目　次

	頁
パーツカタログイラストの様式（1）	2
パーツカタログイラストの様式（2）	4
ご注文について	8
本体部項目一覧表	9

パーツカタログイラストの様式（1）

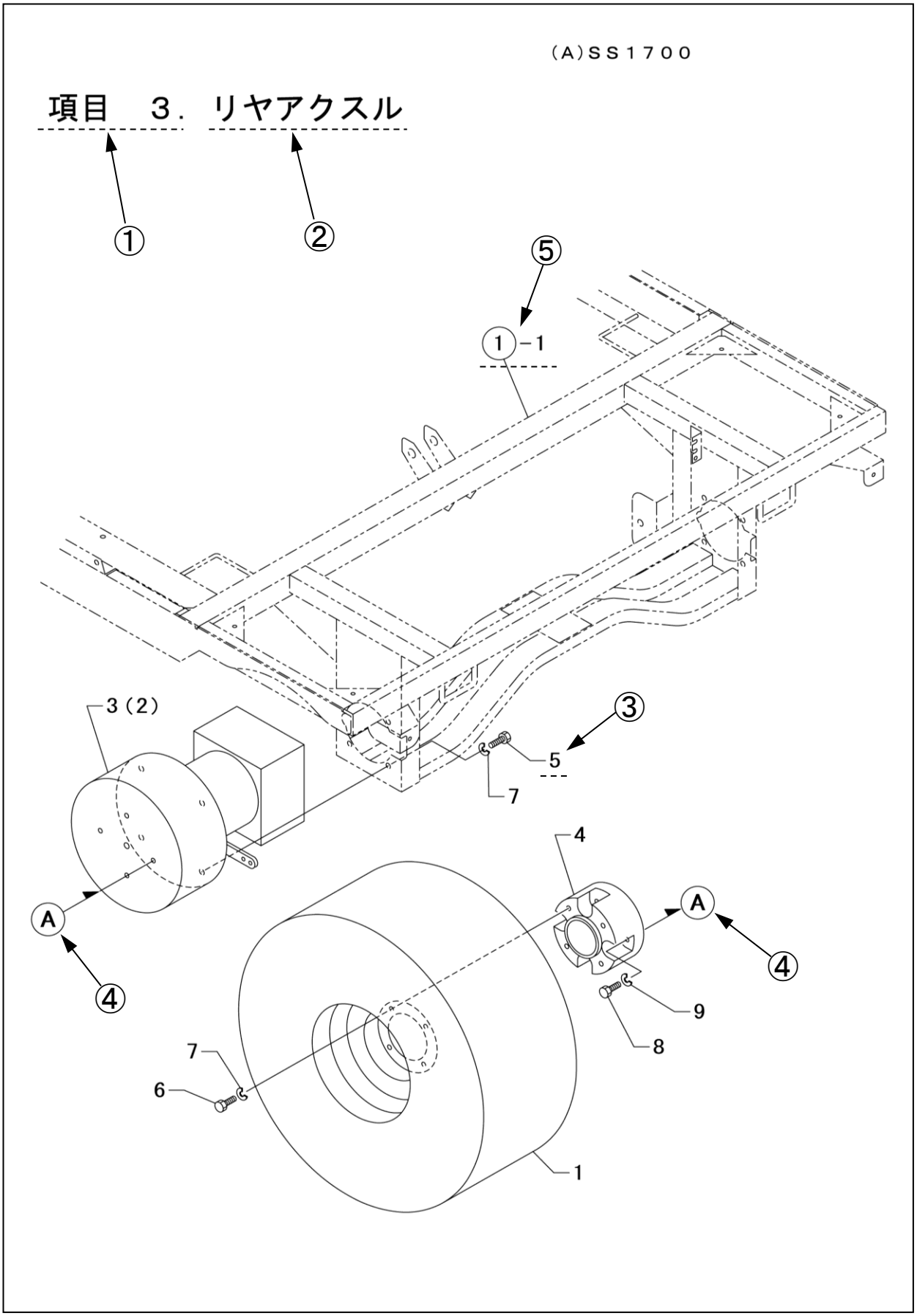

項 目	項　　目　　名	説　　明
①	項　　目　　No.	グループ毎に付けられた一連No.
②	項　　目　　名	項目毎に付けられた名称
③	見　出　し　No.	イラストと部品番号とを結びつける番号
④	接　続　記　号	同一記号につながっている
⑤	仮 想 部 品 No.	パーツカタログに掲載された部品の仮想No.

仮想部品No.の例　：　項目No.1の見出しNo.1に
掲載されている部品です。

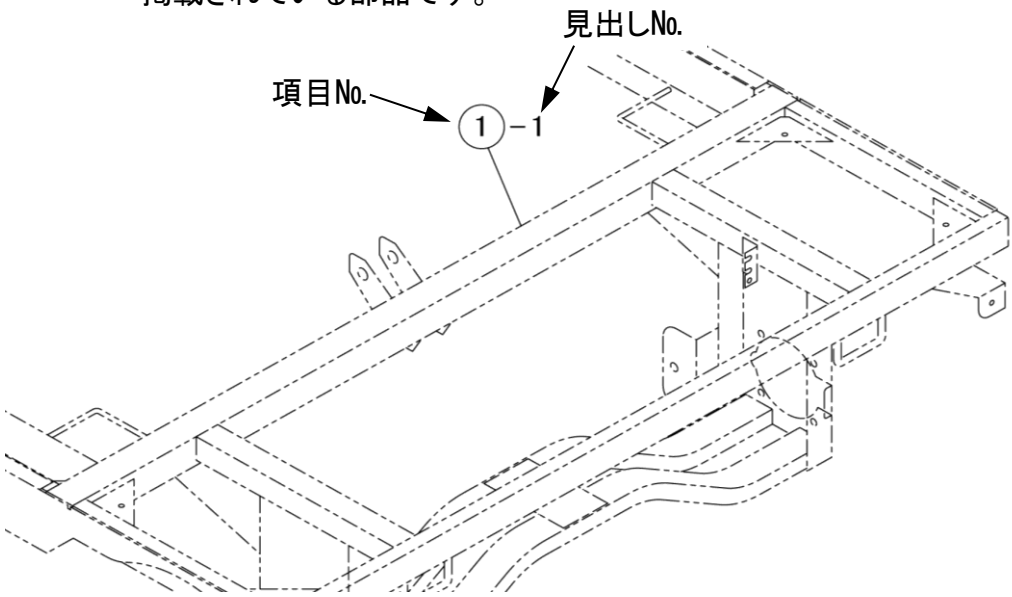

パーツカタログイラストの様式（2）

①

2. フロントアクスル

②

③ (A)=SS1700A
(B)=
(C)=
(D)=

⑧ ……個 数……

⑨ ⑩

④ 見出No.	⑤ レベル	⑥ 部品番号	⑦ 部品名称	(A)	(B)	(C)	(D)	I	備考
1	1	336035651	ﾌﾛﾝﾄﾎｲｰﾙ ASSY	2					(1)
2	1	1E1161-33000	ﾌﾛﾝﾄｱｸｽﾙ	1					
3	1	1E1161-33260	ﾌﾛﾝﾄｱｸｽﾙ ｼﾃﾝｼﾞｸ	1					
4	1	1E1161-33140	ﾄﾞﾗｲﾌﾞﾂｼｭ K5F3540	2					
5	1	24761-060000	ｸﾞﾘｽﾆﾂﾌﾟﾙ A-MT6X1	1					
6	1	22137-200000	ｻﾞｶﾞﾈ(ﾐｶﾞｷ 20	2					
7	1	26817-200002	ﾐｿﾞﾂｷﾅｯﾄ 20	1					
8	1	22417-400400	ﾜﾘﾋﾟﾝ 4.0X 40	1					
9	1	1E1161-34000	ﾓｰﾀｰﾌﾞﾗｹｯﾄ R	1					
9－1	1	1E1161-34300 (A=010019)	ﾓｰﾀｰﾌﾞﾗｹｯﾄ R(BRG) ⑫	1				S	
10	1	1E1161-34010	ﾓｰﾀｰﾌﾞﾗｹｯﾄ L	1					
10－1	1	1E1161-34310 (A=010019)	ﾓｰﾀｰﾌﾞﾗｹｯﾄ L(BRG)	1				S	
11	1	052300550	Oﾘﾝｸﾞ	2					
12	1	399261880	ｽﾗｽﾄ ﾜｯｼｬ	2					
13	1	398560620	ｽﾗｽﾄ ﾆｰﾄﾞﾙ ﾍﾞｱﾘﾝｸﾞ	2					
14	1	398560600	ｽﾗｽﾄ ﾜｯｼｬ	2					
15	1	398510560	ﾌﾞｯｼｭ 40X44X40	4					
16	1	050301140	ｵｲﾙｼｰﾙ	2					
17	1	399210030	ｽﾍﾟｰｻ	2					
18	1	036100040	ｽﾅｯﾌﾟﾘﾝｸﾞ	2					
19	1	24764-040000	ｸﾞﾘｽﾆﾂﾌﾟﾙ B-PT1/8	2					
20	1	1E1161-33150	ﾀｲﾛｯﾄﾞ	1					
21	1	334800180	ﾀｲﾛｯﾄﾞｴﾝﾄﾞ RH	1					
22	1	334800190	ﾀｲﾛｯﾄﾞｴﾝﾄﾞ LH	1					
23	1	22417-300300	ﾜﾘﾋﾟﾝ 3.0X 30	2					
24	1	1E1160-33230	ｱｯｼｭｸｽﾌﾟﾘﾝｸﾞ 35X17X125	2					
25	1	1E1160-33240	ﾎﾞﾙﾄ 16X 170	2					
26	1	22137-160000	ｻﾞｶﾞﾈ(ﾐｶﾞｷ 16	4					
27	1	26717-160002	ﾅｯﾄ 16	2					
28	1	22217-160000	ﾊﾞﾈｻﾞｶﾞﾈ 16	2					
29	1	26757-160002	ﾄﾒﾅｯﾄ 16	2					
30	1	1E1160-61030	ﾎｲｰﾙﾓｰﾀｰ (ﾃｰﾊﾟｰｼﾞｸ)	2					
31	1	1E1160-34110	ｾﾞﾝﾘﾝﾀｲﾔ ｽﾍﾟｰｻｰ	2					
32	1	1E1160-34100	ｾﾞﾝﾘﾝﾀｲﾔ ﾎﾞｽ	2					
32－1	1	1E1160-34100 (A=010019)	ｾﾞﾝﾘﾝﾀｲﾔ ﾎﾞｽ(BRG)	2				S	

⑪

備 考

(1)見出しNo.1 主要消耗部品／ASSY販売のみ

※当パーツカタログは製品の改良等により予告なく部品変更することで
内容が一致しない場合がありますが、あらかじめご了承願います。

1

項目No.	項　目　名	説　　明
①	項　目　No.	グループ毎に付けられた一連No.
②	項　目　名	項目毎に付けられた名称
③	型　　式	パーツカタログに掲載された商品の型式名 （　）内の記号は、項目⑧『個数欄』の（　）内記号と対応している。

2. フロントアクスル

(A)=SS1700A
(B)=
(C)=
(D)=
……個 数……

見出No.	レベル	部品番号	部品名称	(A)	(B)	(C)	(D)	I	備考
1	1	336035651	ﾌﾛﾝﾄﾎｲｰﾙ ASSY	2					(1)
2	1	1E1161-33000	ﾌﾛﾝﾄｱｸｽﾙ	1					
3	1	1E1161-33260	ﾌﾛﾝﾄｱｸｽﾙ ｼﾃﾝｼﾞｸ	1					
4	1	1E1161-33140	ﾄﾞﾗｲﾌﾞｼｭ K5F3540	2					
5	1	24761-060000	ｸﾞﾘｽﾆｯﾌﾟﾙ A-MT6X1	1					
6	1	22137-200000	ｻﾞｶﾞﾈ(ﾐｶﾞｷ 20	2					
7	1	26817-200002	ﾐｿﾞﾂｷﾅｯﾄ 20	1					
8	1	22417-400400	ﾜﾘﾋﾟﾝ 4.0X 40	1					

④	見　出　し　No.	イラストと部品番号とを結びつける番号
⑤	レ　ベ　ル	仕組部品の親子関係を数で表す
⑥	部　品　番　号	部品の番号
⑦	部　品　名　称	部品の名称
⑧	個　　数	見出しNo.当りの部品使用個数
⑨	互 換 性 区 分	部品変更が行われた場合その部品に対して下記の互換性記号が表示される。

記号	互　換　性	内　　容
N	新 ⊖→ ←✕ 旧	新部品は、旧部品に対して互換性有り、その逆は無し。
P	新 ⊖→ ←✕ 旧	記号Nと同じですが、旧部品の供給を中止し、以後新部品を販売致します。
Q	新 ✕→ ←⊖ 旧	新部品は旧部品に対して互換性無し、その逆は有り。
R	新 ⊖→ ←⊖ 旧	新・旧部品の双方に対して互換性有り。
S	新 ✕→ ←✕ 旧	新・旧部品の双方に対して互換性無し。
W		新規追加となった部品
Z		廃止された部品
F		単品では互換性なし。但し関連部品セットにて互換性有り。
K		使用個数のみの変更

項目No.	項　目　名	説　　明
⑩ ⑪	備　考　区　分	補足説明の必要な部品の⑩備考欄に記号が付き 同記号で始まる説明文が、⑪備考欄に入る。

2. フロントアクスル

(A)=SS1700A
(B)=
(C)=
(D)=

⑩

見出No.	レベル	部品番号	部品名称	(A)	(B)	(C)	(D)	I	備考
1	1	336035651	ﾌﾛﾝﾄﾎｲｰﾙ ASSY	2					(1)
2	1	1E1161-33000	ﾌﾛﾝﾄｱｸｽﾙ	1					
3	1	1E1161-33260	ﾌﾛﾝﾄｱｸｽﾙ ｼﾃﾝｼﾞｸ	1					
4	1	1E1161-33140	ﾄﾞﾗｲﾌﾞｼｭ K5F3540	2					
5	1	24761-060000	ｸﾞﾘｽﾆｯﾌﾟﾙ A-MT6X1	1					
6	1	22137-200000	ｻﾞｶﾞﾈ(ﾐｶﾞｷ 20	2					
7	1	26817-200002	ﾐｿﾞｯｷﾅｯﾄ 20	1					
8	1	22417-400400	ﾜﾘﾋﾟﾝ 4.0X 40	1					
9	1	1E1161-34000	ﾓｰﾀｰﾌﾞﾗｹｯﾄ R	1					
9 - 1	1	1E1161-34300 (A=010019)	ﾓｰﾀｰﾌﾞﾗｹｯﾄ R(BRG)	1				S	
10	1	1E1161-34010	ﾓｰﾀｰﾌﾞﾗｹｯﾄ L	1					
10 - 1	1	1E1161-34310 (A=010019)	ﾓｰﾀｰﾌﾞﾗｹｯﾄ L(BRG)	1				S	
11	1	052300550	Oﾘﾝｸﾞ	2					
12	1	399261880	ｽﾗｽﾄ ﾜｯｼｬ	2					
13	1	398560620	ｽﾗｽﾄ ﾆｰﾄﾞﾙ ﾍﾞｱﾘﾝｸﾞ	2					
14	1	398560600	ｽﾗｽﾄ ﾜｯｼｬ	2					
15	1	398510560	ﾌﾞｯｼｭ 40X44X40	4					
16	1	050301140	ｵｲﾙｼｰﾙ	2					
17	1	399210030	ｽﾍﾟｰｻ	2					
18	1	036100040	ｽﾅｯﾌﾟﾘﾝｸﾞ	2					
19	1	24764-040000	ｸﾞﾘｽﾆｯﾌﾟﾙ B-PT1/8	2					
20	1	1E1161-33150	ﾀｲﾛｯﾄﾞ	1					
21	1	334800180	ﾀｲﾛｯﾄﾞｴﾝﾄﾞ RH	1					
22	1	334800190	ﾀｲﾛｯﾄﾞｴﾝﾄﾞ LH	1					
23	1	22417-300300	ﾜﾘﾋﾟﾝ 3.0X 30	2					
24	1	1E1160-33230	ｱｯｼｭｸｽﾌﾟﾘﾝｸﾞ 35X17X125	2					
25	1	1E1160-33240	ﾎﾞﾙﾄ 16X 170	2					
26	1	22137-160000	ｻﾞｶﾞﾈ(ﾐｶﾞｷ 16	4					
27	1	26717-160002	ﾅｯﾄ 16	2					
28	1	22217-160000	ﾊﾞﾈｻﾞｶﾞﾈ 16	2					
29	1	26757-160002	ﾄﾒﾅｯﾄ 16	2					
30	1	1E1160-61030	ﾎｲｰﾙﾓｰﾀｰ (ﾃｰﾊﾟｰｼﾞｸ)	2					
31	1	1E1160-34110	ｾﾞﾝﾘﾝﾀｲﾔ ｽﾍﾟｰｻｰ	2					
32	1	1E1160-34100	ｾﾞﾝﾘﾝﾀｲﾔ ﾎﾞｽ	2					
32 - 1	1	1E1160-34100 (A=010019)	ｾﾞﾝﾘﾝﾀｲﾔ ﾎﾞｽ(BRG)	2				S	

⑪

備　考

(1)見出しNo.1　主要消耗部品／ASSY販売のみ

※当パーツカタログは製品の改良等により予告なく部品変更することで内容が一致しない場合がありますが、あらかじめご了承願います。

1

項目No.	項　目　名	説　　明
⑫	実　施　号　機	部品が変更された時に、新部品が適用される型式の実施号機が表示される。

③

(A)=SS1700A
(B)=
(C)=
(D)=

2. フロントアクスル

見出No.	レベル	部品番号	部品名称	(A)	(B)	(C)	(D)	I	備考
				……個数……					
1	1	336035651	ﾌﾛﾝﾄﾎｲｰﾙ ASSY	2					(1)
2	1	1E1161-33000	ﾌﾛﾝﾄｱｸｽﾙ	1					
3	1	1E1161-33260	ﾌﾛﾝﾄｱｸｽﾙ ｼﾃﾝｼﾞｸ	1					
4	1	1E1161-33140	ﾄﾞﾗｲﾌﾞﾂｼｭ K5F3540	2					
5	1	24761-060000	ｸﾞﾘｽﾆﾂﾌﾟﾙ A-MT6X1	1					
6	1	22137-200000	ｻﾞｶﾞﾈ(ﾐｶﾞｷ 20	2					
7	1	26817-200002	ﾐｿﾞﾂｷﾅｯﾄ 20	1					
8	1	22417-400400	ﾜﾘﾋﾟﾝ 4.0X 40	1					
9	1	1E1161-34000	ﾓｰﾀｰﾌﾞﾗｹｯﾄ R	1					
9－1	1	1E1161-34300 (A=010019)	ﾓｰﾀｰﾌﾞﾗｹｯﾄ R(BRG)	1				S	
10	1	1E1161-34010	ﾓｰﾀｰﾌﾞﾗｹｯﾄ L	1					
10－1	1	1E1161-34310 (A=010019)	ﾓｰﾀｰﾌﾞﾗｹｯﾄ L(BRG)	1				S	
11	1	052300550	Oﾘﾝｸﾞ	2					
12	1	399261880	ｽﾗｽﾄ ﾜｯｼｬ	2					
13	1	398560620	ｽﾗｽﾄ ﾆｰﾄﾞﾙ ﾍﾞｱﾘﾝｸﾞ	2					
14	1	398560600	ｽﾗｽﾄ ﾜｯｼｬ	2					
15	1	398510560	ﾌﾞｯｼｭ 40X44X40	4					
16	1	050301140	ｵｲﾙｼｰﾙ	2					
17	1	399210030	ｽﾍﾟｰｻ	2					
18	1	036100040	ｽﾅｯﾌﾟﾘﾝｸﾞ	2					

⑫

(　)内のAは、③の型式を表し、以下に機体番号を表す。
部品変更の予告、又は実施号機が確認出来なかった部品についてはX印(A=XXXXXX)で表示される。

ご注文について

① 部品をご注文の際には、部品イラストの図番と同じ№のものをリストから探して必要な部品の部品番号・部品名・個数をお確かめの上、ご連絡願います。

同時にお客様が購入されました製品の型式名、機体番号（機体銘板　及び保証書　等に掲示）も、ご連絡願います。

② 部品イラストに番号を付していないものは、総て単品販売は、致しません。

③ 需要期には特に、消耗部品等の注文が殺到いたしますので、早めに部品の準備を願います。

④ ご注文の部品は、原則として誤送以外の返品は、認めません。

⑤ シバウラ製品には、純正部品を必ずご使用願います。
（市販の類似品を使用されますと、早期破損や性能を悪くする原因となります。）

本製品は、改良の為予告なく使用部品などを変更する事があります。
その際には、本書の内容及びイラストなどの一部が、本製品と一致しない場合がありますので、あらかじめご了承ください。

本書の内容は、作成にあたり万全を期しておりますが、万一の誤りや記載漏れなどが発見されてもただちに修正出来ない事があります。

本体部項目一覧表

SS1700A　SW1700E	項目No.	項目名	頁
フレーム部	1	本体フレーム	10
走行部	2	フロントアクスル	12
	3	リヤアクスル	16
操作部	4	ステアリング	18
	5	HSTペダル	20
	6	ブレーキペダル	24
	7	操作レバー	26
	8	操作スタンド	28
	9	エンジンカバー	30
	10	座席	32
電装品部	11	電装品（1）	34
	12	電装品（2）	36
	13	電装品（3）	38
油圧部	14	オイルタンク	40
	15	油圧部品（1）	42
	16	油圧部品（2）	44
	17	油圧部品（3）	48
	18	油圧部品（4）	50
	19	油圧部品（5）	52
	20	油圧部品（6）	54
ブラシ・キャビネット部	21	送風機	56
	22	ブラシ	58
	23	ブラシ帯	62
	24	キャビネット	64
	25	扉	66
	26	アーム	68
※　本体～エンジン接続部	27	エンジン部品（1）	70
	28	エンジン部品（2）	72
銘板部	29	銘板	74
	30	銘板	76

※ 当パーツカタログは製品の改良等により予告なく部品変更する事で、内容が一致しない場合がありますが、あらかじめご了承願います。

※ エンジン本体は、別冊：水冷ﾃﾞｨｰｾﾞﾙｴﾝｼﾞﾝ PARTS CATALOG（部品表）を参照願います。

項目　1．本体フレーム

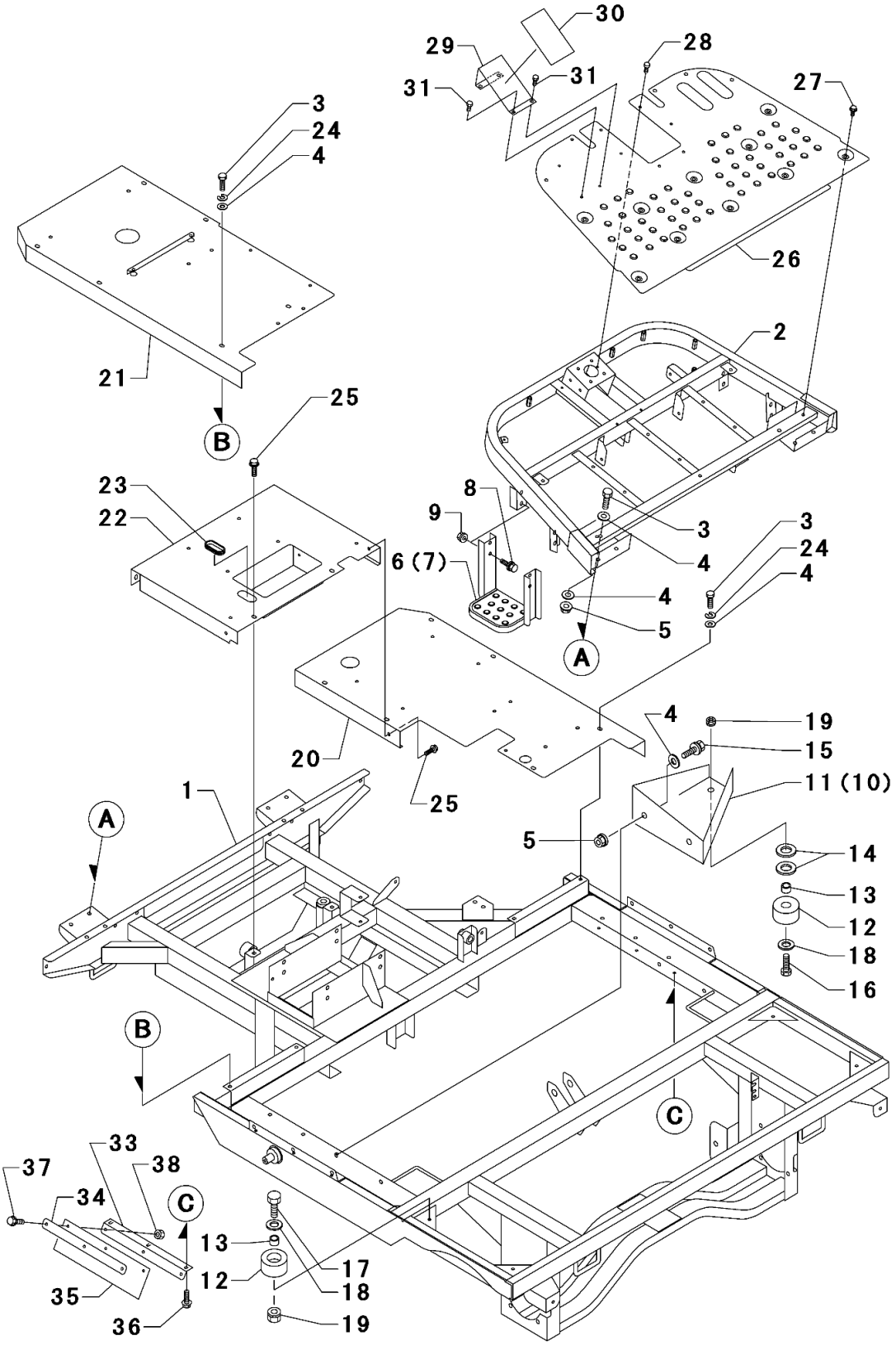
30
29
28
31
31
27
3
24
4
26
2
21
25
B
23
22
8
9
3
3
24
4
6 (7)
4
4
5
A
4
19
15
20
11 (10)
1
25
A
5
14
13
12
18
16
B
C
33
37
38
34
C
13
17
12
18
35
36
19

1. 本体フレーム

(A)=SS1700A
(B)=SW1700E
(C)=
(D)=

見出No.	レベル	部品番号	部品名称	……個数…… (A)	(B)	(C)	(D)	I	備考
1	1	1E1161-31000	ﾎﾝﾀｲﾌﾚｰﾑ	1	1				
2	1	1E1161-31780	ﾌﾛﾝﾄﾌﾚｰﾑ	1	1				
3	1	MG0001-37110	ﾎﾞﾙﾄ 10X 25 (11T)	16	16				
4	1	22137-100000	ｻﾞｶﾞﾈ(ﾐｶﾞｷ 10	26	26				
5	1	26051-100002	ﾅｯﾄ(ﾊﾞﾈ 10	10	10				
6	1	1E1161-31710	ｽﾃｯﾌﾟ L	1	1				
7	1	1E1161-31720	ｽﾃｯﾌﾟ R	1	1				
8	1	26018-100254	ﾎﾞﾙﾄ(ﾋﾗｽｰﾊﾟ 10X 25	8	8				
9	1	26367-100002	ﾂﾊﾞﾂｷﾅｯﾄ 10	8	8				
10	1	1E1160-31300	ﾌﾞﾗｼﾀｲ ｽﾄｯﾊﾟｰ R	1	1				
11	1	1E1160-31320	ﾌﾞﾗｼﾀｲ ｽﾄｯﾊﾟｰ L	1	1				
12	1	1N3503-44000	ｽﾄｯﾊﾟｰ ﾗﾊﾞｰ (ﾀﾞｲ)	8	8				
13	1	1N3503-64420	ｶﾗｰ	8	8				
14	1	1E1170-32120	ﾜｯｼｬｰ 35x9xt3.2	4	4				
15	1	1N1286-47100	ﾎﾞﾙﾄ 10X 30 (11T)	4	4				
16	1	26117-080304	ﾎﾞﾙﾄ 8X 30	2	2				
17	1	26117-080254	ﾎﾞﾙﾄ 8X 25	6	6				
18	1	22137-080000	ｻﾞｶﾞﾈ(ﾐｶﾞｷ 8	8	8				
19	1	26051-080002	ﾅｯﾄ(ﾊﾞﾈ 8	8	8				
20	1	1E1161-54000	ﾐｷﾞ ｽﾃｯﾌﾟ	1	1				
21	1	1E1161-54020	ﾋﾀﾞﾘ ｽﾃｯﾌﾟ	1	1				
22	1	1E1161-54051	ｾﾝﾀｰ ｽﾃｯﾌﾟ	1	1				
23	1	1N1185-53000	ｸﾞﾛﾒｯﾄ70	1	1				
24	1	22217-100000	ﾊﾞﾈｻﾞｶﾞﾈ 10	10	10				
25	1	26018-080202	ﾎﾞﾙﾄ(ﾋﾗｽｰﾊﾟ 8X 20	4	4				
26	1	1E1161-54170	ﾌﾛﾝﾄ ｽﾃｯﾌﾟ	1	1				
27	1	26018-080204	ﾎﾞﾙﾄ(ﾋﾗｽｰﾊﾟ 8X 20	10	10				
28	1	26587-060162	ﾄﾗｽﾈｼﾞ 6X 16	2	2				
29	1	1E1161-54100	ﾌｯﾄﾚｽﾄ	1	1				
30	1	1E1161-41230	ｽﾍﾞﾘﾄﾞﾒC	1	1				
31	1	1N1291-58080	ﾎﾞﾙﾄ(ﾋﾗｽｰﾊﾟ 6X 16 ｸﾛ	4	4				
32									
33	1	1E1161-68260	ｻｲﾄﾞｺﾞﾑ ﾄﾘﾂｹﾌﾞﾗｹｯﾄ	2	2				
34	1	1E1161-68270	ｻｲﾄﾞｺﾞﾑ ｵｻｴ	2	2				
35	1	1E1161-68310	ｻｲﾄﾞｺﾞﾑ	2	2				
36	1	26018-060164	ﾎﾞﾙﾄ(ﾋﾗｽｰﾊﾟ 6X 16	6	6				
37	1	26018-060204	ﾎﾞﾙﾄ(ﾋﾗｽｰﾊﾟ 6X 20	6	6				
38	1	26347-060002	Uﾅｯﾄ 6	6	6				

備考

※当パーツカタログは製品の改良等により予告なく部品変更することで
内容が一致しない場合がありますが、あらかじめご了承願います。

項目　2．フロントアクスル

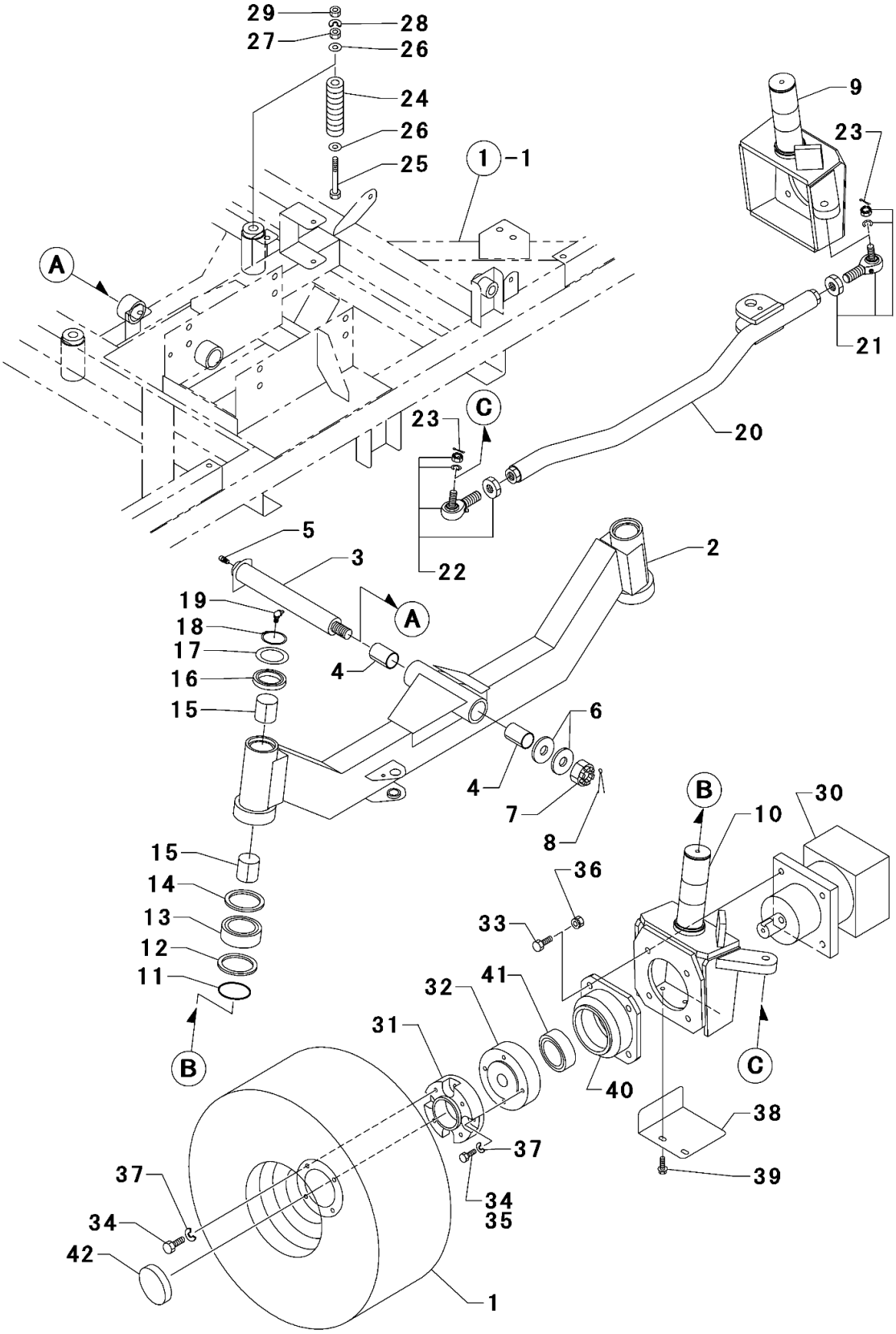

2. フロントアクスル

(A)=SS1700A
(B)=SW1700E
(C)=
(D)=

見出No.	レベル	部品番号	部品名称	(A)	(B)	(C)	(D)	I	備考
				……個数……					
1	1	336035651	ﾌﾛﾝﾄﾎｲｰﾙ ASSY	2	2				(1)
2	1	1E1161-33000	ﾌﾛﾝﾄｱｸｽﾙ	1	1				
3	1	1E1161-33260	ﾌﾛﾝﾄｱｸｽﾙ ｼﾃﾝｼﾞｸ	1	1				
4	1	1E1161-33140	ﾄﾞﾗｲﾌﾞﾂｼｭ K5F3540	2	2				
5	1	24761-060000	ｸﾞﾘｽﾆﾂﾌﾟﾙ A-MT6X1	1	1				
6	1	22137-200000	ｻﾞｶﾞﾈ(ﾐｶﾞｷ 20	2	2				
7	1	26817-200002	ﾐｿﾞﾂｷﾅﾂﾄ 20	1	1				
8	1	22417-400400	ﾜﾘﾋﾟﾝ 4.0X 40	1	1				
9	1	1E1161-34000	ﾓｰﾀｰﾌﾞﾗｹｯﾄ R	1	−				
9 − 1	1	1E1161-34300	ﾓｰﾀｰﾌﾞﾗｹｯﾄ R(BRG)	1	1			S	
		(A=010019)(B=010001)							
10	1	1E1161-34010	ﾓｰﾀｰﾌﾞﾗｹｯﾄ L	1	−				
10 − 1	1	1E1161-34310	ﾓｰﾀｰﾌﾞﾗｹｯﾄ L(BRG)	1	1			S	
		(A=010019)(B=010001)							
11	1	052300550	Oﾘﾝｸﾞ	2	2				
12	1	399261880	ｽﾗｽﾄ ﾜﾂｼｬ	2	2				
13	1	398560620	ｽﾗｽﾄ ﾆｰﾄﾞﾙ ﾍﾞｱﾘﾝｸﾞ	2	2				
14	1	398560600	ｽﾗｽﾄ ﾜﾂｼｬ	2	2				
15	1	398510560	ﾌﾞﾂｼｭ 40X44X40	4	4				
16	1	050301140	ｵｲﾙｼｰﾙ	2	2				
17	1	399210030	ｽﾍﾟｰｻ	2	2				
18	1	036100040	ｽﾅﾂﾌﾟﾘﾝｸﾞ	2	2				
19	1	24764-040000	ｸﾞﾘｽﾆﾂﾌﾟﾙ B-PT1/8	2	2				
20	1	1E1161-33150	ﾀｲﾛﾂﾄﾞ	1	1				
21	1	334800770	ﾀｲﾛﾂﾄﾞｴﾝﾄﾞ RH	1	1				
22	1	334800780	ﾀｲﾛﾂﾄﾞｴﾝﾄﾞ LH	1	1				
23	1	22417-300300	ﾜﾘﾋﾟﾝ 3.0X 30	2	2				
24	1	1E1160-33230	ｱﾂｼｭｸｽﾌﾟﾘﾝｸﾞ 35X17X125	2	2				
25	1	1E1160-33240	ﾎﾞﾙﾄ 16X 170	2	2				
26	1	22137-160000	ｻﾞｶﾞﾈ(ﾐｶﾞｷ 16	4	4				
27	1	26717-160002	ﾅﾂﾄ 16	2	2				
28	1	22217-160000	ﾊﾞﾈｻﾞｶﾞﾈ 16	2	2				
29	1	26757-160002	ﾄﾒﾅﾂﾄ 16	2	2				
30	1	1E1160-61030	ﾎｲｰﾙﾓｰﾀｰ (ﾃｰﾊﾟｰｼﾞｸ)	2	2				
31	1	1E1160-34110	ｾﾞﾝﾘﾝﾀｲﾔ ｽﾍﾟｰｻｰ	2	2				
32	1	1E1160-34100	ｾﾞﾝﾘﾝﾀｲﾔ ﾎﾞｽ	2	−				
32 − 1	1	1E1161-34390	ｾﾞﾝﾘﾝﾀｲﾔ ﾎﾞｽ(BRG)	2	2			S	
		(A=010019)(B=010001)							

備考

(1)見出しNo.1 主要消耗部品／ASSY販売のみ

※当パーツカタログは製品の改良等により予告なく部品変更することで内容が一致しない場合がありますが、あらかじめご了承願います。

項目　2．フロントアクスル

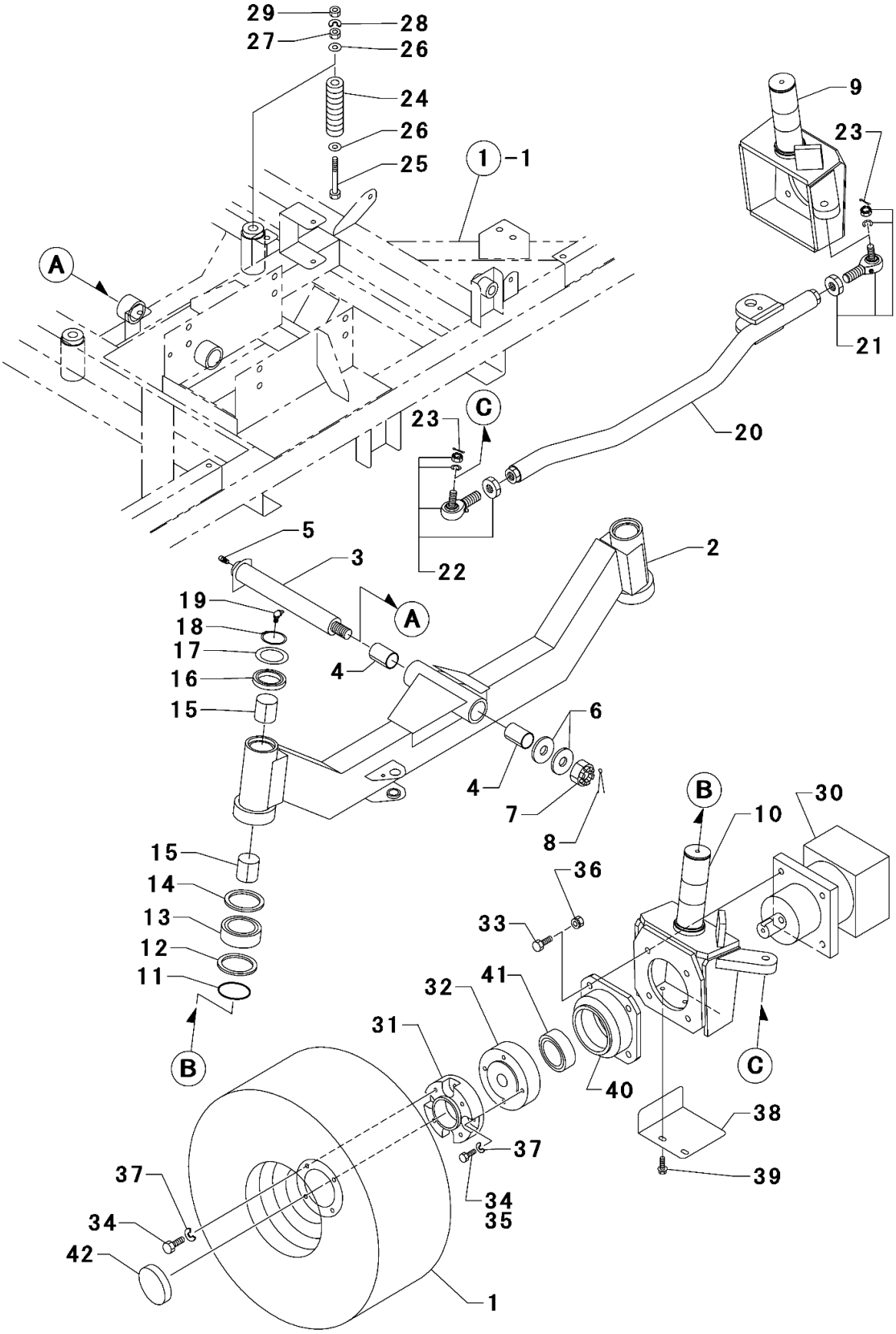

2. フロントアクスル

(A)=SS1700A
(B)=SW1700E
(C)=
(D)=

見出No.	レベル	部品番号	部品名称	……個数…… (A)	(B)	(C)	(D)	I	備考
33	1	1E1141-33350	ﾎﾞﾙﾄ 12X 45	8	-				
33 - 1	1	1E1161-34200	ﾛｯｶｸｱﾅﾂｷﾎﾞﾙﾄ 12X55(10.9T)	8	8			S	
		(A=010019)(B=010001)							
34	1	1E1107-61280	ﾎﾞﾙﾄ 12X 35 (11T)	16	-				
34 - 1		1E1107-61280	ﾎﾞﾙﾄ 12X 35 (11T)	8	8			K	
		(A=010019)(B=010001)							
35	1	1N3521-68630	ﾎﾞﾙﾄ 12X 30 (11T)	8	8			W	
		(A=010019)(B=010001)							
36	1	26051-120002	ﾅｯﾄ(ﾊﾞﾈ 12	8	8				
37	1	22217-120000	ﾊﾞﾈｻﾞｶﾞﾈ 12	16	16				
38	1	1E1160-33500	ﾊｲｶﾝ ｶﾊﾞｰ	1	1				
39	1	26018-080202	ﾎﾞﾙﾄ(ﾋﾗｽｰﾊﾟ 8X 20	2	2				
40	1	1E1161-34360	ﾍﾞｱﾘﾝｸﾞﾎﾙﾀﾞ	2	2			W	
		(A=010019)(B=010001)							
41	1	1E1161-34210	ﾍﾞｱﾘﾝｸﾞ 6011LLU	2	2			W	
		(A=010019)(B=010001)							
42	1	1E1161-34220	ｼｰﾙｷｬｯﾌﾟ(SC62-7A)	2	2			W	
		(A=010049)(B=010001)							

備 考

(1)見出しNo.1　主要消耗部品／ASSY販売のみ

※当パーツカタログは製品の改良等により予告なく部品変更することで
内容が一致しない場合がありますが、あらかじめご了承願います。

項目　３．リヤアクスル

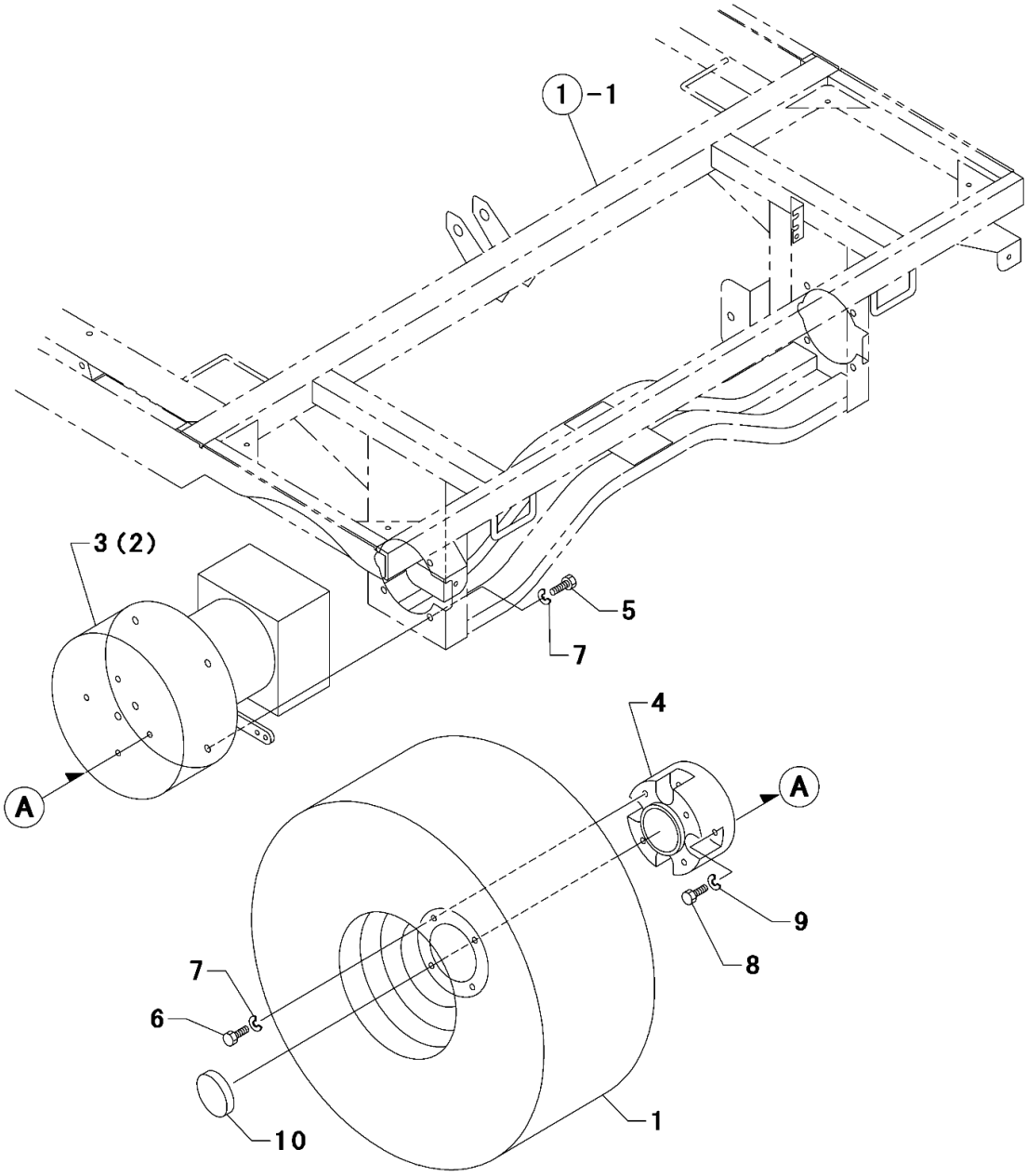

3. リヤアクスル

(A)=SS1700A
(B)=SW1700E
(C)=
(D)=

見出No.	レベル	部品番号	部品名称	(A)	(B)	(C)	(D)	I	備考
				……個数……					
1	1	336035651	ﾌﾛﾝﾄﾎｲｰﾙ ASSY	2	2				(1)
2	1	7E1104-61080	ｺｳﾘﾝﾓｰﾀｰ(ﾐｷﾞ)	1	1				
3	1	7E1104-61090	ｺｳﾘﾝﾓｰﾀｰ(ﾋﾀﾞﾘ)	1	1				
4	1	1E1160-34120	ｺｳﾘﾝﾀｲﾔ ｽﾍﾟｰｻｰ	2	−				
4 − 1	1	1E1160-34121	ｺｳﾘﾝﾀｲﾔ ｽﾍﾟｰｻｰ	2	2			S	
		(A=010019)(B=010001)							
5	1	26117-120254	ﾎﾞﾙﾄ 12X 25	8	8				
6	1	1E1107-61280	ﾎﾞﾙﾄ 12X 35(11T)	8	8				
7	1	22217-120000	ﾊﾞﾈｻﾞｶﾞﾈ 12	16	16				
8	1	1N1286-47160	ﾎﾞﾙﾄ 10X 35(11T)	8	−				
8 − 1	1	MG0001-37110	ﾎﾞﾙﾄ 10X 25(11T)	8	8			S	
		(A=010019)(B=010001)							
9	1	22217-100000	ﾊﾞﾈｻﾞｶﾞﾈ 10	8	8				
10	1	1E1161-34220	ｼｰﾙｷｬｯﾌﾟ(SC62-7A)	2	2			W	
		(A=010049)(B=010001)							

備考

(1)見出しNo.1　主要消耗部品／ASSY販売のみ

※当パーツカタログは製品の改良等により予告なく部品変更することで
内容が一致しない場合がありますが、あらかじめご了承願います。

項目　４．ステアリング

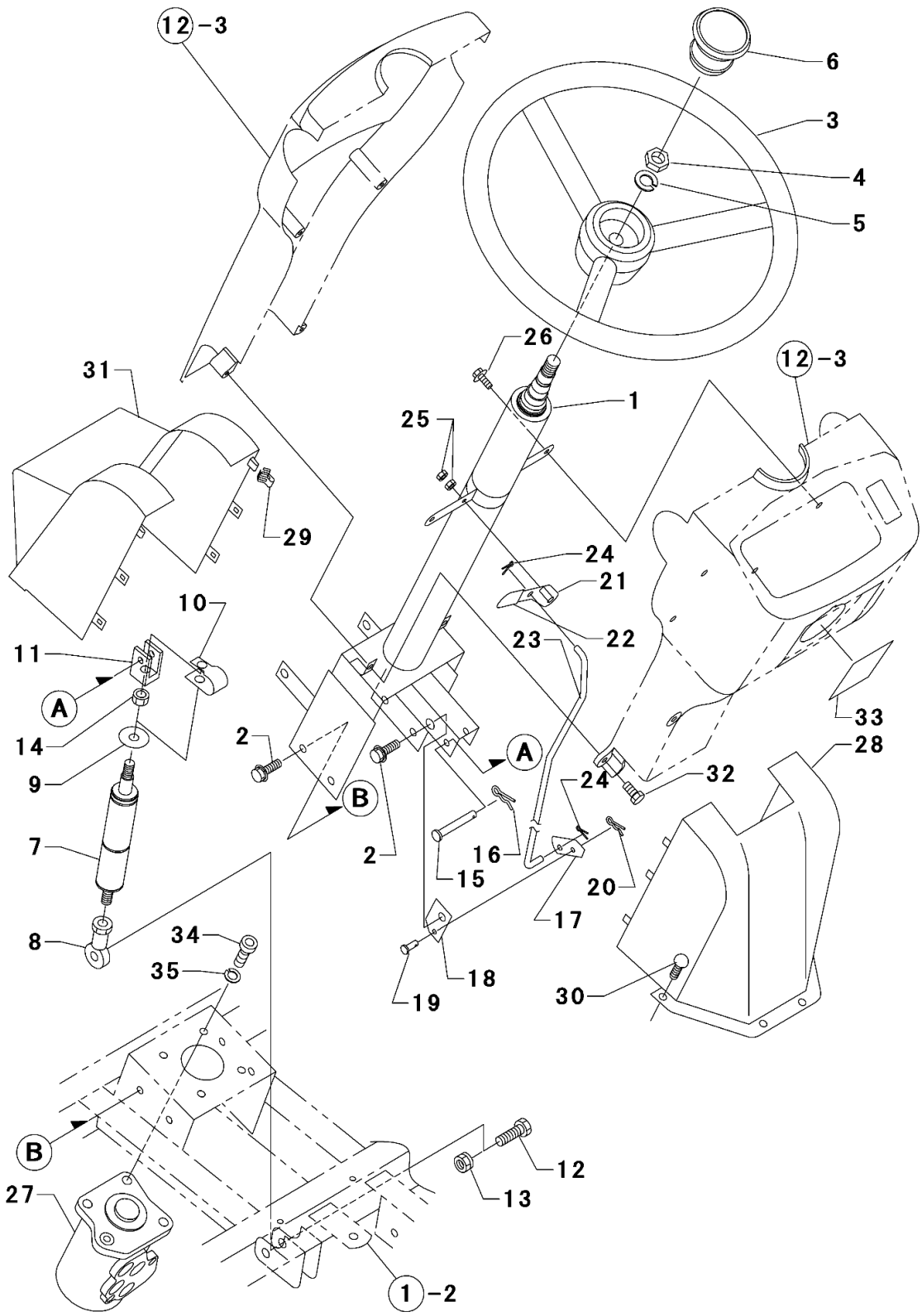
12-3
6
3
4
5
26
12-3
31
1
25
29
24
21
10
23
22
11
A
33
14
2
A
28
9
B
24
32
7
2
16
15
20
17
8
34
35
18
19
30
B
12
27
13
1-2

4. ステアリング

(A)=SS1700A
(B)=SW1700E
(C)=
(D)=

見出No.	レベル	部品番号	部品名称	……個数…… (A)	(B)	(C)	(D)	I	備考
1	1	334040431	ﾊﾟｲﾌﾟﾊﾝﾄﾞﾙ ASSY	1	1				
2	1	26018-080202	ﾎﾞﾙﾄ(ﾋﾗｽｰﾊﾟ 8X 20	5	5				
3	1	334310210	ｽﾃｱﾘﾝｸﾞ ﾎｲﾙ	1	1				
4	1	020800014	ﾅｯﾄ	1	1				
5	1	22217-140000	ﾊﾞﾈｻﾞｶﾞﾈ 14	1	1				
6	1	334320160	ﾊﾝﾄﾞﾙ ｷｬｯﾌﾟ	1	1				
7	1	378910250	ｶﾞｽ ｽﾌﾟﾘﾝｸﾞ	1	1				
8	1	334801330	ﾛｯﾄﾞｴﾝﾄﾞ	1	1				
9	1	026109023	ﾜｯｼｬ	1	1				
10	1	398216290	ｽﾌﾟﾘﾝｸﾞ	1	1				
11	1	324120990	ﾁﾙﾄ ﾎﾞｽ	1	1				
12	1	1N1286-47160	ﾎﾞﾙﾄ 10X 35 (11T)	1	1				
13	1	26051-100002	ﾅｯﾄ(ﾊﾞﾈ 10	1	1				
14	1	26737-100002	ﾅｯﾄ(ﾎｿ 10	1	1				
15	1	031310840	ﾋﾗｱﾀﾏ ﾋﾟﾝ	1	1				
16	1	1N3513-42160	ﾇｹﾄﾒﾋﾟﾝ 8	1	1				
17	1	399581550	ﾌﾟﾚｰﾄ	1	1				
18	1	399581540	ﾁﾙﾄ ﾚﾊﾞｰ	1	1				
19	1	031310610	ﾋﾗｱﾀﾏ ﾋﾟﾝ	1	1				
20	1	1N3569-42000	ﾇｹﾄﾒﾋﾟﾝ 6	1	1				
21	1	399581320	ﾚﾊﾞｰ ﾁﾙﾄ	1	1				
22	1	398181300	ｸﾞﾘｯﾌﾟ	1	1				
23	1	358511240	ﾛｯﾄﾞ ﾁﾙﾄ	1	1				
24	1	22417-200150	ﾜﾘﾋﾟﾝ 2.0X 15	2	2				
25	1	26717-060002	ﾅｯﾄ 6	2	2				
26	1	26018-060164	ﾎﾞﾙﾄ(ﾋﾗｽｰﾊﾟ 6X 16	2	2				
27	1	334011330	ｽﾃｱﾘﾝｸﾞｹｰｽ ASSY	1	1				
28	1	350320390	ﾛｱｶﾊﾞｰ ｳｼﾛ	1	1				
29	1	398340460	ｸﾘｯﾌﾟ	2	2				
30	1	1N3514-58510	ﾄﾗｽﾈｼﾞ 6X 12	4	4				
31	1	350320400	ﾗｲﾄ ﾏｽｸ	1	1				
32	1	011109012	ﾎﾞﾙﾄ	4	4				
33	1	390197120	ｺｰｼｮﾝ ﾌﾟﾚｰﾄ	1	1				
34	1	1E1104-47040	ﾛｯｶｸｱﾅﾂｷﾎﾞﾙﾄ 10X 20 (ﾎｿﾒ	3	3				
35	1	22217-100000	ﾊﾞﾈｻﾞｶﾞﾈ 10	3	3				

備考

※当パーツカタログは製品の改良等により予告なく部品変更することで
内容が一致しない場合がありますが、あらかじめご了承願います。

項目　5.HSTペダル

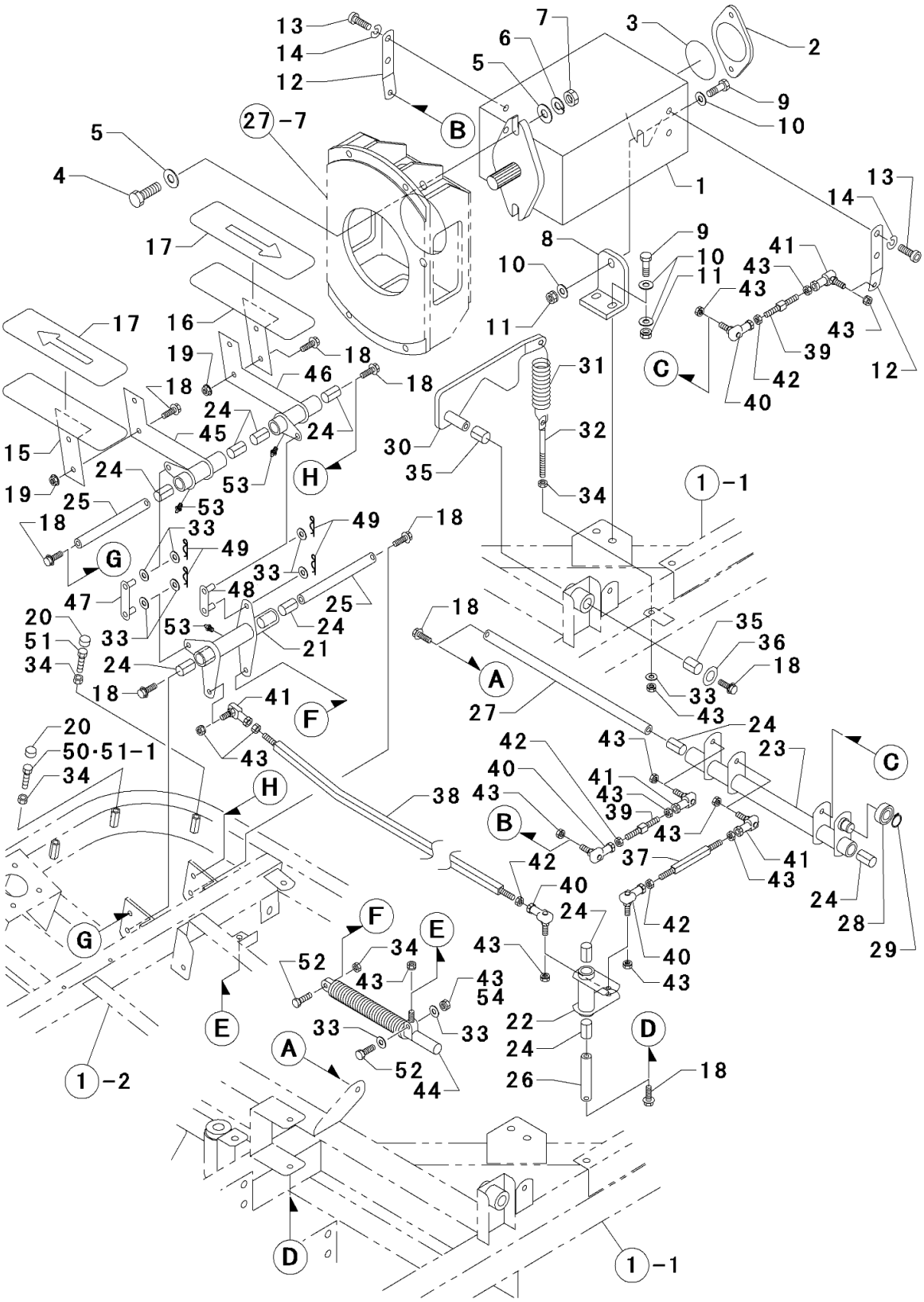
13
14
12
7
6
5
3
2
9
10
B
27-7
5
4
1
13
14
17
8
9
10
11
41
43
43
43
39
42
40
12
C
17
16
19
18
46
18
18
24
45
24
15
24
19
25
53
53
H
30
35
31
32
34
1-1
18
33
49
49
18
G
33
47
48
25
20
51
33
53
24
21
34
24
18
18
35
36
18
A
33
27
43
41
F
43
24
23
C
20
50·51-1
34
H
42
43
40
41
43
38
43
39
B
43
37
41
42
43
40
24
24
28
29
G
F
E
34
52
43
43
54
43
42
40
43
E
33
33
22
24
D
A
52
44
26
18
1-2
D
1-1

5. HSTペダル

(A)=SS1700A
(B)=SW1700E
(C)=
(D)=

見出No.	レベル	部品番号	部品名称	……個数…… (A)	(B)	(C)	(D)	I	備考
1	1	1E1160-61020	HST PV1616	1	1				
2	1	1E1160-61610	ﾊﾟｯﾄﾞｶﾊﾞｰ	1	1				
3	1	1E1160-61620	Oﾘﾝｸﾞ	1	1				
4	1	1E1117-43300	ﾎﾞﾙﾄ 14X 45 (8.8T)	2	2				
5	1	22137-140000	ｻﾞｶﾞﾈ(ﾐｶﾞｷ 14	4	4				
6	1	22217-140000	ﾊﾞﾈｻﾞｶﾞﾈ 14	2	2				
7	1	26717-140002	ﾅｯﾄ 14	2	2				
8	1	1E1161-21080	HST ｳｹ	1	1				
9	1	26116-100402	ﾎﾞﾙﾄ 10X 40 (8.8T)	3	3				
10	1	22137-100000	ｻﾞｶﾞﾈ(ﾐｶﾞｷ 10	6	6				
11	1	26051-100002	ﾅｯﾄ(ﾊﾞﾈ 10	3	3				
12	1	1E1161-41120	HST ｻﾄﾞｳﾚﾊﾞｰ	2	2				
13	1	1E1104-47040	ﾛｯｶｸｱﾅﾂｷﾎﾞﾙﾄ 10X20 (ﾎｿﾒ	4	4				
14	1	22217-100000	ﾊﾞﾈｻﾞｶﾞﾈ 10	4	4				
15	1	1E1161-41360	ｾﾞﾝｼﾝｶﾞﾜ HST ﾍﾟﾀﾞﾙ	1	1				
16	1	1E1161-41370	ｺｳｼﾝｶﾞﾜ HST ﾍﾟﾀﾞﾙ	1	1				
17	1	398117180	ｺﾞﾑ (HST ﾍﾟﾀﾞﾙ)	2	2				
18	1	26018-080202	ﾎﾞﾙﾄ(ﾋﾗｽｰﾊﾟ 8X 20	13	13				
19	1	26367-080002	ﾂﾊﾞﾂｷﾅｯﾄ 8	4	4				
20	1	1N1216-44010	ﾆｷﾞﾘ (ｸﾛ)	2	2				
21	1	1E1161-41270	HSTﾘﾝｸ A	1	1				
22	1	1E1161-41040	HSTﾘﾝｸ B	1	1				
23	1	1E1161-41060	HSTﾘﾝｸ C	1	1				
24	1	1N1286-41440	Mﾗｲﾅｰ (LFB1625)	10	10				
25	1	1E1160-41210	ｼﾞｸ(160)	2	2				
26	1	1E1161-41170	ﾘﾝｸB ｼﾞｸ	1	1				
27	1	1E1161-41180	ﾘﾝｸC ｼﾞｸ	1	1				
28	1	24104-062024	ﾍﾞｱﾘﾝｸﾞ 6202UU	1	1				
29	1	22242-000150	ﾄﾒﾜC(ｼﾞｸ 15	1	1				
30	1	1E1161-41100	HSTﾘﾝｸ D	1	1				
31	1	1E1161-41500	ﾋﾂﾊﾟﾘﾊﾞﾈ 18X105	1	1				
32	1	1N1360-22090	ﾁｮｳｾﾂﾈｼﾞ	1	1				
33	1	22137-080000	ｻﾞｶﾞﾈ(ﾐｶﾞｷ 8	11	11				
34	1	26757-080002	ﾄﾒﾅｯﾄ 8	4	4				
35	1	1N1286-41430	Mﾗｲﾅｰ (LFB1620)	2	2				
36	1	1N1185-42120	ｻﾞｶﾞﾈ	1	1				
37	1	1E1161-41190	HSTﾛｯﾄﾞ A	1	1				
38	1	1E1161-41260	HSTﾛｯﾄﾞ B	1	1				
39	1	1E1160-41010	ﾛｯﾄﾞ	2	2				
40	1	1N3506-41180	ﾘﾝｸﾎﾞｰﾙ (LBL8DL)	4	4				

備考

※当パーツカタログは製品の改良等により予告なく部品変更することで
内容が一致しない場合がありますが、あらかじめご了承願います。

項目　5.ＨＳＴペダル

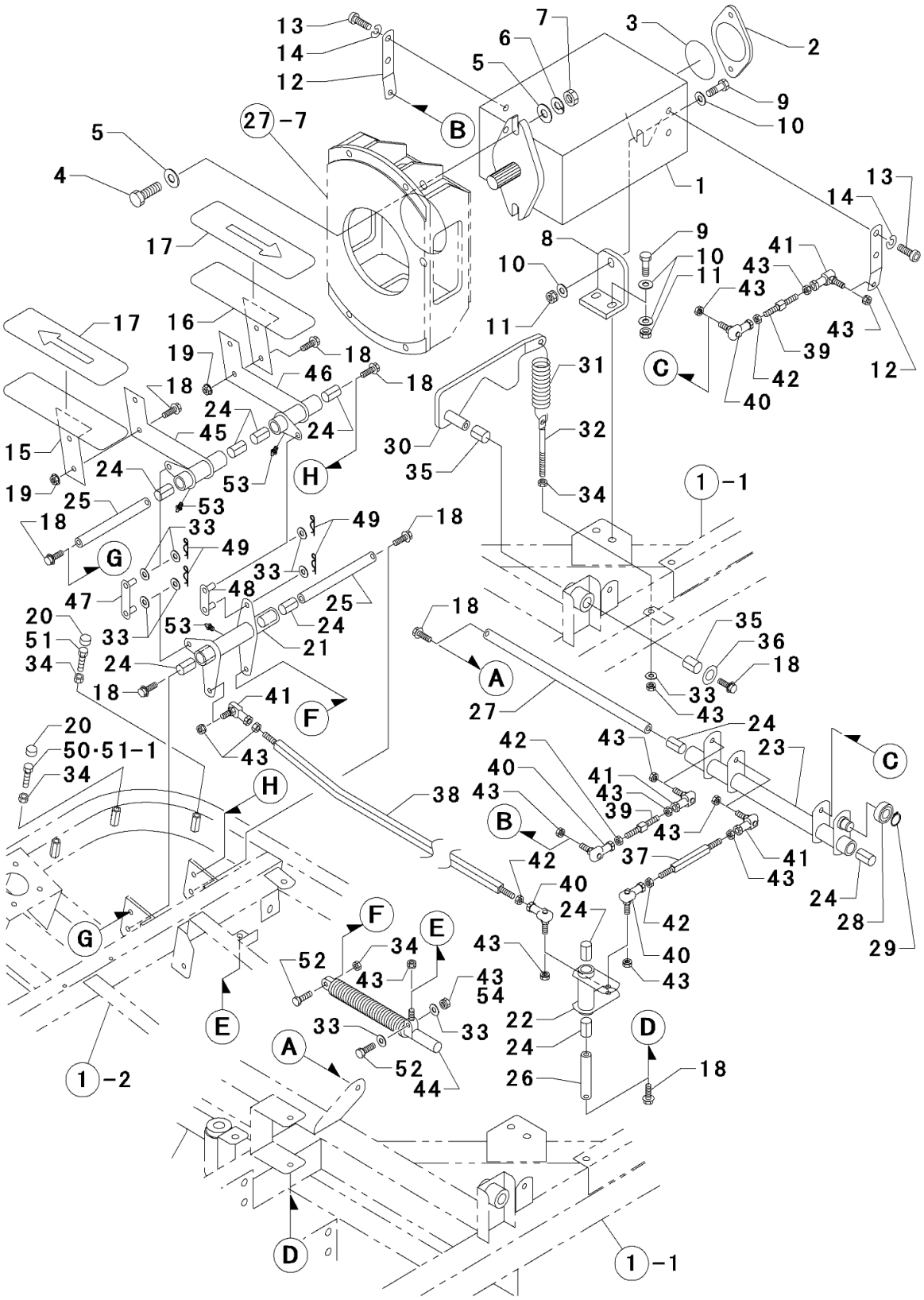
13
14
12
7
6
5
3
2
9
10
B
27-7
5
4
1
13
14
17
8
9
10
11
41
43
43
10
11
43
39
42
40
12
C
17
16
19
18
46
18
18
24
45
24
15
24
53
H
31
32
30
35
34
1-1
19
25
53
18
33
49
49
18
G
33
48
47
25
20
53
24
51
33
21
34
24
18
41
F
18
A
35
36
18
33
43
27
24
23
C
20
50·51-1
34
43
42
43
40
41
43
H
38
43
39
43
B
42
37
41
43
24
40
24
42
28
29
G
F
E
34
43
52
43
54
40
43
E
33
33
22
24
D
A
52
44
26
18
1-2
D
1-1

5. HSTペダル

(A)=SS1700A
(B)=SW1700E
(C)=
(D)=

見出No.	レベル	部品番号	部品名称	……個数…… (A)	(B)	(C)	(D)	I	備考
41	1	1N3568-41270	ﾘﾝｸﾎﾞｰﾙ (BL8D)	4	4				
42	1	1N3506-41100	ﾄﾒﾅｯﾄ 8 (ﾋﾀﾞﾘﾈｼﾞ)	4	4				
43	1	26051-080002	ﾅｯﾄ(ﾊﾞﾈ 8	15	15				
43 -1	1	26051-080002	ﾅｯﾄ(ﾊﾞﾈ 8	14	14			K	
		(A=010119) (B=010004)							
44	1	7E1160-41220	ﾚﾊﾞｰ ﾀﾞﾝﾊﾟｰ	1	1				
45	1	1E1161-41310	ｾﾞﾝｼﾝｶﾞﾜ HST ﾍﾟﾀﾞﾙﾘﾝｸ	1	1				
46	1	1E1161-41320	ｺｳｼﾝｶﾞﾜ HST ﾍﾟﾀﾞﾙﾘﾝｸ	1	1				
47	1	1E1161-41410	ｾﾞﾝｼﾝｶﾞﾜ ｼﾞｮｲﾝﾄ	1	1				
48	1	1E1161-41430	ｺｳｼﾝｶﾞﾜ ｼﾞｮｲﾝﾄ	1	1				
49	1	1N3513-42160	ﾇｹﾄﾒﾋﾟﾝ 8	4	4				
50	1	1N1996-36180	ﾎﾞﾙﾄ 8X60 (7T)	1	1			Z	
		(A=010136) (B=010005)							
51	1	1E1141-33380	ﾎﾞﾙﾄ 8X85 (8.8T ﾊﾝﾈｼﾞ)	1	1				
51 -1	1	1E1141-33380	ﾎﾞﾙﾄ 8X85 (8.8T ﾊﾝﾈｼﾞ)	2	2			K	
		(A=010136) (B=010005)							
52	1	26116-080354	ﾎﾞﾙﾄ 8X 35 (7T)	2	2				
53	1	24761-010000	ｸﾞﾘｽﾆｯﾌﾟﾙ A-M6F	3	3			W	
		(A=010019) (B=010001)							
54	1	26347-080002	Uﾅｯﾄ 8	1	1			W	
		(A=010119) (B=010004)							

備考

※当パーツカタログは製品の改良等により予告なく部品変更することで
内容が一致しない場合がありますが、あらかじめご了承願います。

項目　6．ブレーキペダル

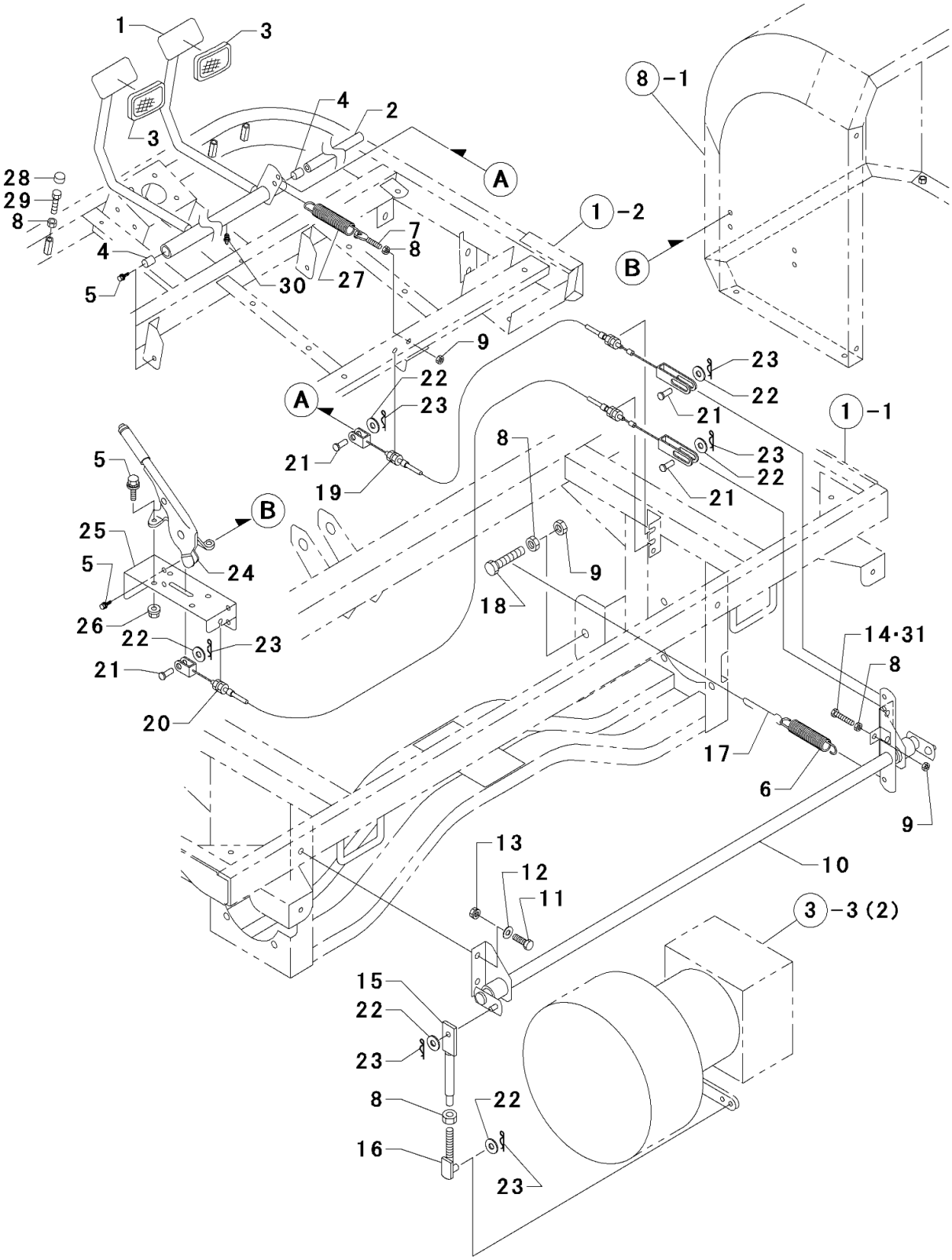
1
3
3
4
2
A
28
29
8
4
5
30
27
7
8
1-2
B
8-1
9
22
23
A
21
19
23
22
21
1-1
8
23
22
21
5
B
25
5
24
26
22
23
21
20
9
18
14·31
8
17
6
9
13
12
11
10
3-3(2)
15
22
23
8
22
16
23

6. ブレーキペダル

(A)=SS1700A
(B)=SW1700E
(C)=
(D)=

見出No.	レベル	部品番号	部品名称	(A)	(B)	(C)	(D)	I	備考
				……個数……					
1	1	1E1161-42110	ﾌﾞﾚｰｷ ﾍﾟﾀﾞﾙ	1	1				
2	1	1E1161-42130	ﾌﾞﾚｰｷ ﾍﾟﾀﾞﾙ ｼﾞｸ	1	1				
3	1	398117790	ﾌﾞﾚｰｷ ﾍﾟﾀﾞﾙ ｺﾞﾑ	2	2				
4	1	1N1286-41440	Mﾗｲﾅｰ (LFB1625)	2	2				
5	1	26018-080202	ﾎﾞﾙﾄ(ﾋﾗｽｰﾊﾟ 8X 20	8	8				
6	1	1E1161-41500	ﾋﾂﾊﾟﾘﾊﾞﾈ 18X105	1	1				
7	1	1N1360-22090	ﾁｮｳｾｲﾎﾞﾙﾄ 8X 94	1	1				
8	1	26757-080002	ﾄﾒﾅｯﾄ 8	6	6				
9	1	26051-080002	ﾅｯﾄ(ﾊﾞﾈ 8	3	3				
10	1	1E1161-42000	ﾌﾞﾚｰｷ ﾘﾝｸ	1	1				
11	1	26117-100254	ﾎﾞﾙﾄ 10X 25	4	4				
12	1	22137-100000	ｻﾞｶﾞﾈ(ﾐｶﾞｷ 10	4	4				
13	1	26051-100002	ﾅｯﾄ(ﾊﾞﾈ 10	4	4				
14	1	1E1115-58330	ﾎﾞﾙﾄ 8X 45	1	1			Z	
		(A=010136) (B=010005)							
15	1	1N1270-22132	ｸﾗﾂﾁ ﾚﾝｹﾂ ﾛｯﾄﾞ B	2	2				
16	1	1E1104-42050	ﾁｮｳｾｲ ﾛｯﾄﾞ	2	2				
17	1	1N1530-42190	ｽﾌﾟﾘﾝｸﾞ ﾌｯｸ 85	1	1				
18	1	26116-080354	ﾎﾞﾙﾄ 8X 35 (7T)	1	1				
19	1	1E1161-42091	ｺﾝﾄﾛｰﾙﾜｲﾔｰ A	1	1				(1)
20	1	1E1161-42100	ｺﾝﾄﾛｰﾙﾜｲﾔｰ B	1	1				(1)
21	1	1N1566-42170	ﾋﾗ ﾘﾍﾞｯﾄ	4	4				
22	1	22137-080000	ｻﾞｶﾞﾈ(ﾐｶﾞｷ 8	8	8				
23	1	1N3513-42160	ﾇｹﾄﾒﾋﾟﾝ 8	8	8				
24	1	1N1280-42110	ﾊﾝﾄﾞ ﾌﾞﾚｰｷ ﾚﾊﾞｰ	1	1				
25	1	1E1161-58230	ﾁｭｳｼｬ ﾌﾞﾚｰｷ ﾚﾊﾞｰ ﾌﾞﾗｹｯﾄ	1	1				
26	1	26367-080002	ﾂﾊﾞﾂｷﾅｯﾄ 8	2	2				
27	1	1N3503-53020	ﾋﾂﾊﾟﾘﾊﾞﾈ 16.5X250	1	1				
28	1	1N1216-44010	ﾆｷﾞﾘ(ｸﾛ)	1	1				
29	1	1N1996-36180	ﾎﾞﾙﾄ 8X60(7T)	1	1				
30	1	24761-010000	ｸﾞﾘｽﾆﾂﾌﾟﾙ A-M6F	1	1			W	
		(A=010019) (B=010001)							
31	1	1E1161-42200	ｴﾚﾍﾞｰﾀｰﾎﾞﾀﾝ M8x45	1	1			R	
		(A=010136) (B=010005)							

備考

(1)見出No.19･20 主要消耗部品

※当パーツカタログは製品の改良等により予告なく部品変更することで
内容が一致しない場合がありますが、あらかじめご了承願います。

項目　7．操作レバー

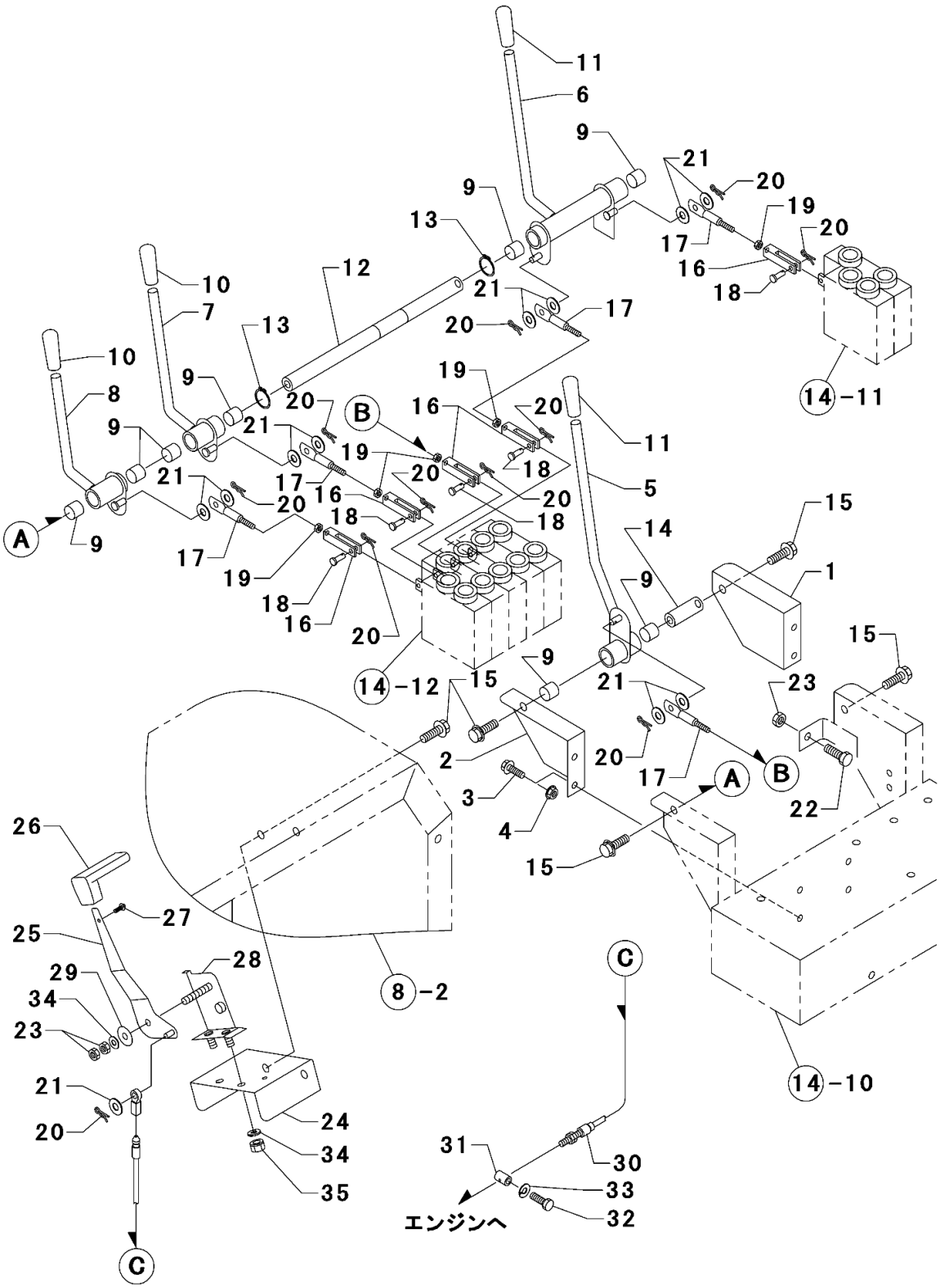
11
6
9
21
20
19
20
17
16
18
14-11
9
13
12
10
7
13
21
17
20
10
8
9
20
B
16
20
11
9
21
19
18
5
21
17
16
20
20
18
18
15
14
A
9
17
19
9
1
18
16
20
15
14-12
15
9
21
23
2
20
17
A
B
22
3
4
15
26
27
25
28
29
34
23
8-2
C
21
20
24
34
35
31
30
33
32
エンジンへ
14-10
C

7. 操作レバー

(A)=SS1700A
(B)=SW1700E
(C)=
(D)=

見出No.	レベル	部品番号	部品名称	(A)	(B)	(C)	(D)	I	備考
				……個数……					
1	1	1E1161-61090	ﾌﾞﾗｼﾀｲ ｼﾞﾖｳｹﾞ ﾚﾊﾞｰ ﾄﾘﾂｹﾌﾞﾗｹｯﾄ R	1	1				
2	1	1E1161-61110	ﾌﾞﾗｼﾀｲ ｼﾞﾖｳｹﾞ ﾚﾊﾞｰ ﾄﾘﾂｹﾌﾞﾗｹｯﾄ L	1	1				
3	1	26018-080204	ﾎﾞﾙﾄ(ﾋﾗｽｰﾊﾟ 8X 20	4	4				
4	1	26367-080002	ﾂﾊﾞﾂｷﾅｯﾄ 8	4	4				
5	1	1E1161-45010	ﾌﾞﾗｼﾀｲ ｼﾞﾖｳｹﾞ ﾚﾊﾞｰ	1	1				
6	1	1E1161-45000	ﾌﾞﾗｼ ｿｳﾌｳｷ ｶｲﾃﾝ ﾚﾊﾞｰ	1	1				
7	1	1E1161-45020	ﾆﾀﾞｲ ﾘﾌﾄ ﾚﾊﾞｰ	1	1				
8	1	1E1161-45030	ﾆﾀﾞｲ ﾄﾋﾞﾗ ｶｲﾍｲ ﾚﾊﾞｰ	1	1				
9	1	1E1161-45180	ﾄﾞﾗｲﾌﾞﾂｼｭ (K5B1515)	8	8				
10	1	1N1216-44010	ﾆｷﾞﾘ (ｸﾛ)	2	2				
11	1	1N3500-44000	ﾆｷﾞﾘ (ｱｶ)	2	2				
12	1	1E1161-45130	ｿｳｻﾚﾊﾞｰ ｼﾞｸ A	1	1				
13	1	22242-000150	ﾄﾒﾜC(ｼﾞｸ 15	2	2				
14	1	1E1161-45140	ｿｳｻﾚﾊﾞｰ ｼﾞｸ B	1	1				
15	1	26018-080202	ﾎﾞﾙﾄ(ﾋﾗｽｰﾊﾟ 8X 20	6	6				
16	1	1E1161-45160	ｸﾚﾋﾞｽ ｱｯｾﾝﾌﾞﾘ	5	5				
17	1	1E1161-45170	ﾁｮｳｾﾂﾈｼﾞ	5	5				
18	1	1E1161-45190	ｸﾚﾋﾞｽ ﾋﾟﾝ	5	5				
19	1	26717-050002	ﾅｯﾄ 5	5	5				
20	1	1N3569-42000	ﾇｹﾄﾒﾋﾟﾝ 6	11	11				
21	1	22137-060000	ｻﾞｶﾞﾈ(ﾐｶﾞｷ 6	11	11				
22	1	26117-080254	ﾎﾞﾙﾄ 8X 25	1	1				
23	1	26757-080002	ﾄﾒﾅｯﾄ 8	3	3				
24	1	1E1161-58250	ｱｸｾﾙﾚﾊﾞｰ ﾄﾘﾂｹﾌﾞﾗｹｯﾄ	1	1				
25	1	312100931	ｱｸｾﾙﾚﾊﾞｰ	1	1				
26	1	398180921	ﾊﾝﾄﾞ ｸﾞﾘｯﾌﾟ	1	1				
27	1	015140512	ｽｸﾘｭ	1	1				
28	1	312500502	ﾌﾞﾗｹｯﾄ ｱｸｾﾙ	1	1				
29	1	398212210	ｽﾌﾟﾘﾝｸﾞ D36ｲﾀ	1	1				
30	1	1E1161-51050	ﾜｲﾔASSY ｱｸｾﾙ	1	1				(1)
31	1	1E1160-12010	ｽﾛｯﾄﾙ ﾜｲﾔｰｴﾝﾄﾞ	1	1				
32	1	26117-060104	ﾎﾞﾙﾄ 6X 10	1	1				
33	1	22217-060000	ﾊﾞﾈｻﾞｶﾞﾈ 6	1	1				
34	1	22137-080000	ｻﾞｶﾞﾈ(ﾐｶﾞｷ 8	3	3				
35	1	26051-080002	ﾅｯﾄ(ﾊﾞﾈ 8	2	2				

備考

(1)見出No.30 主要消耗部品

※当パーツカタログは製品の改良等により予告なく部品変更することで内容が一致しない場合がありますが、あらかじめご了承願います。

項目　８．操作スタンド

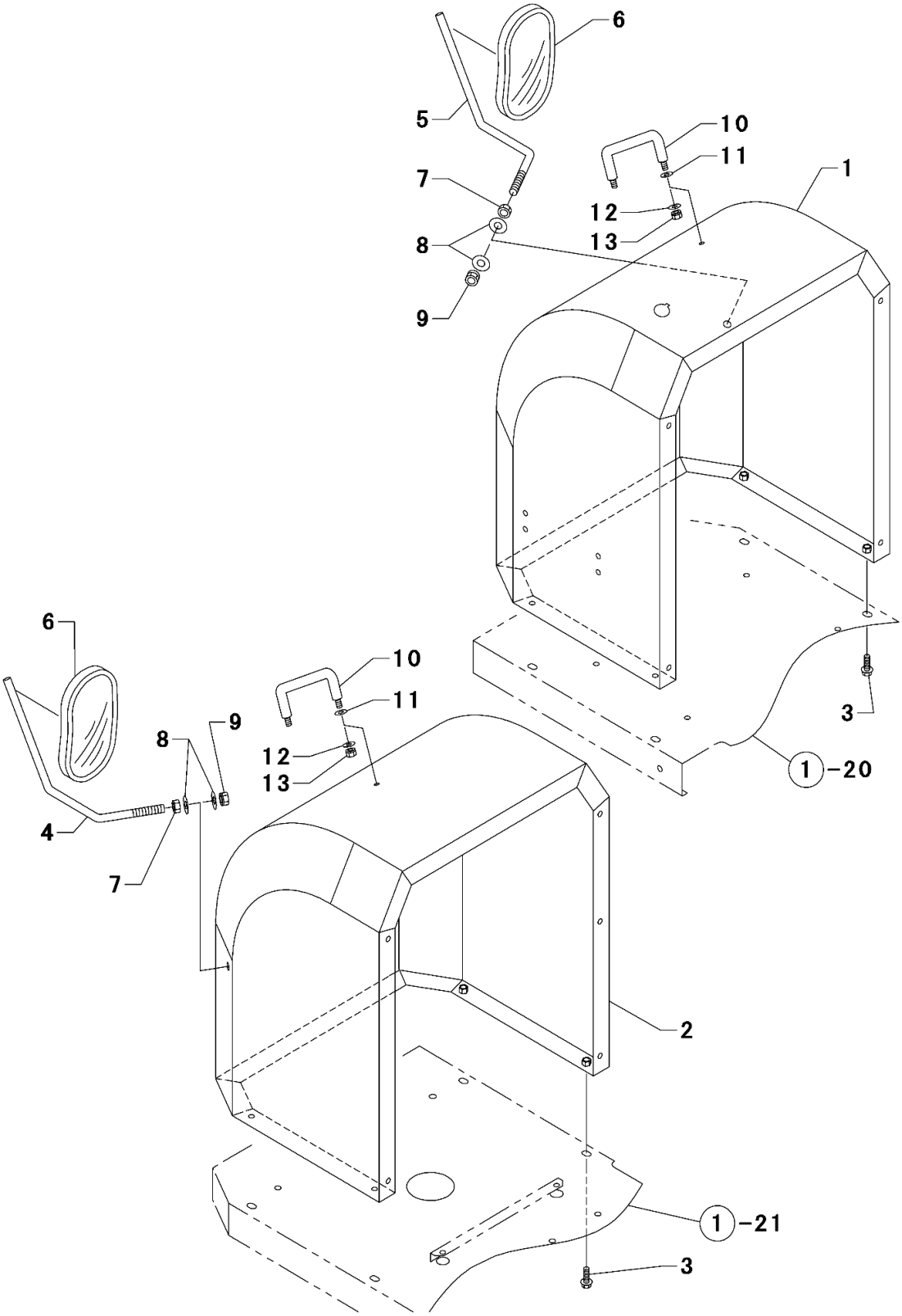

8. 操作スタンド

(A)=SS1700A
(B)=SW1700E
(C)=
(D)=

見出No.	レベル	部品番号	部品名称	(A)	(B)	(C)	(D)	I	備考
				……個数……					
1	1	1E1161-58000	ﾌﾛﾝﾄｶﾊﾞｰ R	1	−				
1－1	1	1E1161-58001	ﾌﾛﾝﾄｶﾊﾞｰ R	1	1			S	
		(A=010097) (B=010001)							
2	1	1E1161-58010	ﾌﾛﾝﾄｶﾊﾞｰ L	1	1				
3	1	26018-080202	ﾎﾞﾙﾄ(ﾋﾗｽｰﾊﾟ 8X 20	8	8				
4	1	1E1161-58270	ﾊﾞｯｸﾐﾗｰ ﾊﾞｰ A	1	1				
5	1	1E1161-58280	ﾊﾞｯｸﾐﾗｰ ﾊﾞｰ B	1	1				
6	1	7N3580-53000	ﾊﾞｯｸﾐﾗｰ	2	2				
7	1	26757-120002	ﾄﾒﾅｯﾄ 12	2	2				
8	1	22137-120000	ｻﾞｶﾞﾈ(ﾐｶﾞｷ 12	4	4				
9	1	26051-120002	ﾅｯﾄ(ﾊﾞﾈ 12	2	2				
10	1	398180671	ｸﾞﾘｯﾌﾟ	2	2				
11	1	1E1160-54120	ｺﾞﾑﾜｯｼｬｰ 8	4	4				
12	1	22137-080000	ｻﾞｶﾞﾈ(ﾐｶﾞｷ 8	4	4				
13	1	26051-080002	ﾅｯﾄ(ﾊﾞﾈ 8	4	4				

備考

※当パーツカタログは製品の改良等により予告なく部品変更することで
内容が一致しない場合がありますが、あらかじめご了承願います。

項目　９．エンジンカバー

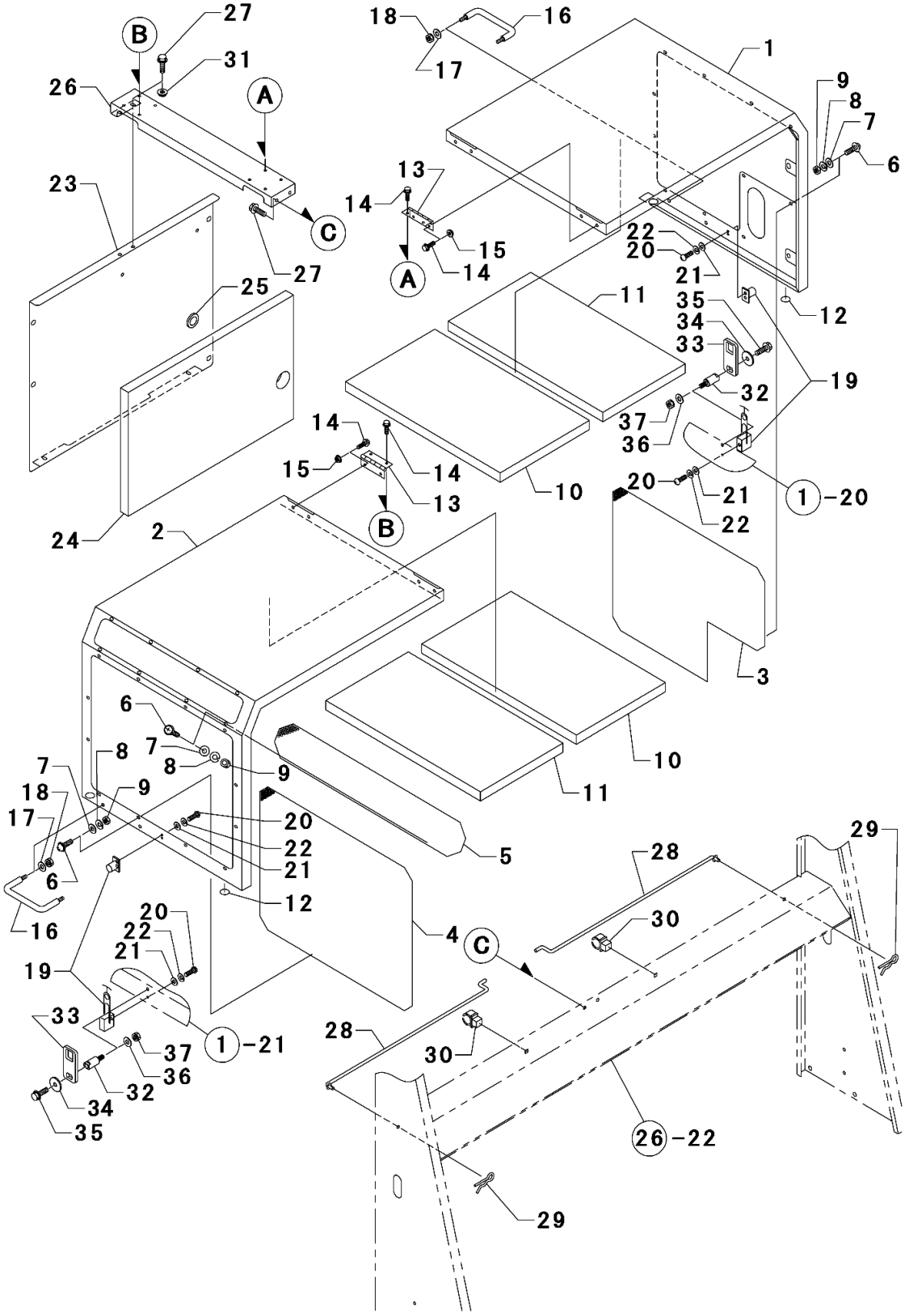
27
B
31
26
A
23
C
27
25
24
18
16
17
1
9
8
7
6
13
14
15
14
A
22
20
21
11
35
34
33
12
19
32
37
36
14
15
14
13
B
10
20
21
22
1-20
2
3
6
7
8
9
7
18
17
9
20
22
21
6
16
12
10
11
5
29
28
30
20
22
21
19
4
C
33
37
36
32
34
35
1-21
28
30
26-22
29

9. エンジンカバー

(A)=SS1700A
(B)=SW1700E
(C)=
(D)=

見出No.	レベル	部品番号	部品名称	……個数…… (A)	(B)	(C)	(D)	I	備考
1	1	1E1161-58100	ﾘｱｶﾊﾞｰ R	1	1				
2	1	1E1161-58110	ﾘｱｶﾊﾞｰ L	1	1				
3	1	1E1161-58170	ﾊﾟﾝﾁﾝｸﾞﾒﾀﾙ R	1	1				
4	1	1E1161-58180	ﾊﾟﾝﾁﾝｸﾞﾒﾀﾙ L1	1	1				
5	1	1E1161-58190	ﾊﾟﾝﾁﾝｸﾞﾒﾀﾙ L2	1	1				
6	1	1E1161-58360	ﾄﾗｽﾈｼﾞ 5X 12 (ｸﾛ	32	32				
7	1	22137-050000	ｻﾞｶﾞﾈ(ﾐｶﾞｷ 5	32	32				
8	1	22217-050000	ﾊﾞﾈｻﾞｶﾞﾈ 5	32	32				
9	1	26717-050002	ﾅｯﾄ 5	32	32				
10	1	1E1161-58320	ﾎﾞｳｵﾝ ｻﾞｲ A	2	2				
11	1	1E1161-58330	ﾎﾞｳｵﾝ ｻﾞｲ B	2	2				
12	1	1E1161-58370	ｱﾃｺﾞﾑ	4	4				
13	1	1E1161-58510	ﾁｮｳﾊﾞﾝ	4	4				
14	1	1N1291-58080	ﾎﾞﾙﾄ(ﾋﾗｽｰﾊﾟ 6X 16 ｸﾛ	16	16				
15	1	26367-060002	ﾂﾊﾞﾂｷﾅｯﾄ 6	8	8				
16	1	398180671	ｸﾞﾘｯﾌﾟ	2	2				
17	1	22137-080000	ｻﾞｶﾞﾈ(ﾐｶﾞｷ 8	5	5				
18	1	26051-080002	ﾅｯﾄ(ﾊﾞﾈ 8	4	4				
19	1	1E1161-58350	ﾌﾚｷｼﾌﾞﾙ ﾄﾞﾛｰﾗｯﾁ	2	2				
20	1	26557-050162	ﾅﾍﾞｺﾈｼﾞ(+ｱﾅ 5X 16	6	6				
21	1	22137-050000	ｻﾞｶﾞﾈ(ﾐｶﾞｷ 5	6	6				
22	1	22217-050000	ﾊﾞﾈｻﾞｶﾞﾈ 5	6	6				
23	1	1E1161-58200	ｾﾝﾀｰ ｶﾊﾞｰ	1	1				
24	1	1E1161-58340	ﾎﾞｳｵﾝｻﾞｲ C	1	1				
25	1	1N1185-53010	ｸﾞﾛﾒｯﾄ35	1	1				
26	1	1E1161-58210	ﾘｱ ﾌﾞﾗｹｯﾄ	1	1				
27	1	26018-080202	ﾎﾞﾙﾄ(ﾋﾗｽｰﾊﾟ 8X 20	4	4				
28	1	1E1161-58300	ｻｻｴ ﾎﾞｳ	2	2				
29	1	1N3513-42160	ﾇｹﾄﾒﾋﾟﾝ 8	2	2				
30	1	1N3580-53010	ﾛｯﾄﾞﾎﾙﾀﾞｰ 2D87	2	2				
31	1	26367-080002	ﾂﾊﾞﾂｷﾅｯﾄ 8	2	2				
32	1	1E1161-58720	ﾛｯﾄﾞ	-	2				
33	1	1E1161-58710	ｽﾄｯﾊﾟｰﾌﾟﾚｰﾄ	-	2				
34	1	1N1240-21040	ﾜｯｼｬｰ 7X25	-	2				
35	1	26018-060164	ﾎﾞﾙﾄ(ﾋﾗｽｰﾊﾟ 6X 16	-	2				
36	1	22137-060000	ｻﾞｶﾞﾈ(ﾐｶﾞｷ 6	-	2				
37	1	26051-060002	ﾅｯﾄ(ﾊﾞﾈ 6	-	2				

備考

※当パーツカタログは製品の改良等により予告なく部品変更することで
内容が一致しない場合がありますが、あらかじめご了承願います。

項目１０．座席

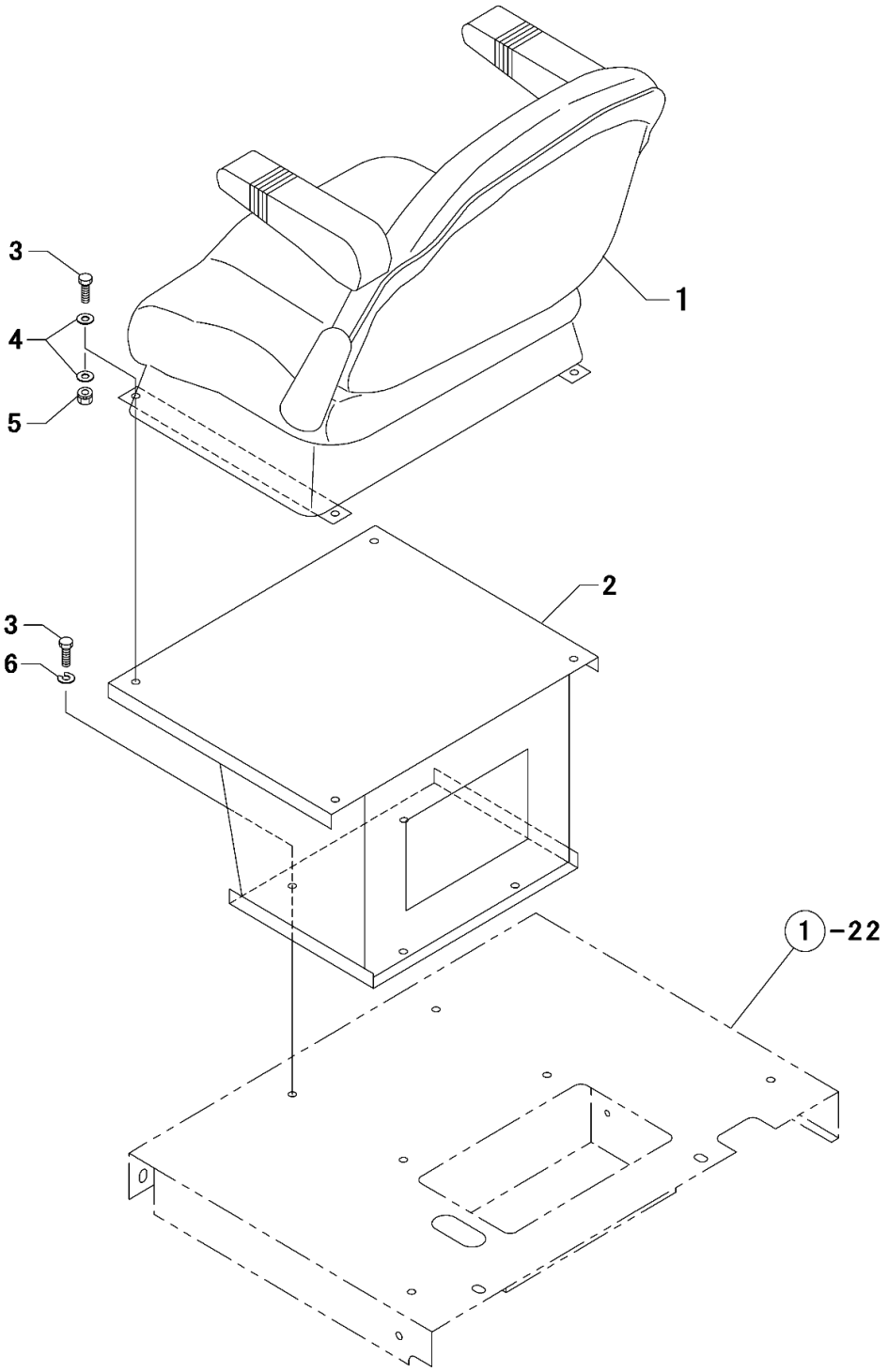

10. 座席

(A)=SS1700A
(B)=SW1700E
(C)=
(D)=

見出No.	レベル	部品番号	部品名称	……個数…… (A)	(B)	(C)	(D)	I	備考
1	1	355070411	シート ASSY	1	1				
2	1	1E1161-54190	シート トリツケブラケツト	1	1				
3	1	MG0001-37110	ボルト 10X 25(11T)	8	8				
4	1	22137-100000	ザガネ(ミガキ 10	8	8				
5	1	26051-100002	ナツト(バネ 10	4	4				
6	1	22217-100000	バネザガネ 10	4	4				

備考

※当パーツカタログは製品の改良等により予告なく部品変更することで
内容が一致しない場合がありますが、あらかじめご了承願います。

項目１１．電装品（１）

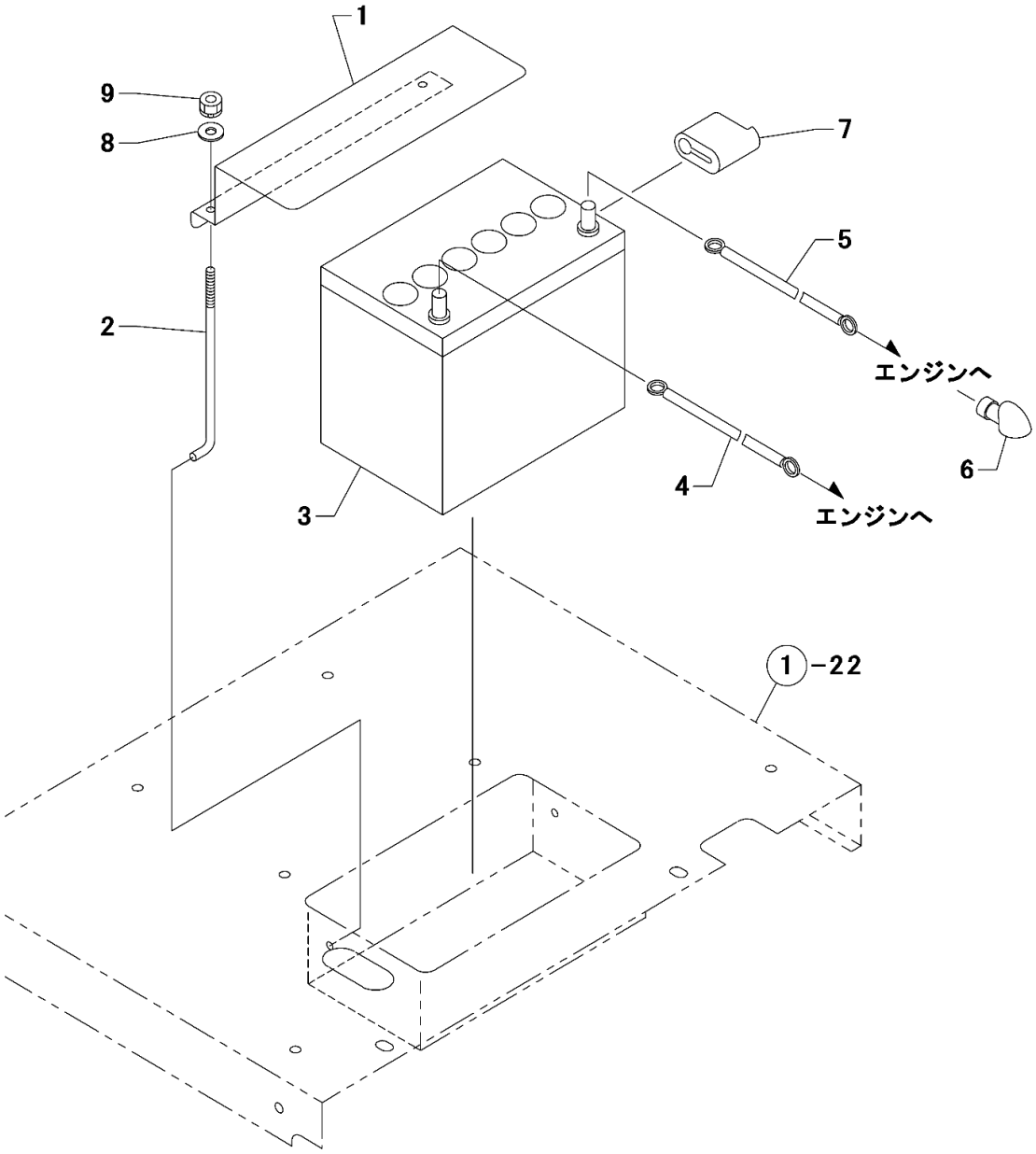

11. 電装品(1)

(A)=SS1700A
(B)=SW1700E
(C)=
(D)=

見出No.	レベル	部品番号	部品名称	(A)	(B)	(C)	(D)	I	備考
				……個数……					
1	1	1E1161-32060	ﾊﾞｯﾃﾘｰ ｵｻｴ	1	1				
2	1	1N1140-51230	ﾊﾞｯﾃﾘｰ ｵｻｴ ﾎﾞﾙﾄ	2	2				
3	1	7E1160-52020	ﾊﾞｯﾃﾘｰ 55B24L	1	1				(1)
4	1	1N1220-51001	ｷｬﾌﾟﾀｲﾔ ｺｰﾄﾞ	1	1				
5	1	1N1300-51001	ｷｬﾌﾟﾀｲﾔ ｺｰﾄﾞ A	1	1				
6	1	1N1301-51000	ｷｬﾌﾟﾀｲﾔ ｷｬｯﾌﾟ S	1	1				
7	1	1N1301-51030	ｷｬﾌﾟﾀｲﾔ ｷｬｯﾌﾟ(ｶｸ	1	1				
8	1	22137-060000	ｻﾞｶﾞﾈ(ﾐｶﾞｷ 6	2	2				
9	1	26051-060002	ﾅｯﾄ(ﾊﾞﾈ 6	2	2				

備考

(1)見出No.3 主要消耗部品

※当パーツカタログは製品の改良等により予告なく部品変更することで
内容が一致しない場合がありますが、あらかじめご了承願います。

項目１２．電装品（２）

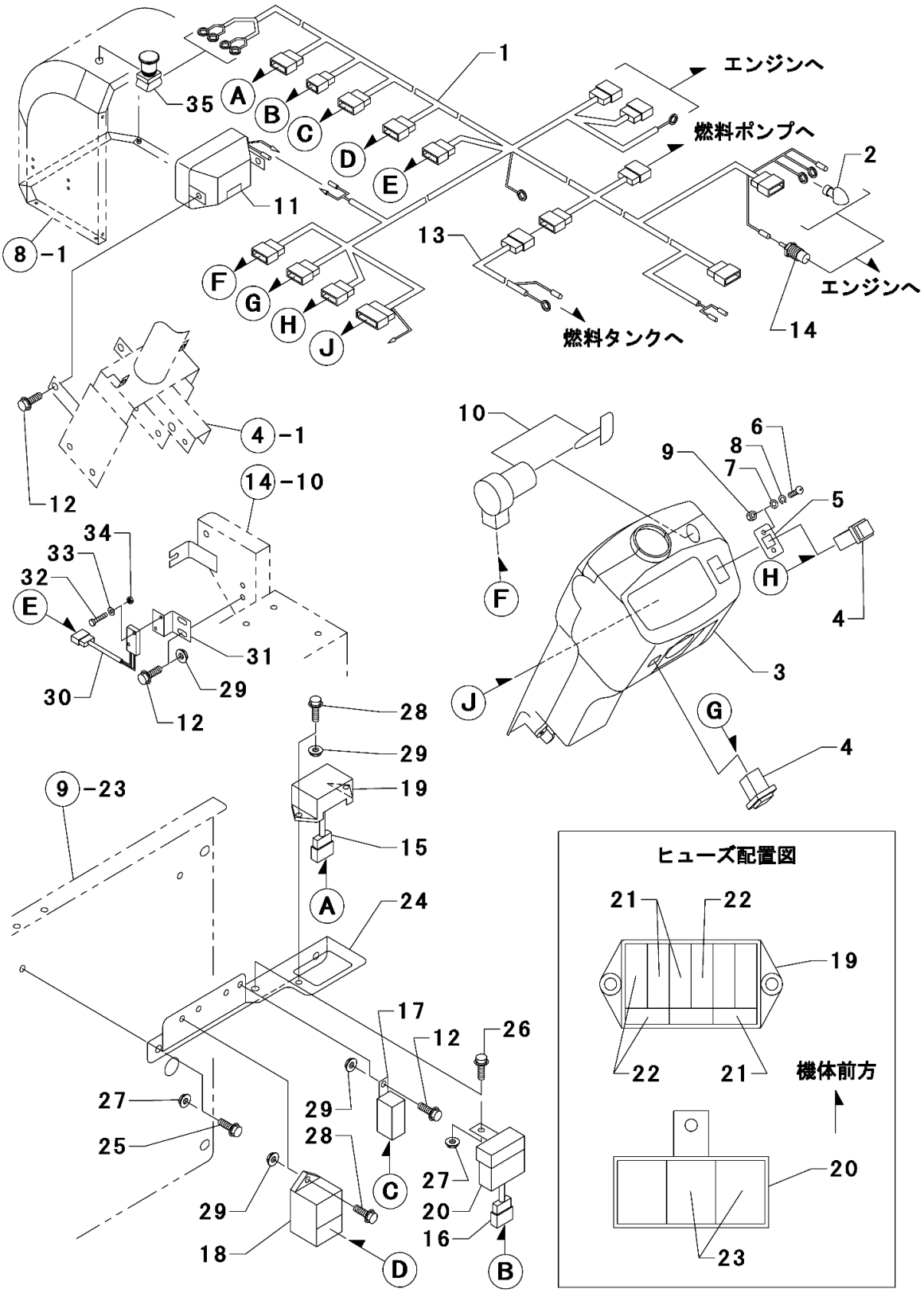

12. 電装品(2)

(A)=SS1700A
(B)=SW1700E
(C)=
(D)=

見出No.	レベル	部品番号	部品名称	(A)	(B)	(C)	(D)	I	備考
				……個数……					
1	1	1E1161-51002	ﾒｰﾝ ｺｰﾄﾞ	1	-				
1 - 1	1	1E1161-51003	ﾒｰﾝ ｺｰﾄﾞ	1	1			S	
		(A=010097) (B=010001)							
2	1	1N1301-51000	ｷｬﾌﾟﾀｲﾔ ｷｬｯﾌﾟ S	1	1				
3	1	385041001	ﾒｰﾀ ASSY MC	1	1				
4	1	385201810	ｽｲｯﾁｼﾄﾞｳ ｲﾘｷﾘ	2	2				
5	1	385953550	ﾌﾞﾗｹｯﾄ	1	1				
6	1	26557-040122	ﾅﾍﾞｺﾈｼﾞ(+ｱﾅ 4X 12	2	2				
7	1	22137-040000	ｻﾞｶﾞﾈ(ﾐｶﾞｷ 4	2	2				
8	1	22217-040000	ﾊﾞﾈｻﾞｶﾞﾈ 4	2	2				
9	1	26717-040002	ﾅｯﾄ 4	2	2				
10	1	385202110	ｽｲｯﾁ ASSY ｽﾀｰﾀ	1	1				
11	1	385101910	ﾗﾝﾌﾟ ASSY	1	1				
12	1	26018-060164	ﾎﾞﾙﾄ(ﾋﾗｽｰﾊﾟ 6X 16	5	5				
13	1	1E1160-51071	ﾈﾝﾘｮｳ ｺｰﾄﾞ	1	1				
14	1	385720011	ｾﾝｻｰ:ｻｰﾓﾒｰﾀ	1	1				
15	1	1E1161-51020	5A,10Aﾋｭｰｽﾞﾊｰﾈｽ	1	1				
16	1	1E1160-51051	40Aﾋｭｰｽﾞﾊｰﾈｽ	1	1				
17	1	1N1305-52000	ﾘﾚｰ ACA12335	1	1				
18	1	385870301	ｺﾝﾄﾛｰﾗ ﾀｲﾏｰ	1	1				
19	1	1E1160-52020	ﾋｭｰｽﾞﾎﾞｯｸｽ 6P	1	1				
20	1	1E1160-52030	ﾋｭｰｽﾞﾎﾞｯｸｽ 3P	1	1				
21	1	1E1160-52040	ﾋｭｰｽﾞ 5A	3	3				
22	1	1E1160-52050	ﾋｭｰｽﾞ 10A	3	3				
23	1	1E1160-52060	ﾋｭｰｽﾞ 40A	2	2				
24	1	1E1160-31090	ﾘﾚｰ ﾋｭｰｽﾞ ﾄﾘﾂｹｻﾞｲ	1	1				
25	1	26018-080202	ﾎﾞﾙﾄ(ﾋﾗｽｰﾊﾟ 8X 20	2	2				
26	1	26018-080204	ﾎﾞﾙﾄ(ﾋﾗｽｰﾊﾟ 8X 20	1	1				
27	1	26367-080002	ﾂﾊﾞﾂｷﾅｯﾄ 8	3	3				
28	1	26018-060204	ﾎﾞﾙﾄ(ﾋﾗｽｰﾊﾟ 6X20	3	3				
29	1	26367-060002	ﾂﾊﾞﾂｷﾅｯﾄ 6	6	6				
30	1	1N3545-51000	ﾏｲｸﾛｽｲｯﾁ Bｾｯﾃﾝ	1	1				
31	1	1E1161-42080	ｽｲｯﾁﾌﾞﾗｹｯﾄ B	1	1				
32	1	1N3514-23520	ﾎﾞﾙﾄ(ﾋﾗｽｰﾊﾟ 3X 20 ｸﾛ	2	2				
33	1	1N3514-23490	ｻﾞｶﾞﾈ(ﾐｶﾞｷ 3 ｸﾛ	2	2				
34	1	26717-030002	ﾅｯﾄ 3	2	2				
35	1	1E1161-52000	ｺﾏﾝﾄﾞｽｲｯﾁ	1	1			W	
		(A=010097) (B=010001)							

備考

※当パーツカタログは製品の改良等により予告なく部品変更することで
内容が一致しない場合がありますが、あらかじめご了承願います。

項目１３．電装品（３）

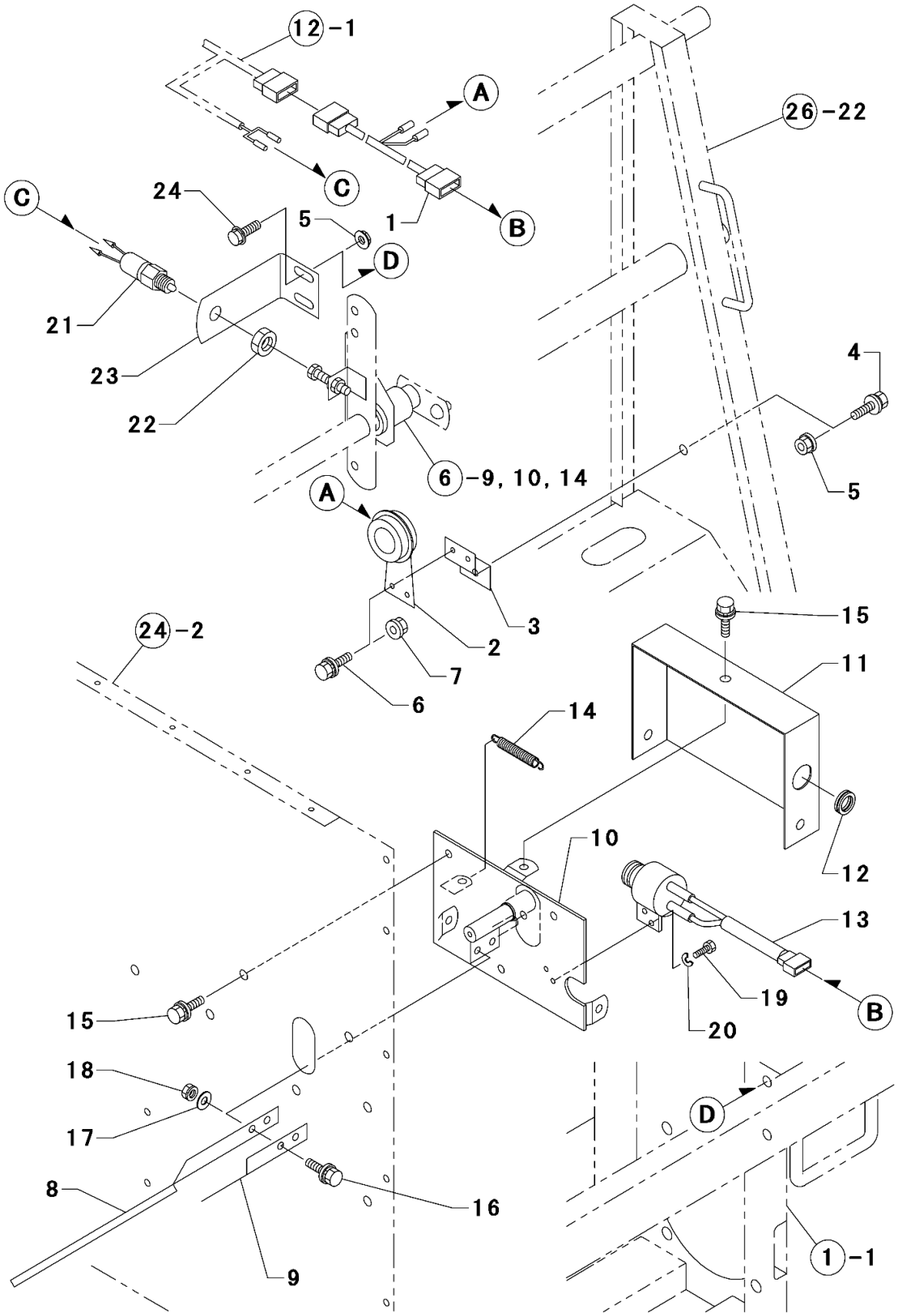
12-1
A
26-22
C
24
5
1
B
C
D
21
23
22
4
6-9, 10, 14
5
A
3
2
15
24-2
7
11
6
14
10
12
13
19
B
15
20
18
D
17
8
16
1-1
9

13. 電装品(3)

(A)=SS1700A
(B)=SW1700E
(C)=
(D)=

見出No.	レベル	部品番号	部品名称	(A)	(B)	(C)	(D)	I	備考
				……個数……					
1	1	1E1161-51010	ﾌﾞｻﾞｰ ｺｰﾄﾞ	1	1				
2	1	1N3680-52000	ﾎｰﾝ	1	1				
3	1	1E1104-31910	ﾌﾞｻﾞｰ ﾌﾞﾗｹｯﾄ	1	1				
4	1	26018-080204	ﾎﾞﾙﾄ(ﾋﾗｽｰﾊﾟ 8X 20	1	1				
5	1	26367-080002	ﾂﾊﾞﾂｷﾅｯﾄ 8	3	3				
6	1	26018-060164	ﾎﾞﾙﾄ(ﾋﾗｽｰﾊﾟ 6X 16	2	2				
7	1	26367-060002	ﾂﾊﾞﾂｷﾅｯﾄ 6	2	2				
8	1	1E1160-64341	ﾌﾞｻﾞｰ ｲﾀ	1	1				
9	1	1E1160-64350	ﾌﾞｻﾞｰｲﾀ ﾎｷｮｳｻﾞｲ	1	1				
10	1	1E1104-64540	ｽｲｯﾁ ﾄﾘｯｹｻﾞｲ	1	1				
11	1	1E1104-64640	ｽｲｯﾁ ｶﾊﾞｰ	1	1				
12	1	1N1185-53010	ｸﾞﾛﾒｯﾄ35	1	1				
13	1	1N1223-52000	ﾌﾟｯｼｭ ｽｲｯﾁ	1	1				
14	1	1N1190-45000	ﾋｯﾊﾟﾘﾊﾞﾈ 11X72.5	1	1				
15	1	26018-080164	ﾎﾞﾙﾄ(ﾋﾗｽｰﾊﾟ 8X 16	6	6				
16	1	26018-060204	ﾎﾞﾙﾄ(ﾋﾗｽｰﾊﾟ 6X 20	2	2				
17	1	22137-060000	ｻﾞｶﾞﾈ(ﾐｶﾞｷ 6	2	2				
18	1	26051-060002	ﾅｯﾄ(ﾊﾞﾈ 6	2	2				
19	1	26117-050104	ﾎﾞﾙﾄ 5X 10	2	2				
20	1	22217-050000	ﾊﾞﾈｻﾞｶﾞﾈ 5	2	2				
21	1	1N3590-51080	ﾊﾞｯｸﾗﾝﾌﾟ ｽｲｯﾁ	1	1				
22	1	26777-140002	ﾄﾒﾅｯﾄ(ﾎｿ 14	1	1				
23	1	1E1161-45150	ｽｲｯﾁ ﾌﾞﾗｹｯﾄ A	1	1				
24	1	26018-080254	ﾎﾞﾙﾄ(ﾋﾗｽｰﾊﾟ 8X 25	2	2				

備考

※当パーツカタログは製品の改良等により予告なく部品変更することで
内容が一致しない場合がありますが、あらかじめご了承願います。

項目１４．オイルタンク

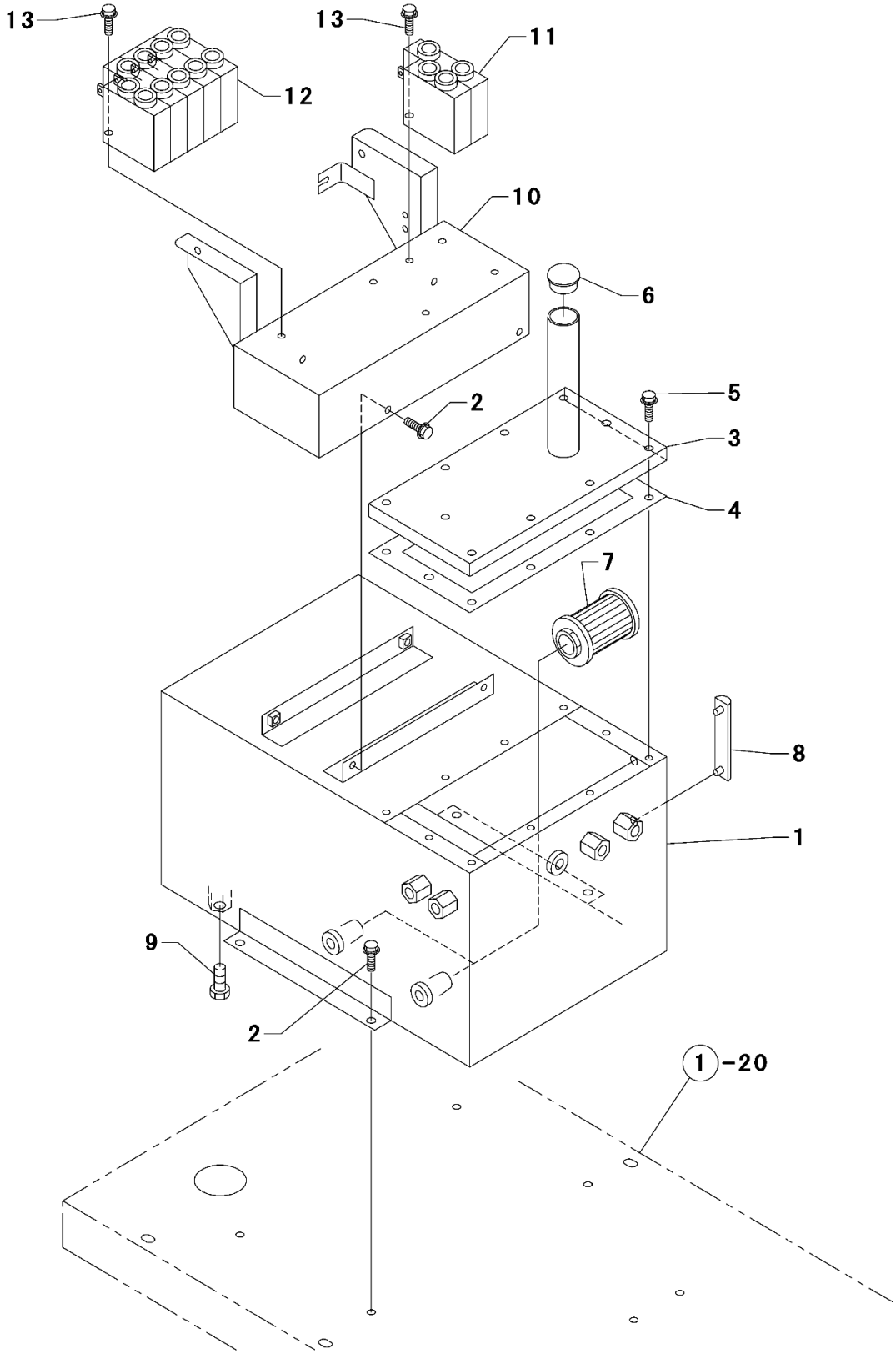

14. オイルタンク

(A)=SS1700A
(B)=SW1700E
(C)=
(D)=

見出No.	レベル	部品番号	部品名称	(A)	(B)	(C)	(D)	I	備考
				……個数……					
1	1	1E1161-61000	ｵｲﾙ ﾀﾝｸ	1	1				
2	1	26018-080202	ﾎﾞﾙﾄ(ﾋﾗｽｰﾊﾟ 8X 20	8	8				
3	1	1E1160-62051	ｵｲﾙ ﾀﾝｸ ﾌﾀ	1	1				
4	1	1E1160-62080	ｵｲﾙ ﾀﾝｸ ﾊﾟｯｷﾝ	1	1				
5	1	26018-080204	ﾎﾞﾙﾄ(ﾋﾗｽｰﾊﾟ 8X 20	10	10				
6	1	1E1161-61500	ｵｲﾙ ｷｬｯﾌﾟ(KRM-AD30)	1	1				
7	1	1E1104-61050	ｻｸｼｮﾝ ﾌｨﾙﾀｰ	2	2				
8	1	1E1104-61060	ｵｲﾙｹﾞｰｼﾞ(LR-76)	1	1				
9	1	1E1104-61350	ﾂｷﾞﾃ(2082-06)	1	1				
10	1	1E1161-61040	ﾊﾞﾙﾌﾞ ﾀﾞｲ	1	1				
11	1	1E1160-61040	ﾊﾞﾙﾌﾞ(SV3-1189)	1	1				
12	1	1E1160-61050	ﾊﾞﾙﾌﾞ(SV3-4200)	1	1				
13	1	26018-080254	ﾎﾞﾙﾄ(ﾋﾗｽｰﾊﾟ 8X 25	6	6				

備考

※当パーツカタログは製品の改良等により予告なく部品変更することで
内容が一致しない場合がありますが、あらかじめご了承願います。

項目１５．油圧部品（１）

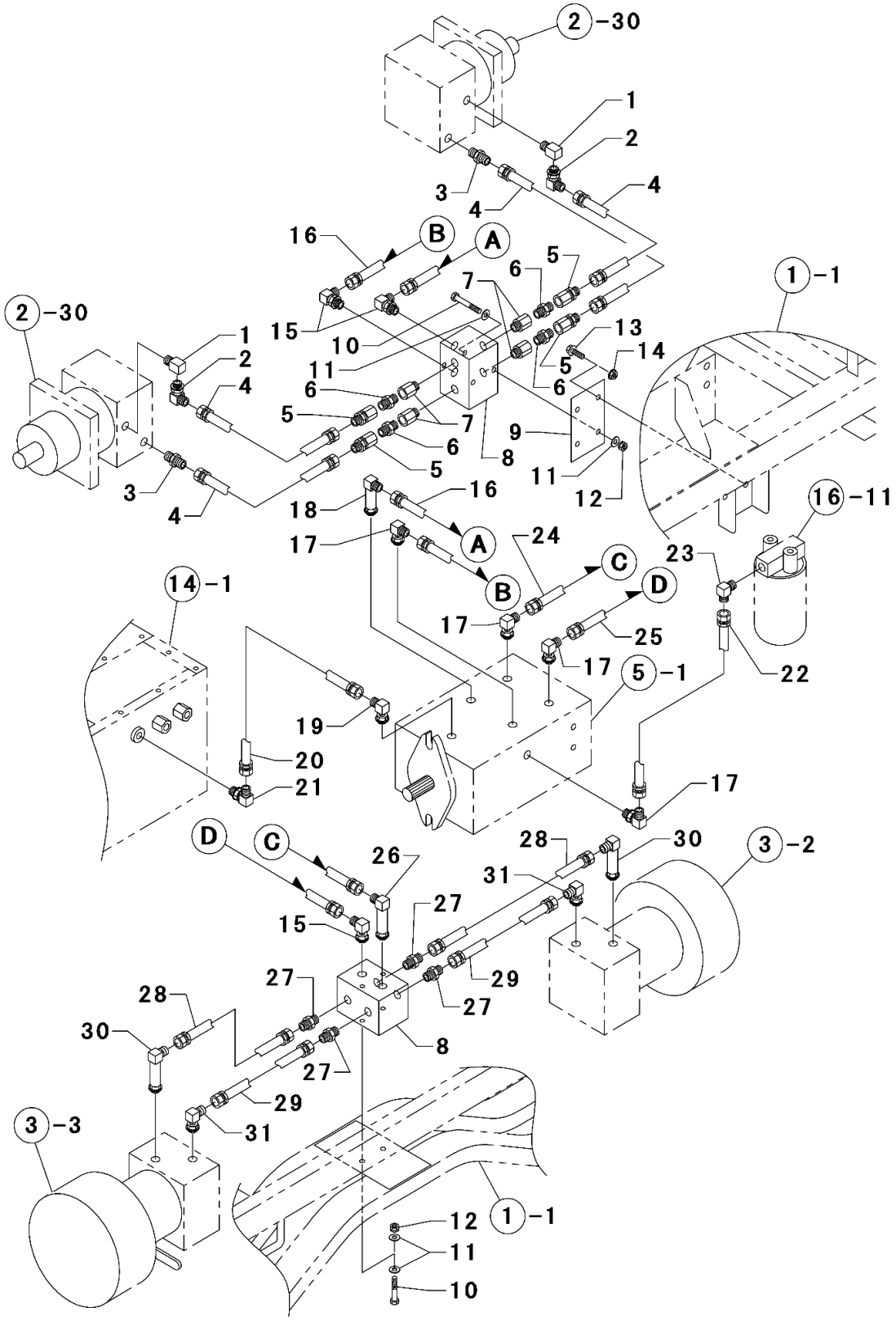
2-30
1
2
3
4
4
16
B
A
5
6
7
1-1
2-30
1
2
4
15
10
11
13
14
5
6
6
5
7
6
5
9
8
11
12
3
4
18
16
16-11
17
A
24
23
C
B
D
14-1
17
25
17
5-1
22
19
20
21
17
D
C
26
28
30
3-2
31
27
15
29
27
28
27
30
8
27
29
31
3-3
12
1-1
11
10

15. 油圧部品(1)

(A)=SS1700A
(B)=SW1700E
(C)=
(D)=

見出No.	レベル	部品番号	部品名称	……個数…… (A)	(B)	(C)	(D)	I	備考
1	1	1E1161-61230	ﾂｷﾞﾃ(1125-08)	2	2				
2	1	1E1106-61200	ﾂｷﾞﾃ(1034-08-06)	2	2				
3	1	1E1104-61300	ﾂｷﾞﾃ(1067-08-06)	2	2				
4	1	1E1160-61380	ﾕｱﾂﾎｰｽ(WP350-3/8-700)	4	4				
5	1	1E1104-61290	ﾂｷﾞﾃ(SK14-06)	4	4				
6	1	1E1104-61330	ﾂｷﾞﾃ(2083-06)	4	4				
7	1	1E1161-61240	ﾂｷﾞﾃ(1068-06)	4	4				
8	1	1E1104-61040	ﾌﾞﾛｯｸ C	2	2				
9	1	1E1161-31480	ﾌﾟﾚｰﾄ	1	1				
10	1	1E1160-61570	ﾎﾞﾙﾄ 8X 90	4	4				
11	1	22137-080000	ｻﾞｶﾞﾈ(ﾐｶﾞｷ 8	8	8				
12	1	26051-080002	ﾅｯﾄ(ﾊﾞﾈ 8	4	4				
13	1	26018-080202	ﾎﾞﾙﾄ(ﾋﾗｽｰﾊﾟ 8X 20	2	2				
14	1	26367-080002	ﾂﾊﾞﾂｷﾅｯﾄ 8	2	2				
15	1	1E1104-61260	ﾂｷﾞﾃ(1071-08)	3	3				
16	1	1E1161-61430	ﾕｱﾂﾎｰｽ(NWP350-1/2)	2	2				
17	1	1E1104-61120	ﾂｷﾞﾃ(1069-10-08)	4	4				
18	1	1E1160-61460	ﾂｷﾞﾃ(1069-10-08-78A)	1	1				
19	1	1E1160-61550	ﾂｷﾞﾃ(1069-08)	1	1				
20	1	1E1160-61100	ﾕｱﾂﾎｰｽ(WP35-1/2-600)	1	1				
21	1	1E1104-61080	ﾂｷﾞﾃ(1034-08)	1	1				
22	1	1E1161-61280	ﾕｱﾂﾎｰｽ(NWP35 1/2)	1	1				
23	1	1E1106-61190	ﾂｷﾞﾃ(1034-12-08)	1	1				
24	1	1E1160-61330	ﾕｱﾂﾎｰｽ(WP350-1/2-2200)	1	1				
25	1	1E1160-61340	ﾕｱﾂﾎｰｽ(WP350-1/2-2100)	1	1				
26	1	1E1104-61270	ﾂｷﾞﾃ(1071-08-78A)	1	1				
27	1	1E1161-61210	ﾂｷﾞﾃ(1067-06)	4	4				
28	1	1E1161-61440	ﾕｱﾂﾎｰｽ(NWP350-3/8)	2	2				
29	1	1E1161-61450	ﾕｱﾂﾎｰｽ(NWP350-3/8)	2	2				
30	1	1E1161-61220	ﾂｷﾞﾃ(1071-08-06-78A)	2	2				
31	1	1E1104-61100	ﾂｷﾞﾃ(1071-08-06)	2	2				

備考

※当パーツカタログは製品の改良等により予告なく部品変更することで
内容が一致しない場合がありますが、あらかじめご了承願います。

項目１６．油圧部品（２）

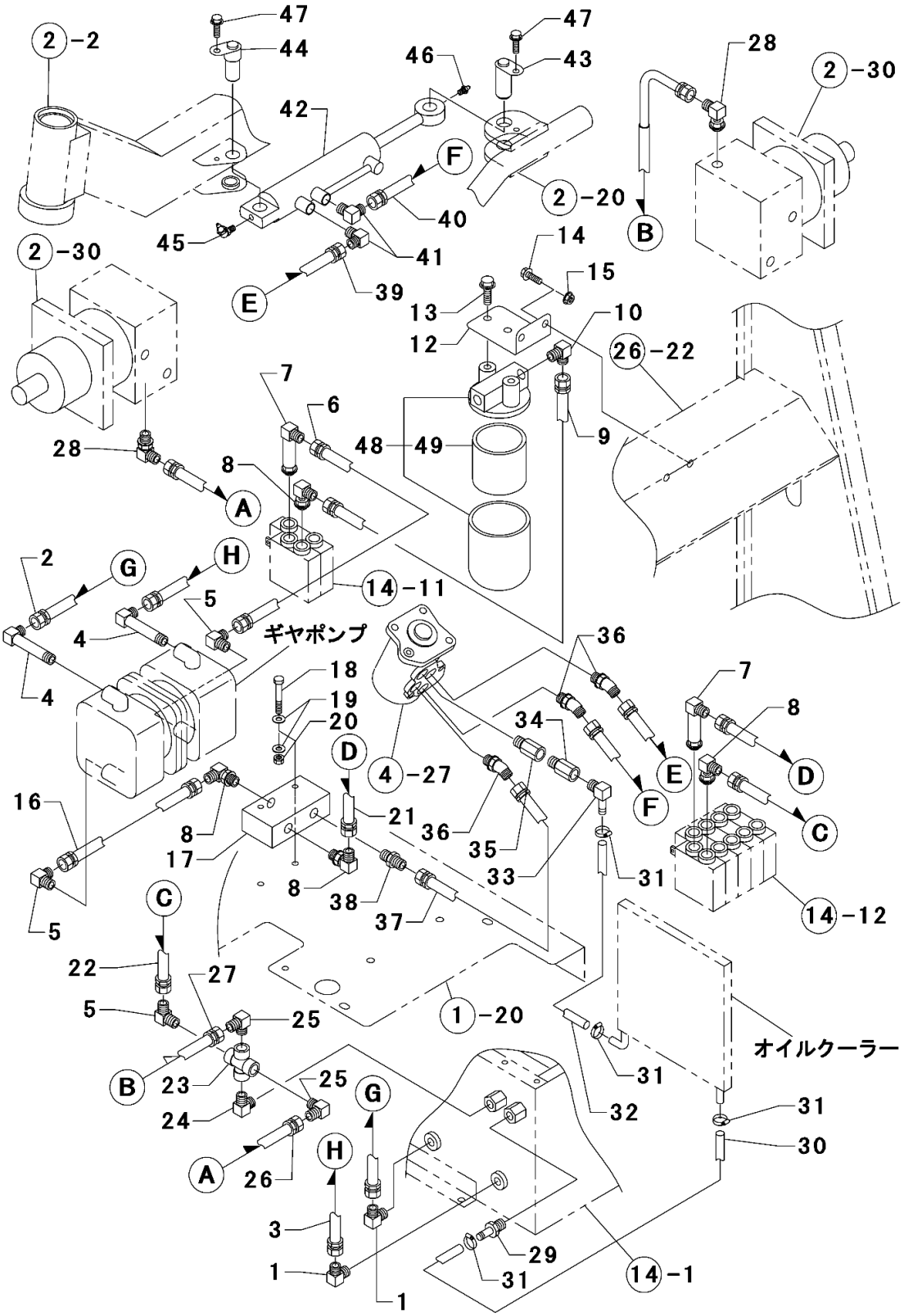
47
44
2-2
46
47
43
28
2-30
42
F
2-20
40
B
45
41
14
2-30
15
E
39
13
10
12
26-22
7
6
9
28
48
49
8
A
2
G
H
14-11
5
4
ギヤポンプ
36
18
7
19
8
20
34
D
4-27
E
D
F
16
21
36
C
8
35
17
33
31
8
38
14-12
C
37
5
22
27
5
25
1-20
オイルクーラー
31
B
23
25
G
32
31
24
30
A
26
H
3
29
1
31
14-1
1

16. 油圧部品(2)

(A)=SS1700A
(B)=SW1700E
(C)=
(D)=

見出No.	レベル	部品番号	部品名称	……個数…… (A)	(B)	(C)	(D)	I	備考
1	1	1E1104-61080	ﾂｷﾞﾃ(1034-08)	2	2				
2	1	1E1160-61080	ﾕｱﾂﾎｰｽ(WP35-1/2-950)	1	1				
3	1	1E1161-61270	ﾕｱﾂﾎｰｽ(NWP35-1/2)	1	1				
4	1	1E1160-61510	ﾂｷﾞﾃ(9034-06-08)	2	2				
5	1	1E1104-61160	ﾂｷﾞﾃ(1034-06)	3	3				
6	1	1E1160-61170	ﾕｱﾂﾎｰｽ(WP140-3/8-1200)	1	1				
7	1	1E1104-61130	ﾂｷﾞﾃ(1071-06-74A)	2	2				
8	1	1E1104-61110	ﾂｷﾞﾃ(1071-06)	4	4				
9	1	1E1161-61290	ﾕｱﾂﾎｰｽ(NWP35-3/8)	1	1				
10	1	1E1160-61430	ﾂｷﾞﾃ(1034-12-06)	1	1				
11									
12	1	1E1161-32050	ﾌｲﾙﾀｰ ﾀﾞｲ	1	1				
13	1	26018-100254	ﾎﾞﾙﾄ(ﾋﾗｽｰﾊﾟ 10X 25	2	2				
14	1	26018-080204	ﾎﾞﾙﾄ(ﾋﾗｽｰﾊﾟ 8X 20	2	2				
15	1	26367-080002	ﾂﾊﾞﾂｷﾅｯﾄ 8	2	2				
16	1	1E1106-61290	ﾕｱﾂﾎｰｽ(WP140-1000)	1	1				
17	1	7E1104-61020	ﾌﾞﾝﾘﾕｳﾍﾞﾝ(07681)	1	1				
18	1	26116-080552	ﾎﾞﾙﾄ 8X 55(7T)	2	2				
19	1	22137-080000	ｻﾞｶﾞﾈ(ﾐｶﾞｷ 8	4	4				
20	1	26051-080002	ﾅｯﾄ(ﾊﾞﾈ 8	2	2				
21	1	1E1160-61190	ﾕｱﾂﾎｰｽ(WP140-3/8-800)	1	1				
22	1	1E1161-61300	ﾕｱﾂﾎｰｽ(NWP35-3/8)	1	1				
23	1	1E1160-61730	ﾂｷﾞﾃ(2080-06)	1	1				
24	1	1E1160-61720	ﾂｷﾞﾃ(2086-06)	1	1				
25	1	1E1160-61740	ﾂｷﾞﾃ(1034-06-04)	2	2				
26	1	1E1160-61700	ﾄﾞﾚﾝ ﾎｰｽ R	1	1				
27	1	1E1160-61710	ﾄﾞﾚﾝ ﾎｰｽ L	1	1				
28	1	1E1160-61470	ﾂｷﾞﾃ(1071-04)	2	2				
29	1	1E1160-61400	ﾂｷﾞﾃ(3001-3/8X12	1	1				
30	1	1E1160-61150	MID OIL 12 L1300	1	1				
31	1	1E1160-61560	ﾎｰｽﾊﾞﾝﾄﾞ FS-20	4	4				
32	1	1E1161-61261	MIDｵｲﾙﾎｰｽ ﾖﾋﾞ12	1	1				
33	1	1E1160-61410	ﾂｷﾞﾃ(3003-3/8X12)	1	1				
34	1	1E1161-61250	ﾂｷﾞﾃ(2040-06)	1	1				
35	1	1E1161-61240	ﾂｷﾞﾃ(1068-06)	1	1				
36	1	1E1160-61500	ﾂｷﾞﾃ(1072-06-04)	3	3				
37	1	1E1161-61401	ﾕｱﾂﾎｰｽ(NWP140-1/4)	1	1				
38	1	1E1104-61210	ﾂｷﾞﾃ(1067-06-04)	1	1				
39	1	1E1161-61411	ﾕｱﾂﾎｰｽ(NWP140-1/4)	1	1				
40	1	1E1161-61421	ﾕｱﾂﾎｰｽ(NWP140-1/4)	1	1				

備考

※当パーツカタログは製品の改良等により予告なく部品変更することで
内容が一致しない場合がありますが、あらかじめご了承願います。

項目１６．油圧部品（２）

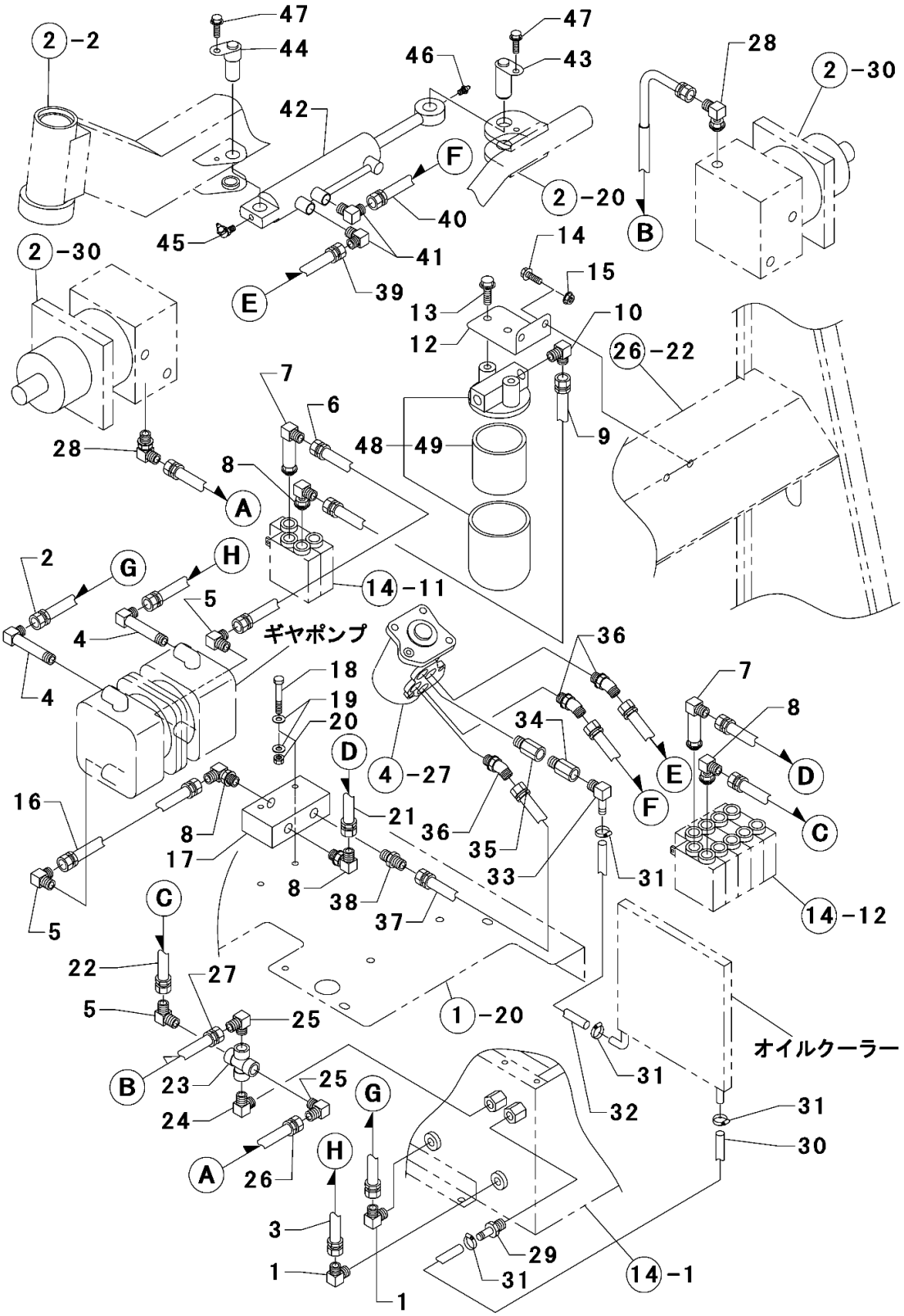
47
44
2-2
46
47
43
28
2-30
42
F
2-20
40
B
45
41
14
2-30
15
E
39
13
10
12
26-22
7
6
9
28
48
49
8
A
2
G
H
14-11
5
4
ギヤポンプ
36
18
7
19
8
20
34
D
4-27
E
D
F
16
21
36
C
8
35
17
33
31
8
38
14-12
C
37
5
22
27
5
25
1-20
オイルクーラー
31
B
23
25
G
32
31
24
30
A
26
H
3
29
1
31
14-1
1

16. 油圧部品(2)

(A)=SS1700A
(B)=SW1700E
(C)=
(D)=

見出No.	レベル	部品番号	部品名称	(A)	(B)	(C)	(D)	I	備考
				……個数……					
41	1	1E1104-61190	ﾂｷﾞﾃ(1034-04)	2	2				
42	1	344952700	ｽﾃｱﾘﾝｸﾞ ｼﾘﾝﾀﾞ	1	1				
43	1	1E1161-33210	ｼﾘﾝﾀﾞｰ ﾛｯﾄﾞ ﾋﾟﾝ	1	1				
44	1	1E1161-33240	ｼﾘﾝﾀﾞｰ ﾍｯﾄﾞ ﾋﾟﾝ	1	1				
45	1	24764-040000	ｸﾞﾘｽﾆｯﾌﾟﾙ B-PT1/8	1	1				
46	1	24764-020000	ｸﾞﾘｽﾆｯﾌﾟﾙ A-PT1/8	1	1				
47	1	26018-080164	ﾎﾞﾙﾄ(ﾋﾗｽｰﾊﾟ 8X 16	2	2				
48	1	7E1106-61030	ﾌｲﾙﾀｰ(CF-06-10)	1	1				(1)
49	2	1E1106-61450	ﾌｲﾙﾀｰ ｴﾚﾒﾝﾄ	1	1				

備考

(1)見出No.48 主要消耗部品

※当パーツカタログは製品の改良等により予告なく部品変更することで
内容が一致しない場合がありますが、あらかじめご了承願います。

項目１７．油圧部品（３）

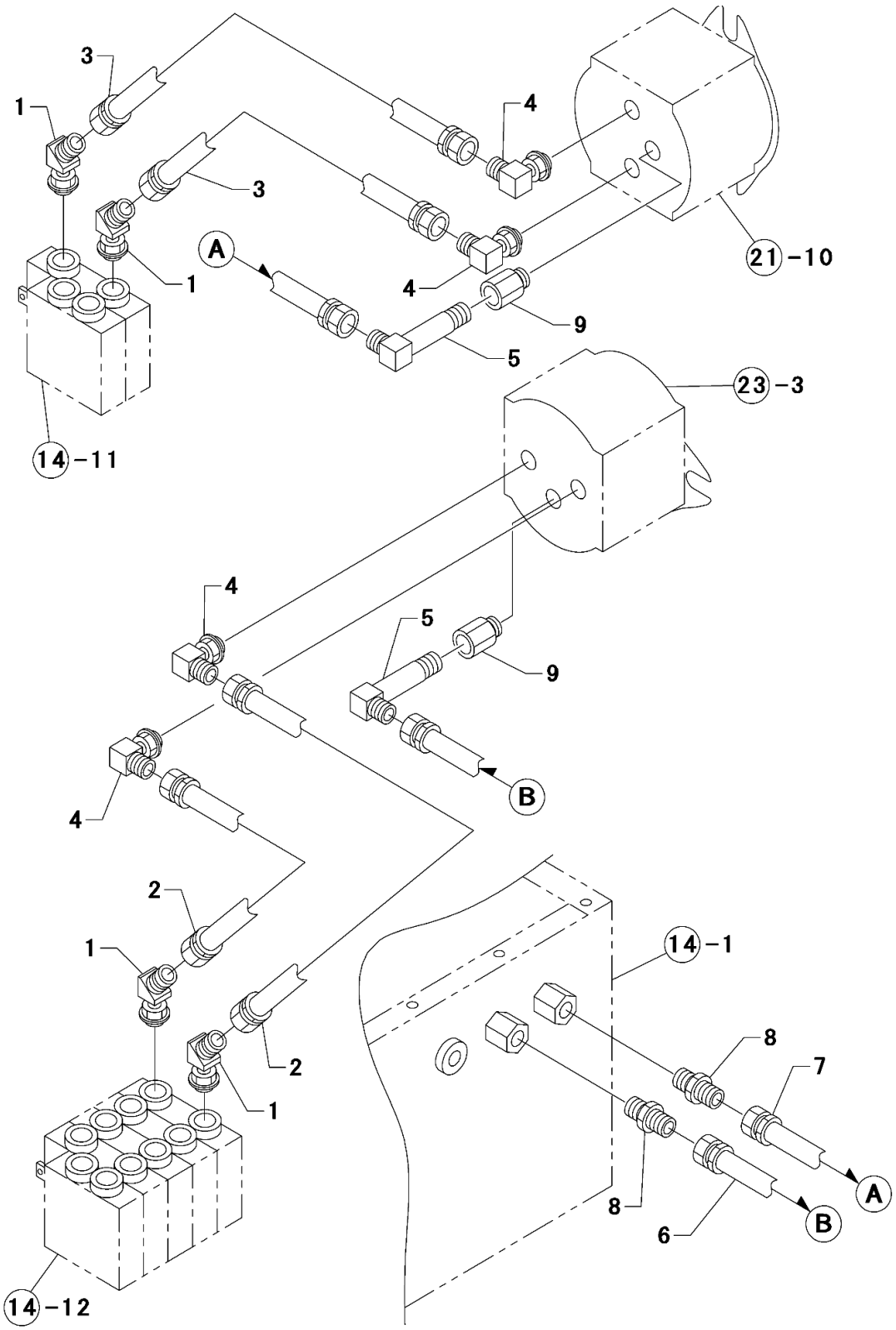

17. 油圧部品(3)

(A)=SS1700A
(B)=SW1700E
(C)=
(D)=

見出No.	レベル	部品番号	部品名称	……個数…… (A)	(B)	(C)	(D)	I	備考
1	1	1E1160-61490	ﾂｷﾞﾃ(1072-06)	4	4				
2	1	1E1161-61330	ﾕｱﾂﾎｰｽ(NWP140-3/8)	2	2				
3	1	1E1161-61340	ﾕｱﾂﾎｰｽ(NWP140-3/8)	2	2				
4	1	1E1104-61100	ﾂｷﾞﾃ(1071-08-06)	4	4				
5	1	1E1104-61200	ﾂｷﾞﾃ(9034-04)	2	2				
6	1	1E1161-61310	ﾕｱﾂﾎｰｽ(NWP35-1/4)	1	1				
7	1	1E1161-61320	ﾕｱﾂﾎｰｽ(NWP35-1/4)	1	1				
8	1	1E1160-61520	ﾂｷﾞﾃ(1009-06-04)	2	2				
9	1	1E1161-68700	ﾂｷﾞﾃ(2040-04)	2	2			W	
		(A=010025)(B=010001)							

備考

※当パーツカタログは製品の改良等により予告なく部品変更することで
内容が一致しない場合がありますが、あらかじめご了承願います。

項目１８．油圧部品（４）

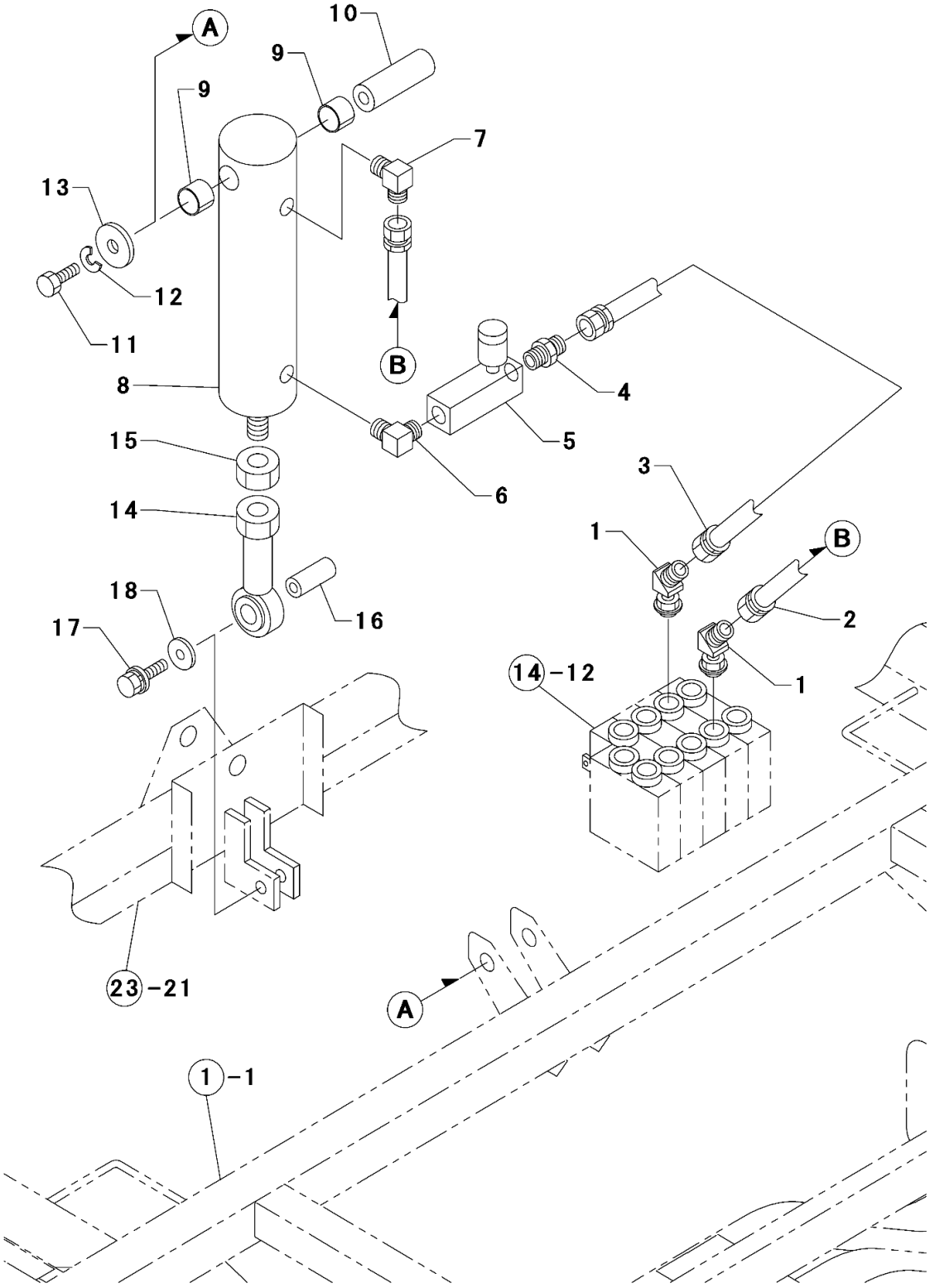

18. 油圧部品(4)

(A)=SS1700A
(B)=SW1700E
(C)=
(D)=

見出No.	レベル	部品番号	部品名称	……個数…… (A)	(B)	(C)	(D)	I	備考
1	1	1E1160-61500	ﾂｷﾞﾃ(1072-06-04)	2	2				
2	1	1E1161-61350	ﾕｱﾂﾎｰｽ(NWP140-1/4)	1	1				
3	1	1E1161-61370	ﾕｱﾂﾎｰｽ(NWP140-1/4)	1	1				
4	1	1E1160-61750	ﾂｷﾞﾃ(1009-04)	1	1				
5	1	1E1161-61200	ｽﾛｯﾄﾙ ﾁｪｯｸ ﾊﾞﾙﾌﾞ	1	1				
6	1	1N1995-61100	ｵｽ90° ｴﾙﾎﾞ	1	1				
7	1	1E1104-61190	ﾂｷﾞﾃ(1034-04)	1	1				
8	1	1E1104-61010	ｼﾘﾝﾀﾞｰ 35X16X100	1	1				
9	1	1E1103-31250	Mﾗｲﾅｰ(R-BM2220	2	2				
10	1	1E1160-31770	ｼﾞｸ	1	1				
11	1	MG0001-37110	ﾎﾞﾙﾄ 10X 25(11T)	2	2				
12	1	22217-100000	ﾊﾞﾈｻﾞｶﾞﾈ 10	2	2				
13	1	1N1550-41330	ﾜｯｼｬｰ 4.5X11X35	2	2				
14	1	1N1416-71000	ﾛｯﾄﾞｴﾝﾄﾞ(PHS16)	1	1				
15	1	26757-160002	ﾄﾒﾅｯﾄ 16	1	1				
16	1	1E1104-31930	ｼﾞｸ	1	1				
17	1	26018-080202	ﾎﾞﾙﾄ(ﾋﾗｽｰﾊﾟ 8X 20	2	2				
18	1	1N1185-42120	ﾜｯｼｬｰ 9X25X3.2	2	2				

備考

※当パーツカタログは製品の改良等により予告なく部品変更することで
内容が一致しない場合がありますが、あらかじめご了承願います。

項目１９．油圧部品（５）

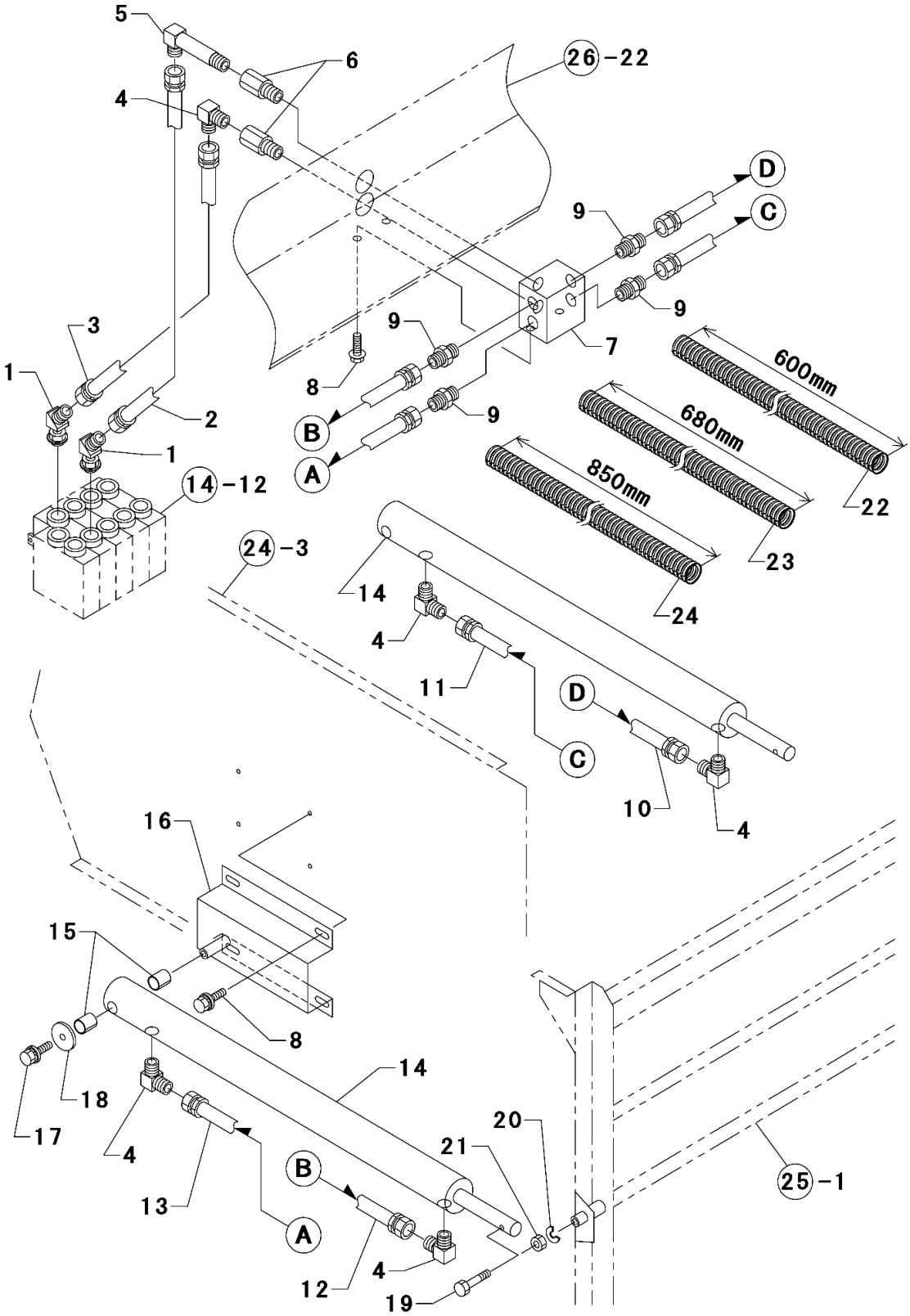
5
6
26-22
4
D
C
9
9
3
9
7
1
8
600mm
2
9
680mm
B
1
A
850mm
14-12
22
24-3
23
14
24
4
11
D
C
10
4
16
15
8
14
18
17
20
21
4
B
25-1
13
A
4
12
19

19. 油圧部品(5)

(A)=SS1700A
(B)=SW1700E
(C)=
(D)=

見出No.	レベル	部品番号	部品名称	……個数…… (A)	(B)	(C)	(D)	I	備考
1	1	1E1160-61500	ﾂｷﾞﾃ(1072-06-04)	2	2				
2	1	1E1161-61380	ﾕｱﾂﾎｰｽ(NWP140-1/4)	1	1				
3	1	1E1161-61390	ﾕｱﾂﾎｰｽ(NWP140-1/4)	1	1				
4	1	1E1104-61190	ﾂｷﾞﾃ(1034-04)	5	5				
5	1	1E1104-61200	ﾂｷﾞﾃ(9034-04)	1	1				
6	1	1E1160-61440	ﾂｷﾞﾃ(1068-04)	2	2				
7	1	1E1106-61020	ﾌﾞﾛｯｸ B	1	1				
8	1	26018-080204	ﾎﾞﾙﾄ(ﾋﾗｽｰﾊﾟ 8X 20	10	10				
9	1	1E1104-61180	ﾂｷﾞﾃ(1067-04)	4	4				
10	1	1E1160-61210	ﾕｱﾂﾎｰｽ(WP140-1/4-4000)	1	1				
11	1	1E1160-61220	ﾕｱﾂﾎｰｽ(WP140-1/4-3900)	1	1				
12	1	1E1160-61230	ﾕｱﾂﾎｰｽ(WP140-1/4-3200)	1	1				
13	1	1E1160-61240	ﾕｱﾂﾎｰｽ(WP140-1/4-3100)	1	1				
14	1	1E1160-61010	ｼﾘﾝﾀﾞｰ 18X30X450ST	2	2				
15	1	1N1286-41430	Mﾗｲﾅｰ(LFB1620)	4	4				
16	1	1E1160-64300	ﾆﾀﾞｲ ｼﾘﾝﾀﾞｰ ｳｹ	2	2				
17	1	26018-080202	ﾎﾞﾙﾄ(ﾋﾗｽｰﾊﾟ 8X 20	2	2				
18	1	1N1185-42120	ﾜｯｼｬｰ 9X25X3.2	2	2				
19	1	1N3521-68080	ﾎﾞﾙﾄ 10X 50(11T)	2	2				
20	1	22217-100000	ﾊﾞﾈｻﾞｶﾞﾈ 10	2	2				
21	1	26757-100002	ﾄﾒﾅｯﾄ 10	2	2				
22	1	1N1996-62000	ｺﾙｹﾞｰﾄﾁｭｰﾌﾞ 600	4	4				(1)
23	1	1N3520-14060	ｺﾙｹﾞｰﾄﾁｭｰﾌﾞ 680	4	4				(1)
24	1	1E1188-51110	ｺﾙｹﾞｰﾄﾁｭｰﾌﾞ 850	4	4				(1)

備考

(1)見出No.22・23・24のｺﾙｹﾞｰﾄﾁｭｰﾌﾞは見出しNo.10・11・12・13のﾕｱﾂﾎｰｽに取付け

※当パーツカタログは製品の改良等により予告なく部品変更することで
内容が一致しない場合がありますが、あらかじめご了承願います。

項目２０．油圧部品（６）

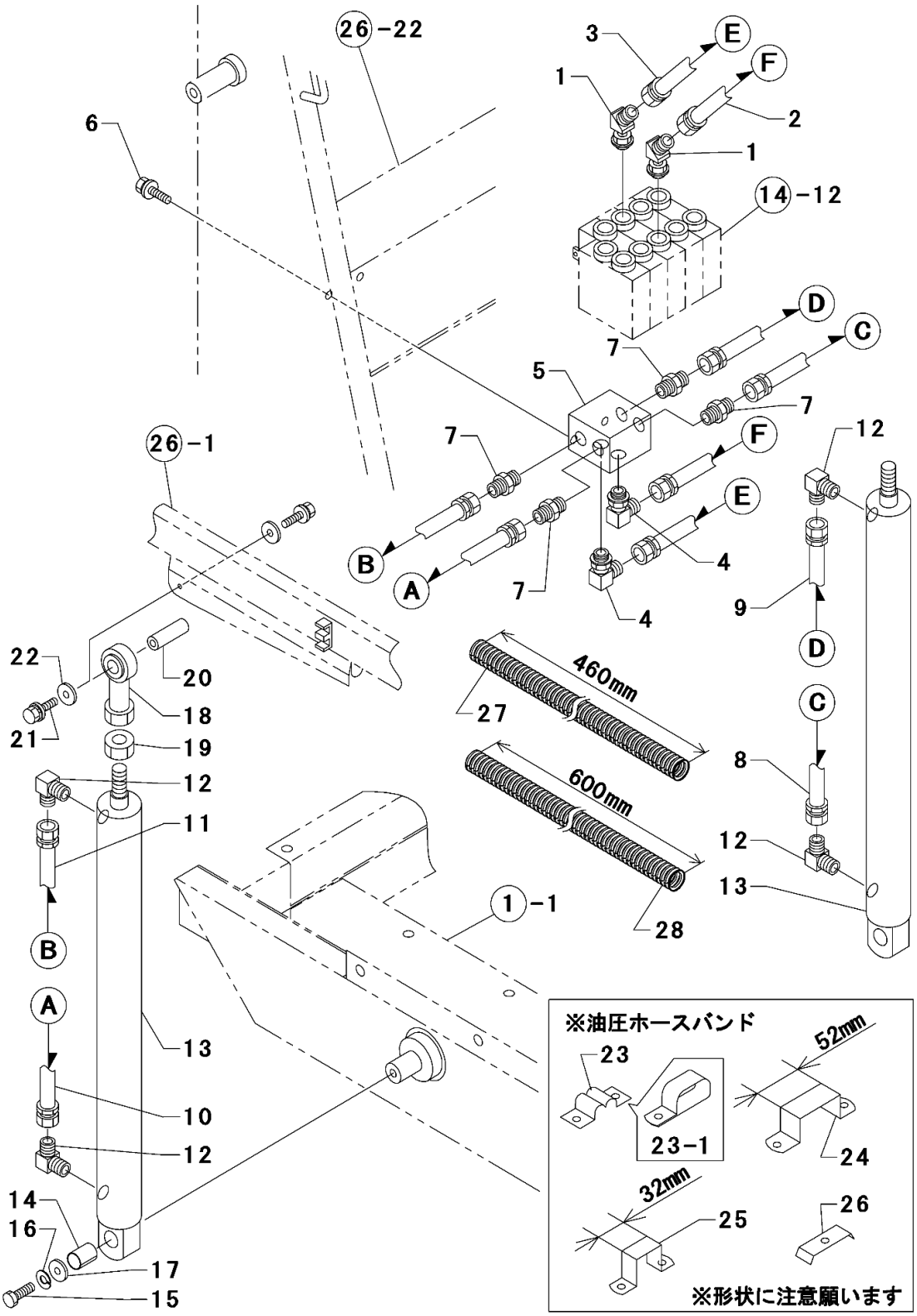
26-22
3
E
F
1
2
1
6
14-12
D
C
7
5
7
26-1
7
F
12
E
B
A
4
7
4
9
D
22
20
460mm
27
C
18
21
19
8
12
600mm
11
12
13
1-1
28
B
A
13
※油圧ホースバンド
52mm
23
23-1
10
24
12
32mm
14
25
26
16
17
15
※形状に注意願います

20. 油圧部品(6)

(A)=SS1700A
(B)=SW1700E
(C)=
(D)=

見出No.	レベル	部品番号	部品名称	(A)	(B)	(C)	(D)	I	備考
				……個数……					
1	1	1E1160-61500	ﾂｷﾞﾃ(1072-06-04)	2	2				
2	1	1E1161-61350	ﾕｱﾂﾎｰｽ(NWP140-1/4)	1	1				
3	1	1E1161-61360	ﾕｱﾂﾎｰｽ(NWP140-1/4)	1	1				
4	1	1E1160-61470	ﾂｷﾞﾃ(1071-04)	2	2				
5	1	1E1106-61020	ﾌﾞﾛｯｸ B	1	1				
6	1	26018-080204	ﾎﾞﾙﾄ(ﾋﾗｽｰﾊﾟ 8X 20	2	2				
7	1	1E1104-61180	ﾂｷﾞﾃ(1067-04)	4	4				
8	1	1E1106-61330	ﾕｱﾂﾎｰｽ(WP140-1950)	1	1				
9	1	1E1160-61270	ﾕｱﾂﾎｰｽ(WP140-1/4-1850)	1	1				
10	1	1E1160-61300	ﾕｱﾂﾎｰｽ(WP140-1/4-700)	1	1				
11	1	1E1160-61320	ﾕｱﾂﾎｰｽ(WP140-1/4-600)	1	1				
12	1	1E1104-61190	ﾂｷﾞﾃ(1034-04)	4	4				
13	1	1E1101-61070	ｼﾘﾝﾀﾞｰ 440ST	2	2				
14	1	1E1102-41090	ﾍﾞｱﾘﾝｸﾞ ﾌﾞｯｼｭ 2025	2	2				
15	1	MG0001-37110	ﾎﾞﾙﾄ 10X 25(11T)	2	2				
16	1	22217-100000	ﾊﾞﾈｻﾞｶﾞﾈ 10	2	2				
17	1	1N1550-41330	ﾜｯｼｬｰ 4.5X11X35	2	2				
18	1	1N1416-71000	ﾛｯﾄﾞｴﾝﾄﾞ(PHS16)	2	2				
19	1	26757-160002	ﾄﾒﾅｯﾄ 16	2	2				
20	1	1E1104-68730	ｼﾞｸ	2	2				
21	1	26018-080202	ﾎﾞﾙﾄ(ﾋﾗｽｰﾊﾟ 8X 20	4	4				
22	1	1N1185-42120	ﾜｯｼｬｰ 9X25X3.2	4	4				
23	1	1N1526-61040	ﾕｱﾂﾎｰｽ ﾊﾞﾝﾄﾞ	2	-				
23 - 1	1	1N1232-61030	ﾕｱﾂﾎｰｽ ﾊﾞﾝﾄﾞ WE12	2	2			R	
		(A=010097)(B=010001)							
24	1	1E1160-32070	ﾎｰｽﾊﾞﾝﾄﾞ A	2	2				
25	1	1E1160-32090	ﾎｰｽﾊﾞﾝﾄﾞ C	4	4				
26	1	1E1160-32100	ﾎｰｽﾊﾞﾝﾄﾞ D	1	1				
27	1	1N3680-14120	ｺﾙｹﾞｰﾄﾁｭｰﾌﾞ 460	2	2				(1)
28	1	1N1996-62000	ｺﾙｹﾞｰﾄﾁｭｰﾌﾞ 600	2	2				(2)

備考

(1)見出No.27のｺﾙｹﾞｰﾄﾁｭｰﾌﾞは見出しNo.9・11のﾕｱﾂﾎｰｽに取付け
(2)見出No.28のｺﾙｹﾞｰﾄﾁｭｰﾌﾞは見出しNo.8・10のﾕｱﾂﾎｰｽに取付け

※当パーツカタログは製品の改良等により予告なく部品変更することで
内容が一致しない場合がありますが、あらかじめご了承願います。

項目２１．送風機

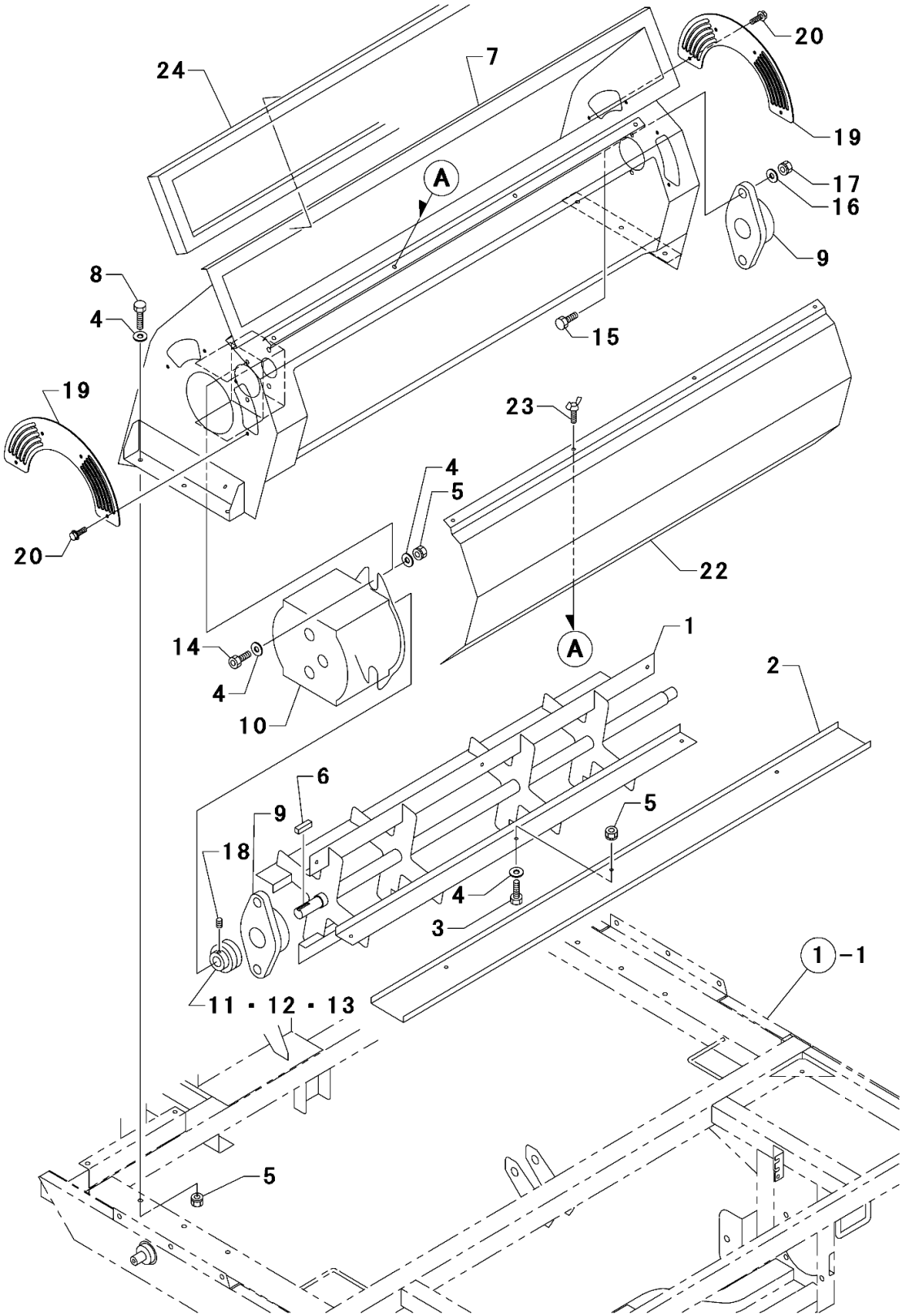
24
7
20
19
A
17
16
9
8
4
15
19
23
4
5
20
22
14
A
1
4
2
10
6
9
5
18
4
3
1-1
11・12・13
5

21. 送風機

(A)=SS1700A
(B)=SW1700E
(C)=
(D)=

見出No.	レベル	部品番号	部品名称	……個数…… (A)	(B)	(C)	(D)	I	備考
1	1	1E1160-68200	ｿｳﾌｳｷ ｼﾞｸ	1	1				
2	1	1E1160-68240	ｿｳﾌｳｷ ﾊﾈ	4	4				
3	1	MG0001-37110	ﾎﾞﾙﾄ 10X 25 (11T)	12	12				
4	1	22137-100000	ｻﾞｶﾞﾈ(ﾐｶﾞｷ 10	22	22				
5	1	26051-100002	ﾅｯﾄ(ﾊﾞﾈ 10	20	20				
6	1	22550-070250	ｷｰ 7X25	1	1				
7	1	1E1161-68420	ｿｳﾌｳｷ ｹｰｽ	1	1				
8	1	1N1286-47100	ﾎﾞﾙﾄ 10X 30 (11T)	6	6				
9	1	1E1100-71280	ﾋﾟﾛｰﾌﾞﾛｯｸ (UCFL205)	2	2				
10	1	1E1160-61060	ｷﾞﾔﾓｰﾀｰ (MB5)	1	1				
11	1	1E1160-68460	ｶｯﾌﾟﾘﾝｸﾞ E67-A	1	1				
12	1	1E1160-68470	ｶｯﾌﾟﾘﾝｸﾞ E67-B	1	1				
13	1	1E1160-68480	ｶｯﾌﾟﾘﾝｸﾞ ｺﾞﾑ C	1	1				
14	1	1E1111-35100	ﾛｯｶｸｱﾅﾂｷﾎﾞﾙﾄ 10X 30	2	2				
15	1	1E1107-61280	ﾎﾞﾙﾄ 12X 35 (11T)	4	4				
16	1	22137-120000	ｻﾞｶﾞﾈ(ﾐｶﾞｷ 12	4	4				
17	1	26051-120002	ﾅｯﾄ(ﾊﾞﾈ 12	4	4				
18	1	26979-080102	6ｶｸｱﾅﾄﾒﾈｼﾞ 8X10	2	2				
19	1	1E1161-58700	ｻｲﾄﾞｶﾊﾞｰ	2	2			W	
		(A=010097) (B=010001)							
20	1	26018-060124	ﾎﾞﾙﾄ(ﾋﾗｽｰﾊﾟ 6X 12	8	8			W	
		(A=010097) (B=010001)							
21									
22	1	1E1160-68351	ｿｳﾌｳｷ ｶﾊﾞｰ	1	1				
23	1	26647-080122	ﾁｮｳﾎﾞﾙﾄ 8X 12	4	4				
24	1	1E1100-72780	ﾊﾟｯｷﾝ	4	4				

備考

※当パーツカタログは製品の改良等により予告なく部品変更することで
内容が一致しない場合がありますが、あらかじめご了承願います。

項目２２．ブラシ

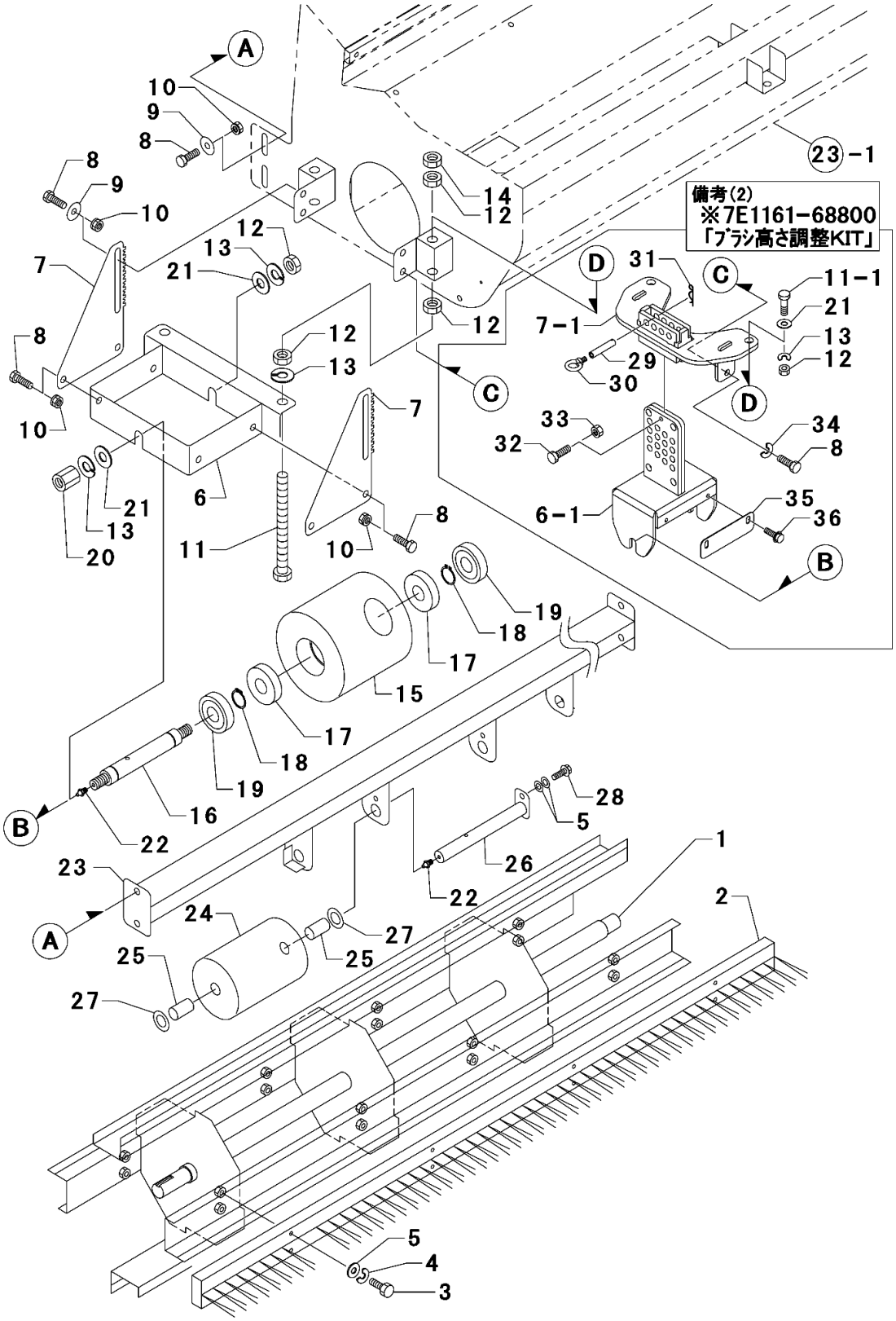

22. ブラシ

(A)=SS1700A
(B)=SW1700E
(C)=
(D)=

見出No.	レベル	部品番号	部品名称	(A)	(B)	(C)	(D)	I	備考
				……個数……					
1	1	1E1161-68030	ﾌﾞﾗｼ ｼﾞｸ	1	1				
2	1	1E1161-68320	ﾌﾞﾗｼ	4	4				(1)
3	1	26116-080354	ﾎﾞﾙﾄ 8X 35 (7T)	32	32				
4	1	22217-080000	ﾊﾞﾈｻﾞｶﾞﾈ 8	32	32				
5	1	22137-080000	ｻﾞｶﾞﾈ(ﾐｶﾞｷ 8	36	36				
6	1	1E1161-68170	ﾛｰﾗ ﾌﾞﾗｹｯﾄ	2	−				
6 − 1	1	1E1161-68860	ﾛｰﾗ ﾄﾘﾂｹ CMP	2	2			F	(2)
		(A=010067) (B=010001)							
7	1	1E1161-68220	ﾌﾞﾗｹｯﾄ ｻｻｴ	4	−				
7 − 1	1	1E1161-68800	ﾛｰﾗ ｻﾎﾟｰﾄ CMP	2	2			F	(2)
		(A=010067) (B=010001)							
8	1	MG0001-37110	ﾎﾞﾙﾄ 10X 25 (11T)	20	−				
8 − 1	1	MG0001-37110	ﾎﾞﾙﾄ 10X 25 (11T)	8	8			K	
		(A=010067) (B=010001)							
9	1	1N1567-70060	ｻｰｷｭﾗ ﾜｯｼｬ	12	−				
9 − 1	1	1N1567-70060	ｻｰｷｭﾗ ﾜｯｼｬ	4	4			K	
		(A=010067) (B=010001)							
10	1	26051-100002	ﾅｯﾄ(ﾊﾞﾈ 10	20	−				
10 − 1	1	26051-100002	ﾅｯﾄ(ﾊﾞﾈ 10	4	4			K	
		(A=010067) (B=010001)							
11	1	1N1101-35090	ﾎﾞﾙﾄ 16X180	4	−				
11 − 1	1	26117-160902	ﾎﾞﾙﾄ 16X 90(ﾊﾝﾈｼﾞ)	4	4			F	(2)
		(A=010067) (B=010001)							
12	1	26717-160002	ﾅｯﾄ 16	14	−				
12 − 1	1	26717-160002	ﾅｯﾄ 16	6	6			K	
		(A=010067) (B=010001)							
13	1	22217-160000	ﾊﾞﾈｻﾞｶﾞﾈ 16	8	8				
14	1	26757-160002	ﾄﾒﾅｯﾄ 16	4	4				
15	1	1E1161-68200	ﾛｰﾗ 150	2	2				
16	1	1E1161-68210	ﾛｰﾗ ｼﾞｸ	2	2				
17	1	1E1161-68460	ﾍﾞｱﾘﾝｸﾞ 6305U	4	4				
18	1	22242-000250	ﾄﾒﾜC(ｼﾞｸ 25	4	4				
19	1	24421-256210	ｼｰﾙ TC256210	4	4				
20	1	1N1101-36050	ﾀｶﾅｯﾄ 16	2	2				
21	1	22137-160000	ｻﾞｶﾞﾈ(ﾐｶﾞｷ 16	4	−				
21 − 1	1	22137-160000	ｻﾞｶﾞﾈ(ﾐｶﾞｷ 16	8	8			K	
		(A=010067) (B=010001)							
22	1	24761-060000	ｸﾞﾘｽﾆｯﾌﾟﾙ A-MT6X1	4	4				
23	1	1E1161-68330	ﾌﾛﾝﾄﾛｰﾗｰ ﾄﾘﾂｹﾌﾞﾗｹｯﾄ	1	1				
24	1	652150240	ﾛｰﾗ	2	2				
25	1	698510060	ﾌﾞｯｼｭ	4	4				
26	1	1E1161-68390	ﾌﾛﾝﾄﾛｰﾗｰ ｼﾞｸ	2	2				
27	1	22137-200000	ｻﾞｶﾞﾈ(ﾐｶﾞｷ 20	4	4				
28	1	26018-080164	ﾎﾞﾙﾄ(ﾋﾗｽｰﾊﾟ 8X 16	2	2				

備考

(1)見出No.2　主要消耗部品
(2)左イラスト部 ※7E1161-68800「ﾌﾞﾗｼ高さ調整KIT」で010067号機以前の製品にも交換可能(2ヶ/1台分)

※当パーツカタログは製品の改良等により予告なく部品変更することで
内容が一致しない場合がありますが、あらかじめご了承願います。

項目２２．ブラシ

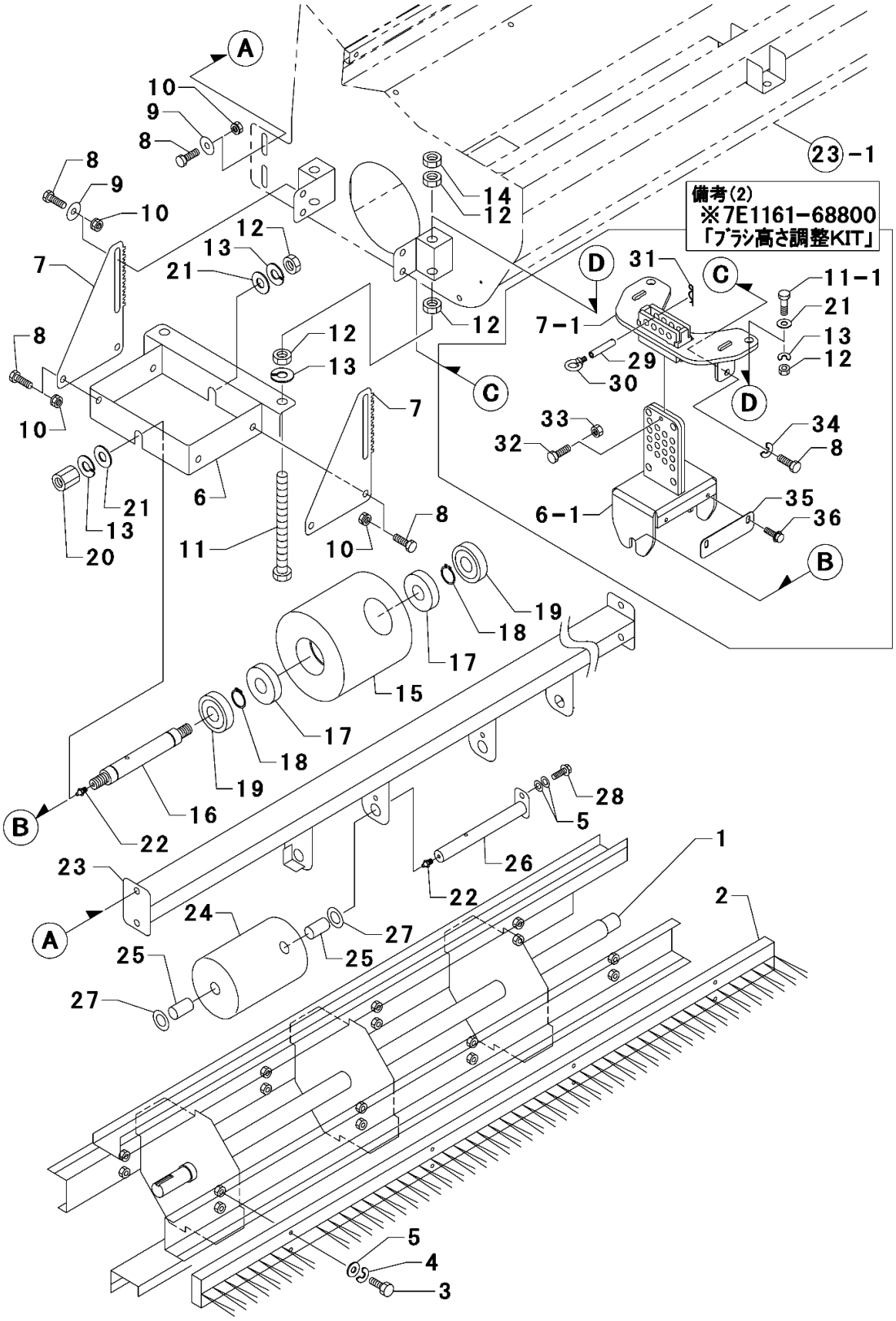

22. ブラシ

(A)=SS1700A
(B)=SW1700E
(C)=
(D)=

見出No.	レベル	部品番号	部品名称	(A)	(B)	(C)	(D)	I	備考
			……個数……						
29	1	1E1161-68900	ｲﾁｷﾞﾒﾋﾟﾝ	2	2			W	
		(A=010067)(B=010001)							
30	1	1E1141-33400	M8ｱｲﾎﾞﾙﾄ	2	2			W	
		(A=010067)(B=010001)							
31	1	22360-120000	ｽﾅｯﾌﾟﾋﾟﾝ 12	2	2			W	
		(A=010067)(B=010001)							
32	1	1E1115-58320	ﾎﾞﾙﾄ 6X 25(8.8T)	2	2			W	
		(A=010067)(B=010001)							
33	1	26347-060002	Uﾅｯﾄ 6	2	2			W	
		(A=010067)							
34	1	22217-100000	ﾊﾞﾈｻﾞｶﾞﾈ 10	4	4			W	
		(A=010067)(B=010001)							
35	1	1E1161-68950	ﾛｰﾗｽｸﾚｰﾊﾟ	2	2			W	
		(A=010097)(B=010001)							
36	1	26018-080164	ﾎﾞﾙﾄ(ﾋﾗｽｰﾊﾟ 8X 16	4	4			W	
		(A=010097)(B=010001)							

備考

※当パーツカタログは製品の改良等により予告なく部品変更することで
内容が一致しない場合がありますが、あらかじめご了承願います。

項目２３．ブラシ帯

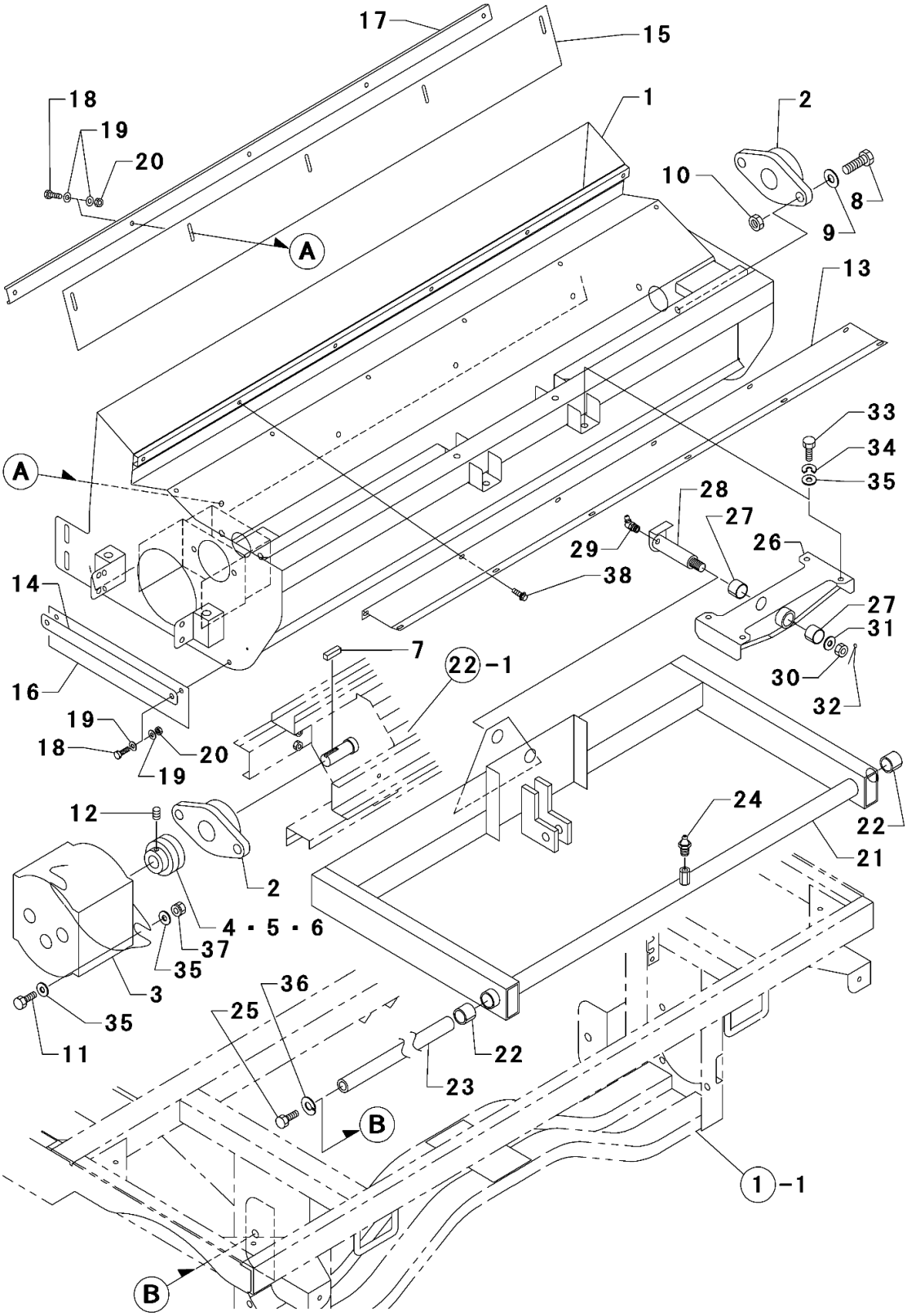
17
15
18
19
20
1
2
10
8
9
A
13
33
34
35
A
28
27
29
26
38
14
27
31
7
22-1
30
16
32
19
18
20
19
24
12
22
21
2
4・5・6
37
35
3
36
35
25
22
11
23
B
1-1
B

23. ブラシ帯

(A)=SS1700A
(B)=SW1700E
(C)=
(D)=

見出No.	レベル	部品番号	部品名称	……個数…… (A)	(B)	(C)	(D)	I	備考
1	1	1E1161-68050	ﾌﾞﾗｼ ｹｰｽ	1	1				
2	1	1E1100-71280	ﾋﾟﾛｰﾌﾞﾛｯｸ (UCFL205)	2	2				
3	1	1E1160-61070	ｷﾞﾔﾓｰﾀｰ (MB4)	1	1				
4	1	1E1160-68460	ｶｯﾌﾟﾘﾝｸﾞ E67-A	1	1				
5	1	1E1160-68470	ｶｯﾌﾟﾘﾝｸﾞ E67-B	1	1				
6	1	1E1160-68480	ｶｯﾌﾟﾘﾝｸﾞｺﾞﾑ C	1	1				
7	1	22550-070250	ｷｰ 7X 25	1	1				
8	1	1E1107-61280	ﾎﾞﾙﾄ 12X 35 (11T)	4	4				
9	1	22137-120000	ｻﾞｶﾞﾈ(ﾐｶﾞｷ 12	4	4				
10	1	26051-120002	ﾅｯﾄ(ﾊﾞﾈ 12	4	4				
11	1	1E1111-35100	ﾛｯｶｸｱﾅﾂｷﾎﾞﾙﾄ 10X 30	2	2				
12	1	26979-080102	6ｶｸｱﾅﾄﾒﾈｼﾞ 8X 10	2	2				
13	1	1E1161-68450	ﾄﾞﾛﾖｹ ｶﾊﾞｰ	1	1				
14	1	1E1161-68250	ﾌﾞﾗｼｹｰｽ ｻｲﾄﾞｺﾞﾑ ｵｻｴ	2	2				
15	1	1E1161-68280	ﾌﾞﾗｼｹｰｽ ｺﾞﾑ	1	1				
16	1	1E1161-68300	ﾌﾞﾗｼｹｰｽ ｻｲﾄﾞｺﾞﾑ	2	2				
17	1	1E1161-68230	ｺﾞﾑ ｵｻｴ	1	1				
18	1	1E1115-58320	ﾎﾞﾙﾄ 6X 25 (8.8T)	9	9				
19	1	22137-060000	ｻﾞｶﾞﾈ(ﾐｶﾞｷ 6	18	18				
20	1	26347-060002	Uﾅｯﾄ 6	9	9				
21	1	1E1160-32110	ﾌﾞﾗｼﾀｲ ﾘﾌﾄｱｰﾑ	1	1				
22	1	1E1110-68430	Mﾗｲﾅｰ (LFB2530)	2	2				
23	1	1E1160-32180	ﾏﾙﾎﾞｳ	1	1				
24	1	24764-020000	ｸﾞﾘｽﾆｯﾌﾟﾙ A-PT1/8	1	1				
25	1	26117-160454	ﾎﾞﾙﾄ 16X 45	2	2				
26	1	1E1161-68000	ﾌﾞﾗｼ ｽｲﾝｸﾞｻﾞｲ	1	1				
27	1	1N3580-47050	ﾌﾗﾝｼﾞﾌﾞｯｼｭ (LFF-2520)	2	2				
28	1	1E1160-68430	ﾋﾟﾝ	1	1				
29	1	1N3505-33040	ｸﾞﾘｽﾆｯﾌﾟﾙ B-MT6X1	1	1				
30	1	26817-160002	ﾐｿﾞｯｷﾅｯﾄ 16	1	1				
31	1	22137-160000	ｻﾞｶﾞﾈ(ﾐｶﾞｷ 16	1	1				
32	1	22417-400400	ﾜﾘﾋﾟﾝ 4.0X 40	1	1				
33	1	1N1286-47100	ﾎﾞﾙﾄ 10X 30 (11T)	4	4				
34	1	22217-100000	ﾊﾞﾈｻﾞｶﾞﾈ 10	4	4				
35	1	22137-100000	ｻﾞｶﾞﾈ(ﾐｶﾞｷ 10	8	8				
36	1	22217-160000	ﾊﾞﾈｻﾞｶﾞﾈ 16	2	2				
37	1	26051-100002	ﾅｯﾄ(ﾊﾞﾈ 10	2	2				
38	1	26018-060124	ﾎﾞﾙﾄ(ﾋﾗｽｰﾊﾟ 6X 12	12	12				

備考

※当パーツカタログは製品の改良等により予告なく部品変更することで
内容が一致しない場合がありますが、あらかじめご了承願います。

項目２４．キャビネット

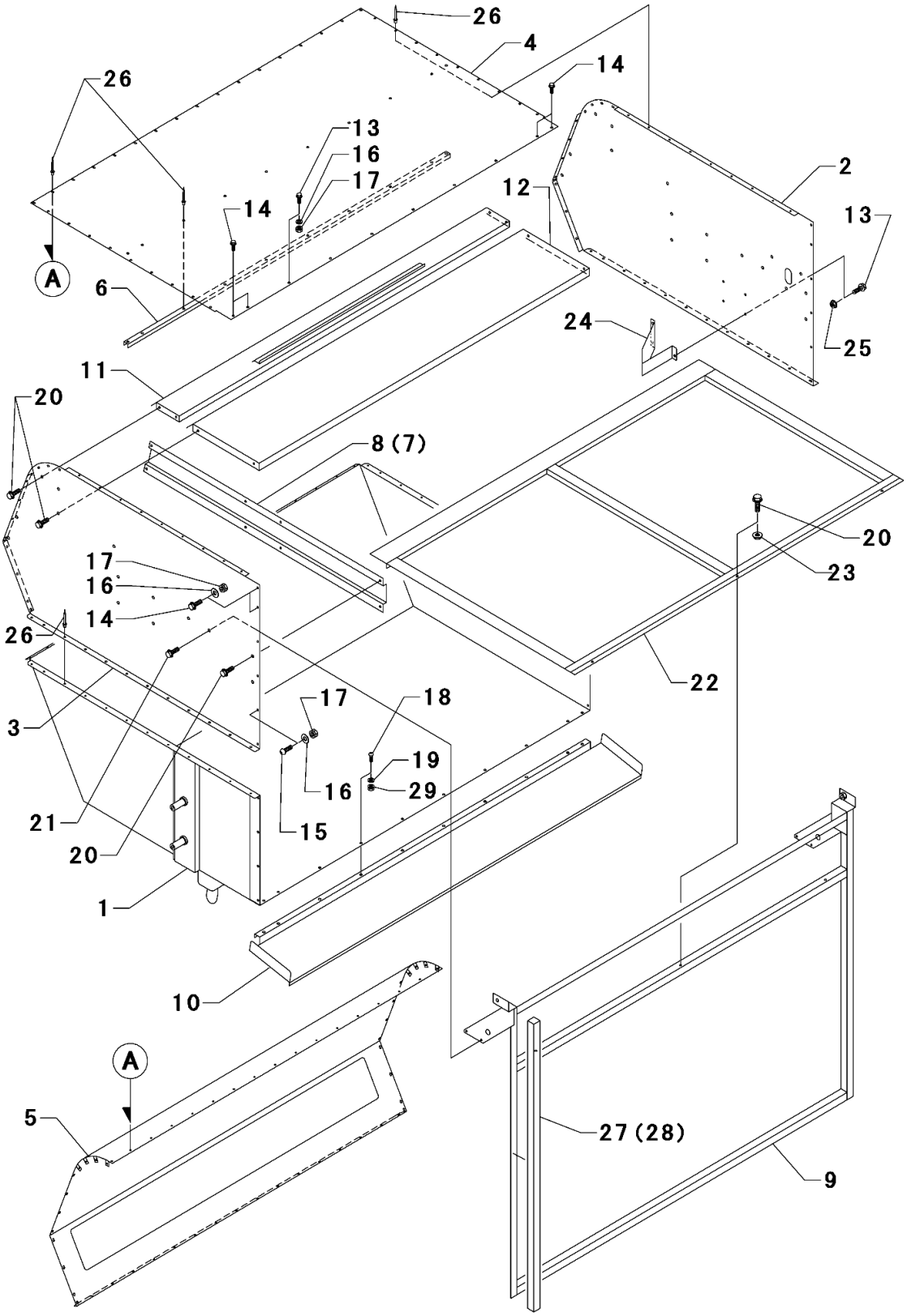
26
4
14
26
13
16
17
14
12
2
13
A
6
24
25
11
20
8 (7)
20
23
17
16
14
26
22
3
17
18
19
16
29
21
15
20
1
10
A
5
27 (28)
9

24. キャビネット

(A)=SS1700A
(B)=SW1700E
(C)=
(D)=

見出No.	レベル	部品番号	部品名称	……個数…… (A)	(B)	(C)	(D)	I	備考
1	1	1E1161-64000	ﾆﾀﾞｲ	1	1				
2	1	1E1161-64070	ﾆﾀﾞｲ (ﾐｷﾞ)	1	1				
3	1	1E1161-64080	ﾆﾀﾞｲ (ﾋﾀﾞﾘ)	1	1				
4	1	1E1161-64090	ﾆﾀﾞｲ (ｳｴ)	1	1				
5	1	1E1161-64100	ﾆﾀﾞｲ (ﾏｴ)	1	1				
6	1	1E1160-64130	ﾆﾀﾞｲ ﾎｷﾖｳ	1	1				
7	1	1E1160-64261	ﾆﾀﾞｲ ｼﾘﾝﾀﾞｰｳｹ ﾎｷﾖｳ (ﾐｷﾞ)	1	1				
8	1	1E1160-64281	ﾆﾀﾞｲ ｼﾘﾝﾀﾞｰｳｹ ﾎｷﾖｳ (ﾋﾀﾞﾘ)	1	1				
9	1	1E1160-64361	ﾆﾀﾞｲ ﾜｸ	1	1				
10	1	1E1160-64670	ｼｭｰﾀｰ	1	1				
11	1	1E1160-64140	ｱﾐ ｳｹ	1	1				
12	1	1E1160-64240	ﾄﾞｳﾌｳﾊﾞﾝ	1	1				
13	1	26018-060164	ﾎﾞﾙﾄ(ﾋﾗｽｰﾊﾟ 6X 16	9	9				
14	1	1N3561-58170	ﾎﾞﾙﾄ(ﾋﾗｽｰﾊﾟ 6X 20 (7T)	8	8				
15	1	26587-060162	ﾄﾗｽﾈｼﾞ 6X 16	16	16				
16	1	22137-060000	ｻﾞｶﾞﾈ(ﾐｶﾞｷ 6	30	30				
17	1	26051-060002	ﾅｯﾄ(ﾊﾞﾈ 6	30	30				
18	1	26587-080202	ﾄﾗｽﾈｼﾞ 8X 20	10	10				
19	1	22137-080000	ｻﾞｶﾞﾈ(ﾐｶﾞｷ 8	10	10				
20	1	26018-080164	ﾎﾞﾙﾄ(ﾋﾗｽｰﾊﾟ 8X 16	19	19				
21	1	26018-080202	ﾎﾞﾙﾄ(ﾋﾗｽｰﾊﾟ 8X 20	4	4				
22	1	1E1160-64161	ｱﾐ	1	1				
23	1	26367-080002	ﾂﾊﾞﾂｷﾅｯﾄ 8	3	3				
24	1	1E1161-64200	ﾌﾞｻﾞｰ ｲﾀ ｶﾞｰﾄﾞ	1	1				
25	1	26367-060002	ﾂﾊﾞﾂｷﾅｯﾄ 6	3	3				
26	1	1E1101-64460	ｼｰﾙﾄﾞﾀｲﾌﾟﾘﾍﾞｯﾄ (AD63)	124	124				
27	1	1E1160-69010	ﾈｵﾛﾝ 10X20X1600	1	1				
28	1	1E1160-69020	ﾈｵﾛﾝ 10X20X6200	1	1				
29	1	26051-080002	ﾅｯﾄ(ﾊﾞﾈ 8	10	10				

備考

※当パーツカタログは製品の改良等により予告なく部品変更することで
内容が一致しない場合がありますが、あらかじめご了承願います。

項目２５．扉

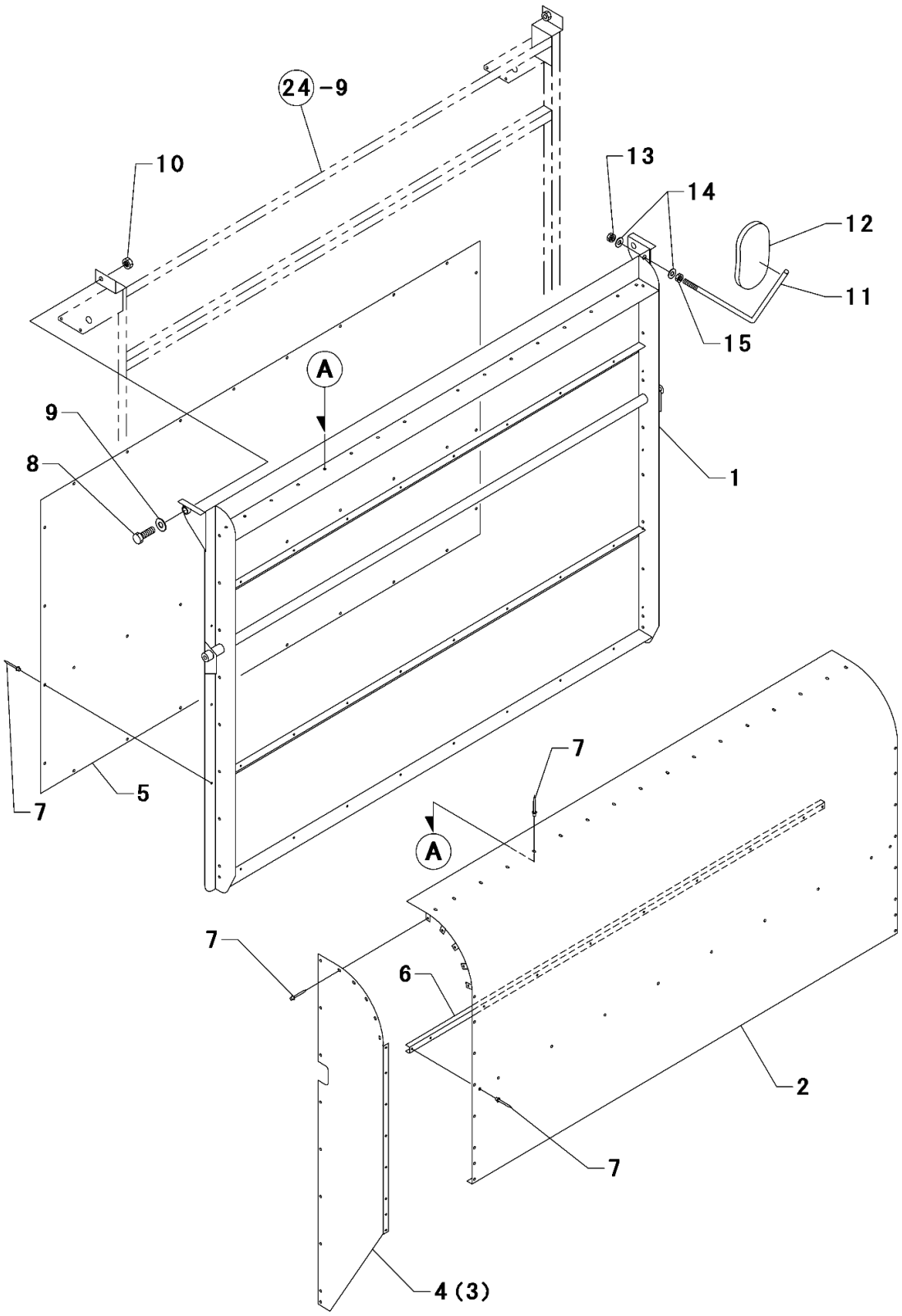

25. 扉

(A)=SS1700A
(B)=SW1700E
(C)=
(D)=

見出No.	レベル	部品番号	部品名称	……個数…… (A)	(B)	(C)	(D)	I	備考
1	1	1E1161-64110	ﾄﾋﾞﾗ ﾜｸ	1	1				
2	1	1E1161-64040	ﾄﾋﾞﾗ ｳｴ	1	1				
3	1	1E1161-64050	ﾄﾋﾞﾗ ﾐｷﾞ	1	1				
4	1	1E1161-64060	ﾄﾋﾞﾗ ﾋﾀﾞﾘ	1	1				
5	1	1E1160-64560	ﾄﾋﾞﾗ 4	1	1				
6	1	1E1160-64130	ﾆﾀﾞｲ ﾎｷﾖｳ	1	1				
7	1	1E1101-64460	ｼｰﾙﾄﾞﾀｲﾌﾟ ﾘﾍﾞｯﾄ (AD63)	95	95				
8	1	26117-160454	ﾎﾞﾙﾄ 16X 45	2	2				
9	1	22137-160000	ｻﾞｶﾞﾈ(ﾐｶﾞｷ 16	2	2				
10	1	26757-160002	ﾄﾒﾅｯﾄ 16	2	2				
11	1	1E1161-58290	ﾊﾞｯｸﾐﾗｰ ﾊﾞｰ C	1	1				
12	1	1E1160-53000	ﾊﾞｯｸﾐﾗｰ	1	1				
13	1	26051-120002	ﾅｯﾄ(ﾊﾞﾈ 12	1	1				
14	1	22137-120000	ｻﾞｶﾞﾈ(ﾐｶﾞｷ 12	2	2				
15	1	26757-120002	ﾄﾒﾅｯﾄ 12	1	1				

備考

※当パーツカタログは製品の改良等により予告なく部品変更することで
内容が一致しない場合がありますが、あらかじめご了承願います。

項目２６．アーム

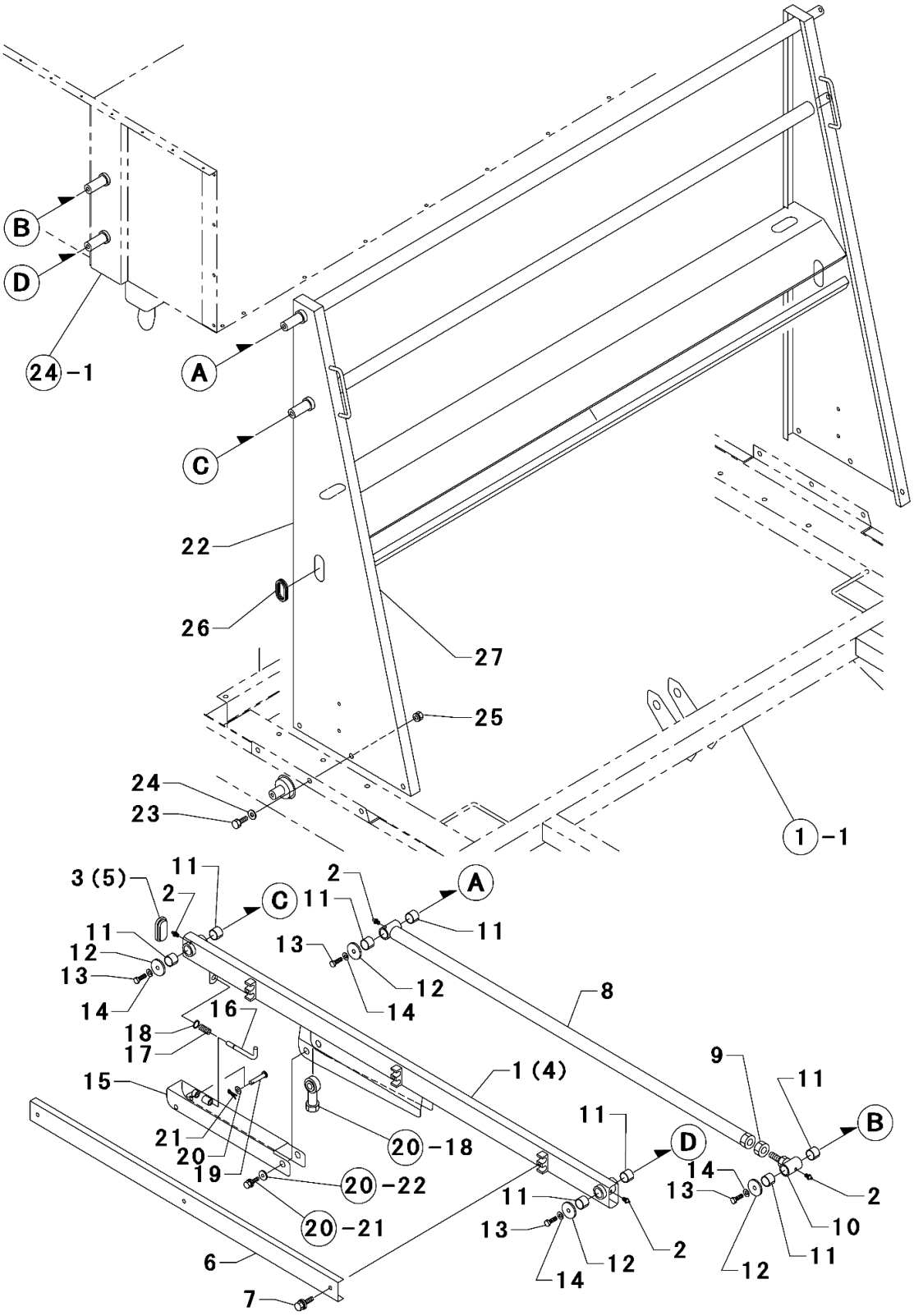
B
D
24-1
A
C
22
26
27
25
24
23
1-1
3(5)
11
2
C
11
2
A
11
11
12
13
13
12
14
14
8
16
18
17
9
11
15
1(4)
11
B
21
20
20-18
D
19
14
20-22
13
2
11
20-21
13
10
6
12
2
11
14
12
7

26. アーム

(A)=SS1700A
(B)=SW1700E
(C)=
(D)=

見出No.	レベル	部品番号	部品名称	……個数…… (A)	(B)	(C)	(D)	I	備考
1	1	1E1161-64170	ﾘﾌﾄｱｰﾑ L	1	1				
2	1	24761-060000	ｸﾞﾘｽﾆｯﾌﾟﾙ A-MT6X1	8	8				
3	1	1E1161-64210	ｺﾞﾑ ｷｬｯﾌﾟ	1	1				
4	1	1E1161-64160	ﾘﾌﾄｱｰﾑ R	1	1				
5	1	1E1161-64220	ｺﾞﾑ ｷｬｯﾌﾟ (ｱﾅﾂｷ)	1	1				
6	1	1E1160-64630	ﾘﾌﾄｱｰﾑ ｶﾊﾞｰ	2	2				
7	1	26018-080164	ﾎﾞﾙﾄ(ﾋﾗｽｰﾊﾟ 8X 16	6	6				
8	1	1E1160-64640	ﾍｲｺｳﾘﾝｸ ｱｰﾑ	2	2				
9	1	26737-200002	ﾅｯﾄ(ﾎｿ 20	2	2				
10	1	1E1103-68060	ﾍｲｺｳﾘﾝｸ A	2	2				
11	1	1E1103-31250	Mﾗｲﾅｰ (R-BM2220)	16	16				
12	1	1N1550-41330	ﾜｯｼｬｰ 4.5X11X35	8	8				
13	1	MG0001-37110	ﾎﾞﾙﾄ 10X 25 (11T)	8	8				
14	1	22217-100000	ﾊﾞﾈｻﾞｶﾞﾈ 10	8	8				
15	1	1E1161-64180	ﾗｯｶﾎﾞｳｼ ﾊﾞｰ	2	2				
16	1	1N1304-58350	ﾛｯｸ ｶﾅｸﾞ	2	2				
17	1	1N1151-53020	ｱｯｼｭｸﾊﾞﾈ	2	2				
18	1	22242-000100	ﾄﾒﾜC(ｼﾞｸ 10	2	2				
19	1	1N1240-47100	ﾘﾍﾞｯﾄﾋﾟﾝ 10X 58	2	2				
20	1	22137-080000	ｻﾞｶﾞﾈ(ﾐｶﾞｷ 8	2	2				
21	1	1N3513-42160	ﾇｹﾄﾒﾋﾟﾝ 8	2	2				
22	1	1E1161-32000	ｼﾁｭｳ	1	1				
23	1	1N3521-68630	ﾎﾞﾙﾄ 12X 30 (11T)	6	6				
24	1	22137-120000	ｻﾞｶﾞﾈ(ﾐｶﾞｷ 12	6	6				
25	1	26051-120002	ﾅｯﾄ(ﾊﾞﾈ 12	6	6				
26	1	1N1185-53000	ｸﾞﾛﾒｯﾄ70	4	4				
27	1	1E1160-69050	ﾈｵﾛﾝ 20X20X1620	1	1				

備考

※当パーツカタログは製品の改良等により予告なく部品変更することで
内容が一致しない場合がありますが、あらかじめご了承願います。

項目２７．エンジン部品（１）

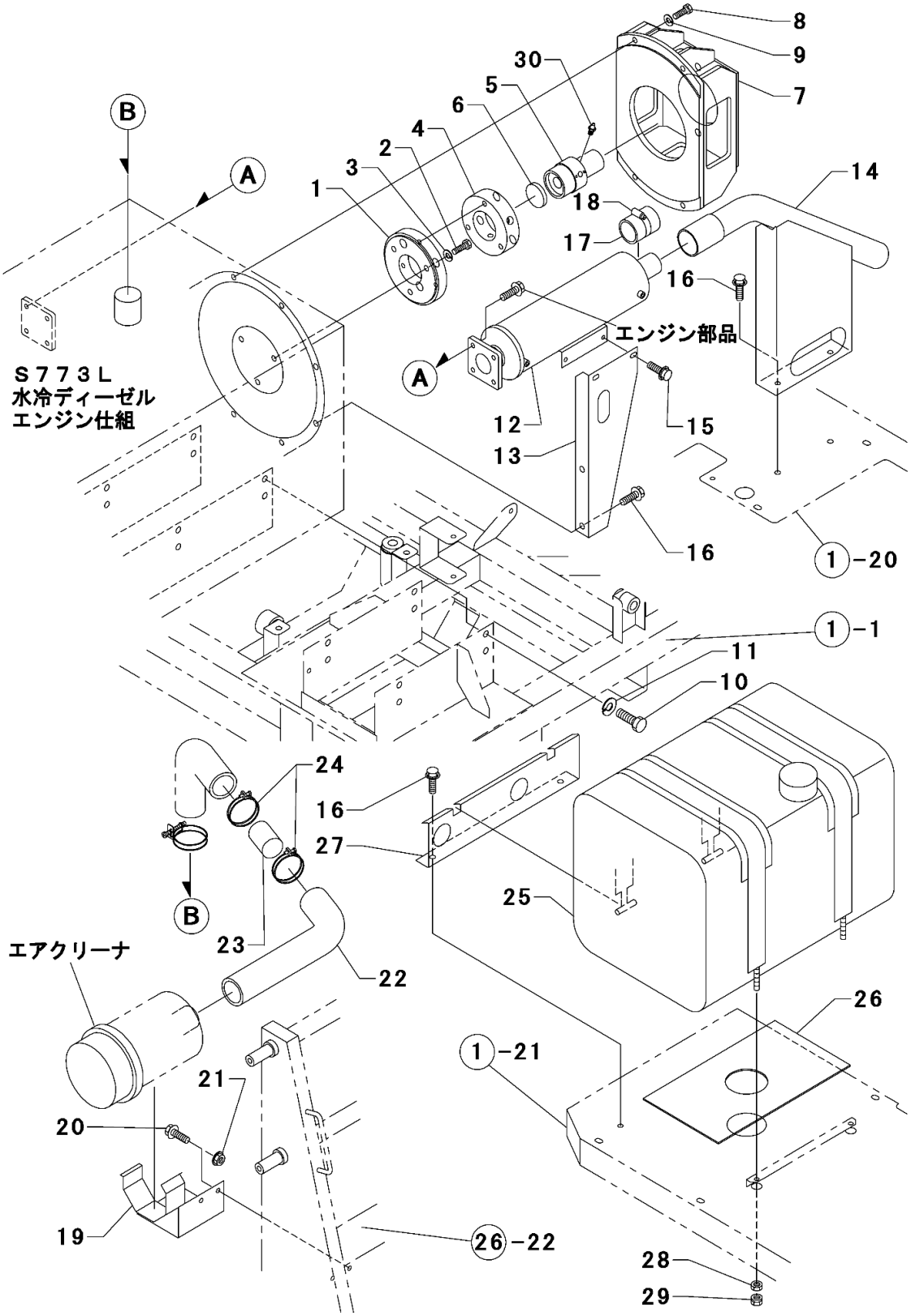

27. エンジン部品(1)

(A)=SS1700A
(B)=SW1700E
(C)=
(D)=

見出No.	レベル	部品番号	部品名称	(A)	(B)	(C)	(D)	I	備考
				……個数……					
1	1	1E1161-21060	ｶﾂﾌﾟﾘﾝｸﾞ ｻﾞ	1	1				
2	1	1E1101-71410	ｷｬｯﾌﾟｽｸﾘｭｰ 10X 25	3	3				
3	1	22212-100000	ﾊﾞﾈｻﾞｶﾞﾈ 10	3	3				
4	1	1E1161-21090	ｶﾂﾌﾟﾘﾝｸﾞ	1	1				
5	1	1E1161-21070	HSTﾎﾞｽ	1	1				
6	1	1N3506-35020	ｼｰﾙｷｬｯﾌﾟ47	1	1				
7	1	1E1161-21000	HSTﾌﾞﾗｹｯﾄ	1	1				
8	1	1N1286-47100	ﾎﾞﾙﾄ 10X 30 (11T)	4	4				
9	1	22217-100000	ﾊﾞﾈｻﾞｶﾞﾈ 10	4	4				
10	1	1E1160-16000	ﾎﾞﾙﾄ 12X 25 (ﾎｿﾒ)	8	8				
11	1	22217-120000	ﾊﾞﾈｻﾞｶﾞﾈ 12	8	8				
12	1	1E1160-11000	ﾏﾌﾗｰ	1	1				
13	1	1E1160-11020	ﾏﾌﾗｰ ﾄﾘﾂｹ ｽﾃｰ	1	1				
14	1	1E1161-11000	ﾊｲｷ ﾊﾟｲﾌﾟ	1	1				
15	1	26018-080202	ﾎﾞﾙﾄ(ﾋﾗｽｰﾊﾟ 8X 20	2	2				
16	1	26018-100254	ﾎﾞﾙﾄ(ﾋﾗｽｰﾊﾟ 10X 25	6	6				
17	1	1E1160-11100	ﾀﾞﾝﾈﾂｻﾞｲ	1	−				
17 − 1	1	1E1161-11100	ｻｰﾓﾌﾟﾛﾃｸﾄﾗﾂﾌﾟ 50x450mm	1	1			N	
		(A=010061) (B=010001)							
18	1	1E1160-11110	ｽﾃﾝﾚｽ ﾊﾞﾝﾄﾞ	1	−				
18 − 1	1	1E1160-11110	ｽﾃﾝﾚｽ ﾊﾞﾝﾄﾞ	2	2			K	
		(A=010061) (B=010001)							
19	1	1E1161-32140	ｴｱｸﾘｰﾅ ﾄﾘﾂｹ ﾌﾞﾗｹｯﾄ	1	1				
20	1	26018-080254	ﾎﾞﾙﾄ(ﾋﾗｽｰﾊﾟ 8X 25	2	2				
21	1	26367-080002	ﾂﾊﾞﾂｷﾅｯﾄ 8	2	2				
22	1	1E1161-11040	ｴｱｸﾘｰﾅ ﾎｰｽ	1	1				
23	1	1E1161-11030	ｼﾞｮｲﾝﾄ	1	1				
24	1	1E1161-11050	ﾜｲﾔｰ ﾊﾞﾝﾄﾞ58	2	2				
25	1	7E1160-14000	ﾈﾝﾘﾖｳﾀﾝｸ ASSY	1	1				
26	1	1E1160-31050	ﾈﾝﾘﾖｳﾀﾝｸ ｺﾞﾑ	1	1				
27	1	1E1160-31060	ﾈﾝﾀﾝﾊﾞﾝﾄﾞ ﾄﾘﾂｹｻﾞｲ	1	1				
28	1	26757-080002	ﾄﾒﾅｯﾄ 8	2	2				
29	1	26051-080002	ﾅｯﾄ(ﾊﾞﾈ 8	2	2				
30	1	24761-060000	ｸﾞﾘｽﾆｯﾌﾟﾙ A-MT6X1	1	1				

備考

※当パーツカタログは製品の改良等により予告なく部品変更することで
内容が一致しない場合がありますが、あらかじめご了承願います。

項目２８．エンジン部品（２）

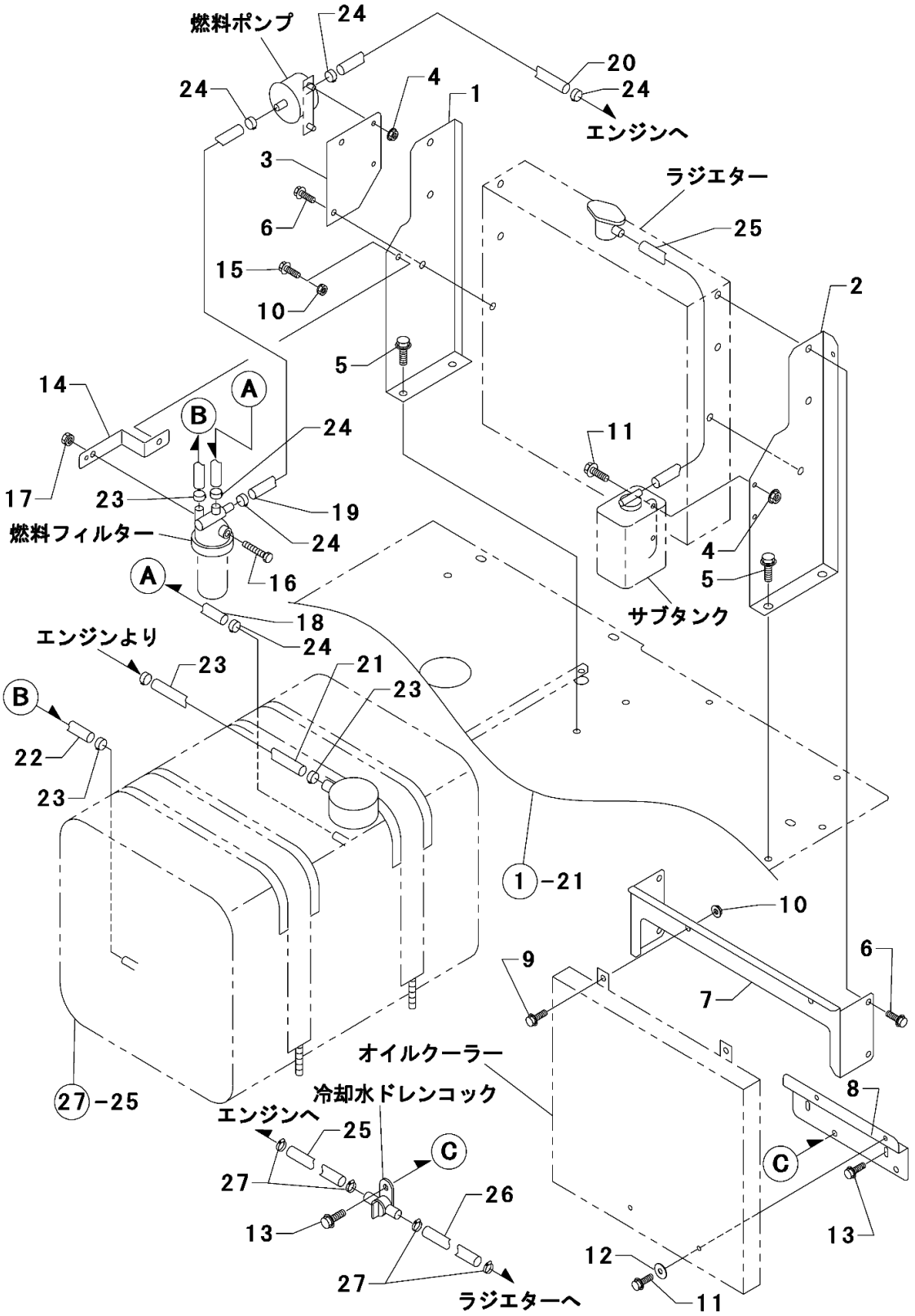

28. エンジン部品(2)

(A)=SS1700A
(B)=SW1700E
(C)=
(D)=

見出No.	レベル	部品番号	部品名称	……個数…… (A)	(B)	(C)	(D)	I	備考
1	1	1E1161-32070	ﾗｼﾞｴﾀｰ ｳｹ R	1	1				
2	1	1E1161-32090	ﾗｼﾞｴﾀｰ ｳｹ L	1	1				
3	1	1E1161-32160	ﾈﾝﾘﾖｳﾎﾟﾝﾌﾟ ﾄﾘﾂｹﾌﾟﾚｰﾄ	1	1				
4	1	26367-060002	ﾂﾊﾞﾂｷﾅｯﾄ 6	4	4				
5	1	26018-100254	ﾎﾞﾙﾄ(ﾋﾗｽｰﾊﾟ 10X 25	4	4				
6	1	26018-080204	ﾎﾞﾙﾄ(ﾋﾗｽｰﾊﾟ 8X 20	6	6				
7	1	1E1161-32110	ｵｲﾙｸｰﾗｰ ｳｹ A	1	1				
8	1	1E1161-32120	ｵｲﾙｸｰﾗｰ ｳｹ B	1	1				
9	1	26018-080164	ﾎﾞﾙﾄ(ﾋﾗｽｰﾊﾟ 8X 16	2	2				
10	1	26367-080002	ﾂﾊﾞﾂｷﾅｯﾄ 8	3	3				
11	1	26018-060164	ﾎﾞﾙﾄ(ﾋﾗｽｰﾊﾟ 6X 16	4	4				
12	1	1N1240-21040	ﾜｯｼｬｰ 7X25	2	2				
13	1	26018-060204	ﾎﾞﾙﾄ(ﾋﾗｽｰﾊﾟ 6X 20	3	3				
14	1	1E1161-32170	ﾈﾝﾘﾖｳﾌｲﾙﾀｰ ﾄﾘﾂｹﾌﾞﾗｹｯﾄ	1	1				
15	1	26018-080202	ﾎﾞﾙﾄ(ﾋﾗｽｰﾊﾟ 8X 20	1	1				
16	1	1E1115-58330	ﾎﾞﾙﾄ 8X 45	1	1				
17	1	26051-080002	ﾅｯﾄ(ﾊﾞﾈ 8	1	1				
18	1	1E1161-14000	ﾈﾝﾘﾖｳ ﾎｰｽ	1	1				
19	1	1E1161-14010	ﾈﾝﾘﾖｳ ﾎｰｽ	1	1				
20	1	1E1161-14020	ﾈﾝﾘﾖｳ ﾎｰｽ	1	1				
21	1	1E1161-14030	ﾈﾝﾘﾖｳ ﾎｰｽ	1	1				
22	1	1E1161-14040	ﾈﾝﾘﾖｳ ﾎｰｽ	1	1				
23	1	124060-77680	ﾎｰｽｸﾘｯﾌﾟ 10.5	4	4				
24	1	106990-44660	ﾎｰｽｸﾘｯﾌﾟ 12.5	6	6				
25	1	1E1161-14050	EPﾎｰｽ	2	2				
26	1	1E1161-14060	EPﾎｰｽ	1	1				
27	1	1E1160-16010	ﾎｰｽﾊﾞﾝﾄﾞ FS-12	4	4				

備考

※当パーツカタログは製品の改良等により予告なく部品変更することで
内容が一致しない場合がありますが、あらかじめご了承願います。

項目２９．銘板

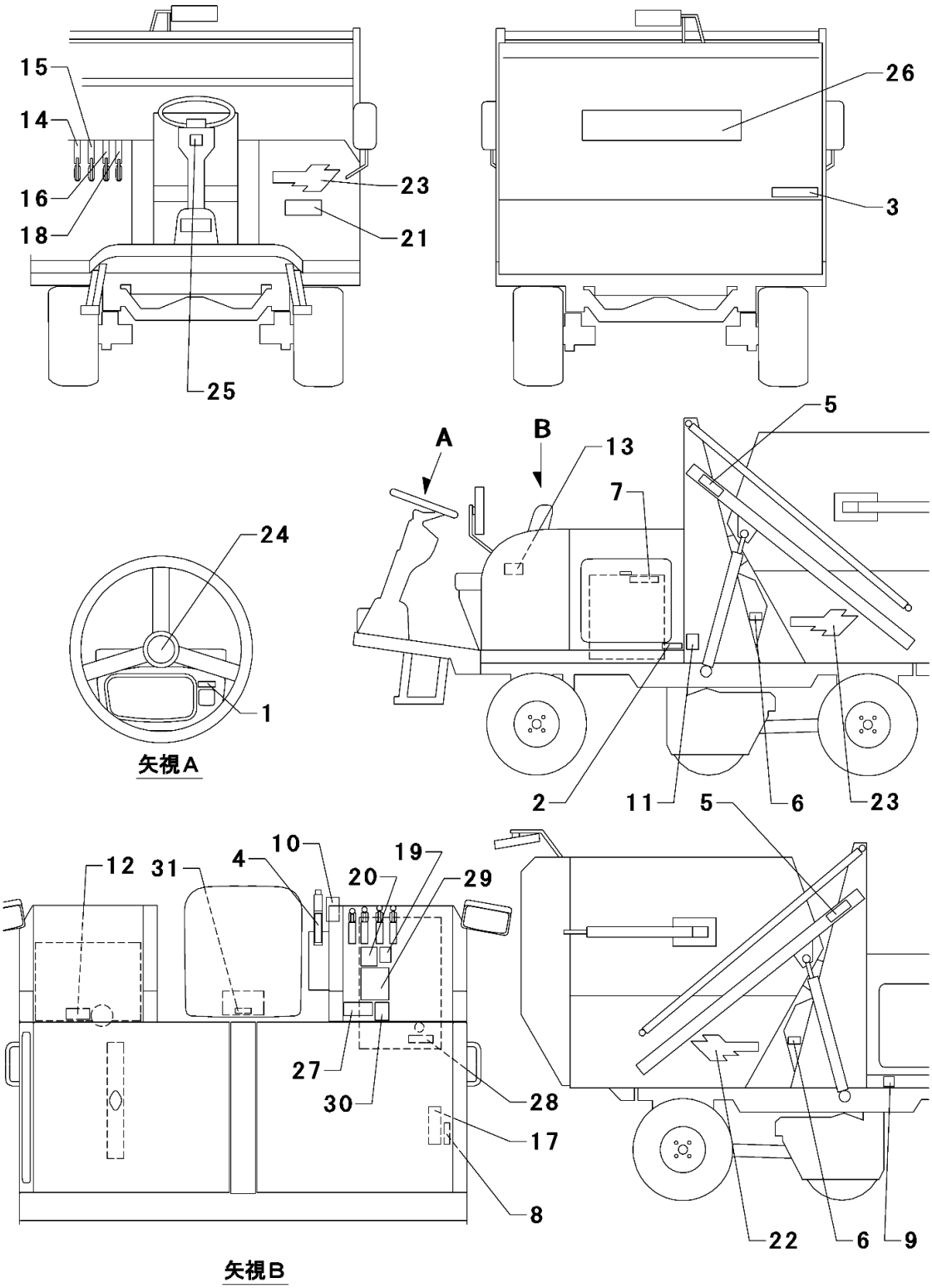
15
14
16
18
23
21
25
26
3
A
B
13
7
5
24
1
矢視A
2
11
5
6
23
12
31
4
10
19
20
29
27
30
28
17
8
22
6
9
矢視B

29. 銘板 (A=010001～010096号機)

(A)=SS1700A
(B)=SW1700E
(C)=
(D)=

見出No.	レベル	部品番号	部品名称	(A)	(B)	(C)	(D)	I	備考
				……個数……					
1	1	1E1101-93010	ﾌﾞｻﾞｰｽｲｯﾁ ﾒｲﾊﾞﾝ	1	-				
2	1	1C6700-85670	ﾁｭｳｲ(ｶﾊﾞｰｿｳﾁﾔｸ)	1	-				
3	1	1N1340-93150	ｻｲﾀﾞｲｻｷﾞﾖｳﾉｳﾘﾖｸ300kg	1	-				
4	1	1N1284-93020	ﾁｭｳｼﾔﾌﾞﾚｰｷ ﾒｲﾊﾞﾝ	1	-				
5	1	1N3510-93290	ｷｹﾝ(ｼﾖｳｺｳﾌﾞ ﾗﾂｶ ﾊｻﾏﾚ ｹｶﾞ)	2	-				
6	1	1N3520-93210	ｹｲｺｸ(ｶﾄﾞｳﾌﾞ ﾊｻﾏﾚ ｹｶﾞ)	2	-				
7	1	1E8500-97220	ｷｹﾝ(ｺｳｵﾝｼﾞ ﾔｹﾄﾞ)	1	-				
8	1	1E5120-86720	ﾁｭｳｲ(ﾏﾌﾗｰ ｺｳｵﾝ ﾁｭｳｲ)	1	-				
9	1	1A2260-87100	ｹｲｺｸ(ﾊｲｶﾞｽ ﾁｭｳｲ)	1	-				
10	1	1N1313-93170	ｹｲｺｸ(ﾁｭｳｼﾔﾌﾞﾚｰｷ ｿｳｻ)	1	-				
11	1	1N3544-93200	ｹｲｺｸ(ｻｷﾞﾖｳﾆﾃｷｼﾀﾌｸｿｳ、ｶｲｿﾞｳｷﾝｼ)	1	-				
12	1	1D1831-91200	ｷｹﾝ(ｶｷｹﾞﾝｷﾝ ﾃﾞｨｰｾﾞﾙ)	1	-				
13	1		ｷﾀｲﾒｲﾊﾞﾝ IHIｼﾊﾞｳﾗ	1	-				(1)
14	1	1E1104-93010	ｿｳﾌｳｷ ｸﾗﾂﾁ ﾒｲﾊﾞﾝ	1	-				
15	1	1E1104-93020	ﾌﾞﾗｼ ｿｳｻ ﾒｲﾊﾞﾝ	1	-				
16	1	1E1104-93030	ﾆﾀﾞｲﾌﾞ ｿｳｻ ﾒｲﾊﾞﾝ	1	-				
17	1	1E1104-93040	ｹｲｺｸ(ｴｱﾂﾎｰｽ)	1	-				
18	1	1E1160-93010	ﾄﾋﾞﾗ ｶｲﾍｲ ﾒｲﾊﾞﾝ	1	-				
19	1	1E1160-93020	ﾁｭｳｲ(ｲﾄﾞｳｼﾞ)	1	-				
20	1	1E1160-93040	ｹｲｺｸ(ｷｭｳｼﾔﾁ) ﾒｲﾊﾞﾝ	1	-				
21	1	1E1161-93060	ｷｼｭﾈｰﾏ SS1700A	1	-				
22	1	A901101600	ｼﾊﾞｳﾗﾏｰｸ (ﾀﾞｲ-1)	1	-				
23	1	A901101700	ｼﾊﾞｳﾗﾏｰｸ (ﾀﾞｲ-2)	2	-				
24	1	390101100	SIBAURA ｴﾝﾌﾞﾚﾑﾏｰｸ ●	1	-				
25	1	390101290	SIBAURA ｴﾝﾌﾞﾚﾑﾏｰｸ ■	1	-				
26	1	A90110180	SIBAURA ﾏｰｸ(ｱｶﾓｼﾞ)	1	-				
27	1	1N3544-93170	ｷｹﾝ(ｻｶﾐﾁ･ﾛｶﾀ･ｼﾖｳｶﾞｲﾌﾞﾂ)	1	-				
28	1	1E1161-93010	ｵｲﾙｷｬﾂﾌﾟ ﾄﾘﾂｹﾎｳﾎｳ ﾒｲﾊﾞﾝ	1	-				
29	1	1E1161-93020	ﾁｭｳｲ ｲﾂｼｷ	1	-				
30	1	1E1161-93030	ｹｲｺｸ(ﾎﾝｷ ﾕｿｳ)	1	-				
31	1	1N3680-51060 (A=010049)	ﾊﾞﾂﾃﾘﾖｳ ｺｰｼﾖﾝﾗﾍﾞﾙ	1	-			W	

備考

(1)見出No.13 非販売部品

※当パーツカタログは製品の改良等により予告なく部品変更することで内容が一致しない場合がありますが、あらかじめご了承願います。

項目３０．銘板

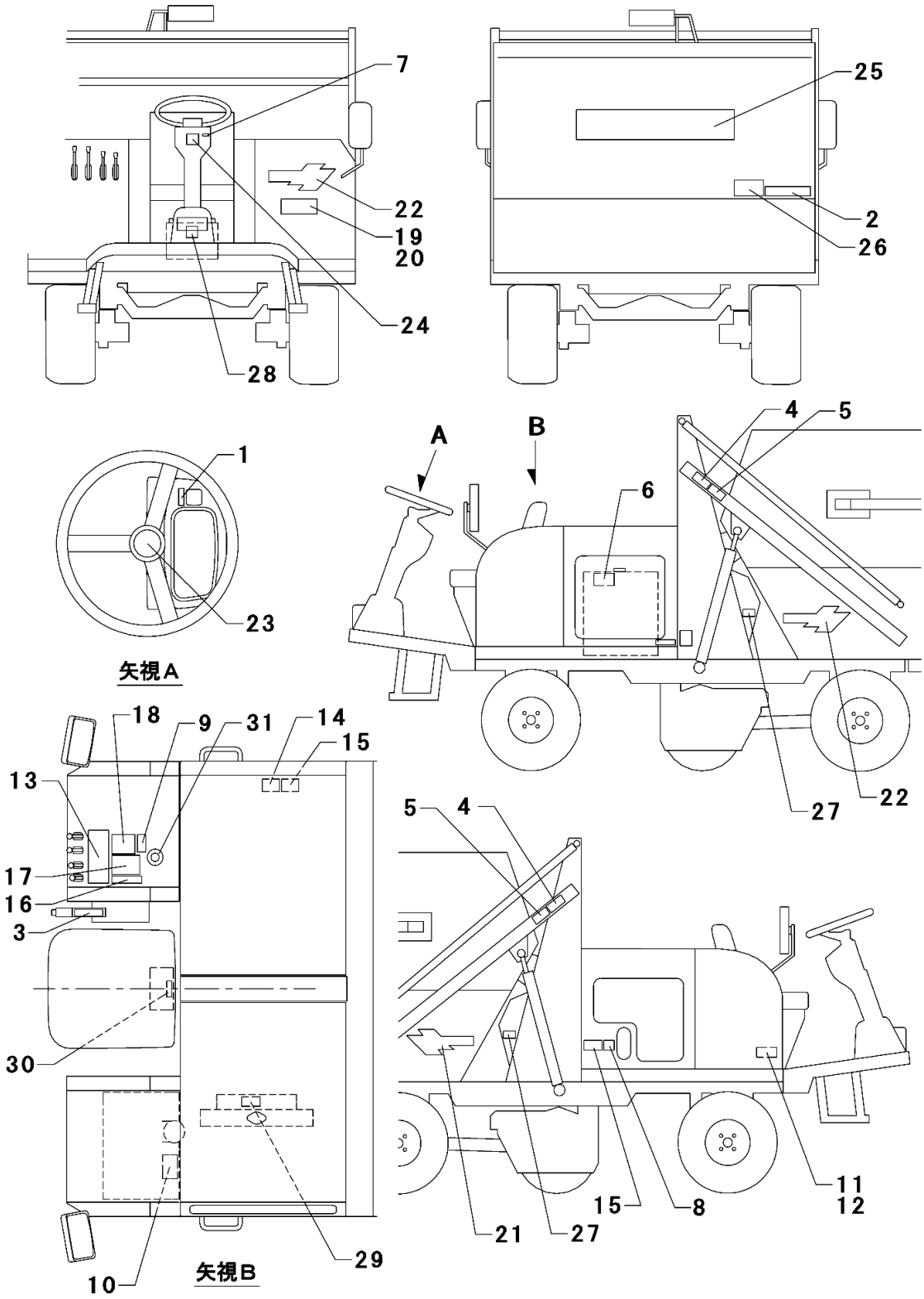
7
22
19
20
24
28
25
2
26
1
23
矢視A
A
B
4
5
6
27
22
18
9
31
14
15
13
17
16
3
30
10
29
矢視B
5
4
21
27
15
8
11
12

30. 銘板 (A=010097号機～)(B=010001号機～)

(A)=SS1700A
(B)=SW1700E
(C)=
(D)=

見出No.	レベル	部品番号	部品名称	(A)	(B)	(C)	(D)	I	備考
				……個数……					
1	1	1E1161-93130	ﾌﾞｻﾞｰｽｲｯﾁ ﾒｲﾊﾞﾝ	1	1				
2	1	1N1340-93280	ｾｷｻｲﾘﾖｳ(300kgs/660LBS)	1	1				
3	1	1E1161-93120	ﾊﾟｰｷﾝｸﾞ ﾌﾞﾚｰｷ ﾒｲﾊﾞﾝ	1	1				
4	1	1E1161-93190	ｷｹﾝ(ｼﾖｳｺｳﾌﾞ)	2	2				
5	1	1E1161-93180	ｹｲｺｸ(ｶﾄﾞｳﾌﾞ)	2	2				
6	1	390199470	ｺｰｼﾖﾝﾌﾟﾚｰﾄ(ﾗｼﾞｴﾀ)	1	1				
7	1	1E1161-93140	ﾗｲﾄｽｲｯﾁﾒｲﾊﾞﾝ	1	1				
8	1	1E1161-93170	ｹｲｺｸ(ﾊｲｶﾞｽ)	1	1				
9	1	390199530	ｺｰｼﾖﾝﾌﾟﾚｰﾄ(ｻｷﾞﾖｳﾌｸ)	1	1				
10	1	490992430	ｺｰｼﾖﾝﾌﾟﾚｰﾄ	1	1				
11	1		IDﾌﾟﾚｰﾄ	1	1				(1)
12	1		ﾈｰﾑﾌﾟﾚｰﾄ CE		1				(1)
13	1	1E1161-93110	ｿｳｻﾒｲﾊﾞﾝ	1	1				
14	1	1E1161-93160	ｹｲｺｸ(ｴｱﾂﾎｰｽ)	1	1				
15	1	1E1161-93240	ﾁｭｳｲ(ﾏﾌﾗｰ)	2	2				
16	1	1E1161-93220	ﾁｭｳｲ(ｲﾄﾞｳｼﾞ)	1	1				
17	1	1E1161-93200	ｷｹﾝ(ｻｶﾐﾁ ﾛｶﾀ)	1	1				
18	1	1E1161-93150	ｹｲｺｸﾁｭｳｲ(ｽｲｰﾊﾟ)	1	1				
19	1	1E1161-93060	ｷｼｭﾈｰﾏ SS1700A	1					
20	1	1E1161-93100	ｶﾀｼｷﾒｲﾊﾞﾝ SW1700E		1				
21	1	A901101600	ｼﾊﾞｳﾗﾏｰｸ (ﾀﾞｲ-1)	1	1				
22	1	A901101700	ｼﾊﾞｳﾗﾏｰｸ (ﾀﾞｲ-2)	2	2				
23	1	390101100	SIBAURA ｴﾝﾌﾟﾚﾑﾏｰｸ ●	1	1				
24	1	390101290	SIBAURA ｴﾝﾌﾟﾚﾑﾏｰｸ ■	1	1				
25	1	A90110180	SIBAURA ﾏｰｸ(ｱｶﾓｼﾞ)	1	1				
26	1	1E1161-93210	ｷｹﾝ(ｺｳｼﾝｼﾞ)	1	1				
27	1	1E1161-93230	ﾁｭｳｲ(ｶﾊﾞｰ)	3	3				
28	1	390199430	ｺｰｼﾖﾝﾌﾟﾚｰﾄ(ﾊﾞｯﾃﾘ)	1	1				
29	1	390198020	ｺｰｼﾖﾝﾌﾟﾚｰﾄ	1	1				
30	1	490992480	ｺｰｼﾖﾝﾌﾟﾚｰﾄ	1	1				
31	1	1E1161-52010	ﾒｲﾊﾞﾝ	1	1				

備考

(1)見出No.11･12 非販売部品

※当パーツカタログは製品の改良等により予告なく部品変更することで
内容が一致しない場合がありますが、あらかじめご了承願います。