構成部 ： 本機部	日付 ： 2010/10/19	(A)：BA450K-10 (551310)
ブランド ： シバウラ	履歴 ： 00	

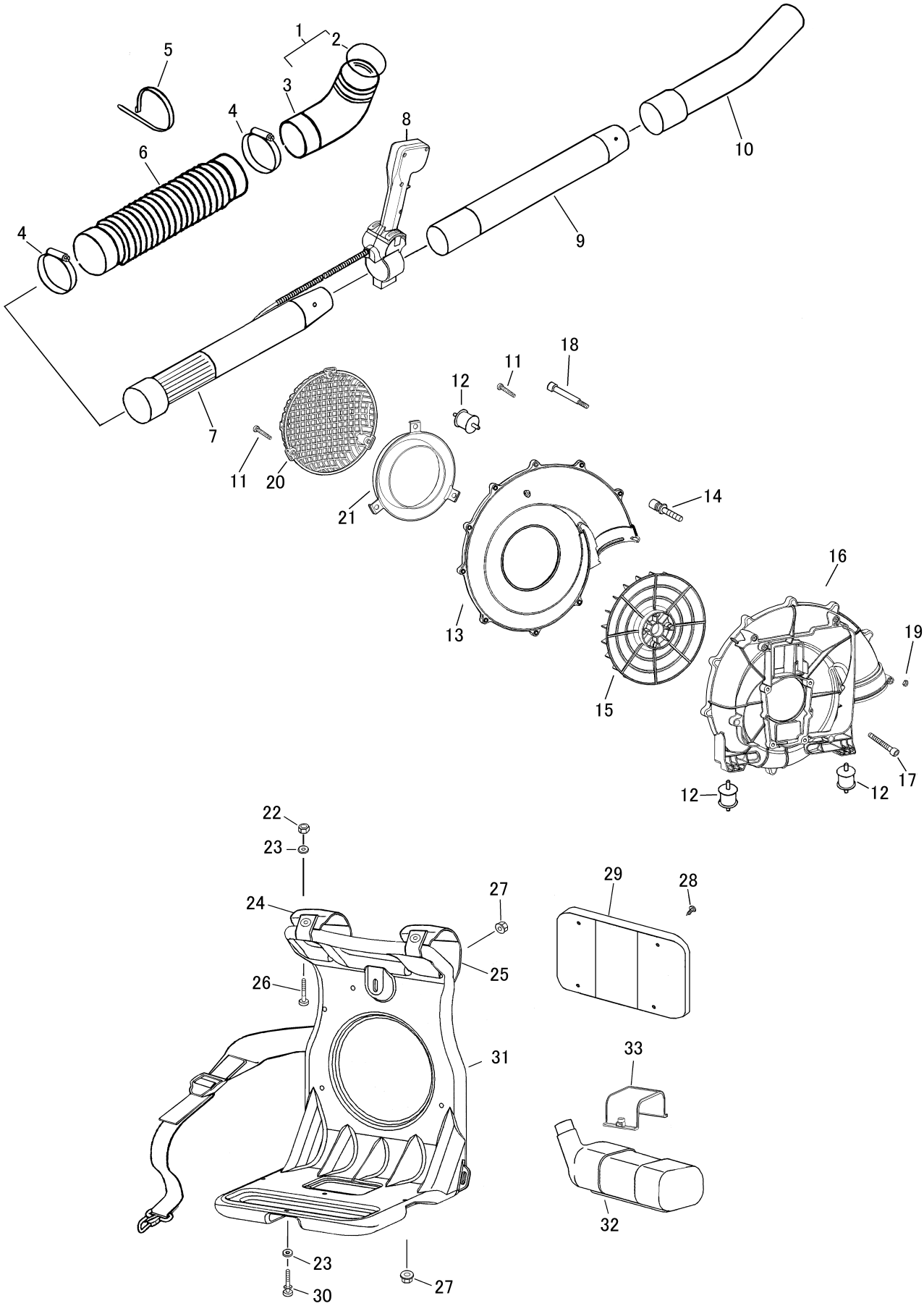

構成部　本機部　(A): SBA450K〔BA450K-10 Code No.551310〕

ブランド　IHIｼﾊﾞｳﾗ　日付： 2010/10/19

履歴：00

Ref.No	Parts.No	Parts.Name	Q'ty (A)			Remarks	Recomm(%) Lot.100
1	71214-102	ｴﾙﾎﾞﾊﾟｲﾌﾟCP	1				
2	212B8000	O-ﾘﾝｸﾞ	1				
3	36086-104	ｴﾙﾎﾞﾊﾟｲﾌﾟ	1				
4	68031-143	ﾎｰｽﾊﾞﾝﾄﾞ	2				
5	68028-117	ﾜｲﾔﾊﾞﾝﾄﾞ	1				
6	36084-104	ﾌﾚｷｼﾌﾞﾙﾊﾟｲﾌﾟ	1				
7	36087-105	ﾍﾞｰｽﾊﾟｲﾌﾟ	1				
8	71056-273	ｽﾛｯﾄﾙﾚﾊﾞｰASS'Y	1				
9	36088-107	ﾐﾄﾞﾙﾊﾟｲﾌﾟ	1				
10	36089-105	ﾍﾞﾝﾄﾞﾊﾟｲﾌﾟ	1				
11	464L0520	ｽｸﾘｭｰﾌﾟﾗｽﾀｯﾋﾟﾝｸﾞﾅﾍﾞ	15				
12	36005-163	防振ｺﾞﾑ	3				
13	51123-223	ﾌｧﾝｹｰｽ(前)	1				
14	434B0525	ｽｸﾘｭｰｿｹｯﾄ	4				
15	51125-119	ﾌｧﾝ	1				
16	51123-224	ﾌｧﾝｹｰｽ(後)	1				
17	412U0630	ｽｸﾘｭｰｿｹｯﾄ	4				
18	412U0565	ｽｸﾘｭｰｿｹｯﾄ	2				
19	572L0500	ﾅｲﾛﾝﾅｯﾄ	2				
20	36083-109	ﾌｧﾝｶﾊﾞｰ	1				
21	36065-456	ｶﾊﾞｰ	1				
22	569L0600	ﾌﾗﾝｼﾞﾅｲﾛﾝﾅｯﾄ	2				
23	68036-125	ﾜｯｼｬ	4				
24	36063-208	ｼｮﾙﾀﾞﾊﾞﾝﾄﾞ	1				
25	36063-207	ｼｮﾙﾀﾞﾊﾞﾝﾄﾞ	1				
26	376L0616	ｽｸﾘｭｰﾌﾟﾗｽﾀｯﾋﾟﾝｸﾞﾄﾗｽ	2				
27	31058-172	ﾅｯﾄ	3				
28	68027-107	ｸﾘｯﾌﾟ	4				
29	91027-141	背当て	1				
30	375L0625	ｽｸﾘｭｰﾌﾟﾗｽﾅﾍﾞ	2				
31	36122-128	背負いﾌﾚｰﾑ	1				
32	36066-120	ﾌｭｰｴﾙﾀﾝｸ	1				
33	36071-143	ﾊﾞﾝﾄﾞ	1				