SHIBAURA

PARTS LIST
部品表

MG70G

2021年 4月　Apr.　2021

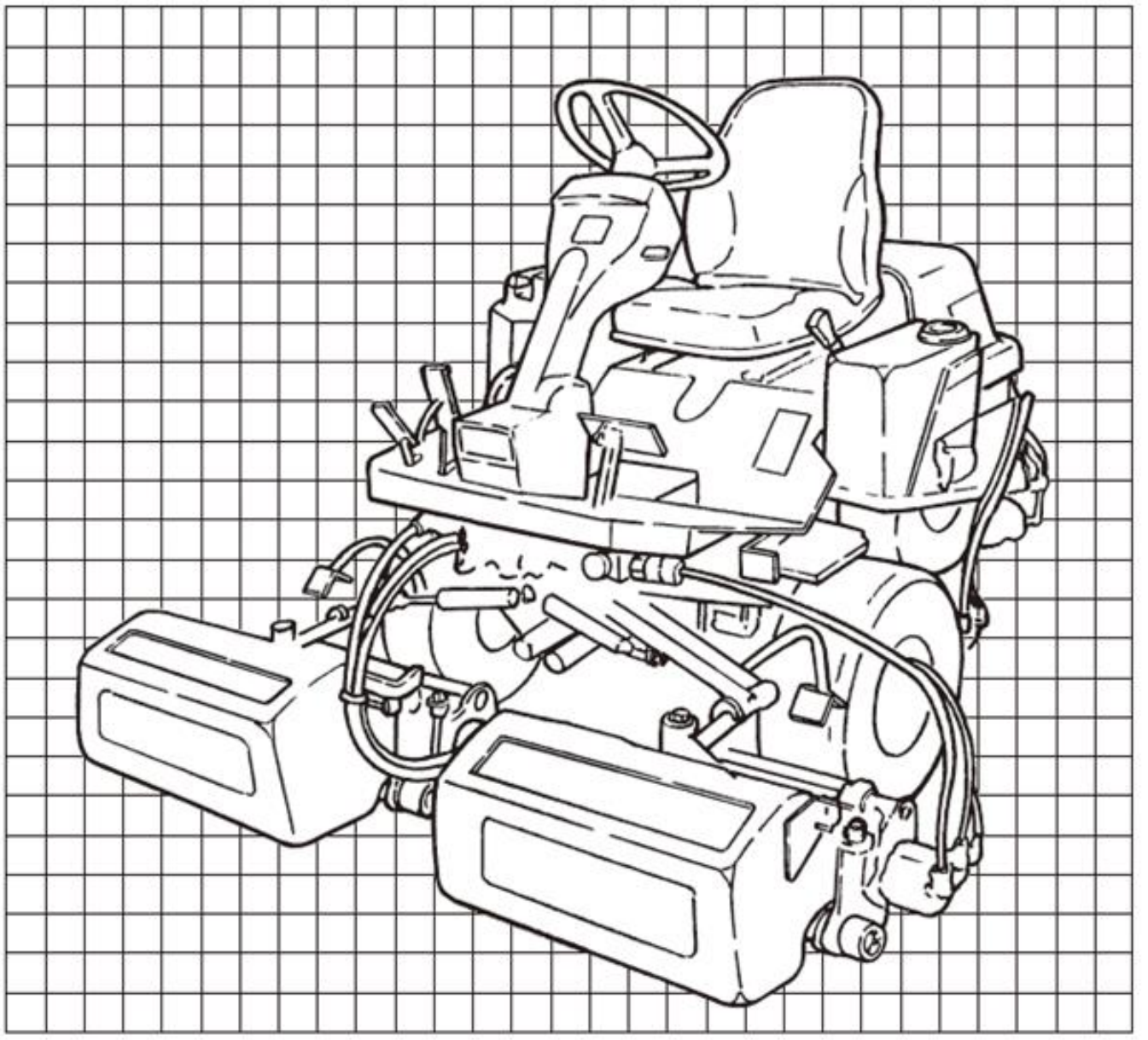

株式会社IHIアグリテック

IHI GROUP

パーツリストの見方について

1） このパーツリストには下記型式が記載されております。

モデル名称	製品コード	主な仕様	タイプ	エンジン名称
MG70G-S9	753401	ｽﾑｰｽﾀｲﾔ、9枚刃、ﾊﾞｹｯﾄ付	S	ﾊﾞﾝｶﾞｰﾄﾞ V-Twin21HP
MG70G-S11	753404	ｽﾑｰｽﾀｲﾔ、11枚刃、ﾊﾞｹｯﾄ付		
MG70G-D9	753402	ｽﾑｰｽﾀｲﾔ、9枚刃、ｸﾞﾙｰﾐﾝｸﾞ付、ﾊﾞｹｯﾄ付	D	
MG70G-D11	753405	ｽﾑｰｽﾀｲﾔ、11枚刃、ｸﾞﾙｰﾐﾝｸﾞ付、ﾊﾞｹｯﾄ付		
MG70G-C9	753403	ｽﾑｰｽﾀｲﾔ、9枚刃、ﾌﾞﾗｼ、ﾊﾞｹｯﾄ付	C	
MG70G-C11	753406	ｽﾑｰｽﾀｲﾔ、11枚刃、ﾌﾞﾗｼ、ﾊﾞｹｯﾄ付		
MG70G-TS7	752426	ﾀｰﾌﾀｲﾔ、7枚刃、ﾊﾞｹｯﾄ付	TS	
MG70G-TD7	752427	ﾀｰﾌﾀｲﾔ、7枚刃、ｸﾞﾙｰﾐﾝｸﾞ付、ﾊﾞｹｯﾄ付	TD	
MG70G-TC7	752428	ﾀｰﾌﾀｲﾔ、7枚刃、ﾌﾞﾗｼ、ﾊﾞｹｯﾄ付	TC	

2） リストの記載内容について

リストの記載内容は下記に示す番号に従って説明します。

見出番号 Key No	部品番号 Parts No	部品名称 Description		台当個数 Q'ty ⑨					互換性 R/P	適応号機 Serial Number	型　寸 Size and details	備　考 Remarks
①	②	③		④					⑤	⑥	⑦	⑧

①見出番号　　イラストに付されている番号とリストの番号を一致させることにより、部品番号が索引出来ます。

②部品番号　　部品を管理するための部品番号です。

③部品名称　　部品の名称を英文・和文で表示してあります。

④個　　数　　見出し番号あたりの使用個数を表示してあります。

⑤互 換 性　　部品変更による新部品と旧部品との互換性記号を表示してあります。

⑥適応号機　　設計変更実施号機が表示してあります。

⑦型　　寸　　標準部品の型寸表示がしてあります。

⑧備　　考　　部品の仕様・説明等が表示してあります。

⑨型　　式　　個別の形式を表示してあります。

3） 記号、略語について

記号(部品変更による新部品と旧部品との互換性の表示は次の通りです。)

表示記号	内容
＊	部品供給不可(部品番号欄にこのマークがあるものは供給いたしません。)
A	新旧共に互換性あり(新旧部品は新旧製品のいずれにも取付け出来ます。)
B	新部品のみ互換性あり(新部品は新旧製品のいずれにも取付け出来ますが、旧部品は新製品に取付けることは出来ません。)
D	新旧部品の互換性なし(新部品は新製品、旧部品は旧製品にのみ取付け出来ます。)
E	追加部品であり適応号機欄に号機を記入。
F	廃止部品であり適応号機欄に号機を記入。
O	旧部品は在庫に限り供給、以降新部品を供給(〇マークを部品番号欄に旧部品番号備考欄に表示)
～×××××:製造番号　×××××　号機まで ×××××～:製造番号　×××××　号機より	

略語

ASSY	:アセンブリ	R.H	:ライト	OP	:オプション	IN	:吸気
Inc	:･･･を含む	UP	:上	d	:直径	EX	:排気
AR	:所要	LOW	:下	l	:長さ		
Fr.	:フロント	S.T.D	:スタンダード	t	:厚さ		
Re.	:リヤ	U.S	:アンダーサイズ	φ	:直径		
L.H	:レフト	0.S	:オーバーサイズ	COMP	:コンプリート(圧入,カシメ品)		

4） イラストについて

イラストにはASSY部品・単体部品が記載されていますが、必ずしも正確な形状を示すものではありません。
正確な部品番号を見い出すための目安となるものです。イラストに付されている番号とリストの見出番号を一致させることにより、その見出し番号から部品番号を知るようになっています。

ご注文について

1） 部品をご注文の際は、部品番号・部品名称・個数をお知らせ下さい。

2） ご注文の部品は、原則として誤送以外の返品は認めません。

3） シバウラ製品には、シバウラ　純正部品　を必ずご使用願います。
（市販の類似品を使用されますと早期破損や性能を悪くする原因となります。）

4） 部品価格は、別表の部品価格表を参照ください。

※本部品表は予告なく変更することがあります。

INTRODUCTION

1) This Parts List contains following models.

Model	Product Code	Specification	Type	Engine Model
MG70G-S9	753401	smooth tire , 9blades , bucket	S	Vanguard V-Twin21HP
MG70G-S11	753404	smooth tire , 11blades , bucket		
MG70G-D9	753402	smooth tire , 9blades , Grooming , bucket	D	
MG70G-D11	753405	smooth tire , 11blades , Grooming , bucket		
MG70G-C9	753403	smooth tire , 9blades , Brush , bucket	C	
MG70G-C11	753406	smooth tire , 11blades , Brush , bucket		
MG70G-TS7	752426	Turf tire ,7blades , bucket	TS	
MG70G-TD7	752427	Turf tire , 7blades , Grooming , bucket	TD	
MG70G-TC7	752428	Turf tire , 7blades , Brush , bucket	TC	

2) Description of items in the list.

見出番号 Key No	部品番号 Parts No	部品名称 Description	台当個数 Q'ty ⑨		④			互換性 R/P ⑤	適応号機 Serial Number ⑥	型　寸 Size and details ⑦	備　　考 Remarks ⑧
①	②	③									

①Key No. :The number are shown the relevant part in the diagram.

②Parts No. :The parts numbers are generated as a unique number to identify and manage.

③Description :Descriptions are written in Japanese and English.

④Quantity :It represents the quantity of each part contained in key number.

⑤Interchangeability :Mark to show interchangeability when replacing former parts with new ones.

⑥Serial Number :It helps to identify a correct parts due to design changes.

⑦Size and details :Dimensions of standard parts.

⑧Remarks :Specifications, descriptions, etc. of parts.

⑨Model :Each types of model is mentioned.

3) Mark and Abbreviation

Mark when parts are changed, interchangeability of new and former parts is shown as below.

Mark	Description
*	This mark appearing "Parts No." column indicates parts not to be supplied.
A	New and old parts are mutually interchangeable.
B	New parts can be substituted for old parts, but vice versa Thus, new part may be supplied to order asking for supply of old parts.
D	New and old parts are not interchangeable.
E	This is an additional parts and applicable serial numbers are filled in the column "Serial Number".
F	This is a discontinued parts and applicable serial numbers are filled in the column "Serial Number".
O	Old parts will be supplied until IAT run out stocks and thereafter new substituted parts will be started to supply. ("O" mark appears in the column Parts No.)
～×××××:Up to××××× for serial numbers. ×××××～:××××× and up for serial numbers.	

Abbreviation

ASSY	:Assembly	R. H	:Right	OP	:Optional	IN	:Intake
Inc	:Including	UP	:Upper	d	:Diameter	EX	:Exhaust
AR	:Required	LOW	:Lower	l	:Length		
Fr.	:Front	S. T. D	:Standard	t	:Thickness		
Re.	:Rear	U. S	:Undersize	ϕ	:Diameter		
L. H	:Left	O. S	:Oversize	COMP	:Complete		

4) Diagrams

Diagrams show assembly parts and each unit parts; however, it does not always show exactly the same shape and sizes of service parts.

These are visual aids easily to find correct parts numbers you need. Using parts numbers in the diagrams and key numbers in the parts list, appropriate parts can be identified.

How to order

1) When placing order, please send a parts number, parts name and quantity of the necessary part.

2) Basically, IAT do not accept your return request except IAT's failure.

3) Be sure to use SHIBAURA genuine parts for SHIBAURA products. (Warranty does not cover when the use of parts which are not SHIBAURA service parts.)

※This parts list may be modified without notice.

目　　次
CONTENTS

図 番 FIG.NO.	装置名称 SUBJECT

シャーシ
CHASSIS

201	バッテリ ・・・・・・・・・・・・・・・・・・・・・・・・・・・・	BATTERY
202	ネンリョウタンク ・・・・・・・・・・・・・・・・・・・・・・・・	FUEL TANK
203	オイルタンク ・・・・・・・・・・・・・・・・・・・・・・・・・・	OIL TANK
204	ステアリング ・・・・・・・・・・・・・・・・・・・・・・・・・・	STEERING
205	リヤ フォーク ・・・・・・・・・・・・・・・・・・・・・・・・・・	REAR FORK
206	HST コントロール ・・・・・・・・・・・・・・・・・・・・・・	HST CONTROL
207	ブレーキ ・・・・・・・・・・・・・・・・・・・・・・・・・・・・	BRAKE
208	アクセル 、チョーク ・・・・・・・・・・・・・・・・・・・・・・	ACCEL , CHOKE
209	フレーム ・・・・・・・・・・・・・・・・・・・・・・・・・・・・	FRAME
210	リフトアーム; フロント ・・・・・・・・・・・・・・・・・・・・	LIFT ARM ; FRONT
211	リフトアーム; リヤ ・・・・・・・・・・・・・・・・・・・・・・	LIFT ARM ; REAR
212	ヒキダシ アーム ・・・・・・・・・・・・・・・・・・・・・・・・	SWING ARM
213	ボンネット ・・・・・・・・・・・・・・・・・・・・・・・・・・・	BONNET
214	ステップ 、カバー ・・・・・・・・・・・・・・・・・・・・・・・	STEP , COVER
215	シート ・・・・・・・・・・・・・・・・・・・・・・・・・・・・・	SEAT
216	ベルト クラッチ ・・・・・・・・・・・・・・・・・・・・・・・・	BELT CLUTCH
217	オイル ポンプ ・・・・・・・・・・・・・・・・・・・・・・・・・	OIL PUMP
218	ユアツ;HST ソウコウ ・・・・・・・・・・・・・・・・・・・・	HYDRAULIC ; HST DRIVE
219	ユアツ;ステアリング ・・・・・・・・・・・・・・・・・・・・・	HYDRAULIC ; STEERLING
220	ユアツ ; ショウコウ ・・・・・・・・・・・・・・・・・・・・・・	HYDRAULIC ; LIFT
221	ユアツ ; リール ・・・・・・・・・・・・・・・・・・・・・・・・	HYDRAULIC ; REEL
222	エンジン ・・・・・・・・・・・・・・・・・・・・・・・・・・・・	ENGINE
223	ホイール ・・・・・・・・・・・・・・・・・・・・・・・・・・・・	WHEEL
224	ワイヤーハーネス ・・・・・・・・・・・・・・・・・・・・・・・	WIRE HARNESS
225	メイバン ・・・・・・・・・・・・・・・・・・・・・・・・・・・・	MARK
226	フゾクヒン ・・・・・・・・・・・・・・・・・・・・・・・・・・・	TOOL

カッター
CUTTER

301	フロントローラ ・・・・・・・・・・・・・・・・・・・・・・・・	FROMT ROLLER
302	リールブレード ・・・・・・・・・・・・・・・・・・・・・・・・	REEL BLADE
303	ベッドナイフ ・・・・・・・・・・・・・・・・・・・・・・・・	BED KNIFE
304	リヤローラ ・・・・・・・・・・・・・・・・・・・・・・・・	REAR ROLLER
305	カッターカバー ・・・・・・・・・・・・・・・・・・・・・・・・	CUTTER COVER
306	バケット ・・・・・・・・・・・・・・・・・・・・・・・・・・	BUCKET
307	サッチング ギヤ ケース ・・・・・・・・・・・・・・・・・	THATCHING GEAR CASE
308	グルーミング カッター ・・・・・・・・・・・・・・・・・	GROOMINGU CUTTER

部品番号順索引

NUMERICAL PARTS INDEX

シャーシ	CHASSIS
カッター	CUTTER

シャーシ編

（ CHASSIS ）

FIG.201

バッテリ
BATTERY

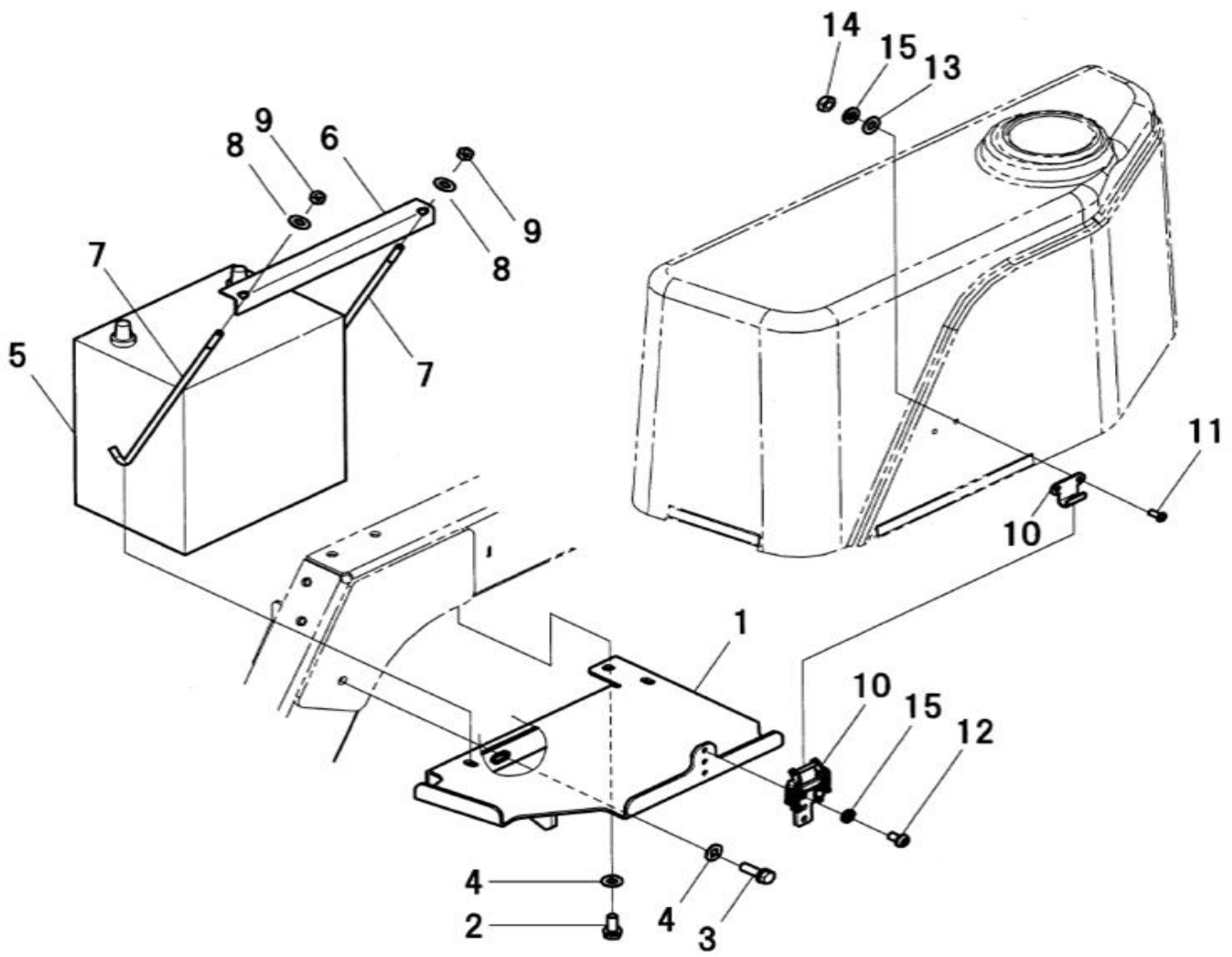

見出番号 Key No	部品番号 Parts No	部品名称 Description		台当個数 Q'ty S	D	C	TS	TD	TC	互換性 R/P	適応号機 Serial Number	型寸 Size and details	備考 Remarks
1	A48100260	ﾊﾞｯﾃﾘｽﾀﾝﾄﾞ	BATTERY BRACKET	1	1	1	1	1	1				
2	011510820	ﾎﾞﾙﾄ	BOLT	1	1	1	1	1	1				
3	011510825	ﾎﾞﾙﾄ	BOLT	1	1	1	1	1	1				
4	026100008	ﾜｯｼｬ	WASHER	2	2	2	2	2	2				
5	489200150	ﾊﾞｯﾃﾘ	BATTERY	1	1	1	1	1	1				
6	389310120	ﾊﾞｯﾃﾘﾎﾙﾀﾞ	BATTERY HOLDER	1	1	1	1	1	1				
7	389320140	ﾊﾞｯﾃﾘﾛｯﾄﾞ	BATTERY ROD	2	2	2	2	2	2				
8	026109035	ﾜｯｼｬ	WASHER	2	2	2	2	2	2				
9	022400006	ﾅｯﾄ:U	NUT	2	2	2	2	2	2				
10	398330060	ﾌｧｽﾅ	FASTENER	1	1	1	1	1	1				
11	015100512	ｽｸﾘｭ	SCREW	2	2	2	2	2	2				
12	015100508	ｽｸﾘｭ	SCREW	3	3	3	3	3	3				
13	026100005	ﾜｯｼｬ	WASHER	2	2	2	2	2	2				
14	020100005	ﾅｯﾄ	NUT	2	2	2	2	2	2				
15	027100005	ｽﾌﾟﾘﾝｸﾞﾜｯｼｬ	LOCK WASHER	5	5	5	5	5	5				

FIG.202

ネンリョウタンク
FUEL TANK

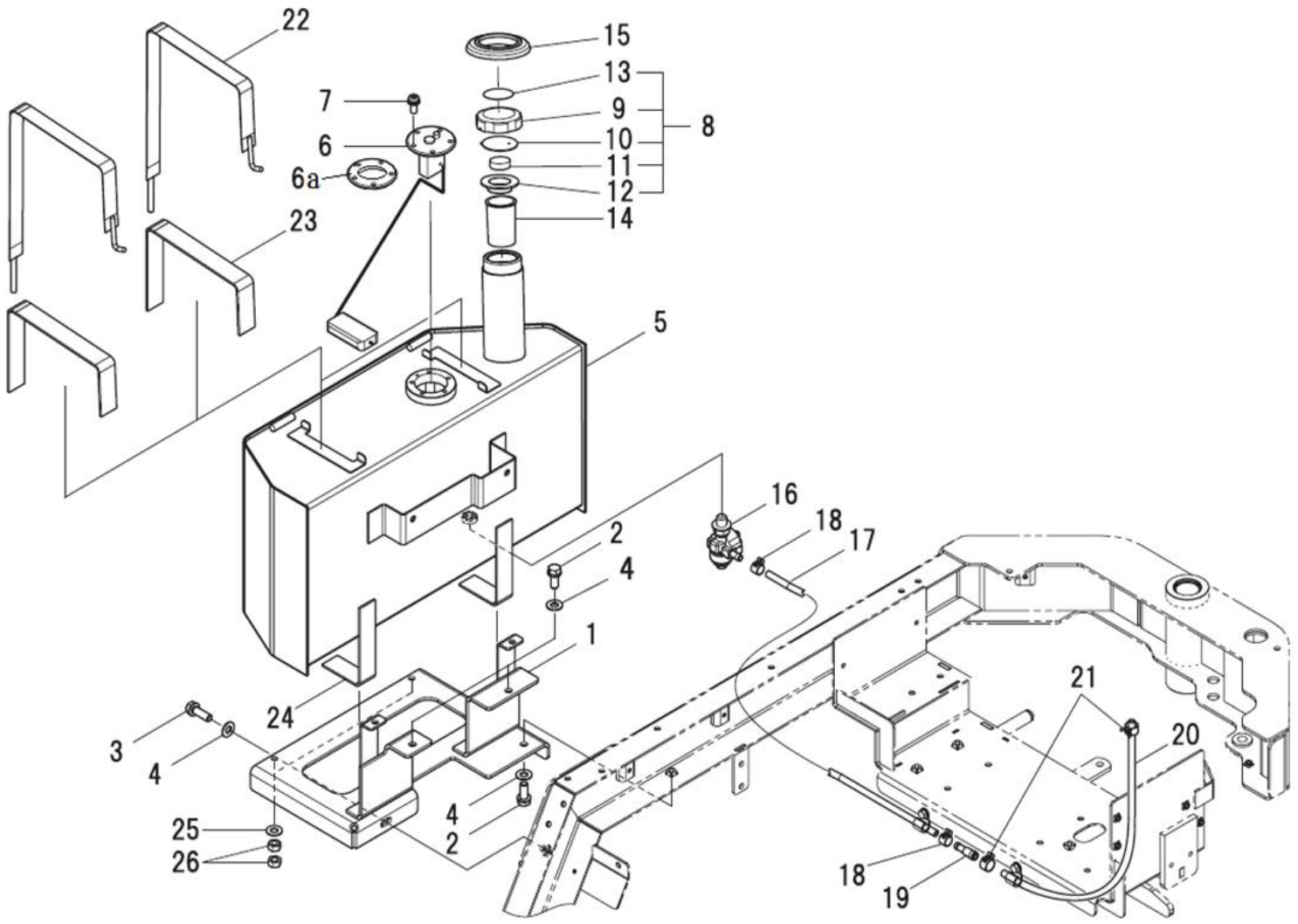

見出番号 Key No	部品番号 Parts No	部品名称 Description		台当個数 Q'ty S	D	C	TS	TD	TC	互換性 R/P	適応号機 Serial Number	型寸 Size and details	備考 Remarks
1	A52250200	ﾀﾝｸﾀﾞｲ	BRACKET	1	1	1	1	1	1				
2	011510820	ﾎﾞﾙﾄ	BOLT	3	3	3	3	3	3				
3	011510825	ﾎﾞﾙﾄ	BOLT	1	1	1	1	1	1				
4	026100008	ﾜｯｼﾔ	WASHER	4	4	4	4	4	4				
5	A52100432	ﾀﾝｸ:ﾈﾝﾘﾖｳ	TANK FUEL	1	1	1	1	1	1				
6	385280180	ﾌｭｴﾙｹﾞｰｼﾞ	FUEL GAUGE	1	1	1	1	1	1				
6a	385891051	ｶﾞｽｹｯﾄ	GASKET	1	1	1	1	1	1				6 に含む
7	015150510	ｽｸﾘｭ	SCREW	5	5	5	5	5	5				
8	160038071	ﾌｲﾗｷｬｯﾌﾟASSY	CAP ASSY FUEL TANK	1	1	1	1	1	1				
9	160310013	ﾀﾝｸｷｬｯﾌﾟ	CAP.FUEL TANK	1	1	1	1	1	1				
10	160330040	ﾛｯｸﾌﾟﾚｰﾄ	PLATE.LOCK	1	1	1	1	1	1				
11	198130012	ｽﾎﾟﾝｼﾞ	SPONGE	1	1	1	1	1	1				
12	160990022	ｶﾞｽｹｯﾄ	GASKET	1	1	1	1	1	1				
13	290192670	ｺｰｼｮﾝﾌﾟﾚｰﾄ	CAUTION PLATE	1	1	1	1	1	1				
14	130340010	ﾌｭｰｴﾙﾌｲﾙﾀ	FILTER.FUEL	1	1	1	1	1	1				
15	398113570	ｺﾞﾑ	RUBBER	1	1	1	1	1	1				
16	A52360071	ﾌｭｰｴﾙｺｯｸ	FUEL COCK	1	1	1	1	1	1				
17	068209616	ﾌｭｰｴﾙﾎｰｽ	HOSE	1	1	1	1	1	1				
18	067200094	ﾎｰｽｸﾘｯﾌﾟ	HOSE CLIP	2	2	2	2	2	2				
19	298484710	ｺﾈｸﾀ	CONNECTOR	1	1	1	1	1	1				
20	068209617	ﾌｭｰｴﾙﾎｰｽ	HOSE	1	1	1	1	1	1				
21	067200110	ﾎｰｽｸﾘｯﾌﾟ	HOSE CLIP	2	2	2	2	2	2				
22	A52200140	ﾀﾝｸﾊﾞﾝﾄﾞ	TANK BAND	2	2	2	2	2	2		～ 10302		
22	A52200141	ﾀﾝｸﾊﾞﾝﾄﾞ	TANK BAND	2	2	2	2	2	2	B	10303 ～		
23	A98130060	ﾌｪﾙﾄ	SPONGE	2	2	2	2	2	2				
24	A98130010	ﾌｪﾙﾄ	SPONGE	2	2	2	2	2	2				
25	026100008	ﾜｯｼﾔ	WASHER	2	2	2	2	2	2				
26	020900008	ﾅｯﾄ	NUT	4	4	4	4	4	4				

FIG.203

オイルタンク
OIL TANK

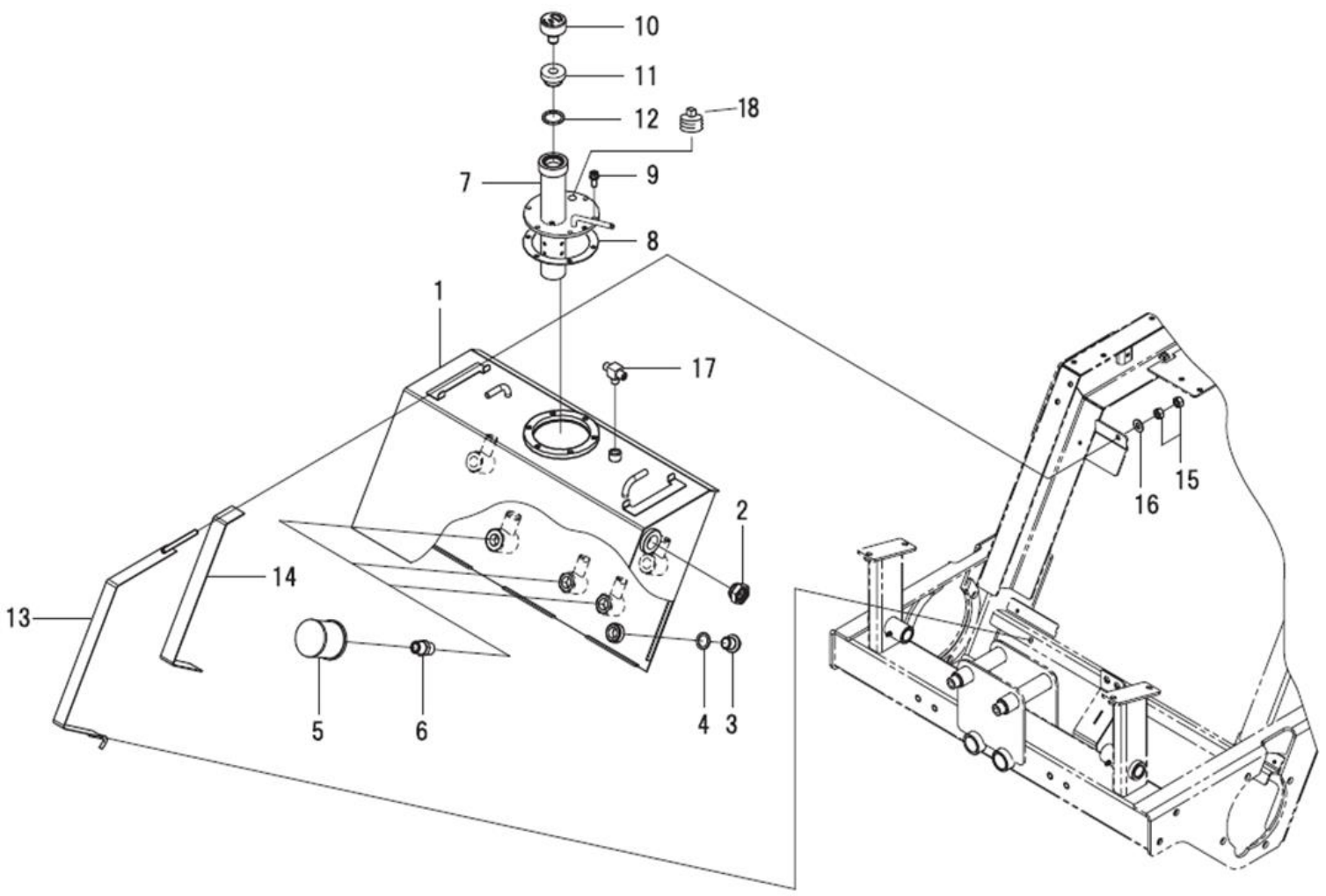

見出番号 Key No	部品番号 Parts No	部品名称 Description		台当個数 Q'ty S	D	C	TS	TD	TC	互換性 R/P	適応号機 Serial Number	型寸 Size and details	備考 Remarks
1	A52100411	ﾀﾝｸ:ｵｲﾙ	TANK	1	1	1	1	1	1				
2	A98410020	ｵｲﾙｹﾞｰｼﾞ	GAUGE	1	1	1	1	1	1				
3	064700020	ﾂﾊﾞﾂｷﾌﾟﾗｸﾞ	PLUG	1	1	1	1	1	1				
4	025100020	ｼｰﾙﾜﾂｼﾔ	SEAL WASHER	1	1	1	1	1	1				
5	A52360020	ｻｸｼｮﾝｽﾄﾚｰﾅｰ	STRAINER	3	3	3	3	3	3				
6	340670140	ｱﾀﾞﾌﾟﾀ:ｽﾄﾚｰﾄ	ADAPTOR	3	3	3	3	3	3				
7	A52150140	ﾌﾞﾘｰｻﾞｰ:ﾊﾟｲﾌﾟ	BREATHER PIPE	1	1	1	1	1	1				
8	A52990020	ﾊﾟｯｷﾝ	GASKET	1	1	1	1	1	1				
9	011150616	ﾎﾞﾙﾄ	BOLT	6	6	6	6	6	6				
10	A40610050	ｴｱﾌﾞﾘｰｻﾞ	BREATHER	1	1	1	1	1	1				
11	A41140170	ﾌﾞｯｼﾝｸﾞ	BUSH	1	1	1	1	1	1				
12	054109013	ｶﾞｽｹｯﾄ	GASKET	1	1	1	1	1	1				
13	A52200140	ﾀﾝｸﾊﾞﾝﾄﾞ	TANK BAND	2	2	2	2	2	2				
14	A98130060	ﾌｪﾙﾄ	SPONGE	2	2	2	2	2	2				
15	020900008	ﾅｯﾄ	NUT	4	4	4	4	4	4	F	～ 10290		
15	022300008	ﾅｯﾄ	NUT	2	2	2	2	2	2	B	10291 ～		
16	026100008	ﾜｯｼｬ	WASHER	2	2	2	2	2	2				
17	340672940	ｱﾀﾞﾌﾟﾀ	ADAPTOR	1	1	1	1	1	1				
18	064500030	ﾌﾟﾗｸﾞ	PLUG	1	1	1	1	1	1				

FIG.204

ステアリング
STEERING

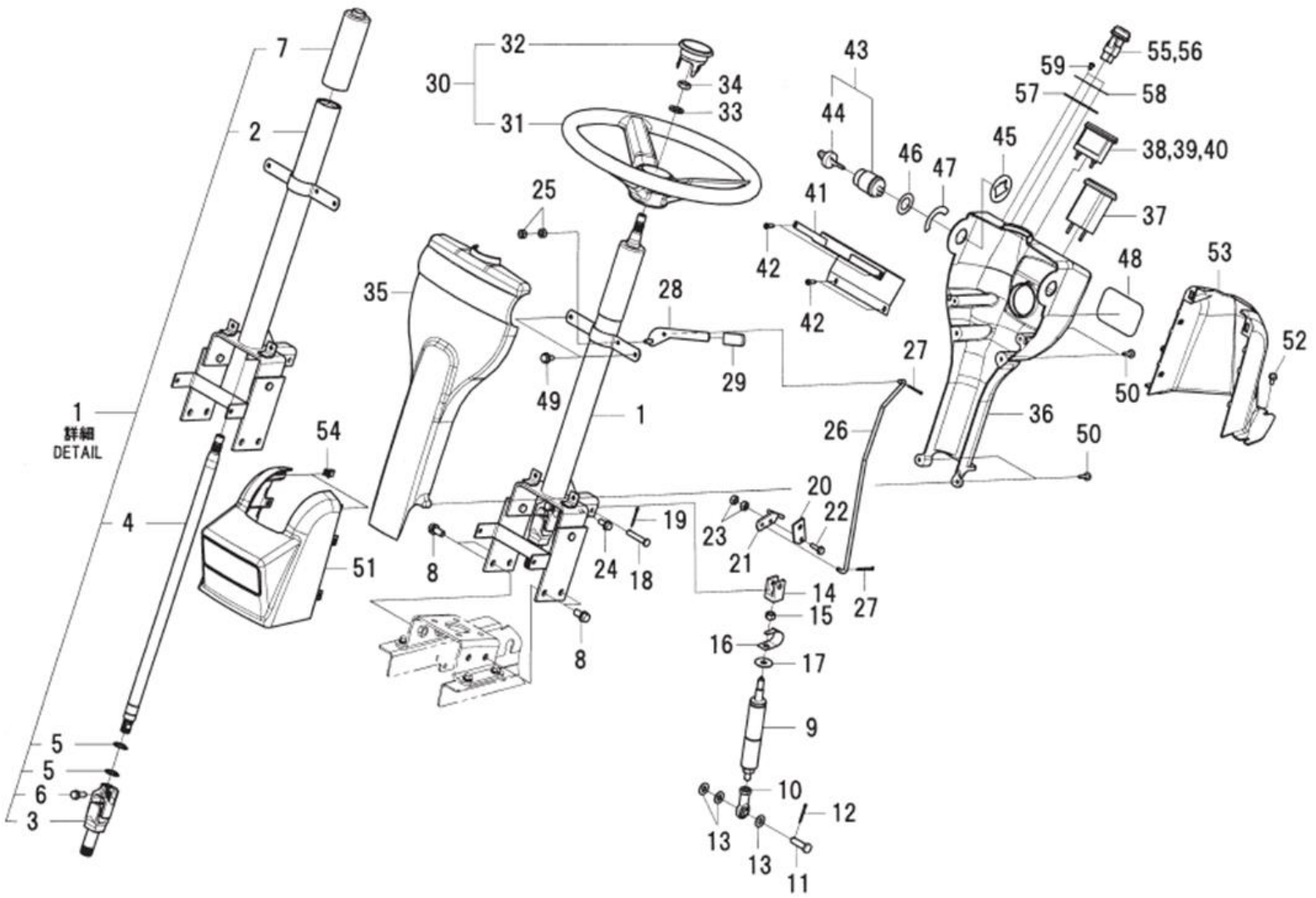

見出番号	部品番号	部品名称		台当個数 Q'ty						互換性	適応号機	型寸	備考
Key No	Parts No	Description		S	D	C	TS	TD	TC	R/P	Serial Number	Size and details	Remarks
1	334040431	ﾊﾟｲﾌﾟﾊﾝﾄﾞﾙASSY	PIPE HANDLE ASSY	1	1	1	1	1	1				
2	334100450	ｽﾃｱﾘﾝｸﾞｺﾗﾑ	STEERING COLUMN	1	1	1	1	1	1				
3	398380860	U-ｼﾞｮｲﾝﾄ	U-JOINT	1	1	1	1	1	1				
4	334110651	ｽﾃｱﾘﾝｸﾞｼｬﾌﾄ	STEERING SHAFT	1	1	1	1	1	1				
5	036100020	ｽﾅｯﾌﾟﾘﾝｸﾞ	SNAP RING	2	2	2	2	2	2				
6	011510825	ﾎﾞﾙﾄ	BOLT	1	1	1	1	1	1				
7	334410400	ﾊﾟｲﾌﾟ:ﾃﾚｽｺｶﾊﾞｰ	PIPE	1	1	1	1	1	1				
8	011511020	ﾎﾞﾙﾄ	BOLT	4	4	4	4	4	4				
9	378910251	ｶﾞｽｽﾌﾟﾘﾝｸﾞ	STAY DUMPER	1	1	1	1	1	1				
10	334801330	ﾛｯﾄﾞｴﾝﾄﾞ	TIE ROD END	1	1	1	1	1	1				
11	031311030	ﾋﾗｱﾀﾏﾋﾟﾝ	PIN	1	1	1	1	1	1				
12	030102520	ｽﾌﾟﾘｯﾄﾋﾟﾝ	SPLIT PIN	1	1	1	1	1	1				
13	026100010	ﾜｯｼﾔ	WASHER	3	3	3	3	3	3				
14	324120990	ﾁﾙﾄﾎﾞｽ	BOSS	1	1	1	1	1	1				
15	021000010	ﾅｯﾄ	NUT	1	1	1	1	1	1				
16	398216290	ｽﾌﾟﾘﾝｸﾞ	SPRING	1	1	1	1	1	1				
17	026109023	ﾜｯｼﾔ	WASHER	1	1	1	1	1	1				
18	031310840	ﾋﾗｱﾀﾏﾋﾟﾝ	PIN	1	1	1	1	1	1				
19	030102520	ｽﾌﾟﾘｯﾄﾋﾟﾝ	SPLIT PIN	1	1	1	1	1	1				
20	399581550	ﾌﾟﾚｰﾄ	LEVER	1	1	1	1	1	1				
21	399581540	ﾁﾙﾄﾚﾊﾞｰ	LEVER	1	1	1	1	1	1				
22	010800620	ﾎﾞﾙﾄ	BOLT	1	1	1	1	1	1				
23	020100006	ﾅｯﾄ	NUT	2	2	2	2	2	2				
24	010810816	ﾎﾞﾙﾄ	BOLT	1	1	1	1	1	1				
25	020100006	ﾅｯﾄ	NUT	2	2	2	2	2	2				
26	358511240	ﾛｯﾄﾞ:ﾁﾙﾄ	ROD	1	1	1	1	1	1				
27	030102020	ｽﾌﾟﾘｯﾄﾋﾟﾝ	SPLIT PIN	2	2	2	2	2	2				
28	399581320	ﾚﾊﾞｰ:ﾁﾙﾄ	LEVER	1	1	1	1	1	1				
29	398181300	ｸﾞﾘｯﾌﾟ	GRIP	1	1	1	1	1	1				
30	334300220	ｽﾃｱﾘﾝｸﾞﾎｲﾙASSY	STEERING WHEEL ASSY	1	1	1	1	1	1				
31	334310210	ｽﾃｱﾘﾝｸﾞﾎｲﾙ	STEERING WHEEL	1	1	1	1	1	1				
32	334320160	ﾊﾝﾄﾞﾙｷｬｯﾌﾟ	HANDLE CAP	1	1	1	1	1	1				
33	027100014	ｽﾌﾟﾘﾝｸﾞﾜｯｼﾔ	SPRING WASHER	1	1	1	1	1	1				
34	020800014	ﾅｯﾄ	NUT	1	1	1	1	1	1				
35	350711570	ﾀﾞｯｼｭﾎﾞｰﾄﾞ:ﾏｴ	DASH BOARD:F	1	1	1	1	1	1				

FIG.204

ステアリング
STEERING

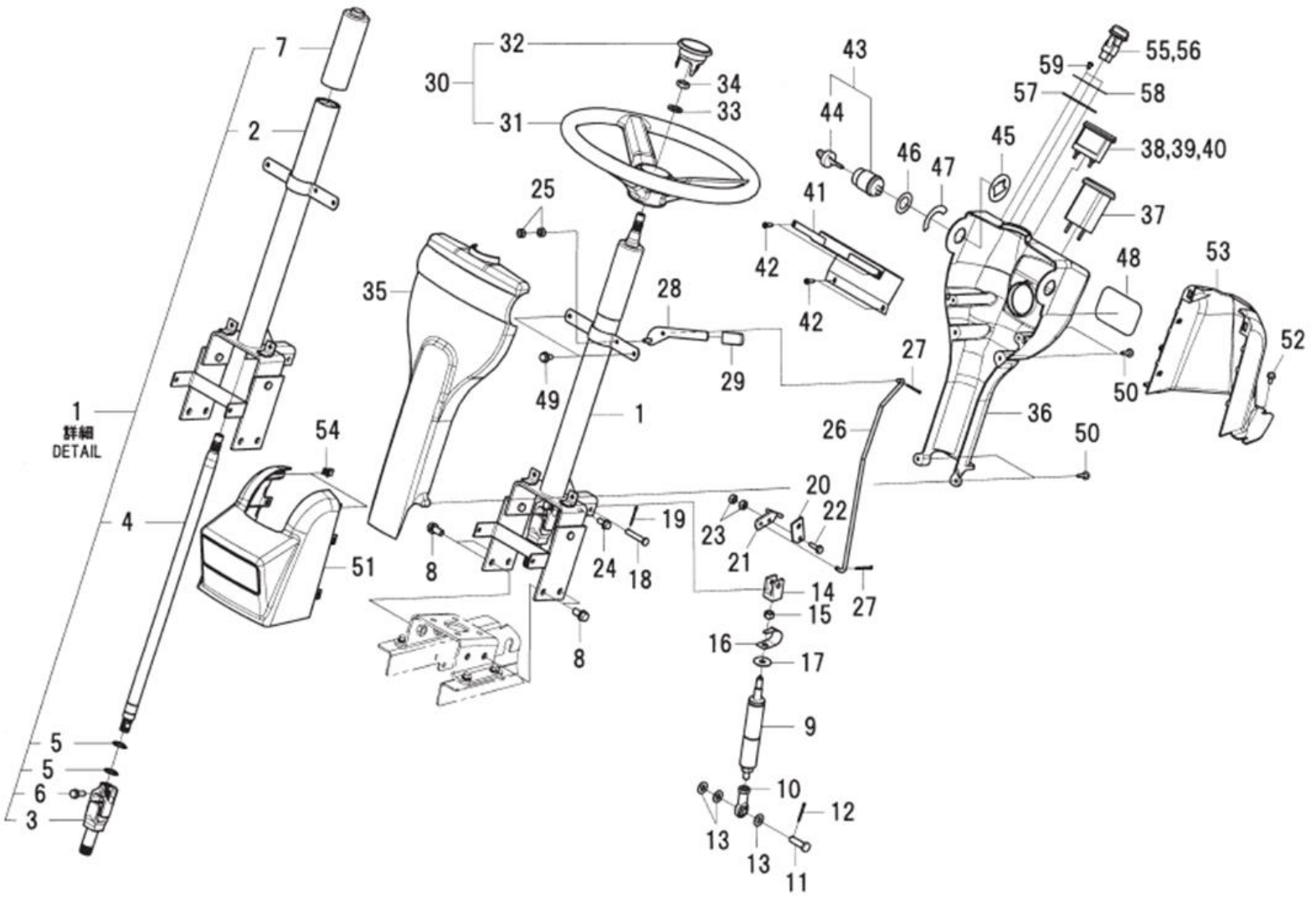

見出番号	部品番号	部品名称		台当個数 Q'ty						互換性	適応号機	型寸	備考
Key No	Parts No	Description		S	D	C	TS	TD	TC	R/P	Serial Number	Size and details	Remarks
36	350711580	ﾀﾞｯｼｭﾎﾞｰﾄﾞ:ｳｼﾛ	DASH BOARD:R	1	1	1	1	1	1				
37	A46040030	ｱﾜｰﾒｰﾀｰASSY	HOUR METER ASSY	1	1	1	1	1	1				
38	385270061	ﾌｭｰｴﾙﾒｰﾀ	FUEL METER	1	1	1	1	1	1				
39	385120230	ﾊﾞﾙﾌﾞ:3.4W	BULB:3.4W	1	1	1	1	1	1				
40	385470150	ﾊｰﾈｽ	HARNESS	1	1	1	1	1	1				
41	A46660130	ﾌﾞﾗｹｯﾄ:ﾒｰﾀ	BRACKET	1	1	1	1	1	1				
42	015600412	ｽｸﾘｭ	SCREW	4	4	4	4	4	4				
43	A46200310	ｷｰｽｲｯﾁ	SWITCH ASSY	1	1	1	1	1	1				
44	485220340	ｷｰ	KEY	1	1	1	1	1	1				
45	A99210670	ｽﾍﾟｰｻ:ｽｲｯﾁ	SPACER	1	1	1	1	1	1				
46	A99240980	ﾜｯｼｬ	WASHER	1	1	1	1	1	1				
47	390197060	ｺｰｼｮﾝﾌﾟﾚｰﾄ:ｷｰｽｲｯﾁ	CAUTION PLATE	1	1	1	1	1	1				
48	390197120	ｺｰｼｮﾝﾌﾟﾚｰﾄ	CAUTION PLATE	1	1	1	1	1	1				
49	010800612	ﾎﾞﾙﾄ	BOLT	2	2	2	2	2	2				
50	011109012	ﾎﾞﾙﾄ	BOLT	4	4	4	4	4	4				
51	350320380	ﾛｱｶﾊﾞｰ:ﾌﾛﾝﾄ	LOWER COVER:F	1	1	1	1	1	1				
52	010809001	ﾌﾗﾝｼﾞﾎﾞﾙﾄ	BOLT	4	4	4	4	4	4				
53	350320390	ﾛｱｶﾊﾞｰ:ｳｼﾛ	LOWER COVER:R	1	1	1	1	1	1				
54	398340460	ｸﾘｯﾌﾟ	CLIP	2	2	2	2	2	2				
55	385201790	ｽｲｯﾁASSY	SWITCH ASSY	1	1	1	1	1	1				
56	385120730	ﾊﾞﾙﾌﾞ:1.4W	BULB:1.4W	1	1	1	1	1	1				
57	385953550	ﾌﾞﾗｹｯﾄ	BRACKET	1	1	1	1	1	1				
58	390199140	ｺｰｼｮﾝﾌﾟﾚｰﾄ	CAUTION PLATE	1	1	1	1	1	1				
59	015600406	ｽｸﾘｭ	SCREW	2	2	2	2	2	2				

FIG.205

リヤフォーク
REAR FORK

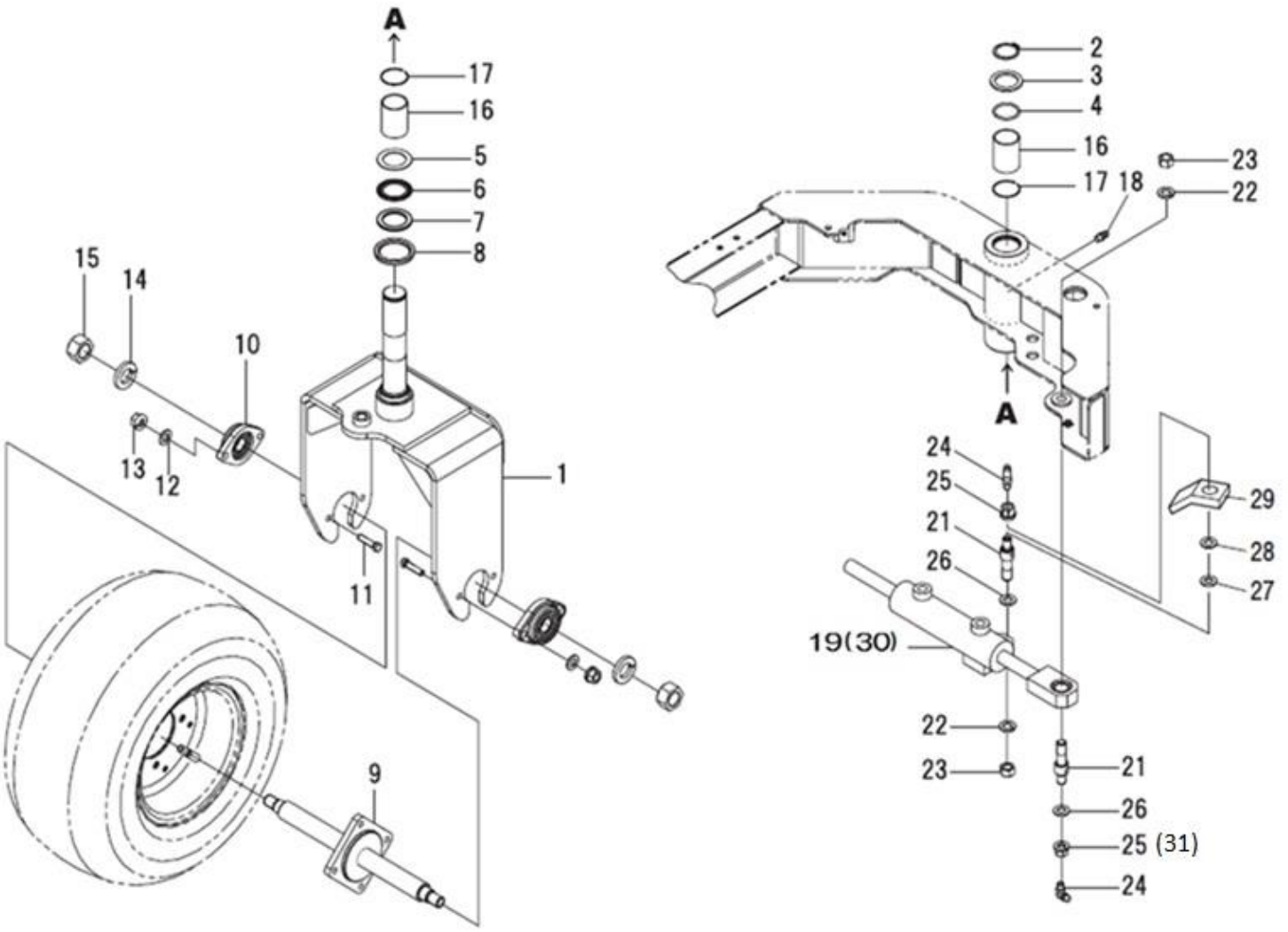

見出番号	部品番号	部品名称		台当個数 Q'ty						互換性	適応号機	型寸	備考
Key No	Parts No	Description		S	D	C	TS	TD	TC	R/P	Serial Number	Size and details	Remarks
1	A30600160	ﾘｱﾌｫｰｸ	FORK	1	1	1	1	1	1				
2	036100035	ｽﾅｯﾌﾟﾘﾝｸﾞ	SNAP RING	1	1	1	1	1	1				
3	A99240410	ﾜｯｼﾔ	WASHER	1	1	1	1	1	1				
4	052300350	Oﾘﾝｸﾞ	O-RING	1	1	1	1	1	1				
5	398560330	ｽﾗｽﾄﾜｯｼﾔ	THRUST WASHER	1	1	1	1	1	1				
6	398560320	ｽﾗｽﾄﾆｰﾄﾞﾙﾍﾞｱﾘﾝｸﾞ	THR.NEELDE BEARING	1	1	1	1	1	1				
7	A98340010	ｽﾗｽﾄﾜｯｼﾔ	CLIP	1	1	1	1	1	1				
8	050301145	ｵｲﾙｼｰﾙ	OIL SEAL	1	1	1	1	1	1				
9	A30200250	ｳｼﾛｼﾔｼﾞｸ	AXLE SHAFT	1	1	1	1	1	1				
10	498560070	ﾌﾗﾝｼﾞﾕﾆｯﾄ	UNIT	2	2	2	2	2	2				
11	010310835	ﾎﾞﾙﾄ	BOLT	4	4	4	4	4	4				
12	026200008	ﾜｯｼﾔ	WASHER	4	4	4	4	4	4				
13	021500008	ﾅｯﾄ	NUT	4	4	4	4	4	4				
14	027100016	ｽﾌﾟﾘﾝｸﾞﾜｯｼﾔ	LOCK WASHER	2	2	2	2	2	2				
15	021000016	ﾅｯﾄ	NUT	2	2	2	2	2	2				
16	A98510680	ﾌﾞｯｼﾕ	BUSH	2	2	2	2	2	2				
17	A30340010	ｽﾌﾟﾘﾝｸﾞ	STOPPER	2	2	2	2	2	2				
18	060610000	ｸﾞﾘｰｽﾆｯﾌﾟﾙ	GREASE NIPPLE	1	1	1	1	1	1				
19	A44020241	ｼﾘﾝﾀﾞASSY	CYLINDER ASSY	1	1	1	1	1	1				分解不可
–	–	–	–	–	–	–	–	–	–				
21	A30260012	ﾋﾟﾝ:ｼﾘﾝﾀﾞ	PIN	2	2	2	2	2	2				
22	027100014	ｽﾌﾟﾘﾝｸﾞﾜｯｼﾔ	LOCK WASHER	2	2	2	2	2	2				
23	021000014	ﾅｯﾄ	NUT	2	2	2	2	2	2				
24	060609004	ｸﾞﾘｰｽﾆｯﾌﾟﾙ	GREASE NIPPLE	2	2	2	2	2	2				
25	021500012	ﾅｯﾄ	NUT	2	2	2	2	2	2		～10336		
25	020900012	ﾅｯﾄ	NUT	2	2	2	2	2	2		10337～		
26	026100012	ﾜｯｼﾔ	WASHER	2	2	2	2	2	2				
27	026100012	ﾜｯｼﾔ	WASHER	1	1	1	1	1	1				
28	026100012	ﾜｯｼﾔ	WASHER	1	1	1	1	1	1				
29	A30270010	ﾌﾟﾚｰﾄ	PLATE	1	1	1	1	1	1				
30	A44890027	ｽﾌｪﾘｶﾙﾍﾞｱﾘﾝｸﾞ	BEARING	2	2	2	2	2	2				
31	027100012	ｽﾌﾟﾘﾝｸﾞﾜｯｼﾔ	LOCK WASHER	2	2	2	2	2	2		10337～		

FIG.206

HST コントロール
HST CONTROL

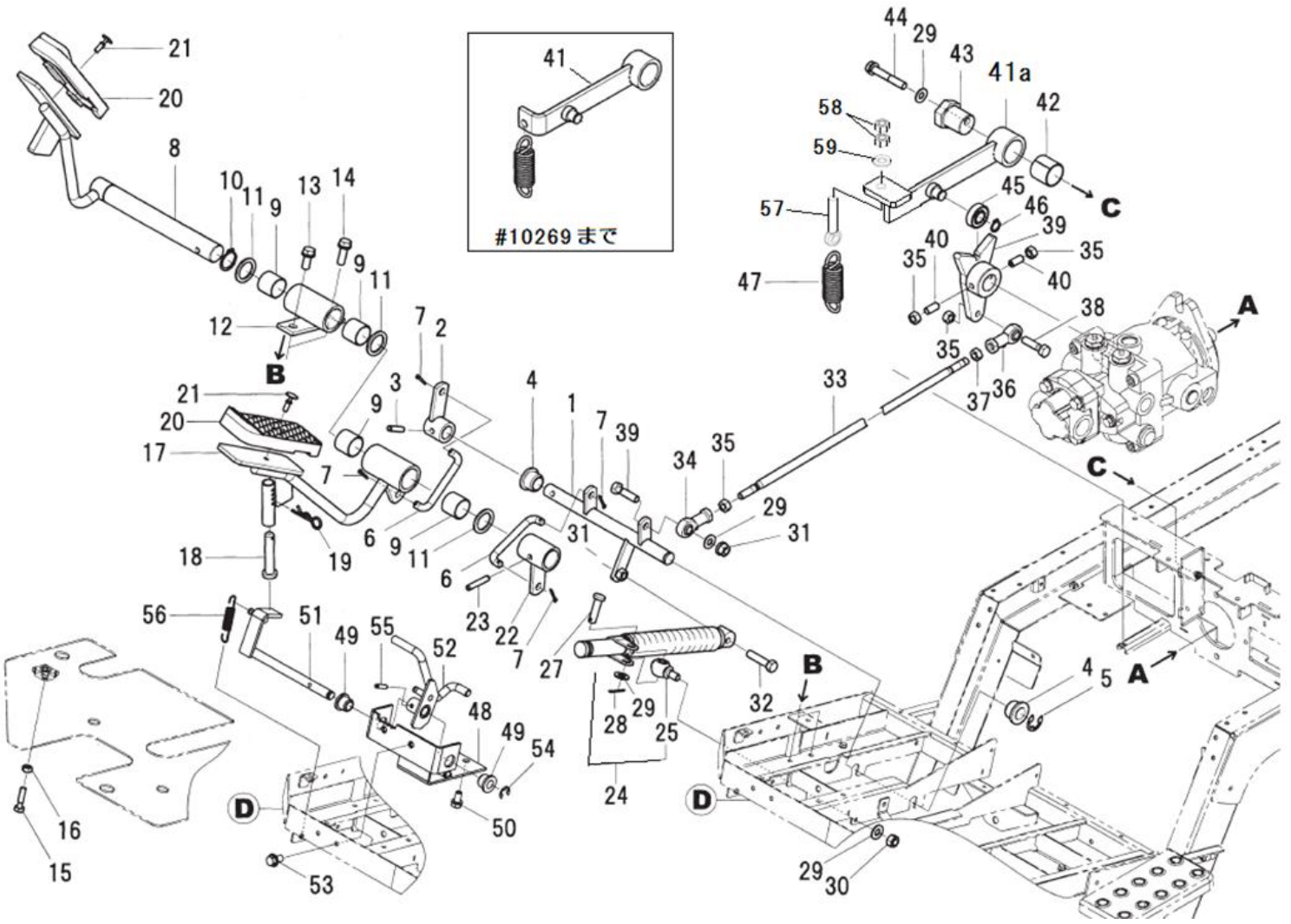

見出番号	部品番号	部品名称		台当個数 Q'ty						互換性	適応号機	型寸	備考
Key No	Parts No	Description		S	D	C	TS	TD	TC	R/P	Serial Number	Size and details	Remarks
1	A58210020	ﾍﾟﾀﾞﾙｼｬﾌﾄ:HST	PEDAL SHAFT	1	1	1	1	1	1				
2	A58450080	ｱｰﾑ	ARM	1	1	1	1	1	1				
3	030300625	ｽﾌﾟﾘﾝｸﾞﾋﾟﾝ	SPRING PIN	1	1	1	1	1	1				
4	398511320	ﾌﾞｯｼｭ	BUSH	2	2	2	2	2	2				
5	036800012	ｽﾅｯﾌﾟﾘﾝｸﾞ:E	SNAP RING	1	1	1	1	1	1				
6	358511230	ﾛｯﾄﾞ:HST	ROD, HST	2	2	2	2	2	2				
7	030102516	ｽﾌﾟﾘｯﾄﾋﾟﾝ	SPLIT PIN	4	4	4	4	4	4				
8	A58100360	ﾍﾟﾀﾞﾙ:ｺｳｼﾝ	PEDAL, BACK	1	1	1	1	1	1				
9	398510360	ﾌﾞｯｼｭ	BUSH	4	4	4	4	4	4				
10	036100022	ｽﾅｯﾌﾟﾘﾝｸﾞ	SNAP RING	1	1	1	1	1	1				
11	A98340020	ﾜｯｼｬ	WASHER	3	3	3	3	3	3				
12	A58250200	ﾍﾟﾀﾞﾙｼﾃﾝ	BRACKET	1	1	1	1	1	1				
13	011510820	ﾎﾞﾙﾄ	BOLT	1	1	1	1	1	1				
14	011510825	ﾎﾞﾙﾄ	BOLT	1	1	1	1	1	1				
15	010110625	ﾎﾞﾙﾄ	BOLT	1	1	1	1	1	1				
16	020100006	ﾅｯﾄ	NUT	1	1	1	1	1	1				
17	A58100340	ﾍﾟﾀﾞﾙ:ｾﾞﾝｼﾝ	PEDAL,FRONT	1	1	1	1	1	1				
18	031311050	ﾋﾗｱﾀﾏﾋﾟﾝ	PIN	1	1	1	1	1	1				
19	031100012	ｽﾅｯﾌﾟﾋﾟﾝ	SNAP PIN	1	1	1	1	1	1				
20	398118880	ｺﾞﾑ:ﾍﾟﾀﾞﾙ	RUBBER, PEDAL	2	2	2	2	2	2				
21	398340540	ｸﾘｯﾌﾟ	CLIP	2	2	2	2	2	2				
22	A58450100	ｱｰﾑ	ARM	1	1	1	1	1	1				
23	030300632	ｽﾌﾟﾘﾝｸﾞﾋﾟﾝ	SPRING PIN	1	1	1	1	1	1				
24	378910370	ﾀﾞﾝﾊﾟｰ	DAMPER	1	1	1	1	1	1		10270～	低負荷タイプ	No.41aを使用
24	378910020	ﾀﾞﾝﾊﾟｰ	DAMPER	1	1	1	1	1	1		～10269	高負荷タイプ	
25	334800370	ｴﾝﾄﾞﾎﾞﾙﾄ	END BOLT	1	1	1	1	1	1				
27	031310825	ﾋﾗｱﾀﾏﾋﾟﾝ	PIN	1	1	1	1	1	1				
28	030102520	ｽﾌﾟﾘｯﾄﾋﾟﾝ	SPLIT PIN	1	1	1	1	1	1				
29	026100008	ﾜｯｼｬ	WASHER	4	4	4	4	4	4				
30	022300008	ﾅｯﾄ:U	NUT	1	1	1	1	1	1				
31	021500008	ﾅｯﾄ	NUT	2	2	2	2	2	2				
32	010310835	ﾎﾞﾙﾄ	BOLT	1	1	1	1	1	1				
33	A58510060	ﾛｯﾄﾞ	ROD	1	1	1	1	1	1				
34	334800360	ﾛｯﾄﾞｴﾝﾄﾞ	TIE ROD END	1	1	1	1	1	1				

FIG.206

HST コントロール
HST CONTROL

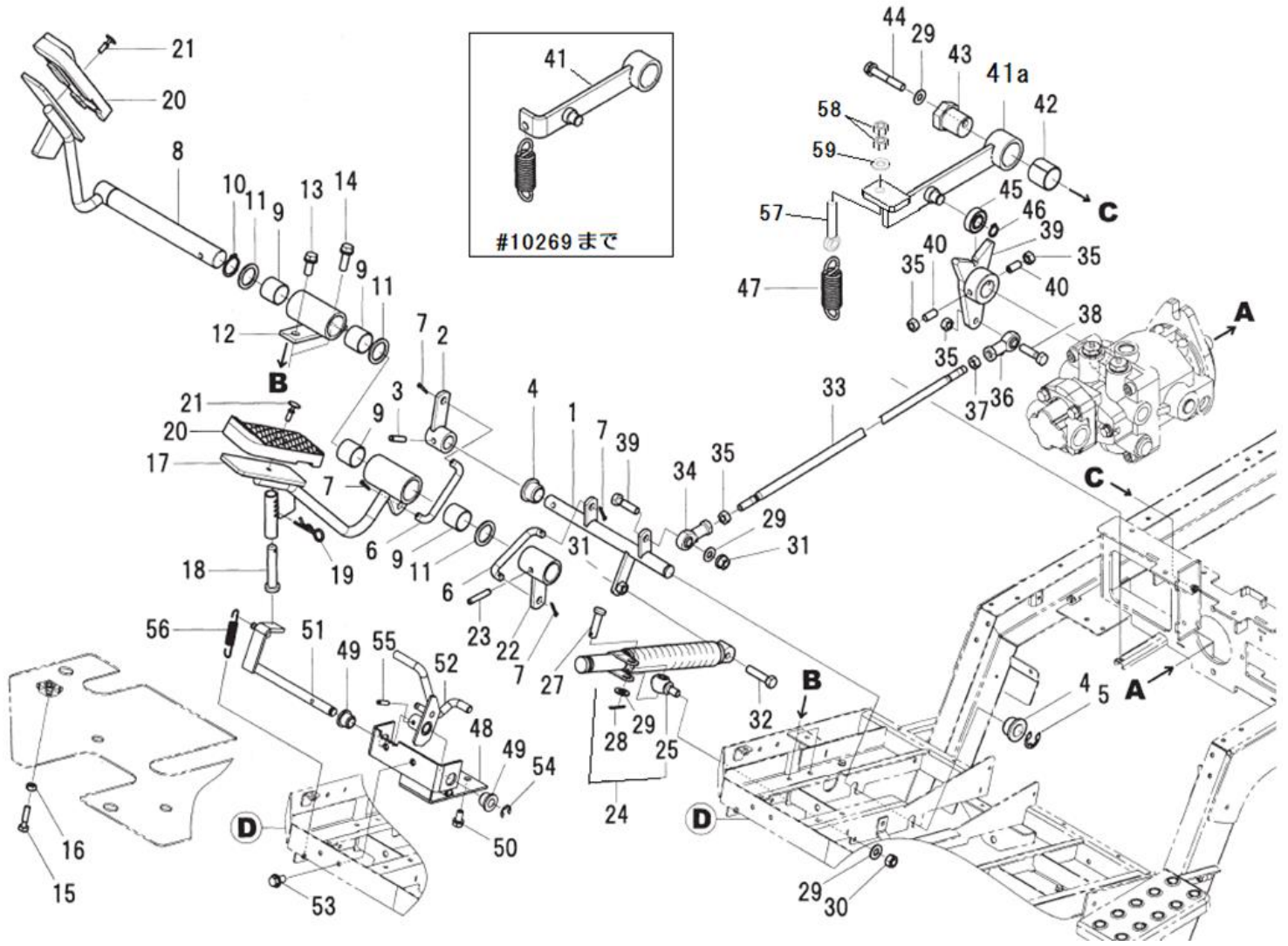

見出番号 Key No	部品番号 Parts No	部品名称 Description		台当個数 Q'ty S	D	C	TS	TD	TC	互換性 R/P	適応号機 Serial Number	型寸 Size and details	備考 Remarks
35	020900008	ナット	NUT	4	4	4	4	4	4				
36	334800420	タイロッドエンド:L	TIE ROD END	1	1	1	1	1	1				
37	020109125	ナット:M8 LH	NUT	1	1	1	1	1	1				
38	010310830	ボルト	BOLT	2	2	2	2	2	2				
39	A21150141	トラニオンレバー	TRUNNION LEVER	1	1	1	1	1	1				
40	A99431300	セットボルト	BOLT	2	2	2	2	2	2				
41	A21100160	ニュートラルアーム	NEUTRAL ARM	1	1	1	1	1	1		～10269		
41a	A21100161	ニュートラルアーム	NEUTRAL ARM	1	1	1	1	1	1		10270～		スプリング調節式
42	498510320	ブッシュ	BUSH	1	1	1	1	1	1				
43	422530011	ボス	BOSS	1	1	1	1	1	1				
44	011510860	ボルト	BOLT	1	1	1	1	1	1				
45	040146001	ボールベアリング	BEARING	1	1	1	1	1	1				
46	036100012	スナップリング	SNAP RING	1	1	1	1	1	1				
47	498221080	スプリング	SPRING	1	1	1	1	1	1				
48	A40500400	ブラケット	BRACKET	1	1	1	1	1	1				
49	398511570	ブッシュ	BUSH	2	2	2	2	2	2				
50	011510816	ボルト	BOLT	1	1	1	1	1	1				
51	A58450060	レバー	LINK	1	1	1	1	1	1				
52	A58100320	ペダル	PEDAL	1	1	1	1	1	1				
53	010809007	フランジボルト	BOLT	2	2	2	2	2	2				
54	036800009	スナップリング	SNAP RING	1	1	1	1	1	1				
55	030300522	スプリングピン	SPRING PIN	1	1	1	1	1	1				
56	398214540	スプリング	SPRING	1	1	1	1	1	1				
57	A99432270	デンデンボルト	BOLT	1	1	1	1	1	1		10270～		
58	020900008	ナット	NUT	2	2	2	2	2	2		10270～		
59	026109011	ワッシャ	WASHER	1	1	1	1	1	1		10270～		

FIG.207

ブレーキ
BRAKE

23. ロッドＡＳＳＹ（24 ～ 29）

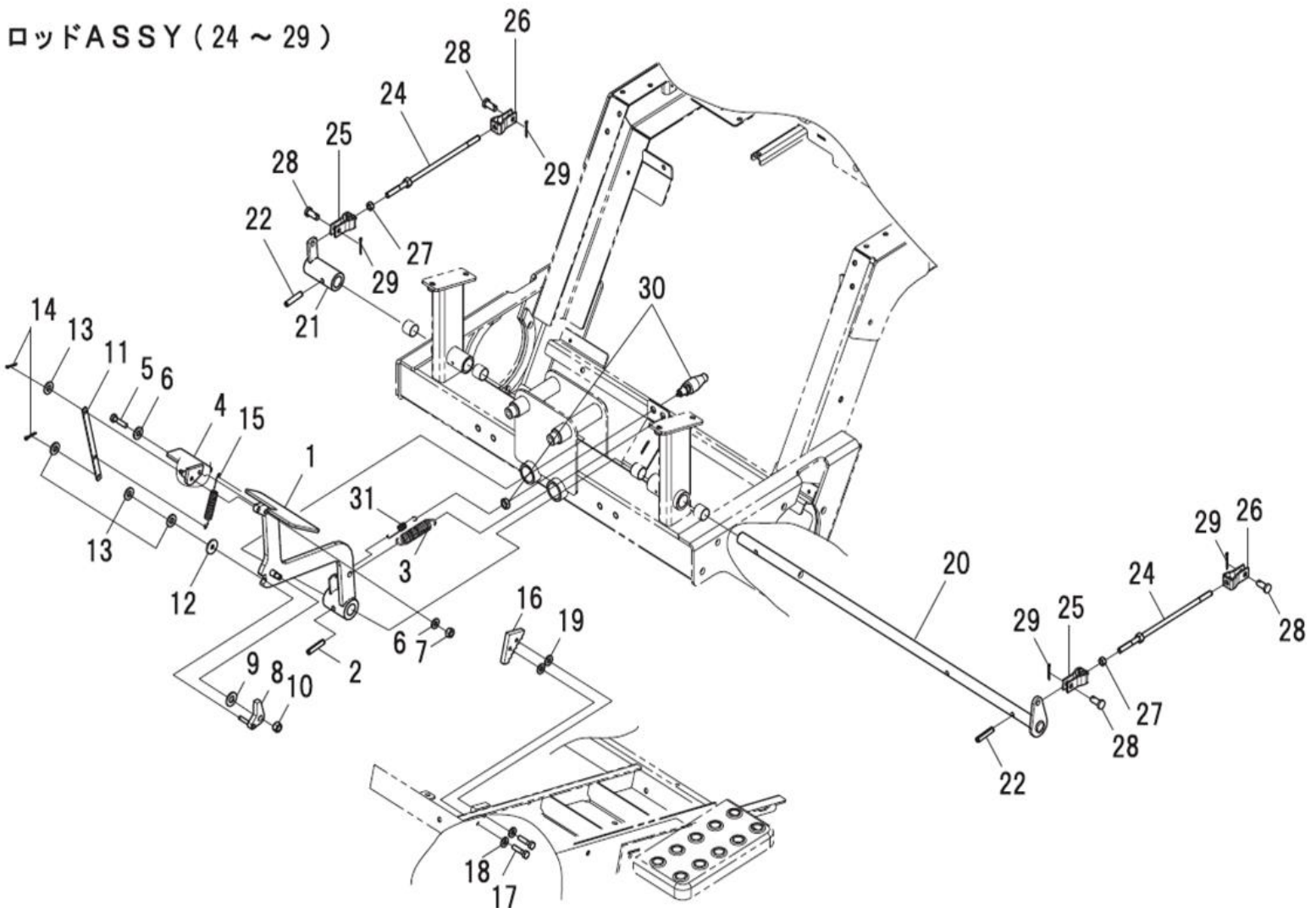

見出番号 Key No	部品番号 Parts No	部品名称 Description		台当個数 Q'ty S	D	C	TS	TD	TC	互換性 R/P	適応号機 Serial Number	型寸 Size and details	備考 Remarks
1	A28400120	ﾌﾞﾚｰｷﾍﾟﾀﾞﾙ	ARM : BRAKE	1	1	1	1	1	1				
2	030300840	ｽﾌﾟﾘﾝｸﾞﾋﾟﾝ	SPRING PIN	1	1	1	1	1	1				
3	398210290	ｽﾌﾟﾘﾝｸﾞ	SPRING	1	1	1	1	1	1				
4	A28650090	ﾍﾟﾀﾞﾙ	PEDAL BRAKE	1	1	1	1	1	1				
5	010110625	ﾎﾞﾙﾄ	BOLT	1	1	1	1	1	1				
6	026100006	ﾜｯｼｬ	WASHER	2	2	2	2	2	2				
7	022400006	ﾅｯﾄ:U	U-NUT	1	1	1	1	1	1				
8	A58300010	ﾌﾞﾚｰｷﾛｯｸ	BRAKE ROCK	1	1	1	1	1	1				
9	026100010	ﾜｯｼｬ	WASHER	1	1	1	1	1	1				
10	022300008	ﾅｯﾄ:U	U-NUT	1	1	1	1	1	1				
11	A28460090	ﾌﾟﾚｰﾄ	PLATE	1	1	1	1	1	1				
12	026109009	ﾜｯｼｬ	WASHER	1	1	1	1	1	1				
13	026100006	ﾜｯｼｬ	WASHER	4	4	4	4	4	4				
14	030102516	ｽﾌﾟﾘｯﾄﾋﾟﾝ	SPLIT PIN	2	2	2	2	2	2				
15	398212300	ｽﾌﾟﾘﾝｸﾞ	SPRING	1	1	1	1	1	1				
16	A28370030	ﾌﾟﾚｰﾄ	PLATE	1	1	1	1	1	1				
17	010110625	ﾎﾞﾙﾄ	BOLT	2	2	2	2	2	2				
18	027100006	ｽﾌﾟﾘﾝｸﾞﾜｯｼﾔ	LOCK WASHER	2	2	2	2	2	2				
19	026100006	ﾜｯｼｬ	WASHER	2	2	2	2	2	2				
20	A28470051	ｼｬﾌﾄ:ﾌﾞﾚｰｷ	SHAFT	1	1	1	1	1	1				
21	A28650070	ﾚﾊﾞｰ:ﾌﾞﾚｰｷ	BRAKE LEVER	1	1	1	1	1	1				
22	030300840	ｽﾌﾟﾘﾝｸﾞﾋﾟﾝ	SPRING PIN	2	2	2	2	2	2				
23	A58050010	ﾛｯﾄﾞASSY	ROD ASSY	2	2	2	2	2	2				
24	A58500020	ﾛｯﾄﾞ:ﾌﾞﾚｰｷ	ROD	1	1	1	1	1	1				
25	358550030	ﾌｫｰｸｼﾞｮｲﾝﾄ	FORK JOINT	1	1	1	1	1	1				
26	358550040	ﾌｫｰｸｼﾞｮｲﾝﾄ	FORK JOINT	1	1	1	1	1	1				
27	020900008	ﾅｯﾄ	NUT	1	1	1	1	1	1				
28	031310815	ﾋﾗｱﾀﾏﾋﾟﾝ	PIN	4	4	4	4	4	4				
29	030102520	ｽﾌﾟﾘｯﾄﾋﾟﾝ	SPLIT PIN	4	4	4	4	4	4				
30	485220181	ｽｲｯﾁASSY	SWITCH ASSY	1	1	1	1	1	1				
31	398211880	ｽﾌﾟﾘﾝｸﾞ	SPRING	1	1	1	1	1	1				

FIG.208

アクセル 、チョーク
ACCEL , CHOKE

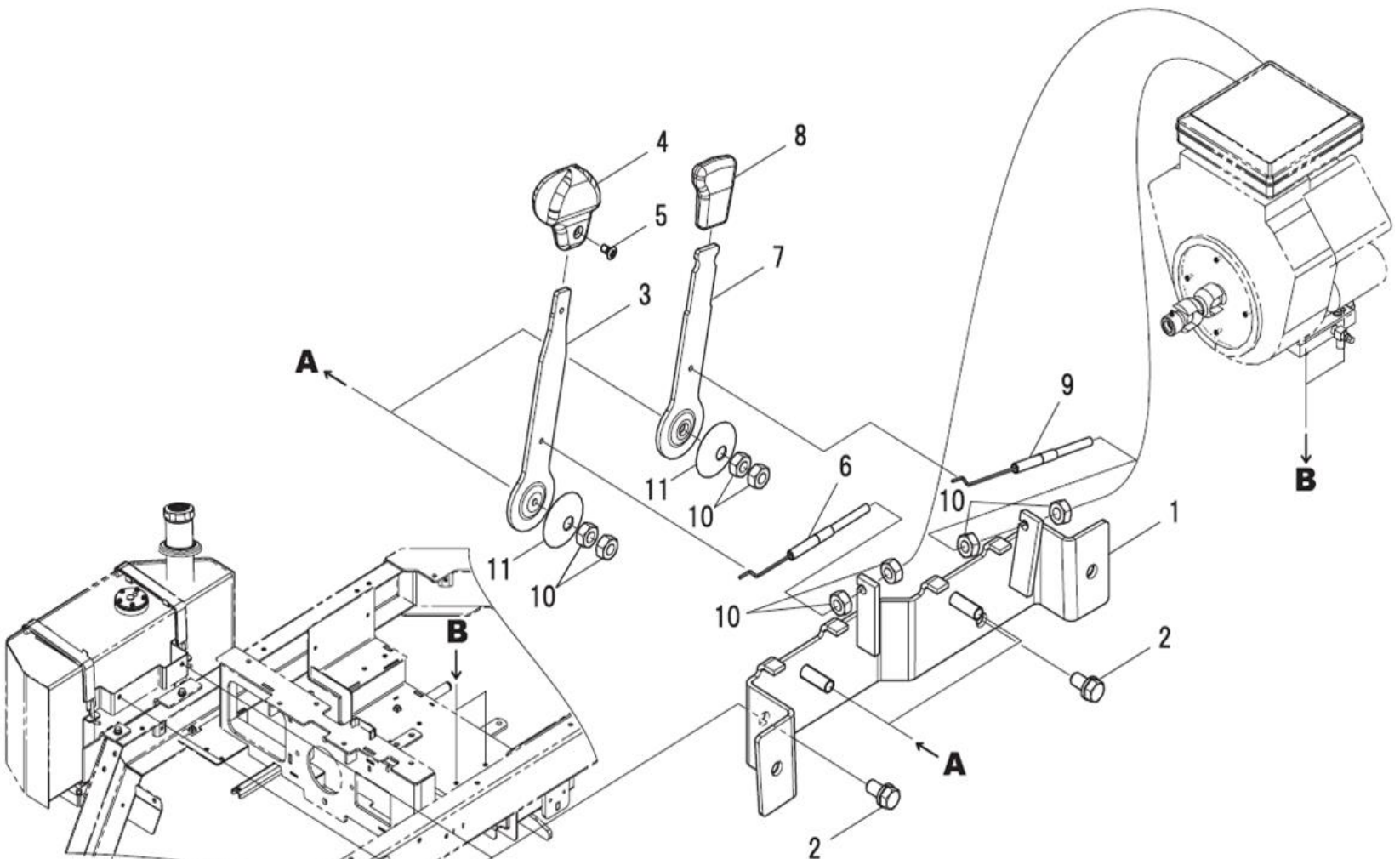

見出番号	部品番号	部品名称		台当個数 Q'ty						互換性	適応号機	型寸	備考
Key No	Parts No	Description		S	D	C	TS	TD	TC	R/P	Serial Number	Size and details	Remarks
1	A12250040	ﾌﾞﾗｹｯﾄ:ｱｸｾﾙ	BRACKET	1	1	1	1	1	1				
2	011510816	ﾎﾞﾙﾄ	BOLT	2	2	2	2	2	2				
3	A12110020	ﾚﾊﾞｰ:ｱｸｾﾙ	ACCEL LEVER	1	1	1	1	1	1		～10338		
3	A12110021	ﾚﾊﾞｰ:ｱｸｾﾙ	ACCEL LEVER	1	1	1	1	1	1	A	10339～		
4	398181900	ｸﾞﾘｯﾌﾟ:ｱｸｾﾙ	GRIP	1	1	1	1	1	1				
5	015200408	ｽｸﾘｭ	SCREW	1	1	1	1	1	1				
6	A98230930	ﾜｲﾔASSY:ｱｸｾﾙ	WIRE : ACCEL	1	1	1	1	1	1				
7	A12310010	ﾚﾊﾞｰ:ﾁｮｰｸ	CHOKE LEVER	1	1	1	1	1	1				
8	398180720	ｸﾞﾘｯﾌﾟ	GRIP	1	1	1	1	1	1				
9	A98230940	ﾜｲﾔASSY:ﾁｮｰｸ	WIRE : CHOKE	1	1	1	1	1	1				
10	020900008	ﾅｯﾄ	NUT	8	8	8	8	8	8				
11	398212210	ｽﾌﾟﾘﾝｸﾞ	SPRING	2	2	2	2	2	2				

FIG.209

フレーム
FRAME

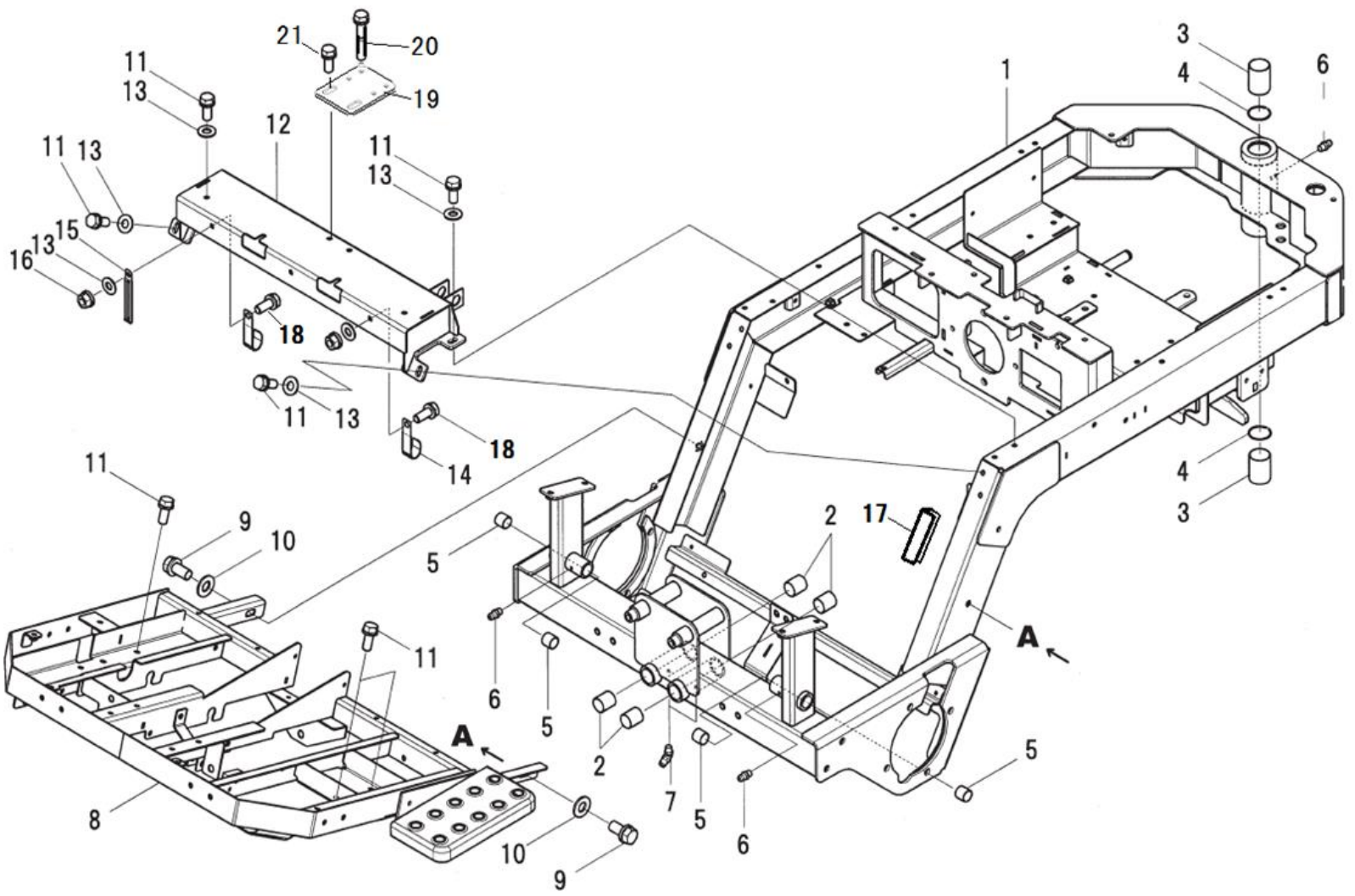

見出番号	部品番号	部品名称		台当個数 Q'ty						互換性	適応号機	型寸	備考
Key No	Parts No	Description		S	D	C	TS	TD	TC	R/P	Serial Number	Size and details	Remarks
1	A20100641	ﾒｲﾝﾌﾚｰﾑ	MAIN FRAME	1	1	1	1	1	1				
2	398510300	ﾌﾞｯｼｭ	BUSHING	4	4	4	4	4	4				
3	A98510680	ﾌﾞｯｼｭ	BUSHING	2	2	2	2	2	2				
4	A30340010	ｽﾌﾟﾘﾝｸﾞ	SPRING	2	2	2	2	2	2				
5	398510260	ﾌﾞｯｼｭ	BUSHING	4	4	4	4	4	4				
6	060610000	ｸﾞﾘｽﾆｯﾌﾟﾙ	GREASE NIPPLES	3	3	3	3	3	3				
7	060609005	ｸﾞﾘｽﾆｯﾌﾟﾙ	GREASE NIPPLES	2	2	2	2	2	2				
8	A20300070	ﾌﾚｰﾑ:ﾌﾛﾝﾄ	FRONT FRAME	1	1	1	1	1	1				
9	011511020	ﾎﾞﾙﾄ	BOLT	2	2	2	2	2	2				
10	026100010	ﾜｯｼｬ	WASHER	2	2	2	2	2	2				
11	011510816	ﾎﾞﾙﾄ	BOLT	6	6	6	6	6	6				
12	A20150970	ﾌﾚｰﾑｽﾃｰ	FRAME STAY	1	1	1	1	1	1				
13	026100008	ﾜｯｼｬ	WASHER	6	6	6	6	6	6				
14	399110340	ｸﾗﾝﾌﾟ	CLAMP	2	2	2	2	2	2				
15	399113620	ｸﾗﾝﾌﾟ	CLAMP	1	1	1	1	1	1				
16	021500008	ﾅｯﾄ	NUT	2	2	2	2	2	2				
17	398117860	ｺﾞﾑ:ﾄﾘﾑ	RUBEER	1	1	1	1	1	1				
18	010310816	ﾎﾞﾙﾄ	BOLT	2	2	2	2	2	2				
19	A21300240	ﾌﾞﾗｹｯﾄ	BRACKET	1	1	1	1	1	1				
20	012810640	ﾎﾞﾙﾄ	BOLT	2	2	2	2	2	2				
21	010810814	ﾎﾞﾙﾄ	BOLT	2	2	2	2	2	2				

FIG.210

リフトアーム ; フロント
LIFT ARM ; FRONT

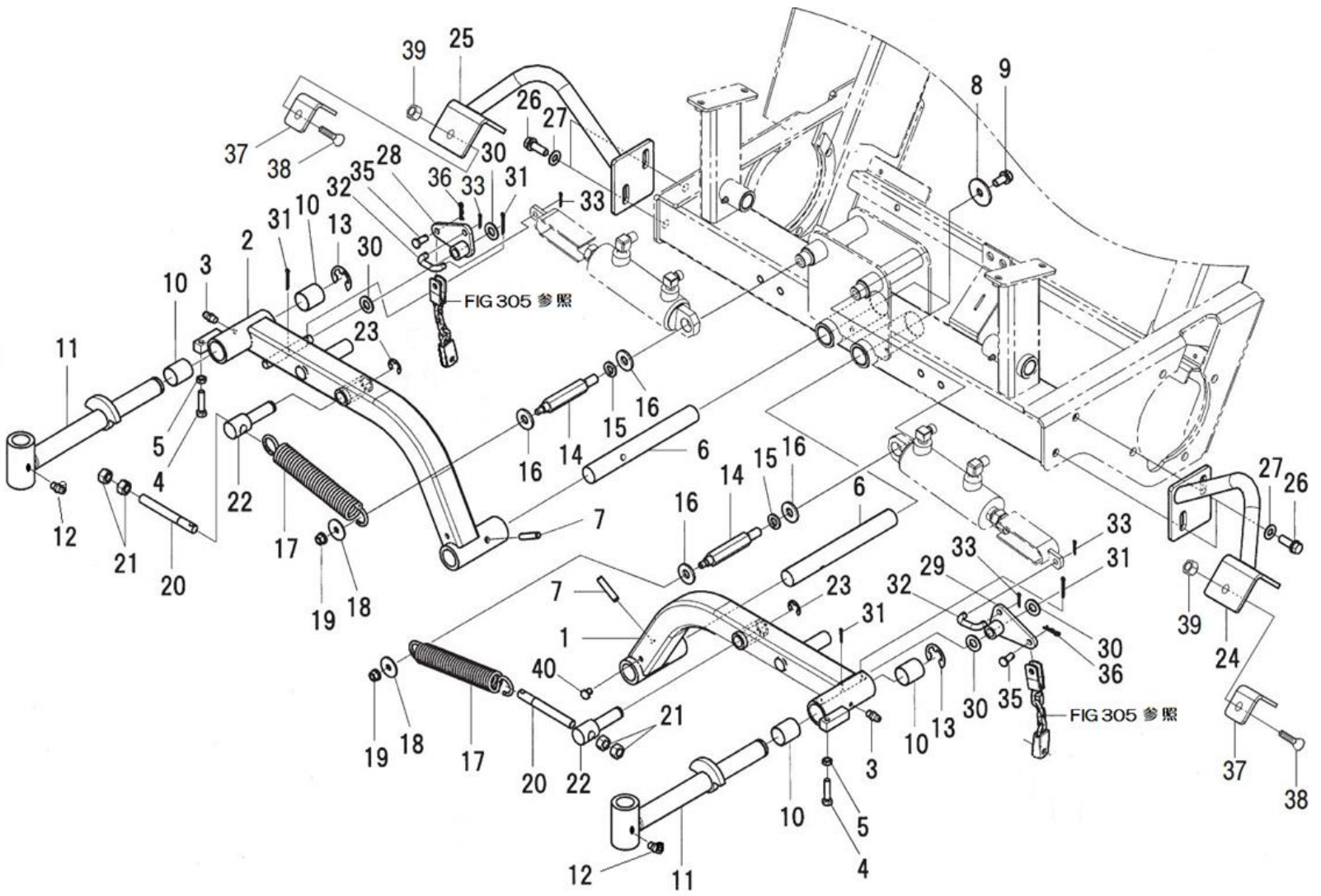

見出番号 Key No	部品番号 Parts No	部品名称 Description		台当個数 Q'ty S	D	C	TS	TD	TC	互換性 R/P	適応号機 Serial Number	型寸 Size and details	備考 Remarks
1	A44101110	ﾘﾌﾄｱｰﾑ:ﾏｴﾋﾀﾞﾘ	LIFT ARM	1	1	1	1	1	1				
2	A44101130	ﾘﾌﾄｱｰﾑ:ﾏｴﾐｷﾞ	LIFT ARM	1	1	1	1	1	1				
3	060610000	ｸﾞﾘｰｽﾆｯﾌﾟﾙ	GREASE NIPPLE	2	2	2	2	2	2				
4	010310835	ﾎﾞﾙﾄ	BOLT	2	2	2	2	2	2				
5	020700008	ﾅｯﾄ	NUT	2	2	2	2	2	2				
6	A44140250	ﾋﾟﾝ:ﾘﾌﾄｱｰﾑ	PIN&BOSS	2	2	2	2	2	2				
7	030300840	ｽﾌﾟﾘﾝｸﾞﾋﾟﾝ	SPRING PIN	2	2	2	2	2	2				
8	A99210180	ﾌﾗﾝｼﾞｵｻｴ	SPACER	2	2	2	2	2	2				
9	011511020	ﾎﾞﾙﾄ	BOLT	2	2	2	2	2	2				
10	398510300	ﾌﾞｯｼｭ	BUSHING	4	4	4	4	4	4				
11	A76200171	ﾛｰﾘﾝｸﾞｱｰﾑ	LINK	2	2	2	2	2	2				
12	060609004	ｸﾞﾘｰｽﾆｯﾌﾟﾙ	GREASE NIPPLE	2	2	2	2	2	2				
13	036800019	ｽﾅｯﾌﾟﾘﾝｸﾞ	SNAP RING	2	2	2	2	2	2				
14	A99410090	ﾎﾞﾙﾄ	STUD BOLT	2	2	2	2	2	2				
15	027100012	ｽﾌﾟﾘﾝｸﾞﾜｯｼｬ	LOCK WASHER	2	2	2	2	2	2				
16	026109018	ﾜｯｼｬ	WASHER	4	4	4	4	4	4				
17	A98221180	ｽﾌﾟﾘﾝｸﾞ	SPRING	2	2	2	2	2	2				
18	026109033	ﾜｯｼｬ	WASHER	2	2	2	2	2	2				
19	021500008	ﾅｯﾄ	NUT	2	2	2	2	2	2				
20	A99431540	ﾎﾞﾙﾄ	BOLT	2	2	2	2	2	2				
21	020900012	ﾅｯﾄ	NUT	4	4	4	4	4	4				
22	A99610860	ﾋﾟﾝ	PIN	2	2	2	2	2	2				
23	036800012	ｽﾅｯﾌﾟﾘﾝｸﾞ:E	SNAP RING	2	2	2	2	2	2				
24	A44300161	ｽﾄｯﾊﾟｰ:L	STOPPER	1	1	1	1	1	1				
25	A44300181	ｽﾄｯﾊﾟｰ:R	STOPPER	1	1	1	1	1	1				
26	011511030	ﾎﾞﾙﾄ	BOLT	4	4	4	4	4	4				
27	026100010	ﾜｯｼｬ	WASHER	4	4	4	4	4	4				
28	A76200190	ﾘﾝｸ:R	LINK	1	1	1	1	1	1				
29	A76200180	ﾘﾝｸ:L	LINK	1	1	1	1	1	1				
30	026100012	ﾜｯｼｬ	WASHER	4	4	4	4	4	4				
31	030103225	ｽﾌﾟﾘｯﾄﾋﾟﾝ	COTTER PIN	4	4	4	4	4	4				
32	358511250	ﾛｯﾄﾞ:HST F	ROD :HST F	2	2	2	2	2	2				
33	030102516	ｽﾌﾟﾘｯﾄﾋﾟﾝ	SPRIT PIN	4	4	4	4	4	4				
34	−	−	−	−	−	−	−	−	−				
35	031310815	ﾋﾗｱﾀﾏﾋﾟﾝ	PIN	2	2	2	2	2	2				

FIG.210

リフトアーム ; フロント
LIFT ARM ; FRONT

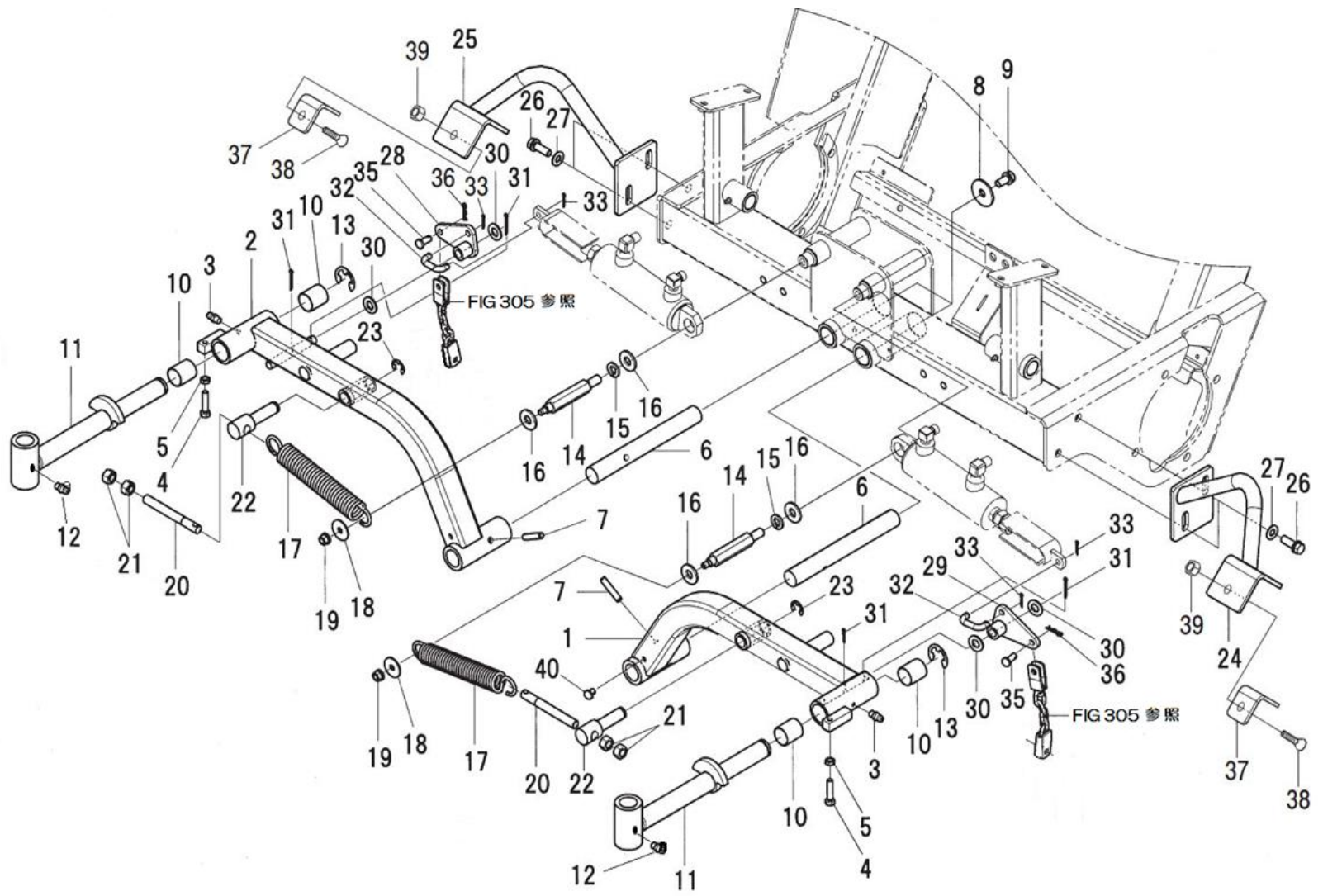

見出番号 Key No	部品番号 Parts No	部品名称 Description		台当個数 Q'ty S	D	C	TS	TD	TC	互換性 R/P	適応号機 Serial Number	型寸 Size and details	備考 Remarks
36	031100008	ｽﾅｯﾌﾟﾋﾟﾝ	SNAP PIN	2	2	2	2	2	2				
37	A98120870	ｺﾞﾑ	RUBBER	2	2	2	2	2	2				
38	015300625	ｽｸﾘｭ	SCREW	4	4	4	4	4	4				
39	022400006	ﾅｯﾄ:Uﾅｯﾄ	NUT	4	4	4	4	4	4				
40	398460020	ﾌﾟﾗｸﾞ:M8ﾎﾟﾘｾﾝ	PLUG	1	1	1	1	1	1				

FIG.211

リフトアーム ; リヤ
LIFT ARM ; REAR

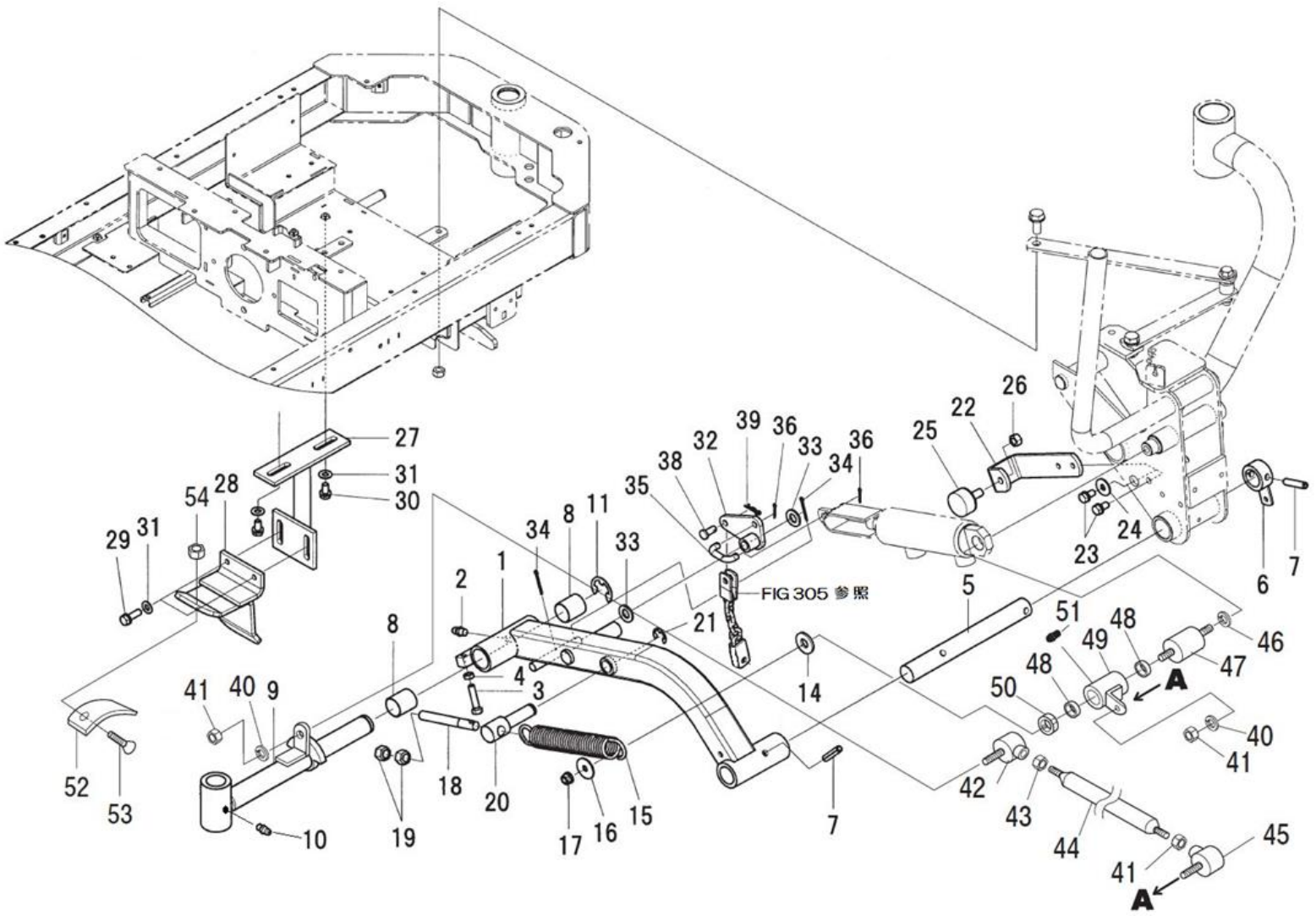

見出番号 Key No	部品番号 Parts No	部品名称 Description		台当個数 Q'ty S	D	C	TS	TD	TC	互換性 R/P	適応号機 Serial Number	型寸 Size and details	備考 Remarks
1	A44101090	ﾘﾌﾄｱｰﾑ:ｳｼﾛ	LIFT ARM	1	1	1	1	1	1				
2	060610000	ｸﾞﾘｰｽﾆｯﾌﾟﾙ	GREASE NIPPLE	1	1	1	1	1	1				
3	010310835	ﾎﾞﾙﾄ	BOLT	1	1	1	1	1	1				
4	020700008	ﾅｯﾄ	NUT	1	1	1	1	1	1				
5	A44140260	ﾋﾟﾝ:ﾘﾌﾄｱｰﾑｳｼﾛ	PIN&BOSS	1	1	1	1	1	1				
6	A44400260	ﾌﾞﾗｹｯﾄ	BRACKET	1	1	1	1	1	1				
7	030300840	ｽﾌﾟﾘﾝｸﾞﾋﾟﾝ	SPRING PIN	2	2	2	2	2	2				
8	398510300	ﾌﾞｯｼｭ	BUSHIING	2	2	2	2	2	2				
9	A76200251	ﾛｰﾘﾝｸﾞｱｰﾑ	LINK	1	1	1	1	1	1				
10	060609004	ｸﾞﾘｰｽﾆｯﾌﾟﾙ	GREASE NIPPLE	1	1	1	1	1	1				
11	036800019	ｽﾅｯﾌﾟﾘﾝｸﾞ	SNAP RING	1	1	1	1	1	1				
–	–	–	–	–	–	–	–	–	–				
–	–	–	–	–	–	–	–	–	–				
14	026109018	ﾜｯｼｬ	WASHER	2	2	2	2	2	2				
15	A98221180	ｽﾌﾟﾘﾝｸﾞ	SPRING	1	1	1	1	1	1				
16	026109033	ﾜｯｼｬ	WASHER	1	1	1	1	1	1				
17	021500008	ﾅｯﾄ	NUT	1	1	1	1	1	1				
18	A99431540	ﾎﾞﾙﾄ	BOLT	1	1	1	1	1	1				
19	020900012	ﾅｯﾄ	NUT	2	2	2	2	2	2				
20	A99610860	ﾋﾟﾝ	PIN	1	1	1	1	1	1				
21	036800012	ｽﾅｯﾌﾟﾘﾝｸﾞ:E	SNAP RING	1	1	1	1	1	1				
22	A44320031	ﾌﾟﾚｰﾄ:ｽﾄｯﾊﾟ	PLATE	1	1	1	1	1	1				
23	011510816	ﾎﾞﾙﾄ	BOLT	2	2	2	2	2	2				
24	026109010	ﾜｯｼｬ	WASHER	1	1	1	1	1	1				
25	498110820	ﾎﾞｳｼﾝｺﾞﾑ	RUBBER	1	1	1	1	1	1				
26	020900010	ﾅｯﾄ	NUT	1	1	1	1	1	1				
27	A44300221	ｽﾄｯﾊﾟｰ	STOPPER	1	1	1	1	1	1				
28	A44300201	ｽﾄｯﾊﾟｰ	STOPPER	1	1	1	1	1	1				
29	011510825	ﾎﾞﾙﾄ	BOLT	2	2	2	2	2	2				
30	011510816	ﾎﾞﾙﾄ	BOLT	2	2	2	2	2	2				
31	026100008	ﾜｯｼｬ	WASHER	4	4	4	4	4	4				
32	A76200190	ﾘﾝｸ:R	LINK	1	1	1	1	1	1				
33	026100012	ﾜｯｼｬ	WASHER	2	2	2	2	2	2				
34	030103225	ｽﾌﾟﾘｯﾄﾋﾟﾝ	COTTER PIN	2	2	2	2	2	2				
35	358511250	ﾛｯﾄﾞ:HST F	ROD : HST F	1	1	1	1	1	1				

FIG.211

リフトアーム ; リヤ
LIFT ARM ; REAR

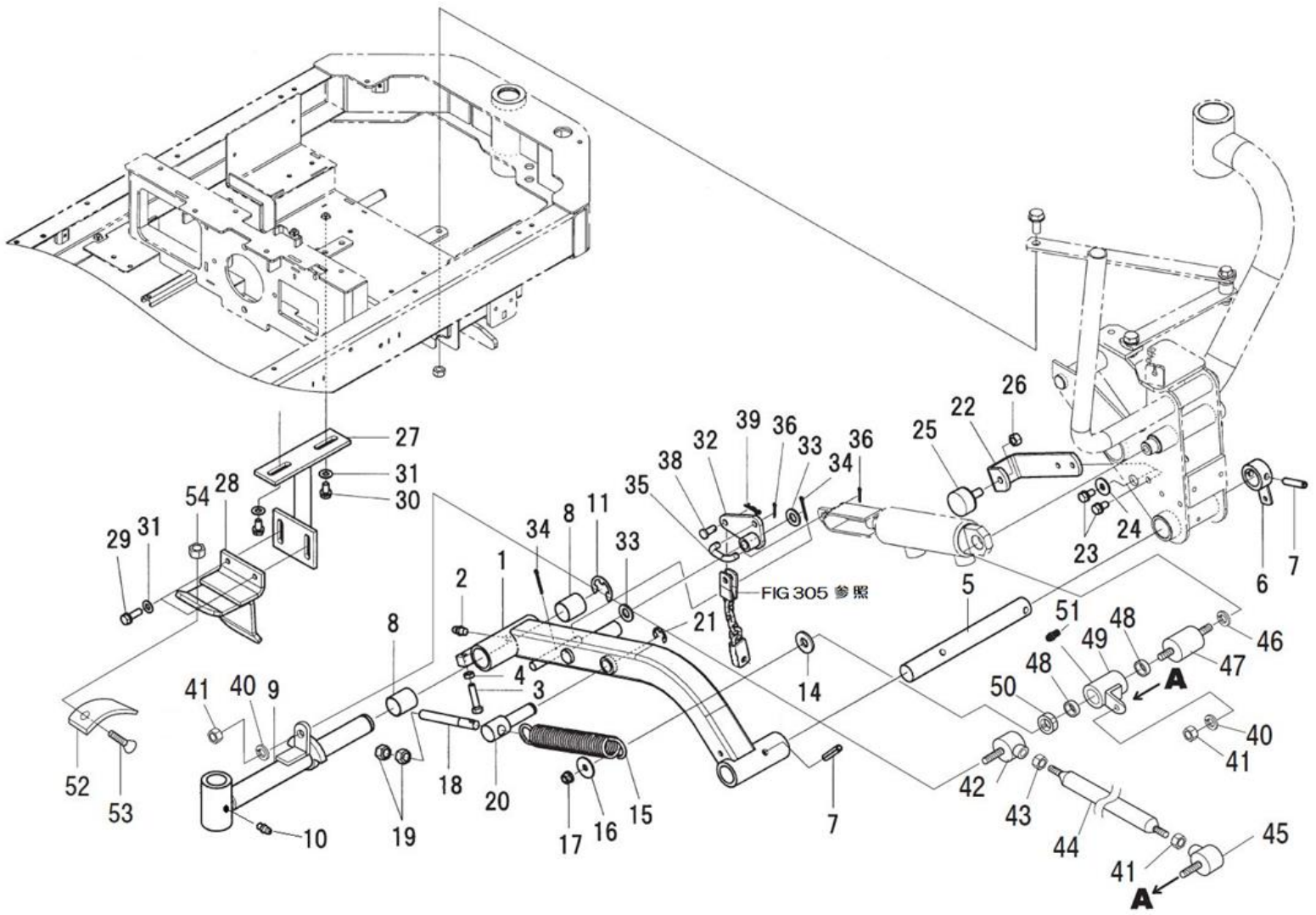

見出番号 Key No	部品番号 Parts No	部品名称 Description		台当個数 Q'ty S	D	C	TS	TD	TC	互換性 R/P	適応号機 Serial Number	型寸 Size and details	備考 Remarks
36	030102516	ｽﾌﾟﾘｯﾄﾋﾟﾝ	SPLIT PIN	2	2	2	2	2	2				
–	–	–	–	–	–	–	–	–	–				
38	031310815	ﾋﾗｱﾀﾏﾋﾟﾝ	PIN	1	1	1	1	1	1				
39	031100008	ｽﾅｯﾌﾟﾋﾟﾝ	SNAP PIN	1	1	1	1	1	1				
40	027100008	ｽﾌﾟﾘﾝｸﾞﾜｯｼｬ	SPRING WASHER	2	2	2	2	2	2				
41	020900008	ﾅｯﾄ	NUT	3	3	3	3	3	3				
42	447800010	ﾛｯﾄﾞｴﾝﾄﾞ:L	ROD END : L	1	1	1	1	1	1				
43	020109125	ﾅｯﾄ	NUT	1	1	1	1	1	1				
44	324541450	ｼﾌﾄﾚﾊﾞｰ	SIFT LEVER	1	1	1	1	1	1				
45	334800350	ﾛｯﾄﾞｴﾝﾄﾞ	ROD END	1	1	1	1	1	1				
46	027100014	ﾜｯｼｬ	WAHSER	1	1	1	1	1	1				
47	A99410100	ﾎﾞﾙﾄ	BOLT	1	1	1	1	1	1				
48	398510260	ﾌﾞｯｼｭ	BUSH	2	2	2	2	2	2				
49	A44310090	ｽﾄｯﾊﾟ	BOSS	1	1	1	1	1	1				
50	A99231880	ｶﾗｰ	COLLAR	1	1	1	1	1	1				
51	060610000	ｸﾞﾘｰｽﾆｯﾌﾟﾙ	GREASE NIPPLE	1	1	1	1	1	1				
52	A98120870	ｺﾞﾑ	RUBBER	1	1	1	1	1	1				
53	015300625	ｽｸﾘｭ	SCREW	2	2	2	2	2	2				
54	022400006	ﾅｯﾄ:Uﾅｯﾄ	NUT	2	2	2	2	2	2				

FIG.212

ヒキダシアーム
SWING ARM

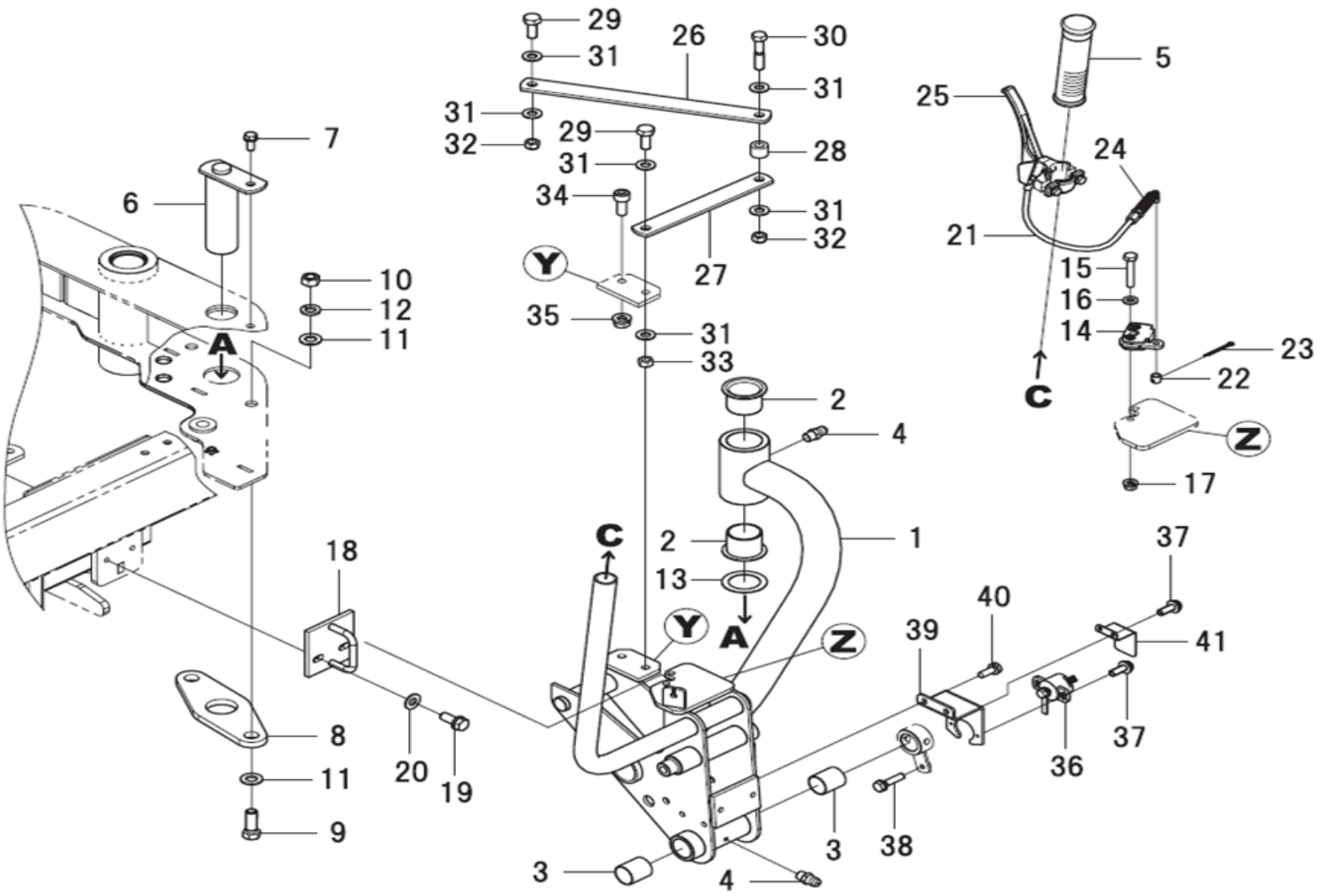

見出番号	部品番号	部品名称		台当個数 Q'ty						互換性	適応号機	型寸	備考
Key No	Parts No	Description		S	D	C	TS	TD	TC	R/P	Serial Number	Size and details	Remarks
1	A44101071	ﾋｷﾀﾞｼｱｰﾑ	LIFT ARM	1	1	1	1	1	1				
2	A98510690	ﾌﾞｯｼｭ	BUSH :FRANGE	2	2	2	2	2	2				
3	398510300	ﾌﾞｯｼｭ	BUSH	2	2	2	2	2	2				
4	060610000	ｸﾞﾘｰｽﾆｯﾌﾟﾙ	GREASE NIPPLE	2	2	2	2	2	2				
5	498190230	ﾊﾝﾄﾞﾙﾆｷﾞﾘ	GRIP	1	1	1	1	1	1				
6	A99600360	ﾋﾟﾝ	PIN	1	1	1	1	1	1				
7	011510820	ﾎﾞﾙﾄ	BOLT	1	1	1	1	1	1				
8	A44180010	ﾌﾟﾚｰﾄ	PLATE	1	1	1	1	1	1				
9	010311235	ﾎﾞﾙﾄ	BOLT	2	2	2	2	2	2				
10	020900012	ﾅｯﾄ	NUT	2	2	2	2	2	2				
11	026100012	ﾜｯｼｬ	WASHER	4	4	4	4	4	4				
12	027100012	ｽﾌﾟﾘﾝｸﾞﾜｯｼｬ	LOCK WASHER	2	2	2	2	2	2				
13	399261080	ｽﾗｽﾄﾜｯｼｬ	THRUST WASHER	1	1	1	1	1	1				
14	350200181	ﾊﾝｶﾞｰASSY	HANGER ASSY	1	1	1	1	1	1				
15	010110635	ﾎﾞﾙﾄ	BOLT	2	2	2	2	2	2				
16	026100006	ﾜｯｼｬ	WASHER	2	2	2	2	2	2				
17	021500006	ﾅｯﾄ	NUT	2	2	2	2	2	2				
18	A44400270	ﾌﾞﾗｹｯﾄ	BRACKET	1	1	1	1	1	1				
19	011510820	ﾎﾞﾙﾄ	BOLT	2	2	2	2	2	2				
20	026100008	ﾜｯｼｬ	WASHER	2	2	2	2	2	2				
21	A98230960	ﾜｲﾔ	WIRE	1	1	1	1	1	1				
22	A99231810	ｶﾗｰ	COLLAR	1	1	1	1	1	1				
23	030102016	ｽﾌﾟﾘｯﾄﾋﾟﾝ	SPLIT PIN	1	1	1	1	1	1				
24	398213120	ｽﾌﾟﾘﾝｸﾞ	SPRING	1	1	1	1	1	1				
25	A99580120	ﾚﾊﾞｰ	LEVER	1	1	1	1	1	1				
26	A44320010	ﾊﾞｰ:ﾘﾝｸ	PLATE	1	1	1	1	1	1				
27	A44320020	ﾊﾞｰ:ﾘﾝｸ	PLATE	1	1	1	1	1	1				
28	A99231770	ｶﾗｰ	COLLAR	1	1	1	1	1	1				
29	010311025	ﾎﾞﾙﾄ	BOLT	2	2	2	2	2	2				
30	010311050	ﾎﾞﾙﾄ	BOLT	1	1	1	1	1	1				
31	026100010	ﾜｯｼｬ	WASHER	6	6	6	6	6	6				
32	022300010	ﾅｯﾄ	NUT	2	2	2	2	2	2				
33	020900010	ﾅｯﾄ	NUT	1	1	1	1	1	1				
34	010700820	ﾎﾞﾙﾄ	BOLT	1	1	1	1	1	1				
35	021500008	ﾅｯﾄ	NUT	1	1	1	1	1	1				

FIG.212

ヒキダシアーム
SWING ARM

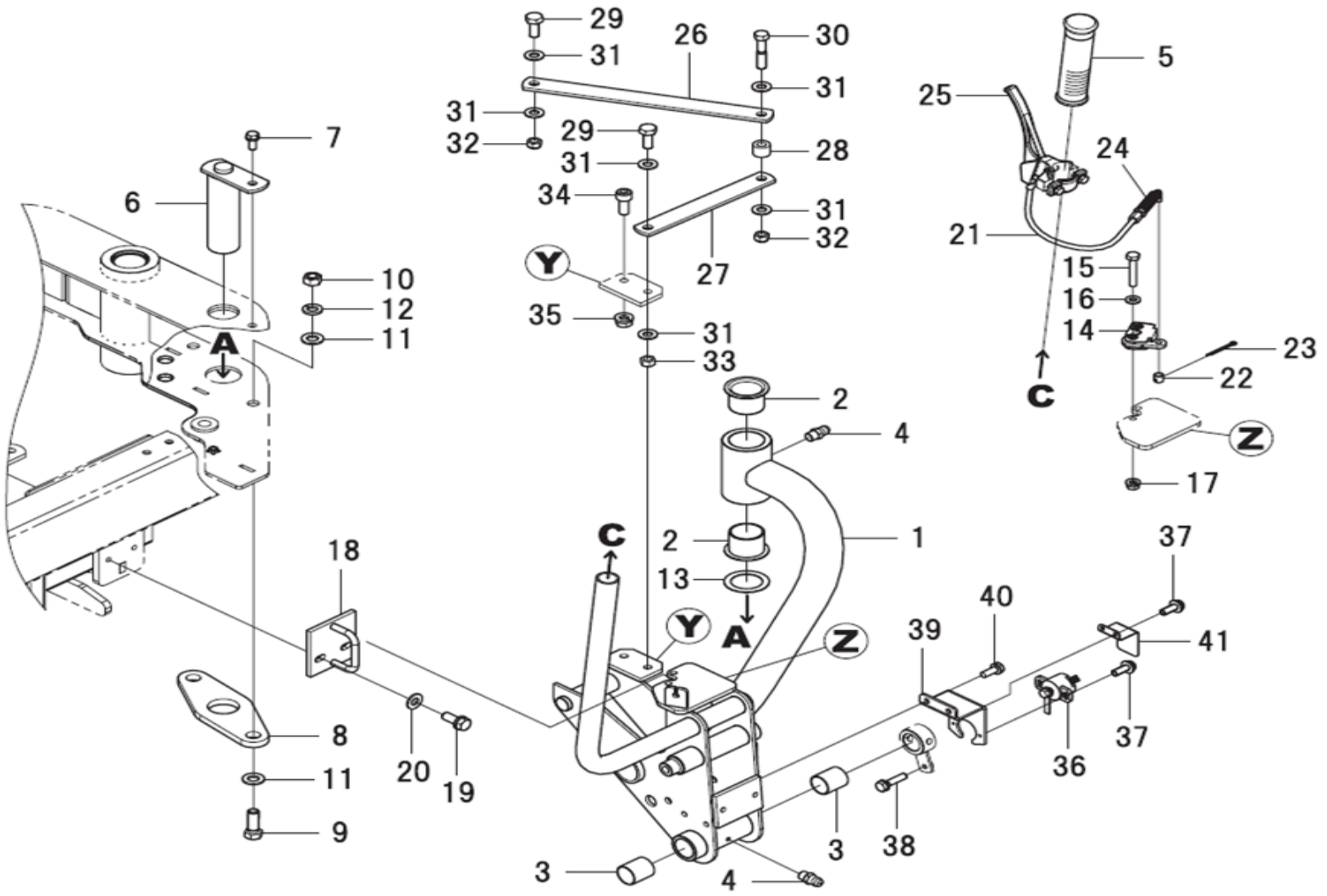

見出番号 Key No	部品番号 Parts No	部品名称 Description		台当個数 Q'ty S	D	C	TS	TD	TC	互換性 R/P	適応号機 Serial Number	型寸 Size and details	備考 Remarks
36	385880300	センサASSY	SENSOR ASSY	1	1	1	1	1	1				
37	015150412	スクリュ	SCREW	4	4	4	4	4	4				
38	011310625	ボルト	BOLT	1	1	1	1	1	1				
39	A46660141	ブラケット	BRACKET	1	1	1	1	1	1				
40	011310616	ボルト	BOLT	2	2	2	2	2	2				
41	A46630050	カバー	COVER	1	1	1	1	1	1				

FIG.213

ボンネット
BONNET

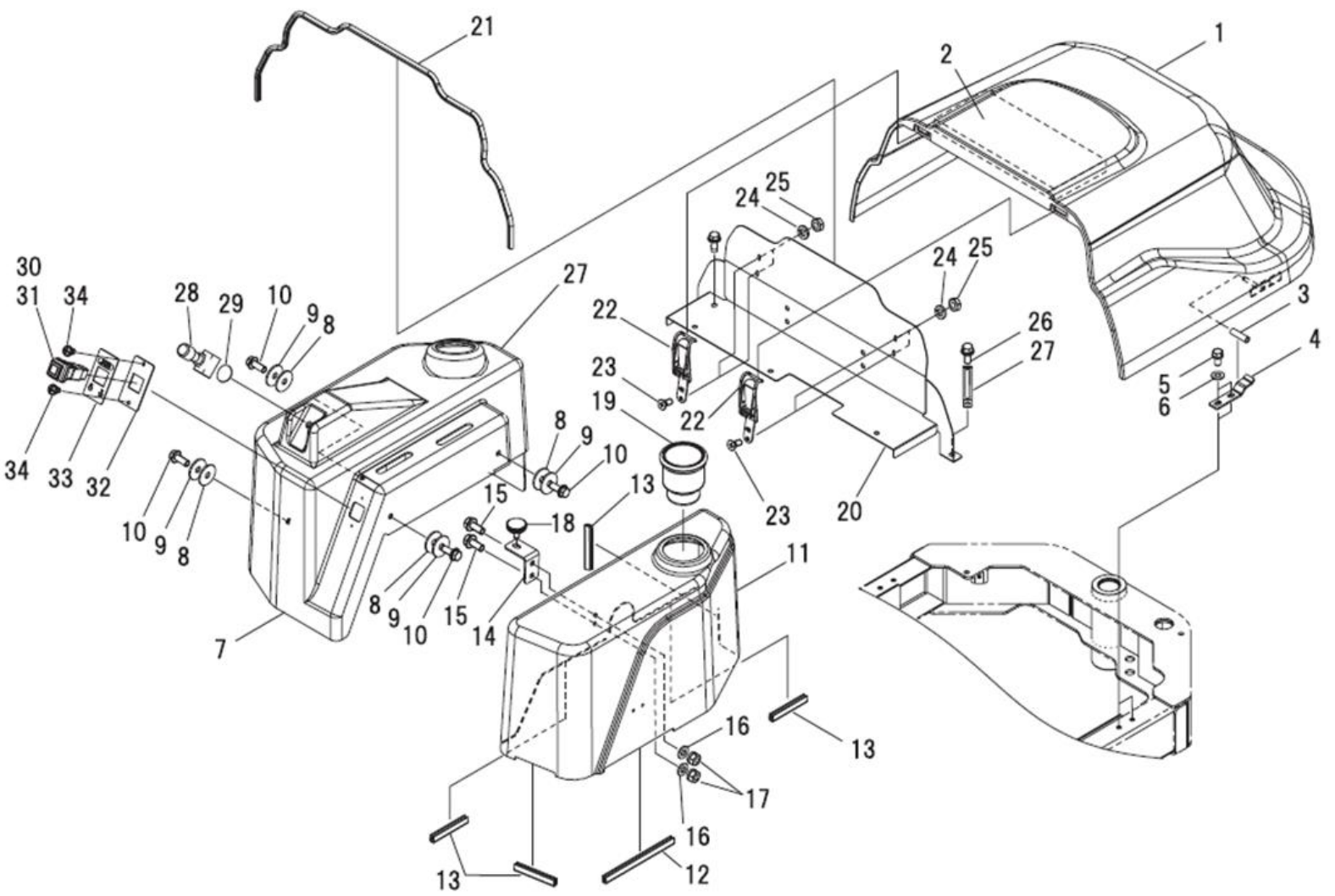

見出番号	部品番号	部品名称		台当個数 Q'ty						互換性	適応号機	型寸	備考
Key No	Parts No	Description		S	D	C	TS	TD	TC	R/P	Serial Number	Size and details	Remarks
1	A50100040	ﾎﾞﾝﾈｯﾄ	ENGINE COVER	1	1	1	1	1	1				
2	A98130550	ｽﾎﾟﾝｼﾞ	SPONGE	1	1	1	1	1	1				
3	068128040	ﾋﾞﾆｰﾙﾁｭｰﾌﾞ	TUBE	2	2	2	2	2	2				
4	A50560770	ﾎﾞﾝﾈｯﾄｻｻｴ	BRACKET	2	2	2	2	2	2				
5	011510820	ﾎﾞﾙﾄ	BOLT	4	4	4	4	4	4				
6	026100008	ﾜｯｼｬ	WASHER	4	4	4	4	4	4				
7	A50210020	ｶﾊﾞｰ:ﾀﾝｸ	TANK COVER	1	1	1	1	1	1				
8	398113760	ｺﾞﾑ	RUBBER	4	4	4	4	4	4				
9	026109106	ﾜｯｼｬ	WASHER	4	4	4	4	4	4				
10	010809003	ﾌﾗﾝｼﾞﾎﾞﾙﾄ	BOLT	4	4	4	4	4	4				
11	A50160580	ｶﾊﾞｰ:ﾊﾞｯﾃﾘ	SIDE COVER	1	1	1	1	1	1				
12	A98110220	ｺﾞﾑ:ﾄﾘﾑ	TRIM	1	1	1	1	1	1				
13	A98110210	ｺﾞﾑ:ﾄﾘﾑ	TRIM	4	4	4	4	4	4				
14	A50560780	ﾌﾞﾗｹｯﾄ	BRACKET	1	1	1	1	1	1				
15	010800614	ﾎﾞﾙﾄ	BOLT	2	2	2	2	2	2				
16	026100006	ﾜｯｼｬ	WASHER	2	2	2	2	2	2				
17	021300006	ﾅｯﾄ	NUT	2	2	2	2	2	2				
18	A99480180	ｻﾑｽｸﾘｭｰ	SAM SCREW	1	1	1	1	1	1				
19	A98120850	ｺﾞﾑ:ﾄﾞﾘﾝｸﾎﾙﾀﾞ	RUBBER	1	1	1	1	1	1				
20	A50100070	ﾌﾛﾝﾄｽｸﾘｰﾝ	FRONT SCREEN	1	1	1	1	1	1				
21	398123150	ﾄﾘﾑｺﾞﾑ	RUBBER	1	1	1	1	1	1				
22	398330320	ﾋﾝｼﾞ	HINGE	2	2	2	2	2	2				
23	015300512	ｽｸﾘｭ	SCREW	4	4	4	4	4	4				
24	027100005	ｽﾌﾟﾘﾝｸﾞﾜｯｼﾔ	LOCK WASHER	4	4	4	4	4	4				
25	020100005	ﾅｯﾄ	NUT	4	4	4	4	4	4				
26	010809007	ﾌﾗﾝｼﾞﾎﾞﾙﾄ	FRANGE BOLT	2	2	2	2	2	2				
27	399113620	ｸﾗﾝﾌﾟ	CLAMP	1	1	1	1	1	1				
28	385202000	ｽｲｯﾁASSY	SWITCH ASSY	1	1	1	1	1	1				
29	199286150	ｼﾑ:0.1T	SHIM : 0.1T	1	1	1	1	1	1				
30	385201790	ｽｲｯﾁASSY	SWITCH ASSY	1	1	1	1	1	1				
31	385120730	ﾊﾞﾙﾌﾞ:1.4W	BULB	1	1	1	1	1	1				
32	385953550	ﾌﾞﾗｹｯﾄ	BRACKET	1	1	1	1	1	1				
33	390199170	ｺｰｼｮﾝﾌﾟﾚｰﾄ	CAUTION PLATE	1	1	1	1	1	1				
34	015600406	ｽｸﾘｭ	SCREW	2	2	2	2	2	2				

FIG.214

ステップ , カバー
STEP , COVER

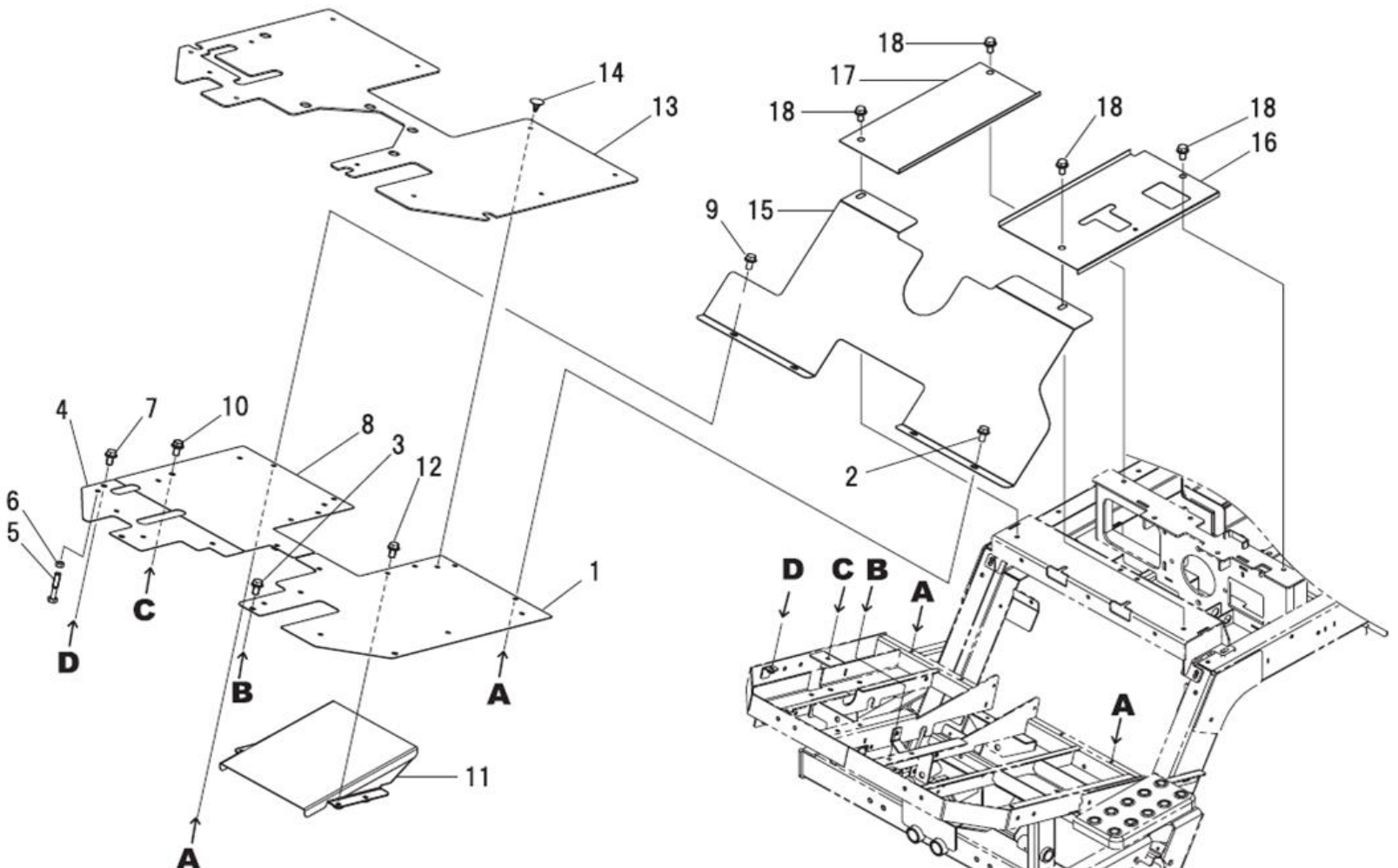

見出番号 Key No	部品番号 Parts No	部品名称 Description		台当個数 Q'ty S	D	C	TS	TD	TC	互換性 R/P	適応号機 Serial Number	型寸 Size and details	備考 Remarks
1	A55200481	ｽﾃｯﾌﾟ	STEP	1	1	1	1	1	1				
2	010809001	ﾌﾗﾝｼﾞﾎﾞﾙﾄ	BOLT : FRANGE	2	2	2	2	2	2				
3	010809007	ﾌﾗﾝｼﾞﾎﾞﾙﾄ	BOLT : FRANGE	2	2	2	2	2	2				
4	A55200440	ｽﾃｯﾌﾟ	STEP	1	1	1	1	1	1				
5	010110625	ﾎﾞﾙﾄ	BOLT	1	1	1	1	1	1				
6	020100006	ﾅｯﾄ	NUT	1	1	1	1	1	1				
7	010809007	ﾌﾗﾝｼﾞﾎﾞﾙﾄ	BOLT : FRANGE	2	2	2	2	2	2				
8	A55200460	ｽﾃｯﾌﾟ	STEP	1	1	1	1	1	1				
9	010809001	ﾌﾗﾝｼﾞﾎﾞﾙﾄ	BOLT : FRANGE	2	2	2	2	2	2				
10	010809007	ﾌﾗﾝｼﾞﾎﾞﾙﾄ	BOLT : FRANGE	1	1	1	1	1	1				
11	A50300140	ｶﾊﾞｰ	COVER	1	1	1	1	1	1				
12	010809001	ﾌﾗﾝｼﾞﾎﾞﾙﾄ	BOLT : FRANGE	4	4	4	4	4	4				
13	A55760360	ﾌﾛｱﾏｯﾄ	STEP SHEET	1	1	1	1	1	1				
14	398340240	ｸﾘｯﾌﾟ	CLIP	10	10	10	10	10	10				
15	A50320080	ｶﾊﾞｰ	COVER	1	1	1	1	1	1				
16	A50150541	ｶﾊﾞｰ	SIDE COVER	1	1	1	1	1	1				
17	A50160621	ｶﾊﾞｰ	SIDE COVER	1	1	1	1	1	1				
18	010809007	ﾌﾗﾝｼﾞﾎﾞﾙﾄ	BOLT : FRANGE	4	4	4	4	4	4				

FIG.215

シート
SEAT

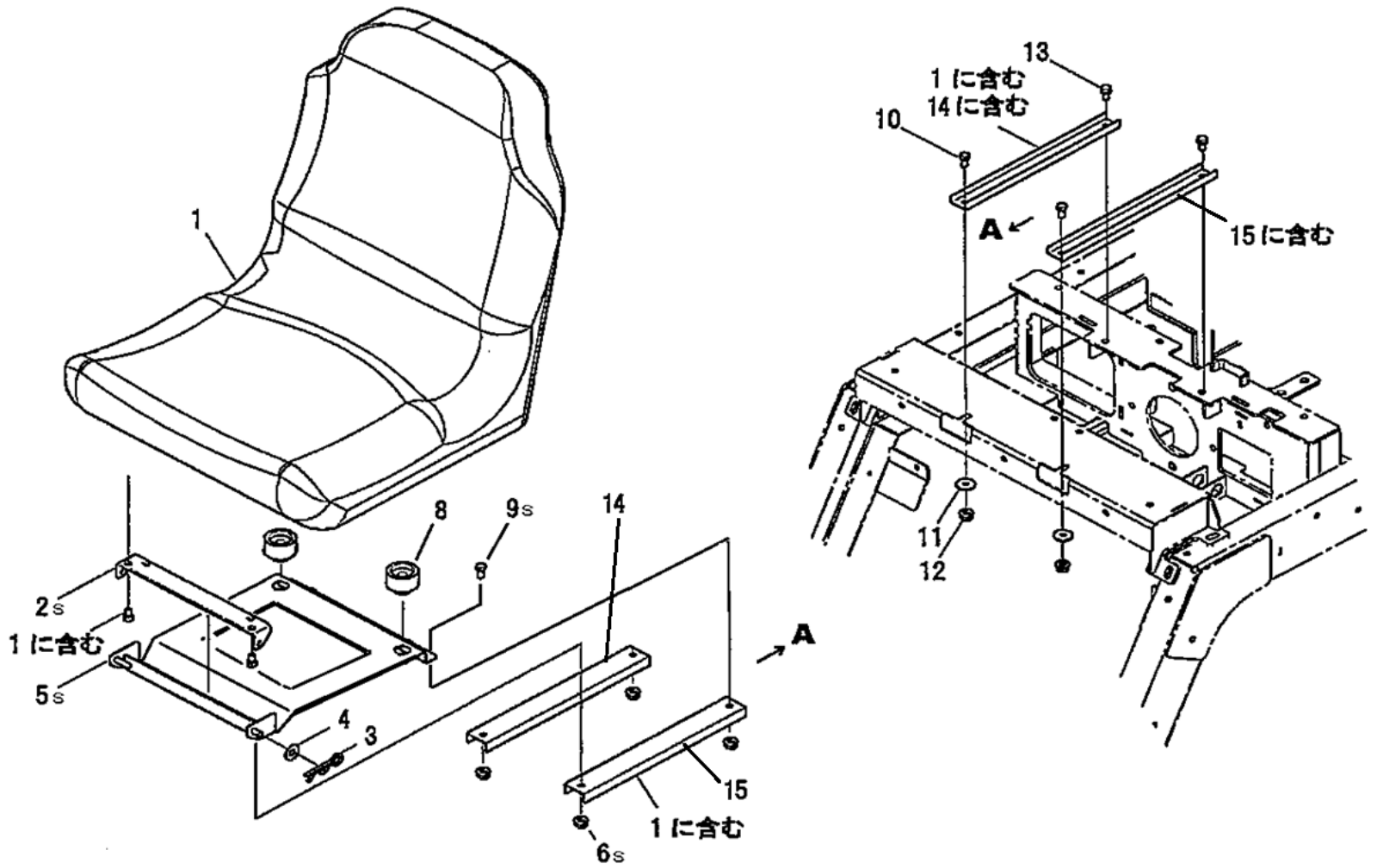

見出番号 Key No	部品番号 Parts No	部品名称 Description		台当個数 Q'ty S	D	C	TS	TD	TC	互換性 R/P	適応号機 Serial Number	型寸 Size and details	備考 Remarks
1	A55400040	シート	SEAT ASSY	1	1	1	1	1	1				
2	A55520180	ﾌﾟﾚｰﾄ	PLATE	1	1	1	1	1	1				
3	031100008	ｽﾅｯﾌﾟﾋﾟﾝ	SNAP PIN	1	1	1	1	1	1				
4	026100008	ﾜｯｼｬ	WASHER	1	1	1	1	1	1				
5	A55500490	ｼｰﾄﾀﾞｲ	BRACKET	1	1	1	1	1	1				
6	023100008	ﾅｯﾄ	NUT	4	4	4	4	4	4				
–	–	–	–	–	–	–	–	–	–				
8	398121430	ｺﾞﾑ	RUBBER	2	2	2	2	2	2				
9	010809007	ﾌﾗﾝｼﾞﾎﾞﾙﾄ	BOLT	4	4	4	4	4	4				
10	010310816	ﾎﾞﾙﾄ	BOLT	2	2	2	2	2	2				
11	026109017	ﾜｯｼｬ	WASHER	2	2	2	2	2	2				
12	021500008	ﾅｯﾄ	NUT	2	2	2	2	2	2				
13	011510816	ﾎﾞﾙﾄ	BOLT	2	2	2	2	2	2				
14	A55500500	ｼｰﾄﾚｰﾙ:ﾛｯｸ	SLIDE:LOCKING	1	1	1	1	1	1				
15	A55500510	ｼｰﾄﾚｰﾙ:ﾌﾘｰ	SLIDE:SLAVE	1	1	1	1	1	1				

FIG.216

ベルト クラッチ
BELT CLUTCH

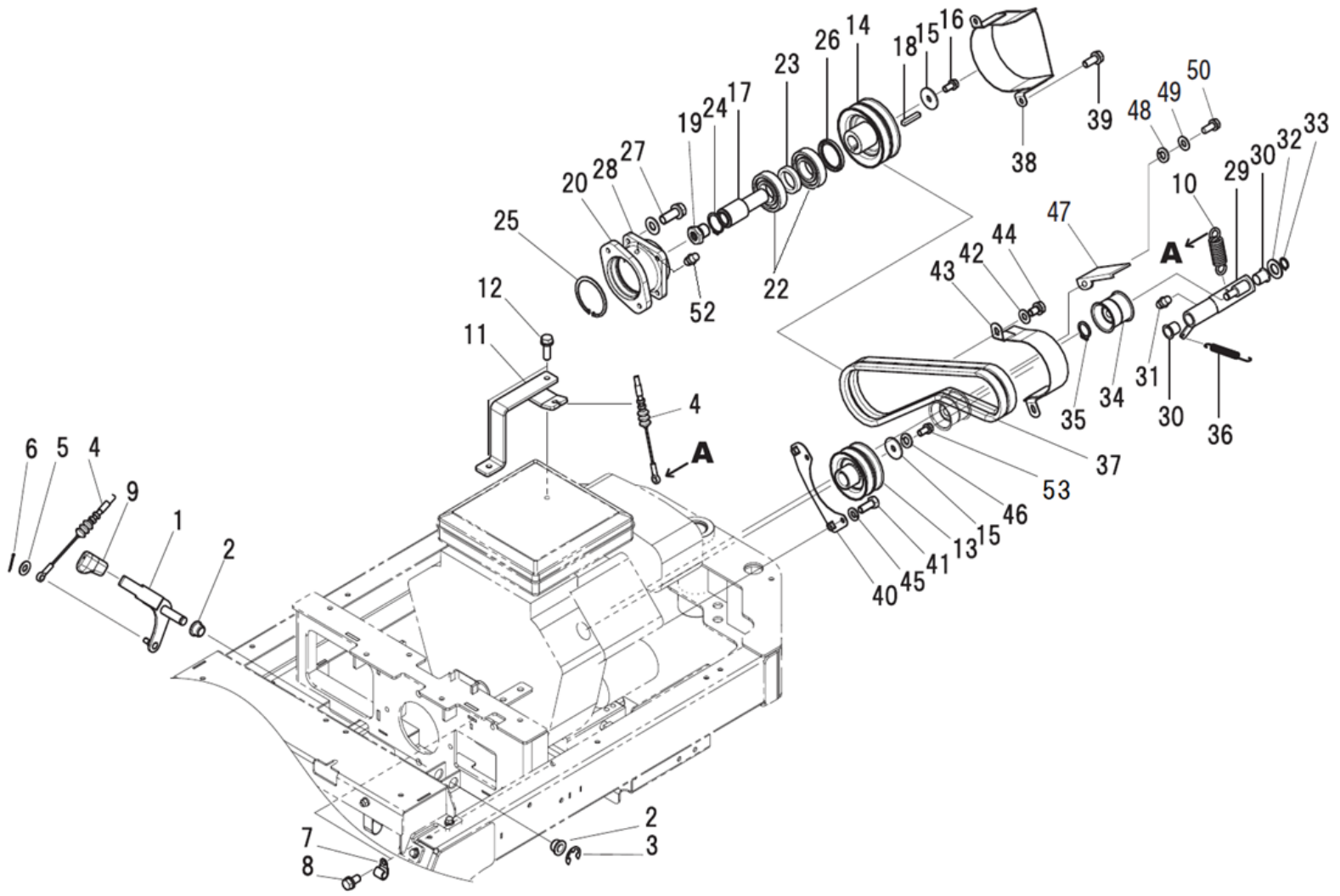

見出番号 Key No	部品番号 Parts No	部品名称 Description		台当個数 Q'ty S	D	C	TS	TD	TC	互換性 R/P	適応号機 Serial Number	型寸 Size and details	備考 Remarks
1	A24100720	ﾚﾊﾞｰ:ﾍﾞﾙﾄｸﾗｯﾁ	LEVER	1	1	1	1	1	1				
2	398511320	ﾌﾞｯｼｭ	BUSH	2	2	2	2	2	2				
3	036800012	ｽﾅｯﾌﾟﾘﾝｸﾞ:E	SNAP RING	1	1	1	1	1	1				
4	A98230950	ﾜｲﾔ:ｸﾗｯﾁ	WIRE	1	1	1	1	1	1				
5	026100008	ﾜｯｼﾔ	WASHER	1	1	1	1	1	1				
6	030102016	ｽﾌﾟﾘｯﾄﾋﾟﾝ	SPLIT PIN	1	1	1	1	1	1				
7	399113620	ｸﾗﾝﾌﾟ	CLAMP	2	2	2	2	2	2				
8	011510816	ﾎﾞﾙﾄ	BOLT	2	2	2	2	2	2				
9	398180870	ｸﾞﾘｯﾌﾟ	GRIP	1	1	1	1	1	1				
10	A98221030	ｽﾌﾟﾘﾝｸﾞ:ｸﾗｯﾁ	SPRING:CLUTCH	1	1	1	1	1	1				
11	A24350110	ﾌﾞﾗｹｯﾄ:ﾜｲﾔ	BRACKET:WIRE	1	1	1	1	1	1				
12	011510825	ﾎﾞﾙﾄ	BOLT	2	2	2	2	2	2				
13	A98611560	ﾌﾟｰﾘｰ:E/G	PULLEY	1	1	1	1	1	1				
14	A98611570	ﾌﾟｰﾘｰ:ﾎﾟﾝﾌﾟ	PULLEY	1	1	1	1	1	1				
15	A99210180	ｽﾍﾟｰｻ	SPACER	2	2	2	2	2	2				
16	011511020	ﾎﾞﾙﾄ	BOLT	1	1	1	1	1	1				
17	A22210391	ｼﾔﾌﾄ:ﾎﾟﾝﾌﾟ	SHAFT	1	1	1	1	1	1				
18	034100840	ｷｰ:8x7x40	KEY	1	1	1	1	1	1				
19	A22360300	ｶｯﾌﾟﾘﾝｸﾞ:L	COUPLING	1	1	1	1	1	1				
20	A22260992	ﾍﾞｱﾘﾝｸﾞﾎﾙﾀﾞ	BEARRING BOX	1	1	1	1	1	1		10279～		
–	–	–	–	–	–	–	–	–	–				
22	040146207	ﾎﾞｰﾙﾍﾞｱﾘﾝｸﾞ	BALL BEARING	2	2	2	2	2	2		10279～		
23	A99231751	ｶﾗｰ:ｼﾔﾌﾄ	COLLAR	1	1	1	1	1	1		10279～		
24	036100035	ｽﾅｯﾌﾟﾘﾝｸﾞ	SNAP RING	1	1	1	1	1	1				
25	036500072	ｽﾅｯﾌﾟﾘﾝｸﾞ	SNAP RING	1	1	1	1	1	1				
26	050301145	ｵｲﾙｼｰﾙ	OIL SEAL	1	1	1	1	1	1				
27	011511030	ﾎﾞﾙﾄ	BOLT	4	4	4	4	4	4				
28	026100010	ﾜｯｼﾔ	WASHER	4	4	4	4	4	4				
29	A22600380	ﾃﾝｼｮﾝｱｰﾑ	ARM	1	1	1	1	1	1				
30	A98510580	ﾌﾞｯｼｭ	BUSH	2	2	2	2	2	2				
31	060610000	ｸﾞﾘｰｽﾆｯﾌﾟﾙ	GREASE NIPPLE	1	1	1	1	1	1				
32	A99230160	ｶﾗｰ	COLLAR	1	1	1	1	1	1				
33	036100018	ｽﾅｯﾌﾟﾘﾝｸﾞ	SNAP RING	1	1	1	1	1	1				
34	399760130	ﾃﾝｼｮﾝﾌﾟｰﾘ50TB2	PULLEY	1	1	1	1	1	1				
35	036100012	ｽﾅｯﾌﾟﾘﾝｸﾞ	SNAP RING	1	1	1	1	1	1				

FIG.216

ベルト クラッチ
BELT CLUTCH

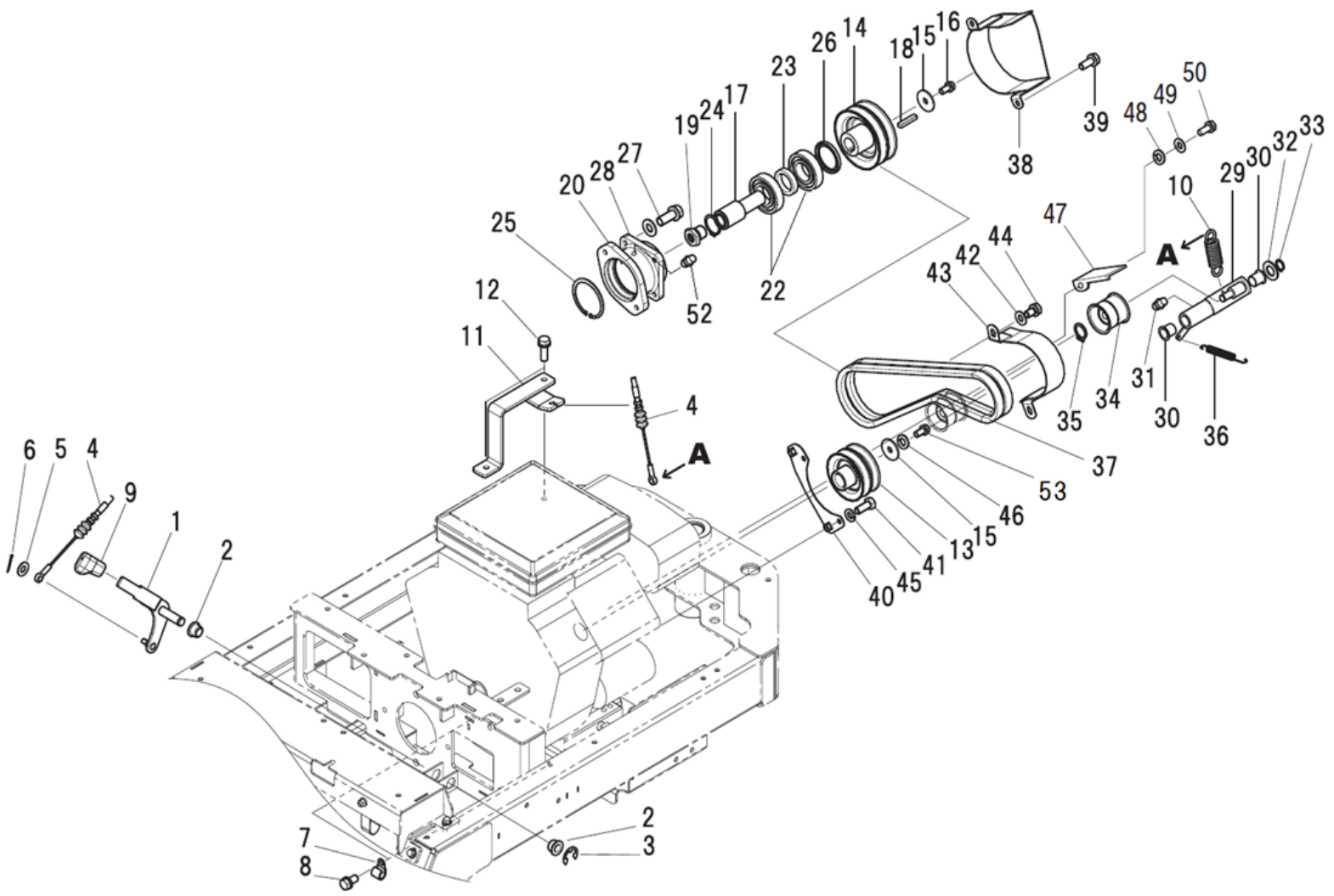

見出番号 Key No	部品番号 Parts No	部品名称 Description		台当個数 Q'ty S	D	C	TS	TD	TC	互換性 R/P	適応号機 Serial Number	型寸 Size and details	備考 Remarks
36	398212300	ｽﾌﾟﾘﾝｸﾞ	SPRING	1	1	1	1	1	1				
37	A98660250	Vﾍﾞﾙﾄ	BELT	2	2	2	2	2	2				
38	A22650291	ﾍﾞﾙﾄﾞｶﾞｲﾄﾞ	BELT GUIDE	1	1	1	1	1	1				
39	011510820	ﾎﾞﾙﾄ	BOLT	2	2	2	2	2	2				
40	A22550080	ﾌﾞﾗｹｯﾄ	BRACKET	1	1	1	1	1	1				
41	010109694	ﾎﾞﾙﾄ	BOLT	2	2	2	2	2	2				
42	027100008	ｽﾌﾟﾘﾝｸﾞﾜｯｼﾔ	LOCK WASHER	2	2	2	2	2	2				
43	A22650300	ﾍﾞﾙﾄﾞｶﾞｲﾄﾞ	BELT GUIDE	1	1	1	1	1	1				
44	011510816	ﾎﾞﾙﾄ	BOLT	2	2	2	2	2	2				
45	026100008	ﾜｯｼﾔ	WASHER	2	2	2	2	2	2				
46	027100010	ﾜｯｼﾔ	SPRING WASHER	1	1	1	1	1	1				
47	A10360210	ｼｬﾈｯﾊﾞﾝ	BRACKET	1	1	1	1	1	1				
48	026100008	ﾜｯｼﾔ	WASHER	1	1	1	1	1	1				
49	027100008	ｽﾌﾟﾘﾝｸﾞﾜｯｼﾔ	SPRING WASHER	1	1	1	1	1	1				
50	010109694	ﾎﾞﾙﾄ	BOLT	1	1	1	1	1	1				
–	–	–	–	–	–	–	–	–	–				
52	340710030	ﾌﾞﾘｰｻﾞ	BREATHER	1	1	1	1	1	1				
53	A10921527	ﾎﾞﾙﾄ	BOLT	1	1	1	1	1	1				エンジン部品

FIG.217

オイル ポンプ
OIL PUMP

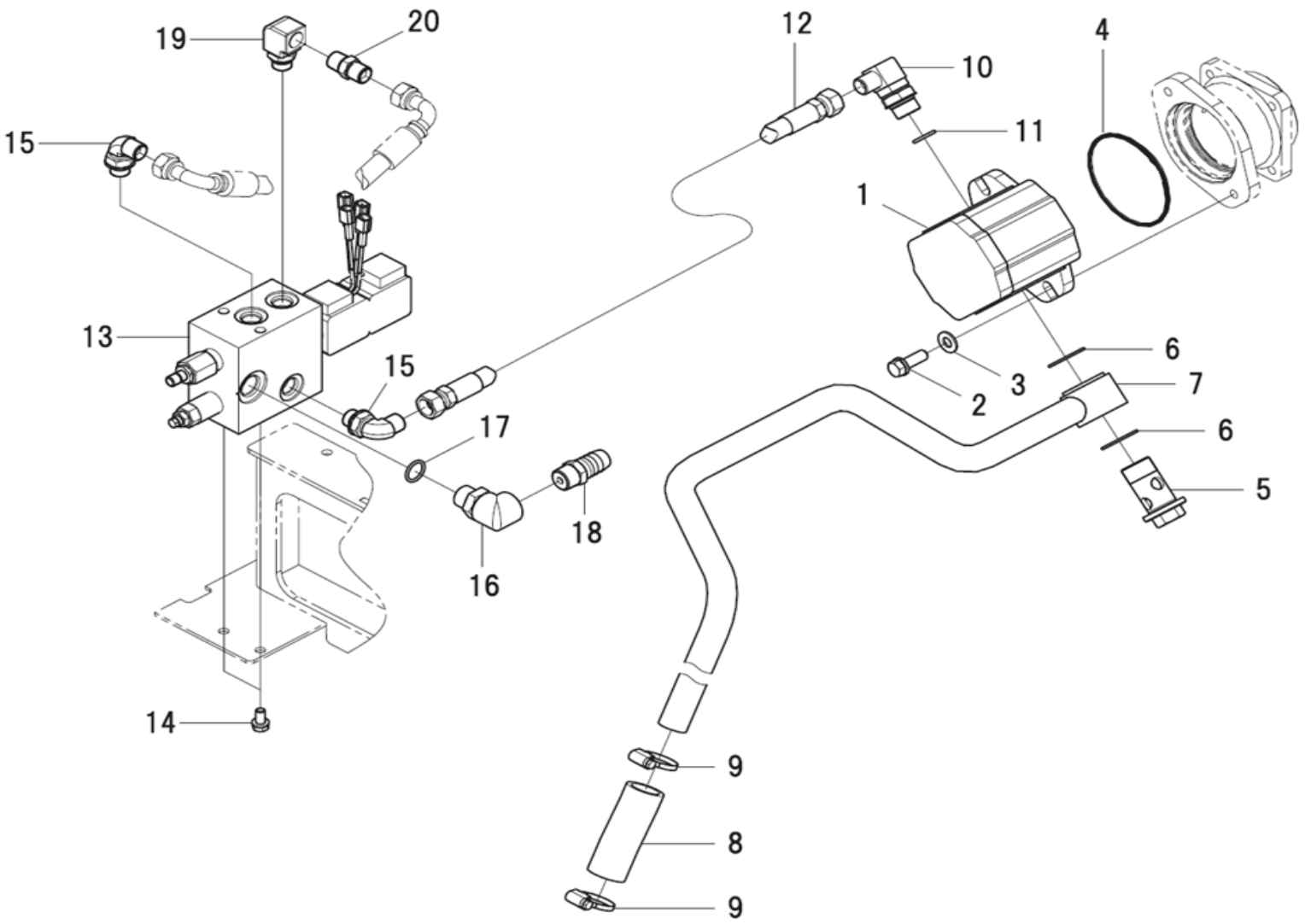

見出番号	部品番号	部品名称		台当個数 Q'ty						互換性	適応号機	型寸	備考
Key No	Parts No	Description		S	D	C	TS	TD	TC	R/P	Serial Number	Size and details	Remarks
1	A40040120	ｵｲﾙﾎﾟﾝﾌﾟ ASSY:SNP2/8	OIL PUMP ASSY	1	1	1	1	1	1				
2	011511030	ﾎﾞﾙﾄ	BOLT	2	2	2	2	2	2				
3	026100010	ﾜｯｼﾔ	WASHER	2	2	2	2	2	2				
4	052400900	Oﾘﾝｸﾞ	O-RING	1	1	1	1	1	1		10188～		
5	A41410220	ｱｲﾎﾞﾙﾄ	ADAPTER	1	1	1	1	1	1				
6	052400320	Oﾘﾝｸﾞ	O-RING	2	2	2	2	2	2				
7	A40410111	ｵｲﾙﾊﾟｲﾌﾟ:ｻｸｼｮﾝ	OIL PIPE	1	1	1	1	1	1				
8	A40460580	ｵｲﾙﾎｰｽ	OIL HOSE	1	1	1	1	1	1				
9	398750260	ﾎｰｽﾊﾞﾝﾄﾞ:ﾊﾟｲ22-ﾊﾟｲ42	BAND	2	2	2	2	2	2				
10	A41410090	ｱﾀﾞﾌﾟﾀ	ADAPTER	1	1	1	1	1	1				
11	052109124	Oﾘﾝｸﾞ	O-RING	1	1	1	1	1	1				
12	A40471700	ｵｲﾙﾎｰｽ:ｵｽｼｰﾄ	OIL HOSE	1	1	1	1	1	1				
13	A40150150	ﾊﾞﾙﾌﾞASSY:ｶｲﾃﾝ	VALVE ASSY	1	1	1	1	1	1				
14	011510816	ﾎﾞﾙﾄ	BOLT	2	2	2	2	2	2				
15	A41240200	ｻﾞﾂｷｴﾙﾎﾞ:ﾒｽｼｰﾄ	ADAPTER	2	2	2	2	2	2				
16	340673110	ｱﾀﾞﾌﾟﾀ	ADAPTOR	1	1	1	1	1	1				
17	052110180	Oﾘﾝｸﾞ	O-RING	1	1	1	1	1	1				
18	A41460170	ﾎｰｽﾆﾂﾌﾟﾙ	HOSE NIPPLE	1	1	1	1	1	1				
19	340672270	ｱﾀﾞﾌﾟﾀ	ADAPTOR	1	1	1	1	1	1				
20	340670030	ｱﾀﾞﾌﾟﾀ	ADAPTOR	1	1	1	1	1	1				

FIG.218

ユアツ ; HST ソウコウ
HYDRAULIC ; HST DRIVE

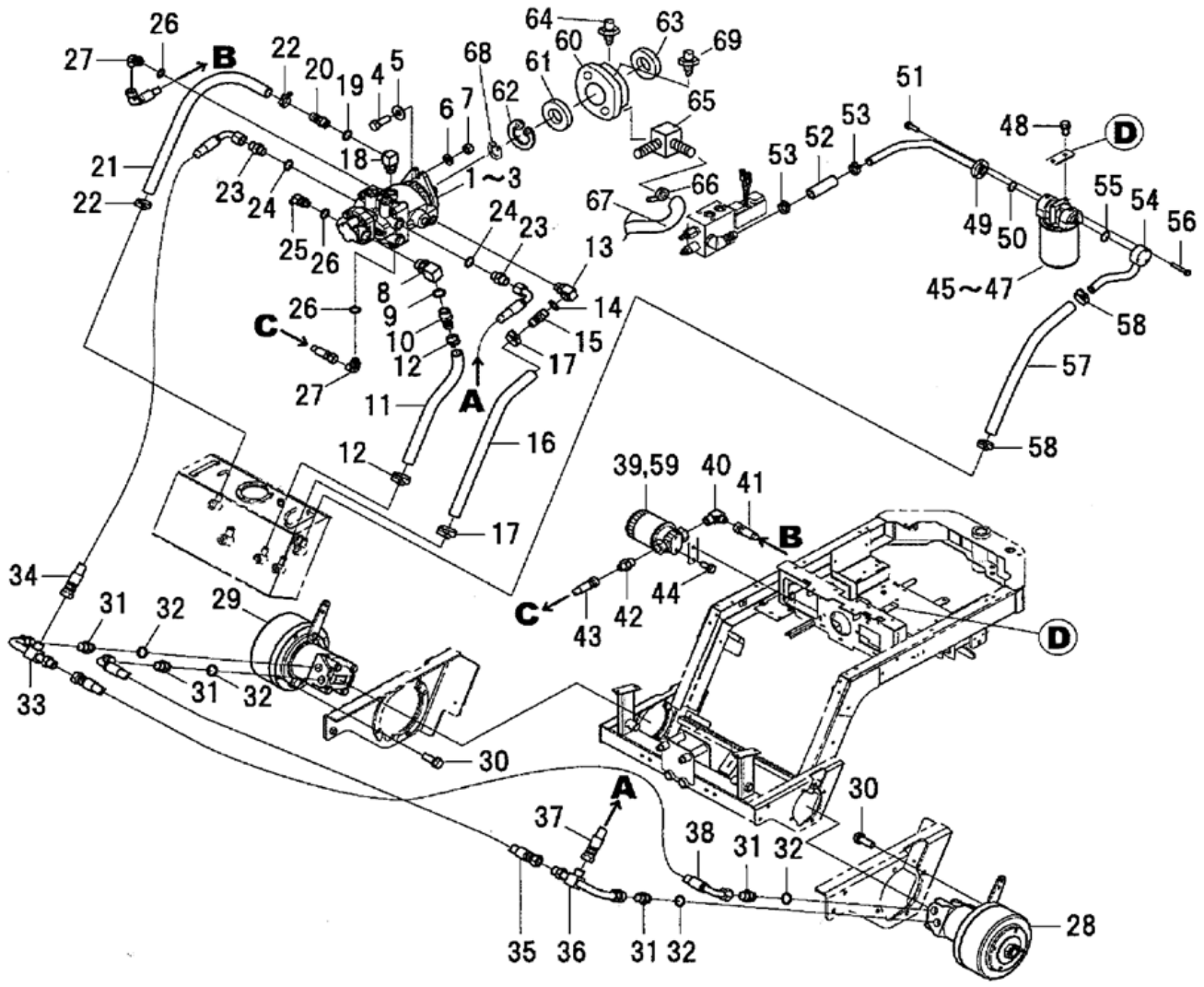

見出番号	部品番号	部品名称		台当個数 Q'ty						互換性	適応号機	型寸	備考
Key No	Parts No	Description		S	D	C	TS	TD	TC	R/P	Serial Number	Size and details	Remarks
1	A21010021	HSTﾋﾟｽﾄﾝﾎﾟﾝﾌﾟ	HST ASSY	1	1	1	1	1	1				
2	A21890035	ｷﾞﾔﾎﾟﾝﾌﾟ:3CC	GEAR PUMP	1	1	1	1	1	1				
3	A40990230	ｼｰﾙｷｯﾄ	SEAL KIT	1	1	1	1	1	1				
4	010311250	ﾎﾞﾙﾄ	BOLT	2	2	2	2	2	2				
5	026109018	ﾜｯｼﾔ	WASHER	2	2	2	2	2	2				
6	027100012	ｽﾌﾟﾘﾝｸﾞﾜｯｼﾔ	LOCK WASHER	2	2	2	2	2	2				
7	020910012	ﾅｯﾄ	NUT	2	2	2	2	2	2				
8	A41180010	ﾒｽ90 ｻﾞｯｷｴﾙﾎﾞ	ADAPTER	1	1	1	1	1	1				
9	052110240	Oﾘﾝｸﾞ	O-RING	1	1	1	1	1	1				
10	A41460060	ﾎｰｽﾆｯﾌﾟﾙ	HOSE NIPPLE	1	1	1	1	1	1				
11	A40460540	ｵｲﾙﾎｰｽ	OIL HOSE	1	1	1	1	1	1				
12	398750420	ﾎｰｽﾊﾞﾝﾄﾞ	BAND	2	2	2	2	2	2				
13	340673110	ｱﾀﾞﾌﾟﾀ	ADAPTOR	1	1	1	1	1	1				
14	052110180	Oﾘﾝｸﾞ	O-RING	1	1	1	1	1	1				
15	A41460170	ﾎｰｽﾆｯﾌﾟﾙ	HOSE NIPPLE	1	1	1	1	1	1				
16	A40460570	ｵｲﾙﾎｰｽ	OIL HOSE	1	1	1	1	1	1				
17	398750420	ﾎｰｽﾊﾞﾝﾄﾞ	BAND	2	2	2	2	2	2				
18	340673110	ｱﾀﾞﾌﾟﾀ	ADAPTOR	1	1	1	1	1	1				
19	052110180	Oﾘﾝｸﾞ	O-RING	1	1	1	1	1	1				
20	A41460170	ﾎｰｽﾆｯﾌﾟﾙ	HOSE NIPPLE	1	1	1	1	1	1				
21	A40460550	ｵｲﾙﾎｰｽ	OIL HOSE	1	1	1	1	1	1				
22	398750420	ﾎｰｽﾊﾞﾝﾄﾞ	BAND	2	2	2	2	2	2				
23	340672750	ｱﾀﾞﾌﾟﾀ:ｽﾄﾚｰﾄ	ADAPTOR	2	2	2	2	2	2				
24	052110180	Oﾘﾝｸﾞ	O-RING	2	2	2	2	2	2				
25	A41240020	90 ｻﾞｯｷｴﾙﾎﾞ	ADAPTER	1	1	1	1	1	1				
26	052100140	Oﾘﾝｸﾞ	O-RING	3	3	3	3	3	3				
27	A41240200	ｻﾞｯｷｴﾙﾎﾞ:ﾒｽｼｰﾄ	ADAPTER	2	2	2	2	2	2				
28	A40020020	ｵﾋﾞｯﾄﾓｰﾀｰ(L)ﾌﾞﾚｰｷﾂｷ	OIL MOTOR ASSY	1	1	1	1	1	1				
29	A40020030	ｵﾋﾞｯﾄﾓｰﾀｰ(R)ﾌﾞﾚｰｷﾂｷ	OIL MOTOR ASSY	1	1	1	1	1	1				
30	011511235	ﾎﾞﾙﾄ	BOLT	8	8	8	8	8	8				
31	340672750	ｱﾀﾞﾌﾟﾀ:ｽﾄﾚｰﾄ	ADAPTOR	4	4	4	4	4	4				
32	052110180	Oﾘﾝｸﾞ	O-RING	4	4	4	4	4	4				
33	A40400530	ｵｲﾙﾊﾟｲﾌﾟ	OIL PIPE	1	1	1	1	1	1				
34	A40471510	ｵｲﾙﾎｰｽ:ｵｽｼｰﾄ	OIL HOSE	1	1	1	1	1	1				
35	A40471520	ｵｲﾙﾎｰｽ:ｵｽｼｰﾄ	OIL HOSE	1	1	1	1	1	1				

FIG.218
-A

ユアツ ; HST ソウコウ
HYDRAULIC ; HST DRIVE

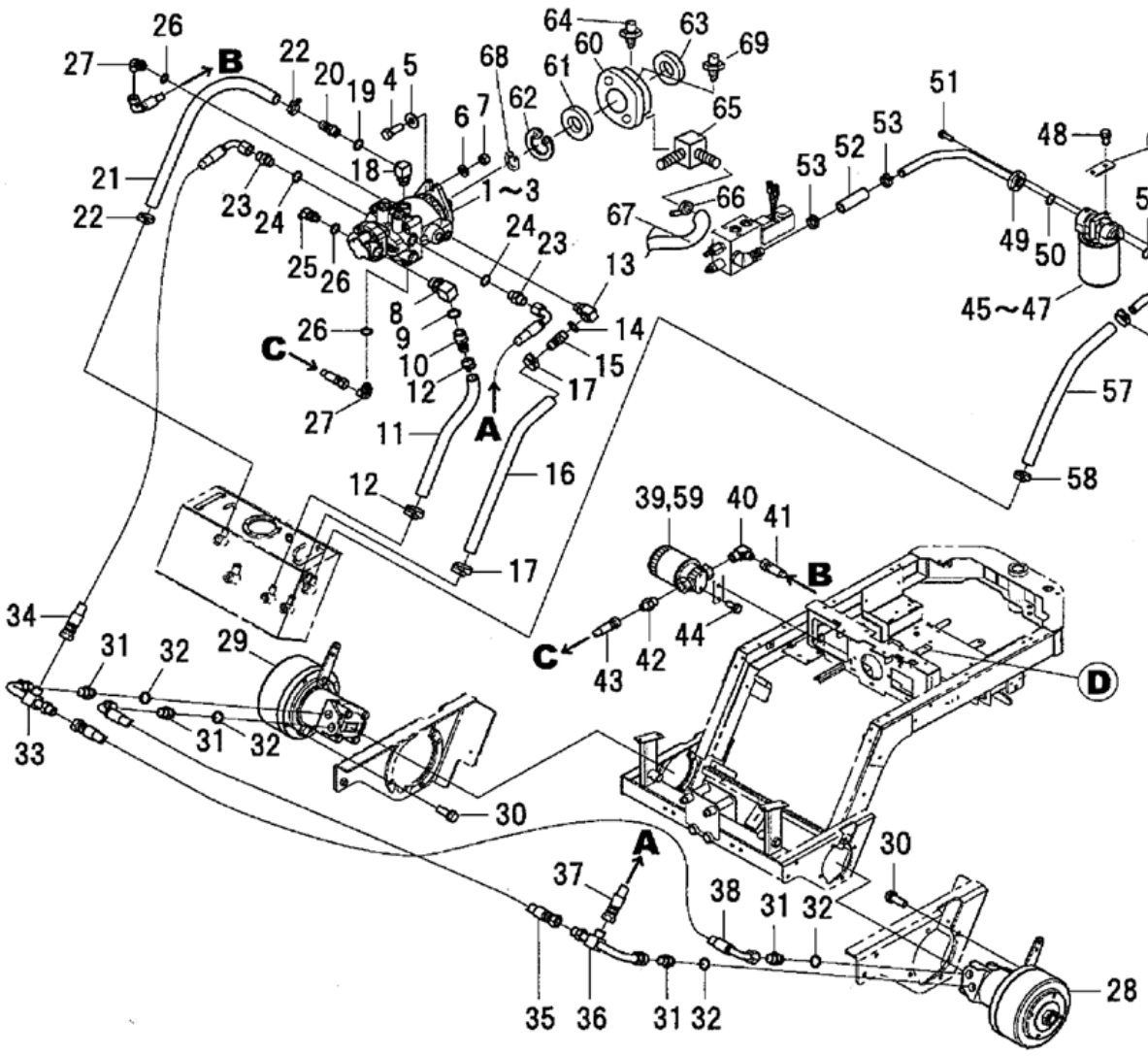

10187 号機以前

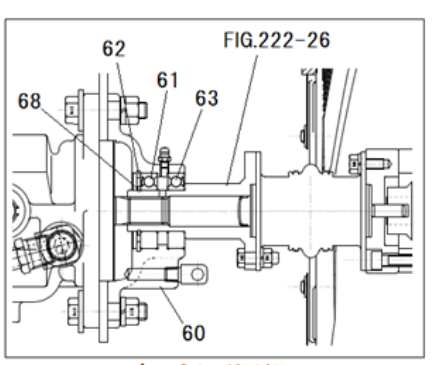

カップリング詳細

見出番号 Key No	部品番号 Parts No	部品名称 Description		台当個数 Q'ty S	D	C	TS	TD	TC	互換性 R/P	適応号機 Serial Number	型寸 Size and details	備考 Remarks
36	A40400540	ｵｲﾙﾊﾟｲﾌﾟ	OIL PIPE	1	1	1	1	1	1				
37	A40471770	ｵｲﾙﾎｰｽ:ｵｽｼｰﾄ	OIL HOSE	1	1	1	1	1	1				
38	A40471520	ｵｲﾙﾎｰｽ:ｵｽｼｰﾄ	OIL HOSE	1	1	1	1	1	1				
39	A40050010	ｶｰﾄﾘｯｼﾞﾌｨﾙﾀｰ SP-04	FILTER ASSY	1	1	1	1	1	1				
40	A41220100	ｴﾙﾎﾞ:ﾒｽｼｰﾄ	ADAPTER	1	1	1	1	1	1				
41	A40471490	ｵｲﾙﾎｰｽ:ｵｽｼｰﾄ	OIL HOSE	1	1	1	1	1	1				
42	A41210040	ｺﾈｸﾀ:ﾒｽｼｰﾄ	ADAPTER	1	1	1	1	1	1				
43	A40471500	ｵｲﾙﾎｰｽ:ｵｽｼｰﾄ	OIL HOSE	1	1	1	1	1	1				
44	011510820	ﾎﾞﾙﾄ	BOLT	2	2	2	2	2	2				
45	340050190	ｵｲﾙﾌｨﾙﾀASSY	HYD FILTER	1	1	1	1	1	1				
46	340500780	ｶｰﾄﾘｯｼﾞASSY	STRAINER	1	1	1	1	1	1				
47	340750210	ｵｲﾙﾌｨﾙﾀﾎﾞﾃﾞｨ	OIL FILTER BODY	1	1	1	1	1	1				
48	011511020	ﾎﾞﾙﾄ	BOLT	2	2	2	2	2	2				
49	A40400460	ｵｲﾙﾊﾟｲﾌﾟ:ﾌｨﾙﾀIN	OIL PIPE	1	1	1	1	1	1				
50	052400250	Oﾘﾝｸﾞ	O-RING	1	1	1	1	1	1				
51	011310620	ﾎﾞﾙﾄ	BOLT	3	3	3	3	3	3				
52	A40460420	ｵｲﾙﾎｰｽ	OIL HOSE	1	1	1	1	1	1				
53	398750420	ﾎｰｽﾊﾞﾝﾄﾞ	BAND	2	2	2	2	2	2				
54	A40400470	ｵｲﾙﾊﾟｲﾌﾟ:ﾌｨﾙﾀOUT	OIL PIPE	1	1	1	1	1	1				
55	052400250	Oﾘﾝｸﾞ	O-RING	1	1	1	1	1	1				
56	011310640	ﾎﾞﾙﾄ	BOLT	3	3	3	3	3	3				
57	A40460570	ｵｲﾙﾎｰｽ	OIL HOSE	1	1	1	1	1	1				
58	398750420	ﾎｰｽﾊﾞﾝﾄﾞ	BAND	2	2	2	2	2	2				
59	A40620020	ﾌｨﾙﾀｴﾚﾒﾝﾄ	ELEMENT	1	1	1	1	1	1				
60	A22261070	ﾍﾞｱﾘﾝｸﾞBOX	BEARING BOX	1	1	1	1	1	1		～10187		
61	040116006	ﾍﾞｱﾘﾝｸﾞ	BEARING	1	1	1	1	1	1				
62	036500055	ｽﾅｯﾌﾟﾘﾝｸﾞ	SNAP RING	1	1	1	1	1	1				
63	050202332	ｵｲﾙｼｰﾙ	OIL SEAL	1	1	1	1	1	1		～10187		
64	060610000	ｸﾞﾘｰｽﾆｯﾌﾟﾙ	GREASE NIPPLE	1	1	1	1	1	1				
65	340673161	ｱﾀﾞﾌﾟﾀ	ADAPTER	1	1	1	1	1	1				
66	398750430	ﾎｰｽﾊﾞﾝﾄﾞ	HOSE BAND	2	2	2	2	2	2				
67	340691230	ﾎｰｽ	HOSE	1	1	1	1	1	1				

FIG.218
-B

ユアツ ; HST ソウコウ
HYDRAULIC ; HST DRIVE

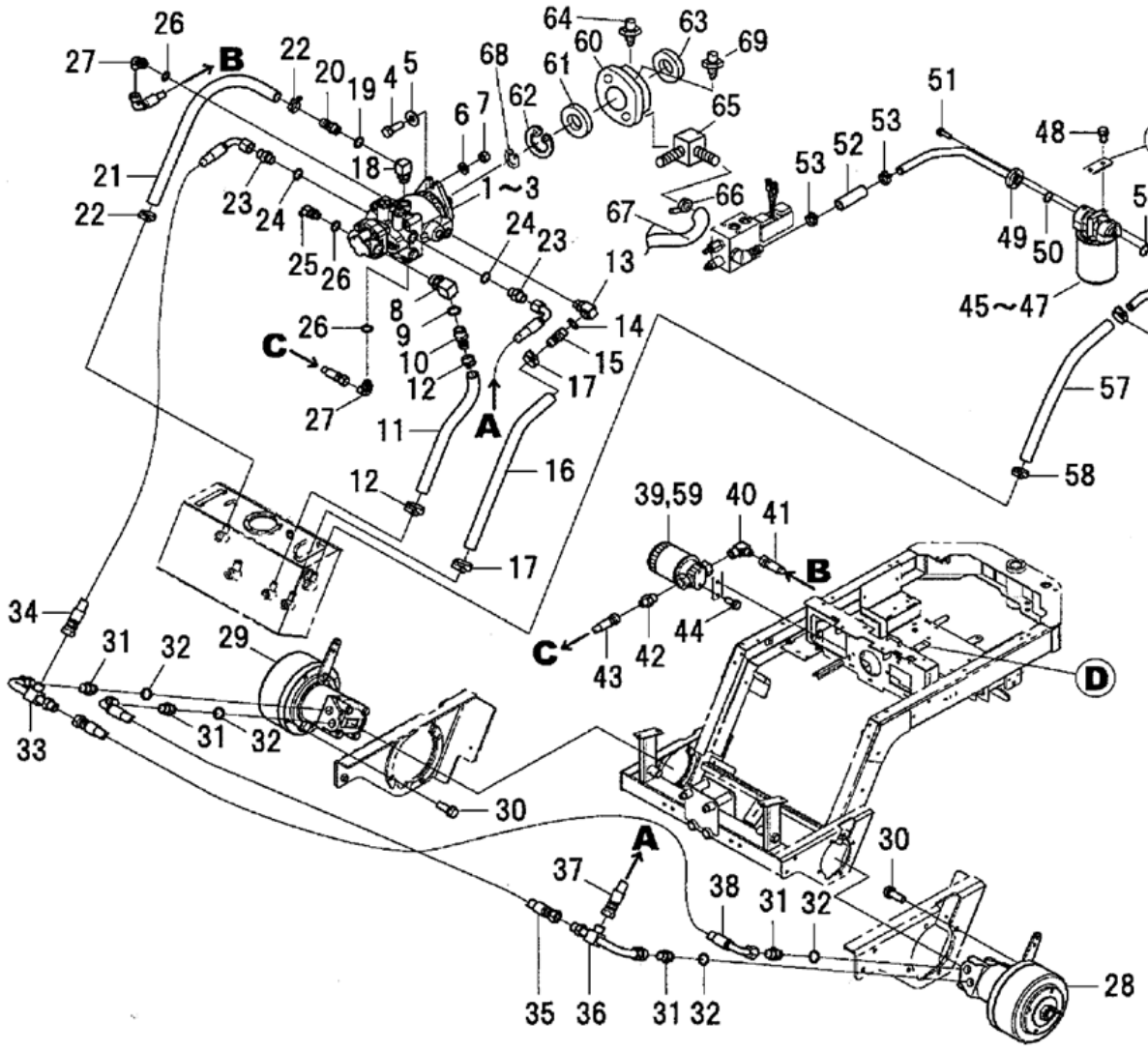

10188 号機以降

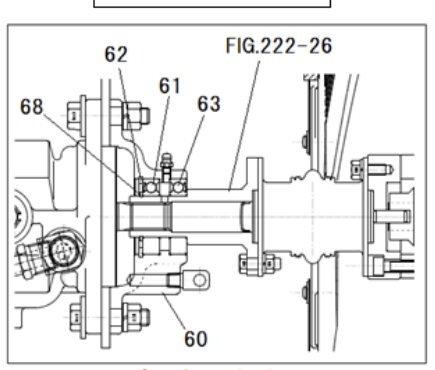

カップリング詳細

見出番号 Key No	部品番号 Parts No	部品名称 Description		台当個数 Q'ty S	D	C	TS	TD	TC	互換性 R/P	適応号機 Serial Number	型寸 Size and details	備考 Remarks
36	A40400540	ｵｲﾙﾊﾟｲﾌﾟ	OIL PIPE	1	1	1	1	1	1				
37	A40471770	ｵｲﾙﾎｰｽ:ｵｽｼｰﾄ	OIL HOSE	1	1	1	1	1	1				
38	A40471520	ｵｲﾙﾎｰｽ:ｵｽｼｰﾄ	OIL HOSE	1	1	1	1	1	1				
39	A40050010	ｶｰﾄﾘｯｼﾞﾌｨﾙﾀｰ SP-04	FILTER ASSY	1	1	1	1	1	1				
40	A41220100	ｴﾙﾎﾞ:ﾒｽｼｰﾄ	ADAPTER	1	1	1	1	1	1				
41	A40471490	ｵｲﾙﾎｰｽ:ｵｽｼｰﾄ	OIL HOSE	1	1	1	1	1	1				
42	A41210040	ｺﾈｸﾀ:ﾒｽｼｰﾄ	ADAPTER	1	1	1	1	1	1				
43	A40471500	ｵｲﾙﾎｰｽ:ｵｽｼｰﾄ	OIL HOSE	1	1	1	1	1	1				
44	011510820	ﾎﾞﾙﾄ	BOLT	2	2	2	2	2	2				
45	340050190	ｵｲﾙﾌｨﾙﾀASSY	HYD FILTER	1	1	1	1	1	1				
46	340500780	ｶｰﾄﾘｯｼﾞASSY	STRAINER	1	1	1	1	1	1				
47	340750210	ｵｲﾙﾌｨﾙﾀﾎﾞﾃﾞｨ	OIL FILTER BODY	1	1	1	1	1	1				
48	011511020	ﾎﾞﾙﾄ	BOLT	2	2	2	2	2	2				
49	A40400460	ｵｲﾙﾊﾟｲﾌﾟ:ﾌｨﾙﾀIN	OIL PIPE	1	1	1	1	1	1				
50	052400250	Oﾘﾝｸﾞ	O-RING	1	1	1	1	1	1				
51	011310620	ﾎﾞﾙﾄ	BOLT	3	3	3	3	3	3				
52	A40460420	ｵｲﾙﾎｰｽ	OIL HOSE	1	1	1	1	1	1				
53	398750420	ﾎｰｽﾊﾞﾝﾄﾞ	BAND	2	2	2	2	2	2				
54	A40400470	ｵｲﾙﾊﾟｲﾌﾟ:ﾌｨﾙﾀOUT	OIL PIPE	1	1	1	1	1	1				
55	052400250	Oﾘﾝｸﾞ	O-RING	1	1	1	1	1	1				
56	011310640	ﾎﾞﾙﾄ	BOLT	3	3	3	3	3	3				
57	A40460570	ｵｲﾙﾎｰｽ	OIL HOSE	1	1	1	1	1	1				
58	398750420	ﾎｰｽﾊﾞﾝﾄﾞ	BAND	2	2	2	2	2	2				
59	A40620020	ﾌｨﾙﾀｴﾚﾒﾝﾄ	ELEMENT	1	1	1	1	1	1				
60	A22261180	ﾍﾞｱﾘﾝｸﾞBOX	BEARING BOX	1	1	1	1	1	1		10188～		
61	040116006	ﾍﾞｱﾘﾝｸﾞ	BEARING	1	1	1	1	1	1				
62	036500055	ｽﾅｯﾌﾟﾘﾝｸﾞ	SNAP RING	1	1	1	1	1	1				
63	040136006	ﾍﾞｱﾘﾝｸﾞ	BEARING	1	1	1	1	1	1		10188～		
64	060610000	ｸﾞﾘｰｽﾆｯﾌﾟﾙ	GREASE NIPPLE	1	1	1	1	1	1				
65	340673161	ｱﾀﾞﾌﾟﾀ	ADAPTER	1	1	1	1	1	1				
66	398750430	ﾎｰｽﾊﾞﾝﾄﾞ	HOSE BAND	2	2	2	2	2	2				
67	340691230	ﾎｰｽ	HOSE	1	1	1	1	1	1				
68	036100030	ｽﾅｯﾌﾟﾘﾝｸﾞ	SNAP RING	1	1	1	1	1	1		10188～		
69	A40610070	ﾘﾘｰﾌﾆｯﾌﾟﾙ	BREATHER	1	1	1	1	1	1		10188～		

FIG.219

ユアツ ; ステアリング
HYDRAULIC ; STEERING

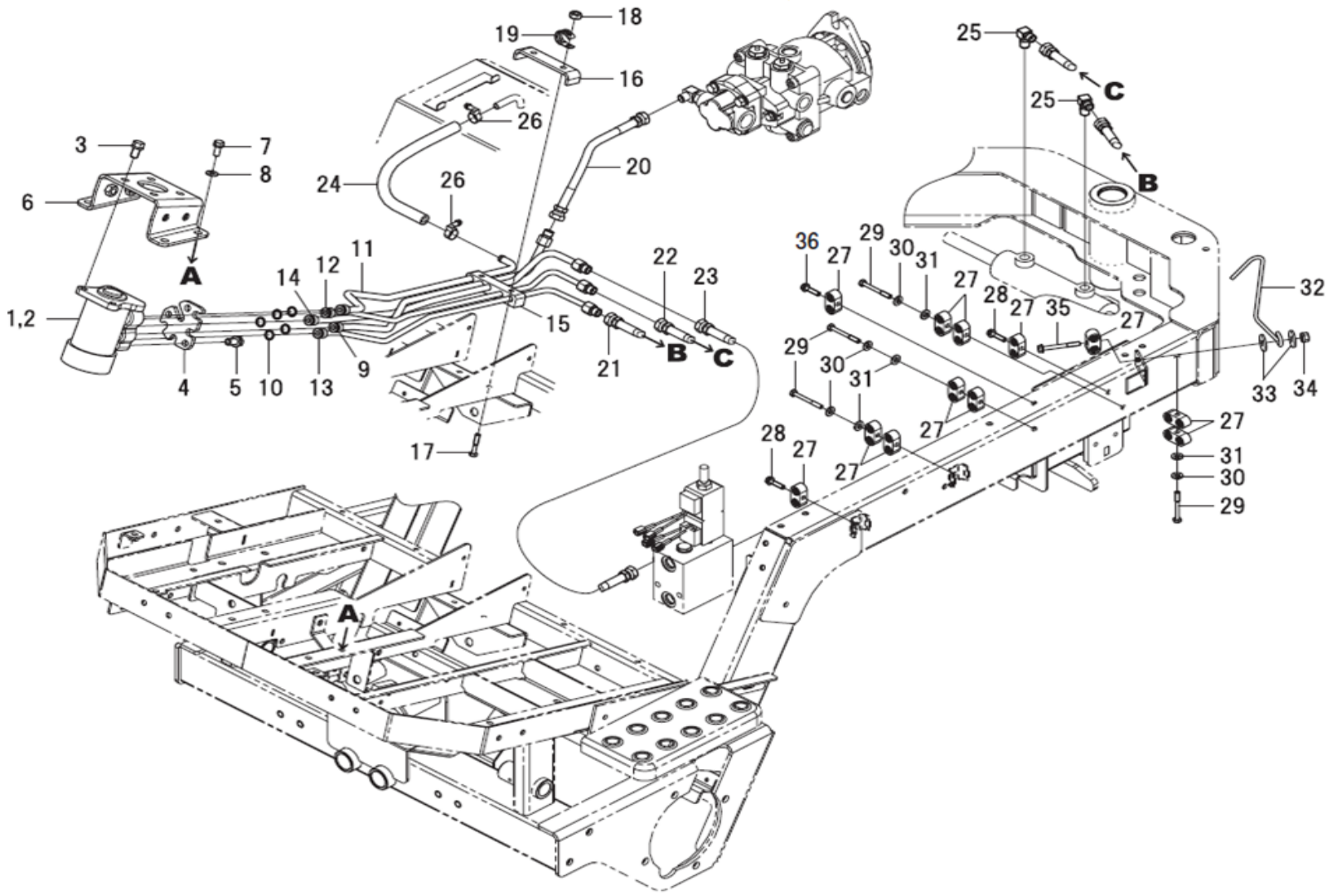

見出番号	部品番号	部品名称		台当個数 Q'ty						互換性	適応号機	型寸	備考
Key No	Parts No	Description		S	D	C	TS	TD	TC	R/P	Serial Number	Size and details	Remarks
1	334011180	ステアリングケースASSY	STEERING CASE AY	1	1	1	1	1	1				
2	334293194	シールキット	SEAL KIT	1	1	1	1	1	1				
3	011611020	ボルト	BOLT	3	3	3	3	3	3				
4	334380050	プレート	PLATE	1	1	1	1	1	1				
5	011611020	ボルト	BOLT	3	3	3	3	3	3				
6	A20200550	ブラケット:オービット	BRACKET	1	1	1	1	1	1				
7	011510820	ボルト	BOLT	4	4	4	4	4	4				
8	026100008	ワッシャ	WASHER	4	4	4	4	4	4				
9	A40400480	オイルパイプ:P	OIL PIPE	1	1	1	1	1	1				
10	052110120	Oリング	O-RING	5	5	5	5	5	5				
11	A40400490	オイルパイプ:T	OIL PIPE	1	1	1	1	1	1				
12	A40400500	オイルパイプ:L	OIL PIPE	1	1	1	1	1	1				
13	A40400510	オイルパイプ:R	OIL PIPE	1	1	1	1	1	1				
14	A40400520	オイルパイプ:EF	OIL PIPE	1	1	1	1	1	1				
15	A98120840	ゴム	RUBBER	1	1	1	1	1	1				
16	A40520080	プレート	PLATE	1	1	1	1	1	1				
17	010110635	ボルト	BOLT	2	2	2	2	2	2				
18	022400006	ナット:U	NUT	2	2	2	2	2	2				
19	399113630	クランプ	CLAMP	2	2	2	2	2	2				
20	A40471710	オイルホース	OIL HOSE	1	1	1	1	1	1				
21	A40471720	オイルホース	OIL HOSE	1	1	1	1	1	1				
22	A40471730	オイルホース	OIL HOSE	1	1	1	1	1	1				
23	A40471740	オイルホース	OIL HOSE	1	1	1	1	1	1				
24	A40460600	オイルホース	OIL HOSE	1	1	1	1	1	1				
25	340670280	アダプタ	ADAPTOR	2	2	2	2	2	2				
26	398750420	ホースバンド	BAND	2	2	2	2	2	2				
27	399113400	クランプ	CLAMP	12	12	12	12	12	12				
28	010810625	ボルト	BOLT	1	1	1	1	1	1				
29	010110650	ボルト	BOLT	4	4	4	4	4	4				
30	027100006	スプリングワッシャ	LOCK WASHER	4	4	4	4	4	4				
31	026100006	ワッシャ	WASHER	4	4	4	4	4	4				
32	A40660040	ホースガイド	HOSE GUIDE	1	1	1	1	1	1				
33	026109009	ワッシャ	WASHER	2	2	2	2	2	2				
34	021300006	ナット	NUT	1	1	1	1	1	1				
35	010810655	ボルト	BOLT	1	1	1	1	1	1				

FIG.219

ユアツ ; ステアリング
HYDRAULIC ; STEERING

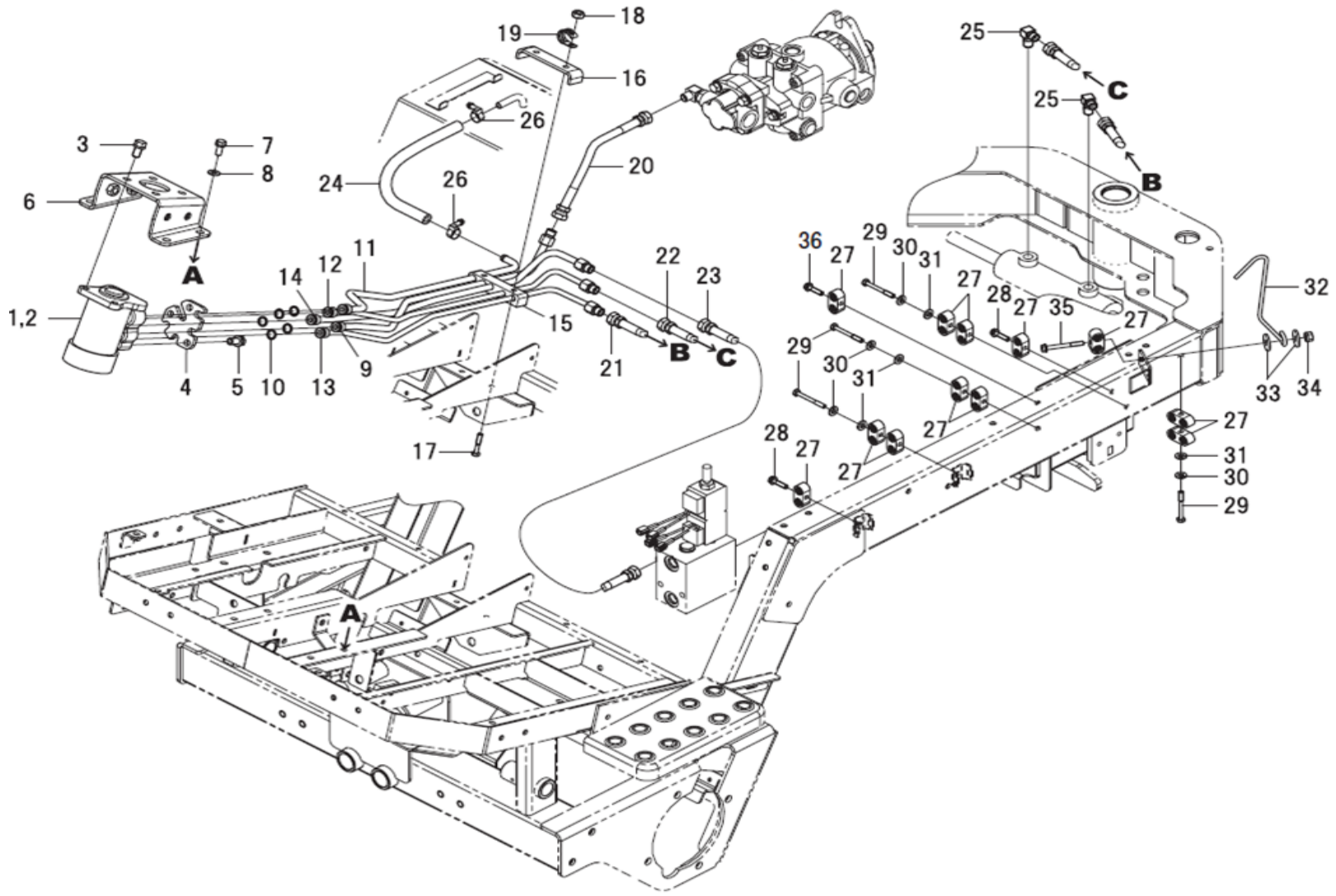

見出番号 Key No	部品番号 Parts No	部品名称 Description		台当個数 Q'ty S	D	C	TS	TD	TC	互換性 R/P	適応号機 Serial Number	型寸 Size and details	備考 Remarks
36	010810635	ﾎﾞﾙﾄ	BOLT	2	2	2	2	2	2				

FIG.220

ユアツ ; ショウコウ
HYDRAULIC ; LIFT

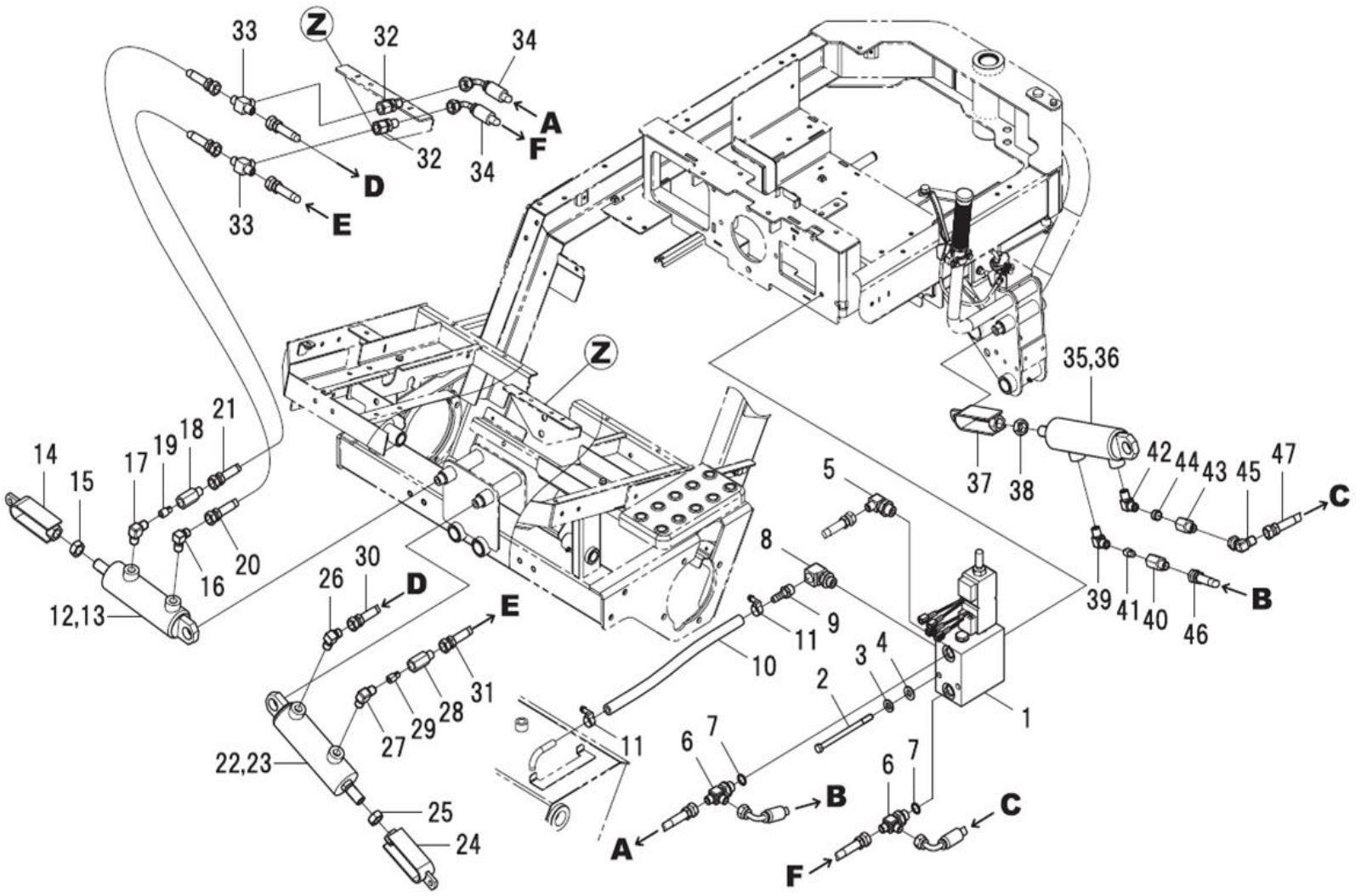

見出番号	部品番号	部品名称		台当個数 Q'ty						互換性	適応号機	型寸	備考
Key No	Parts No	Description		S	D	C	TS	TD	TC	R/P	Serial Number	Size and details	Remarks
1	A40150110	ﾊﾞﾙﾌﾞASSY:ｼｮｳｺｳ	VALVE ASSY	1	1	1	1	1	1				
2	010109397	ﾎﾞﾙﾄ	BOLT	2	2	2	2	2	2				
3	027100008	ｽﾌﾟﾘﾝｸﾞﾜｯｼﾔ	LOCK WASHER	2	2	2	2	2	2				
4	026100008	ﾜｯｼｬ	WASHER	2	2	2	2	2	2				
5	A41240020	90ｻﾞﾂｷｴﾙﾎﾞ	ADAPTOR	1	1	1	1	1	1				
6	A41240130	ｻﾞﾂｷｴﾙﾎﾞ	ADAPTOR	2	2	2	2	2	2				
7	052110140	Oﾘﾝｸﾞ	O-RING	2	2	2	2	2	2				
8	340672270	ｱﾀﾞﾌﾟﾀ	ADAPTOR	1	1	1	1	1	1				
9	A41460040	ﾎｰｽﾆｯﾌﾟﾙ	HOSE NIPPLE	1	1	1	1	1	1				
10	A40460560	ｵｲﾙﾎｰｽ	OIL HOSE	1	1	1	1	1	1				
11	398750420	ﾎｰｽﾊﾞﾝﾄﾞ	BAND	2	2	2	2	2	2				
12	A44020250	ｼﾘﾝﾀﾞASSY	CYLINDER ASSY	1	1	1	1	1	1				
13	A44890023	ｼｰﾙｷｯﾄ	SEAL KIT	1	1	1	1	1	1				
14	A99350070	ｸﾚﾋﾞｽ	CLEVIS	1	1	1	1	1	1				
15	020800016	ﾅｯﾄ	NUT	1	1	1	1	1	1				
16	340670280	ｱﾀﾞﾌﾟﾀ	ADAPTOR	1	1	1	1	1	1				
17	340672950	ｱﾀﾞﾌﾟﾀ	ADAPTOR	1	1	1	1	1	1				
18	340672830	ｱﾀﾞﾌﾟﾀ:ﾘｽﾄﾘｸｼｮﾝ	ADAPTOR	1	1	1	1	1	1				
19	340170700	ﾊﾞﾙﾌﾞ:ﾘｽﾄﾘｸｼｮﾝ	VALVE	1	1	1	1	1	1	F	～ 10321		
19	340171060	ﾊﾞﾙﾌﾞ:ﾘｽﾄﾘｸｼｮﾝ	VALVE	1	1	1	1	1	1	B	10322 ～		
20	A40471560	ｵｲﾙﾎｰｽ	OIL HOSE	1	1	1	1	1	1				
21	A40471570	ｵｲﾙﾎｰｽ	OIL HOSE	1	1	1	1	1	1				
22	A44020250	ｼﾘﾝﾀﾞASSY	CYLINDER ASSY	1	1	1	1	1	1				
23	A44890023	ｼｰﾙｷｯﾄ	SEAL KIT	1	1	1	1	1	1				
24	A99350070	ｸﾚﾋﾞｽ	CLEVIS	1	1	1	1	1	1				
25	020800016	ﾅｯﾄ	NUT	1	1	1	1	1	1				
26	340670280	ｱﾀﾞﾌﾟﾀ	ADAPTOR	1	1	1	1	1	1				
27	340672950	ｱﾀﾞﾌﾟﾀ	ADAPTOR	1	1	1	1	1	1				
28	340672830	ｱﾀﾞﾌﾟﾀ:ﾘｽﾄﾘｸｼｮﾝ	ADAPTOR	1	1	1	1	1	1				
29	340170700	ﾊﾞﾙﾌﾞ:ﾘｽﾄﾘｸｼｮﾝ	VALVE	1	1	1	1	1	1	F	～ 10321		
29	340171060	ﾊﾞﾙﾌﾞ:ﾘｽﾄﾘｸｼｮﾝ	VALVE	1	1	1	1	1	1	B	10322 ～		
30	A40471560	ｵｲﾙﾎｰｽ	OIL HOSE	1	1	1	1	1	1				
31	A40471570	ｵｲﾙﾎｰｽ	OIL HOSE	1	1	1	1	1	1				
32	340673930	ﾒｽｶｸﾍｷｺﾈｸﾀ	ADAPTOR	2	2	2	2	2	2				
33	340672940	ｱﾀﾞﾌﾟﾀ	ADAPTOR	2	2	2	2	2	2				

FIG.220

ユアツ ; ショウコウ
HYDRAULIC ; LIFT

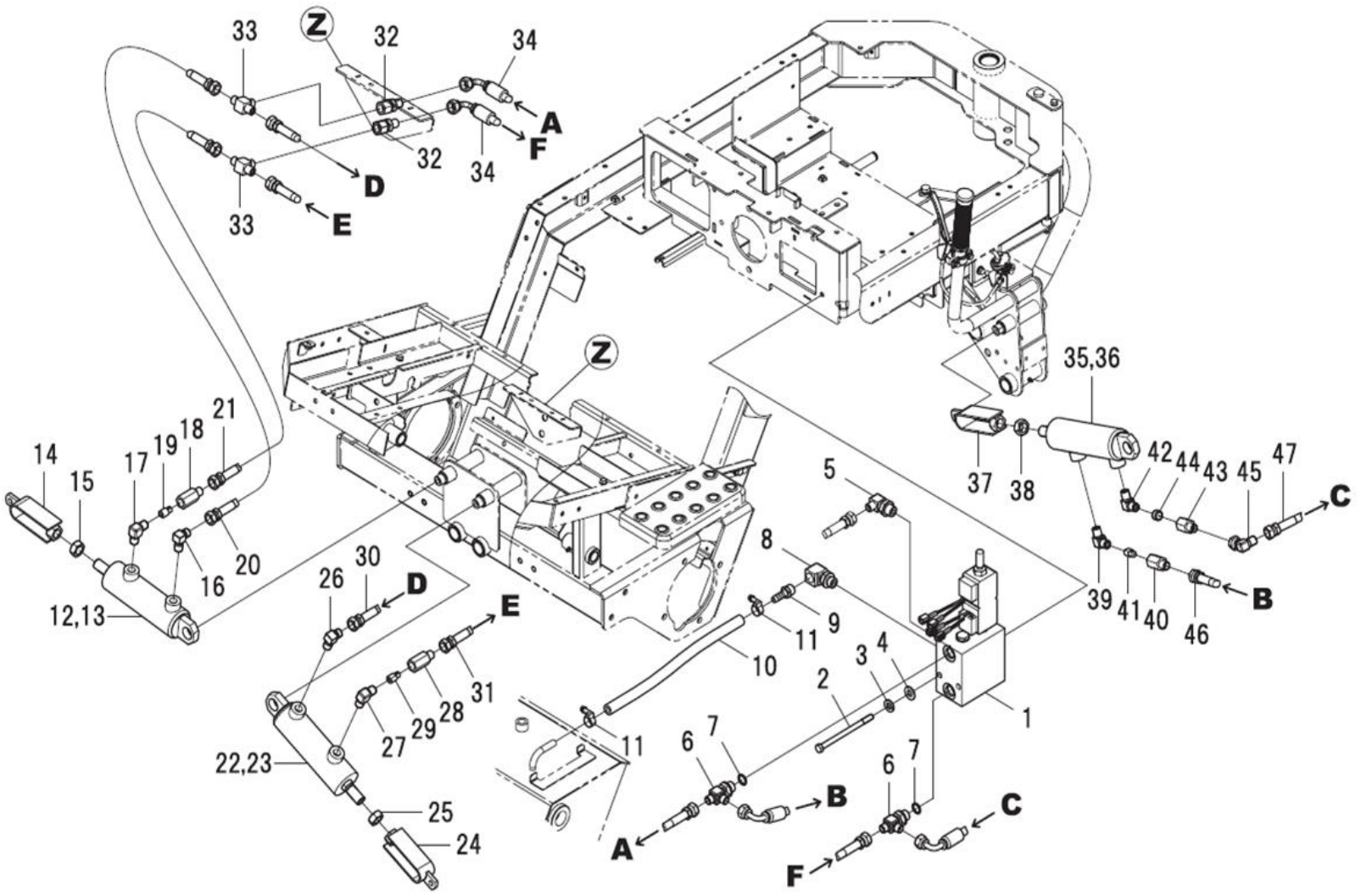

見出番号	部品番号	部品名称		台当個数 Q'ty						互換性	適応号機	型寸	備考
Key No	Parts No	Description		S	D	C	TS	TD	TC	R/P	Serial Number	Size and details	Remarks
34	A40471530	オイルホース	OIL HOSE	2	2	2	2	2	2				
35	A44020250	シリンダASSY	CYLINDER ASSY	1	1	1	1	1	1				
36	A44890023	シールキット	SEAL KIT	1	1	1	1	1	1				
37	A99350070	クレビス	CLEVIS	1	1	1	1	1	1				
38	020800016	ナット	NUT	1	1	1	1	1	1				
39	340672950	アダプタ	ADAPTOR	1	1	1	1	1	1				
40	340672830	アダプタ:リストリクション	ADAPTOR	1	1	1	1	1	1				
41	340170690	バルブ:リストリクション	VALVE	1	1	1	1	1	1	F	～ 10321		
41	340171040	バルブ:リストリクション	VALVE	1	1	1	1	1	1	B	10322 ～		
42	340672950	アダプタ	ADAPTOR	1	1	1	1	1	1				
43	340672560	アダプタ:シボリ	ADAPTOR	1	1	1	1	1	1				
44	340170970	オリフィス	VALVE	1	1	1	1	1	1				
45	A41220070	アダプタ	ADAPTOR	1	1	1	1	1	1				
46	A40471540	オイルホース	OIL HOSE	1	1	1	1	1	1				
47	A40471550	オイルホース	OIL HOSE	1	1	1	1	1	1				

FIG.221

ユアツ ; リール
HYDRAULIC ; REEL

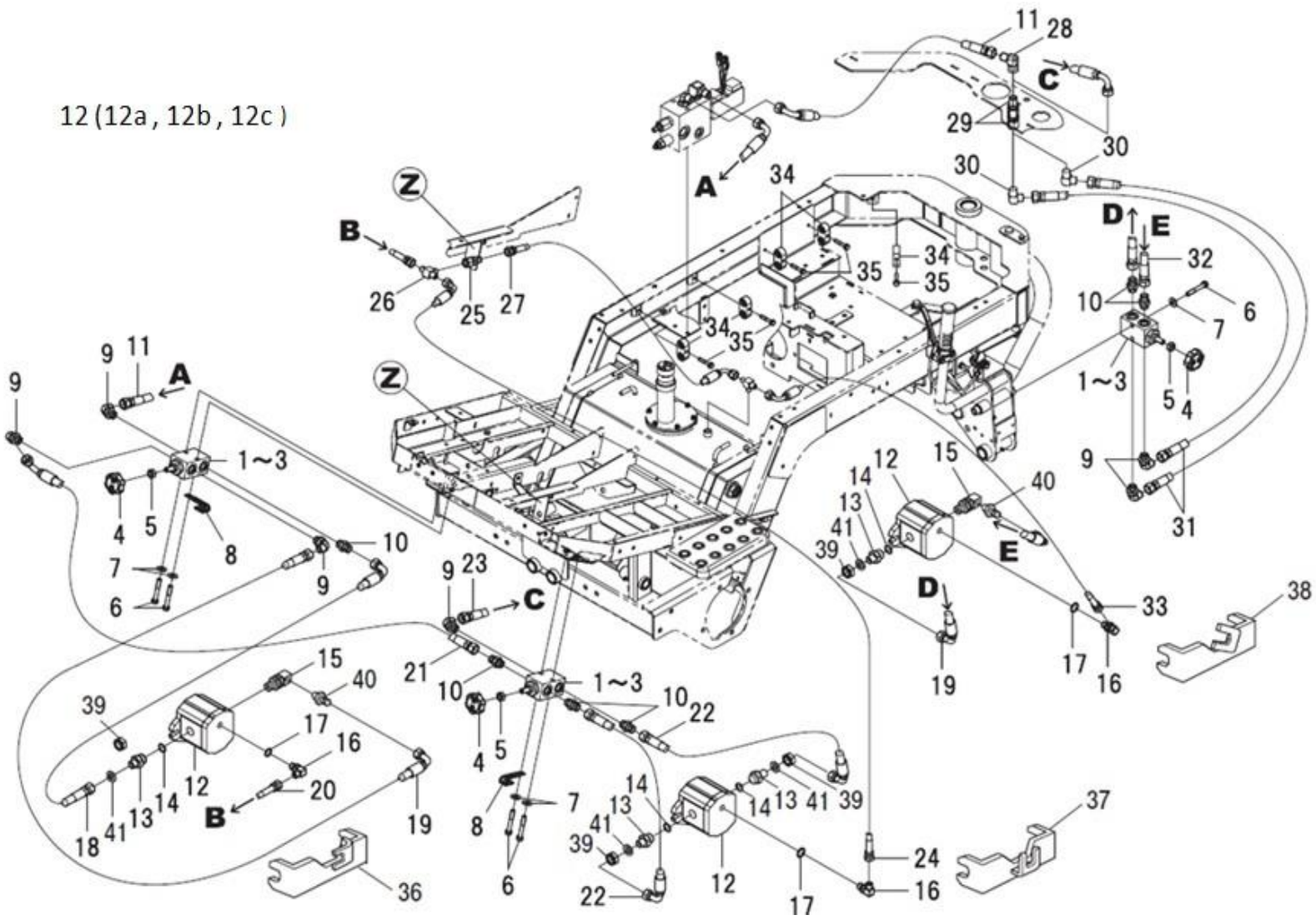

見出番号	部品番号	部品名称		台当個数 Q'ty						互換性	適応号機	型寸	備考
Key No	Parts No	Description		S	D	C	TS	TD	TC	R/P	Serial Number	Size and details	Remarks
1	A40150132	ﾊﾞﾙﾌﾞASSY:ﾗｯﾋﾟﾝｸﾞ	VALVE ASSY	3	3	3	3	3	3				
2	A40890204	ｼｰﾙｷｯﾄ	SEAL KIT	3	3	3	3	3	3				
3	020100010	ﾅｯﾄ	NUT	3	3	3	3	3	3				
4	A98180241	ｸﾞﾘｯﾌﾟASSY	GRIP	3	3	3	3	3	3				
5	020700010	ﾅｯﾄ	NUT	3	3	3	3	3	3				
6	011510855	ﾎﾞﾙﾄ	BOLT	6	6	6	6	6	6				
7	026100008	ﾜｯｼｬ	WASHER	6	6	6	6	6	6				
8	399113620	ｸﾗﾝﾌﾟ	CLAMP	2	2	2	2	2	2				
9	A41240200	ｻﾞﾂｷｴﾙﾎﾞ	ADAPTOR	6	6	6	6	6	6				
10	340671810	ｱﾀﾞﾌﾟﾀ	ADAPTOR	6	6	6	6	6	6				
11	A40471580	ｵｲﾙﾎｰｽ	OIL HOSE	2	2	2	2	2	2				
12	A40020381	ｵｲﾙﾓｰﾀASSY	OIL MOTORE ASSY	3	3	3	3	3	3		～10354		
12	A40020382	ｵｲﾙﾓｰﾀASSY	OIL MOTORE ASSY	3	3	3	3	3	3	D	10355～		
12a	A40890316	ｼｬﾌﾄｼｰﾙ	SEAL SHAFT	1	1	1	1	1	1				
12b	A40890214	ﾘﾘｰﾌﾊﾞﾙﾌﾞ	VALVE	1	1	1	1	1	1				
12c	A40890315	ｼｰﾙｷｯﾄ	SEAL KIT	1	1	1	1	1	1				
13	A41230060	ｱﾀﾞﾌﾟﾀ	ADAPTOR	4	4	4	4	4	4	F	～ 10334		
13	A41230061	ｱﾀﾞﾌﾟﾀ	ADAPTOR	4	4	4	4	4	4	B	10335 ～		
14	052109124	Oﾘﾝｸﾞ	O-RING	4	4	4	4	4	4	F	～ 10322		
15	A41180030	ｻﾞﾂｷｴﾙﾎﾞ	ADAPTOR	2	2	2	2	2	2	F	～ 10335		
15	A41180031	ｻﾞﾂｷｴﾙﾎﾞ	ADAPTOR	2	2	2	2	2	2	B	10336 ～		
16	A41240210	ｻﾞﾂｷｴﾙﾎﾞ	ADAPTOR	3	3	3	3	3	3				
17	052109610	Oﾘﾝｸﾞ	O-RING	3	3	3	3	3	3	F	～ 10318		
18	A40471590	ｵｲﾙﾎｰｽ	OIL HOSE	1	1	1	1	1	1				
19	A40471640	ｵｲﾙﾎｰｽ	OIL HOSE	2	2	2	2	2	2				
20	A40471680	ｵｲﾙﾎｰｽ	OIL HOSE	1	1	1	1	1	1				
21	A40471600	ｵｲﾙﾎｰｽ	OIL HOSE	1	1	1	1	1	1				
22	A40471610	ｵｲﾙﾎｰｽ	OIL HOSE	2	2	2	2	2	2				
23	A40471620	ｵｲﾙﾎｰｽ	OIL HOSE	1	1	1	1	1	1				
24	A40471660	ｵｲﾙﾎｰｽ	OIL HOSE	1	1	1	1	1	1				
25	340673930	ﾒｽｶｸﾍｷｺﾈｸﾀ	ADAPTOR	1	1	1	1	1	1				
26	340672940	ｱﾀﾞﾌﾟﾀ	ADAPTOR	1	1	1	1	1	1				
27	A40471690	ｵｲﾙﾎｰｽ	OIL HOSE	1	1	1	1	1	1				
28	A41220110	ｴﾙﾎﾞ	ADAPTOR	1	1	1	1	1	1				
29	A41410200	ｱﾀﾞﾌﾟﾀ	ADAPTOR	2	2	2	2	2	2				

FIG.221

ユアツ ; リール
HYDRAULIC ; REEL

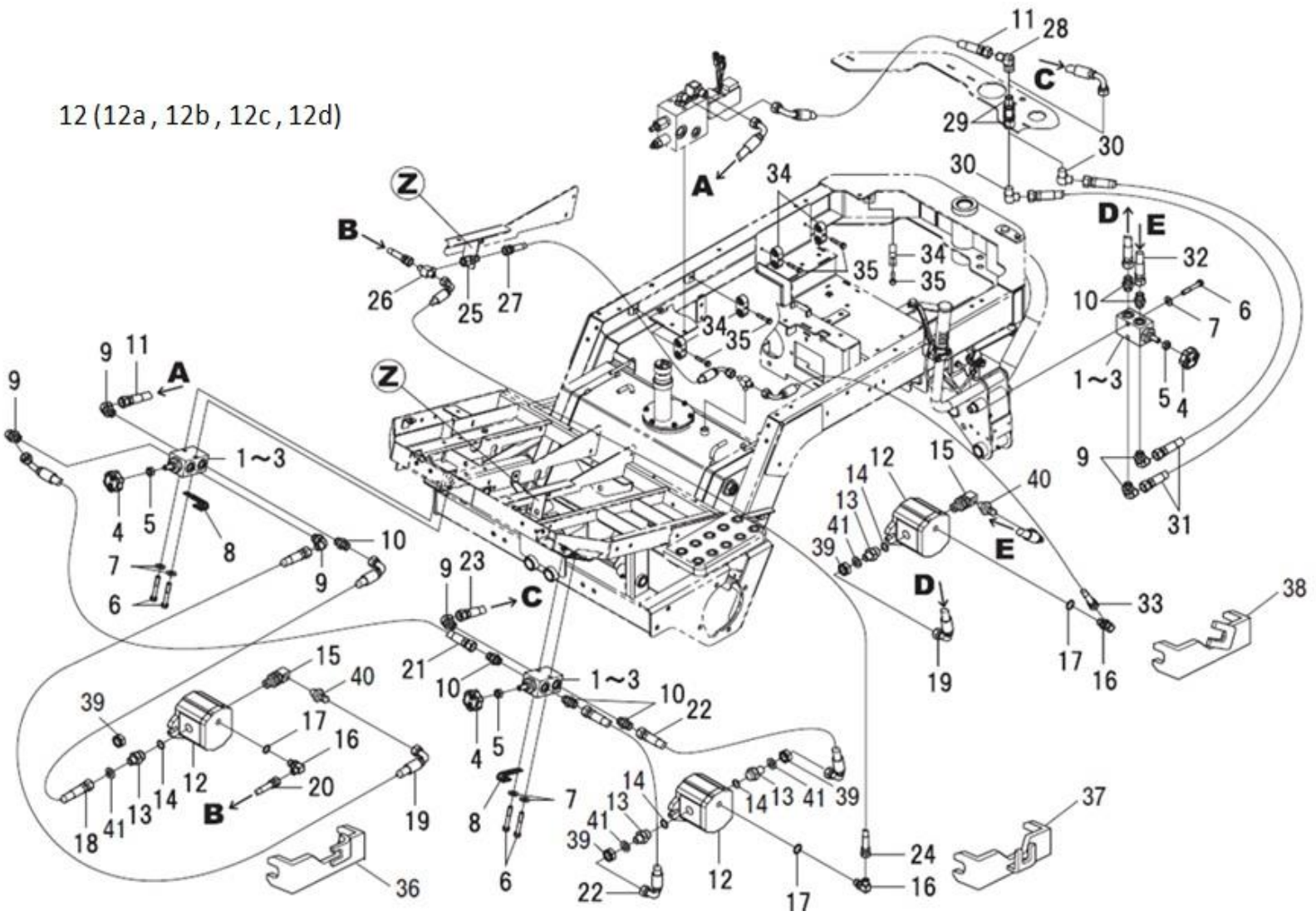

見出番号 Key No	部品番号 Parts No	部品名称 Description		台当個数 Q'ty S	D	C	TS	TD	TC	互換性 R/P	適応号機 Serial Number	型寸 Size and details	備考 Remarks
30	398480640	ｺﾈｸﾀ	CONNECTOR	2	2	2	2	2	2				
31	A40471630	ｵｲﾙﾎｰｽ	OIL HOSE	2	2	2	2	2	2				
32	A40471650	ｵｲﾙﾎｰｽ	OIL HOSE	1	1	1	1	1	1				
33	A40471670	ｵｲﾙﾎｰｽ	OIL HOSE	1	1	1	1	1	1				
34	A99110210	ｸﾗﾝﾌﾟ	CLAMP	5	5	5	5	5	5				
35	010810635	ﾎﾞﾙﾄ	BOLT	5	5	5	5	5	5				
36	A40500591	ｽﾄｯﾊﾟ:FR	STOPPER	1	1	1	1	1	1				
37	A40500581	ｽﾄｯﾊﾟ:FL	STOPPER	1	1	1	1	1	1				
38	A40500601	ｽﾄｯﾊﾟ:R	STOPPER	1	1	1	1	1	1				
39	020109247	ﾅｯﾄ	NUT	4	4	4	4	4	4				
40	340670030	ｱﾀﾞﾌﾟﾀ	ADAPTOR	2	2	2	2	2	2				
41	026100016	ﾜｯｼｬ	WASHER	4	4	4	4	4	4				

FIG.222

エンジン
ENGINE

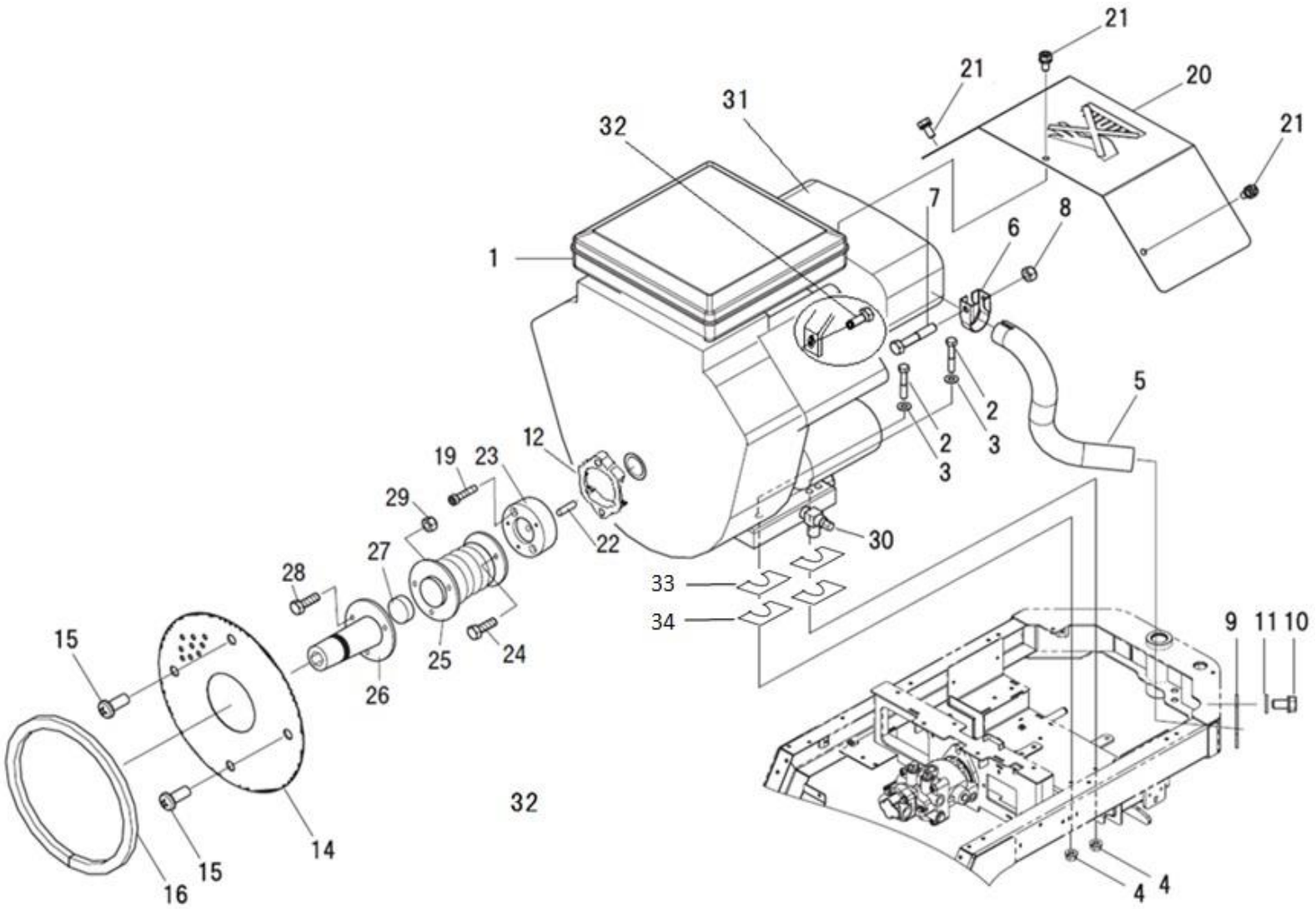

見出番号	部品番号	部品名称		台当個数 Q'ty						互換性	適応号機	型寸	備考
Key No	Parts No	Description		S	D	C	TS	TD	TC	R/P	Serial Number	Size and details	Remarks
1	A10010392	ｴﾝｼﾞﾝASSY:385447	ENGINE ASSY	1	1	1	1	1	1		～10332		
1	A10010393	ｴﾝｼﾞﾝASSY:385447	ENGINE ASSY	1	1	1	1	1	1		10333～		
2	010310845	ﾎﾞﾙﾄ	BOLT	4	4	4	4	4	4				
3	026100008	ﾜｯｼﾔ	WASHER	4	4	4	4	4	4				
4	023100008	ﾅｯﾄ	NUT	4	4	4	4	4	4				
5	A14250060	ﾊﾟｲﾌﾟ:ﾃｰﾙ	PIPE	1	1	1	1	1	1				
6	408330011	ﾊﾞﾝﾄﾞ	BAND	1	1	1	1	1	1				
7	010310845	ﾎﾞﾙﾄ	BOLT	1	1	1	1	1	1				
8	022300008	ﾅｯﾄ :U	NUT	1	1	1	1	1	1				
9	A14610130	ﾌﾞﾗｹｯﾄ:ﾃｰﾙﾊﾟｲﾌﾟ	BRACKET	1	1	1	1	1	1				
10	011510816	ﾎﾞﾙﾄ	BOLT	1	1	1	1	1	1				
11	026100008	ﾜｯｼﾔ	WASHER	1	1	1	1	1	1				
12	A10420130	ｽﾍﾟｰｻ	SPACER	1	1	1	1	1	1				
14	A10170101	ｴﾝｼﾞﾝｽｸﾘｰﾝ	SCREEN	1	1	1	1	1	1				
15	015150512	ｽｸﾘｭ	SCREW	4	4	4	4	4	4				
16	A98130150	ｽﾎﾟﾝｼﾞ	SPONGE	1	1	1	1	1	1				
19	010700835	ｷﾔﾂﾌﾟｽｸﾘｭｰ	BOLT	2	2	2	2	2	2		E/G SN 03090799～		
19	010709097	ｷﾔﾂﾌﾟｽｸﾘｭｰ	BOLT	2	2	2	2	2	2		～E/G SN 03090799		
20	A14310070	ﾏﾌﾗｶﾊﾞｰ	MUFFLER COVER	1	1	1	1	1	1				
21	011150614	ﾎﾞﾙﾄ	BOLT	3	3	3	3	3	3				
22	A99610930	ﾋﾟﾝ	PIN	1	1	1	1	1	1				
23	A22360370	ｶｯﾌﾟﾘﾝｸﾞ	COUPLING	1	1	1	1	1	1				
24	011510816	ﾎﾞﾙﾄ	BOLT	3	3	3	3	3	3				
25	A22350210	ﾄﾘﾎﾞｰﾙｼﾞｮｲﾝﾄ	JOINT	1	1	1	1	1	1				
26	A22360390	ｶｯﾌﾟﾘﾝｸﾞ	COUPLING	1	1	1	1	1	1		10188～		Wﾍﾞｱﾘﾝｸﾞ用
26	A22360360	ｶｯﾌﾟﾘﾝｸﾞ	COUPLING	1	1	1	1	1	1		～10187		ｼﾝｸﾞﾙﾍﾞｱﾘﾝｸﾞ用
27	064210022	ｼｰﾘﾝｸﾞｷｬｯﾌﾟ	CAP	1	1	1	1	1	1				
28	010310825	ﾎﾞﾙﾄ	BOLT	3	3	3	3	3	3				
29	021500008	ﾅｯﾄ	NUT	3	3	3	3	3	3				
30	A10910010	ﾄﾞﾚﾝｺﾂｸ	DRAIN PIPE	1	1	1	1	1	1				
31	A10921468	ﾏﾌﾗｰ	MUFFLER	1	1	1	1	1	1				
32	A10911730	ﾎﾞﾙﾄ	BOLT	1	1	1	1	1	1				
33	399281130	ｼﾑ:0.1T	SHIM:0.1T	4	4	4	4	4	4	E	10337～		
34	399281140	ｼﾑ:0.3T	SHIM:0.3T	4	4	4	4	4	4	E	10337～		

FIG.223

ホイール
WHEEL

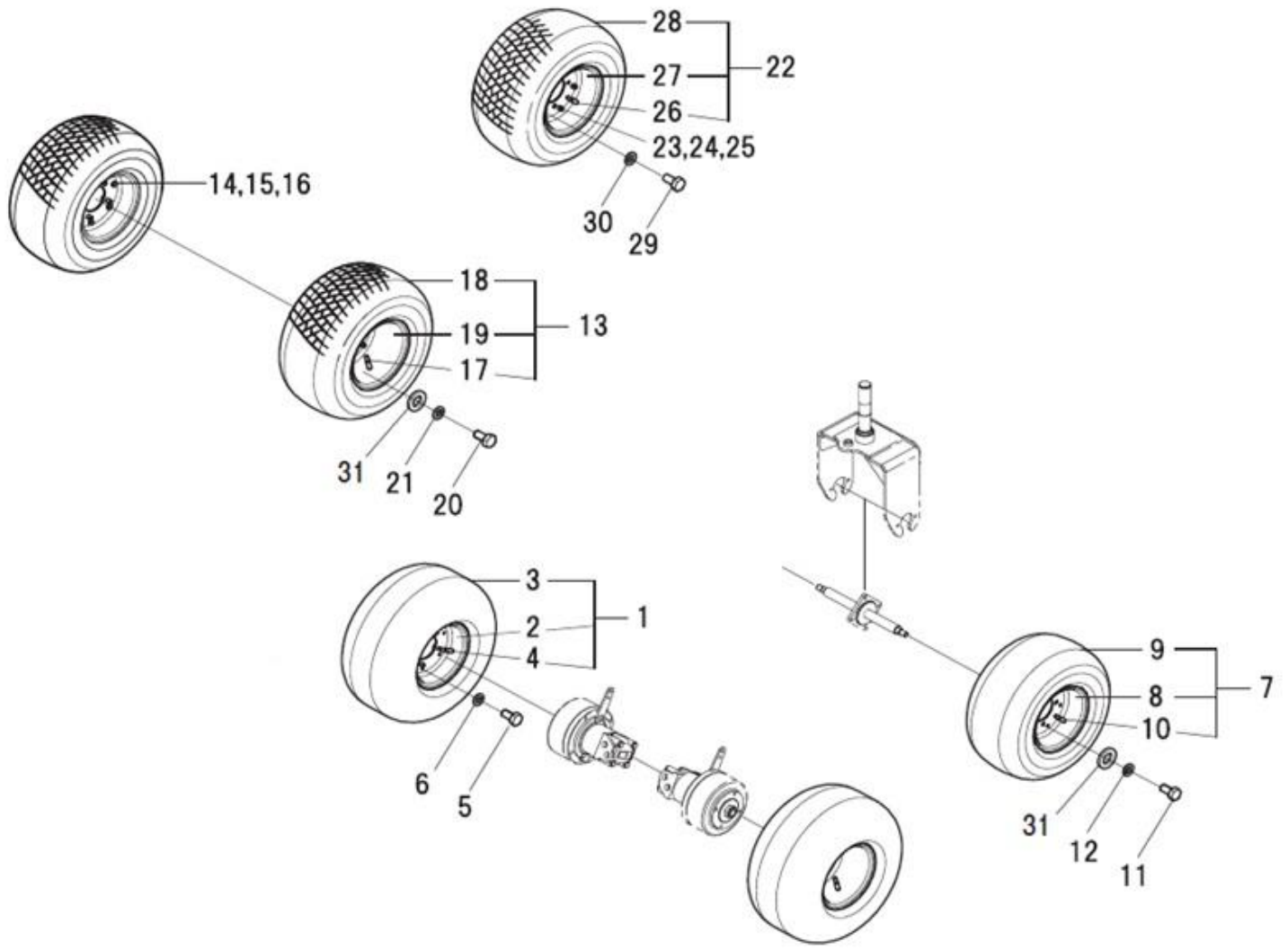

見出番号 Key No	部品番号 Parts No	部品名称 Description		台当個数 Q'ty S	D	C	TS	TD	TC	互換性 R/P	適応号機 Serial Number	型寸 Size and details	備考 Remarks
1	A36000270	ﾀｲﾔﾎｲｰﾙASSY	TIRE&WHEEL ASSY	2	2	2							
2	A36100070	ﾎｲｰﾙ	WHEEL	1	1	1							
3	A36130210	ﾀｲﾔ	TIRE	1	1	1							
4	A36140130	ﾁｭｰﾌﾞ	TUBE	1	1	1							
5	010131020	ﾎﾞﾙﾄ	BOLT	8	8	8							
6	027100010	ｽﾌﾟﾘﾝｸﾞﾜｯｼﾔ	LOCK WASHER	8	8	8							
7	A36000030	ﾀｲﾔﾎｲｰﾙASSY	TIRE&WHEEL ASSY	1	1	1							
8	A36010010	ﾎｲｰﾙ	WHEEL	1	1	1							
9	T16140117	ﾀｲﾔ	TIRE	1	1	1							純正以外使用禁止
10	A36140020	ﾁｭｰﾌﾞ	TUBE	1	1	1							
11	010131020	ﾎﾞﾙﾄ	BOLT	4	4	4							
12	027100010	ｽﾌﾟﾘﾝｸﾞﾜｯｼﾔ	LOCK WASHER	4	4	4							
13	A36000050	ﾀｲﾔ	TIRE				2	2	2				
14	010310820	ﾎﾞﾙﾄ	BOLT				6	6	6				
15	020900008	ﾅｯﾄ	NUT				6	6	6				
16	027100008	ｽﾌﾟﾘﾝｸﾞﾜｯｼﾔ	LOCK WASHER				6	6	6				
17	A36140020	ﾁｭｰﾌﾞ	TUBE				1	1	1				
18	A36130020	ﾀｲﾔ	TIRE				1	1	1				
19	A36100070	ﾎｲｰﾙ	WHEEL				1	1	1				
20	010131020	ﾎﾞﾙﾄ	BOLT				8	8	8				
21	027100010	ｽﾌﾟﾘﾝｸﾞﾜｯｼﾔ	LOCK WASHER				8	8	8				
22	A36000040	ﾀｲﾔﾎｲｰﾙASSY	TIRE&WHEEL ASSY				1	1	1				
23	010310820	ﾎﾞﾙﾄ	BOLT				6	6	6				
24	020900008	ﾅｯﾄ	NUT				6	6	6				
25	027100008	ｽﾌﾟﾘﾝｸﾞﾜｯｼﾔ	LOCK WASHER				6	6	6				
26	A36140020	ﾁｭｰﾌﾞ	TUBE				1	1	1				
27	A36010010	ﾎｲｰﾙ	WHEEL				1	1	1				
28	A36130020	ﾀｲﾔ	TIRE				1	1	1				
29	010131020	ﾎﾞﾙﾄ	BOLT				4	4	4				
30	027100010	ｽﾌﾟﾘﾝｸﾞﾜｯｼﾔ	LOCK WASHER				4	4	4				
31	026109105	ﾜｯｼﾔ	WASHER	8	8	8	8	8	8				

FIG.224

ワイヤーハーネス
WIRE HARNESS

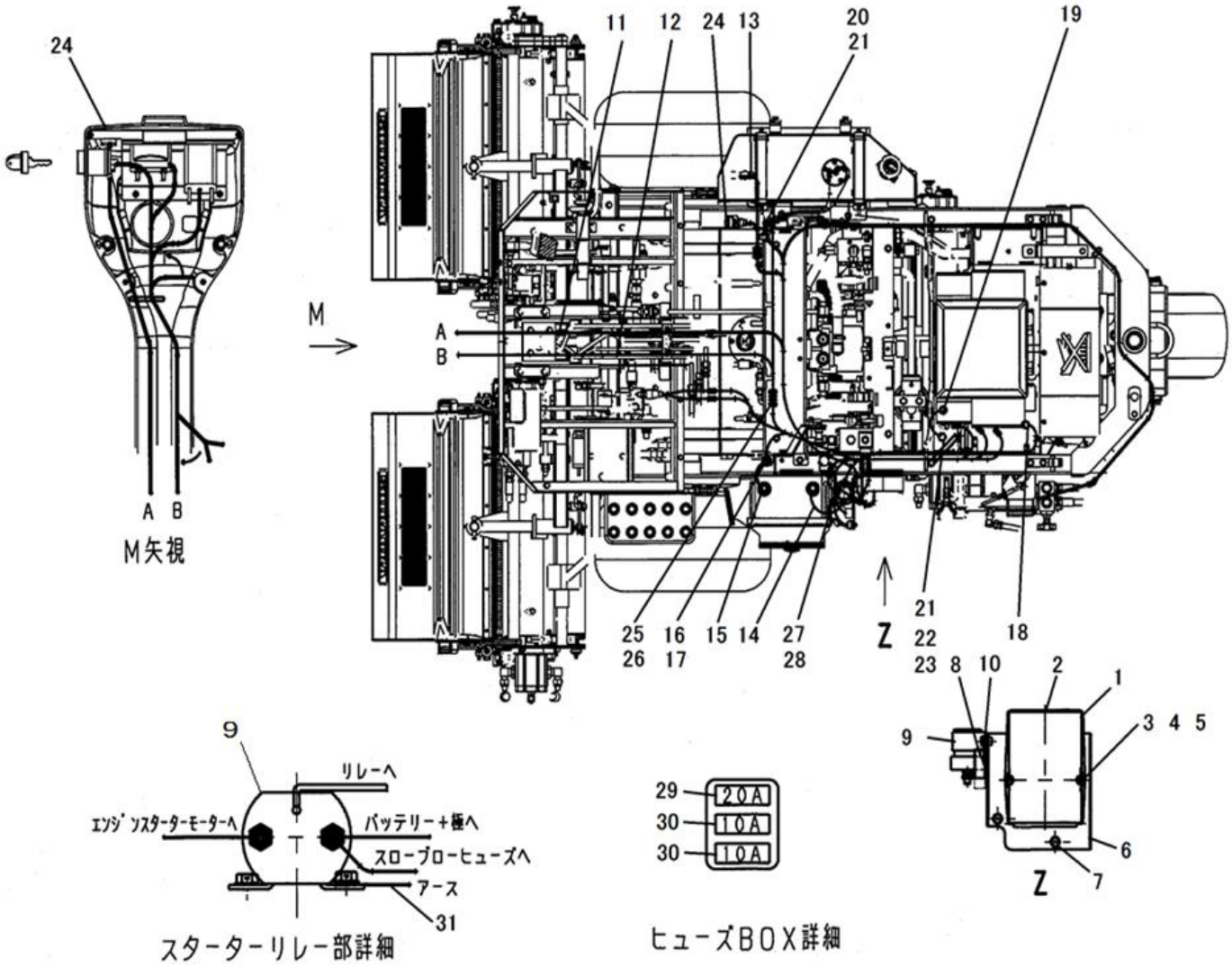

見出番号 Key No	部品番号 Parts No	部品名称 Description		台当個数 Q'ty S	D	C	TS	TD	TC	互換性 R/P	適応号機 Serial Number	型寸 Size and details	備考 Remarks
1	A46600051	ｺﾝﾄﾛｰﾗ	BOX	1	1	1	1	1	1				
2	A90610411	ｺｰｼｮﾝﾌﾟﾚｰﾄ:ﾊﾞｯｸｱｯﾌﾟ	CAUTION PLATE	1	1	1	1	1	1				
3	010110650	ﾎﾞﾙﾄ	BOLT	2	2	2	2	2	2				
4	027100006	ｽﾌﾟﾘﾝｸﾞﾜｯｼﾔ	LOCK WASHER	2	2	2	2	2	2				
5	026100006	ﾜｯｼﾔ	WASHER	2	2	2	2	2	2				
6	A46650210	ﾌﾞﾗｹｯﾄ	BRACKET	1	1	1	1	1	1				
7	011510816	ﾎﾞﾙﾄ	BOLT	2	2	2	2	2	2				
8	385230280	ﾘﾚｰ:1A	FLASHER UNIT	1	1	1	1	1	1				
9	A46270110	ｽﾀｰﾀｰﾘﾚｰ	RELAY	1	1	1	1	1	1				
10	010800612	ﾎﾞﾙﾄ	BOLT	3	3	3	3	3	3				
11	A46520250	ﾊｰﾈｽ:ﾒｲﾝ	ENGINE HARNESS	1	1	1	1	1	1				
12	A46540321	ﾊｰﾈｽ:ﾏｲｺﾝ	CONTROL HARNESS	1	1	1	1	1	1				
13	A46540330	ﾊｰﾈｽ:ｶﾊﾞｰ	CONTROL HARNESS	1	1	1	1	1	1				
14	A46510320	ﾊﾞｯﾃﾘｹｰﾌﾞﾙ:(+)	BATTERY HARNESS	1	1	1	1	1	1				
15	A46510310	ﾊﾞｯﾃﾘｹｰﾌﾞﾙ:(—)	BATTERY HARNESS	1	1	1	1	1	1				
16	011510816	ﾎﾞﾙﾄ	BOLT	1	1	1	1	1	1				
17	026100008	ﾜｯｼﾔ	WASHER	1	1	1	1	1	1				
18	A46520260	ｹｰﾌﾞﾙ:ｽﾀｰﾀ	CABLE STARTER	1	1	1	1	1	1				
19	485230080	ｹｰﾌﾞﾙ	HARNESS	1	1	1	1	1	1				
20	011510816	ﾎﾞﾙﾄ	BOLT	1	1	1	1	1	1				
21	026100008	ﾜｯｼﾔ	WASHER	1	1	1	1	1	1				
22	010310816	ﾎﾞﾙﾄ	BOLT	1	1	1	1	1	1				
23	021500008	ﾅｯﾄ	NUT	1	1	1	1	1	1				
24	385120730	ﾊﾞﾙﾌﾞ,1.4W	BULB	2	2	2	2	2	2				ﾘﾑ取り,ﾗｯﾋﾟﾝｸﾞSW
25	385620220	ｺﾈｸﾀ,ﾀﾞｲｵｰﾄﾞ	CABLE TERMINAL	1	1	1	1	1	1		～ 10013		1A(青)
26	385620310	ｺﾈｸﾀ,ﾀﾞｲｵｰﾄﾞ	CABLE TERMINAL	1	1	1	1	1	1		10014 ～		3A(黄)
27	485230220	ﾋｭｰｼﾞﾌﾞﾙﾘﾝｸ	HARNESS	1	1	1	1	1	1		～ 10013		16A(緑)
28	385410380	ｽﾛｰﾌﾞﾛｰﾋｭｰｽﾞ1A : 30A	FUSE, —30A	1	1	1	1	1	1		10014 ～		
29	385410130	ﾋｭｰｽﾞ;20A-ﾌﾞﾚｰﾄﾞ	FUSE, —20A BLADE TYPE	1	1	1	1	1	1				
30	385410080	ﾋｭｰｽﾞ;10A-ﾌﾞﾚｰﾄﾞ	FUSE, —10A BLADE TYPE	2	2	2	2	2	2				

FIG.225

メイバン
MARK

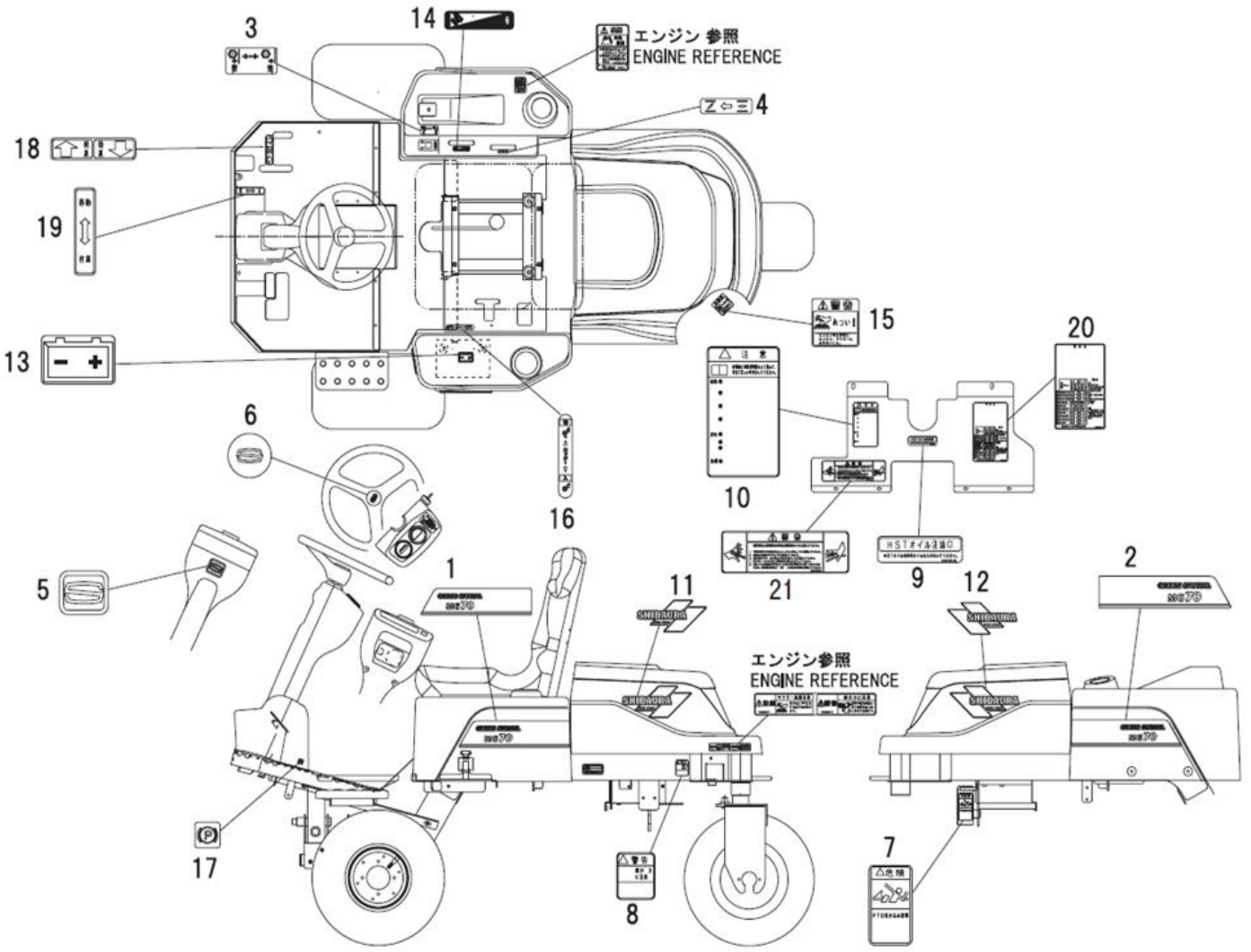

見出番号	部品番号	部品名称		台当個数 Q'ty						互換性	適応号機	型寸	備考
Key No	Parts No	Description		S	D	C	TS	TD	TC	R/P	Serial Number	Size and details	Remarks
1	A90130350	ｷｼｭﾏｰｸ:R	MARK	1	1	1	1	1	1				
2	A90130360	ｷｼｭﾏｰｸ:L	MARK	1	1	1	1	1	1				
3	A90320190	ﾕｱﾂｼｼﾞﾏｰｸ	INDICATING MARK	1	1	1	1	1	1				
4	A90390490	ｼｼﾞﾏｰｸ	INDICATING MARK	1	1	1	1	1	1				
5	390101290	ﾈｰﾑﾌﾟﾚｰﾄ:Sﾏｰｸ	NAME PLATE	1	1	1	1	1	1				
6	390101310	ﾈｰﾑﾌﾟﾚｰﾄ	NAME PLATE	1	1	1	1	1	1				
7	390196040	ｺｰｼｮﾝﾌﾟﾚｰﾄ	CAUTION PLATE	1	1	1	1	1	1				
8	390196110	ｺｰｼｮﾝﾌﾟﾚｰﾄ	CAUTION PLATE	1	1	1	1	1	1				
9	390230180	ｷｭｳﾕｼｼﾞﾏｰｸ	INDICATING MARK	1	1	1	1	1	1				
10	390196280	ｺｰｼｮﾝﾌﾟﾚｰﾄ	CAUTION PLATE	1	1	1	1	1	1				
11	A90110150	ｼﾊﾞｳﾗﾏｰｸ	SHIBAURA MARK	1	1	1	1	1	1				
12	A90110140	ｼﾊﾞｳﾗﾏｰｸ	SHIBAURA MARK	1	1	1	1	1	1				
13	A90410010	ﾗﾍﾞﾙ	INDICATING MARK	1	1	1	1	1	1				
14	A90330020	ｱｸｾﾙｼｼﾞﾊﾞﾝ	INDICATING MARK	1	1	1	1	1	1				
15	A90610040	ｹｲｺｸﾗﾍﾞﾙ	CAUTION PLATE	1	1	1	1	1	1				
16	A90360130	ｸﾗｯﾁｼｼﾞﾏｰｸ	INDICATING MARK	1	1	1	1	1	1				
17	390198361	ｺｰｼｮﾝﾌﾟﾚｰﾄ	CAUTION PLATE	1	1	1	1	1	1				
18	390173660	ﾍﾝｿｸｼｼﾞﾏｰｸ	INDICATING MARK	1	1	1	1	1	1		～10350		
18	A90310130	ﾍﾝｿｸｼｼﾞﾏｰｸ	INDICATING MARK	1	1	1	1	1	1		10351～		
19	A90310120	ﾍﾝｿｸｼｼﾞﾏｰｸ	INDICATING MARK	1	1	1	1	1	1				
20	A90390510	ｼｼﾞﾏｰｸ	INDICATING MARK	1	1	1	1	1	1		～10350		
20	A90390511	ｼｼﾞﾏｰｸ	INDICATING MARK	1	1	1	1	1	1		10351～		
21	390196990	ｺｰｼｮﾝﾌﾟﾚｰﾄ	CAUTION PLATE	1	1	1	1	1	1				

FIG.226

フゾクヒン カンケイ
TOOL

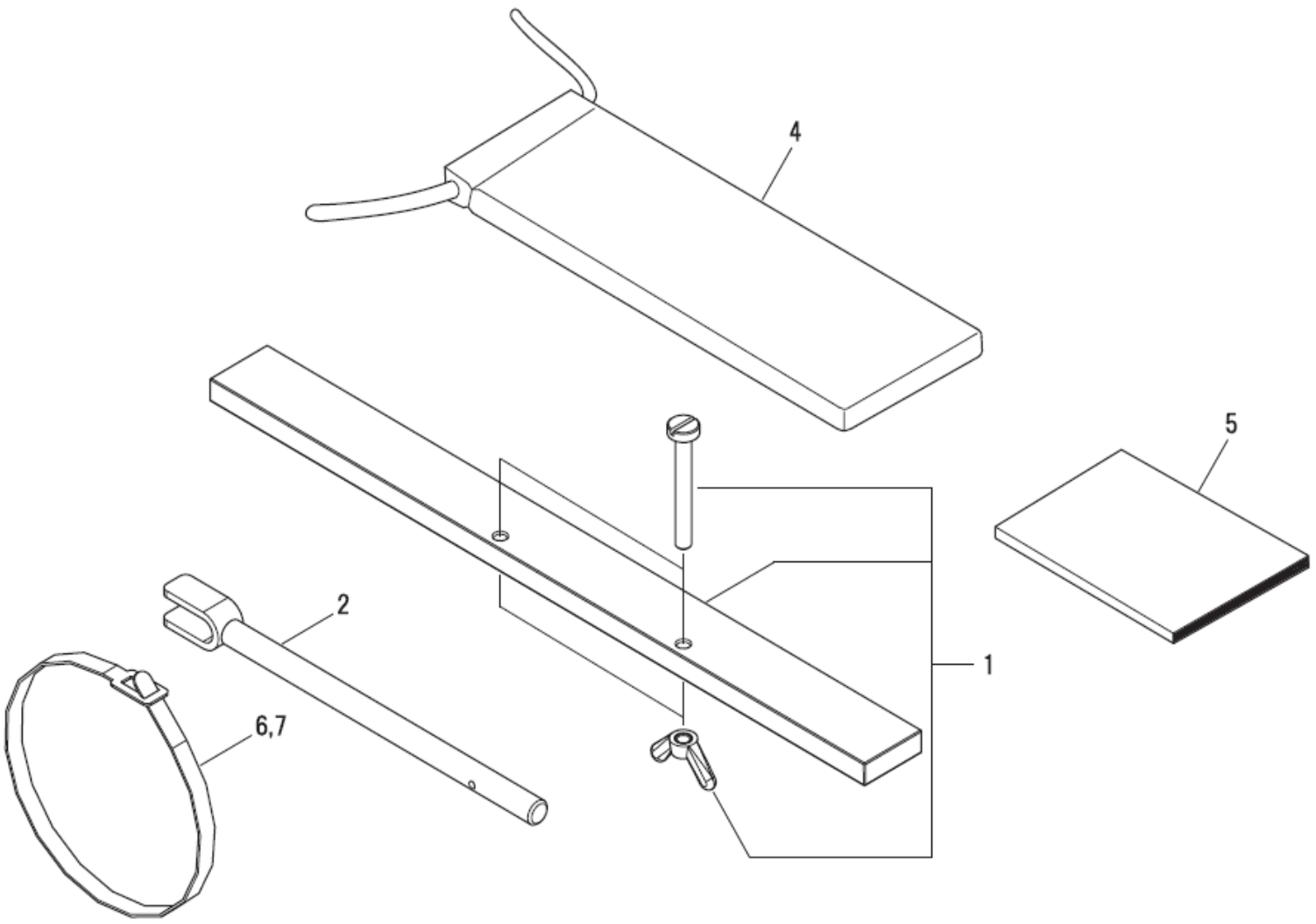

見出番号	部品番号	部品名称		台当個数 Q'ty						互換性	適応号機	型寸	備考
Key No	Parts No	Description		S	D	C	TS	TD	TC	R/P	Serial Number	Size and details	Remarks
1	A95510060	ｶﾘﾀｶｹﾞｰｼﾞ	GAUGE	1	1	1	1	1	1				
2	A95520010	ﾊｱﾜｾｺｳｸﾞ	TOOL	1	1	1	1	1	1				
4	A95680040	ﾂｰﾙﾊﾞｯｸ	TOOL BAG	1	1	1	1	1	1				
5	A00810605	ﾄﾘｱﾂｶｲｾﾂﾒｲｼｮ	OPERATORS MANUAL	1	1	1	1	1	1				
6	398750150	ﾊﾞﾝﾄﾞ	BAND	2	2	2	2	2	2				
7	398750220	ﾊﾞﾝﾄﾞ	BAND	2	2	2	2	2	2				

カッター編

（ CUTTER ）

FIG.301
-A

フロントローラー
FRONT ROLLER

13. ROLLER ASSY (14 ～ 20)
21. ROLLER ASSY (22 ～ 30)

本機機番　～ 10262 号機
ユニット機番 ～ 10903 号機

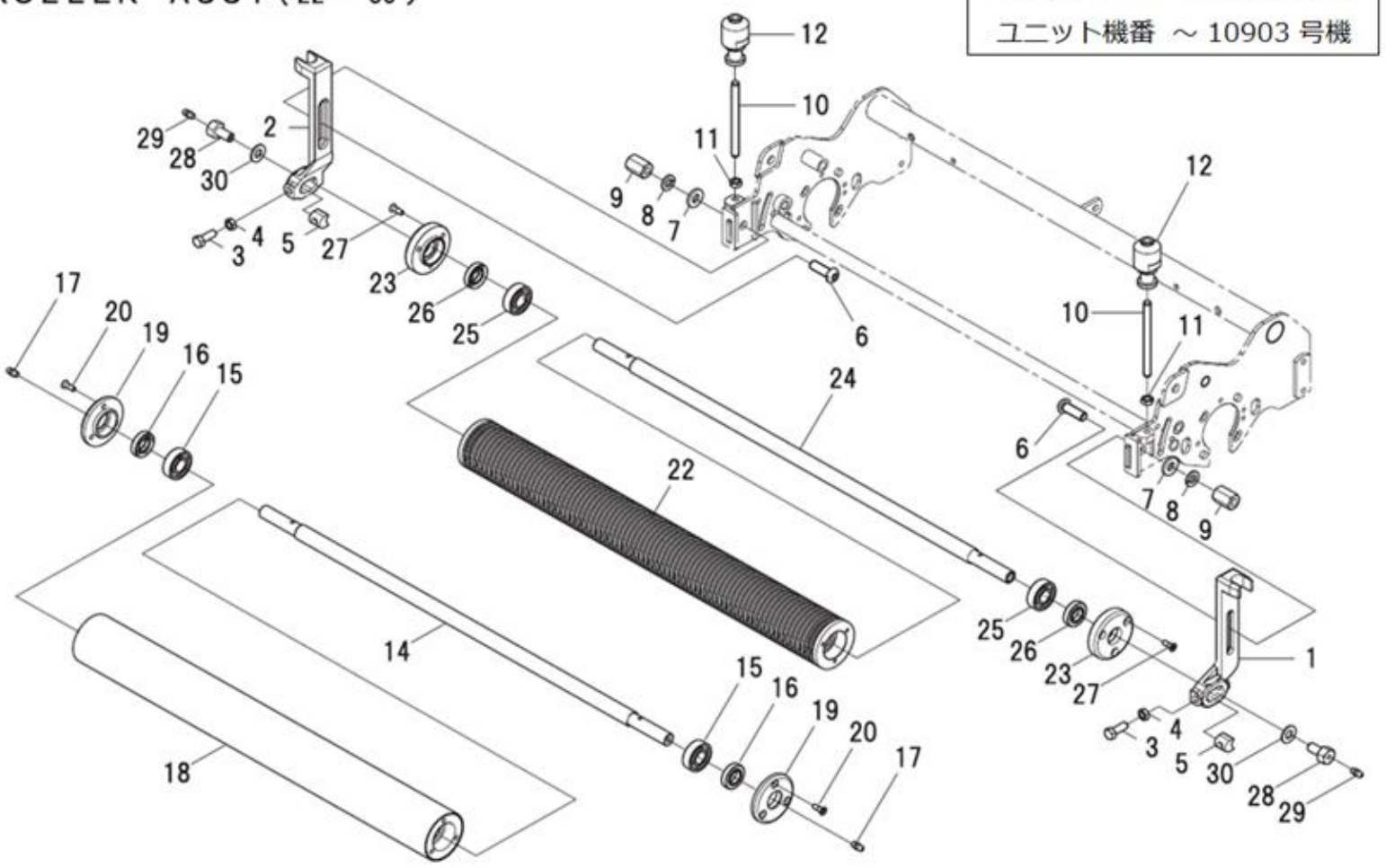

見出番号	部品番号	部品名称		台当個数 Q'ty						互換性	適応号機	型寸	備考
Key No	Parts No	Description		S	D	C	TS	TD	TC	R/P	Serial Number	Size and details	Remarks
1	A72160890	ﾌﾞﾗｹｯﾄ	BRACKET	1	1	1	1	1	1				
2	A72160880	ﾌﾞﾗｹｯﾄ	BRACKET	1	1	1	1	1	1				
3	010310822	ﾎﾞﾙﾄ	BOLT	2	2	2	2	2	2				
4	020700008	ﾅｯﾄ	NUT	2	2	2	2	2	2				
5	A99210010	ｽﾍﾟｰｻ ﾏｴﾛｰﾗﾌﾞﾗｹｯﾄ	SPACER	2	2	2	2	2	2				
6	A99431840	ﾀﾞﾝﾂｷﾎﾞﾙﾄ	BOLT	2	2	2	2	2	2				
7	A99240200	ﾜｯｼﾔｰ	WASHER	2	2	2	2	2	2				
8	027100010	ｽﾌﾟﾘﾝｸﾞﾜｯｼﾔ	LOCK WASHER	2	2	2	2	2	2				
9	A99460230	ﾅｯﾄ	NUT	2	2	2	2	2	2				
10	A99432090	ﾅｶﾞﾎﾞﾙﾄ	BOLT	2	2	2	2	2	2				
11	020700008	ﾅｯﾄ	NUT	4	4	4	4	4	4				
12	A70320020	ﾁﾖｳｾﾂﾉﾌﾞ	ADJUST KNOB	2	2	2	2	2	2				
13	A72010010	ﾏｴﾛｰﾗｰASSY	ROLLER ASSY				1	1	1				ｽﾑｰｽ
14	A72460170	ｼﾔﾌﾄ	SHAFT ROLLER				1	1	1				
15	040136202	ﾎﾞｰﾙﾍﾞｱﾘﾝｸﾞ	BEARING				2	2	2				
16	A98530040	ｵｲﾙｼｰﾙ	OIL SEAL				2	2	2				
17	060609002	ｸﾞﾘｽﾆﾂﾌﾟﾙ	GREASE NIPPLE				2	2	2				
18	A72100110	ﾛｰﾗﾊﾟｲﾌﾟ	FRONT ROLLER				1	1	1				
19	A72120030	ﾛｰﾗｰﾌﾀ	ROLLER CAP				2	2	2				
20	A99480160	ｻﾗﾋﾞｽ	SCREW:M5X15				6	6	6				
21	A72010460	ｸﾞﾙｰﾐﾝｸﾞﾛｰﾗASSY:22	ROLLER ASSY	1	1	1							
22	A72110040	ｸﾞﾙｰﾐﾝｸﾞﾛｰﾗｰﾂｲｶﾐｿﾞ	ROLLER	1	1	1							
23	A72410050	ﾛｰﾗｰｷｬｯﾌﾟ	ROLLAR CAP	2	2	2							
24	A72460400	ｼﾔﾌﾄ:ﾛｰﾗ	SHAFT	1	1	1							
25	040136202	ﾎﾞｰﾙﾍﾞｱﾘﾝｸﾞ	BEARING	2	2	2							
26	A98530040	ｵｲﾙｼｰﾙ	OIL SEAL	2	2	2							
27	A99480160	ｻﾗﾋﾞｽM5X15	SCREW	6	6	6							
28	A99430600	ﾛｰﾗｰﾄﾒﾎﾞﾙﾄ	BOLT	2	2	2							
29	060609002	ｸﾞﾘｽﾆﾂﾌﾟﾙ	GREASE NIPPLE	2	2	2							
30	026100010	ﾜｯｼﾔ	WASHER	2	2	2							

FIG.301
-B

フロントローラー
FRONT ROLLER

13. ROLLER ASSY (14 ～ 20)
21. ROLLER ASSY (22 ～ 26.31.32.33)

本機機番	10263 号機 ～
ユニット機番	10904 号機 ～

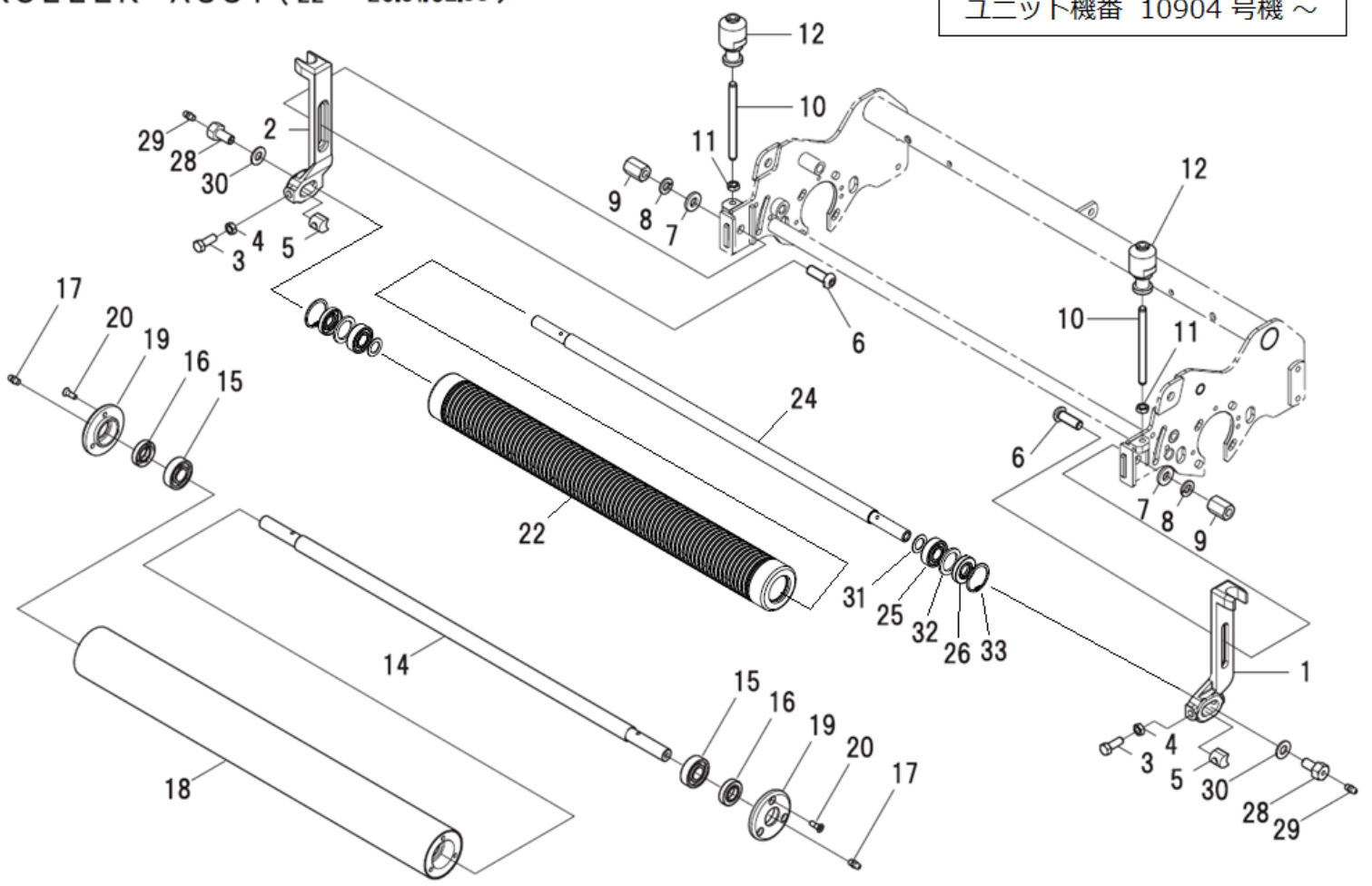

見出番号 Key No	部品番号 Parts No	部品名称 Description		台当個数 Q'ty S	D	C	TS	TD	TC	互換性 R/P	適応号機 Serial Number	型寸 Size and details	備考 Remarks
1	A72160890	ﾌﾞﾗｹｯﾄ	BRACKET	1	1	1	1	1	1				
2	A72160880	ﾌﾞﾗｹｯﾄ	BRACKET	1	1	1	1	1	1				
3	010310822	ﾎﾞﾙﾄ	BOLT	2	2	2	2	2	2				
4	020700008	ﾅｯﾄ	NUT	2	2	2	2	2	2				
5	A99210010	ｽﾍﾟｰｻ ﾏｴﾛｰﾗﾌﾞﾗｹｯﾄ	SPACER	2	2	2	2	2	2				
6	A99431840	ﾀﾞﾝﾂｷﾎﾞﾙﾄ	BOLT	2	2	2	2	2	2				
7	A99240200	ﾜｯｼﾔｰ	WASHER	2	2	2	2	2	2				
8	027100010	ｽﾌﾟﾘﾝｸﾞﾜｯｼﾔ	LOCK WASHER	2	2	2	2	2	2				
9	A99460230	ﾅｯﾄ	NUT	2	2	2	2	2	2				
10	A99432090	ﾅｶﾞﾎﾞﾙﾄ	BOLT	2	2	2	2	2	2				
11	020700008	ﾅｯﾄ	NUT	4	4	4	4	4	4				
12	A70320020	ﾁﾖｳｾﾂﾉﾌﾞ	ADJUST KNOB	2	2	2	2	2	2				
13	A72010010	ﾏｴﾛｰﾗｰASSY	ROLLER ASSY				1	1	1				ｽﾑｰｽ
14	A72460170	ｼﾔﾌﾄ	SHAFT ROLLER				1	1	1				
15	040136202	ﾎﾞｰﾙﾍﾞｱﾘﾝｸﾞ	BEARING				2	2	2				
16	A98530040	ｵｲﾙｼｰﾙ	OIL SEAL				2	2	2				
17	060609002	ｸﾞﾘｽﾆﾂﾌﾟﾙ	GREASE NIPPLE				2	2	2				
18	A72100110	ﾛｰﾗﾊﾟｲﾌﾟ	FRONT ROLLER				1	1	1				
19	A72120030	ﾛｰﾗｰﾌﾀ	ROLLER CAP				2	2	2				
20	A99480160	ｻﾗﾋﾞｽ	SCREW:M5X15				6	6	6				
21	A72010670	ｸﾞﾙｰﾐﾝｸﾞﾛｰﾗASSY:22	ROLLER ASSY	1	1	1					10904～		
22	A72110660	ｸﾞﾙｰﾐﾝｸﾞﾛｰﾗｰ:22	ROLLER	1	1	1					10904～		
–	–	–	–	–	–	–							
24	A72460400	ｼﾔﾌﾄ:ﾛｰﾗ	SHAFT	1	1	1							
25	040136202	ﾎﾞｰﾙﾍﾞｱﾘﾝｸﾞ	BEARING	2	2	2							
26	A98530290	ｵｲﾙｼｰﾙ	OIL SEAL	2	2	2					10904～		
–	–	–	–	–	–	–							
28	A99430600	ﾛｰﾗｰﾄﾒﾎﾞﾙﾄ	BOLT	2	2	2							
29	060609002	ｸﾞﾘｽﾆﾂﾌﾟﾙ	GREASE NIPPLE	2	2	2							
30	026100010	ﾜｯｼﾔ	WASHER	2	2	2							
31	A99280220	ｼﾑﾘﾝｸﾞ	SIM	2	2	2					10904～		
32	A99232180	ｶﾗｰ	COLLAR	2	2	2					10904～		
33	036500035	ｽﾅｯﾌﾟﾘﾝｸﾞ	SNAP RING	2	2	2					10904～		

FIG.302

リール ブレード
REEL BLADE

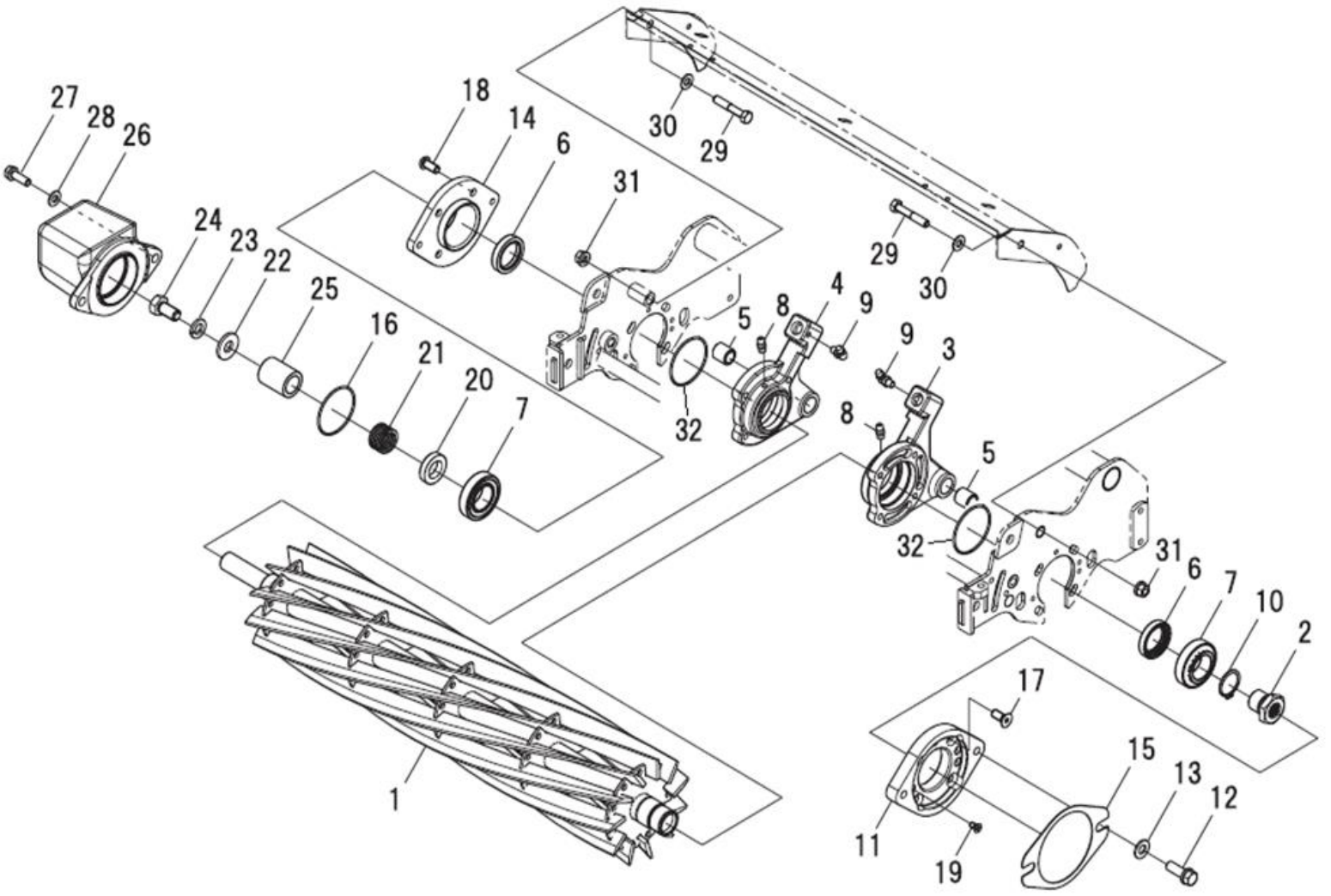

見出番号	部品番号	部品名称		台当個数 Q'ty						互換性	適応号機	型寸	備考
Key No	Parts No	Description		S	D	C	TS	TD	TC	R/P	Serial Number	Size and details	Remarks
1	A70151360	ｶｲﾃﾝﾊﾞ:7ﾏｲ	REEL				1	1	1				
1	A70151420	ｶｲﾃﾝﾊﾞ:9ﾏｲ	REEL	1	1	1							
1	A70151400	ｶｲﾃﾝﾊﾞ:11ﾏｲ	REEL	1	1	1							
2	A22360300	ｶﾂﾌﾟﾘﾝｸﾞ:L	COUPLING	1	1	1	1	1	1				
3	A22261200	ｶﾂﾀｰﾒﾀﾙ:L	BEARRING BOX	1	1	1	1	1	1		10919～		
3	A22260951	ｶﾂﾀｰﾒﾀﾙ:L	BEARRING BOX	1	1	1	1	1	1	D	～ 10918		
4	A22261220	ｶﾂﾀｰﾒﾀﾙ:R	BEARRING BOX	1	1	1	1	1	1		10919～		
4	A22260971	ｶﾂﾀｰﾒﾀﾙ:R	BEARRING BOX	1	1	1	1	1	1	D	～ 10918		
5	498510260	ﾌﾞｯｼｭ	BUSH	2	2	2	2	2	2		10919～		
5	A98510120	ﾌﾞｯｼｭ	BUSH	2	2	2	2	2	2	D	～ 10918		砲金製
6	050203130	ｵｲﾙｼｰﾙ	OIL SEAL	2	2	2	2	2	2		～ 11140		
6	050209141	ｵｲﾙｼｰﾙ	OIL SEAL	2	2	2	2	2	2		11141～		N0.21とｾｯﾄ交換
7	042532078	ﾃｰﾊﾟﾛｰﾗﾍﾞｱﾘﾝｸﾞ	TAPER ROLLER BEARING	2	2	2	2	2	2				
7	040109171	ﾎﾞｰﾙﾍﾞｱﾘﾝｸﾞ	BEARRING	2	2	2	2	2	2				研磨用
8	060609002	ｸﾞﾘｽﾆｯﾌﾟﾙ	GREASE NIPPLE	2	2	2	2	2	2				
9	060609006	ｸﾞﾘｽﾆｯﾌﾟﾙ	GREASE NIPPLES	2	2	2	2	2	2				
10	036100028	ｽﾅｯﾌﾟﾘﾝｸﾞ	SNAP RING	1	1	1	1	1	1				
11	A22330050	ﾓｰﾀﾌﾞﾗｹｯﾄ:MG	MOTOR BRAKET:MG	1	1	1	1	1	1	F	～11149		
11	A22330051	ﾓｰﾀﾌﾞﾗｹｯﾄ:MG	MOTOR BRAKET:MG	1	1	1	1	1	1	B	11150～11172		
11	A22330080	ﾓｰﾀﾌﾞﾗｹｯﾄ:MG	MOTOR BRAKET:MG	1	1	1	1	1	1	D	11173～		
12	011511030	ﾎﾞﾙﾄ	BOLT	2	2	2	2	2	2		～11201		
12	010811025	ﾎﾞﾙﾄ	BOLT	2	2	2	2	2	2		11202～		
13	026100010	ﾜｯｼﾔ	WASHER	2	2	2	2	2	2	F	～11201		
14	A22330041	ｻｯﾁﾝｸﾞﾌﾞﾗｹｯﾄ	FLANGE	1	1	1	1	1	1				
15	A22990230	ｶﾞｽｹｯﾄ	GASKET	1	1	1	1	1	1		～11201		
15	A22990260	ｶﾞｽｹｯﾄ	GASKET	1	1	1	1	1	1	D	11202～		ﾄﾞｰﾅｯ型に変更
16	052400530	Oﾘﾝｸﾞ	O-RING	1	1	1	1	1	1				
17	A99432010	ｽｸﾘｭ	SCREW	4	4	4	4	4	4	F	～11044		
17	A99432490	ｻﾗﾎﾞﾙﾄ	SCREW	4	4	4	4	4	4	B	11045 ～		
18	A99432260	ｽｸﾘｭ	SCREW	4	4	4	4	4	4				
19	015300510	ｽｸﾘｭｳ	SCREW	1	1	1	1	1	1				
20	A99231780	ｶﾗｰ	COLLAR	1	1	1	1	1	1				
21	A98220100	ｽﾌﾟﾘﾝｸﾞ	SPRING	1	1	1	1	1	1		～11140		
21	A98221300	ｽﾌﾟﾘﾝｸﾞ	SPRING	1	1	1	1	1	1		11141～		No.6とｾｯﾄ交換
22	026109018	ﾜｯｼﾔ	WASHER	1	1	1	1	1	1				
23	027100012	ｽﾌﾟﾘﾝｸﾞﾜｯｼﾔ	LOCK WASHER	1	1	1	1	1	1				
24	010131225	ﾎﾞﾙﾄ	BOLT	1	1	1	1	1	1				

FIG.302

リール ブレード
REEL BLADE

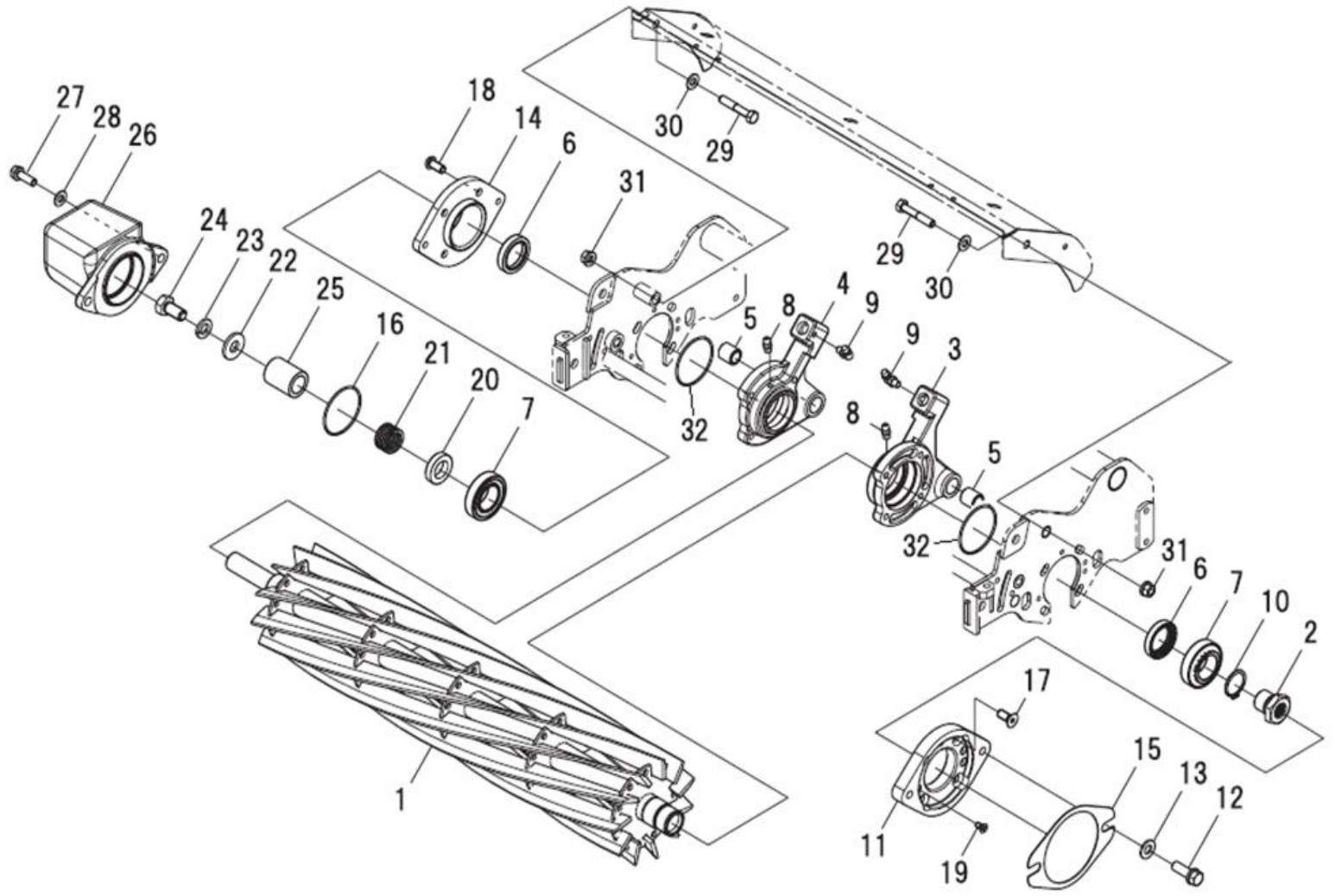

見出番号	部品番号	部品名称		台当個数 Q'ty						互換性	適応号機	型寸	備考
Key No	Parts No	Description		S	D	C	TS	TD	TC	R/P	Serial Number	Size and details	Remarks
25	A99230240	カラー	COLLAR	1	1	1	1	1	1				
26	A62110390	ウエイト	WEIGHT	1	1	1	1	1	1				
27	011510825	ボルト	BOLT	2	2	2	2	2	2				
28	026100008	ワッシャ	WASHER	2	2	2	2	2	2				
29	010310845	ボルト	BOLT	2	2	2	2	2	2				
30	026100008	ワッシャ	WASHER	2	2	2	2	2	2				
31	021500008	ナット	NUT	2	2	2	2	2	2				
32	052400560	Oリング	O-RING	2	2	2	2	2	2	E	10919 ～		

FIG.303

ベッド ナイフ
BED KNIFE

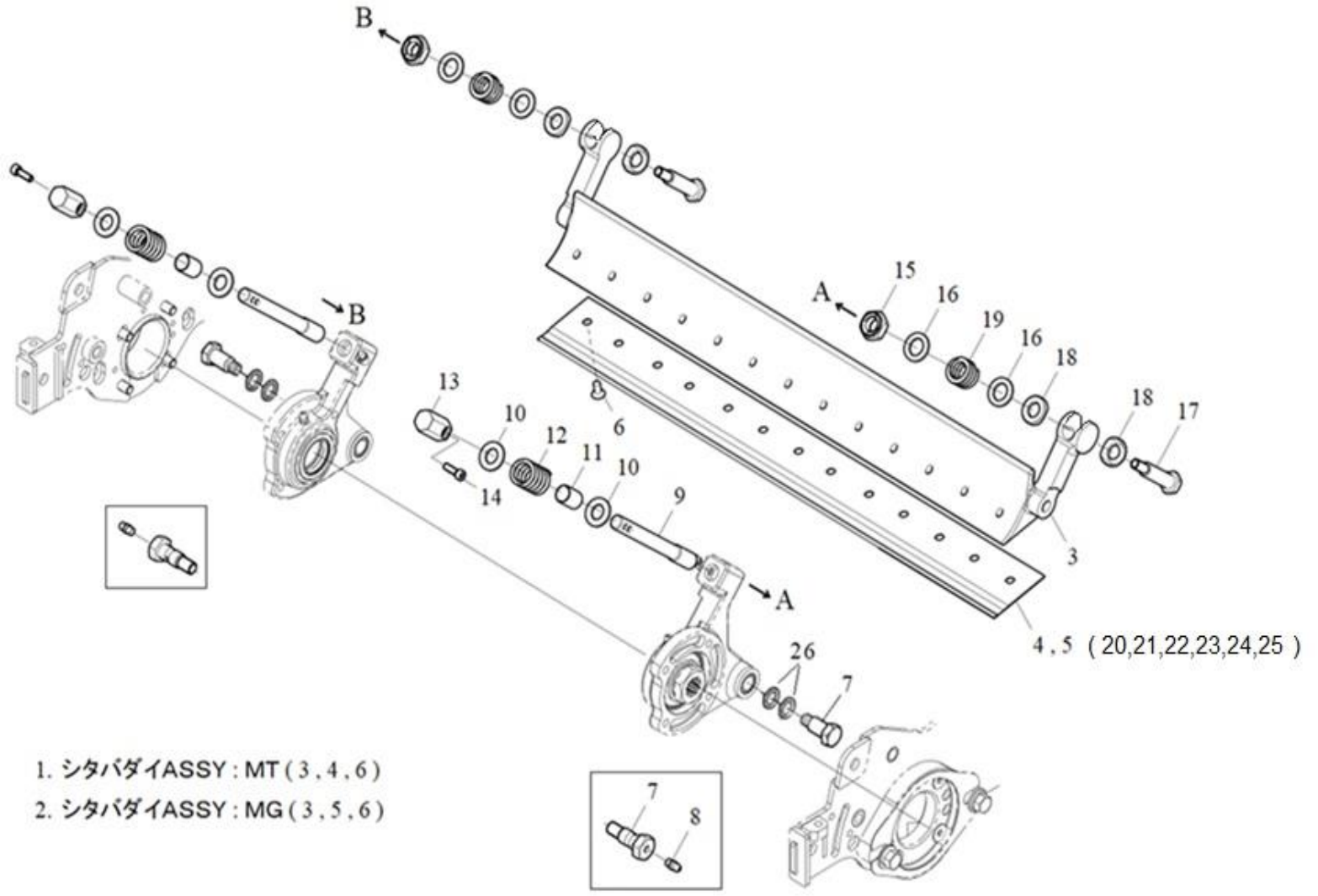

見出番号	部品番号	部品名称		台当個数 Q'ty						互換性	適応号機	型寸	備考
Key No	Parts No	Description		S	D	C	TS	TD	TC	R/P	Serial Number	Size and details	Remarks
1	A70011130	ｼﾀﾊﾞﾀﾞｲASSY:4.5ﾊｲｽ	BRACKET ASSY				1	1	1	A	11141～		
1	A70010910	ｼﾀﾊﾞﾀﾞｲASSY:4.5ﾊｲｽ	BRACKET ASSY				1	1	1	A	～11140		
2	A70011110	ｼﾀﾊﾞﾀﾞｲASSY:3.5ﾊｲｽ	BRACKET ASSY	1	1	1				A	11141～		
2	A70010880	ｼﾀﾊﾞﾀﾞｲASSY:3.5ﾊｲｽ	BRACKET ASSY	1	1	1				A	～11140		
3	A70110530	ｼﾀﾊﾞﾀﾞｲ	BRACKET	1	1	1	1	1	1	A	11141～		
3	A70110430	ｼﾀﾊﾞﾀﾞｲ	BRACKET	1	1	1	1	1	1	A	～11140		
4	A70430580	ｼﾀﾊﾞ22(4.5ﾊｲｽ)	BLADE				1	1	1				
5	A70430570	ｼﾀﾊﾞ22(3.5ﾊｲｽ)	BLADE	1	1	1							
6	A99480030	ｻﾗﾋﾞｽ	SCREW	13	13	13	13	13	13				
7	A99432351	ﾀﾞﾝﾂｷﾎﾞﾙﾄ	BOLT	2	2	2	2	2	2		10919 ～		
7	A99430330	ﾀﾞﾝﾂｷﾎﾞﾙﾄ	BOLT	2	2	2	2	2	2	B	～ 10918		
8	060609002	ｸﾞﾘｽﾆﾂﾌﾟﾙ	GREASE NIPPLE	2	2	2	2	2	2				
9	A70310120	ﾁﾖｳｾﾂﾎﾞﾙﾄ	ADJUST BOLT	2	2	2	2	2	2				
10	026100012	ﾜｯｼﾔ	WASHER	4	4	4	4	4	4				
11	A99231710	ｶﾗｰ	COLLAR	2	2	2	2	2	2				
12	A98221130	ｽﾌﾟﾘﾝｸﾞ	SPRING	2	2	2	2	2	2				
13	A70320150	ﾁﾖｳｾﾂﾅｯﾄ	ADJUST NUT	2	2	2	2	2	2				
14	010709061	ｷﾔｯﾌﾟｽｸﾘｭｰ	BOLT	2	2	2	2	2	2				
15	022409012	ﾅｯﾄ	NUT	2	2	2	2	2	2				
16	026200014	ﾜｯｼﾔ	WASHER	4	4	4	4	4	4				
17	A99432080	ﾀﾞﾝﾂｷﾎﾞﾙﾄ	BOLT	2	2	2	2	2	2				
18	A99231230	ｶﾗｰ	COLLAR	4	4	4	4	4	4				
19	A98221140	ｽﾌﾟﾘﾝｸﾞ	SPRING	2	2	2	2	2	2				
20	A70430550	ｼﾀﾊﾞ22(2.5ﾊｲｽ)	BLADE	1	1	1	1	1	1				ｵﾌﾟｼｮﾝ
21	A70430560	ｼﾀﾊﾞ22(3.0ﾊｲｽ)	BLADE	1	1	1	1	1	1				ｵﾌﾟｼｮﾝ
22	A70430291	ｼﾀﾊﾞ22(2.5ｾﾞﾝｺｳ)	BLADE	1	1	1	1	1	1				ｵﾌﾟｼｮﾝ
23	A70430301	ｼﾀﾊﾞ22(3.0ｾﾞﾝｺｳ)	BLADE	1	1	1	1	1	1				ｵﾌﾟｼｮﾝ
24	A70430311	ｼﾀﾊﾞ22(3.5ｾﾞﾝｺｳ)	BLADE	1	1	1	1	1	1				ｵﾌﾟｼｮﾝ
25	A70430281	ｼﾀﾊﾞ22(4.5ｾﾞﾝｺｳ)	BLADE	1	1	1	1	1	1				ｵﾌﾟｼｮﾝ
26	A99241020	ｳｪｰﾌﾞﾜｯｼｬ	WAVE WASHER	4	4	4	4	4	4	E	10919～		

FIG.304
-A

リヤローラー
REAR ROLLER

1. ローラーＡＳＳＹ（２～７）

ユニット機番　～ 10903

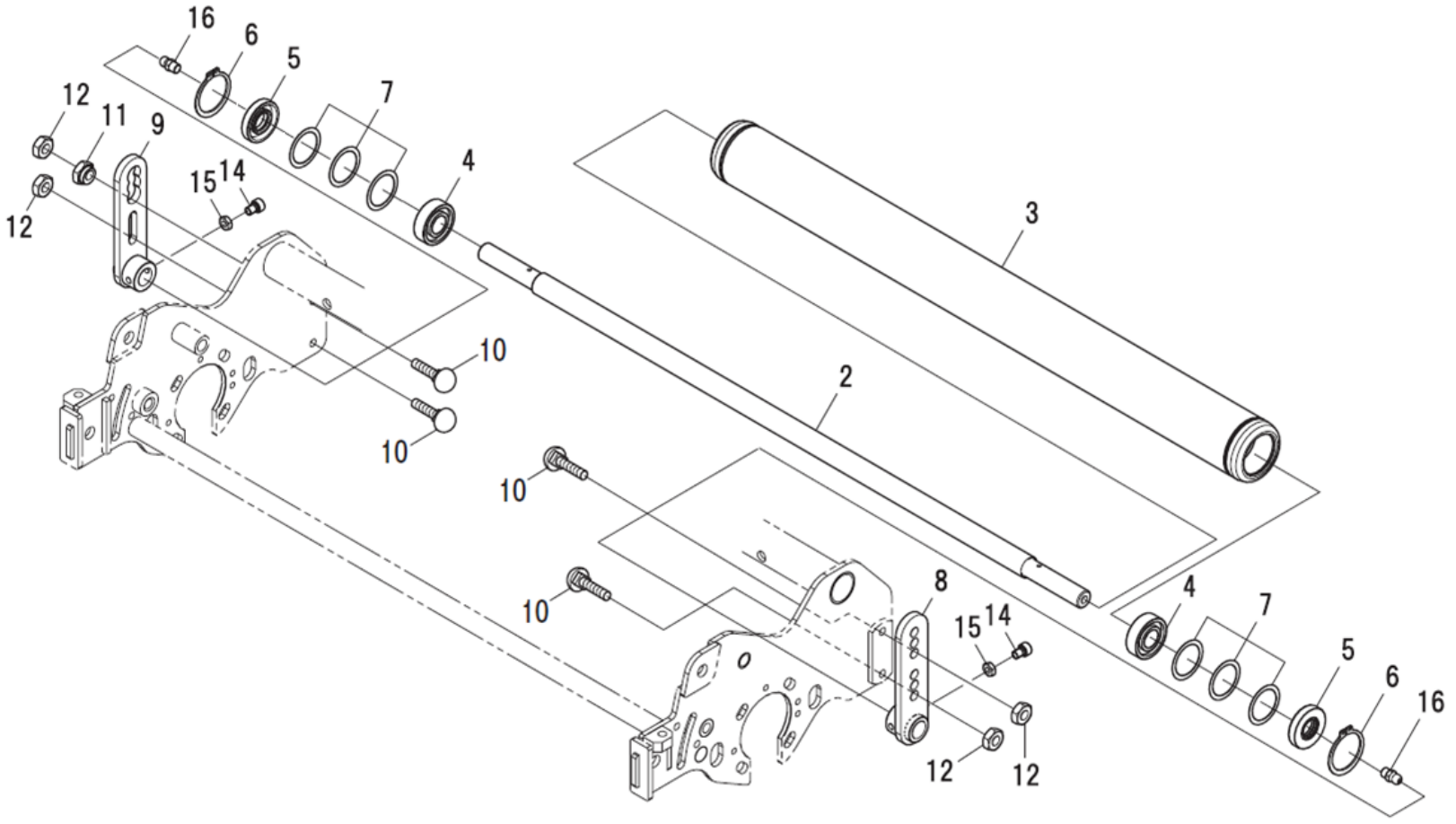

見出番号	部品番号	部品名称		台当個数 Q'ty						互換性	適応号機	型寸	備考
Key No	Parts No	Description		S	D	C	TS	TD	TC	R/P	Serial Number	Size and details	Remarks
1	A72010451	ｳｼﾛﾛｰﾗASSY	ROLLER ASSY	1	1	1	1	1	1				
2	A72460391	ｼｬﾌﾄ:ｳｼﾛﾛｰﾗ	SHAFT	1	1	1	1	1	1				
3	A72100200	ｳｼﾛﾛｰﾗCOMPL	ROLLER	1	1	1	1	1	1				
4	040136202	ﾎﾞｰﾙﾍﾞｱﾘﾝｸﾞ	BEARING	2	2	2	2	2	2				
5	050209128	ｵｲﾙｼｰﾙ	OIL SEAL	2	2	2	2	2	2				
6	036500035	ｽﾅｯﾌﾟﾘﾝｸﾞ	SNAP RING	2	2	2	2	2	2				
7	A99240950	ｳｴｰﾌﾞﾜｯｼﾔ	WASHER	6	6	6	6	6	6				
8	A72160790	ﾌﾞﾗｹｯﾄ:L	BRACKET	1	1	1	1	1	1				
9	A72160800	ﾌﾞﾗｹｯﾄ:R	BRACKET	1	1	1	1	1	1				
10	A99430060	ｶｸﾈｱﾀﾏﾎﾞﾙﾄ	BOLT	4	4	4	4	4	4	E	10286 ～		
11	A72170060	ﾍﾝｼﾝｶﾑ	BOSS	1	1	1	1	1	1				
12	023100008	ﾅｯﾄ	NUT	4	4	4	4	4	4	E	10286 ～		
–	–	–	–	–	–	–	–	–	–				
14	010709063	ｷﾔｯﾌﾟｽｸﾘｭｰ	BOLT	2	2	2	2	2	2				
15	020300006	ﾅｯﾄ	NUT	2	2	2	2	2	2				
16	060609002	ｸﾞﾘｽﾆｯﾌﾟﾙ	GREASE NIPPLE	2	2	2	2	2	2				

FIG.304
-B

リヤローラー
REAR ROLLER

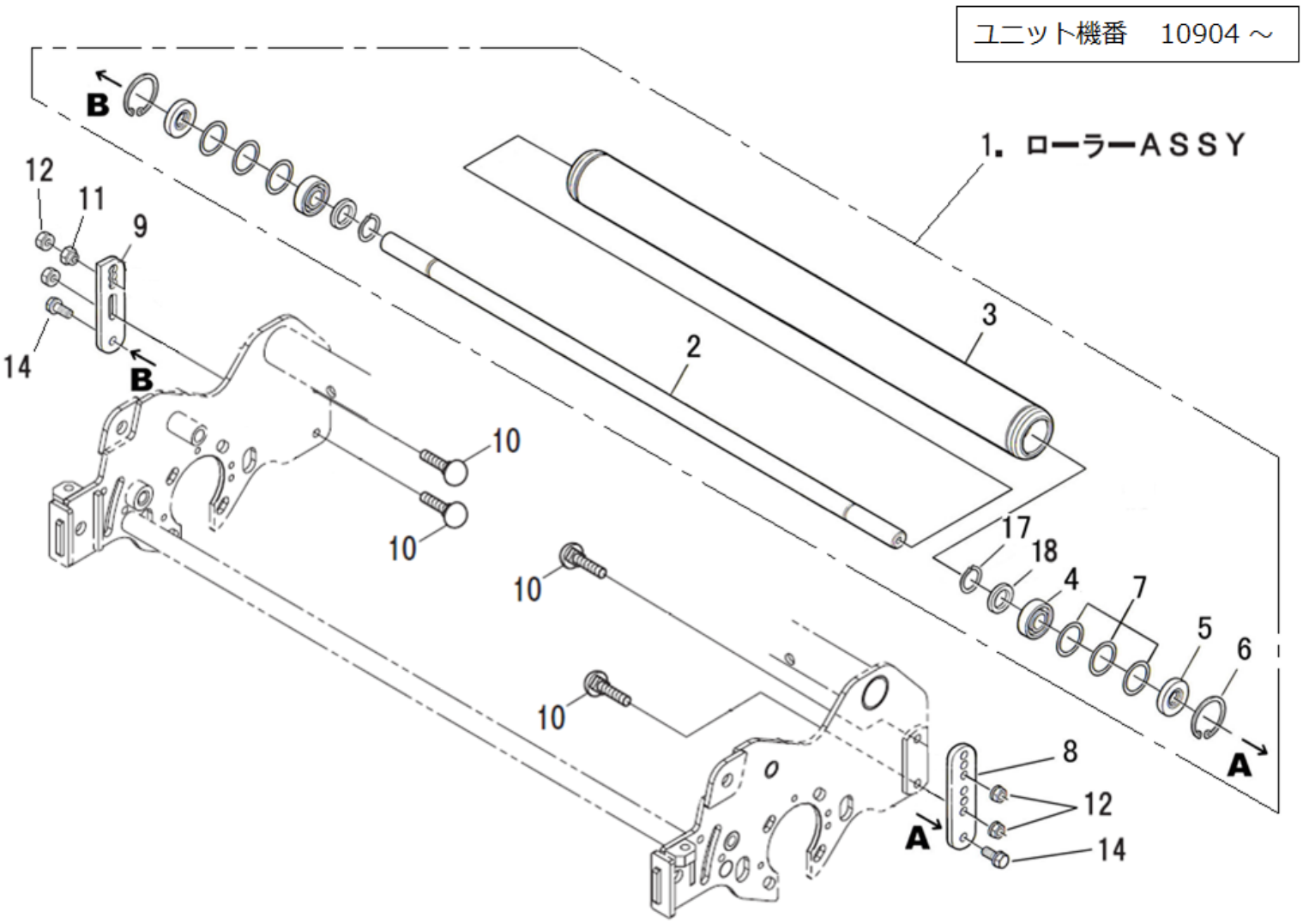

見出番号	部品番号	部品名称		台当個数 Q'ty						互換性	適応号機	型寸	備考
Key No	Parts No	Description		S	D	C	TS	TD	TC	R/P	Serial Number	Size and details	Remarks
1	A72010500	ｳｼﾛﾛｰﾗASSY	ROLLER ASSY	1	1	1	1	1	1		10904～		
2	A72460430	ｼｬﾌﾄ:22	SHAFT	1	1	1	1	1	1		10904～		
3	A72100210	ｳｼﾛﾛｰﾗCOMPL	ROLLER	1	1	1	1	1	1		10904～		
4	040146202	ﾎﾞｰﾙﾍﾞｱﾘﾝｸﾞ	BEARING	2	2	2	2	2	2		10904～		
5	050209128	ｵｲﾙｼｰﾙ	OIL SEAL	2	2	2	2	2	2				
6	036500035	ｽﾅｯﾌﾟﾘﾝｸﾞ	SNAP RING	2	2	2	2	2	2				
7	A99240950	ｳｴｰﾌﾞﾜｯｼﾔ	WASHER	6	6	6	6	6	6				
8	A72160960	ﾛｰﾗﾌﾞﾗｹｯﾄ:L	BRACKET	1	1	1	1	1	1		10904～		
9	A72160970	ﾛｰﾗﾌﾞﾗｹｯﾄ:R	BRACKET	1	1	1	1	1	1		10904～		
10	A99430060	ｶｸﾈｱﾀﾏﾎﾞﾙﾄ	BOLT	4	4	4	4	4	4				
11	A72170060	ﾍﾝｼﾝｶﾑ	BOSS	1	1	1	1	1	1				
12	023100008	ﾅｯﾄ	NUT	4	4	4	4	4	4				
–	–	–	–	–	–	–	–	–	–				
14	010810816	ﾎﾞﾙﾄ	BOLT	2	2	2	2	2	2				
–	–	–	–	–	–	–	–	–	–				
–	–	–	–	–	–	–	–	–	–				
17	036100015	ｽﾅｯﾌﾟﾘﾝｸﾞ	SNAP RING	2	2	2	2	2	2		10904～		
18	A99230200	ｶﾗｰ	COLLAR	2	2	2	2	2	2		10904～		

FIG.305

カッターカバー
COVER

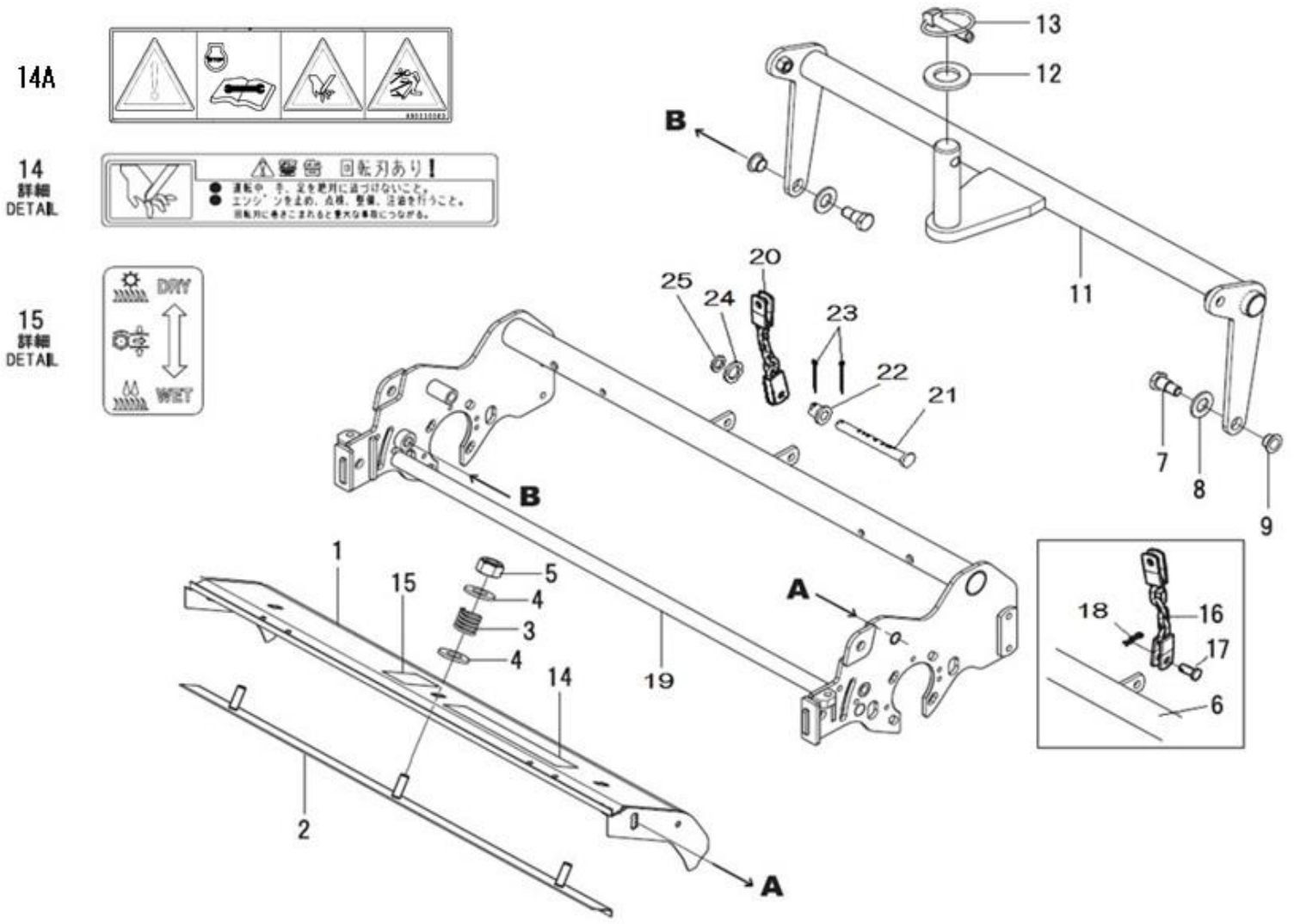

見出番号	部品番号	部品名称		台当個数 Q'ty						互換性	適応号機	型寸	備考
Key No	Parts No	Description		S	D	C	TS	TD	TC	R/P	Serial Number	Size and details	Remarks
1	A74251071	ｶｯﾀｰｶﾊﾞｰ	COVER	1	1	1	1	1	1				
2	A74350540	ｼｬﾌｳﾊﾞﾝ:22	BRACKET	1	1	1	1	1	1	E	10709 ～		
3	A98221120	ｽﾌﾟﾘﾝｸﾞ	SPRING	3	3	3	3	3	3				
4	026100008	ﾜｯｼｬ	WASHER	6	6	6	6	6	6				
5	022300008	ﾅｯﾄ:U	NUT	3	3	3	3	3	3				
6	A74101410	ｶｯﾀｰﾌﾚｰﾑ	FRAME	1	1	1	1	1	1		～10606		
7	A99432100	ﾀﾞﾝﾂｷﾎﾞﾙﾄ	BOLT	2	2	2	2	2	2				
8	026100012	ﾜｯｼｬ	WASHER	2	2	2	2	2	2				
9	A98510640	ﾌﾞｯｼｭ	BUSH	2	2	2	2	2	2				
–	–	–	–	–	–	–	–	–	–				
11	A76100660	ﾄﾞﾛｰｱｰﾑ	DRAW ARM	1	1	1	1	1	1				
12	026100024	ﾜｯｼｬ	WASHER	1	1	1	1	1	1				
13	370900030	ﾋﾟﾝ	PIN COMPL	1	1	1	1	1	1				
14	A90630011	ｹｲｺｸﾗﾍﾞﾙ	CAUTION PLATE	1	1	1	1	1	1		～11183		
14A	A90630080	ｺｰｼｮﾝﾌﾟﾚｰﾄ:ﾘｰﾙ	CAUTION PLATE	1	1	1	1	1	1		11184～		
15	A90360310	ﾗﾍﾞﾙ:ｼｬﾌｳﾊﾞﾝｼｼﾞ	INDICATING MARK	1	1	1	1	1	1				
16	A98260360	ﾁｪｰﾝ	CHAIN	1	1	1	1	1	1		～10606		
17	031310815	ﾋﾗｱﾀﾏﾋﾟﾝ	PIN	1	1	1	1	1	1		～10606		
18	031100008	ｽﾅｯﾌﾟﾋﾟﾝ	SNAP PIN	1	1	1	1	1	1		～10606		
19	A74101480	ｶｯﾀｰﾌﾚｰﾑ	FRAME	1	1	1	1	1	1	B	10607～		
20	A98260390	ﾁｪｰﾝ	CHAIN	1	1	1	1	1	1	B	10607～		
21	A99610970	ﾋﾟﾝ	PIN	1	1	1	1	1	1	B	10607～		
22	A99232100	ｶﾗｰ	COLLAR	1	1	1	1	1	1	E	10607～		
23	030103232	ｽﾌﾟﾘｯﾄﾋﾟﾝ	SPRIT PIN	2	2	2	2	2	2	E	10607～		
24	026109079	ﾜｯｼｬ	WASHER	1	1	1	1	1	1	F	～10957		
24	026200014	ﾜｯｼｬ	WASHER	1	1	1	1	1	1	B	10958 ～		
25	026200010	ﾜｯｼｬ	WASHER	1	1	1	1	1	1	E	10607～		

FIG.306
-A

バケット
BUCKET

1. バケットASSY：F（2～8）
9. バケットASSY：R（10～16）

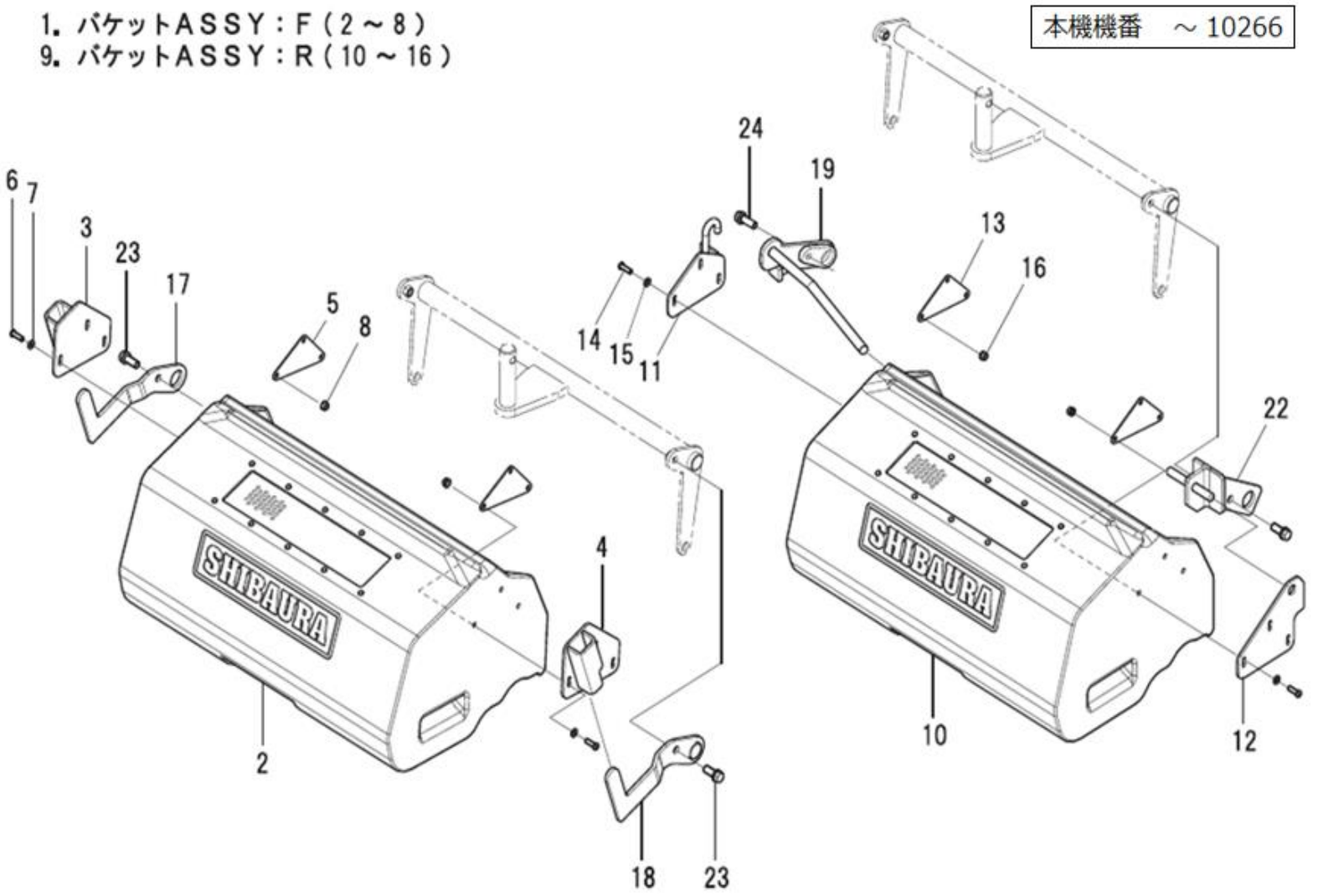

見出番号	部品番号	部品名称		台当個数 Q'ty						互換性	適応号機	型寸	備考
Key No	Parts No	Description		S	D	C	TS	TD	TC	R/P	Serial Number	Size and details	Remarks
1	A82010332	ﾊﾞｹｯﾄASSY:F(MG)	BUCKET ASSY : F	2	2	2	2	2	2		～10912		
2	A82110322	ﾊﾞｹｯﾄ:MG	BUCKET	1	1	1	1	1	1		～10912		
3	A82360260	ﾊﾞｹｯﾄｶﾅｸﾞ:R	FITTING:R	2	2	2	2	2	2		～10912		
4	A82360270	ﾊﾞｹｯﾄｶﾅｸﾞ:L	FITTING:L	2	2	2	2	2	2		～10912		
5	A82140200	ﾌﾟﾚｰﾄ	PLATE	2	2	2	2	2	2				
6	015100620	ｽｸﾘｭ	SCREW	6	6	6	6	6	6				
7	026100006	ﾜｯｼｬ	WASHER	6	6	6	6	6	6				
8	021300006	ﾅｯﾄ	NUT	6	6	6	6	6	6				
9	A82010342	ﾊﾞｹｯﾄASSY:R(MG)	BUCKET ASSY : R	1	1	1	1	1	1				
10	A82110322	ﾊﾞｹｯﾄ:MG	BUCKET	1	1	1	1	1	1				
11	A82360281	ﾊﾞｹｯﾄｶﾅｸﾞ:L	FITTING : L	1	1	1	1	1	1				
12	A82360291	ﾊﾞｹｯﾄｶﾅｸﾞ:R	FITTING : R	1	1	1	1	1	1				
13	A82140200	ﾌﾟﾚｰﾄ	PLATE	2	2	2	2	2	2				
14	015100620	ｽｸﾘｭ	SCREW	6	6	6	6	6	6				
15	026100006	ﾜｯｼｬ	WASHER	6	6	6	6	6	6				
16	021300006	ﾅｯﾄ	NUT	6	6	6	6	6	6				
17	A82270170	ﾊﾞｹｯﾄｽﾃｰ:R	STAY : R	2	2	2	2	2	2				
18	A82270150	ﾊﾞｹｯﾄｽﾃｰ:L	STAY : L	2	2	2	2	2	2				
19	A82270131	ﾊﾞｹｯﾄｽﾃｰ:RR	STAY : RR	1	1	1	1	1	1				
–	–	–	–	–	–	–	–	–	–				
–	–	–	–	–	–	–	–	–	–				
22	A82270222	ﾊﾞｹｯﾄｽﾃｰ:RL	STAY : RL	1	1	1	1	1	1				
23	011511025	ﾎﾞﾙﾄ	BOLT	5	5	5	5	5	5				
24	011511030	ﾎﾞﾙﾄ	BOLT	1	1	1	1	1	1				

FIG.306
-B

バケット
BUCKET

本機機番　10267 ～

1. バケットASSY：F（2 ～ 8）
9. バケットASSY：R（10 ～ 16）

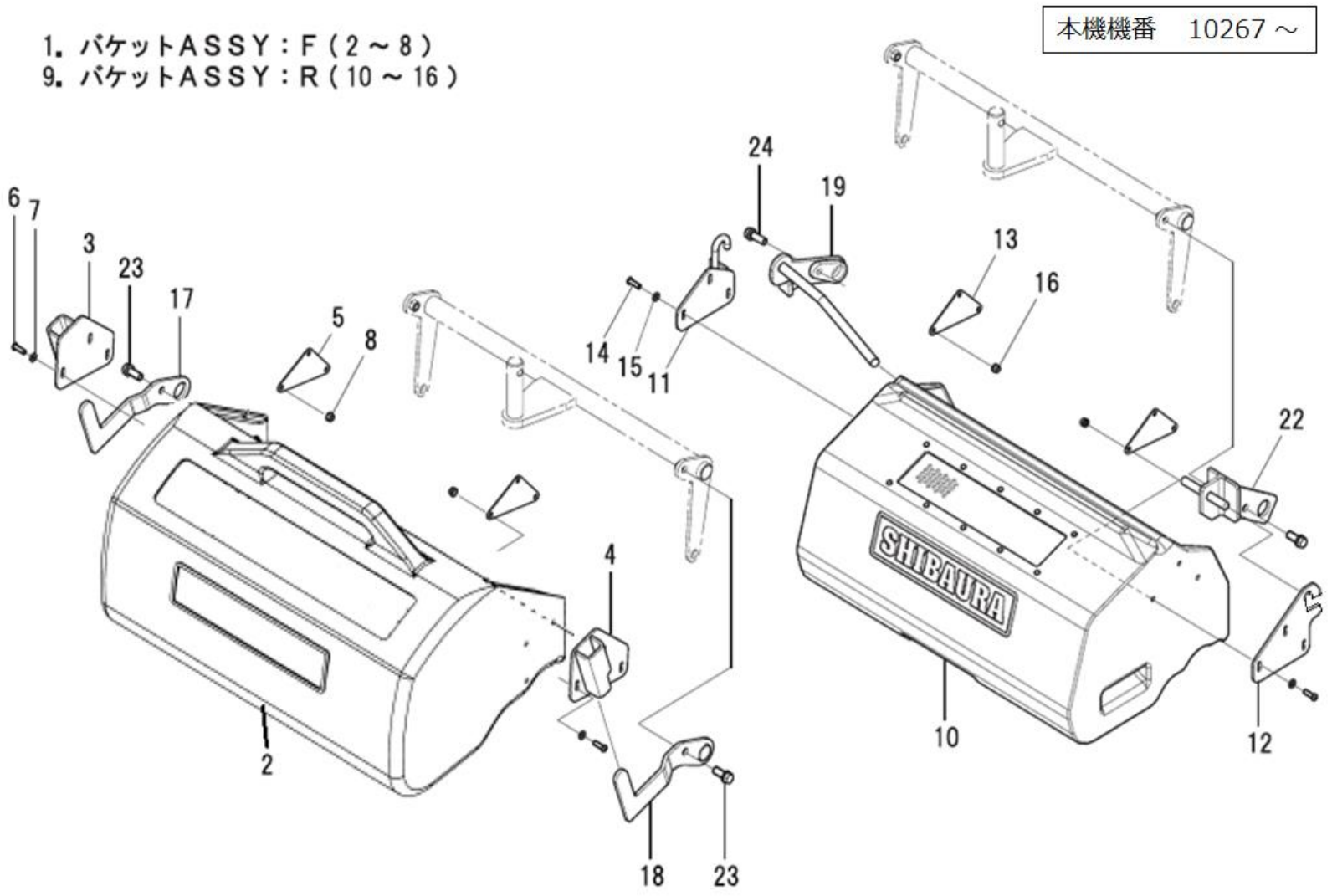

見出番号	部品番号	部品名称		台当個数 Q'ty						互換性	適応号機	型寸	備考
Key No	Parts No	Description		S	D	C	TS	TD	TC	R/P	Serial Number	Size and details	Remarks
1	A82010390	ﾊﾞｹｯﾄASSY:F(MG)	BUCKET ASSY : F	2	2	2	2	2	2		10913～		取手付き
2	A82110340	ﾊﾞｹｯﾄ:MG	BUCKET	1	1	1	1	1	1		10913～		取手付き
3	A82360261	ﾊﾞｹｯﾄｶﾅｸﾞ:R	FITTING:R	2	2	2	2	2	2		10913～		
4	A82360271	ﾊﾞｹｯﾄｶﾅｸﾞ:L	FITTING:L	2	2	2	2	2	2		10913～		
5	A82140200	ﾌﾟﾚｰﾄ	PLATE	2	2	2	2	2	2				
6	015100620	ｽｸﾘｭ	SCREW	6	6	6	6	6	6				
7	026100006	ﾜｯｼｬ	WASHER	6	6	6	6	6	6				
8	021300006	ﾅｯﾄ	NUT	6	6	6	6	6	6				
9	A82010342	ﾊﾞｹｯﾄASSY:R(MG)	BUCKET ASSY : R	1	1	1	1	1	1				
10	A82110322	ﾊﾞｹｯﾄ:MG	BUCKET	1	1	1	1	1	1				
11	A82360281	ﾊﾞｹｯﾄｶﾅｸﾞ:L	FITTING : L	1	1	1	1	1	1				
12	A82360291	ﾊﾞｹｯﾄｶﾅｸﾞ:R	FITTING : R	1	1	1	1	1	1				
13	A82140200	ﾌﾟﾚｰﾄ	PLATE	2	2	2	2	2	2				
14	015100620	ｽｸﾘｭ	SCREW	6	6	6	6	6	6				
15	026100006	ﾜｯｼｬ	WASHER	6	6	6	6	6	6				
16	021300006	ﾅｯﾄ	NUT	6	6	6	6	6	6				
17	A82270170	ﾊﾞｹｯﾄｽﾃｰ:R	STAY : R	2	2	2	2	2	2				
18	A82270150	ﾊﾞｹｯﾄｽﾃｰ:L	STAY : L	2	2	2	2	2	2				
19	A82270131	ﾊﾞｹｯﾄｽﾃｰ:RR	STAY : RR	1	1	1	1	1	1				
–	–	–	–	–	–	–	–	–	–				
–	–	–	–	–	–	–	–	–	–				
22	A82270222	ﾊﾞｹｯﾄｽﾃｰ:RL	STAY : RL	1	1	1	1	1	1				
23	011511025	ﾎﾞﾙﾄ	BOLT	5	5	5	5	5	5				
24	011511030	ﾎﾞﾙﾄ	BOLT	1	1	1	1	1	1				

FIG.307
-A

サッチング ギヤ ケース
THATCHING GEAR CASE

ユニット適応号機
～11068

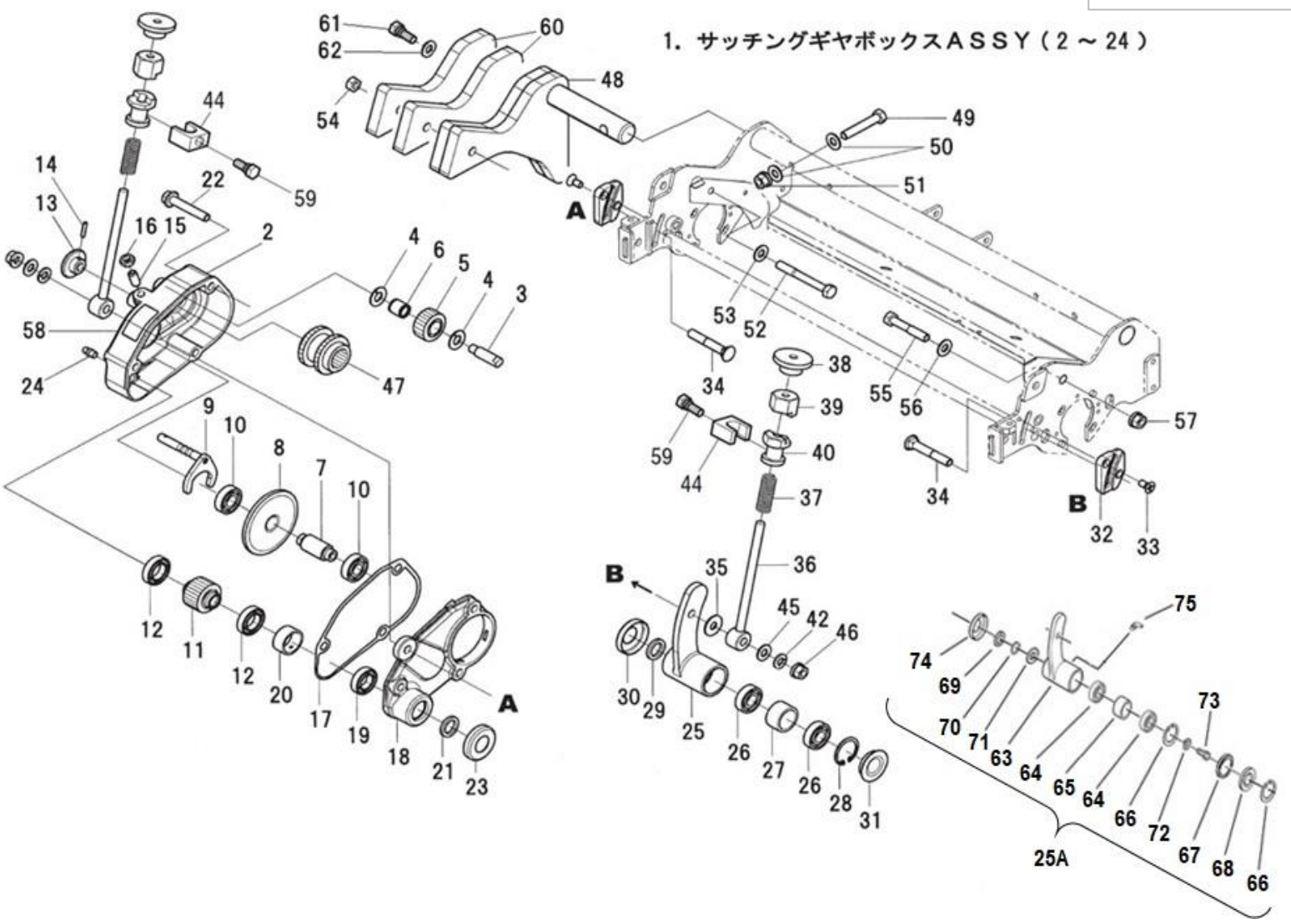

見出番号	部品番号	部品名称		台当個数 Q'ty						互換性	適応号機	型寸	備考
Key No	Parts No	Description		S	D	C	TS	TD	TC	R/P	Serial Number	Size and details	Remarks
1	A22000240	ｻｯﾁﾝｸﾞｷﾞﾔﾎﾞｯｸｽASSY	THATCHING GEAR ASSY		1	1		1	1				
2	A22160190	ｶﾊﾞｰ	COVER		1	1		1	1				
3	A22210380	ﾋﾟﾆｵﾝｼｬﾌﾄ	SHAFT		1	1		1	1				
4	A99240930	ｽﾗｽﾄﾜｯｼｬ	WASHER		2	2		2	2				
5	A22310610	ｶｳﾝﾀｷﾞﾔ	GEAR		1	1		1	1				
6	A98560550	ﾆｰﾄﾞﾙﾍﾞｱﾘﾝｸﾞ	BEARRING		1	1		1	1				
7	A22210370	ｽﾗｲﾄﾞｼｬﾌﾄ	SLIDE SHAFT		1	1		1	1				
8	A22310600	ｽﾗｲﾄﾞｷﾞﾔ	SLIDE GEAR		1	1		1	1				
9	A24220080	ｼﾌﾄﾛｯﾄﾞ	SHIFTING ROD		1	1		1	1				
10	040106001	ﾎﾞｰﾙﾍﾞｱﾘﾝｸﾞ	BEARRING		2	2		2	2				
11	A22310620	ﾄﾞﾗｲﾌﾞｷﾞﾔ	GEAR		1	1		1	1				
12	A98560560	ﾍﾞｱﾘﾝｸﾞ	BEARRING		2	2		2	2				
13	A99570230	ｻｯﾁﾝｸﾞﾉﾌﾞ	KNOB		1	1		1	1				
14	030300316	ｽﾌﾟﾘﾝｸﾞﾋﾟﾝ	SPRING PIN		1	1		1	1				
15	A22910240	ﾌﾟﾗﾝｼﾞｬｰ	CLUTCH PARTS		1	1		1	1				
16	020700008	ﾅｯﾄ	NUT		1	1		1	1				
17	A22990210	ｶﾞｽｹｯﾄ	GASKET		1	1		1	1				
18	A22160210	ｻｯﾁﾝｸﾞﾒﾀﾙ	COVER		1	1		1	1				
19	040136902	ﾎﾞｰﾙﾍﾞｱﾘﾝｸﾞ	BEARRING		1	1		1	1				
20	A99231660	ｶﾗｰ	COLLAR		1	1		1	1				
21	A98530240	ｵｲﾙｼｰﾙ	OIL SEAL		1	1		1	1				
22	010800845	ﾎﾞﾙﾄ	BOLT		3	3		3	3				
23	A22160050	ｷｬｯﾌﾟ	CAP		1	1		1	1				
24	060609002	ｸﾞﾘｽﾆｯﾌﾟﾙ	GREASE NIPPLE		3	3		3	3				
25	A22110270	ｻｯﾁﾝｸﾞﾒﾀﾙ:L	THATCHING METAL:L		1	1		1	1		～11035		
25A	A22030020	ｻｯﾁﾝｸﾞﾒﾀﾙASSY:L	THATCHING METAL ASSY:L		1	1		1	1		11036～		No.63～75
26	040106001	ﾎﾞｰﾙﾍﾞｱﾘﾝｸﾞ	BEARRING		2	2		2	2		～11035		
27	A99231690	ｶﾗｰ	COLLAR		1	1		1	1		～11035		
28	036500028	ｽﾅｯﾌﾟﾘﾝｸﾞ	SNAP RING		1	1		1	1		～11035		
29	A98530240	ｵｲﾙｼｰﾙ	OIL SEAL		1	1		1	1		～11035		
30	A22160050	ｷｬｯﾌﾟ	CAP		1	1		1	1		～11035		
31	A98120830	ｺﾞﾑ:ﾌﾟﾗｸﾞ	RUBBER		1	1		1	1		～11035		
32	A74350450	ｶﾞｲﾄﾞﾌﾟﾚｰﾄ	GUIDE PLATE		2	2		2	2				
33	015300612	ｽｸﾘｭ	SCREW		4	4		4	4				
34	A99432060	ｶｸﾈﾏﾙｱﾀﾏﾎﾞﾙﾄ	BOLT		2	2		2	2				

FIG.307
-A

サッチング ギヤ ケース
THATCHING GEAR CASE

ユニット適応号機
～11068

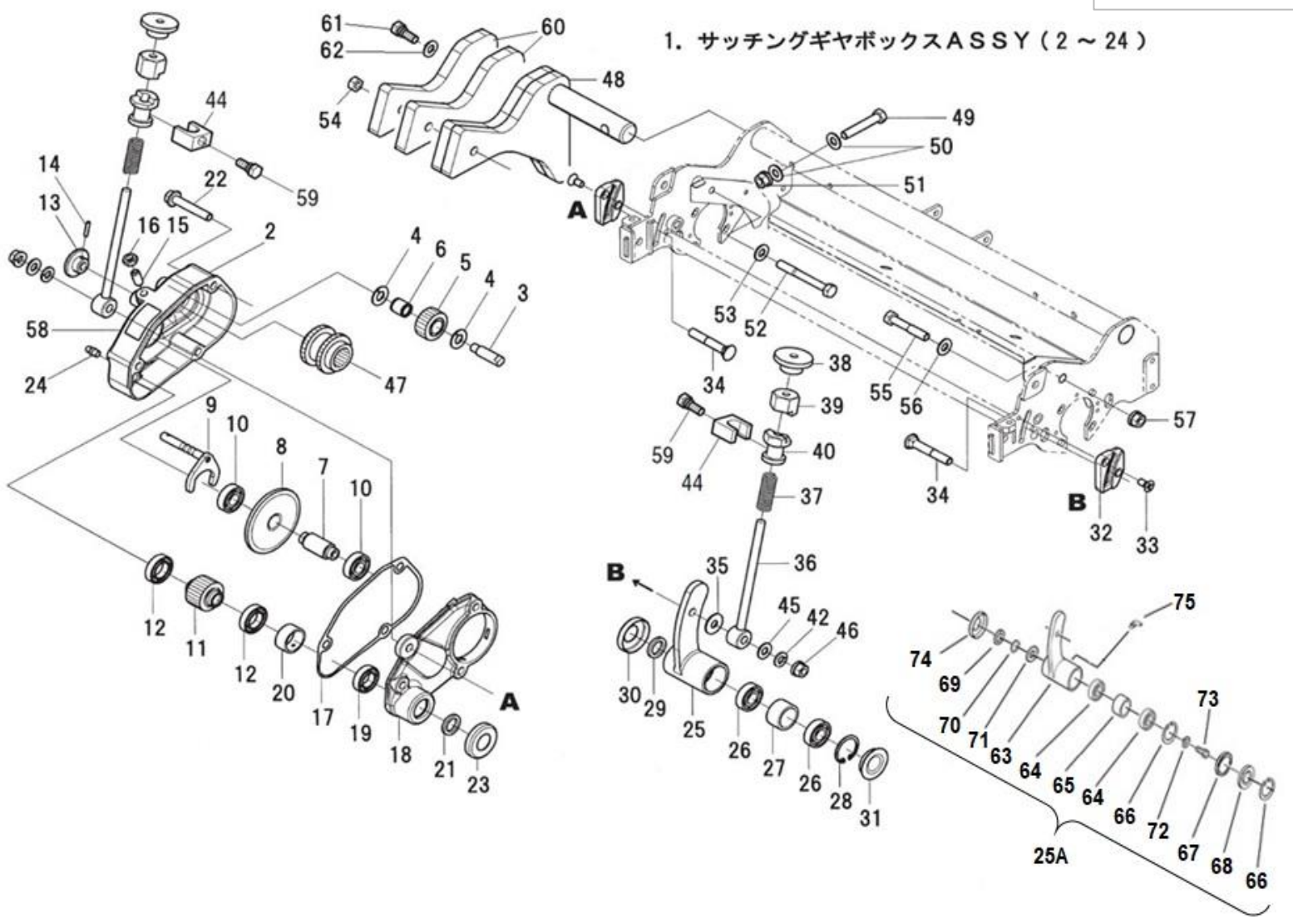

見出番号	部品番号	部品名称		台当個数 Q'ty						互換性	適応号機	型寸	備考
Key No	Parts No	Description		S	D	C	TS	TD	TC	R/P	Serial Number	Size and details	Remarks
35	026109103	ﾜｯｼｬ	WASHER		1	1		1	1				
36	A99430520	ｻｯﾁﾝｸﾞﾁｮｳｾｲﾎﾞﾙﾄ	ADJUST BOLT		2	2		2	2				
37	A98220230	ｽﾌﾟﾘﾝｸﾞ	SPRING		2	2		2	2				
38	A99570040	ﾁｮｳｾｲﾉﾌﾞ A	KNOB		2	2		2	2				
39	A99570050	ﾁｮｳｾｲﾉﾌﾞ B	KNOB		2	2		2	2				
40	A99570060	ﾁｮｳｾｲﾉﾌﾞ C	KNOB		2	2		2	2				
－	－	－	－		－	－		－	－				
42	027100008	ｽﾌﾟﾘﾝｸﾞﾜｯｼｬ	LOCK WASHER		2	2		2	2				
－	－	－	－		－	－		－	－				
44	A74460030	ﾉﾌﾞﾎﾙﾀﾞｰ	BOLT		2	2		2	2				
45	026100008	ﾜｯｼｬ	WASHER		2	2		2	2				
46	021500008	ﾅｯﾄ	NUT		2	2		2	2				
47	A22310590	ｶｲﾃﾝﾊﾞｷﾞﾔ	GEAR		1	1		1	1				
48	A62100080	ｳｴｲﾄ	WEIGHT	1	1	1	1	1	1				
49	010310845	ﾎﾞﾙﾄ	BOLT	1	1	1	1	1	1				
50	026100008	ﾜｯｼｬ	WASHER	2	2	2	2	2	2				
51	021500008	ﾅｯﾄ	NUT	1	1	1	1	1	1				
52	010310865	ﾎﾞﾙﾄ	BOLT	1	1	1	1	1	1				
53	026100008	ﾜｯｼｬ	WASHER	1	1	1	1	1	1				
54	021500008	ﾅｯﾄ	NUT	1	1	1	1	1	1				
55	010310845	ﾎﾞﾙﾄ	BOLT	1	1	1	1	1	1				
56	026100008	ﾜｯｼｬ	WASHER	1	1	1	1	1	1				
57	021500008	ﾅｯﾄ	NUT	1	1	1	1	1	1				
58	A90360110	ﾗﾍﾞﾙ;ｻｷﾞｮｳﾖｳﾛｰﾗｰｸﾗｯﾁ	INDICATING MARK		1	1		1	1				
59	A99432360	ﾀﾞﾝﾂｷﾎﾞﾙﾄ	BOLT		2	2		2	2				
60	A62110540	ｳｴｲﾄ	WEIGHT		2	2		2	2				
61	011510840	ﾎﾞﾙﾄ	BOLT		2	2		2	2				
62	026100008	ﾜｯｼｬ	WASHER		2	2		2	2				
63	A22110390	ｻｯﾁﾝｸﾞﾒﾀﾙ:L	THATCHING MEATL:L		1	1		1	1		11036～		
64	A98560590	ﾍﾞｱﾘﾝｸﾞ	BEARING		2	2		2	2		11036～		
65	A99232170	ｶﾗｰ	COLLAR		1	1		1	1		11036～		
66	036500028	ｽﾅｯﾌﾟﾘﾝｸﾞ	SNAP RING		1	1		1	1		11036～		
67	A99210720	ｽﾍﾟｰｻ	SPACER		1	1		1	1		11036～		
68	A98460090	ﾌﾟﾗｸﾞ	PLUG		1	1		1	1		11036～		
69	050203115	ｵｲﾙｼｰﾙ	OIL SEAL		1	1		1	1		11036～		

FIG.307
-A

サッチング ギヤ ケース
THATCHING GEAR CASE

ユニット適応号機
～11068

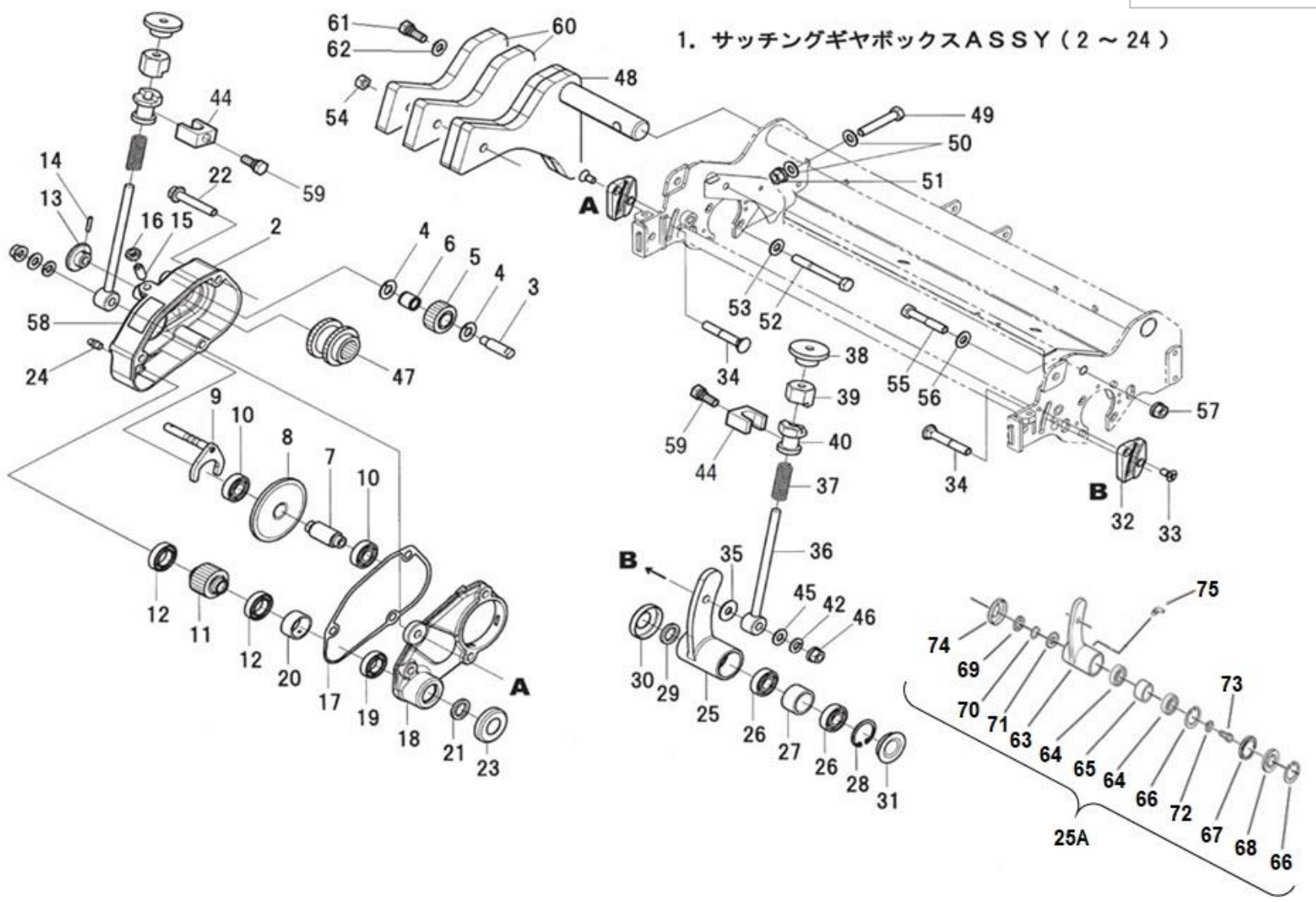

見出番号	部品番号	部品名称		台当個数 Q'ty						互換性	適応号機	型寸	備考
Key No	Parts No	Description		S	D	C	TS	TD	TC	R/P	Serial Number	Size and details	Remarks
70	036100015	ｽﾅｯﾌﾟﾘﾝｸﾞ	SNAP RING		1	1		1	1		11036～		
71	A99230200	ｶﾗｰ	COLLAR		1	1		1	1		11036～		
72	A99241040	ﾜｯｼｬ	WASHER		1	1		1	1		11036～		
73	011310612	ﾎﾞﾙﾄ	BOLT		1	1		1	1		11036～		
74	A98121050	ｺﾞﾑｷｬｯﾌﾟ	RUBBER CAP		1	1		1	1		11036～		
75	060609006	ｸﾞﾘｽﾆｯﾌﾟﾙ	GREASE NIPPLE		1	1		1	1		11036～		

FIG.307
-B

サッチング ギヤ ケース
THATCHING GEAR CASE

ユニット適応号機
11069～

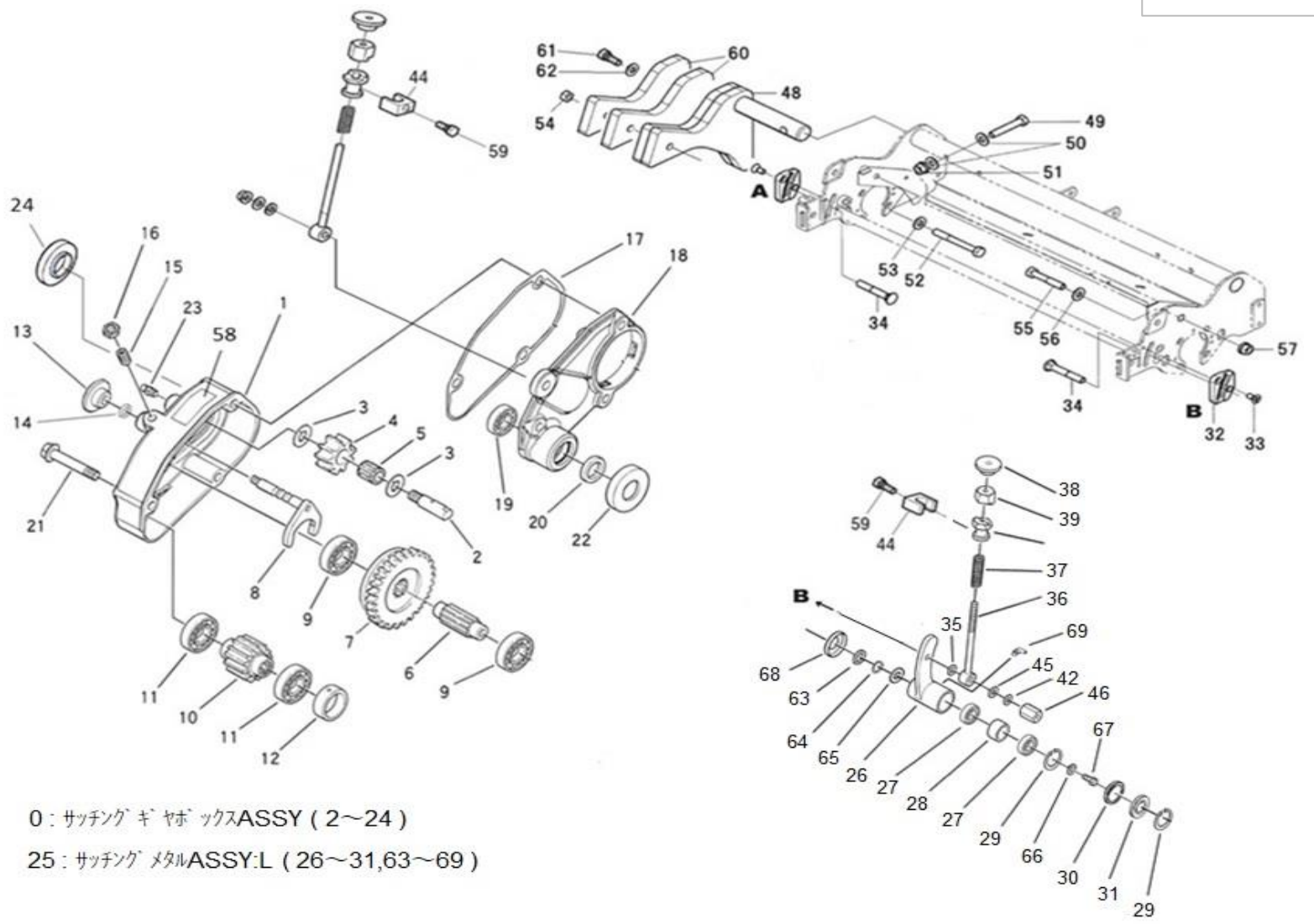

見出番号 Key No	部品番号 Parts No	部品名称 Description		台当個数 Q'ty S	D	C	TS	TD	TC	互換性 R/P	適応号機 Serial Number	型寸 Size and details	備考 Remarks
0	A22000340	ｻｯﾁﾝｸﾞｷﾞﾔﾎﾞｯｸｽASSY	THATCHING GEAR ASSY		1	1		1	1				
1	A22160320	ｶﾊﾞｰ:ｻｯﾁﾝｸﾞ	COVER		1	1		1	1				
2	A22210380	ﾋﾟﾆｵﾝｼｬﾌﾄ	SHAFT		1	1		1	1				
3	A99240930	ｽﾗｽﾄﾜｯｼｬ	WASHER		2	2		2	2				
4	A22310610	ｶｳﾝﾀｷﾞﾔ	GEAR		1	1		1	1				
5	A98560550	ﾆｰﾄﾞﾙﾍﾞｱﾘﾝｸﾞ	BEARING		1	1		1	1				
6	A22210370	ｽﾗｲﾄﾞｼｬﾌﾄ	SLIDE SHAFT		1	1		1	1				
7	A22310600	ｽﾗｲﾄﾞｷﾞﾔ	SLIDE GEAR		1	1		1	1				
8	A24220090	ｼﾌﾄﾛｯﾄﾞ	SHIFTING ROD		1	1		1	1				
9	040146001	ﾍﾞｱﾘﾝｸﾞ	BALL BEARING		2	2		2	2				
10	A22310620	ﾄﾞﾗｲﾌﾞｷﾞﾔ	GEAR		1	1		1	1				
11	040146903	ﾍﾞｱﾘﾝｸﾞ	BALL BEARING		2	2		2	2				
12	A99231660	ｶﾗｰ	COLLAR		1	1		1	1				
13	A99570250	ﾉﾌﾞ:ｼﾌﾄﾛｯﾄﾞ	THATCHING KNOB		1	1		1	1				
14	A98530300	ｵｲﾙｼｰﾙ	OIL SEAL		1	1		1	1				
15	A22910240	ﾌﾟﾗﾝｼﾞｬｰ	CLUTCH PARTS		1	1		1	1				
16	020700008	ﾅｯﾄ	NUT		1	1		1	1				
17	A22990250	ｶﾞｽｹｯﾄ	GASKET		1	1		1	1				
18	A22160330	ｻｯﾁﾝｸﾞﾒﾀﾙ	COVER		1	1		1	1				
19	040146902	ﾍﾞｱﾘﾝｸﾞ	BALL BEARING		1	1		1	1				
20	050203115	ｵｲﾙｼｰﾙ	OIL SEAL		1	1		1	1				
21	010810845	ﾎﾞﾙﾄ	BOLT		3	3		3	3				
22	A98121050	ｺﾞﾑｷｬｯﾌﾟ	CAP		1	1		1	1				
23	060609002	ｸﾞﾘｽﾆｯﾌﾟﾙ	GREASE NIPPLE		3	3		3	3				
24	A98121060	ｸﾞﾛﾒｯﾄ	GROMMET		1	1		1	1				
25	A22030020	ｻｯﾁﾝｸﾞﾒﾀﾙASSY:L	THATCHING METAL ASSY:L		1	1		1	1				
26	A22110390	ｻｯﾁﾝｸﾞﾒﾀﾙ:L	THATCHING MEATL:L		1	1		1	1				
27	A98560590	ﾍﾞｱﾘﾝｸﾞ	BEARING		2	2		2	2				
28	A99232170	ｶﾗｰ	COLLAR		1	1		1	1				
29	036500028	ｽﾅｯﾌﾟﾘﾝｸﾞ	SNAP RING		1	1		1	1				
30	A99210720	ｽﾍﾟｰｻ	SPACER		1	1		1	1				
31	A98460090	ﾌﾟﾗｸﾞ	PLUG		1	1		1	1				
32	A74350450	ｶﾞｲﾄﾞﾌﾟﾚｰﾄ	GUIDE PLATE		2	2		2	2				
33	015300612	ｽｸﾘｭ	SCREW		4	4		4	4				
34	A99432060	ｶｸﾈﾏﾙｱﾀﾏﾎﾞﾙﾄ	BOLT		2	2		2	2				

FIG.307
-B

サッチング ギヤ ケース
THATCHING GEAR CASE

ユニット適応号機
11069～

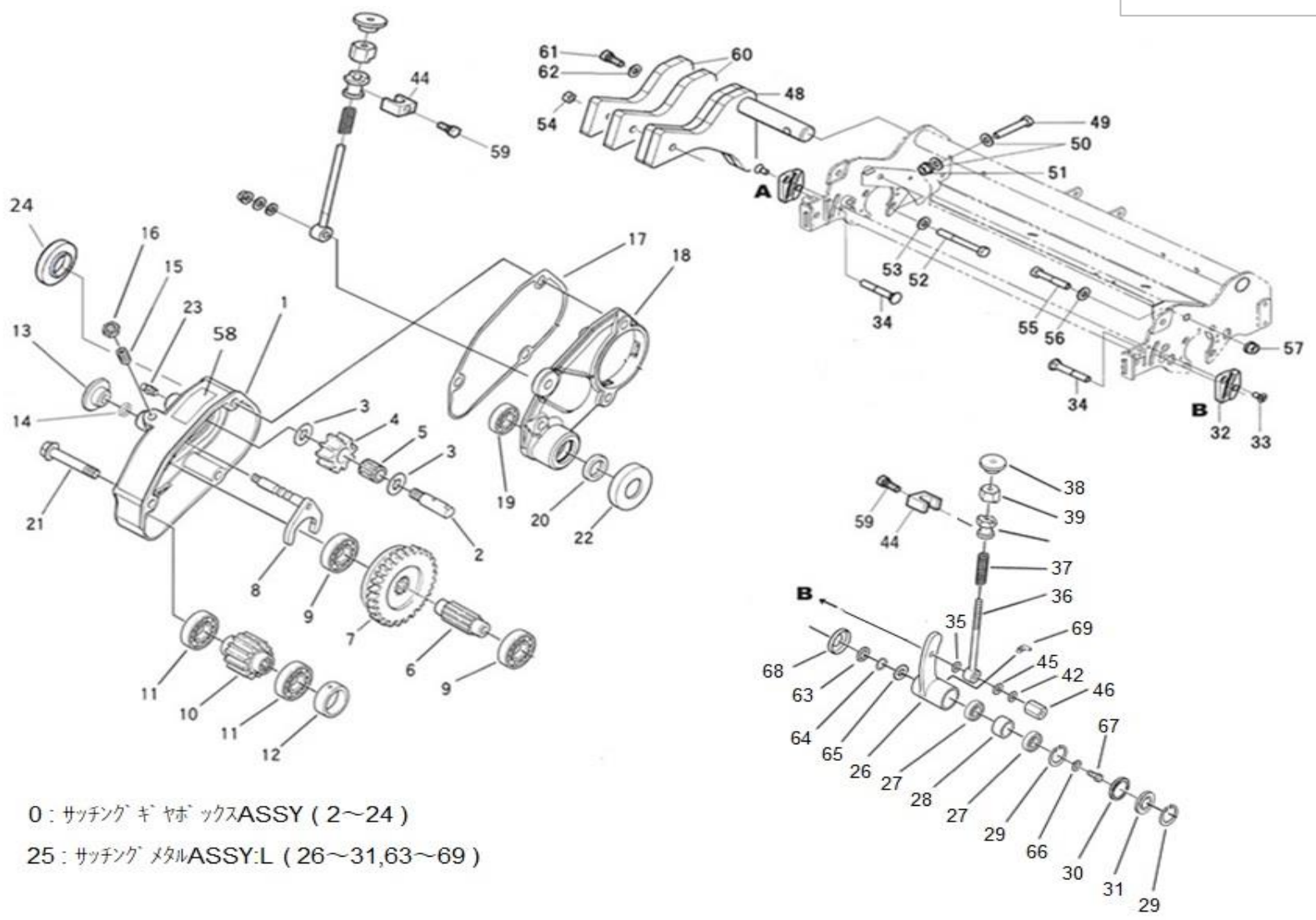

見出番号 Key No	部品番号 Parts No	部品名称 Description		台当個数 Q'ty S	D	C	TS	TD	TC	互換性 R/P	適応号機 Serial Number	型寸 Size and details	備考 Remarks
35	026109103	ﾜｯｼｬ	WASHER		1	1		1	1				
36	A99430520	ｻｯﾁﾝｸﾞﾁｮｳｾｲﾎﾞﾙﾄ	ADJUST BOLT		2	2		2	2				
37	A98220230	ｽﾌﾟﾘﾝｸﾞ	SPRING		2	2		2	2				
38	A99570040	ﾁｮｳｾｲﾉﾌﾞ A	KNOB		2	2		2	2				
39	A99570050	ﾁｮｳｾｲﾉﾌﾞ B	KNOB		2	2		2	2				
40	A99570060	ﾁｮｳｾｲﾉﾌﾞ C	KNOB		2	2		2	2				
–	–	–	–		–	–		–	–				
42	027100008	ｽﾌﾟﾘﾝｸﾞﾜｯｼｬ	LOCK WASHER		2	2		2	2				
–	–	–	–		–	–		–	–				
44	A74460030	ﾉﾌﾞﾎﾙﾀﾞｰ	BOLT		2	2		2	2				
45	026100008	ﾜｯｼｬ	WASHER		2	2		2	2				
46	021500008	ﾅｯﾄ	NUT		2	2		2	2				
47	A22310590	ｶｲﾃﾝﾊﾞｷﾞﾔ	GEAR		1	1		1	1				
48	A62100080	ｳｴｲﾄ	WEIGHT	1	1	1	1	1	1				
49	010310845	ﾎﾞﾙﾄ	BOLT	1	1	1	1	1	1				
50	026100008	ﾜｯｼｬ	WASHER	2	2	2	2	2	2				
51	021500008	ﾅｯﾄ	NUT	1	1	1	1	1	1				
52	010310865	ﾎﾞﾙﾄ	BOLT	1	1	1	1	1	1				
53	026100008	ﾜｯｼｬ	WASHER	1	1	1	1	1	1				
54	021500008	ﾅｯﾄ	NUT	1	1	1	1	1	1				
55	010310845	ﾎﾞﾙﾄ	BOLT	1	1	1	1	1	1				
56	026100008	ﾜｯｼｬ	WASHER	1	1	1	1	1	1				
57	021500008	ﾅｯﾄ	NUT	1	1	1	1	1	1				
58	A90360370	ｼｼﾞﾏｰｸ:ｻｷﾞｮｳｷｸﾗｯﾁ	INDICATING MARK		1	1		1	1				
59	A99432360	ﾀﾞﾝﾂｷﾎﾞﾙﾄ	BOLT		2	2		2	2				
60	A62110540	ｳｴｲﾄ	WEIGHT		2	2		2	2				
61	011510840	ﾎﾞﾙﾄ	BOLT		2	2		2	2				
62	026100008	ﾜｯｼｬ	WASHER		2	2		2	2				
63	050203115	ｵｲﾙｼｰﾙ	OIL SEAL		1	1		1	1				
64	036100015	ｽﾅｯﾌﾟﾘﾝｸﾞ	SNAP RING		1	1		1	1				
65	A99230200	ｶﾗｰ	COLLAR		1	1		1	1				
66	A99241040	ﾜｯｼｬ	WASHER		1	1		1	1				
67	011310612	ﾎﾞﾙﾄ	BOLT		1	1		1	1				
68	A98121050	ｺﾞﾑｷｬｯﾌﾟ	RUBBER CAP		1	1		1	1				
69	060609006	ｸﾞﾘｽﾆｯﾌﾟﾙ	GREASE NIPPLE		1	1		1	1				

FIG.308

グルーミング カッター
GROOMING CUTTER

1 : ｸﾞﾙｰﾐﾝｸﾞ ASSY (2,3,4,5)

6 : ｸﾞﾙｰﾐﾝｸﾞ ASSY (2,3,4,7,8)

6A : ｸﾞﾙｰﾐﾝｸﾞ ASSY (2,3,4,12,13)

14 : ｸﾞﾙｰﾐﾝｸﾞ ASSY (2,3,4,12,13)　ｵﾌﾟｼｮﾝ

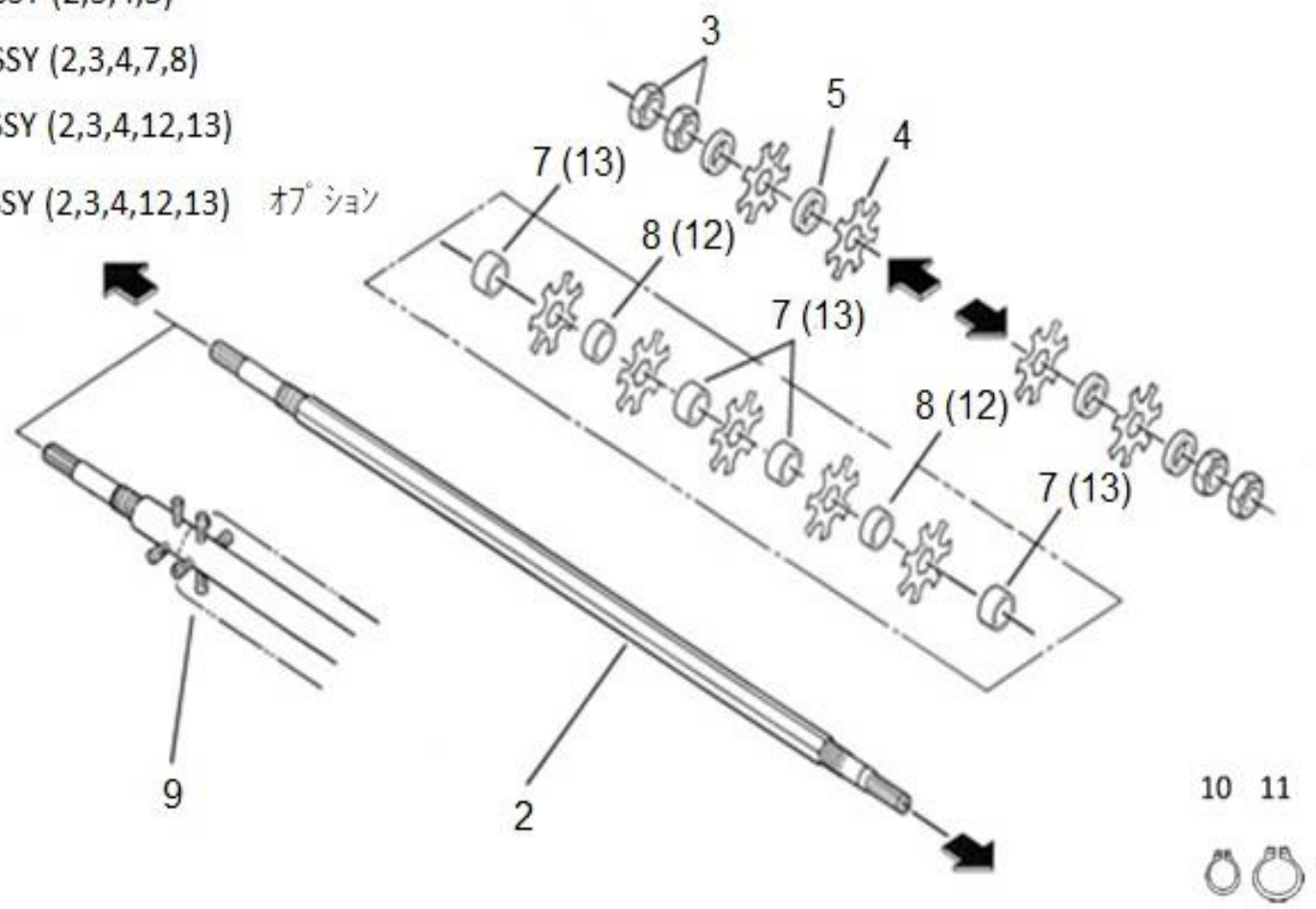

見出番号	部品番号	部品名称		台当個数 Q'ty						互換性	適応号機	型寸	備考
Key No	Parts No	Description		S	D	C	TS	TD	TC	R/P	Serial Number	Size and details	Remarks
1	A70250120	ｸﾞﾙｰﾐﾝｸﾞASSY:22	GROOMING ASSY : 22		1			1			～11035		
1	A70250210	ｸﾞﾙｰﾐﾝｸﾞASSY:22	GROOMING ASSY : 22		1			1			11036～		
2	A70370070	ｼｬﾌﾄ	SHAFT		1	1		1	1		～11035		
2	A70370130	ｼｬﾌﾄ	SHAFT		1			1			11036～		
3	A99430310	ﾅｯﾄ	NUT		4	4		4	4				
4	A70360040	ｶｯﾀｰ(ﾃﾞﾋﾞﾙ)	CUTTER		77	37		77	37				
5	A99231670	ｶﾗｰ	COLLAR		78			78					
6	A70250110	ｸﾞﾙｰﾐﾝｸﾞASSY:22	GROOMING ASSY : 22			1			1		～10714		
6A	A70250170	ｸﾞﾙｰﾐﾝｸﾞASSY:22	GROOMING ASSY : 22			1			1		10715～11035		
7	A99231970	ｶﾗｰ	COLLAR			4			4				
8	A99231960	ｶﾗｰ	COLLAR			38			38				
9	A70200100	ｶｲﾃﾝﾌﾞﾗｼ:MG	BRUSH			1			1				
9	A70200180	ｶｲﾃﾝﾌﾞﾗｼ:MG	BRUSH			1			1		11036～		
10	036100015	ｽﾅｯﾌﾟﾘﾝｸﾞ	SNAP RING		2	2		2	2	F	～11035		
11	036100012	ｽﾅｯﾌﾟﾘﾝｸﾞ	SNAP RING		1	1		1	1	F	～11035		
12	A99232150	ｶﾗｰ	COLLAR			34			34		～11035		
13	A99232160	ｶﾗｰ	COLLAR			4			4		～11035		
14	A70250200	ｸﾞﾙｰﾐﾝｸﾞASSY:22	GROOMING ASSY : 22			1			1		11036～		オプション

部品番号順索引

（NUMERICAL PARTS INDEX）

シャーシ
CHASSIS

部品番号順索引
NUMERICAL PARTS INDEX

部 品 番 号 PARTS No.	図番号 FIG .No.	見出番号 Key No.	部 品 番 号 PARTS No.	図番号 FIG .No.	見出番号 Key No.	部 品 番 号 PARTS No.	図番号 FIG .No.	見出番号 Key No.
010109397	220	2	010810814	209	21	012810640	209	20
010109694	216	41	010810816	204	24	015100508	201	12
010109694	216	50	011109012	204	50	015100512	201	11
010110625	206	15	011150614	222	21	015150412	212	37
010110625	207	5	011150616	203	9	015150510	202	7
010110625	207	17	011310616	212	40	015150512	222	15
010110625	214	5	011310620	218-A	51	015200408	208	5
010110635	212	15	011310620	218-B	51	015300512	213	23
010110635	219	17	011310625	212	38	015300625	210	38
010110650	219	29	011310640	218-A	56	015300625	211	53
010110650	224	3	011310640	218-B	56	015600406	204	59
010131020	223	5	011510816	206	50	015600406	213	34
010131020	223	11	011510816	208	2	015600412	204	42
010131020	223	20	011510816	209	11	020100005	201	14
010131020	223	29	011510816	211	23	020100005	213	25
010310816	209	18	011510816	211	30	020100006	204	23
010310816	215	10	011510816	215	13	020100006	204	25
010310816	224	22	011510816	216	8	020100006	206	16
010310820	223	14	011510816	216	44	020100006	214	6
010310820	223	23	011510816	217	14	020100010	221	3
010310825	222	28	011510816	222	10	020109125	206	37
010310830	206	38	011510816	222	24	020109125	211	43
010310835	205	11	011510816	224	7	020109247	221	39
010310835	206	32	011510816	224	16	020700008	210	5
010310835	210	4	011510816	224	20	020700008	211	4
010310835	211	3	011510820	201	2	020700010	221	5
010310845	222	2	011510820	202	2	020800014	204	34
010310845	222	7	011510820	206	13	020800016	220	15
010311025	212	29	011510820	212	7	020800016	220	25
010311050	212	30	011510820	212	19	020800016	220	38
010311235	212	9	011510820	213	5	020900008	202	26
010311250	218	4	011510820	216	39	020900008	203	15
010700820	212	34	011510820	218-A	44	020900008	206	35
010700835	222	19	011510820	218-B	44	020900008	206	58
010709097	222	19	011510820	219	7	020900008	207	27
010800612	204	49	011510825	201	3	020900008	208	10
010800612	224	10	011510825	202	3	020900008	211	41
010800614	213	15	011510825	204	6	020900008	223	15
010800620	204	22	011510825	206	14	020900008	223	24
010809001	204	52	011510825	211	29	020900010	211	26
010809001	214	2	011510825	216	12	020900010	212	33
010809001	214	9	011510855	221	6	020900012	205	25
010809001	214	12	011510860	206	44	020900012	210	21
010809003	213	10	011511020	204	8	020900012	211	19
010809007	206	53	011511020	209	9	020900012	212	10
010809007	213	26	011511020	210	9	020910012	218	7
010809007	214	3	011511020	216	16	021000010	204	15
010809007	214	7	011511020	218-A	48	021000014	205	23
010809007	214	10	011511020	218-B	48	021000016	205	15
010809007	214	18	011511030	210	26	021300006	213	17
010809007	215	9	011511030	216	27	021300006	219	34
010810625	219	28	011511030	217	2	021500006	212	17
010810635	219	36	011511235	218	30	021500008	205	13
010810635	221	35	011611020	219	3	021500008	206	31
010810655	219	35	011611020	219	5	021500008	209	16

部品番号順索引
NUMERICAL PARTS INDEX

部 品 番 号 PARTS No.	図番号 FIG .No.	見出番号 Key No.	部 品 番 号 PARTS No.	図番号 FIG .No.	見出番号 Key No.	部 品 番 号 PARTS No.	図番号 FIG .No.	見出番号 Key No.
021500008	210	19	026100012	205	26	030102520	206	28
021500008	211	17	026100012	205	27	030102520	207	29
021500008	212	35	026100012	205	28	030103225	210	31
021500008	215	12	026100012	210	30	030103225	211	34
021500008	222	29	026100012	211	33	030300522	206	55
021500008	224	23	026100012	212	11	030300625	206	3
021500012	205	25	026100016	221	41	030300632	206	23
022300008	203	15	026109009	207	12	030300840	207	2
022300008	206	30	026109009	219	33	030300840	207	22
022300008	207	10	026109010	211	24	030300840	210	7
022300008	222	8	026109011	206	59	030300840	211	7
022300010	212	32	026109017	215	11	031100008	210	36
022400006	201	9	026109018	210	16	031100008	211	39
022400006	207	7	026109018	211	14	031100008	215	3
022400006	210	39	026109018	218	5	031100012	206	19
022400006	211	54	026109023	204	17	031310815	207	28
022400006	219	18	026109033	210	18	031310815	210	35
023100008	215	6	026109033	211	16	031310815	211	38
023100008	222	4	026109035	201	8	031310825	206	27
025100020	203	4	026109105	223	31	031310840	204	18
026100005	201	13	026109106	213	9	031311030	204	11
026100006	207	6	026200008	205	12	031311050	206	18
026100006	207	13	027100005	201	15	034100840	216	18
026100006	207	19	027100005	213	24	036100012	206	46
026100006	212	16	027100006	207	18	036100012	216	35
026100006	213	16	027100006	219	30	036100018	216	33
026100006	219	31	027100006	224	4	036100020	204	5
026100006	224	5	027100008	211	40	036100022	206	10
026100008	201	4	027100008	216	42	036100030	218-B	68
026100008	202	4	027100008	216	49	036100035	205	2
026100008	202	25	027100008	220	3	036100035	216	24
026100008	203	16	027100008	223	16			
026100008	206	29	027100008	223	25	036500055	218-A	62
026100008	209	13	027100010	216	46	036500055	218-B	62
026100008	211	31	027100010	223	6	036500072	216	25
026100008	212	20	027100010	223	12	036800009	206	54
026100008	213	6	027100010	223	21	036800012	206	5
026100008	215	4	027100010	223	30	036800012	210	23
026100008	216	5	027100012	205	31	036800012	211	21
026100008	216	45	027100012	210	15	036800012	216	3
026100008	216	48	027100012	212	12	036800019	210	13
026100008	219	8	027100012	218	6	036800019	211	11
026100008	220	4	027100014	204	33	040116006	218-A	61
026100008	221	7	027100014	205	22	040116006	218-B	61
026100008	222	3	027100014	211	46	040136006	218-B	63
026100008	222	11	027100016	205	14	040146001	206	45
026100008	224	17	030102016	212	23	040146207	216	22
026100008	224	21	030102016	216	6	050202332	218-A	63
026100010	204	13	030102020	204	27	050301145	205	8
026100010	207	9	030102516	206	7	050301145	216	26
026100010	209	10	030102516	207	14	052100140	218	26
026100010	210	27	030102516	210	33	052109124	217	11
026100010	212	31	030102516	211	36	052109124	221	14
026100010	216	28	030102520	204	12	052109610	221	17
026100010	217	3	030102520	204	19	052110120	219	10

部品番号順索引
NUMERICAL PARTS INDEX

部 品 番 号 PARTS No.	図番号 FIG .No.	見出番号 Key No.	部 品 番 号 PARTS No.	図番号 FIG .No.	見出番号 Key No.	部 品 番 号 PARTS No.	図番号 FIG .No.	見出番号 Key No.
052110140	220	7	334380050	219	4	350711570	204	35
052110180	217	17	334410400	204	7	350711580	204	36
052110180	218	14	334800350	211	45	358511230	206	6
052110180	218	19	334800360	206	34	358511240	204	26
052110180	218	24	334800370	206	25	358511250	210	32
052110180	218	32	334800420	206	36	358511250	211	35
052110240	218	9	334801330	204	10	358550030	207	25
052300350	205	4	340050190	218-A	45	358550040	207	26
052400250	218-A	50	340050190	218-B	45	378910020	206	24
052400250	218-A	55	340170690	220	41	378910251	204	9
052400250	218-B	50	340170700	220	19	378910370	206	24
052400250	218-B	55	340170700	220	29	385120230	204	39
052400320	217	6	340170970	220	44	385120730	204	56
052400900	217	4	340171040	220	41	385120730	213	31
054109013	203	12	340171060	220	19	385120730	224	24
060609004	205	24	340171060	220	29	385201790	204	55
060609004	210	12	340500780	218-A	46	385201790	213	30
060609004	211	10	340500780	218-B	46	385202000	213	28
060609005	209	7	340670030	217	20	385230280	224	8
060610000	205	18	340670030	221	40	385270061	204	38
060610000	209	6	340670140	203	6	385280180	202	6
060610000	210	3	340670280	219	25	385410080	224	30
060610000	211	2	340670280	220	16	385410130	224	29
060610000	211	51	340670280	220	26	385410380	224	28
060610000	212	4	340671810	221	10	385470150	204	40
060610000	216	31	340672270	217	19	385620220	224	25
060610000	218-A	64	340672270	220	8	385620310	224	26
060610000	218-B	64	340672560	220	43	385880300	212	36
064210022	222	27	340672750	218	23	385891051	202	6a
064500030	203	18	340672750	218	31	385953550	204	57
064700020	203	3	340672830	220	18	385953550	213	32
067200094	202	18	340672830	220	28	389310120	201	6
067200110	202	21	340672830	220	40	389320140	201	7
068128040	213	3	340672940	203	17	390101290	225	5
068209616	202	17	340672940	220	33	390101310	225	6
068209617	202	20	340672940	221	26	390173660	225	18
130340010	202	14	340672950	220	17	390196040	225	7
160038071	202	8	340672950	220	27	390196110	225	8
160310013	202	9	340672950	220	39	390196280	225	10
160330040	202	10	340672950	220	42	390196990	225	21
160990022	202	12	340673110	217	16	390197060	204	47
198130012	202	11	340673110	218	13	390197120	204	48
199286150	213	29	340673110	218	18	390198361	225	17
290192670	202	13	340673161	218-A	65	390199140	204	58
298484710	202	19	340673161	218-B	65	390199170	213	33
324120990	204	14	340673930	220	32	390230180	225	9
324541450	211	44	340673930	221	25	398113570	202	15
334011180	219	1	340691230	218-A	67	398113760	213	8
334040431	204	1	340691230	218-B	67	398117860	209	17
334100450	204	2	340710030	216	52	398118880	206	20
334110651	204	4	340750210	218-A	47	398121430	215	8
334293194	219	2	340750210	218-B	47	398123150	213	21
334300220	204	30	350200181	212	14	398180720	208	8
334310210	204	31	350320380	204	51	398180870	216	9
334320160	204	32	350320390	204	53	398181300	204	29

部品番号順索引
NUMERICAL PARTS INDEX

部 品 番 号 PARTS No.	図番号 FIG .No.	見出番号 Key No.	部 品 番 号 PARTS No.	図番号 FIG .No.	見出番号 Key No.	部 品 番 号 PARTS No.	図番号 FIG .No.	見出番号 Key No.
398181900	208	4	399581550	204	20	A24100720	216	1
398210290	207	3	399760130	216	34	A24350110	216	11
398211880	207	31	408330011	222	6	A28370030	207	16
398212210	208	11	422530011	206	43	A28400120	207	1
398212300	207	15	447800010	211	42	A28460090	207	11
398212300	216	36	485220181	207	30	A28470051	207	20
398213120	212	24	485220340	204	44	A28650070	207	21
398214540	206	56	485230080	224	19	A28650090	207	4
398216290	204	16	485230220	224	27	A30200250	205	9
398330060	201	10	489200150	201	5	A30260012	205	21
398330320	213	22	498110820	211	25	A30270010	205	29
398340240	214	14	498190230	212	5	A30340010	205	17
398340460	204	54	498221080	206	47	A30340010	209	4
398340540	206	21	498510320	206	42	A30600160	205	1
398380860	204	3	498560070	205	10	A36000030	223	7
398460020	210	40	A00810605	226	5	A36000040	223	22
398480640	221	30	A10010392	222	1	A36000050	223	13
398510260	209	5	A10010393	222	1	A36000270	223	1
398510260	211	48	A10170101	222	14	A36010010	223	8
398510300	209	2	A10360210	216	47	A36010010	223	27
398510300	210	10	A10420130	222	12	A36100070	223	2
398510300	211	8	A10910010	222	30	A36100070	223	19
398510300	212	3	A10911730	222	32	A36130020	223	18
398510360	206	9	A10921468	222	31	A36130020	223	28
398511320	206	4	A10921527	216	53	A36130210	223	3
398511320	216	2	A12110020	208	3	A36140020	223	10
398511570	206	49	A12110021	208	3	A36140020	223	17
398560320	205	6	A12250040	208	1	A36140020	223	26
398560330	205	5	A12310010	208	7	A36140130	223	4
398750150	226	6	A14250060	222	5	A40020020	218	28
398750220	226	7	A14310070	222	20	A40020030	218	29
398750260	217	9	A14610130	222	9	A40020381	221	12
398750420	218	12	A20100641	209	1	A40020382	221	12
398750420	218	17	A20150970	209	12	A40040120	217	1
398750420	218	22	A20200550	219	6	A40050010	218-A	39
398750420	218-A	53	A20300070	209	8	A40050010	218-B	39
398750420	218-A	58	A21010021	218	1	A40150110	220	1
398750420	218-B	53	A21100160	206	41	A40150132	221	1
398750420	218-B	58	A21100161	206	41a	A40150150	217	13
398750420	219	26	A21150141	206	39	A40400460	218-A	49
398750420	220	11	A21300240	209	19	A40400460	218-B	49
398750430	218-A	66	A21890035	218	2	A40400470	218-A	54
398750430	218-B	66	A22210391	216	17	A40400470	218-B	54
399110340	209	14	A22260992	216	20	A40400480	219	9
399113400	219	27	A22261070	218-A	60	A40400490	219	11
399113620	209	15	A22261180	218-B	60	A40400500	219	12
399113620	213	27	A22350210	222	25	A40400510	219	13
399113620	216	7	A22360300	216	19	A40400520	219	14
399113620	221	8	A22360360	222	26	A40400530	218	33
399113630	219	19	A22360370	222	23	A40400540	218-A	36
399261080	212	13	A22360390	222	26	A40400540	218-B	36
399281130	222	33	A22550080	216	40	A40410111	217	7
399281140	222	34	A22600380	216	29	A40460420	218-A	52
399581320	204	28	A22650291	216	38	A40460420	218-B	52
399581540	204	21	A22650300	216	43	A40460540	218	11

部品番号順索引
NUMERICAL PARTS INDEX

部 品 番 号 PARTS No.	図番号 FIG .No.	見出番号 Key No.	部 品 番 号 PARTS No.	図番号 FIG .No.	見出番号 Key No.	部 品 番 号 PARTS No.	図番号 FIG .No.	見出番号 Key No.
A40460550	218	21	A40990230	218	3	A46270110	224	9
A40460560	220	10	A41140170	203	11	A46510310	224	15
A40460570	218	16	A41180010	218	8	A46510320	224	14
A40460570	218-A	57	A41180030	221	15	A46520250	224	11
A40460570	218-B	57	A41180031	221	15	A46520260	224	18
A40460580	217	8	A41210040	218-A	42	A46540321	224	12
A40460600	219	24	A41210040	218-B	42	A46540330	224	13
A40471490	218-A	41	A41220070	220	45	A46600051	224	1
A40471490	218-B	41	A41220100	218-A	40	A46630050	212	41
A40471500	218-A	43	A41220100	218-B	40	A46650210	224	6
A40471500	218-B	43	A41220110	221	28	A46660130	204	41
A40471510	218	34	A41230060	221	13	A46660141	212	39
A40471520	218	35	A41230061	221	13	A48100260	201	1
A40471520	218-A	38	A41240020	218	25	A50100040	213	1
A40471520	218-B	38	A41240020	220	5	A50100070	213	20
A40471530	220	34	A41240130	220	6	A50150541	214	16
A40471540	220	46	A41240200	217	15	A50160580	213	11
A40471550	220	47	A41240200	218	27	A50160621	214	17
A40471560	220	20	A41240200	221	9	A50210020	213	7
A40471560	220	30	A41240210	221	16	A50300140	214	11
A40471570	220	21	A41410090	217	10	A50320080	214	15
A40471570	220	31	A41410200	221	29	A50560770	213	4
A40471580	221	11	A41410220	217	5	A50560780	213	14
A40471590	221	18	A41460040	220	9	A52100411	203	1
A40471600	221	21	A41460060	218	10	A52100432	202	5
A40471610	221	22	A41460170	217	18	A52150140	203	7
A40471620	221	23	A41460170	218	15	A52200140	202	22
A40471630	221	31	A41460170	218	20	A52200140	203	13
A40471640	221	19	A44020241	205	19	A52200141	202	22
A40471650	221	32	A44020250	220	12	A52250200	202	1
A40471660	221	24	A44020250	220	22	A52360020	203	5
A40471670	221	33	A44020250	220	35	A52360071	202	16
A40471680	221	20	A44101071	212	1	A52990020	203	8
A40471690	221	27	A44101090	211	1	A55200440	214	4
A40471700	217	12	A44101110	210	1	A55200460	214	8
A40471710	219	20	A44101130	210	2	A55200481	214	1
A40471720	219	21	A44140250	210	6	A55400040	215	1
A40471730	219	22	A44140260	211	5	A55500490	215	5
A40471740	219	23	A44180010	212	8	A55500500	215	14
A40471770	218-A	37	A44300161	210	24	A55500510	215	15
A40471770	218-B	37	A44300181	210	25	A55520180	215	2
A40500400	206	48	A44300201	211	28	A55760360	214	13
A40500581	221	37	A44300221	211	27	A58050010	207	23
A40500591	221	36	A44310090	211	49	A58100320	206	52
A40500601	221	38	A44320010	212	26	A58100340	206	17
A40520080	219	16	A44320020	212	27	A58100360	206	8
A40610050	203	10	A44320031	211	22	A58210020	206	1
A40610070	218-B	69	A44400260	211	6	A58250200	206	12
A40620020	218-A	59	A44400270	212	18	A58300010	207	8
A40620020	218-B	59	A44890023	220	13	A58450060	206	51
A40660040	219	32	A44890023	220	23	A58450080	206	2
A40890204	221	2	A44890023	220	36	A58450100	206	22
A40890214	221	12b	A44890027	205	30	A58500020	207	24
A40890315	221	12c	A46040030	204	37	A58510060	206	33
A40890316	221	12a	A46200310	204	43	A76200171	210	11

部品番号順索引
NUMERICAL PARTS INDEX

部 品 番 号 PARTS No.	図番号 FIG .No.	見出番号 Key No.	部 品 番 号 PARTS No.	図番号 FIG .No.	見出番号 Key No.	部 品 番 号 PARTS No.	図番号 FIG .No.	見出番号 Key No.
A76200180	210	29	A99230160	216	32			
A76200190	210	28	A99231751	216	23			
A76200190	211	32	A99231770	212	28			
A76200251	211	9	A99231810	212	22			
A90110140	225	12	A99231880	211	50			
A90110150	225	11	A99240410	205	3			
A90130350	225	1	A99240980	204	46			
A90130360	225	2	A99350070	220	14			
A90310120	225	19	A99350070	220	24			
A90310130	225	18	A99350070	220	37			
A90320190	225	3	A99410090	210	14			
A90330020	225	14	A99410100	211	47			
A90360130	225	16	A99431300	206	40			
A90390490	225	4	A99431540	210	20			
A90390510	225	20	A99431540	211	18			
A90390511	225	20	A99432270	206	57			
A90410010	225	13	A99480180	213	18			
A90610040	225	15	A99580120	212	25			
A90610411	224	2	A99600360	212	6			
A95510060	226	1	A99610860	210	22			
A95520010	226	2	A99610860	211	20			
A95680040	226	4	A99610930	222	22			
A98110210	213	13	T16140117	223	9			
A98110220	213	12						
A98120840	219	15						
A98120850	213	19						
A98120870	210	37						
A98120870	211	52						
A98130010	202	24						
A98130060	202	23						
A98130060	203	14						
A98130150	222	16						
A98130550	213	2						
A98180241	221	4						
A98221030	216	10						
A98221180	210	17						
A98221180	211	15						
A98230930	208	6						
A98230940	208	9						
A98230950	216	4						
A98230960	212	21						
A98340010	205	7						
A98340020	206	11						
A98410020	203	2						
A98510580	216	30						
A98510680	205	16						
A98510680	209	3						
A98510690	212	2						
A98611560	216	13						
A98611570	216	14						
A98660250	216	37						
A99110210	221	34						
A99210180	210	8						
A99210180	216	15						
A99210670	204	45						

部品番号順索引

（NUMERICAL PARTS INDEX）

カッター
CUTTER

部品番号順索引
NUMERICAL PARTS INDEX

部 品 番 号 PARTS No.	図番号 FIG .No.	見出番号 Key No.	部 品 番 号 PARTS No.	図番号 FIG .No.	見出番号 Key No.	部 品 番 号 PARTS No.	図番号 FIG .No.	見出番号 Key No.
010131225	302	24	023100008	304-A	12	040109171	302	7
010310822	301-A	3	023100008	304-B	12	040136202	301-A	15
010310822	301-B	3	026100006	306-A	7	040136202	301-A	25
010310845	302	29	026100006	306-A	15	040136202	301-B	15
010310845	307-A	49	026100006	306-B	7	040136202	301-B	25
010310845	307-A	55	026100006	306-B	15	040136202	304-A	4
010310845	307-B	49	026100008	302	28	040136902	307-A	19
010310845	307-B	55	026100008	302	30	040146001	307-B	9
010310865	307-A	52	026100008	305	4	040146202	304-B	4
010310865	307-B	52	026100008	307-A	45	040146902	307-B	19
010709061	303	14	026100008	307-A	50	040146903	307-B	11
010709063	304-A	14	026100008	307-A	53	042532078	302	7
010800845	307-A	22	026100008	307-A	56	050203115	307-A	69
010810816	304-B	14	026100008	307-A	62	050203115	307-B	20
010810845	307-B	21	026100008	307-B	45	050203115	307-B	63
010811025	302	12	026100008	307-B	50	050203130	302	6
011310612	307-A	73	026100008	307-B	53	050209128	304-A	5
011310612	307-B	67	026100008	307-B	56	050209128	304-B	5
011510825	302	27	026100008	307-B	62	050209141	302	6
011510840	307-A	61	026100010	301-A	30	052400530	302	16
011510840	307-B	61	026100010	301-B	30	052400560	302	32
011511025	306-A	23	026100010	302	13	060609002	301-A	17
011511025	306-B	23	026100012	303	10	060609002	301-A	29
011511030	302	12	026100012	305	8	060609002	301-B	17
011511030	306-A	24	026100024	305	12	060609002	301-B	29
011511030	306-B	24	026109018	302	22	060609002	302	8
015100620	306-A	6	026109079	305	24	060609002	303	8
015100620	306-A	14	026109103	307-A	35	060609002	304-A	16
015100620	306-B	6	026109103	307-B	35	060609002	307-A	24
015100620	306-B	14	026200010	305	25	060609002	307-B	23
015300510	302	19	026200014	303	16	060609006	302	9
015300612	307-A	33	026200014	305	24	060609006	307-A	75
015300612	307-B	33	027100008	307-A	42	060609006	307-B	69
020300006	304-A	15	027100008	307-B	42	370900030	305	13
020700008	301-A	4	027100010	301-A	8	498510260	302	5
020700008	301-A	11	027100010	301-B	8	A22000240	307-A	1
020700008	301-B	4	027100012	302	23	A22000340	307-B	0
020700008	301-B	11	030103232	305	23	A22030020	307-A	25A
020700008	307-A	16	030300316	307-A	14	A22030020	307-B	25
020700008	307-B	16	031100008	305	18	A22110270	307-A	25
021300006	306-A	8	031310815	305	17	A22110390	307-A	63
021300006	306-A	16	036100012	308	11	A22110390	307-B	26
021300006	306-B	8	036100015	304-B	17	A22160050	307-A	23
021300006	306-B	16	036100015	307-A	70	A22160050	307-A	30
021500008	302	31	036100015	307-B	64	A22160190	307-A	2
021500008	307-A	46	036100015	308	10	A22160210	307-A	18
021500008	307-A	51	036100028	302	10	A22160320	307-B	1
021500008	307-A	54	036500028	307-A	28	A22160330	307-B	18
021500008	307-A	57	036500028	307-A	66	A22210370	307-A	7
021500008	307-B	46	036500028	307-B	29	A22210370	307-B	6
021500008	307-B	51	036500035	301-B	33	A22210380	307-A	3
021500008	307-B	54	036500035	304-A	6	A22210380	307-B	2
021500008	307-B	57	036500035	304-B	6	A22260951	302	3
022300008	305	5	040106001	307-A	10	A22260971	302	4
022409012	303	15	040106001	307-A	26	A22261200	302	3

部品番号順索引
NUMERICAL PARTS INDEX

部 品 番 号 PARTS No.	図番号 FIG .No.	見出番号 Key No.	部 品 番 号 PARTS No.	図番号 FIG .No.	見出番号 Key No.	部 品 番 号 PARTS No.	図番号 FIG .No.	見出番号 Key No.
A22261220	302	4	A70430560	303	21	A82270131	306-A	19
A22310590	307-A	47	A70430570	303	5	A82270131	306-B	19
A22310590	307-B	47	A70430580	303	4	A82270150	306-A	18
A22310600	307-A	8	A72010010	301-A	13	A82270150	306-B	18
A22310600	307-B	7	A72010010	301-B	13	A82270170	306-A	17
A22310610	307-A	5	A72010451	304-A	1	A82270170	306-B	17
A22310610	307-B	4	A72010460	301-A	21	A82270222	306-A	22
A22310620	307-A	11	A72010500	304-B	1	A82270222	306-B	22
A22310620	307-B	10	A72010670	301-B	21	A82360260	306-A	3
A22330041	302	14	A72100110	301-A	18	A82360261	306-B	3
A22330050	302	11	A72100110	301-B	18	A82360270	306-A	4
A22330051	302	11	A72100200	304-A	3	A82360271	306-B	4
A22330080	302	11	A72100210	304-B	3	A82360281	306-A	11
A22360300	302	2	A72110040	301-A	22	A82360281	306-B	11
A22910240	307-A	15	A72110660	301-B	22	A82360291	306-A	12
A22910240	307-B	15	A72120030	301-A	19	A82360291	306-B	12
A22990210	307-A	17	A72120030	301-B	19	A90360110	307-A	58
A22990230	302	15	A72160790	304-A	8	A90360310	305	15
A22990250	307-B	17	A72160800	304-A	9	A90360370	307-B	58
A22990260	302	15	A72160880	301-A	2	A90630011	305	14
A24220080	307-A	9	A72160880	301-B	2	A90630080	305	14A
A24220090	307-B	8	A72160890	301-A	1	A98120830	307-A	31
A62100080	307-A	48	A72160890	301-B	1	A98121050	307-A	74
A62100080	307-B	48	A72160960	304-B	8	A98121050	307-B	22
A62110390	302	26	A72160970	304-B	9	A98121050	307-B	68
A62110540	307-A	60	A72170060	304-A	11	A98121060	307-B	24
A62110540	307-B	60	A72170060	304-B	11	A98220100	302	21
A70010880	303	2	A72410050	301-A	23	A98220230	307-A	37
A70010910	303	1	A72460170	301-A	14	A98220230	307-B	37
A70011110	303	2	A72460170	301-B	14	A98221120	305	3
A70011130	303	1	A72460391	304-A	2	A98221130	303	12
A70110430	303	3	A72460400	301-A	24	A98221140	303	19
A70110530	303	3	A72460400	301-B	24	A98221300	302	21
A70151360	302	1	A72460430	304-B	2	A98260360	305	16
A70151400	302	1	A74101410	305	6	A98260390	305	20
A70151420	302	1	A74101480	305	19	A98460090	307-A	68
A70200100	308	9	A74251071	305	1	A98460090	307-B	31
A70200180	308	9	A74350450	307-A	32	A98510120	302	5
A70250110	308	6	A74350450	307-B	32	A98510640	305	9
A70250120	308	1	A74350540	305	2	A98530040	301-A	16
A70250170	308	6A	A74460030	307-A	44	A98530040	301-A	26
A70250200	308	14	A74460030	307-B	44	A98530040	301-B	16
A70250210	308	1	A76100660	305	11	A98530240	307-A	21
A70310120	303	9	A82010332	306-A	1	A98530240	307-A	29
A70320020	301-A	12	A82010342	306-A	9	A98530290	301-B	26
A70320020	301-B	12	A82010342	306-B	9	A98530300	307-B	14
A70320150	303	13	A82010390	306-B	1	A98560550	307-A	6
A70360040	308	4	A82110322	306-A	2	A98560550	307-B	5
A70370070	308	2	A82110322	306-A	10	A98560560	307-A	12
A70370130	308	2	A82110322	306-B	10	A98560590	307-A	64
A70430281	303	25	A82110340	306-B	2	A98560590	307-B	27
A70430291	303	22	A82140200	306-A	5	A99210010	301-A	5
A70430301	303	23	A82140200	306-A	13	A99210010	301-B	5
A70430311	303	24	A82140200	306-B	5	A99210720	307-A	67
A70430550	303	20	A82140200	306-B	13	A99210720	307-B	30

部品番号順索引
NUMERICAL PARTS INDEX

部 品 番 号 PARTS No.	図番号 FIG .No.	見出番号 Key No.	部 品 番 号 PARTS No.	図番号 FIG .No.	見出番号 Key No.	部 品 番 号 PARTS No.	図番号 FIG .No.	見出番号 Key No.
A99230200	304-B	18	A99480160	301-A	27			
A99230200	307-A	71	A99480160	301-B	20			
A99230200	307-B	65	A99570040	307-A	38			
A99230240	302	25	A99570040	307-B	38			
A99231230	303	18	A99570050	307-A	39			
A99231660	307-A	20	A99570050	307-B	39			
A99231660	307-B	12	A99570060	307-A	40			
A99231670	308	5	A99570060	307-B	40			
A99231690	307-A	27	A99570230	307-A	13			
A99231710	303	11	A99570250	307-B	13			
A99231780	302	20	A99610970	305	21			
A99231960	308	8						
A99231970	308	7						
A99232100	305	22						
A99232150	308	12						
A99232160	308	13						
A99232170	307-A	65						
A99232170	307-B	28						
A99232180	301-B	32						
A99240200	301-A	7						
A99240200	301-B	7						
A99240930	307-A	4						
A99240930	307-B	3						
A99240950	304-A	7						
A99240950	304-B	7						
A99241020	303	26						
A99241040	307-A	72						
A99241040	307-B	66						
A99280220	301-B	31						
A99430060	304-A	10						
A99430060	304-B	10						
A99430310	308	3						
A99430330	303	7						
A99430520	307-A	36						
A99430520	307-B	36						
A99430600	301-A	28						
A99430600	301-B	28						
A99431840	301-A	6						
A99431840	301-B	6						
A99432010	302	17						
A99432060	307-A	34						
A99432060	307-B	34						
A99432080	303	17						
A99432090	301-A	10						
A99432090	301-B	10						
A99432100	305	7						
A99432260	302	18						
A99432351	303	7						
A99432360	307-A	59						
A99432360	307-B	59						
A99432490	302	17						
A99460230	301-A	9						
A99460230	301-B	9						
A99480030	303	6						
A99480160	301-A	20						

株式会社IHIアグリテック

MG70G