SHIBAURA

PARTS LIST
部品表

G-FLOW22

2019年 9月　SEP．2019

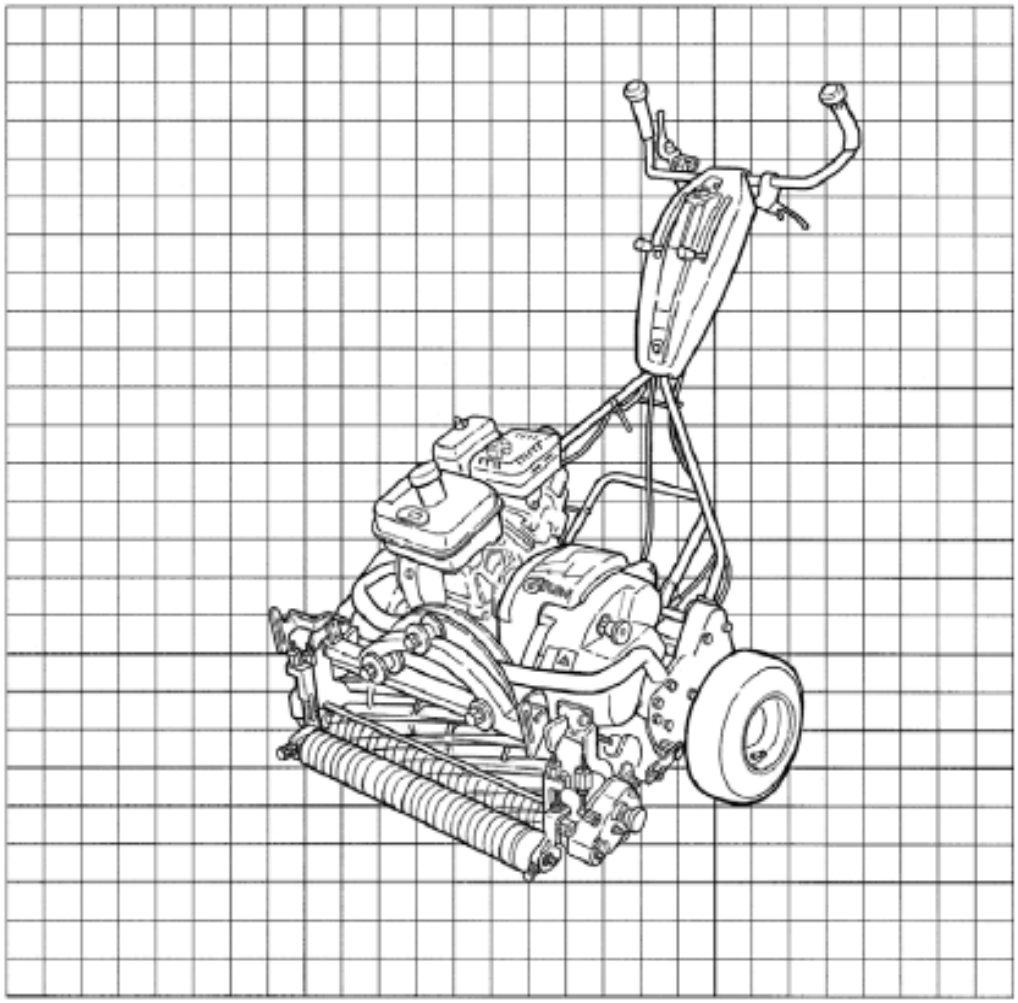

株式会社IHIアグリテック

IHI GROUP

パーツリストの見方について

1）リストの記載内容について

リストの記載内容は下記に示す番号に従って説明します。

見出番号 Key No	部品番号 Parts No	部品名称 Parts Name		台当個数 Q'ty						互換性 R/P	適応号機 Application	型　寸 Description	備　　考 Remarks

①見出番号　　イラストに付されている番号とリストの番号を一致させることにより、部品番号が索引出来ます。

②部品番号　　部品を管理するための部品番号です。

③部品名称　　部品の名称を英文・和文で表示してあります。

④個　　数　　見出し番号あたりの使用個数を表示してあります。

⑤互 換 性　　部品変更による新部品と旧部品との互換性記号を表示してあります。

⑥適用号機　　設計変更実施号機が表示してあります。

⑦型　　寸　　標準部品の型寸表示がしてあります。

⑧備　　考　　部品の仕様・説明等が表示してあります。

⑨型　　式　　個別の形式を表示してあります。

2）記号、略語について

記号(部品変更による新部品と旧部品との互換性の表示は次の通りです。)

表示記号	内容
＊	部品供給不可（部品番号欄にこのマークがあるものは供給いたしません。）
A	新旧共に互換性あり（新旧部品は新旧製品のいずれにも取付け出来ます。）
B	新部品のみ互換性あり（新部品は新旧製品のいずれにも取付け出来ますが、旧部品は新製品に取付けることは出来ません。）
D	新旧部品の互換性なし（新部品は新製品、旧部品は旧製品にのみ取付け出来ます。）
E	追加部品であり適用号機欄に号機を記入。
F	廃止部品であり適用号機欄に号機を記入。
O	旧部品は在庫に限り供給、以降新部品を供給（〇マークを部品番号欄に旧部品番号備考欄に表示）
～×××××:製造番号　×××××　号機まで ×××××～:製造番号　×××××　号機より	

Abbreviation

ASSY	:アセンブリ	R.H	:ライト	OP	:オプション	IN	:吸気
Inc	:･･･を含む	UP	:上	d	:直径	EX	:排気
AR	:所要	LOW	:下	l	:長さ		
Fr.	:フロント	S.T.D	:スタンダード	t	:厚さ		
Re.	:リヤ	U.S	:アンダーサイズ	φ	:直径		
L.H	:レフト	O.S	:オーバーサイズ	COMP	:コンプリート（圧入,カシメ品）		

3）イラストについて

イラストにはASSY部品・単体部品が記載されていますが、必ずしも正確な騎乗を示すものではありません。
正確な部品番号を見い出すための目安となるものです。イラストに付されている番号とリストの見出番号を一致させることにより、その見出し番号から部品番号を知るようになっています。

ご注文について

1）部品をご注文の際は、部品番号・部品名称・個数をお知らせ下さい。

2）ご注文の部品は、原則として誤送以外の返品は認めません。

3）シバウラ製品には、シバウラ　純正部品　を必ずご使用願います。
（市販の類似品を使用されますと早期破損や性能を悪くする原因となります。）

4）部品価格は、別表の部品価格表を参照ください。

※本部品表は予告なく変更することがあります。

How to consult parts list

1）Description in list.

Items in the list are described below by Nos, in the table below.

見出番号 Key No	部品番号 Parts No	部品名称 Parts Name	台当個数 Q'ty						互換性 R/P	適応号機 Application	型　寸 Description	備　考 Remarks

①Index No. : By referring the No. in the illustrations to the same No.,you can find the correct parts No.

②Parts No. : No. to control parts.

③Name of parts : Name of parts is in dicated in English and Japanese.

④Quantity : It represents the quantity of each part contained in reference No..

⑤Interchangeability : Mark to show interchangeability when replacing former parts with new ones.

⑥Applicable No. of machines : No. of machines for which design is changed.

⑦Description : Dimensions of standard parts.

⑧Remarks : Specifications,deicriptions,etc. of parts.

⑨Model : Individual form is indicated.

2) Mark and abbreciation.

Mark(when parts are changed, interchangeability of new and former parts is shown as below.)

Mark	Content
*	This mark appearing "Parts No." column indicates parts not to be supplied.
A	New and old parts are mutually interchangeable.
B	New parts can be substituted for old parts, but vice versa Thus, new part may be supplied to order asking for supply of old parts.
D	New and old parts are not interchangeable.
E	Indicated as "E" in "interchangeabliy" column. Its appilicable serial number or
F	"F" mini tiller engine appears in "application" column.
O	old parts will be supplied until out of stock and thereafter new substitute parts will be supplied. (This mark appears in "Parts No." column and corresponding old numbers in "Remarks" column)
～×××××:Up to ××××× for serial numbers. ×××××～:××××× and up for serial numbera.	

Abbreviation

ASSY	:Assenbly	R. H	:Right	OP	:Optional	IN	:Intake
Inc	:Including	UP	:Upper	d	:Diameter	EX	:Exhaust
AR	:Required	LOW	:Lower	l	:Length		
Fr.	:Front	S. T. D	:Standard	t	:Thickness		
Re.	:Reer	U. S	:Undersize	ϕ	:Diameter		
L. H	:Left	O. S	:Oversize	COMP	:Complete		

3) Illustrations

Illustrations present assemblies and individual piece parts not always precisely.

They are just guidelines to find correct parts codes. By comparing the index No. in the parts list with the same No. in the illustrations, you can know the parts No.

How to order

1)When ordering some parts, designate the code No. , name of parts and quantity.

2)Returned parts order then those which were delivered by mistake are not accepted.

3)Be sure to use SHIBAURA genuine parts for SHIBAURA products. (Those similar to SHIBAURA parts available on the market may cause early failure or performance deterioration.)

4)Refer separated parts price list for prisec of parts.

※This parts list may be modified without notice.

目　次
CONTENTS

本機関係部品
MAIN MACHINE PARTS

図　番 FIG.NO.	装置名称 SUBJECT		ページ PAGE
01	エンジン・フレーム関係	ENGINE・FRAME	5
02	アーム関係	ARM	7
03	カバー・バケット関係	COVER・BUCKET	9
04	クラッチ関係	CLUTCH	10
05	ミッション関係	MISSION	12
06	ギヤ駆動関係	GEAR DRIVE	15
07	後部ローラ関係	REAR ROLLER	16
08	ハンドル関係	HANDLE	18
09	付属品関係	ACCESSORIES	20

リールユニット関係部品
REEL UNIT PARTS

図　番 FIG.NO.	装置名称 SUBJECT		ページ PAGE
10	カッターフレーム・刈刃関係	CUTTER FRAME・REEL BLADE	21
11	前後ローラ関係	FRONT／REAR ROLLER	23
12	アーム・クラッチ関係	ARM・CLUTCH	25
13	サッチングギヤボックス関係	THATCHING GEAR BOX	27
14	グルーミング・ブラシ関係	GROOMING BRUSH	28

部品番号順索引
NUMERICAL PARTS INDEX ………… 29

FIG. 01 エンジン・フレーム関係
ENGINE・FRAME

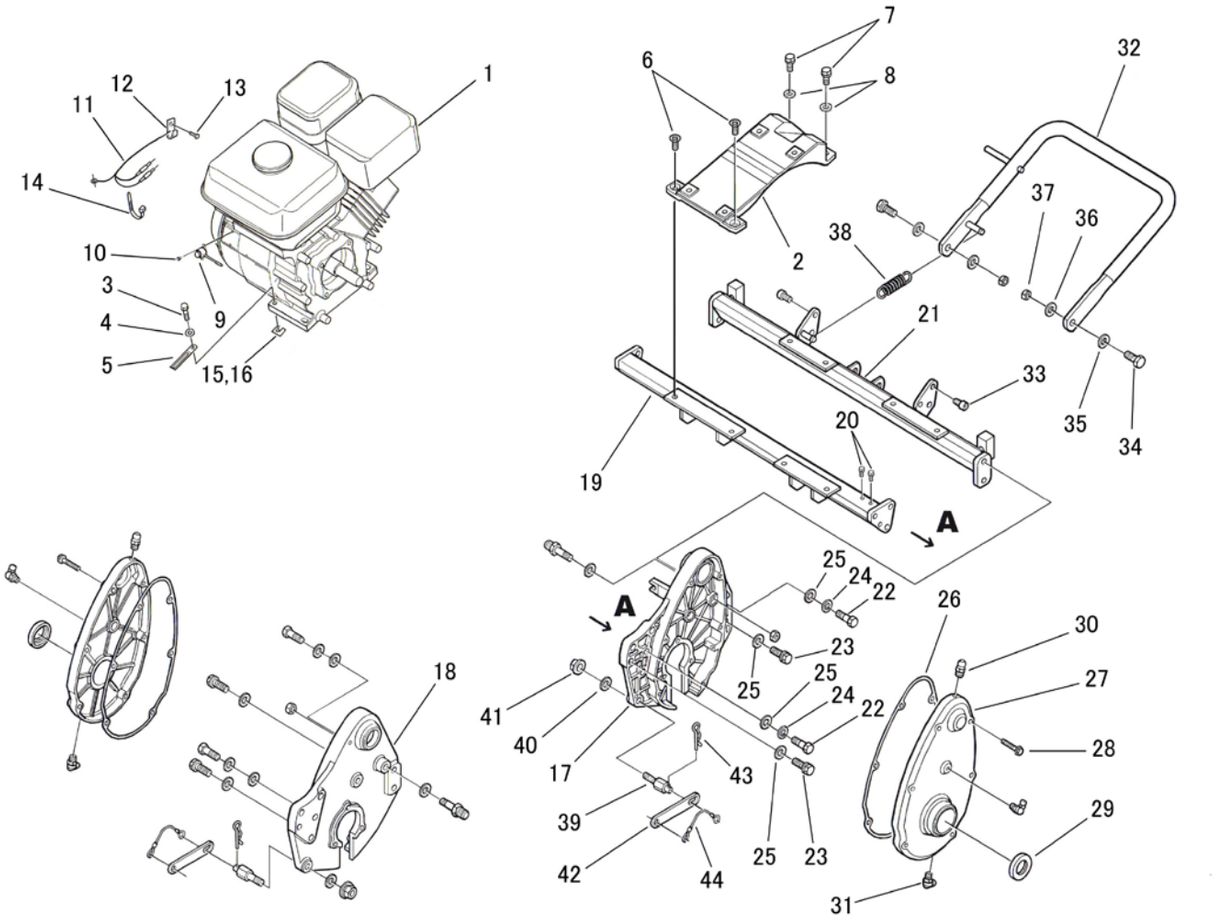

見出番号 Key No	部品番号 Parts No	部品名称 Parts Name		台当個数 Q`TY ALL			互換性 R/P	適応号機 Application	型寸 Description	備考 Remarks
1	A10010360	ｴﾝｼﾞﾝASSY	ENGINE ASSY	1				*EX130D70190		国内
1	A10010371	ｴﾝｼﾞﾝASSY	ENGINE ASSY	1				*EX130D70210		輸出
2	A10410100	ｴﾝｼﾞﾝﾀﾞｲ	ENGINE BRACKET	1						
3	011510835	ﾎﾞﾙﾄ	BOLT	4						M8×35
4	026100008	ﾜｯｼｬ	WASHER	4						M8用
5	399113620	ｸﾗﾝﾌﾟ	CLAMP	1						
6	015300820	ｽｸﾘｭｰ	SCREW	2						M8×20
7	011510820	ﾎﾞﾙﾄ	BOLT	2						M8×20
8	026100008	ﾜｯｼｬ	WASHER	2						M8用
9	A46200110	ｽﾄｯﾌﾟｽｲｯﾁ	STOP SWITCH	1						
10	015600408	ｽｸﾘｭｰ	SCREW	2						φ4
11	A46500020	ﾊｰﾈｽ	WIRE HARNESS	1						
12	399113630	ｸﾗﾝﾌﾟ	CLAMP	1						
13	011150612	ﾎﾞﾙﾄ	BOLT	1						M6×12
14	A98760020	ｲﾝｼｭﾛｯｸ	BAND	1						
15	A99280190	ｼﾑ	SHIM	AR						t0.1
16	A99280200	ｼﾑ	SHIM	AR						t0.3
17	A20410350	ﾌﾚｰﾑ:L	FRAME:L	1						
18	A20410370	ﾌﾚｰﾑ:R	FRAME:R	1						
19	A20151020	ﾌﾚｰﾑｽﾃｰ:F	FRAME STAY	1						
20	011150610	ﾎﾞﾙﾄ	BOLT	2						M6×10
21	A20150930	ﾌﾚｰﾑｽﾃｰ:R	FRAME STAY	1						
22	A99430420	ﾘｰﾏﾎﾞﾙﾄ	BOLT	4						M10
23	011511030	ﾎﾞﾙﾄ	BOLT	6						M10×30
24	027100010	ｽﾌﾟﾘﾝｸﾞﾜｯｼｬ	LOCK WASHER	4						M10用
25	026100010	ﾜｯｼｬ	WASHER	10						M10用
26	A22990200	ﾊﾟｯｷﾝ:LR	PACKING	2						左右共通
27	A50160570	ﾌﾚｰﾑｶﾊﾞｰ:LR	SIDE COVER	2						左右共通
28	010800635	ﾎﾞﾙﾄ	BOLT	12			F	B, ～ 10087 、BE, ～ 10386		M6×35 a)
28	010810635	ﾎﾞﾙﾄ	BOLT	12			B	B, 10089 ～ 、BE, 10387 ～		M6×35 a)
29	050209074	ｵｲﾙｼｰﾙ	OIL SEAL	2						20428
30	060609002	ｸﾞﾘｽﾆｯﾌﾟﾙ	GREASE NIPPLE	4						直
31	060609006	ｸﾞﾘｽﾆｯﾌﾟﾙ	GREASE NIPPLE	4						90°
32	A50540150	ｽﾀﾝﾄﾞ	STAND	1						
33	010709073	ｷｬｯﾌﾟｽｸﾘｭｰ	CAP SCREW	2						M8×16

FIG. 01 エンジン・フレーム関係
ENGINE・FRAME

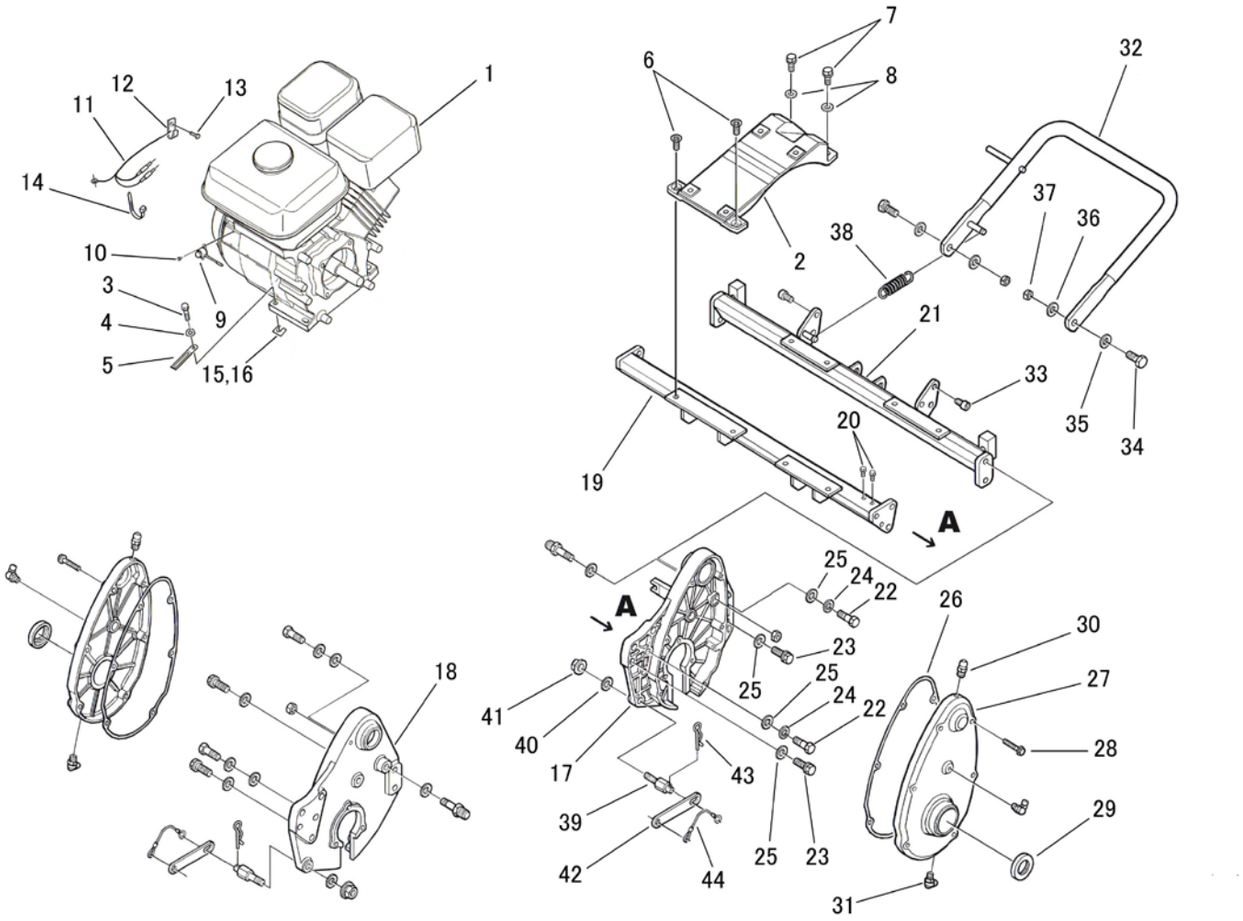

見出番号 Key No	部品番号 Parts No	部品名称 Parts Name		台当個数 Q`TY ALL			互換性 R/P	適応号機 Application	型寸 Description	備考 Remarks
34	010131025	ﾎﾞﾙﾄ	BOLT	2						M10×25
35	026100010	ﾜｯｼｬ	WASHER	2						M10用
36	027100010	ｽﾌﾟﾘﾝｸﾞﾜｯｼｬ	LOCK WASHER	2						M10用
37	020700010	ﾅｯﾄ	NUT	2						M10
38	A98221110	ｽﾌﾟﾘﾝｸﾞ	SPRING	1						
39	A99432310	ﾀﾞﾝﾂｷﾎﾞﾙﾄ:ｱｰﾑ	BOLT	2						
40	026100010	ﾜｯｼｬ	WASHER	2						M10用
41	021500010	ﾅｯﾄ	NUT	2						M10
42	A76240070	ﾕﾆｯﾄｱｰﾑ	UNIT ARM	2						
43	031109008	ｽﾅｯﾌﾟﾋﾟﾝ	SNAP PIN	4						
44	A98231040	ﾜｲﾔ:ｽﾅｯﾌﾟﾋﾟﾝ	WIRE	2						

*エンジンパーツカタログWEBサイト
http://www.subaru-robin.jp/index.html

FIG. 02 アーム関係
ARM

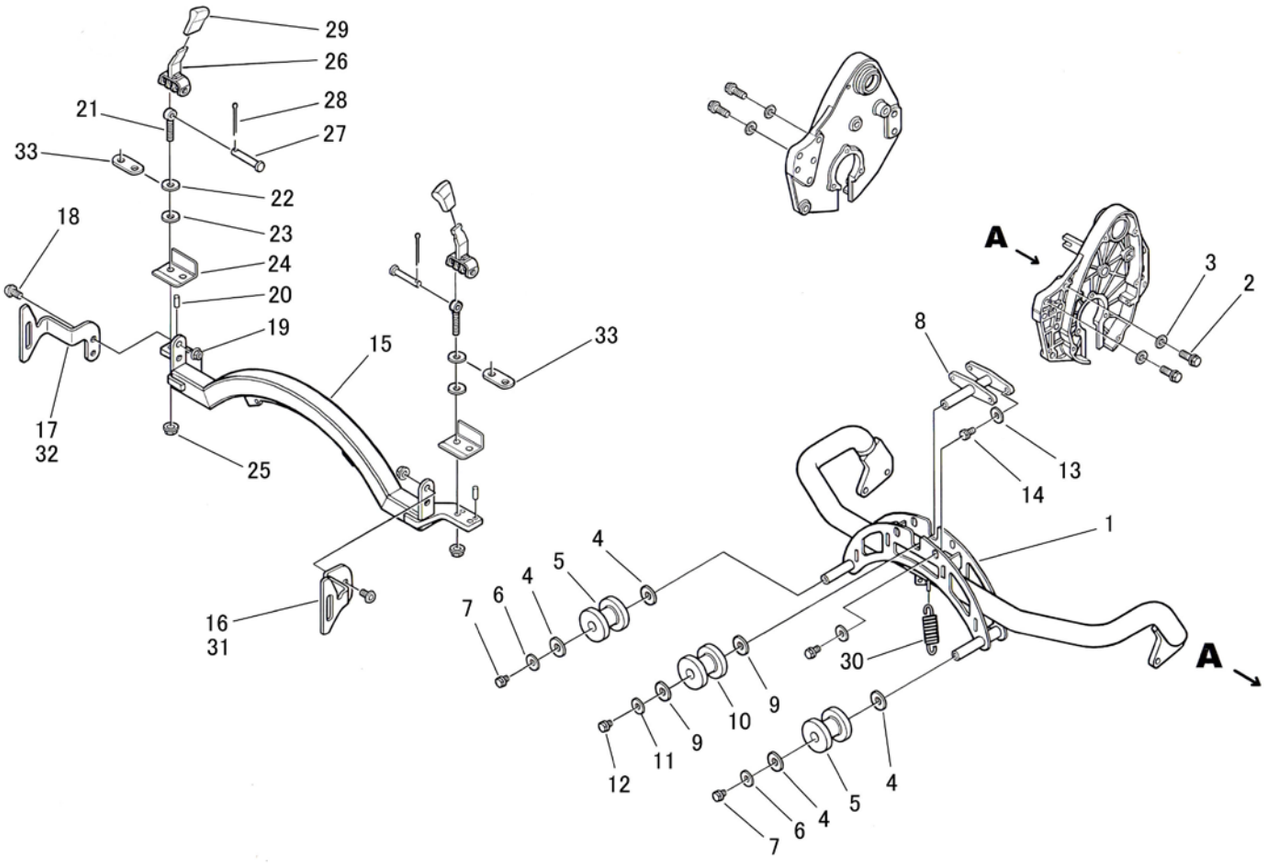

見出番号 Key No	部品番号 Parts No	部品名称 Parts Name		台当個数 Q`TY ALL			互換性 R/P	適応号機 Application	型寸 Description	備考 Remarks
1	A44101230	ﾘﾌﾄｱｰﾑ	LIFT ARM	1			F	B, ～ 10082 、BE, ～ 10265		a)
1	A44101231	ﾘﾌﾄｱｰﾑ	LIFT ARM	1			B	B, 10083 ～ 、BE, 10266 ～		a)
2	011511030	ﾎﾞﾙﾄ	BOLT	4						M8×30
3	026100010	ﾜｯｼｬ	WASHER	4						M8用
4	A99240920	ｽﾗｽﾄﾜｯｼｬ	WASHER	4						
5	A72110531	ﾛｰﾗ:ﾛｰﾘﾝｸﾞ	ROLLER	2			F	B, ～ 10126 、BE, ～ 10708		a)
5	A72110710	ﾛｰﾗ:ﾛｰﾘﾝｸﾞ	ROLLER	2			B	B, 10127 ～ 、BE, 10709 ～		a)
6	026109103	ﾜｯｼｬ	WASHER	2						M8用
7	011510812	ﾎﾞﾙﾄ	BOLT	2						M8×12
8	A44400280	ﾛｰﾗﾌﾞﾗｹｯﾄ	BRACKET	1						
9	A99240920	ｽﾗｽﾄﾜｯｼｬ	WASHER	2						
10	A72110531	ﾛｰﾗ:ﾛｰﾘﾝｸﾞ	ROLLER	1			F	B, ～ 10126 、BE, ～ 10708		a)
10	A72110710	ﾛｰﾗ:ﾛｰﾘﾝｸﾞ	ROLLER	1			B	B, 10127 ～ 、BE, 10709 ～		a)
11	026109103	ﾜｯｼｬ	WASHER	1						M8用
12	011510812	ﾎﾞﾙﾄ	BOLT	1						M8×12
13	026109103	ﾜｯｼｬ	WASHER	4						M8用
14	011510816	ﾎﾞﾙﾄ	BOLT	4						M8×16
15	A76200270	ﾛｰﾘﾝｸﾞｱｰﾑ	ROLLING ARM	1			F	B, ～ 10082 、BE, ～ 10285		a)
15	A76200271	ﾛｰﾘﾝｸﾞｱｰﾑ	ROLLING ARM	1			D	B, 10083 ～ 、BE, 10286 ～		a)
16	A82410210	ﾊﾞｹｯﾄｽﾃｰ:L	BUCKET STAY	1			F	B, ～ 10066 、BE, ～ 10178		a)
17	A82410220	ﾊﾞｹｯﾄｽﾃｰ:R	BUCKET STAY	1			F	B, ～ 10066 、BE, ～ 10178		a)
18	A99432260	ﾎﾞﾀﾝﾎﾞﾙﾄ	BOLT	4						M8×18
19	023100008	ﾅｯﾄ	NUT	4						M8
20	030300518	ｽﾌﾟﾘﾝｸﾞﾋﾟﾝ	SPRING PIN	4			F	B, ～ 10076 、BE, ～ 10242		φ5×18
20	030300418	ｽﾌﾟﾘﾝｸﾞﾋﾟﾝ	SPRING PIN	4			D	B, 10077 ～ 、BE, 10243 ～		φ4×18
21	A99432270	ﾃﾞﾝﾃﾞﾝﾎﾞﾙﾄ	BOLT	4						L45
22	026109010	ﾜｯｼｬ	WASHER	4			F	B, ～ 10037 、BE, ～ 10061		M8用 a)
23	A98120920	ｺﾞﾑﾜｯｼｬ	RUBBER	4						
24	A76370010	ｶﾞｲﾄﾞﾌﾟﾚｰﾄ	GUIDE PLATE	2						
25	023100008	ﾅｯﾄ	NUT	4						M8
26	A24100761	ﾚﾊﾞｰ:ﾜﾝﾀｯﾁ	LEVER	2						
27	031310845	ﾋﾗｱﾀﾏﾋﾟﾝ	PIN	2						φ8×45
28	030102020	ｽﾌﾟﾘｯﾄﾋﾟﾝ	SPLIT PIN	2						φ2×20
29	398180720	ｸﾞﾘｯﾌﾟ	GRIP	2						
30	A98220220	ｽﾌﾟﾘﾝｸﾞ	SPRING	2						

FIG. 02 アーム関係
ARM

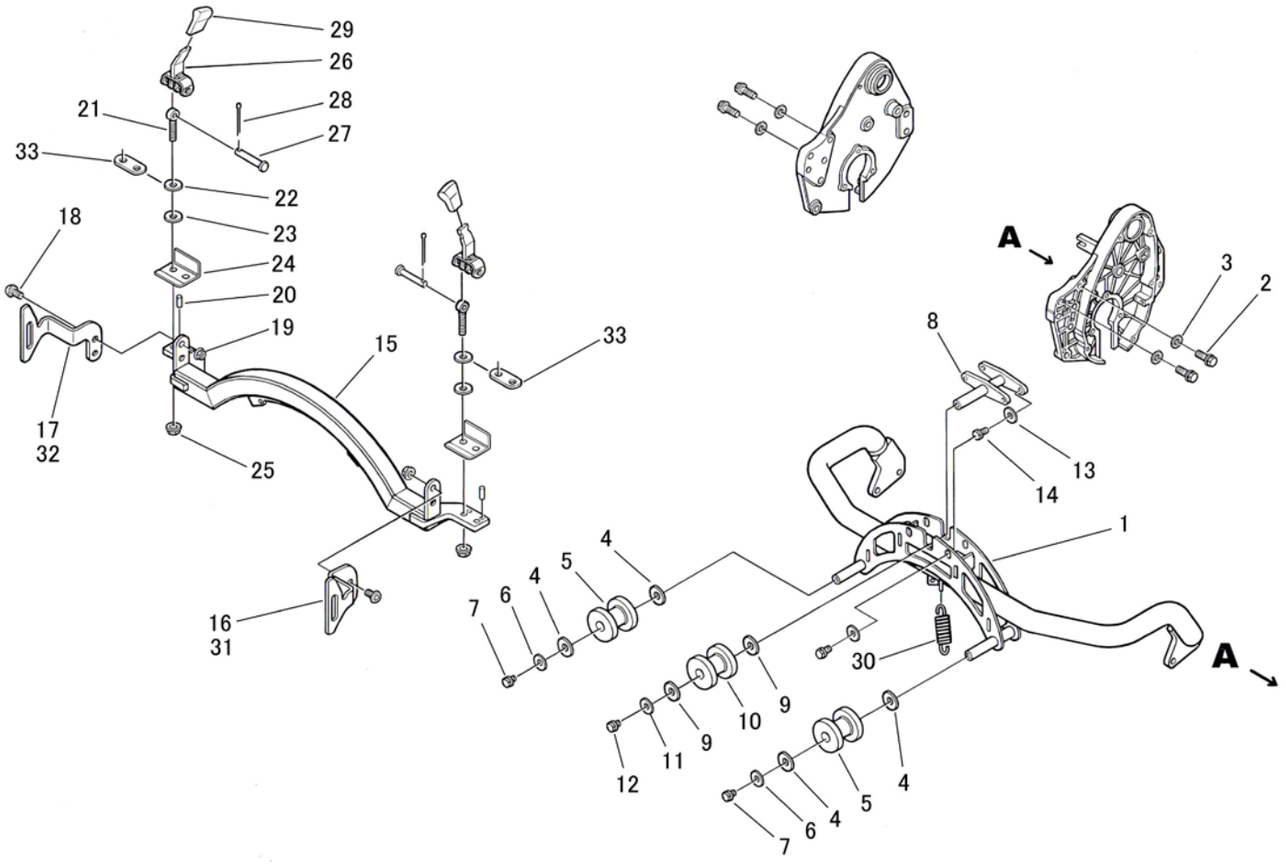

見出番号 Key No	部品番号 Parts No	部品名称 Parts Name		台当個数 Q`TY ALL			互換性 R/P	適応号機 Application	型寸 Description	備考 Remarks
31	A82410250	ﾊﾞｹｯﾄｽﾃｰ:L	BUCKET STAY	1			B	B, 10067 ～ 、BE, 10179 ～		強度ｱｯﾌﾟ品 a)
32	A82410260	ﾊﾞｹｯﾄｽﾃｰ:R	BUCKET STAY	1			B	B, 10067 ～ 、BE, 10179 ～		強度ｱｯﾌﾟ品 a)
33	A24370050	ﾌﾟﾚｰﾄ:ﾜﾝﾀｯﾁﾚﾊﾞｰ	PLATE	2			B	B, 10038 ～ 、BE, 10062 ～		強度ｱｯﾌﾟ品 a)

FIG. 03 カバー・バケット関係
COVER・BUCKET

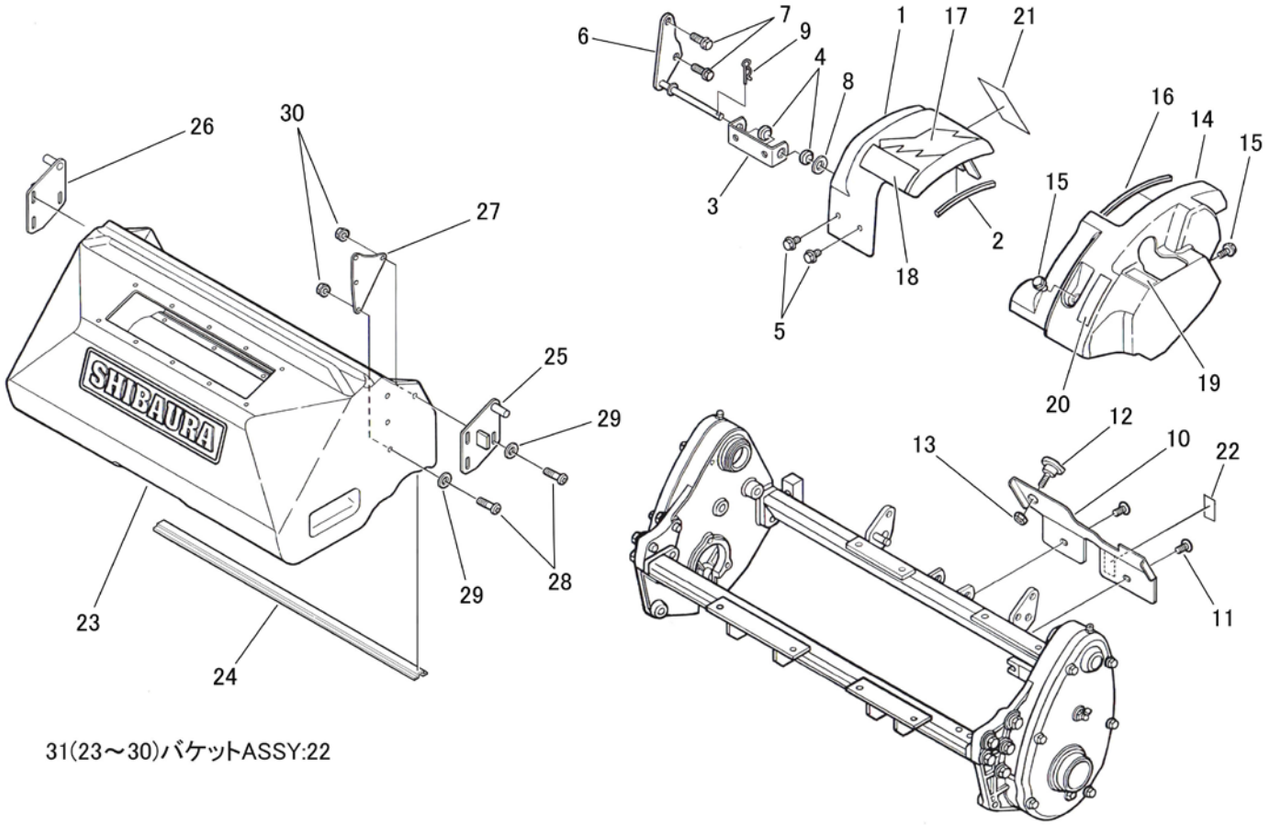

見出番号 Key No	部品番号 Parts No	部品名称 Parts Name		台当個数 Q'TY ALL			互換性 R/P	適応号機 Application	型寸 Description	備考 Remarks
1	A50310540	ﾌﾛﾝﾄｶﾊﾞｰ	COVER	1						
2	398123370	ﾄﾘﾑｺﾞﾑ	TRIM	1						
3	A50320090	ﾌﾞﾗｹｯﾄ:ﾌﾛﾝﾄｶﾊﾞｰ	BRACKET	1						
4	398118020	ｺﾞﾑ:ｸﾞﾛﾒｯﾄ	GROMMET	2						
5	010809001	ﾎﾞﾙﾄ	BOLT	2						M6×12
6	A50550480	ﾌﾞﾗｹｯﾄ:ﾋﾝｼﾞ	BRACKET	1						
7	011510816	ﾎﾞﾙﾄ	BOLT	2						M8×16
8	026100008	ﾜｯｼｬ	WASHER	1						M8用
9	031100008	ｽﾅｯﾌﾟﾋﾟﾝ	SNAP PIN	1						φ8用
10	A50260260	ﾘｱｶﾊﾞｰ:22	REAR COVER	1						
11	A99480140	ﾄﾗｽﾈｼﾞ	SCREW	2						M6×14
12	398181100	ｸﾞﾘｯﾌﾟ	GRIP	1						
13	022400006	Uﾅｯﾄ	NUT	1						M6
14	A50310550	ﾍﾞﾙﾄｶﾊﾞｰ:ｸﾗｯﾁ	COVER	1						
15	010809001	ﾎﾞﾙﾄ	BOLT	2						M6×12
16	398123370	ﾄﾘﾑｺﾞﾑ	TRIM	1						
17	A90110190	ｼﾊﾞｳﾗﾏｰｸ	SHIBAURA MARK	1						
18	A90110220	ﾗﾍﾞﾙ:G-FLOW22	G-FLOW22 MARK	1						
19	A90360291	ﾗﾍﾞﾙ:ｼｬｿｸｸﾗｯﾁｼﾞ	INDICATING MARK	1						
20	A90610470	ｹｲｺｸﾗﾍﾞﾙ:ﾍﾞﾙﾄ	CAUTION PLATE	1						
21	A90610460	ｹｲｺｸﾗﾍﾞﾙ:ｾﾝﾊﾟﾝ	CAUTION PLATE	1						
22	390199530	ｹｲｺｸﾗﾍﾞﾙ:ｻｷﾞｮｳﾌｸ	CAUTION PLATE	1						
23	A82110322	ﾊﾞｹｯﾄ:22	BUCKET	1						補強付
24	A82140181	ﾊﾞｹｯﾄﾎｷｮｳ	STAY	1						
25	A82360300	ﾊﾞｹｯﾄｶﾅｸﾞ:L	FITTING	1						
26	A82360310	ﾊﾞｹｯﾄｶﾅｸﾞ:R	FITTING	1						
27	A82140130	ﾌﾟﾚｰﾄ	PLATE	2						
28	015100620	ｽｸﾘｭｰ	SCREW	8						M6×20
29	026100006	ﾜｯｼｬ	WASHER	8						M6用
30	021300006	ﾅｯﾄ	NUT	8						M6
31	A82010380	ﾊﾞｹｯﾄASSY:22	BUCKET ASSY	1						G-FLOW専用

FIG. 04 クラッチ関係 CLUTCH

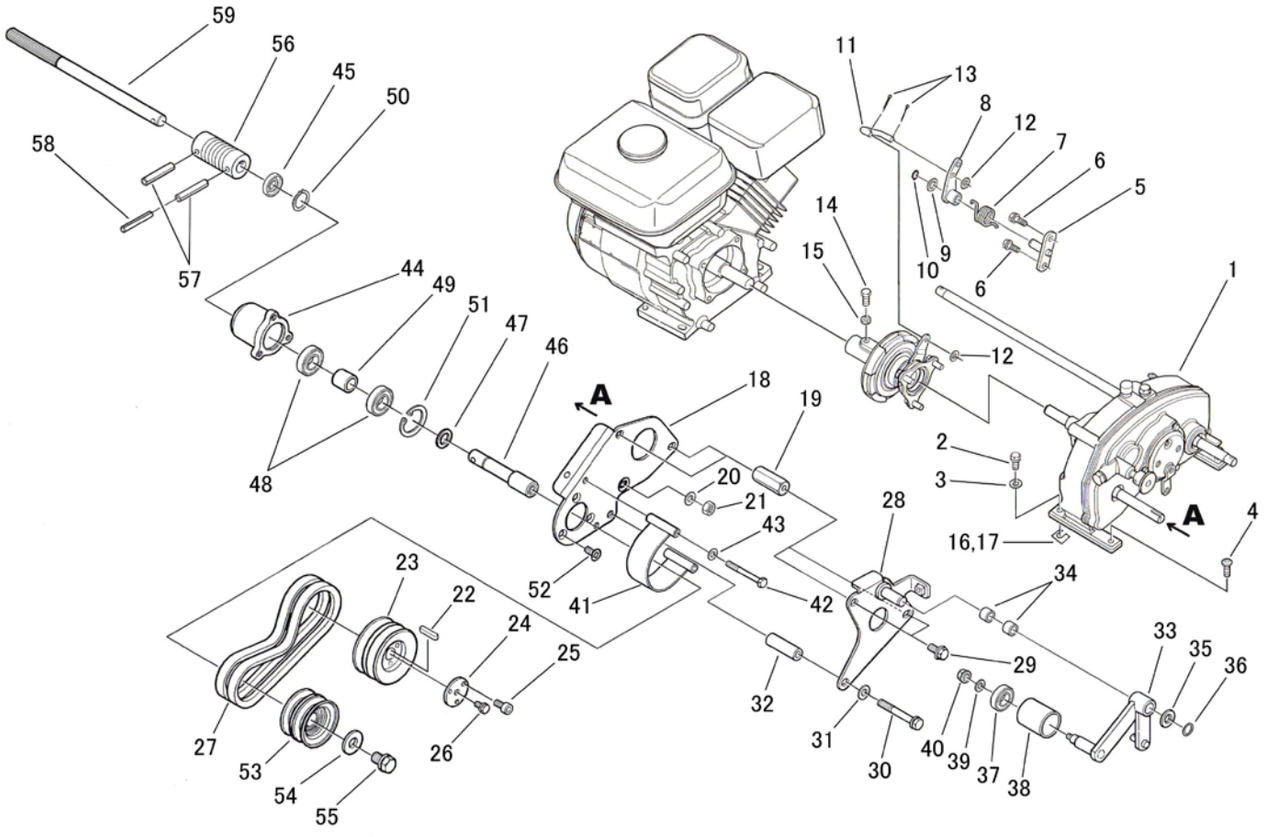

見出番号 Key No	部品番号 Parts No	部品名称 Parts Name		台当個数 Q`TY ALL			互換性 R/P	適応号機 Application	型寸 Description	備考 Remarks
1	A22000290	ﾐｯｼｮﾝASSY	MISSION ASSY	1			F	B, ～ 10061 、BE, ～ 10168		FD62AA03 a)
1	A22000320	ﾐｯｼｮﾝASSY	MISSION ASSY	1			F	B, BE, ～ 2019年8月生産分		G-FL a)
1	A22000321	ﾐｯｼｮﾝASSY	MISSION ASSY	1			B	B, BE, 2019年9月生産分 ～		G-FL a)
2	011510820	ﾎﾞﾙﾄ	BOLT	3			F	B, ～ 10119 、BE, ～ 10657		M8×20
2	011510820	ﾎﾞﾙﾄ	BOLT	3			B	B, 10200 ～ 、BE, 10658 ～		M8×20 a)
3	026100008	ﾜｯｼｬ	WASHER	3			F	B, ～ 10119 、BE, ～ 10657		M8用 a)
4	A99432260	ﾎﾞﾀﾝﾎﾞﾙﾄ	BUTTON BOLT	1						M8×18
5	A22140070	ﾌﾞﾗｹｯﾄ:ﾐｯｼｮﾝ	BRACKET	1						
6	011510820	ﾎﾞﾙﾄ	BOLT	2			F	B, ～ 10119 、BE, ～ 10657		M8×20 a)
6	011510820	ﾎﾞﾙﾄ	BOLT	2			B	B, 10200 ～ 、BE, 10658 ～		M8×20 a)
7	A98221080	ｽﾌﾟﾘﾝｸﾞ	SPRING	1						
8	A22610320	ｸﾗｯﾁｱｰﾑ	CLUTCH ARM	1						
9	A99230140	ﾜｯｼｬ	WASHER	1						M12用
10	036100012	ｽﾅｯﾌﾟﾘﾝｸﾞ	SNAP RING	1						S12
11	A24260190	ﾛｯﾄﾞ:ｸﾗｯﾁ	ROD	1						
12	026100008	ﾜｯｼｬ	WASHER	2						M8用
13	030102020	ｽﾌﾟﾘｯﾄﾋﾟﾝ	SPLIT PIN	2						φ2×20
14	010310820	ﾎﾞﾙﾄ	BOLT	1						M8×20
15	020700008	ﾅｯﾄ	NUT	1						M8
16	A99280190	ｼﾑ	SHIM	AR						t0.1
17	A99280200	ｼﾑ	SHIM	AR						t0.3
18	A22550090	ｸﾗｯﾁﾌﾚｰﾑ:ﾐｯｼｮﾝ	CLUTCH FRAME	1						
19	A99460280	ﾀｶﾅｯﾄ	NUT	2						M8
20	398211210	ｻﾗﾊﾞﾈ	WASHER	1						M8用
21	020700008	ﾅｯﾄ	NUT	1						M8
22	034109060	ｷｰ	KEY	1						5×5×27
23	A98611760	ﾌﾟｰﾘ:ﾐｯｼｮﾝ	PULLEY	1						
24	A99241010	ﾜｯｼｬ:ｽﾄｯﾊﾟ	WASHER	1						
25	010709060	ｷｬｯﾌﾟｽｸﾘｭｰ	CAP SCREW	3						M5×10
26	011310616	ﾎﾞﾙﾄ	BOLT	1						M6×16
27	080420018	Vﾍﾞﾙﾄ	V-BELT	2			F	B, ～ 10057 、BE, ～ 10140		SA-18 a)
27	080109155	Vﾍﾞﾙﾄ	V-BELT	2			F	B, ～ 10106 、BE, ～ 10438		SA-18 RE a)
27	080109163	Vﾍﾞﾙﾄ	V-BELT	2			B	B, 10107 ～ 、BE, 10489 ～		SA-18 RE a)
28	A22550110	ｱｰﾑﾌﾞﾗｹｯﾄ	BRACKET	1						
29	010810816	ﾎﾞﾙﾄ	BOLT	2						M8×16

FIG. 04 クラッチ関係 CLUTCH

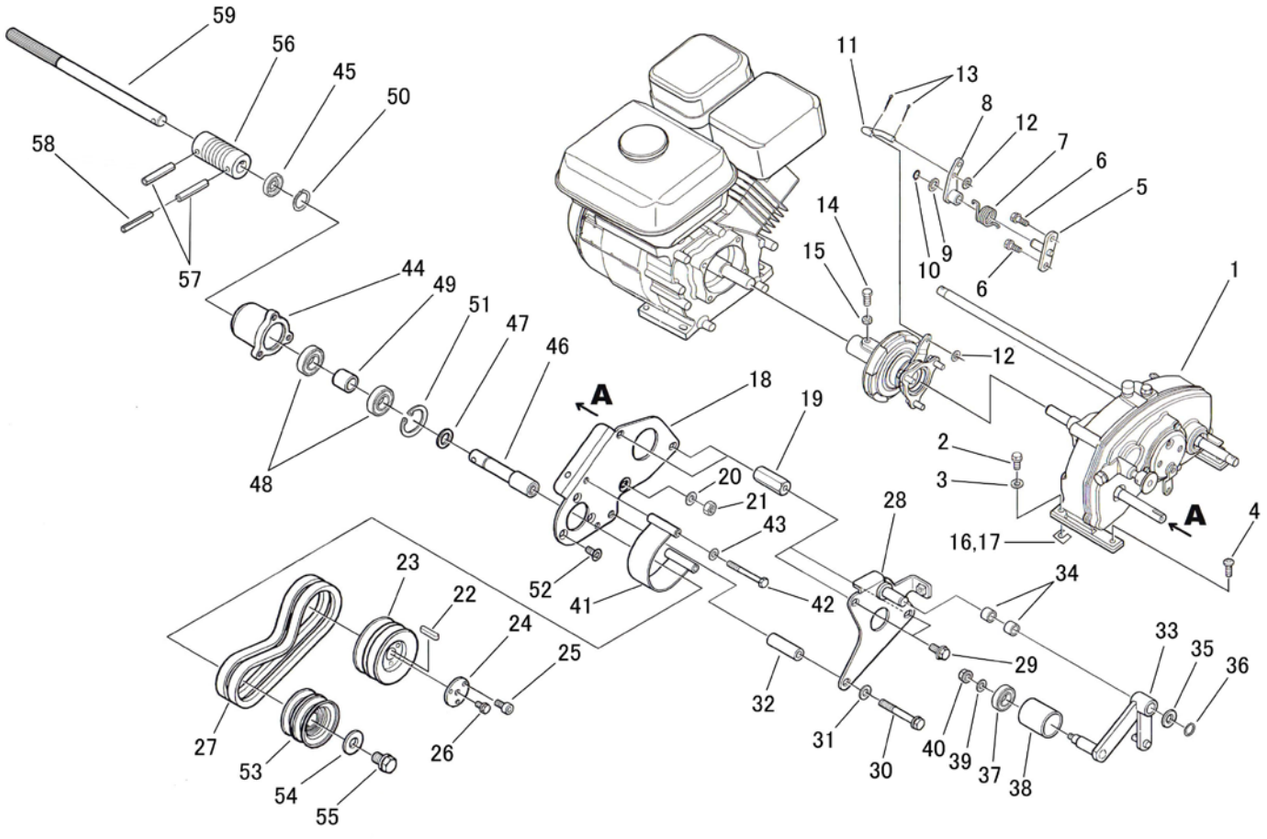

見出番号 Key No	部品番号 Parts No	部品名称 Parts Name		台当個数 Q`TY ALL			互換性 R/P	適応号機 Application	型寸 Description	備考 Remarks
30	011510860	ﾎﾞﾙﾄ	BOLT	1						M8×60
31	026100008	ﾜｯｼｬ	WASHER	1						M8用
32	A99231890	ｶﾗｰ	COLLAR	1						
33	A22600410	ｸﾗｯﾁｱｰﾑ	ARM	1						
34	398510400	ﾌﾞｯｼｭ	BUSH	2						
35	A99230140	ﾜｯｼｬ	WASHER	1						M12用
36	036100012	ｽﾅｯﾌﾟﾘﾝｸﾞ	SNAP RING	1						S12
37	040146200	ﾍﾞｱﾘﾝｸﾞ	BEARING	1						6200
38	A98611510	ﾃﾝｼｮﾝﾛｰﾗ	TENSION ROLLER	1						
39	A99240940	ﾜｯｼｬ	WASHER	1						M6用
40	021300006	ﾅｯﾄ	NUT	1						M6
41	A22650330	ﾍﾞﾙﾄｶﾞｲﾄﾞ	BELT GUIDE	1						
42	011310655	ﾎﾞﾙﾄ	BOLT	2			F	B, ～ 10106 、BE, ～ 10417		M6×55 a)
42	011310660	ﾎﾞﾙﾄ	BOLT	2			B	B, 10107 ～ 、BE, 10418 ～		M6×60 a)
43	026100006	ﾜｯｼｬ	WASHER	2						M6用
44	A22261030	ｼﾞｮｳﾌﾞﾒﾀﾙ	BEARING BOX	1						
45	050301115	ｵｲﾙｼｰﾙ	OIL SEAL	1						15254
46	A22210450	ﾘｰﾙｸﾄﾞｳｼﾞｸ	SHAFT	1						
47	026200014	ﾜｯｼｬ	WASHER	1						M14用
48	040146202	ﾍﾞｱﾘﾝｸﾞ	BEARING	2						6202
49	A99231910	ｶﾗｰ:ﾍﾞｱﾘﾝｸﾞ	COLLAR	1						
50	036100015	ｽﾅｯﾌﾟﾘﾝｸﾞ	SNAP RING	1						S15
51	036500035	ｽﾅｯﾌﾟﾘﾝｸﾞ	SNAP RING	1						H35
52	015300614	ｽｸﾘｭｰ	SCREW	3						M6×14
53	A98611500	ﾌﾟｰﾘ:B	PULLEY	1						小径
54	026109018	ﾜｯｼｬ	WASHER	1						M12用
55	011511220	ﾎﾞﾙﾄ	BOLT	1						M12×20
56	A22360330	ｶｯﾌﾟﾘﾝｸﾞ	COUPLING	1						
57	030300632	ｽﾌﾟﾘﾝｸﾞﾋﾟﾝ	SPRING PIN	2						φ6×32
58	030303532	ｽﾌﾟﾘﾝｸﾞﾋﾟﾝ	SPRING PIN	1						φ3.5×32
59	A22210460	ｽﾌﾟﾗｲﾝｼｬﾌﾄ	SPLINE SHAFT	1						

FIG. 05 ミッション関係 MISSION

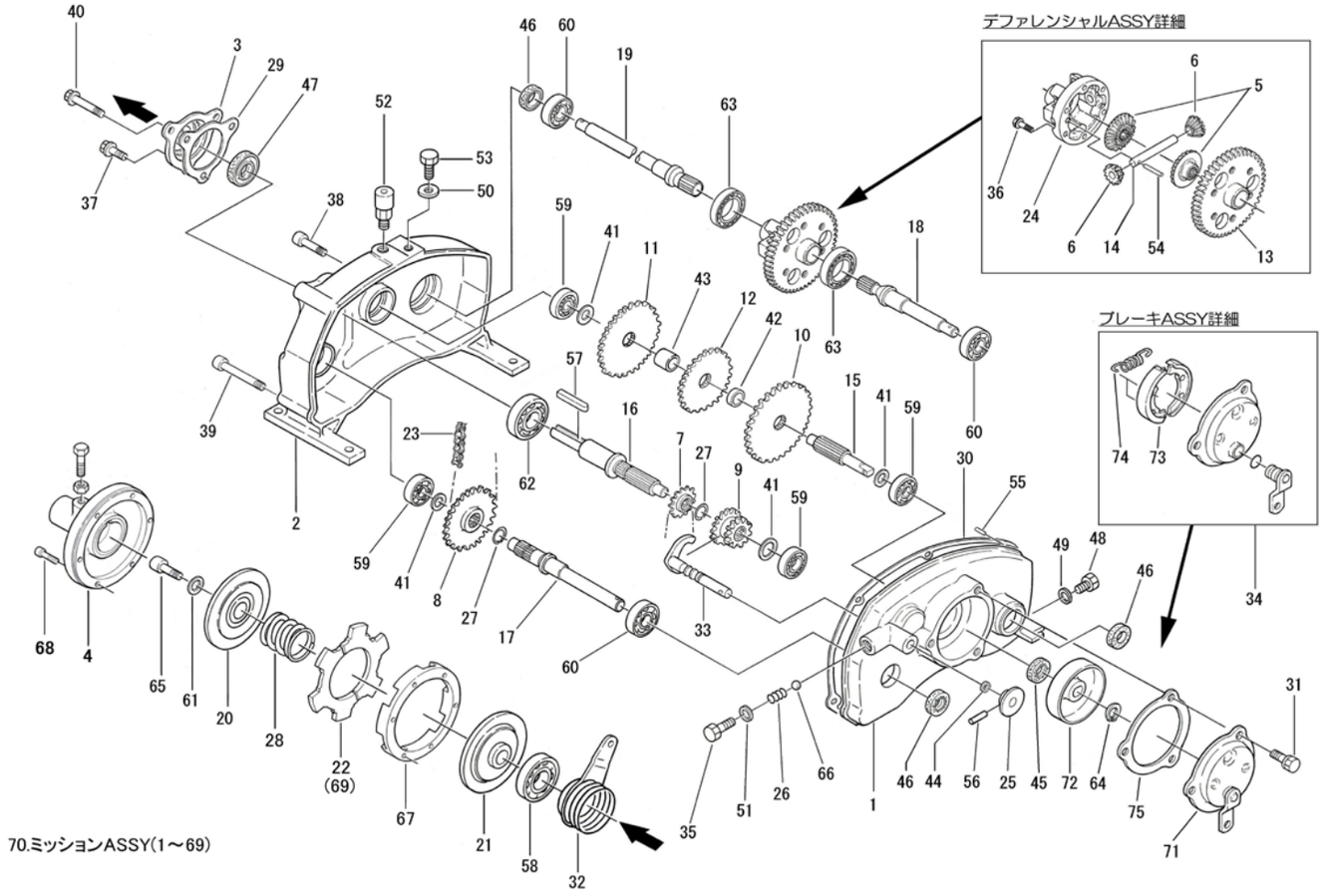

見出番号 Key No	部品番号 Parts No	部品名称 Parts Name		台当個数 Q`TY ALL			互換性 R/P	適応号機 Application	型寸 Description	備考 Remarks
1	A22890152	ｹｰｽ:L	CASE:L	1						
2	A22890153	ｹｰｽ:R	CASE:R	1						
3	A22890154	ｶﾑﾎﾙﾀﾞｰ	CAM HOLDER	1						
4	A22760120	ｸﾗｯﾁｹｰｽ	CLUTCH CASE	1						
5	A22890156	ﾃﾞﾌｻｲﾄﾞｷﾞﾔ	DIFF SIDE GEAR	2						
6	A22890157	ﾍﾞﾍﾞﾙﾋﾟﾆｵﾝ	PINION GEAR	2						
7	A22890158	ｽﾌﾟﾛｹｯﾄ	SPROCKET	1						
8	A22890159	ｽﾌﾟﾛｹｯﾄ	SPROCKET	1						
9	A22890160	ｷﾞﾔ:A-B	GEAR:A-B	1						
10	A22890161	ｷﾞﾔ:C	GEAR:C	1						
11	A22890162	ｷﾞﾔ:D	GEAR:D	1						
12	A22890163	ｷﾞﾔ:E	GEAR:E	1						
13	A22890164	ｷﾞﾔ:F	GEAR:F	1						
14	A22890165	ﾃﾞﾌｼｬﾌﾄ	DIFF SHAFT	1						
15	A22890166	ｼｬﾌﾄ:B	SHAFT:B	1						
16	A22890228	ｼｬﾌﾄ:A	SHAFT:A	1						
17	A22890221	ｼｬﾌﾄ:C	SHAFT:C	1						
18	A22890222	ｼｬﾌﾄ:L	SHAFT:L	1						
19	A22890223	ｼｬﾌﾄ:R	SHAFT:R	1						
20	A22890224	ｸﾗｯﾁﾃﾞｨｽｸ:A	DISC:A	1						
21	A22890225	ｸﾗｯﾁﾃﾞｨｽｸ:B	DISC:B	1						
22	A22710090	ｸﾗｯﾁﾌｪｰｼﾝｸﾞ	CLUTCH PLATE	1						
23	A22890174	ﾁｪｰﾝ	CHAIN	1						
24	A22890175	ﾃﾞﾌｹｰｽ	DIFF CASE	1						
25	A22890176	ｼﾌﾄﾎﾞｽ	SHIFT BOSS	1						
26	A22890177	ｽﾌﾟﾘﾝｸﾞ	SPRING	1						
27	A22890178	ｽﾅｯﾌﾟﾘﾝｸﾞ	SNAP RING	2						S17
28	A98221230	ｽﾌﾟﾘﾝｸﾞ	SPRING	1						
29	A22890180	ﾊﾟｯｷﾝ:ｶﾑﾎﾙﾀﾞ	PACKING	1						
30	A22890181	ﾊﾟｯｷﾝ:ｹｰｽ	PACKING	1						
31	A22890182	ﾎﾞﾙﾄ	BOLT	3						M6×16
32	A22890227	ｶﾑﾚﾊﾞｰCOMPL	CAM LEVER CP	1						
33	A22890184	ｼﾌﾄﾛｯﾄﾞCOMPL	SHIFT ROD CP	1						
34	A22890185	ﾌﾞﾚｰｷASSY	BRAKE ASSY	1						
35	A22890186	ﾎﾞﾙﾄ	BOLT	1						M10×12

FIG. 05 ミッション関係 MISSION

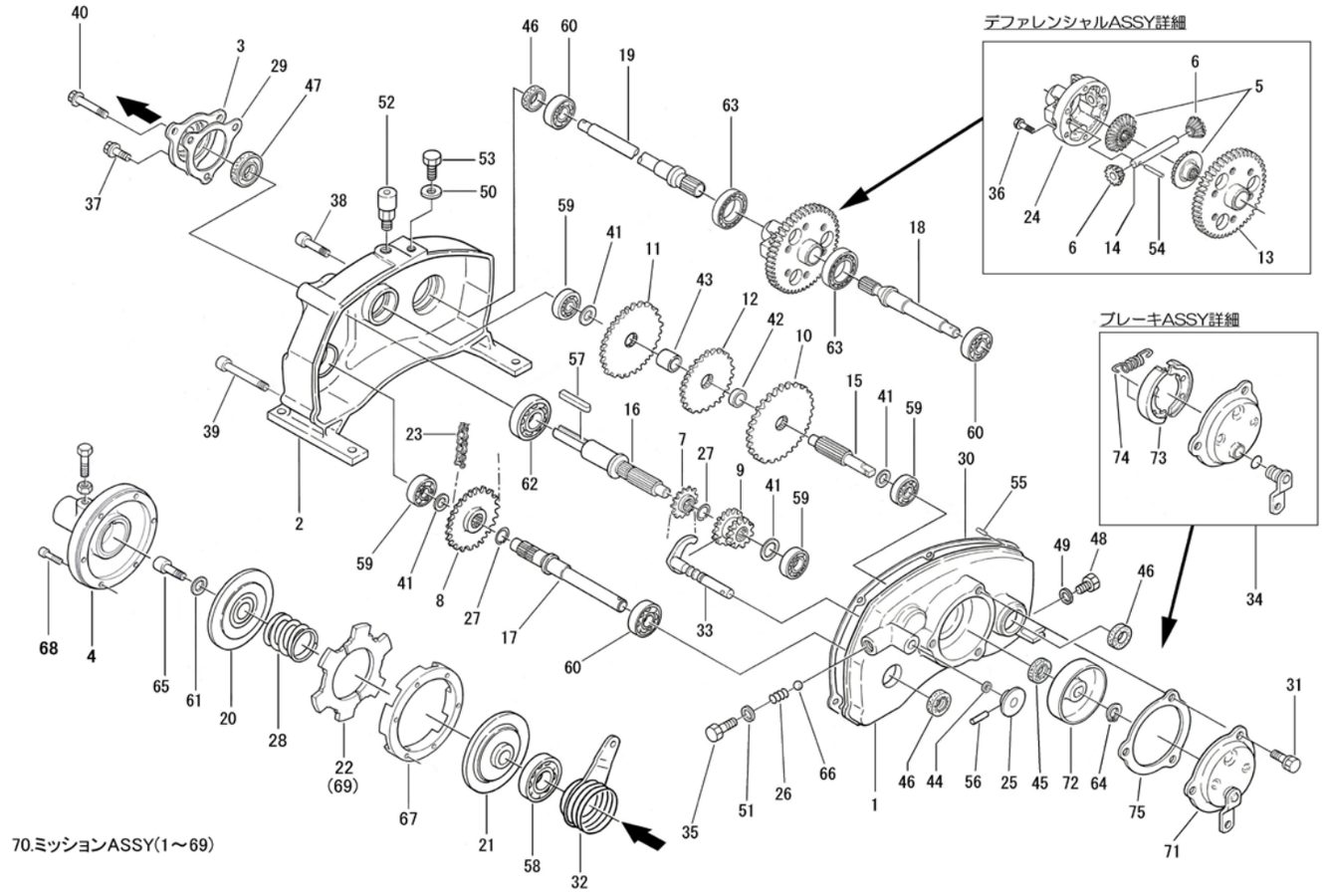

見出番号 Key No	部品番号 Parts No	部品名称 Parts Name		台当個数 Q`TY ALL			互換性 R/P	適応号機 Application	型寸 Description	備考 Remarks
36	A22890187	ﾎﾞﾙﾄ	BOLT	6						M6X16
37	A22890188	ﾎﾞﾙﾄ	BOLT	2						M8X40
38	A22890189	ﾎﾞﾙﾄ	BOLT	5						M8X40
39	A22890243	ﾎﾞﾙﾄ	BOLT	1						M8X75
40	A22890191	ﾎﾞﾙﾄ	BOLT	1						M8X80
41	A22890192	ﾜｯｼｬ	WASHER	4						
42	A22890193	ｶﾗｰ	COLLAR	1						
43	A22890194	ｶﾗｰ	COLLAR	1						
44	A22890195	ｵｲﾙｼｰﾙ	OIL SEAL	1						12225
45	A22890196	ｵｲﾙｼｰﾙ	OIL SEAL	1						12227
46	A22890197	ｵｲﾙｼｰﾙ	OIL SEAL	3						15307
47	A22890198	ｵｲﾙｼｰﾙ	OIL SEAL	1						20367
48	A22890199	ﾌﾟﾗｸﾞ	PLUG	1						M8
49	A22890200	ｶﾞｽｹｯﾄ	GASKET	1						Φ8
50	A22890201	ｶﾞｽｹｯﾄ	GASKET	1						Φ14
51	A22890202	ｶﾞｽｹｯﾄ	GASKET	1						Φ10
52	A22890203	ｴｱﾌﾞﾘｰｻﾞ COMPL	BREATHER CP	1						
53	A22890204	ﾌﾟﾗｸﾞ	PLUG	1						M14
54	A22890205	ｽﾌﾟﾘﾝｸﾞﾋﾟﾝ	SPRING PIN	1						Φ4
55	A22890206	ｽﾌﾟﾘﾝｸﾞﾋﾟﾝ	SPRING PIN	2						Φ6
56	A22890207	ｽﾌﾟﾘﾝｸﾞﾋﾟﾝ	SPRING PIN	1						Φ5
57	034109094	ｷｰ	KEY	1						5X5X28
58	040146005	ﾍﾞｱﾘﾝｸﾞ	BEARING	1						6005
59	040106201	ﾍﾞｱﾘﾝｸﾞ	BEARING	4						6201
60	040106202	ﾍﾞｱﾘﾝｸﾞ	BEARING	3						6202
61	026109035	ﾜｯｼｬ	WASHER	1						
62	040106204	ﾍﾞｱﾘﾝｸﾞ	BEARING	1						6204
63	A22890208	ﾍﾞｱﾘﾝｸﾞ	BEARING	1						6905
64	036100012	ｽﾅｯﾌﾟﾘﾝｸﾞ	SNAP RING	1						S12
65	010709064	ｷｬｯﾌﾟｽｸﾘｭｰ	CAP SCREW	1						M6X16
66	048100010	ｽﾁｰﾙﾎﾞｰﾙ	STEEL BALL	1						5/16
67	A22910250	ｸﾗｯﾁｶﾞｲﾄﾞ	CLUTCH GUIDE	1						
68	010709129	ｷｬｯﾌﾟｽｸﾘｭｰ	CAP SCREW	6						MSX20
69	A22710100	ｸﾗｯﾁﾌｪｰｼﾝｸﾞ	CLUTCH PLATE	2						半割り
70	A22000320	ﾐｯｼｮﾝASSY	MISSION ASSY	1						G-FLOW用

FIG. 05 ミッション関係 MISSION

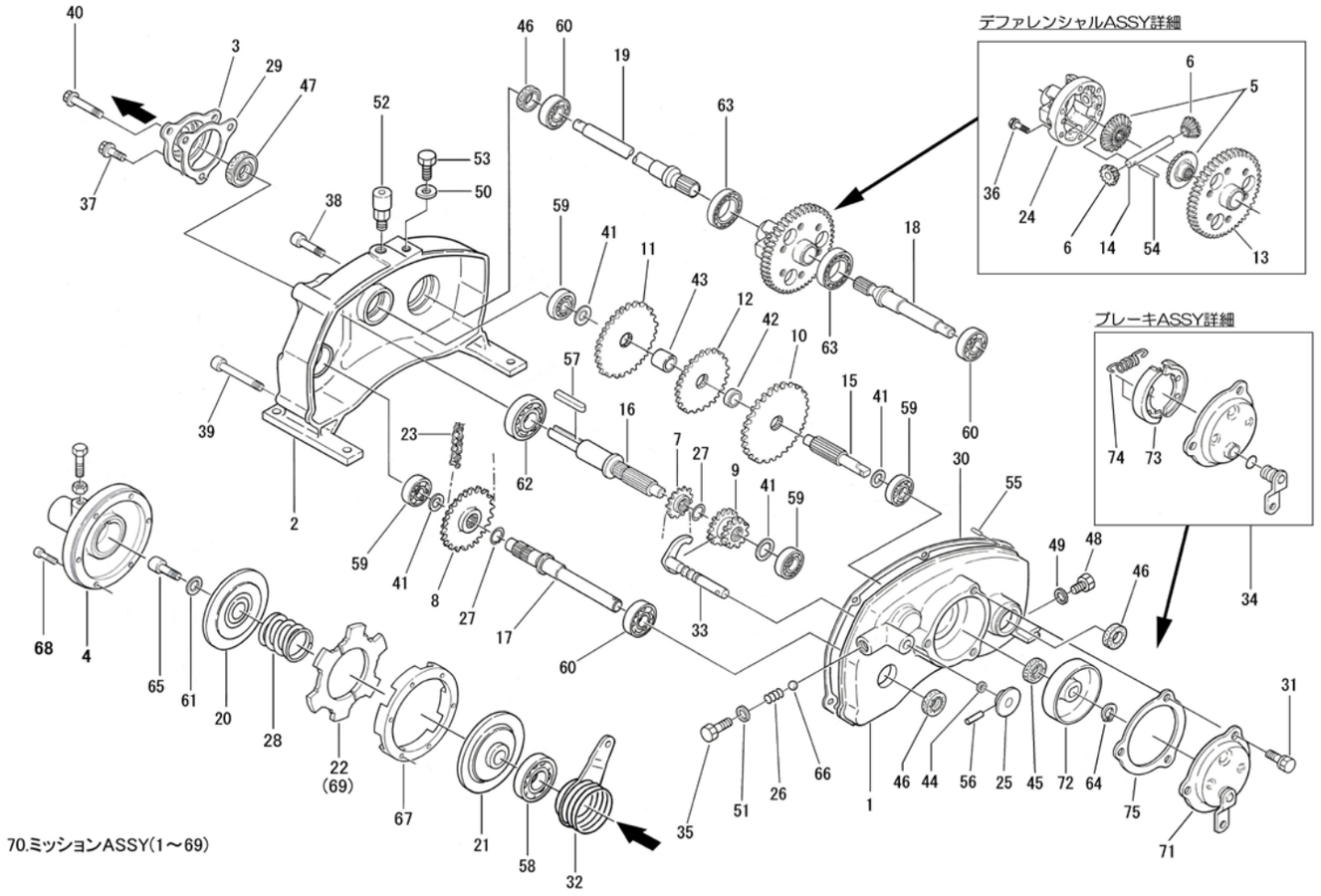

見出番号 Key No	部品番号 Parts No	部品名称 Parts Name		台当個数 Q`TY ALL			互換性 R/P	適応号機 Application	型寸 Description	備考 Remarks
71	A22890252	ｶﾊﾞｰBK COMPL	COVER BK COMPL	1						a)
72	A22890253	ﾄﾞﾗﾑBK COMPL	DRUM BK COMPL	1						a)
73	A22890254	ｼｭｰBK COMPL	SHOE BK COMPL	2						a)
74	A22890255	ﾊﾞﾈBK	SPRING BK	2						a)
75	A22890256	ﾊﾟｯｷﾝBK	PACKING BK	1						a)

FIG. 06 ギヤ駆動関係
GEAR DRIVE

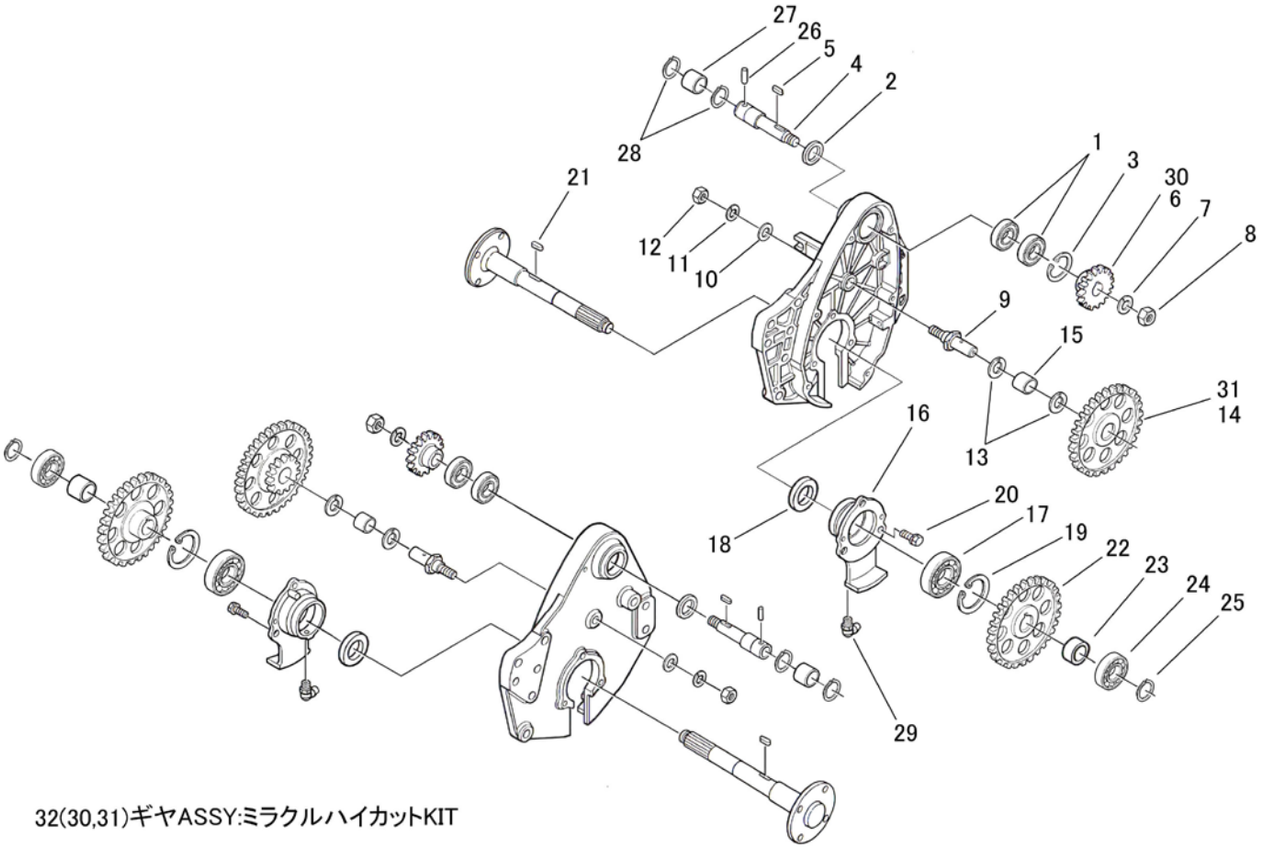

32(30,31)ギヤASSY:ミラクルハイカットKIT

見出番号 Key No	部品番号 Parts No	部品名称 Parts Name		台当個数 Q`TY ALL			互換性 R/P	適応号機 Application	型寸 Description	備考 Remarks
1	040146202	ﾍﾞｱﾘﾝｸﾞ	BEARING	4						6202
2	A98530250	ｵｲﾙｼｰﾙ	OIL SEAL	2						20304.5
3	036500035	ｽﾅｯﾌﾟﾘﾝｸﾞ	SNAP RING	1						H35
4	A22210410	ｸﾄﾞｳｼﾞｸ	SHAFT	2						左右共通
5	034109055	ｷｰ	KEY	2						5×5×15
6	A22310630	ｷﾞﾔ:A	GEAR:A	2						
7	027100012	ｽﾌﾟﾘﾝｸﾞﾜｯｼｬ	LOCK WASHER	2						M12用
8	020900012	ﾅｯﾄ	NUT	2						M12
9	A99431980	ﾀﾞﾝﾂｷﾎﾞﾙﾄ	BOLT	2						
10	026100010	ﾜｯｼｬ	WASHER	2						M10用
11	027100010	ｽﾌﾟﾘﾝｸﾞﾜｯｼｬ	LOCK WASHER	2						M10用
12	020800010	ﾅｯﾄ	NUT	2						M10
13	A99240920	ｽﾗｽﾄﾜｯｼｬ	WASHER	4						
14	A22310640	ｷﾞﾔ:B	GEAR:B	2						
15	A98560540	ﾆｰﾄﾞﾙﾍﾞｱﾘﾝｸﾞ	BEARING	2						141918
16	A22260920	ｺｳﾌﾞﾛｰﾗﾒﾀﾙ:LR	BEARING BOX	2						左右共通
17	040106204	ﾍﾞｱﾘﾝｸﾞ	BEARING	2						6204
18	198636090	ｵｲﾙｼｰﾙ	OIL SEAL	2						25428
19	036500047	ｽﾅｯﾌﾟﾘﾝｸﾞ	SNAP RING	2						H47
20	011510820	ﾎﾞﾙﾄ	BOLT	6						M8×20
21	034109056	ｷｰ	KEY	2						5×5×17
22	A22310650	ｷﾞﾔ:C	GEAR:C	2						
23	A99231580	ｶﾗｰ	COLLAR	2						
24	040106004	ﾍﾞｱﾘﾝｸﾞ	BEARING	2						6004
25	036100020	ｽﾅｯﾌﾟﾘﾝｸﾞ	SNAP RING	2						S20
26	A99610790	ﾋﾟﾝ	PIN	2						φ5×19.8
27	A99231590	ｶﾗｰ	COLLAR	2						
28	036100020	ｽﾅｯﾌﾟﾘﾝｸﾞ	SNAP RING	4						S20
29	060609006	ｸﾞﾘｽﾆｯﾌﾟﾙ	GREASE NIPPLE	2						90°
30	A22310660	ｷﾞﾔ:A	GEAR:A	2				ﾐﾗｸﾙﾊｲｶｯﾄ仕様		ｵﾌﾟｼｮﾝ
31	A22310670	ｷﾞﾔ:B	GEAR:B	2				ﾐﾗｸﾙﾊｲｶｯﾄ仕様		ｵﾌﾟｼｮﾝ
32	A22020010	ｷﾞﾔASSY:ﾐﾗｸﾙﾊｲｶｯﾄKIT	GEAR ASSY	1				ﾐﾗｸﾙﾊｲｶｯﾄ仕様		ｵﾌﾟｼｮﾝ

FIG. 07 後部ローラ関係
REAR ROLLER

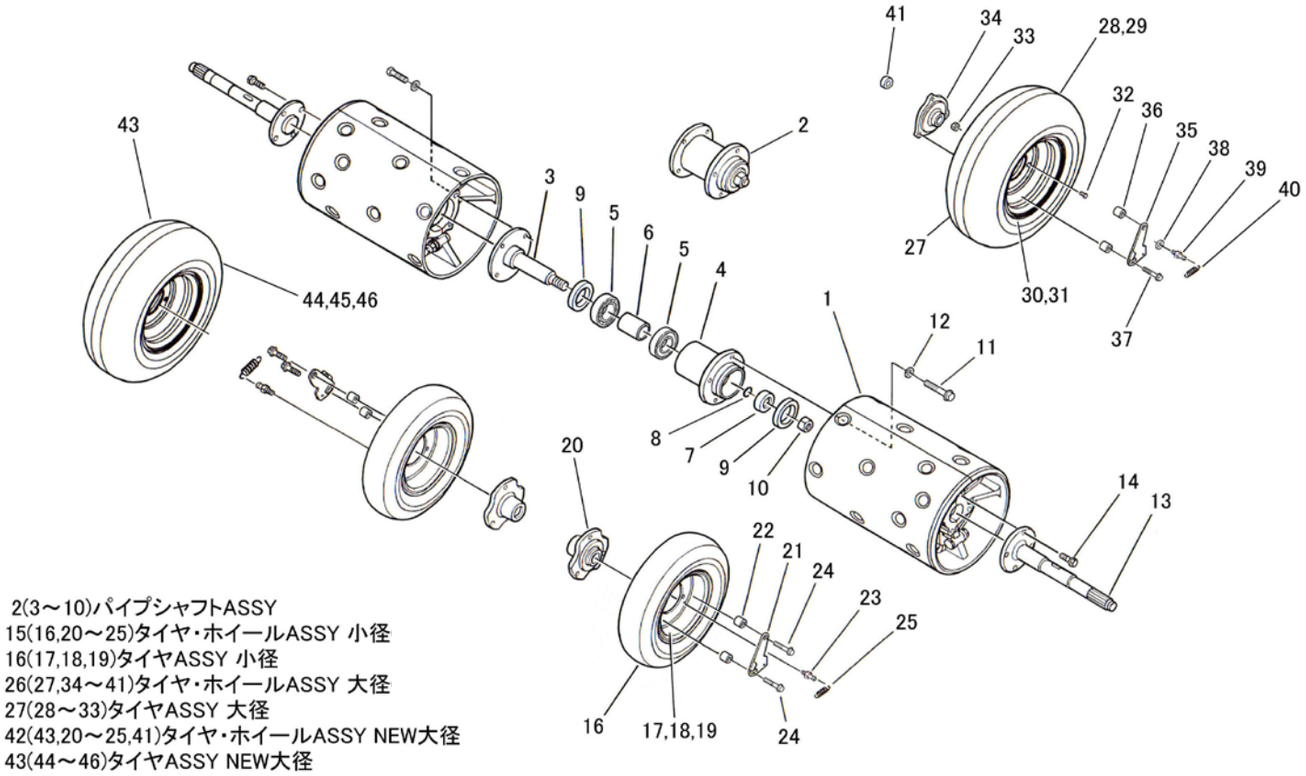

2(3～10)パイプシャフトASSY
15(16,20～25)タイヤ・ホイールASSY 小径
16(17,18,19)タイヤASSY 小径
26(27,34～41)タイヤ・ホイールASSY 大径
27(28～33)タイヤASSY 大径
42(43,20～25,41)タイヤ・ホイールASSY NEW大径
43(44～46)タイヤASSY NEW大径

見出番号 Key No	部品番号 Parts No	部品名称 Parts Name		台当個数 Q`TY ALL			互換性 R/P	適応号機 Application	型寸 Description	備考 Remarks
1	A36310130	ｺｳﾌﾟﾛｰﾗ:22	ROLLER	2			F	B, ～ 10106 、BE, ～ 10432		22in a)
1	A36310180	ｺｳﾌﾟﾛｰﾗ:22	ROLLER	2			B	B, 10107 ～ 、BE, 10433 ～		22in a)
2	A36020020	ﾊﾟｲﾌﾟｼｬﾌﾄASSY	SHAFT ASSY	1						
3	A36260191	ﾊﾟｲﾌﾟｼｬﾌﾄ:ｵｽ	SHAFT	1						
4	A36260200	ﾊﾟｲﾌﾟｼｬﾌﾄ:ﾒｽ	SHAFT	1						
5	040136205	ﾍﾞｱﾘﾝｸﾞ	BEARING	2						6205
6	A99231620	ｶﾗｰ	COLLAR	1						
7	A99231630	ｶﾗｰ	COLLAR	1						
8	052400160	Oﾘﾝｸﾞ	O-RING	1						S16
9	A98530140	ｵｲﾙｼｰﾙ	OIL SEAL	2						355210
10	022600016	Uﾅｯﾄ	NUT	1						M16
11	011510840	ﾎﾞﾙﾄ	BOLT	8			F	B, ～ 10119 、BE, ～ 10657		M8×40 a)
11	010810840	ﾎﾞﾙﾄ	BOLT	8			B	B, 10120 ～ 、BE, 10658 ～		M8×40 a)
12	026100008	ﾜｯｼｬ	WASHER	8			F	B, ～ 10119 、BE, ～ 10657		M8用 a)
13	A36260230	ｼｬﾌﾄﾞｸ	SHAFT	2						
14	011510825	ﾎﾞﾙﾄ	BOLT	8						M8×25
15	A36000331	ﾀｲﾔ･ﾎｲｰﾙASSY	TIRE&WHEEL ASSY	1					ﾊﾌﾞ付	小径(φ276)
16	A36000231	ﾀｲﾔASSY	TIRE ASSY	2					ﾊﾌﾞ無	小径(φ276)
17	A36100311	ﾎｲｰﾙ	WHEEL	2					φ145	
18	A36130190	ﾀｲﾔ	TIRE	2					φ276	
19	336150020	ﾊﾞﾙﾌﾞASSY	VALVE ASSY	2						TR-413
20	A30460410	ｼｬﾘﾝﾊﾌﾞ	WHEEL HUB	2						
21	A36380030	ﾁｬｸﾀﾞﾂﾊﾞﾝ	PLATE	2						
22	A99232080	ｶﾗｰ	COLLAR	4						
23	A99432070	ﾎﾞﾙﾄ:ｽﾌﾟﾘﾝｸﾞ	BOLT	2						
24	010810825	ﾎﾞﾙﾄ	BOLT	4						M8×25
25	A98221090	ｽﾌﾟﾘﾝｸﾞ	SPRING	2						
26	A36000252	ﾀｲﾔ･ﾎｲｰﾙASSY	TIRE&WHEEL ASSY	1				ﾁｭｰﾌﾞ入り	ﾊﾌﾞ付	大径(φ310)
27	A36000010	ﾀｲﾔASSY	TIRE ASSY	2				ﾁｭｰﾌﾞ入り	ﾊﾌﾞ無	大径(φ310)
28	A36130010	ﾀｲﾔ	TIRE	2					φ310	
29	A36140010	ﾁｭｰﾌﾞ	TUBE	2						
30	A36100030	ﾎｲｰﾙ:ｳﾁ	WHEEL	2					φ177.6	
31	A36100060	ﾎｲｰﾙ:ｿﾄ	WHEEL	2					φ177.6	
32	010110612	ﾎﾞﾙﾄ	BOLT	8						M6×12
33	021300006	ﾅｯﾄ	NUT	8						M6

FIG. 07 後部ローラー関係
REAR ROLLER

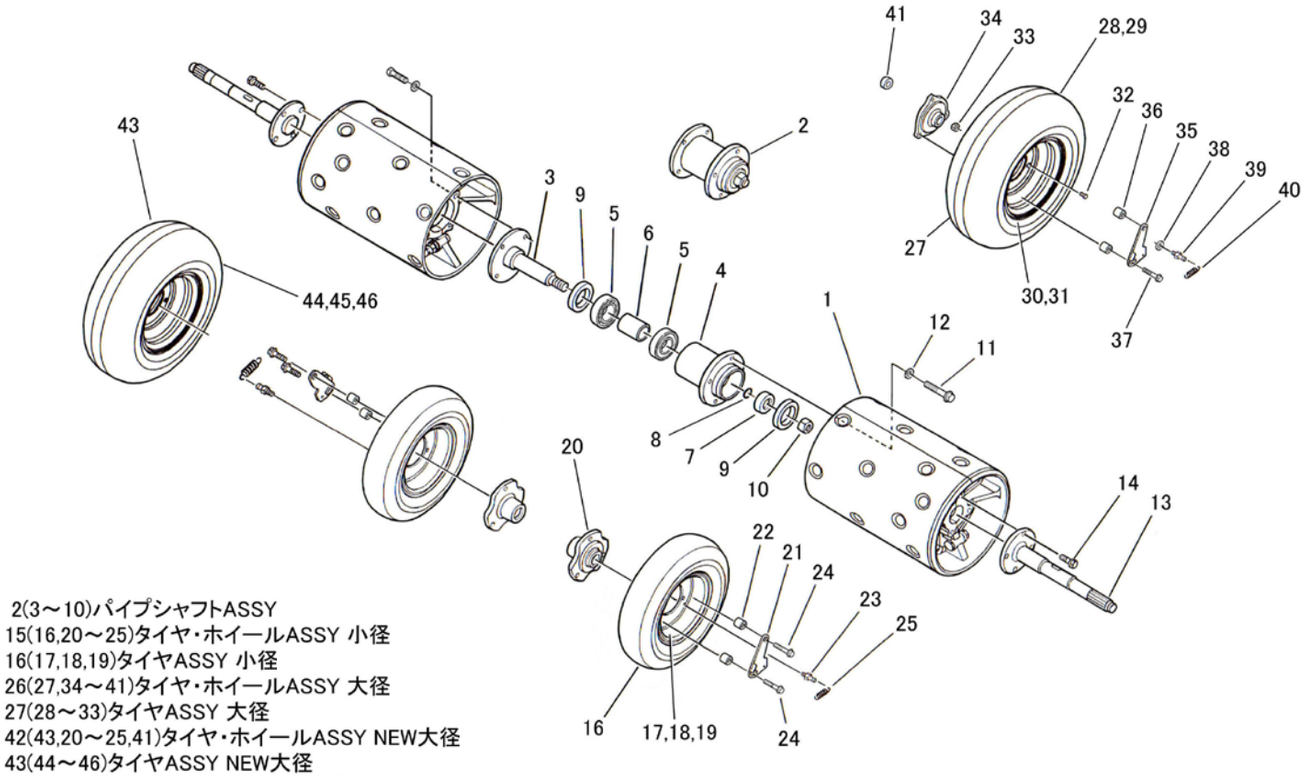

2(3～10)パイプシャフトASSY
15(16,20～25)タイヤ・ホイールASSY 小径
16(17,18,19)タイヤASSY 小径
26(27,34～41)タイヤ・ホイールASSY 大径
27(28～33)タイヤASSY 大径
42(43,20～25,41)タイヤ・ホイールASSY NEW大径
43(44～46)タイヤASSY NEW大径

見出番号 Key No	部品番号 Parts No	部品名称 Parts Name		台当個数 Q'TY ALL			互換性 R/P	適応号機 Application	型寸 Description	備考 Remarks
34	A30460430	ｼｬﾘﾝﾊﾌﾞ	WHEEL HUB	2						
35	A36380040	ﾁｬｸﾀﾞﾂﾊﾞﾝ	PLATE	2						
36	A99231720	ｶﾗｰ	COLLAR	4						
37	010810835	ﾎﾞﾙﾄ	BOLT	4						M8×35
38	398211210	ｻﾗﾊﾞﾈ	WASHER	2						M8用
39	A99431590	ﾎﾞﾙﾄ:ｽﾌﾟﾘﾝｸﾞ	BOLT	2						
40	A98221090	ｽﾌﾟﾘﾝｸﾞ	SPRING	2						
41	A99231980	ｶﾗｰ:ｽﾄｯﾊﾟ	COLLAR	2						ｽﾀﾝﾄﾞ用
42	A36000370	ﾀｲﾔ･ﾎｲｰﾙASSY	TIRE&WHEEL ASSY	1			F	B, ～ 10084 、BE, ～ 10379		NEW大径(φ315) ﾊﾌﾞ付
42	A36000371	ﾀｲﾔ･ﾎｲｰﾙASSY	TIRE&WHEEL ASSY	1			B	B, 10085 ～ 、BE, 10380 ～		NEW大径(φ315) ﾊﾌﾞ付
43	A36000350	ﾀｲﾔASSY	TIRE ASSY	2						NEW大径(φ315) ﾊﾌﾞ無
44	A36130270	ﾀｲﾔ	TIRE	2					φ315	NEW大径(φ315)
45	A36100370	ﾎｲｰﾙ	WHEEL	2					φ169.6	NEW大径(φ315)
46	336150090	ﾊﾞﾙﾌﾞASSY	VALVE ASSY	2						NEW大径(φ315)

FIG. 08 ハンドル関係
HANDLE

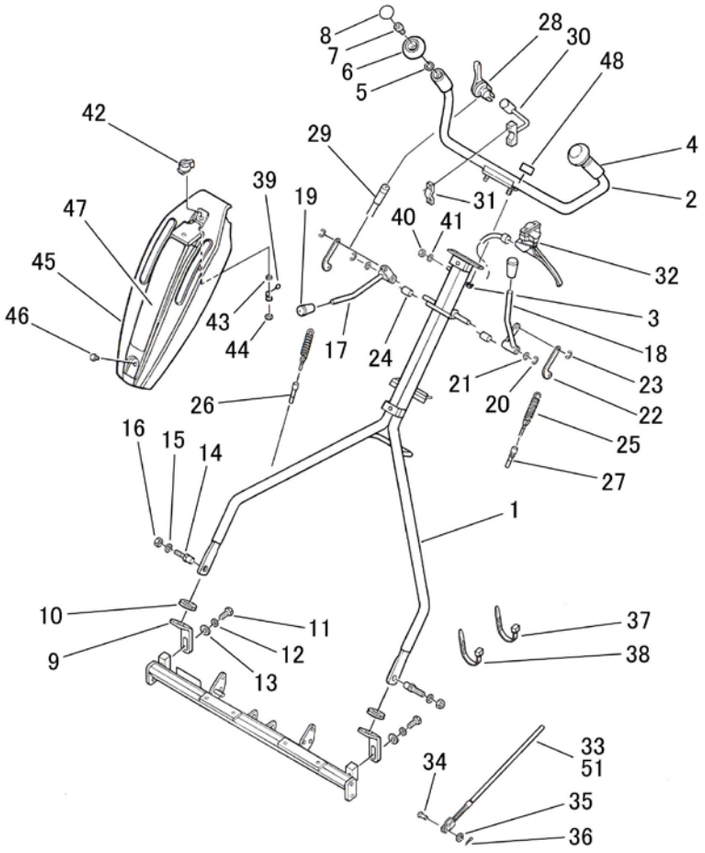

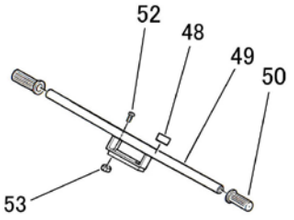

T型ハンドル(オプション)

54(48,49,50,51,52,53)
T型ハンドルASSY

見出番号 Key No	部品番号 Parts No	部品名称 Parts Name		台当個数 Q'TY ALL			互換性 R/P	適応号機 Application	型寸 Description	備考 Remarks
1	A34350610	ﾊﾝﾄﾞﾙ:22	PIPE HANDLE	1						22in
2	A34350690	Uｶﾞﾀﾊﾝﾄﾞﾙ	PIPE HANDLE	1						G-FLOW専用
3	021500008	ﾅｯﾄ	NUT	2						M8
4	A98180260	ｸﾞﾘｯﾌﾟ	GRIP	2						
5	A99230080	ｶﾗｰ	COLLAR	2						
6	A99570200	ﾉﾌﾞ	KNOB	2						
7	A99431460	ﾎﾞﾙﾄ	BOLT	2						
8	A99570210	ﾉﾌﾞｷｬｯﾌﾟ	CAP	2						
9	A34450380	ﾌﾞﾗｹｯﾄ:ﾊﾝﾄﾞﾙｻｻｴ	BRACKET	2			F	B, ～ 10057 、BE, ～ 10140		a)
9	A34450510	ﾌﾞﾗｹｯﾄ:ﾊﾝﾄﾞﾙｻｻｴ	BRACKET	2			F	B, ～ 10115 、BE, ～ 10518		a)
9	A34450520	ﾌﾞﾗｹｯﾄ:ﾊﾝﾄﾞﾙｻｻｴ	BRACKET	2			B	B, 10116 ～ 、BE10519 ～		a)
10	A98120520	ｺﾞﾑ:ｸﾞﾛﾒｯﾄ	RUBBER	2			F	B, ～ 10115 、BE, ～ 10518		a)
10	A98121030	ｺﾞﾑ:ｸﾞﾛﾒｯﾄ	RUBBER	2			B	B, 10116 ～ 、BE10519 ～		a)
11	010131025	ﾎﾞﾙﾄ	BOLT	2						M10×25
12	027100010	ｽﾌﾟﾘﾝｸﾞﾜｯｼｬ	LOCK WASHER	2						M10用
13	A99240210	ﾜｯｼｬ	WASHER	2						M10用
14	A99432020	ﾀﾞﾝﾂｷﾎﾞﾙﾄ	BOLT	2						
15	399340060	ｻﾗﾊﾞﾈ	WASHER	2						M10用
16	020500010	ﾅｯﾄ	NUT	2						M10
17	A24100690	ｸﾗｯﾁﾚﾊﾞｰ:ｿｳｺｳ	LEVER	1			F	B, ～ 10057 、BE, ～10140		a)
17	A24100691	ｸﾗｯﾁﾚﾊﾞｰ:ｿｳｺｳ	LEVER	1			B	B, 10058 ～ 、BE, 10141 ～		a)
18	A24100700	ｸﾗｯﾁﾚﾊﾞｰ:ﾘｰﾙ	LEVER	1			F	B, ～ 10057 、BE, ～10140		a)
18	A24100701	ｸﾗｯﾁﾚﾊﾞｰ:ﾘｰﾙ	LEVER	1			B	B, 10058 ～ 、BE, 10141 ～		a)
19	398180580	ｸﾞﾘｯﾌﾟ	GRIP	2						
20	036800009	Eﾘﾝｸﾞ	E-RING	2						φ9
21	026200010	ﾜｯｼｬ	WASHER	2						M10用
22	A24210150	ｸﾗｯﾁｱｰﾑ	ARM	2						
23	036800007	Eﾘﾝｸﾞ	E-RING	2						φ7
24	A98120780	ｺﾞﾑ:ｽﾄｯﾊﾟ	RUBBER	2						
25	A98220181	ｽﾌﾟﾘﾝｸﾞ	SPRING	2						
26	A98230890	ﾜｲﾔ:ﾒｲﾝｸﾗｯﾁ	WIRE	1						
27	A98231020	ﾜｲﾔ:ﾘｰﾙｸﾗｯﾁ	WIRE	1						
28	A12110010	ｽﾛｯﾄﾙﾚﾊﾞｰ	LEVER	1						
29	A98231030	ﾜｲﾔ:ｽﾛｯﾄﾙ	WIRE	1						
30	A12250050	ﾌﾞﾗｹｯﾄ:ｽﾛｯﾄﾙﾚﾊﾞｰ	BRACKET	1						

FIG. 08 ハンドル関係 HANDLE

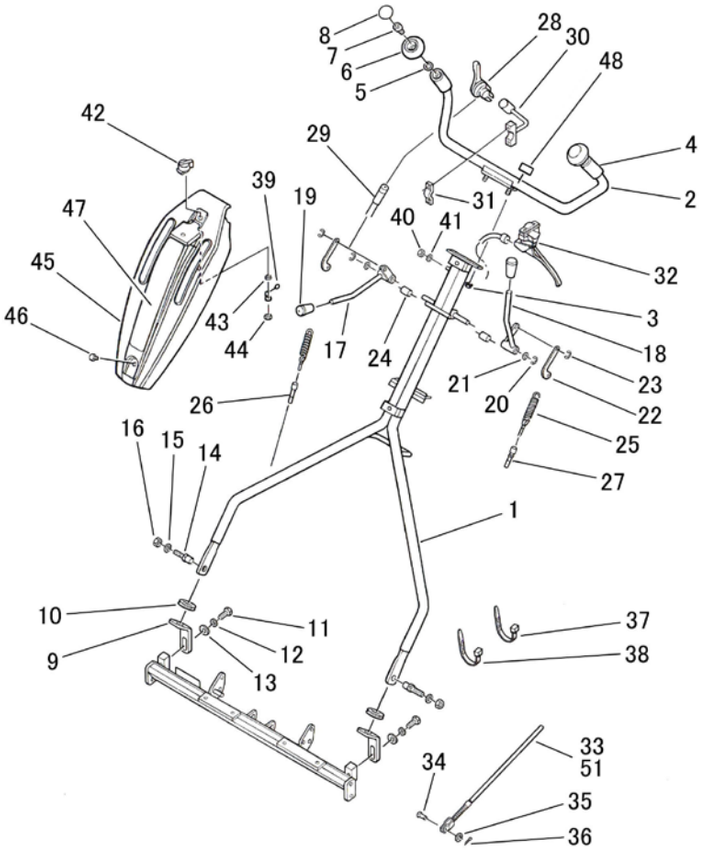

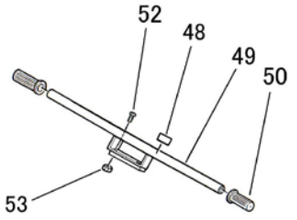

T型ハンドル(オプション)

54(48,49,50,51,52,53)
T型ハンドルASSY

見出番号 Key No	部品番号 Parts No	部品名称 Parts Name		台当個数 Q'TY ALL			互換性 R/P	適応号機 Application	型寸 Description	備考 Remarks
31	A12260020	ﾊﾞﾝﾄﾞ	BAND	1						
32	A99580070	ﾌﾞﾚｰｷﾚﾊﾞｰ	LEVER	1						
33	A98230910	ﾜｲﾔ:ﾌﾞﾚｰｷ	WIRE	1						
34	031310815	ﾋﾗｱﾀﾏﾋﾟﾝ	PIN	2						φ8×15
35	026100008	ﾜｯｼｬ	WASHER	4						M8用
36	030102020	ｽﾌﾟﾘｯﾄﾋﾟﾝ	SPLIT PIN	3						φ2×20
37	A98760030	ｲﾝｼｭﾛｯｸ	BAND	4						
38	398750220	ﾘﾋﾟｰﾄﾀｲ	BAND	3						
39	A46530530	ﾊｰﾈｽ:ｱｰｽ	WIRE HARNESS	1						
40	021300006	ﾅｯﾄ	NUT	1						M6
41	026100006	ﾜｯｼｬ	WASHER	2						M6用
42	A46210030	ｽｲｯﾁ	SWITCH	1						
43	398211210	ｻﾗﾊﾞﾈ	WASHER	1						M8用
44	020700008	ﾅｯﾄ	NUT	1						M8
45	A50710330	ﾊﾝﾄﾞﾙｶﾊﾞｰ	OPERATION PANEL	1						
46	010809007	ﾎﾞﾙﾄ	BOLT	2						M8×14
47	A90360300	ﾗﾍﾞﾙ:ｸﾗｯﾁｼﾞ	INDICATING MARK	1						
48	390198361	ｹｲｺｸﾗﾍﾞﾙ:ﾊﾟｰｷﾝｸﾞ	CAUTION PLATE	1						
49	A34350710	Tｶﾞﾀﾊﾝﾄﾞﾙ	T-HANDLE	1						ｵﾌﾟｼｮﾝ
50	A98180220	ｸﾞﾘｯﾌﾟ	GRIP	2						ｵﾌﾟｼｮﾝ
51	A98231060	ﾜｲﾔ:ﾌﾞﾚｰｷ	WIRE	1						ｵﾌﾟｼｮﾝ
52	010810835	ﾎﾞﾙﾄ	BOLT	2						ｵﾌﾟｼｮﾝ
53	023100008	ﾅｯﾄ	NUT	2						ｵﾌﾟｼｮﾝ
54	A34040020	TｶﾞﾀﾊﾝﾄﾞﾙASSY	T-HANDLE ASSY	1						ｵﾌﾟｼｮﾝ

FIG. 09 付属品関係 ACCESSORIES

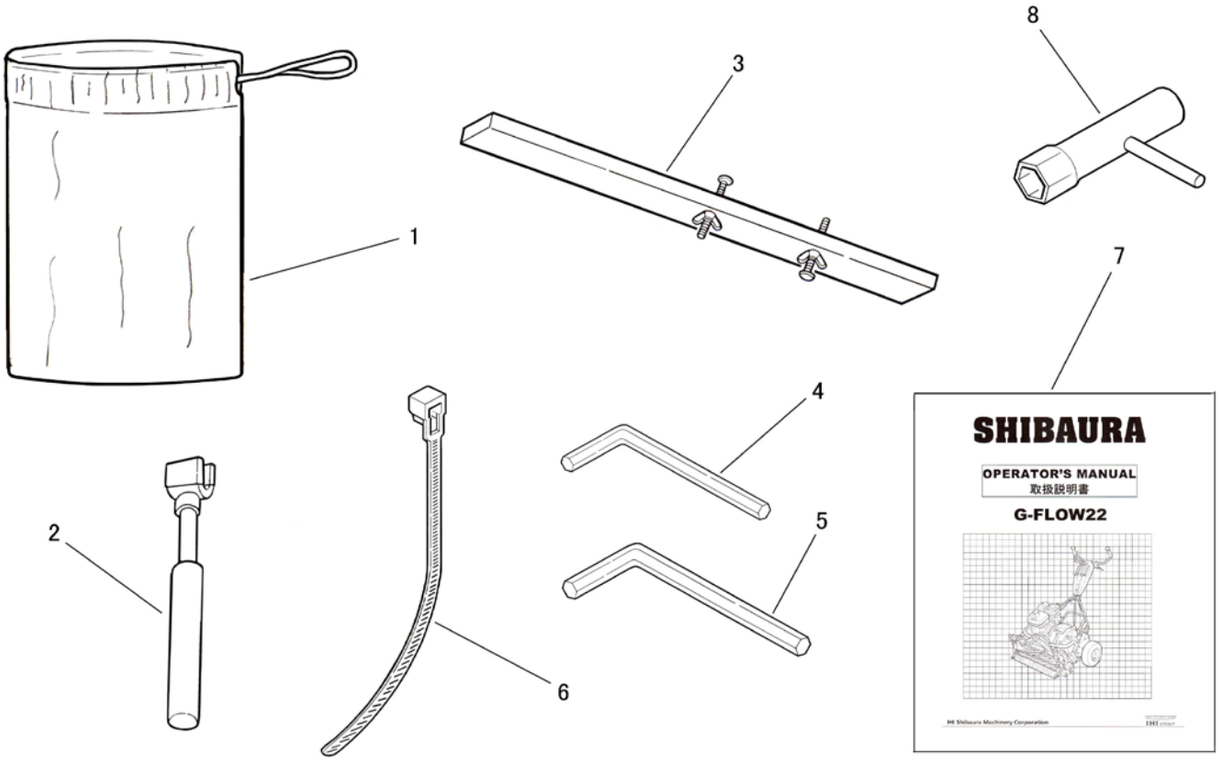

見出番号 Key No	部品番号 Parts No	部品名称 Parts Name		台当個数 Q'TY ALL			互換性 R/P	適応号機 Application	型寸 Description	備考 Remarks
1	A95680040	ﾂｰﾙﾊﾞｯｸ	TOOL BAG	1						
2	A95520010	ﾊｱﾜｾｺｳｸﾞ	REEL TURN TOOL	1						
3	A95510030	ｶﾘﾀｶｻｹﾞｰｼﾞ	CUTTING HEIGHT GAUGE	1						
4	090500004	ﾚﾝﾁｷｰ	HEXAGON WRENCH KEYS	1			F	B, ～ 10119 、BE, ～ 10677		4mm a)
4	090509003	ﾚﾝﾁｷｰ	HEXAGON WRENCH KEYS	1			D	B, 10120 ～ 、BE, ～ 10678		a)
5	090500005	ﾚﾝﾁｷｰ	HEXAGON WRENCH KEYS	1			F	B,BE ～ 2019年7月生産分		5mm
5	090509004	ﾚﾝﾁｷｰ	HEXAGON WRENCH KEYS	1			D	B,BE 2019年8月生産分 ～		a)
6	398750130	ﾊﾞﾝﾄﾞ	BAND	2						
7	A00810711	ﾄﾘｱﾂｶｲｾﾂﾒｲｼｮ	OPERATORS MANUAL	1						G-FLOW専用
8	*********	ﾌﾟﾗｸﾞﾚﾝﾁ	PLUG TOOL	1						ｴﾝｼﾞﾝ付属品

FIG. 10 カッターフレーム・刈刃関係
CUTTER FRAME・REEL BLADE

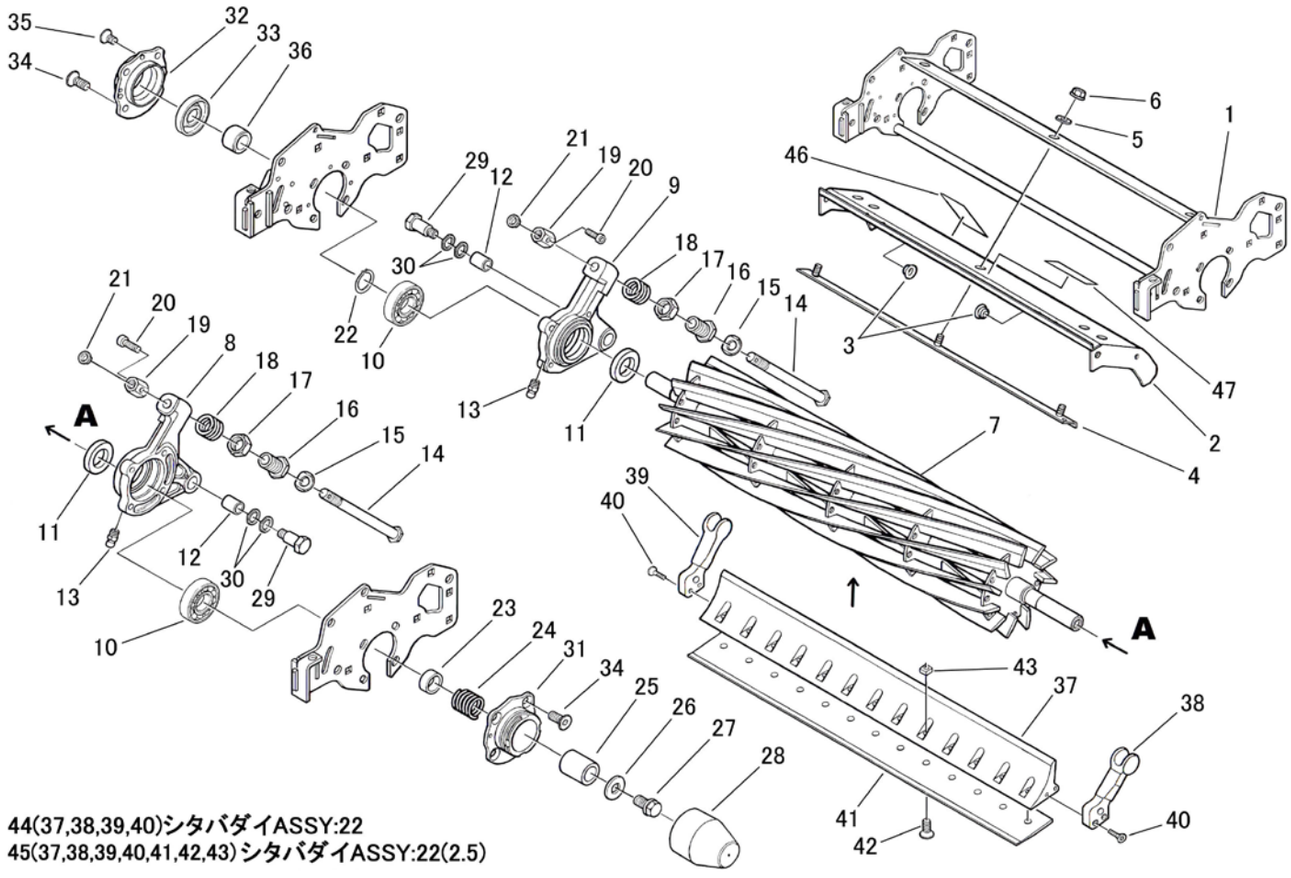

見出番号 Key No	部品番号 Parts No	部品名称 Parts Name		台当個数 Q'TY ALL			互換性 R/P	適応号機 Application	型寸 Description	備考 Remarks
1	A74101350	ｶｯﾀｰﾌﾚｰﾑ	CUTTER FRAME	1						
2	A74251150	ｶｯﾀｰｶﾊﾞｰ:22	CUTTER COVER	1						
3	398460040	ﾌﾟﾗｸﾞ:ﾎﾟﾘｾﾝ	PLUG	1						M10用
4	A74350510	ｼｬﾌｳﾊﾞﾝ	BRACKET	1						
5	026109103	ﾜｯｼｬ	WASHER	3						M8用
6	023100008	ﾅｯﾄ	NUT	3						M8
7	A70151500	ｶｲﾃﾝﾊﾞ:22(11)	REEL BLADE(11)	1						11枚刃
8	A22261040	ｶｯﾀｰﾒﾀﾙ:L	BEARING BOX	1			F	B, ～ 10119 、BE, ～ 10657		a)
8	A22261041	ｶｯﾀｰﾒﾀﾙ:L	BEARING BOX	1			B	B, 10120 ～ 、BE, 10658 ～		a)
9	A22261050	ｶｯﾀｰﾒﾀﾙ:R	BEARING BOX	1			F	B, ～ 10119 、BE, ～ 10657		a)
9	A22261051	ｶｯﾀｰﾒﾀﾙ:R	BEARING BOX	1			B	B, 10120 ～ 、BE, 10658 ～		a)
10	042530304	ﾍﾞｱﾘﾝｸﾞ	BEARING	2						30304
11	198636090	ｵｲﾙｼｰﾙ	OIL SEAL	2						25428
12	498510260	ﾌﾞｯｼｭ	BUSH	2						
13	060609002	ｸﾞﾘｽﾆｯﾌﾟﾙ	GREASE NIPPLE	2						直
14	A99432330	ﾁｮｳｾｲﾎﾞﾙﾄ	ADJUST BOLT	2						
15	A99231230	ｶﾗｰ	COLLAR	2						
16	A99432340	ﾁｮｳｾｲﾎﾞﾙﾄ	ADJUST BOLT	2						
17	020800018	ﾅｯﾄ	NUT	2						M18
18	A98221220	ｽﾌﾟﾘﾝｸﾞ	SPRING	2						
19	A99460290	ﾁｮｳｾｲﾅｯﾄ	NUT	2						M12
20	010709061	ｷｬｯﾌﾟｽｸﾘｭｰ	CAP SCREW	2						M5×16
21	398460050	ﾌﾟﾗｸﾞ:ﾎﾟﾘｾﾝ	PLUG	2						M12用
22	036100020	ｽﾅｯﾌﾟﾘﾝｸﾞ	SNAP RING	1						S20
23	A99231930	ｶﾗｰ:ｽﾌﾟﾘﾝｸﾞ	COLLAR	1						
24	A98220100	ｽﾌﾟﾘﾝｸﾞ	SPRING	1						
25	A99230240	ｶﾗｰ	COLLAR	1						ｱﾀｯﾁﾒﾝﾄ無時
26	026109018	ﾜｯｼｬ	WASHER	1						M12用
27	011511225	ﾎﾞﾙﾄ	BOLT	1						M12×25
28	A98120051	ｺﾞﾑｷｬｯﾌﾟ	RUBBER CAP	1						ｱﾀｯﾁﾒﾝﾄ無時
29	A99432350	ﾀﾞﾝﾂｷﾎﾞﾙﾄ	BOLT	2			F	B, ～ 10066 、BE, ～ 10178		a)
29	A99432351	ﾀﾞﾝﾂｷﾎﾞﾙﾄ	BOLT	2			B	B, 10067 ～ 、BE, 10179 ～		a)
30	A99241020	ｳｪｰﾌﾞﾜｯｼｬ	WASHER	4						φ14用
31	A22560240	ｶｯﾀｰﾒﾀﾙ:OUT(L)	BRACKET	1						
32	A22560250	ｶｯﾀｰﾒﾀﾙ:OUT(R)	BRACKET	1						

FIG. 10 カッターフレーム・刈刃関係
CUTTER FRAME・REEL BLADE

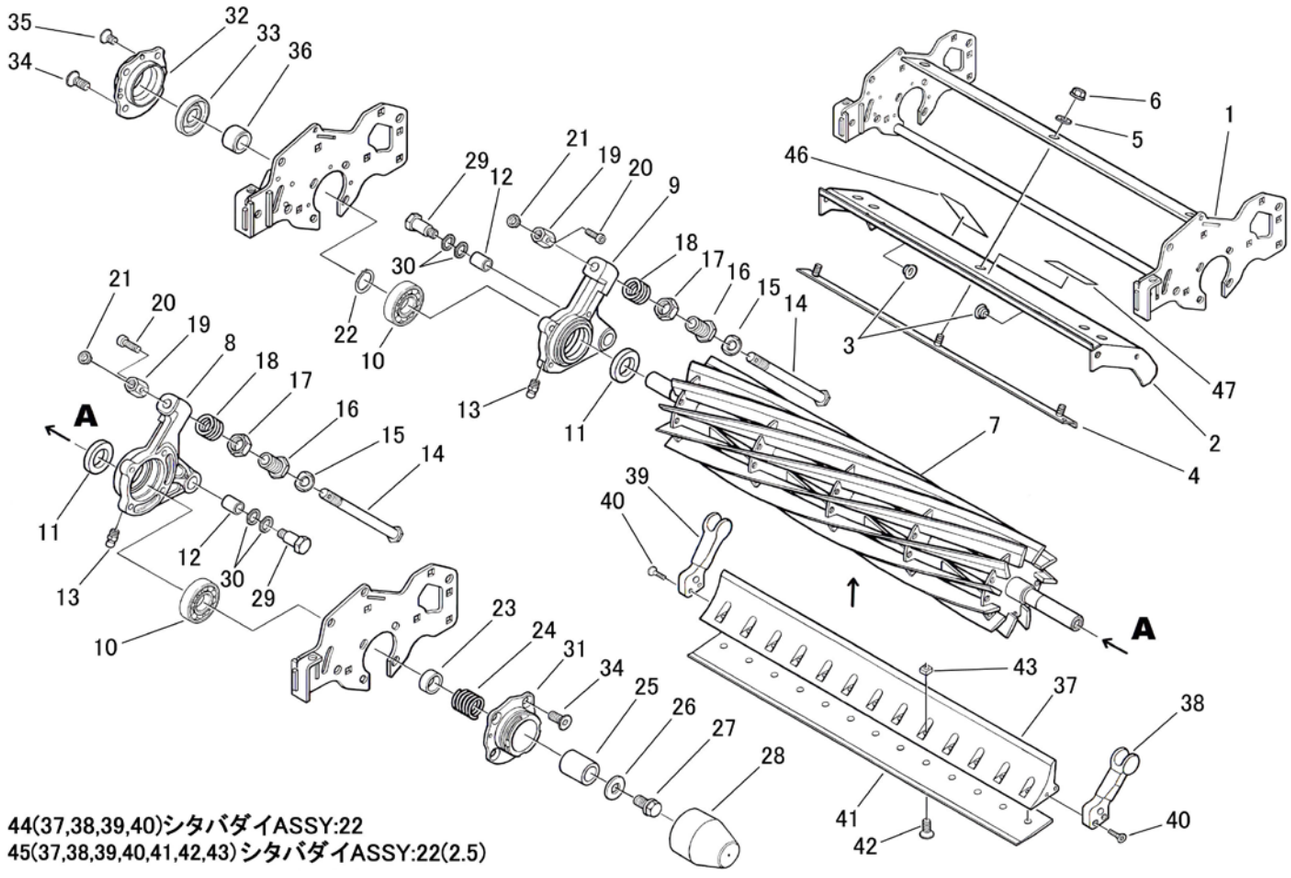

見出番号 Key No	部品番号 Parts No	部品名称 Parts Name		台当個数 Q'TY ALL			互換性 R/P	適応号機 Application	型寸 Description	備考 Remarks
33	050202230	ｵｲﾙｼｰﾙ	OIL SEAL	1						30458
34	015209029	ｽｸﾘｭｰ	SCREW	8			F	B,BE ～ 2019年6月生産分		M8×20 a)
34	A99432490	ｻﾗﾎﾞﾙﾄ	BOLT	8			B	B,BE 2019年7月生産分 ～		M8×25 a)
35	015300508	ｽｸﾘｭｰ	SCREW	1						M5×8
36	A99231940	ｶﾗｰ:ﾌﾟｰﾘ	COLLAR	1						
37	A70110460	ｼﾀﾊﾞﾀﾞｲ:22	BRACKET	1						
38	A70610170	ﾌﾞﾗｹｯﾄ:L	BRACKET	1						
39	A70610180	ﾌﾞﾗｹｯﾄ:R	BRACKET	1						
40	A99480300	ｻﾗｺﾈｼﾞ	SCREW	4						M6×25
41	A70430291	ｼﾀﾊﾞ:22(2.5)全鋼	BED KNIFE 22in 2.5T:OS	1					22in(13穴)	STD(刃先1.2T)
41	A70430301	ｼﾀﾊﾞ:22(3.0)全鋼	BED KNIFE 22in 3.0T:OS	1					22in(13穴)	OP(刃先1.7T)
41	A70430311	ｼﾀﾊﾞ:22(3.5)全鋼	BED KNIFE 22in 3.5T:OS	1					22in(13穴)	OP(刃先2.0T)
41	A70430281	ｼﾀﾊﾞ:22(4.5)全鋼	BED KNIFE 22in 3.5T:OS	1					22in(13穴)	OP(刃先2.5T)
41	A70430230	ｼﾀﾊﾞ:22(2.5)ﾊｲｽ	BED KNIFE 22in 2.5T:HSS	1					22in(13穴)	OP(刃先1.2T)
41	A70430240	ｼﾀﾊﾞ:22(3.0)ﾊｲｽ	BED KNIFE 22in 3.0T:HSS	1					22in(13穴)	OP(刃先1.7T)
41	A70430250	ｼﾀﾊﾞ:22(3.5)ﾊｲｽ	BED KNIFE 22in 3.5T:HSS	1					22in(13穴)	OP(刃先2.0T)
41	A70430260	ｼﾀﾊﾞ:22(4.5)ﾊｲｽ	BED KNIFE 22in 4.5T:HSS	1					22in(13穴)	OP(刃先2.5T)
42	A99480310	ｻﾗﾋﾞｽ(-)	SCREW(-)	13						M6×14
43	A99460300	ｼｶｸﾅｯﾄ	NUT	13						M6
44	A70010780	ｼﾀﾊﾞﾀﾞｲASSY:22	BED KNIFE BAR ASSY	1						ｼﾀﾊﾞﾀﾞｲのみ
45	A70010760	ｼﾀﾊﾞﾀﾞｲASSY:22(2.5)	BED KNIFE BAR ASSY(2.5)	1			F	B, ～ 10071 、BE, ～ 10242		ｼﾀﾊﾞ付 a)
45	A70010760	ｼﾀﾊﾞﾀﾞｲASSY:22(2.5)	BED KNIFE BAR ASSY(2.5)	1			F	B, ～ 10119 、BE, ～ 10667		ｼﾀﾊﾞ付 a)
45	A70010760	ｼﾀﾊﾞﾀﾞｲASSY:22(2.5)	BED KNIFE BAR ASSY(2.5)	1			B	B, 10120 ～ 、BE, 10668 ～		ｼﾀﾊﾞ付 a)
46	A90360310	ﾗﾍﾞﾙ:ｼｬﾌｳﾊﾞﾝｼﾞ	LABEL	1						
47	A90630080	ｹｲｺｸﾗﾍﾞﾙ:ﾘｰﾙ	CAUTION PLATE	1						

FIG. 11 前後ローラ関係
FRONT／REAR ROLLER

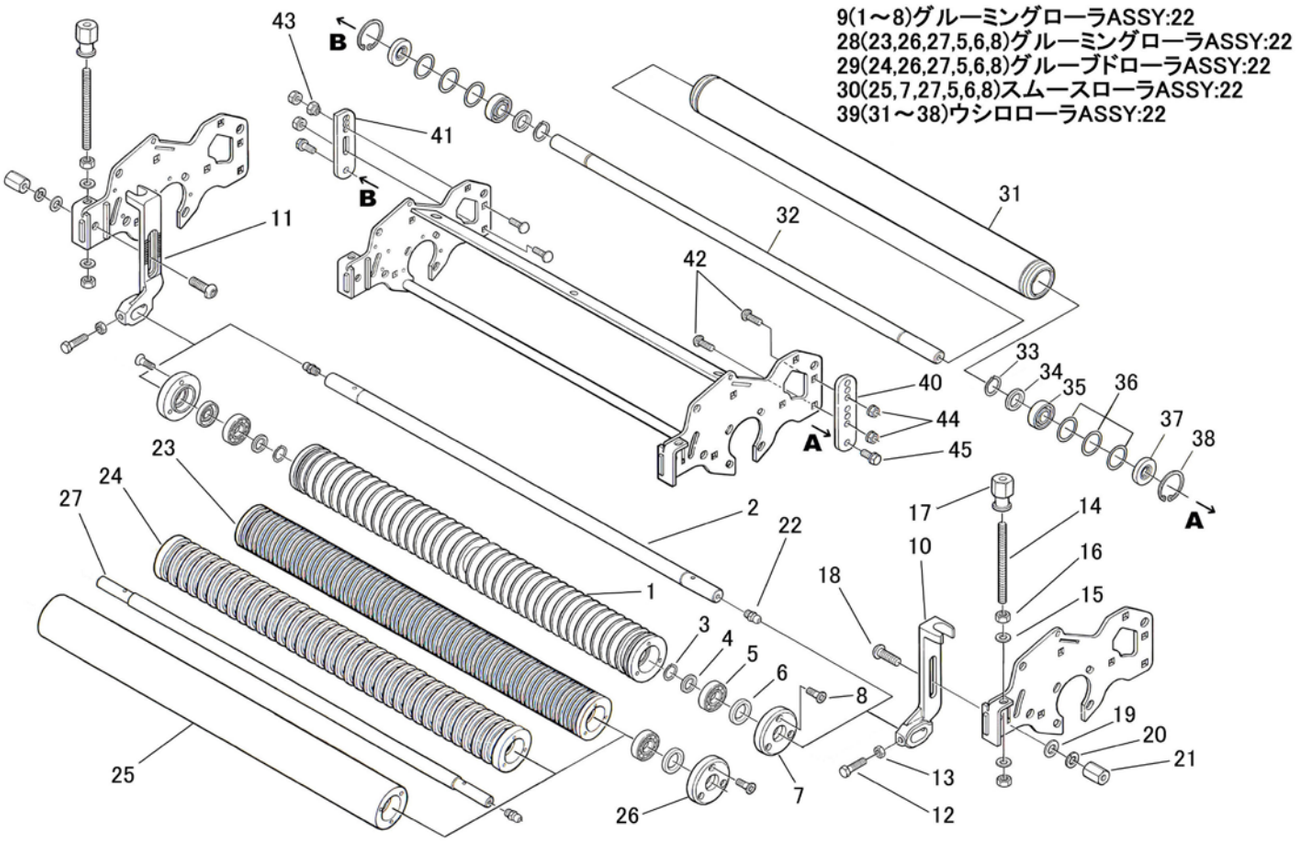

見出番号 Key No	部品番号 Parts No	部品名称 Parts Name		台当個数 Q'TY ALL			互換性 R/P	適応号機 Application	型寸 Description	備考 Remarks
1	A72110400	ｸﾞﾙｰﾐﾝｸﾞﾛｰﾗ:22	GROOMING ROLLER:22	1			F	B, ～ 10106 、BE, ～ 10432		ﾊﾞｲﾋﾟｯﾁ ｽﾀﾝﾀﾞｰﾄﾞ ａ）
1	A72110610	ｸﾞﾙｰﾐﾝｸﾞﾛｰﾗ:22	GROOMING ROLLER:22	1			B	B, 10107 ～ 、BE, 10442 ～		ﾊﾞｲﾋﾟｯﾁ ｽﾀﾝﾀﾞｰﾄﾞ ａ）
2	A72460460	ｼｬﾌﾄ:22	SHAFT;22	1						
3	036100015	ｽﾅｯﾌﾟﾘﾝｸﾞ	SNAP RING	2						S15
4	A99230200	ｶﾗｰ	COLLAR	2						S15
5	040136202	ﾍﾞｱﾘﾝｸﾞ	BEARING	2						6202
6	A98530040	ｵｲﾙｼｰﾙ	OIL SEAL	2						15307
7	A72410050	ﾛｰﾗｷｬｯﾌﾟ	ROLLER CAP	2					長	
8	A99480160	ｻﾗﾋﾞｽ	SCREW	6						M5×15
9	A72010510	ｸﾞﾙｰﾐﾝｸﾞﾛｰﾗASSY:22	GROOMING ROLLER ASSY:22	1			F	B, ～ 10106 、BE, ～ 10432		ﾊﾞｲﾋﾟｯﾁ ｽﾀﾝﾀﾞｰﾄﾞ ａ）
9	A72010640	ｸﾞﾙｰﾐﾝｸﾞﾛｰﾗASSY:22	GROOMING ROLLER ASSY:22	1			B	B, 10107 ～ 、BE, 10442 ～		ﾊﾞｲﾋﾟｯﾁ ｽﾀﾝﾀﾞｰﾄﾞ ａ）
10	A72160880	ﾏｴﾛｰﾗﾌﾞﾗｹｯﾄ	BRACKET	1						
11	A72160890	ﾏｴﾛｰﾗﾌﾞﾗｹｯﾄ	BRACKET	1						
12	010310830	ﾎﾞﾙﾄ	BOLT	2						M8×30
13	020700008	ﾅｯﾄ	NUT	2						M8
14	A99432030	ﾁｮｳｾｲﾎﾞﾙﾄ	ADJUST BOLT	2						M8×115
15	026100008	ﾜｯｼｬ	WASHER	4						M8用
16	021000008	ﾅｯﾄ	NUT	4						M8
17	A70320180	ﾁｮｳｾｲﾉﾌﾞ	ADJUST NUT	2						
18	A99431840	ﾀﾞﾝﾂｷﾎﾞﾙﾄ	BOLT	2						
19	A99240200	ﾜｯｼｬ	WASHER	2						M10用
20	027100010	ｽﾌﾟﾘﾝｸﾞﾜｯｼｬ	LOCK WASHER	2						M10用
21	A99460230	ﾀｶﾅｯﾄ	LONG NUT	2						M10
22	060609002	ｸﾞﾘｽﾆｯﾌﾟﾙ	GREASE NIPPLE	2						直
23	A72110040	ｸﾞﾙｰﾐﾝｸﾞﾛｰﾗ:22	GROOMING ROLLER:22	1					ﾌﾂｳﾐｿﾞ	ｵﾌﾟｼｮﾝ
24	A72110500	ｸﾞﾙｰﾌﾞﾄﾞﾛｰﾗ:22	GROOVED ROLLER:22	1					ｸﾞﾙｰﾌﾞﾄﾞ	ｵﾌﾟｼｮﾝ
25	A72100220	ｽﾑｰｽﾛｰﾗ:22	FLAT ROLLER:22	1					ｽﾑｰｽ	ｵﾌﾟｼｮﾝ
26	A72120030	ﾛｰﾗｷｬｯﾌﾟ	ROLLER CAP	2					短	ｵﾌﾟｼｮﾝ
27	A72460220	ｼｬﾌﾄ:22	SYAFT:22	1						ｵﾌﾟｼｮﾝ
28	A72010480	ｸﾞﾙｰﾐﾝｸﾞﾛｰﾗASSY:22	GROOMING ROLLER ASSY:22	1					ﾌﾂｳﾐｿﾞ	ｵﾌﾟｼｮﾝ
29	A72010420	ｸﾞﾙｰﾌﾞﾄﾞﾛｰﾗASSY:22	GROOVED ROLLER ASSY:22	1					ｸﾞﾙｰﾌﾞﾄﾞ	ｵﾌﾟｼｮﾝ
30	A72010520	ｽﾑｰｽﾛｰﾗASSY:22	FLAT ROLLER ASSY:22	1					ｽﾑｰｽ	ｵﾌﾟｼｮﾝ
31	A72100210	ﾛｰﾗCOMPL	ROLLER COPML	1						
32	A72460430	ｼｬﾌﾄ:22	SHAFT:22	1						
33	036100015	ｽﾅｯﾌﾟﾘﾝｸﾞ	SNAP RING	2						S15

FIG. 11 前後ローラ関係
FRONT／REAR ROLLER

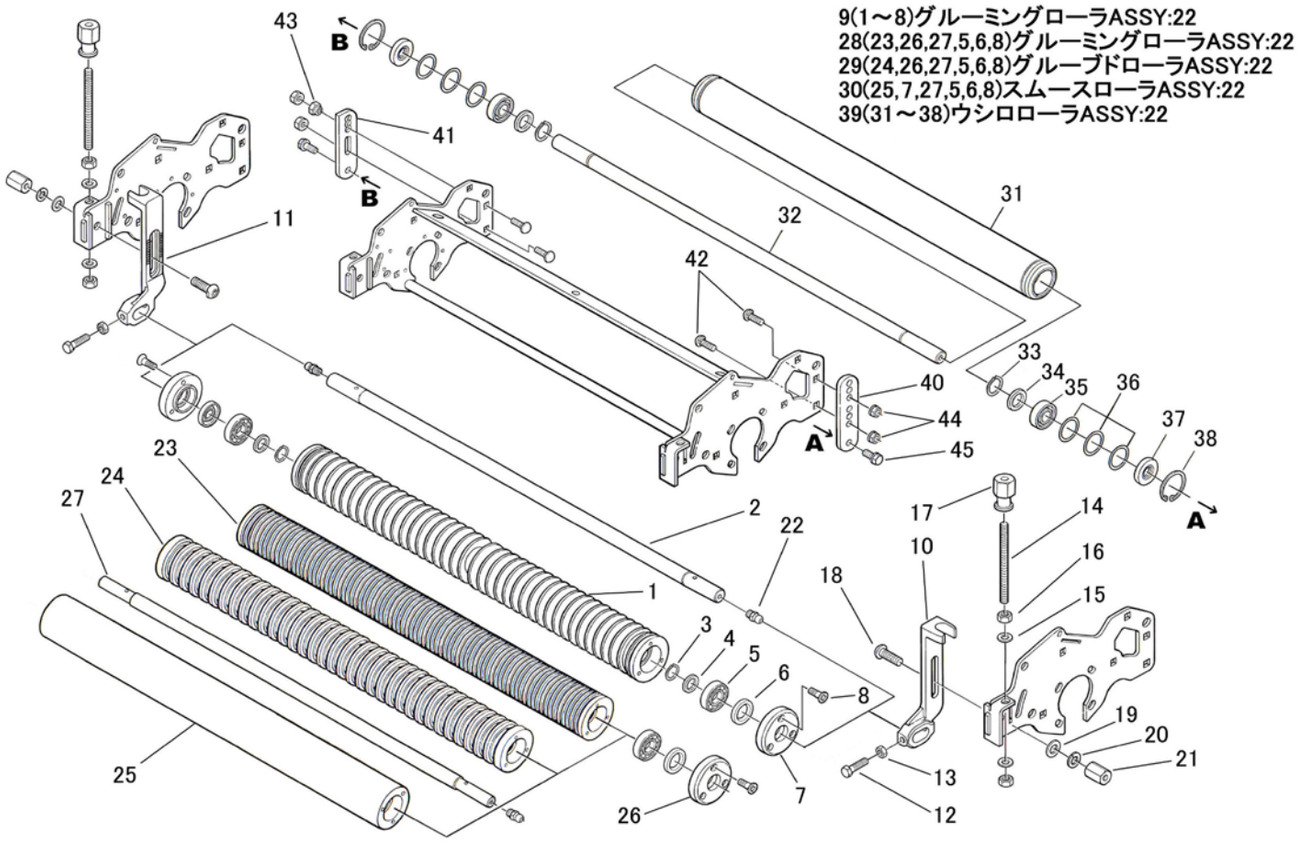

見出番号 Key No	部品番号 Parts No	部品名称 Parts Name		台当個数 Q`TY ALL			互換性 R/P	適応号機 Application	型寸 Description	備考 Remarks
34	A99230200	ｶﾗｰ	COLLAR	2						
35	040146202	ﾍﾞｱﾘﾝｸﾞ	BEARING	2						6202
36	A99240950	ｳｪｰﾌﾞﾜｯｼｬ	WASHER	6						
37	050209128	ｵｲﾙｼｰﾙ	OIL SEAL	2						15357
38	036500035	ｽﾅｯﾌﾟﾘﾝｸﾞ	SNAP RING	2						H35
39	A72010500	ｳｼﾛﾛｰﾗASSY:22	REAR ROLLER ASSY:22	1			F	B, ～ 10115 、BE, ～ 10667		a)
39	A72010720	ｳｼﾛﾛｰﾗASSY:22	REAR ROLLER ASSY:22	1			B	B, 10116 ～ 、BE, 10668 ～		a)
40	A72160960	ﾛｰﾗﾌﾞﾗｹｯﾄ:L	ROLLER BRACKET:L	1						
41	A72160970	ﾛｰﾗﾌﾞﾗｹｯﾄ:R	ROLLER BRACKET:R	1						
42	A99430060	ｶｸﾈﾏﾙｱﾀﾏﾎﾞﾙﾄ	BOLT	4						
43	A72170060	ﾍﾝｼﾝｶﾑ	CAM	1						
44	023100008	ﾅｯﾄ	NUT	4						M8
45	010810816	ﾎﾞﾙﾄ	BOLT	2						M8×16

FIG. 12 アーム・クラッチ関係
ARM・CLUTCH

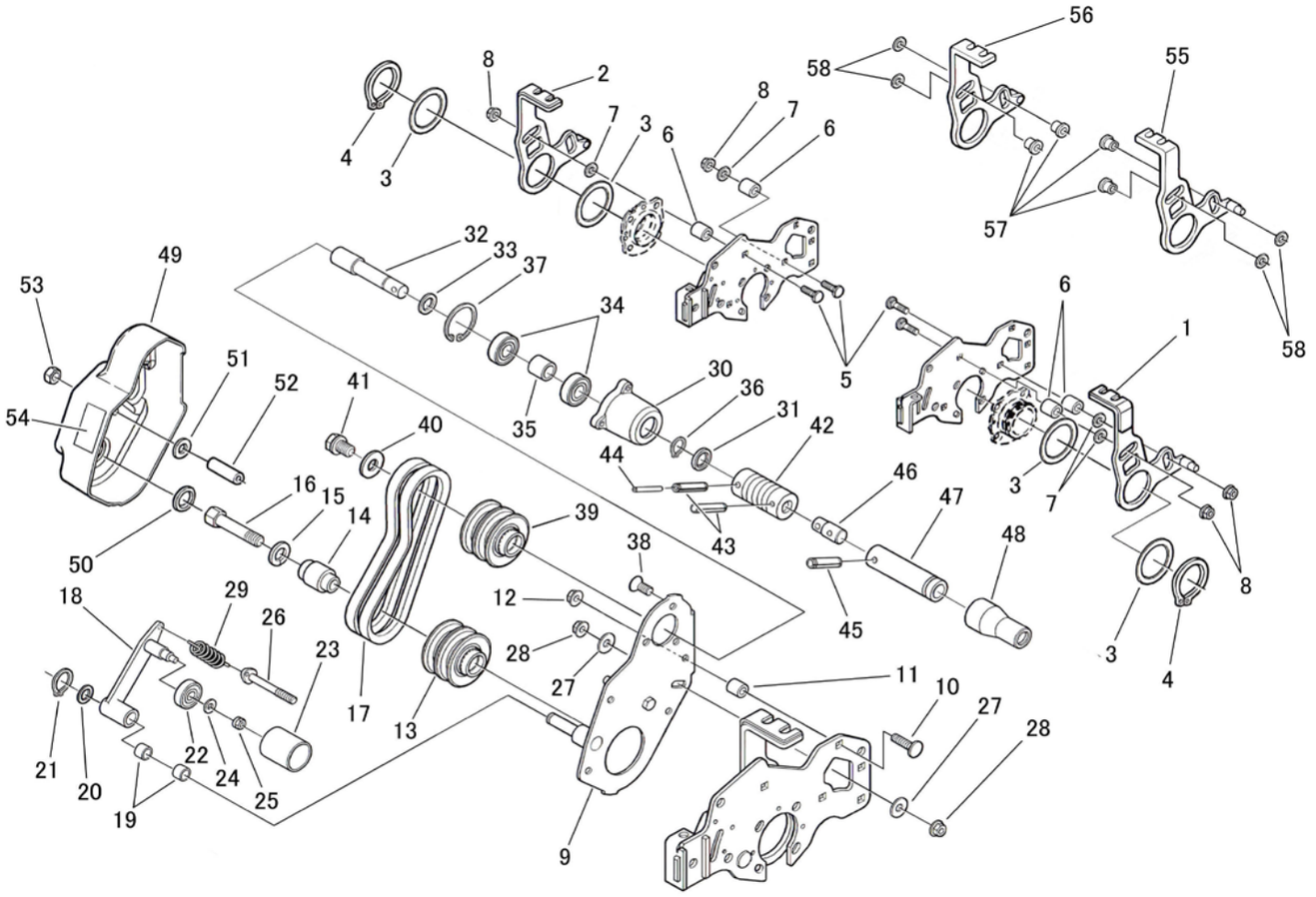

見出番号 Key No	部品番号 Parts No	部品名称 Parts Name		台当個数 Q'TY ALL			互換性 R/P	適応号機 Application	型寸 Description	備考 Remarks
1	A76350121	ｱｰﾑﾌﾞﾗｹｯﾄ:L	ARM	1						
2	A76350131	ｱｰﾑﾌﾞﾗｹｯﾄ:R	ARM	1						
3	A99210680	ｽﾍﾟｰｻ	SPACER	4			F	B, ～ 10106 、BE, ～ 10433		a)
3	A99210681	ｽﾍﾟｰｻ	SPACER	4			B	B, 10107 ～ 、BE, 10434 ～		a)
4	036100055	ｽﾅｯﾌﾟﾘﾝｸﾞ	SNAP RING	2						S55
5	A99432290	ｶｸﾈﾏﾙｱﾀﾏﾎﾞﾙﾄ	BOLT	4						
6	A99231990	ｶﾗｰ	COLLAR	4			F	B, ～ 10106 、BE, ～ 10417		a)
6	A99231991	ｶﾗｰ	COLLAR	4			B	B, 10107 ～ 、BE, 10418 ～		a)
7	A99232000	ｶﾗｰ	COLLAR	4						
8	023100008	ﾅｯﾄ	NUT	4						M8
9	A22550100	ｸﾗｯﾁﾌﾚｰﾑ:ﾘｰﾙﾕﾆｯﾄ	CLUTCH FRAME	1						
10	A99432290	ｶｸﾈﾏﾙｱﾀﾏﾎﾞﾙﾄ	BOLT	2						
11	399232970	ｶﾗｰ	COLLAR	2						
12	023100008	ﾅｯﾄ	NUT	2						M8
13	A98611500	ﾌﾟｰﾘ:B	PULLEY	1						
14	A99231900	ｶﾗｰ:ｼｰﾙ	COLLAR	1						
15	027100012	ｽﾌﾟﾘﾝｸﾞﾜｯｼｬ	LOCK WASHER	1						M12用
16	A99432280	ﾗｯﾋﾟﾝｸﾞﾎﾞﾙﾄ	BOLT	1						
17	080420018	Vﾍﾞﾙﾄ	V-BELT	2			F	B, ～ 10057 、BE, ～ 10140		SA-18 a)
17	080109155	Vﾍﾞﾙﾄ	V-BELT	2			F	B, ～ 10106 、BE, ～ 10438		SA-18 RE a)
17	080109163	Vﾍﾞﾙﾄ	V-BELT	2			A	B, 10107 ～ 、BE, 10439 ～		SA-18 RE a)
18	A22600420	ｸﾗｯﾁｱｰﾑ	ARM	1						
19	398510400	ﾌﾞｯｼｭ	BUSH	2						
20	A99230140	ｻﾞｶﾞﾈ	WASHER	1						
21	036100012	ｽﾅｯﾌﾟﾘﾝｸﾞ	SNAP RING	1						S12
22	040146200	ﾍﾞｱﾘﾝｸﾞ	BEARING	1						6200
23	A98611510	ﾃﾝｼｮﾝﾛｰﾗ	TENSION ROLLER	1						
24	A99240940	ﾜｯｼｬ	WASHER	1						M6用
25	021300006	ﾅｯﾄ	NUT	1						M6
26	A99432300	ﾎﾞﾙﾄ(ﾌｯｸ)	BOLT	1						
27	026109103	ﾜｯｼｬ	WASHER	2						M8用
28	023100008	ﾅｯﾄ	NUT	2						M8
29	A98220220	ｽﾌﾟﾘﾝｸﾞ	SPRING	1						
30	A22261030	ｼﾞｮｳﾌﾞﾒﾀﾙ	BEARING BOX	1						
31	050301115	ｵｲﾙｼｰﾙ	OIL SEAL	1						15254

FIG. 12 アーム・クラッチ関係
ARM・CLUTCH

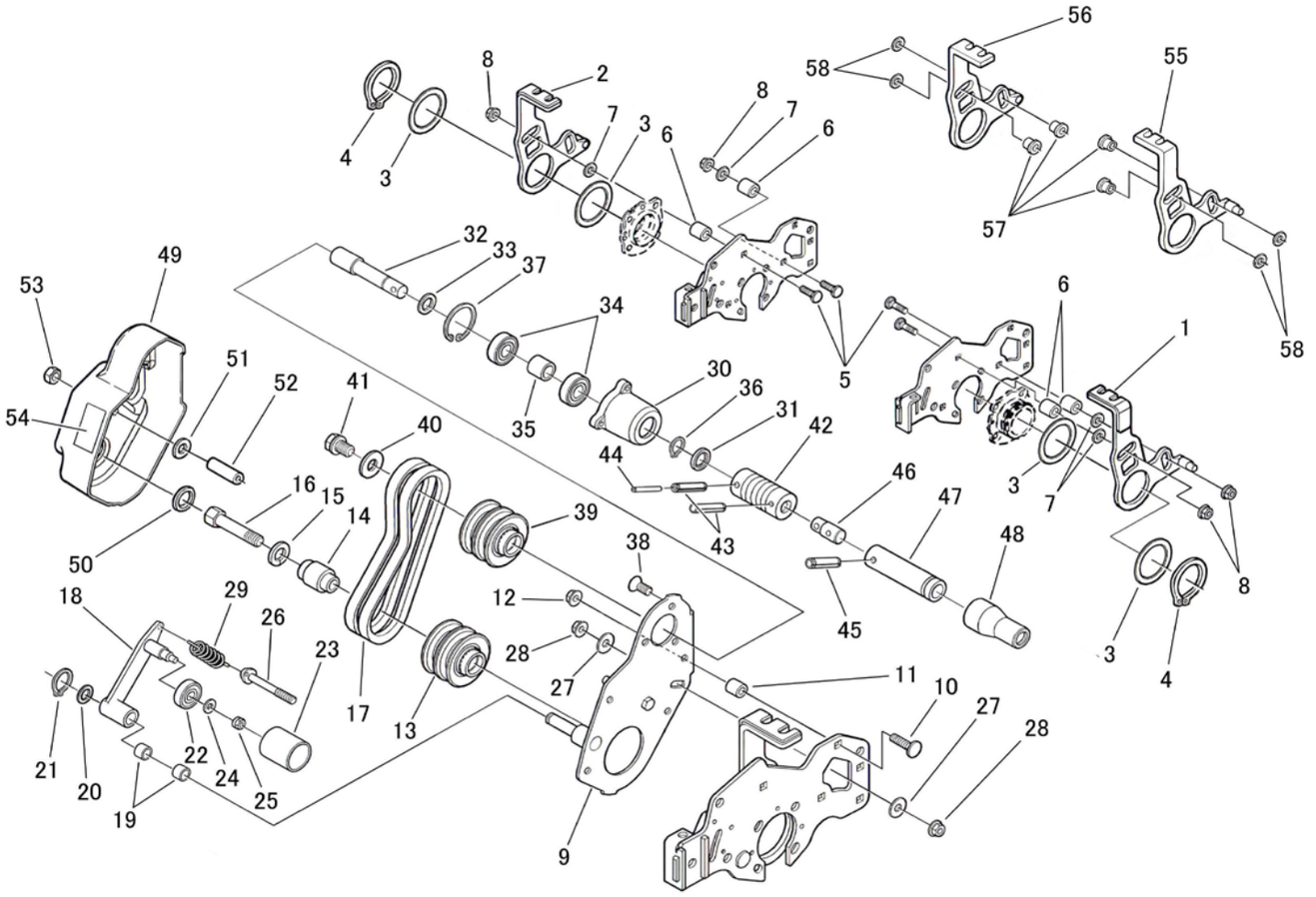

見出番号 Key No	部品番号 Parts No	部品名称 Parts Name		台当個数 Q'TY ALL			互換性 R/P	適応号機 Application	型寸 Description	備考 Remarks
32	A22210450	ﾘｰﾙｸﾄﾞｳｼﾞｸ	SHAFT	1						
33	026200014	ﾜｯｼｬ	WASHER	1						M14用
34	040146202	ﾍﾞｱﾘﾝｸﾞ	BEARING	2						6202
35	A99231910	ｶﾗｰ:ﾍﾞｱﾘﾝｸﾞ	COLLAR	1						
36	036100015	ｽﾅｯﾌﾟﾘﾝｸﾞ	SNAP RING	1						S15
37	036500035	ｽﾅｯﾌﾟﾘﾝｸﾞ	SNAP RING	1						H35
38	015300614	ｽｸﾘｭｰ	SCREW	3						M6×14
39	A98611500	ﾌﾟｰﾘ:B	PULLEY	1						小径
40	026109018	ﾜｯｼｬ	WASHER	1						M12用
41	011511220	ﾎﾞﾙﾄ	BOLT	1						M12×20
42	A22360330	ｶｯﾌﾟﾘﾝｸﾞ	COUPLING	1						
43	030300632	ｽﾌﾟﾘﾝｸﾞﾋﾟﾝ	SPRING PIN	2						φ6×32
44	030303532	ｽﾌﾟﾘﾝｸﾞﾋﾟﾝ	SPRING PIN	1						φ3.5×32
45	030300625	ｽﾌﾟﾘﾝｸﾞﾋﾟﾝ	SPRING PIN	1						φ6×25
46	A22210470	ｶｯﾌﾟﾘﾝｸﾞｼｬﾌﾄ	SHAFT	1						
47	A22230020	ｽﾌﾟﾗｲﾝｽﾘｰﾌﾞ	SLEEVE	1						
48	A98120930	ｺﾞﾑﾌﾞｰﾂ	BOOTS	1						
49	A50160640	ﾍﾞﾙﾄｶﾊﾞｰ	BELT COVER	1						
50	050301122	ｵｲﾙｼｰﾙ	OIL SEAL	1						22355
51	026100008	ﾜｯｼｬ	WASHER	1						M8用
52	A99231890	ｶﾗｰ(ｽﾍﾟｰｻ)	COLLAR	1						
53	022300008	Uﾅｯﾄ	U-NUT	1						M8
54	A90610470	ｹｲｺｸﾗﾍﾞﾙ:ﾍﾞﾙﾄ	CAUTION PLATE	1						
55	A76350140	ｱｰﾑﾌﾞﾗｹｯﾄ:L	ARM	1			F	B, ～ 10106 、BE, ～ 10387		強度ｱｯﾌﾟ品 a)
55	A76350141	ｱｰﾑﾌﾞﾗｹｯﾄ:L	ARM	1			B	B, 10107 ～ 、BE, 10388 ～		強度ｱｯﾌﾟ品 a)
56	A76350150	ｱｰﾑﾌﾞﾗｹｯﾄ:R	ARM	1			F	B, ～ 10106 、BE, ～ 10387		強度ｱｯﾌﾟ品 a)
56	A76350151	ｱｰﾑﾌﾞﾗｹｯﾄ:R	ARM	1			B	B, 10107 ～ 、BE, 10388 ～		強度ｱｯﾌﾟ品 a)
57	A99231990	ｶﾗｰ	COLLAR	4						
58	A99232000	ｶﾗｰ	COLLAR	4						

FIG. 13 サッチングギヤボックス関係
THATCHING GEAR BOX

30(1～23)サッチングギヤボックスASSY

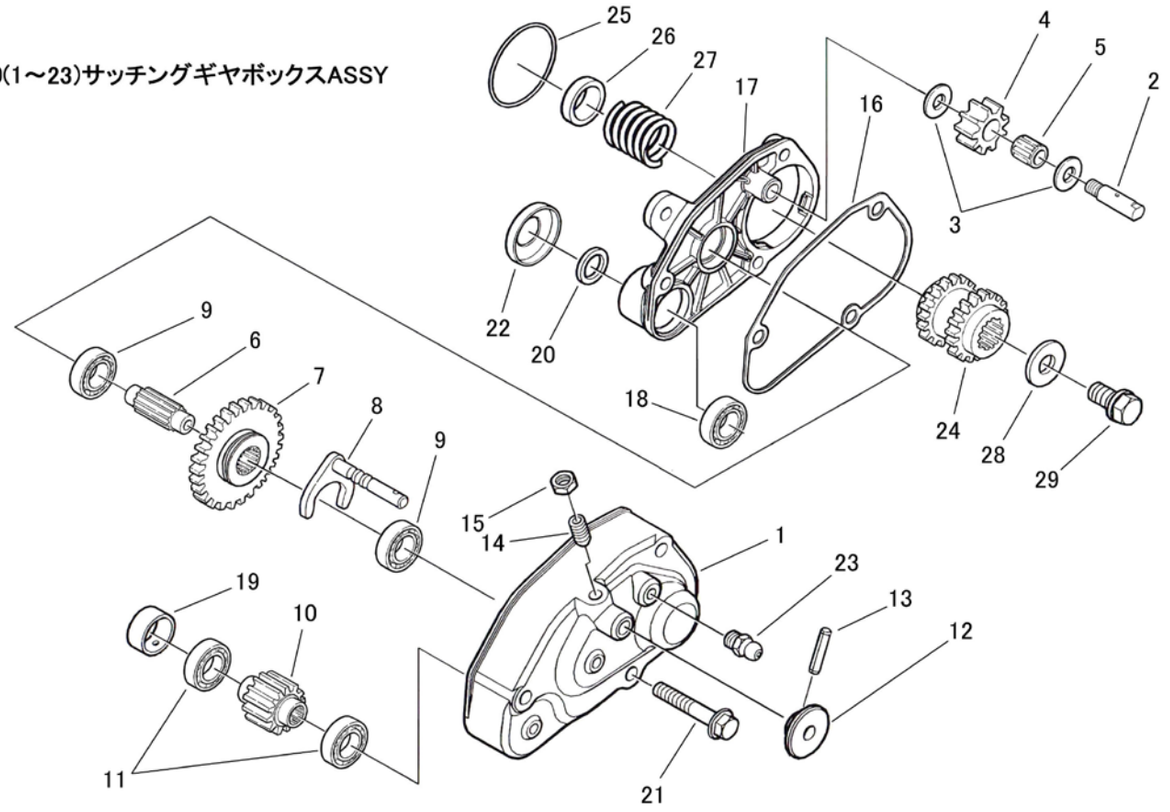

見出番号 Key No	部品番号 Parts No	部品名称 Parts Name		台当個数 Q`TY ALL			互換性 R/P	適応号機 Application	型寸 Description	備考 Remarks
1	A22160220	ｶﾊﾞｰ:ｻｯﾁﾝｸﾞ	COVER		1	1				
2	A22210400	ﾋﾟﾆｵﾝｼｬﾌﾄ	SHAFT		1	1				
3	A99240930	ｽﾗｽﾄﾜｯｼｬ	WASHER		2	2				
4	A22310610	ｶｳﾝﾀｷﾞﾔ	GEAR		1	1				
5	A98560550	ﾆｰﾄﾞﾙﾍﾞｱﾘﾝｸﾞ	BEARING		1	1				KT101415
6	A22210370	ｽﾗｲﾄﾞｼｬﾌﾄ	SLIDE SHAFT		1	1				
7	A22310600	ｽﾗｲﾄﾞｷﾞﾔ	SLIDE GEAR		1	1				
8	A24220080	ｼﾌﾄﾛｯﾄﾞ	SHIFTING ROD		1	1				
9	040106001	ﾍﾞｱﾘﾝｸﾞ	BEARING		2	2				6001
10	A22310620	ﾄﾞﾗｲﾌﾞｷﾞﾔ	GEAR		1	1				
11	A98560560	ﾍﾞｱﾘﾝｸﾞ	BEARING		2	2				6903
12	A99570230	ｻｯﾁﾝｸﾞﾉﾌﾞ	THATCING KNOB		1	1				
13	030300316	ｽﾌﾟﾘﾝｸﾞﾋﾟﾝ	SPRING PIN		1	1				φ3×16
14	A22910240	ﾌﾟﾗﾝｼﾞｬｰ	BALL PLUNGER		1	1				M8
15	020700008	ﾅｯﾄ	NUT		1	1				M8
16	A22990210	ｶﾞｽｹｯﾄ	GASKET		1	1				
17	A22160250	ｻｯﾁﾝｸﾞﾒﾀﾙ	COVER		1	1				
18	040136902	ﾍﾞｱﾘﾝｸﾞ	BEARING		1	1				6902
19	A99231660	ｶﾗｰ	COLLAR		1	1				
20	A98530240	ｵｲﾙｼｰﾙ	OIL SEAL		1	1				15223
21	010800845	ﾎﾞﾙﾄ	BOLT		3	3				M8×45
22	A22160050	ｷｬｯﾌﾟ	CAP		1	1				
23	060609002	ｸﾞﾘｽﾆｯﾌﾟﾙ	GREASE NIPPLE		3	3				直
24	A22310590	ｶｲﾃﾝﾊﾞｷﾞﾔ	GEAR		1	1				
25	052400530	Oﾘﾝｸﾞ	O-RING		1	1				S53
26	A99231930	ｶﾗｰ:ｽﾌﾟﾘﾝｸﾞ	COLLAR		1	1				
27	A98220100	ｽﾌﾟﾘﾝｸﾞ	SPRING		1	1				
28	026109018	ﾜｯｼｬ	WASHER		1	1				M12用
29	011511225	ﾎﾞﾙﾄ	BOLT		1	1				M12×25
30	A22000300	ｻｯﾁﾝｸﾞｷﾞﾔﾎﾞｯｸｽASSY	THATCING GEAR ASSY		1	1				

FIG. 14 グルーミング・ブラシ関係 GROOMING・BRUSH

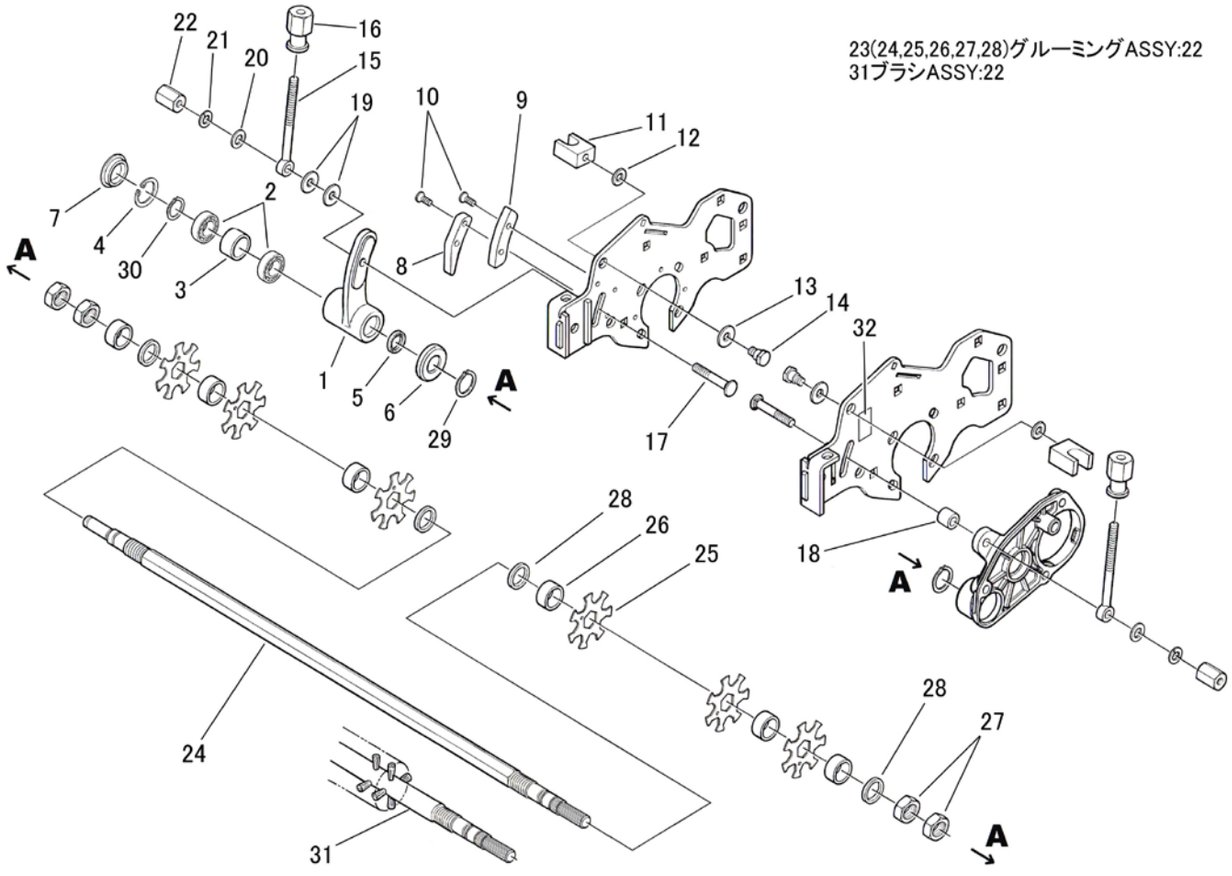

見出番号 Key No	部品番号 Parts No	部品名称 Parts Name		台当個数 Q'TY ALL			互換性 R/P	適応号機 Application	型寸 Description	備考 Remarks
1	A22110330	ｻｯﾁﾝｸﾞﾒﾀﾙ:R	THATCHING METAL:R	1						
2	040106001	ﾍﾞｱﾘﾝｸﾞ	BEARING	2						6001
3	A99231690	ｶﾗｰ	COLLAR	1						
4	036500028	ｽﾅｯﾌﾟﾘﾝｸﾞ	SNAP RING	1						H28
5	A98530240	ｵｲﾙｼｰﾙ	OIL SEAL	1						15223
6	A22160050	ｷｬｯﾌﾟ	CAP	1						
7	A98120830	ｺﾞﾑ:ﾌﾟﾗｸﾞ	RUBBER	1						
8	A74350490	ｶﾞｲﾄﾞﾌﾟﾚｰﾄ	GUIDE PLATE	1						
9	A74350500	ｶﾞｲﾄﾞﾌﾟﾚｰﾄ	GUIDE PLATE	1						
10	015300512	ｽｸﾘｭｰ	SCREW	4						M5×12
11	A74460030	ﾉﾌﾞﾎﾙﾀﾞ	KNOB HOLDER	2						
12	026100008	ﾜｯｼｬ	WASHER	2						M8用
13	026100010	ﾜｯｼｬ	WASHER	2						M10用
14	A99432360	ﾀﾞﾝﾂｷﾎﾞﾙﾄ	BOLT	2						
15	A99432370	ﾃﾞﾝﾃﾞﾝﾎﾞﾙﾄ	BOLT	2						
16	A70320210	ﾁｮｳｾｲﾉﾌﾞ	KNOB	2						
17	A99432320	ｶｸﾈﾏﾙｱﾀﾏﾎﾞﾙﾄ	BOLT	2						
18	A99231950	ｶﾗｰ	COLLAR	1						
19	026109010	ﾜｯｼｬ	WASHER	2						M8用
20	026100008	ﾜｯｼｬ	WASHER	2						M8用
21	027100008	ｽﾌﾟﾘﾝｸﾞﾜｯｼｬ	LOCK WASHER	2						M8用
22	A99460260	ﾀｶﾅｯﾄ	NUT	2						M8
23	A70250110	ｸﾞﾙｰﾐﾝｸﾞASSY:22	GROOMING ASSY:22	1			F	B, ～ 10106 、BE, ～ 10432		a)
23	A70250170	ｸﾞﾙｰﾐﾝｸﾞASSY:22	GROOMING ASSY:22	1			B	B, 10107 ～ 、BE, ～ 10433		a)
24	A70370070	ｻｯﾁﾝｸﾞｼｬﾌﾄ:22	THATCHING SHAFT	1						
25	A70360040	ﾃﾞﾋﾞﾙｶｯﾀｰ	CUTTER	37						t0.6
26	A99231960	ｶﾗｰ	COLLAR	38			F	B, ～ 10106 、BE, ～ 10432		a)
26	A99232150	ｶﾗｰ	COLLAR	34			B	B, 10107 ～ 、BE, ～ 10433		a)
27	A99460310	ﾅｯﾄ	NUT	4						M17
28	A99231970	ｶﾗｰ	COLLAR	4			F	B, ～ 10106 、BE, ～ 10432		a)
28	A99232160	ｶﾗｰ	COLLAR	4			B	B, 10107 ～ 、BE, ～ 10433		a)
29	036100015	ｽﾅｯﾌﾟﾘﾝｸﾞ	SNAP RING	2						S15
30	036100012	ｽﾅｯﾌﾟﾘﾝｸﾞ	SNAP RING	1						S12
31	A70200110	ﾌﾞﾗｼASSY:22	BRUSH ASSY:22	1						
32	A90360350	ﾗﾍﾞﾙ:ｻｷﾞｮｳｷｸﾗｯﾁ	LABEL	1						

部品番号順索引

(NUMERICAL PARTS INDEX)

部品番号順索引
NUMERICAL PARTS INDEX

部 品 番 号 PARTS No.	図番号 FIG .No.	見出番号 Key No.	部 品 番 号 PARTS No.	図番号 FIG .No.	見出番号 Key No.	部 品 番 号 PARTS No.	図番号 FIG .No.	見出番号 Key No.
*	9	8	015600408	1	10	026109018	12	40
010110612	7	32	020500010	8	16	026109018	13	28
010131025	1	34	020700008	4	15	026109035	5	61
010131025	8	11	020700008	4	21	026109103	2	6
010310820	4	14	020700008	8	44	026109103	2	11
010310830	11	12	020700008	11	13	026109103	2	13
010709060	4	25	020700008	13	15	026109103	10	5
010709061	10	20	020700010	1	37	026109103	12	27
010709064	5	65	020800010	6	12	026200010	8	21
010709073	1	33	020800018	10	17	026200014	4	47
010709129	5	68	020900012	6	8	026200014	12	33
010800635	1	28	021000008	11	16	027100008	14	21
010800845	13	21	021300006	3	30	027100010	1	24
010809001	3	5	021300006	4	40	027100010	1	36
010809001	3	15	021300006	7	33	027100010	6	11
010809007	8	46	021300006	8	40	027100010	8	12
010810635	1	28	021300006	12	25	027100010	11	20
010810816	4	29	021500008	8	3	027100012	6	7
010810816	11	45	021500010	1	41	027100012	12	15
010810825	7	24	022300008	12	53	030102020	2	28
010810835	7	37	022400006	3	13	030102020	4	13
010810835	8	52	022600016	7	10	030102020	8	36
010810840	7	11	023100008	2	19	030300316	13	13
011150610	1	20	023100008	2	25	030300418	2	20
011150612	1	13	023100008	8	53	030300518	2	20
011310616	4	26	023100008	10	6	030300625	12	45
011310655	4	42	023100008	11	44	030300632	4	57
011310660	4	42	023100008	12	8	030300632	12	43
011510812	2	7	023100008	12	12	030303532	4	58
011510812	2	12	023100008	12	28	030303532	12	44
011510816	2	14	026100006	3	29	031100008	3	9
011510816	3	7	026100006	4	43	031109008	1	43
011510820	1	7	026100006	8	41	031310815	8	34
011510820	4	2	026100008	1	4	031310845	2	27
011510820	4	2	026100008	1	8	034109055	6	5
011510820	4	6	026100008	3	8	034109056	6	21
011510820	4	6	026100008	4	3	034109060	4	22
011510820	6	20	026100008	4	12	034109094	5	57
011510825	7	14	026100008	4	31	036100012	4	10
011510835	1	3	026100008	7	12	036100012	4	36
011510840	7	11	026100008	8	35	036100012	5	64
011510860	4	30	026100008	11	15	036100012	12	21
011511030	1	23	026100008	12	51	036100012	14	30
011511030	2	2	026100008	14	12	036100015	4	50
011511220	4	55	026100008	14	20	036100015	11	3
011511220	12	41	026100010	1	25	036100015	11	33
011511225	10	27	026100010	1	35	036100015	12	36
011511225	13	29	026100010	1	40	036100015	14	29
015100620	3	28	026100010	2	3	036100020	6	25
015209029	10	34	026100010	6	10	036100020	6	28
015300508	10	35	026100010	14	13	036100020	10	22
015300512	14	10	026109010	2	22	036100055	12	4
015300614	4	52	026109010	14	19	036500028	14	4
015300614	12	38	026109018	4	54	036500035	4	51
015300820	1	6	026109018	10	26	036500035	6	3

部品番号順索引
NUMERICAL PARTS INDEX

部 品 番 号 PARTS No.	図番号 FIG .No.	見出番号 Key No.	部 品 番 号 PARTS No.	図番号 FIG .No.	見出番号 Key No.	部 品 番 号 PARTS No.	図番号 FIG .No.	見出番号 Key No.
036500035	11	38	398123370	3	2	A22261030	4	44
036500035	12	37	398123370	3	16	A22261030	12	30
036500047	6	19	398180580	8	19	A22261040	10	8
036800007	8	23	398180720	2	29	A22261041	10	8
036800009	8	20	398181100	3	12	A22261050	10	9
040106001	13	9	398211210	4	20	A22261051	10	9
040106001	14	2	398211210	7	38	A22310590	13	24
040106004	6	24	398211210	8	43	A22310600	13	7
040106201	5	59	398460040	10	3	A22310610	13	4
040106202	5	60	398460050	10	21	A22310620	13	10
040106204	5	62	398510400	4	34	A22310630	6	6
040106204	6	17	398510400	12	19	A22310640	6	14
040136202	11	5	398750130	9	6	A22310650	6	22
040136205	7	5	398750220	8	38	A22310660	6	30
040136902	13	18	399113620	1	5	A22310670	6	31
040146005	5	58	399113630	1	12	A22360330	4	56
040146200	4	37	399232970	12	11	A22360330	12	42
040146200	12	22	399281710	1	15	A22550090	4	18
040146202	4	48	399281710	4	16	A22550100	12	9
040146202	6	1	399281720	1	16	A22550110	4	28
040146202	11	35	399281720	4	17	A22560240	10	31
040146202	12	34	399340060	8	15	A22560250	10	32
042530304	10	10	498510260	10	12	A22600410	4	33
048100010	5	66	A00810711	9	7	A22600420	12	18
050202230	10	33	A10010360	1	1	A22610320	4	8
050209074	1	29	A10010371	1	1	A22650330	4	41
050209128	11	37	A10410100	1	2	A22710090	5	22
050301115	4	45	A12110010	8	28	A22710100	5	69
050301115	12	31	A12250050	8	30	A22760120	5	4
050301122	12	50	A12260020	8	31	A22890152	5	1
052400160	7	8	A20150930	1	21	A22890153	5	2
052400530	13	25	A20151020	1	19	A22890154	5	3
060609002	1	30	A20410350	1	17	A22890156	5	5
060609002	10	13	A20410370	1	18	A22890157	5	6
060609002	11	22	A22000290	4	1	A22890158	5	7
060609002	13	23	A22000300	13	30	A22890159	5	8
060609006	1	31	A22000320	4	1	A22890160	5	9
060609006	6	29	A22000320	5	70	A22890161	5	10
080109155	4	27	A22000321	4	1	A22890162	5	11
080109155	12	17	A22020010	6	32	A22890163	5	12
080109163	4	27	A22110330	14	1	A22890164	5	13
080109163	12	17	A22140070	4	5	A22890165	5	14
080420018	4	27	A22160050	13	22	A22890166	5	15
080420018	12	17	A22160050	14	6	A22890174	5	23
090500004	9	4	A22160220	13	1	A22890175	5	24
090500005	9	5	A22160250	13	17	A22890176	5	25
090509003	9	4	A22210370	13	6	A22890177	5	26
090509004	9	5	A22210400	13	2	A22890178	5	27
198636090	6	18	A22210410	6	4	A22890180	5	29
198636090	10	11	A22210450	4	46	A22890181	5	30
336150020	7	19	A22210450	12	32	A22890182	5	31
336150090	7	46	A22210460	4	59	A22890184	5	33
390198361	8	48	A22210470	12	46	A22890185	5	34
390199530	3	22	A22230020	12	47	A22890186	5	35
398118020	3	4	A22260920	6	16	A22890187	5	36

部品番号順索引
NUMERICAL PARTS INDEX

部 品 番 号 PARTS No.	図番号 FIG .No.	見出番号 Key No.	部 品 番 号 PARTS No.	図番号 FIG .No.	見出番号 Key No.	部 品 番 号 PARTS No.	図番号 FIG .No.	見出番号 Key No.
A22890188	5	37	A36000010	7	27	A70430260	10	41
A22890189	5	38	A36000231	7	16	A70430281	10	41
A22890191	5	40	A36000252	7	26	A70430291	10	41
A22890192	5	41	A36000331	7	15	A70430301	10	41
A22890193	5	42	A36000350	7	43	A70430311	10	41
A22890194	5	43	A36000370	7	42	A70610170	10	38
A22890195	5	44	A36000371	7	42	A70610180	10	39
A22890196	5	45	A36020020	7	2	A72010420	11	29
A22890197	5	46	A36100030	7	30	A72010480	11	28
A22890198	5	47	A36100060	7	31	A72010500	11	39
A22890199	5	48	A36100311	7	17	A72010510	11	9
A22890200	5	49	A36100370	7	45	A72010520	11	30
A22890201	5	50	A36130010	7	28	A72010640	11	9
A22890202	5	51	A36130190	7	18	A72010720	11	39
A22890203	5	52	A36130270	7	44	A72100210	11	31
A22890204	5	53	A36140010	7	29	A72100220	11	25
A22890205	5	54	A36260191	7	3	A72110040	11	23
A22890206	5	55	A36260200	7	4	A72110400	11	1
A22890207	5	56	A36260230	7	13	A72110500	11	24
A22890208	5	63	A36310130	7	1	A72110531	2	5
A22890221	5	17	A36310180	7	1	A72110531	2	10
A22890222	5	18	A36380030	7	21	A72110610	11	1
A22890223	5	19	A36380040	7	35	A72110710	2	5
A22890224	5	20	A44101230	2	1	A72110710	2	10
A22890225	5	21	A44101231	2	1	A72120030	11	26
A22890227	5	32	A44400280	2	8	A72160880	11	10
A22890228	5	16	A46200110	1	9	A72160890	11	11
A22890243	5	39	A46210030	8	42	A72160960	11	40
A22890252	5	71	A46500020	1	11	A72160970	11	41
A22890253	5	72	A46530530	8	39	A72170060	11	43
A22890254	5	73	A50160570	1	27	A72410050	11	7
A22890255	5	74	A50160640	12	49	A72460220	11	27
A22890256	5	75	A50260260	3	10	A72460430	11	32
A22910240	13	14	A50310540	3	1	A72460460	11	2
A22910250	5	67	A50310550	3	14	A74101350	10	1
A22990200	1	26	A50320090	3	3	A74251150	10	2
A22990210	13	16	A50540150	1	32	A74350490	14	8
A24100690	8	17	A50550480	3	6	A74350500	14	9
A24100691	8	17	A50710330	8	45	A74350510	10	4
A24100700	8	18	A70010760	10	45	A74460030	14	11
A24100701	8	18	A70010760	10	45	A76200270	2	15
A24100761	2	26	A70010760	10	45	A76200271	2	15
A24210150	8	22	A70010780	10	44	A76240070	1	42
A24220080	13	8	A70110460	10	37	A76350121	12	1
A24260190	4	11	A70151500	10	7	A76350131	12	2
A24370050	2	33	A70200110	14	31	A76350140	12	55
A30460410	7	20	A70250110	14	23	A76350141	12	55
A30460430	7	34	A70250170	14	23	A76350150	12	56
A34040020	8	54	A70320180	11	17	A76350151	12	56
A34350610	8	1	A70320210	14	16	A76370010	2	24
A34350690	8	2	A70360040	14	25	A82010380	3	31
A34350710	8	49	A70370070	14	24	A82110322	3	23
A34450380	8	9	A70430230	10	41	A82140130	3	27
A34450510	8	9	A70430240	10	41	A82140181	3	24
A34450520	8	9	A70430250	10	41	A82360300	3	25

部品番号順索引
NUMERICAL PARTS INDEX

部 品 番 号 PARTS No.	図番号 FIG .No.	見出番号 Key No.	部 品 番 号 PARTS No.	図番号 FIG .No.	見出番号 Key No.	部 品 番 号 PARTS No.	図番号 FIG .No.	見出番号 Key No.
A82360310	3	26	A98611510	4	38	A99431460	8	7
A82410210	2	16	A98611510	12	23	A99431590	7	39
A82410220	2	17	A98611760	4	23	A99431840	11	18
A82410250	2	31	A98760020	1	14	A99431980	6	9
A82410260	2	32	A98760030	8	37	A99432020	8	14
A90110190	3	17	A99210680	12	3	A99432030	11	14
A90110220	3	18	A99210681	12	3	A99432070	7	23
A90360291	3	19	A99230080	8	5	A99432260	2	18
A90360300	8	47	A99230140	4	9	A99432260	4	4
A90360310	10	46	A99230140	4	35	A99432270	2	21
A90360350	14	32	A99230140	12	20	A99432280	12	16
A90610460	3	21	A99230200	11	4	A99432290	12	5
A90610470	3	20	A99230200	11	34	A99432290	12	10
A90610470	12	54	A99230240	10	25	A99432300	12	26
A90630080	10	47	A99231230	10	15	A99432310	1	39
A95510030	9	3	A99231580	6	23	A99432320	14	17
A95520010	9	2	A99231590	6	27	A99432330	10	14
A95680040	9	1	A99231620	7	6	A99432340	10	16
A98120051	10	28	A99231630	7	7	A99432350	10	29
A98120520	8	10	A99231660	13	19	A99432351	10	29
A98120780	8	24	A99231690	14	3	A99432360	14	14
A98120830	14	7	A99231720	7	36	A99432370	14	15
A98120920	2	23	A99231890	4	32	A99432490	10	34
A98120930	12	48	A99231890	12	52	A99460230	11	21
A98121030	8	10	A99231900	12	14	A99460260	14	22
A98180220	8	50	A99231910	4	49	A99460280	4	19
A98180260	8	4	A99231910	12	35	A99460290	10	19
A98220100	10	24	A99231930	10	23	A99460300	10	43
A98220100	13	27	A99231930	13	26	A99460310	14	27
A98220181	8	25	A99231940	10	36	A99480140	3	11
A98220220	2	30	A99231950	14	18	A99480160	11	8
A98220220	12	29	A99231960	14	26	A99480300	10	40
A98221080	4	7	A99231970	14	28	A99480310	10	42
A98221090	7	25	A99231980	7	41	A99570200	8	6
A98221090	7	40	A99231990	12	6	A99570210	8	8
A98221110	1	38	A99231990	12	57	A99570230	13	12
A98221220	10	18	A99231991	12	6	A99580070	8	32
A98221230	5	28	A99232000	12	7	A99610790	6	26
A98230890	8	26	A99232000	12	58			
A98230910	8	33	A99232080	7	22			
A98231020	8	27	A99232150	14	26			
A98231030	8	29	A99232160	14	28			
A98231040	1	44	A99240200	11	19			
A98231060	8	51	A99240210	8	13			
A98530040	11	6	A99240920	2	4			
A98530140	7	9	A99240920	2	9			
A98530240	13	20	A99240920	6	13			
A98530240	14	5	A99240930	13	3			
A98530250	6	2	A99240940	4	39			
A98560540	6	15	A99240940	12	24			
A98560550	13	5	A99240950	11	36			
A98560560	13	11	A99241010	4	24			
A98611500	4	53	A99241020	10	30			
A98611500	12	13	A99430060	11	42			
A98611500	12	39	A99430420	1	22			