シバウラ ガーデントラクタ

部品表

GT142
GT162 MM48DJ

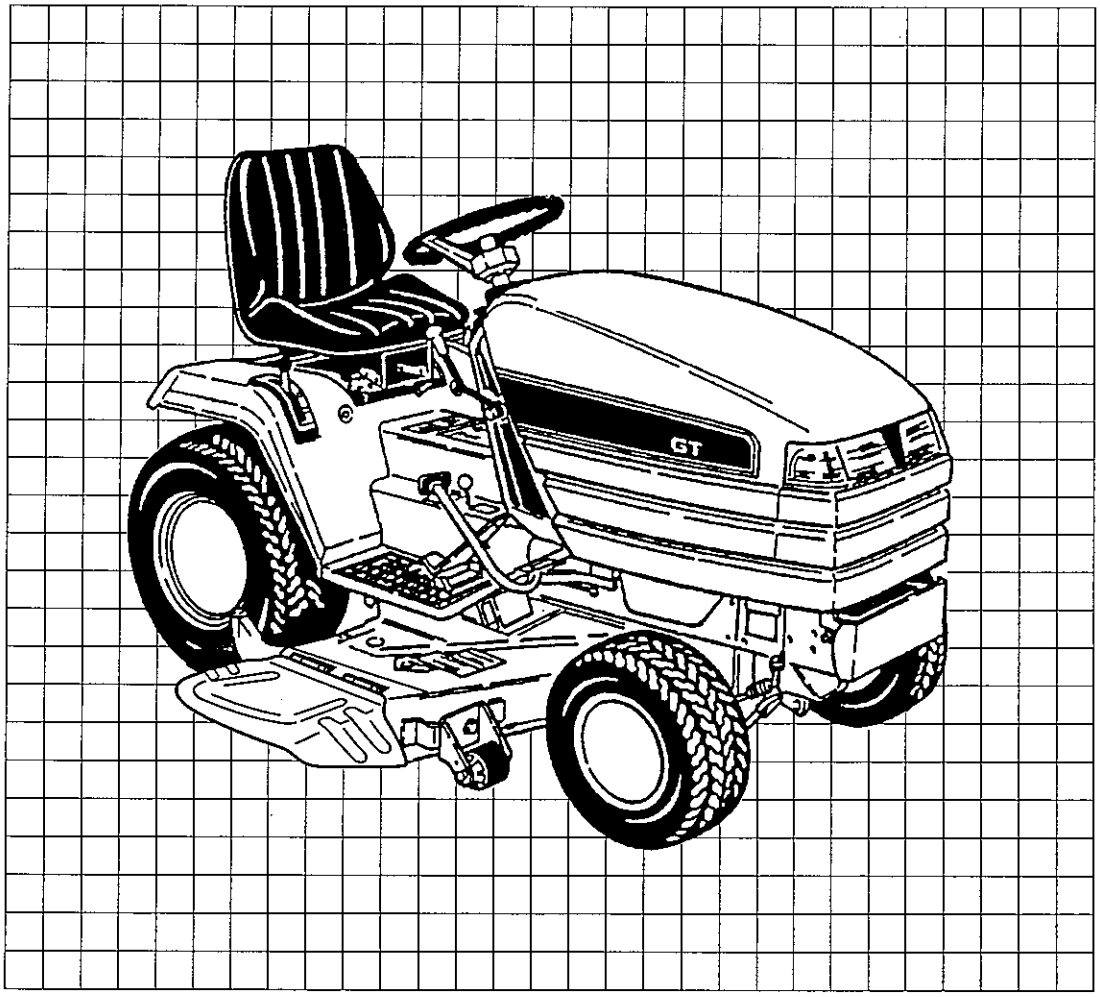

Shibaura

当製品を安全に、また正しくお使いいただくために必ず本取扱説明書をよくお読みください。誤った使い方をすると、事故を引き起こすおそれがあります。
お読みになった後も必ず製品に近接して保管してください。

パーツリストの見方について

1) このパーツリストには下記型式が記載されています。

型式	品目コード	表示型式	機関型式	仕向地	仕様
GT141 GT141A GT142J	391100 391102 391113	142	E643 138214	一般輸出 フランス 国内	マニュアルステアリング
GT161 GT161PA GT162PJ	391200 391202 391213	162	E673 138706	一般輸出 フランス 国内	パワーステアリング

型式	品目コード	トラクター
MM48DJ	551829	国内
SGM48	551815	一般輸出

エンジン関係部品はエンジン製造番号、シャーシ、ボディー関係部品は車体製造番号により管理されております。

2) リストの記載内容について

リストの記載内容は下記に示す番号に従って説明致します。

見出番号 Key No	部品番号 Part No	部品名称 Parts Name	台当個数 Q'ty ALL				互換性 R/P	適用号機 Application	型　寸 Description	備　考 Remarks
①	②	③	④				⑤	⑥	⑦	⑧

① 見出番号　イラストに付されている番号とリストの番号を一致させることにより、部品番号が索引できます。

② 部品番号　部品を管理するための部品番号です。

③ 部品名称　部品の名称を和文、英文で表示してあります。

④ 個　数　見出し番号あたりの使用個数を表示してあります。

⑤ 互換性　部品変更による新部品と旧部品との互換性記号を表示してあります。

⑥ 適用号機　設計変更実施号機が表示してあります。

⑦ 型　寸　標準部品の型寸表示がしてあります。

⑧ 備　考　部品の仕様・説明等が表示してあります。

3)　記号、略語について

記号（部品変更による新製品と旧部品との互換性の表示は次の通りです。

表示記号	内　　容
*	部品供給不可(部品番号欄にこのマークがあるのは供給いたしません。
A	新旧部品共に互換性あり（新旧部品は新旧製品のいずれにも取付出来ます。）
B	新部品のみ互換性あり(新部品は新旧部品のいずれにも取付出来ますが、旧部品は新製品に取付けることは出来ません。）
D	新旧部品の互換性なし(新部品は新製品、旧部品は旧部品にのみ取付出来ます。
E	追加部品であり適用号機欄に号機を記入。
F	廃止部品であり適用号機欄に号機を記入。
O	旧部品は在庫に限り供給、以降新部品を供給（Oマークを部品番号欄に旧部品番号を備考欄に表示）
～××××××:製造番号　・・・・・号機まで ××××××～:製造番号　・・・・・号機より	

略語

ASSY	:アセンブリ	R.H	:ライト	OP	:オプション	IN	:吸気
Inc	:・・・を含む	UP	:上	d	:直径	EX	:排気
AR	:所要	Low	:下	ℓ	:長さ		
Fr	:フロント	S.T.D	:スタンダード	t	:厚さ		
Re	:リヤ	U.S	:アンダサイズ	ϕ	:径		
L.H	:レフト	O.S	:オーバーサイズ	COMP	:コンプリート（圧入、カシメ品）		

4)　イラストについて

イラストにはASSY部品、単体部品が記載されておりますが必ずしも正確な形状を示すものではありません。

正確な部品番号を見い出すための目安となるものです。イラストに付されている番号とリストの見出し番号を一致させることにより、その見出番号から部品番号を知るようになっています。

ご注文について

1)　部品をご注文の際は部品番号、部品名称、個数をお知らせ下さい。

2)　ご注文の部品は原則として誤送以外の返品は認めません。

3)　シバウラ製品には**シバウラ純正部品**を必ずご使用願います。
（市販の類似品を使用されますと早期破損や性能を悪くする原因となります。）

4)　部品価格は別表の部品価格表を参照下さい。

※本部品表は予告なく変更することがあります。

How to consult parts list

1) This parts list contain following model.

Model	Code	Indication model	Engine model	Specification	
GT141 GT141A GT142J	391100 391102 391113	142	E643 138214	ISM-Export FRANCE JAPANE	Manual steering
GT161 GT161PA GT162PJ	391200 391202 391213	162	E673 138706	ISM-Export FRANCE JAPANE	Power steering

Model	Code	For Tractor
MM48DJ	551829	JAPANE
SGM48	551815	ISM-Export

Please confirm both engine serial number and chassis number, when you place a spare parts order.

2) Description in list.

Items in the list are described below by Nos. in the table below.

見出番号 Key No	部品番号 Part No	部品名称 Parts Name	台当個数 Q'ty ALL				互換性 R/P	適用号機 Application	型 寸 Description	備 考 Remarks
①	②	③	④				⑤	⑥	⑦	⑧

① Index No. : By referring the No. in the illustrations to the same No., you can find the correct parts No..

② Parts No. : No. to control parts.

③ Name of parts : Name of parts is indicated in English and Japanese.

④ Quantity : It represents the quantity of each part contained in reference No..

⑤ Interchangeability : Mark to show interchangeability when replacing former patrs with new ones.

⑥ Applicable No. of machines : No. of machines for which design is changed.

⑦ Dimensions : Dimensions of standard parts.

⑧ Remarks : Specifications, descriptions, etc. of parts.

3) Mark and abbreviation.

Mark (When parts are changed, interchangeability of new and former parts is shown as below.)

Mark	Content
*	This mark appearing "Parts No.." column indicates parts not to be supplied.
A	New and old parts are mutually interchangeable.
B	New parts can be substituted for old parts, but vice versa Thus, new part may be supplied to order asking for supply of old parts.
D	New and old parts are not interchangeable.
E	Indicated as "E" in "interchangeability" column. Its appilicable serial number or
F	"F" mini tiller or engine appears in "Application" column.
O	Old parts will be supplied until out of stock and thereafter new substitute parts will be supplied. (This mark appears in "Parts No." column and corresponding old numbers in "Remarks" column.)
～×××××× : Up to ×××××× for serial numbers.	
××××××～: ×××××× From up for serial numbers.	

Abbreviation

ASSY	: Assembly	R.H	: Right	OP	: Optional	IN	: Intake
Inc	: Including	UP	: Upper	d	: Diameter	EX	: Exhaust
AR	: Required	Low	: Lower	ℓ	: Length		
Fr	: Front	S.T.D	: Standard	t	: Thickness		
Re	: Rear	U.S	: Undersize	ϕ	: Diameter		
L.H	: Left	O.S	: Oversize	COMP	: Complete		

4) Illustrations

Illustrations present assemblies and individual piece parts not always precisely. They are just guidelines to find correct parts codes. By comparing the index No. in the parts list with the same No. in the illustrations, you can know the parts No.

How to order

1) When ordering some parts, designate the code No., name of parts and quantity.

2) Returned parts order then those which were delivered by mistake are not accepted.

3) Be sure to use SHIBAURA genuine parts for SHIBAURA products.(Those similar to SHIBAURA parts available on she market may cause early failure or performance deterioration.)

4) Refer separated parts price list for prices of parts.

※This parts list may be modified without notice.

もくじ
CONTENTS

エンジン
ENGINE (GT142, 162)

ラジエタ
FIG.101 RADIATOR 10
シリンダブロック
FIG.102 CYLINDER BLOCK 11
シリンダヘッド
FIG.103 CYLINDER HEAD 13
クランクシャフト、ピストン
FIG.104 CRANKSHAFT, PISTON 15
オイルポンプ、ウォータポンプ
FIG.105 OIL PUMP, WATER PUMP 17
タイミングギヤケース
FIG.106 TIMING GEAR CASE 19
インジェクションライン、カムシャフト
FIG.107 INJECTION LINE, CAMSAFT 21
インジェクションポンプ
FIG.108 INJECTION PUMP 23
インジェクタ
FIG.109 INJECTOR 24
エアクリーナ
FIG.110 AIR CLEANER 25
マフラー
FIG.111 MUFFLER 26
スタータ、オイルネータ
FIG.112 STARTER, ALTERNATOR 27
エンジンマウント
FIG.113 ENGINE MOUNT 28

シャーシ
CHASSIS

フロントP．T．O
FIG.201 FRONT P.T.O 30
フロンタアクスル
FIG.202 FRONT AXLE 32
ステアリング；マニュアル
FIG.203 STEERING; MANUAL 34
ステアリング；パワー
FIG.204 STEERING; POWER 36
パワーステアリングパーツ
FIG.205 POWER STEERING PARTS 38
インスツールメントパネル
FIG.206 INSTRUMENT PANEL 39
シャーシ、ダッシュボード
FIG.207 CHASSIS, DASH BOARD; DIESEL 40
プロペラシャフト
FIG.208 PROPELLER SHAFT 41
ユアツモータ；H．S．T
FIG.209 HYDRAU STATIC TRANSMISSION 42
トランスミッション
FIG.210 TRANSMISSION 44
ホイルシャフトケース
FIG.211 WHEEL SHAFT CASE 46
スピードコントロール
FIG.212 SPEED CONTROL 47
ブレーキ
FIG.213 BRAKE 49
ユアツハイカン
FIG.214 HYDRAULIC PIPING 50
コントロールバルブ
FIG.215 HYDRAULIC PIPING 52

もくじ
CONTENTS

ユアツバルブ；サンテンヒッチ
FIG.216 DIVERTER VALVE 53
リフトシリンダ
FIG.217 LIFT CYLINDER 54
フューエルライン
FIG.218 FUEL LINE; DIESEL 55
シート
FIG.219 SEAT 57
配線系統
FIG.220 WIRING HARNESS; DIESEL 58
サンテンヒッチ
FIG.221 THREE-POINTS LINKAGE 60
フロントホイール、リヤホイール
FIG.222 FRONT WHEELS, REAR WHEELS 62
ボンネット
FIG.223 BONNEET 63
ステップ、フェンダ
FIG.224 STEPS, FENDERS 64
ラベル
FIG.225 PASTE PLATE 65
工具、付属品
FIG.226 TOOLS, ACCESSORY 67

モア
MOWER

ユニバーサルジョイント
FIG.301 UNIVERSAL JOINT 70
インプット；ベベル
FIG.302 INPUT; BEVEL 71
ベアリングホルダー；センター
FIG.303 BEARING HOLDER; CENTER 72
ベアリングホルダー
FIG.304 BEARING HOLDER 73
テンション
FIG.305 TENSION 74
デッキ
FIG.306 DECK 75
ローラー；フロント&リヤ
FIG.307 ROLLER; FRONT & REAR 76
ローラー；サイド
FIG.308 ROLLER; SIDE 77
カバー
FIG.309 COVER 78
リンク；リヤ
FIG.310 LINK; REAR 79
リンク；フロント
FIG.311 LINK; FRONT 80
ラベル
FIG.312 PASTE PLATE 81

部品番号順索引
NUMERICAL PARTS INDEX ..... 83 ～

エンジン編
(ENGINE)

ラジエタ
FIG.101 RADIATOR

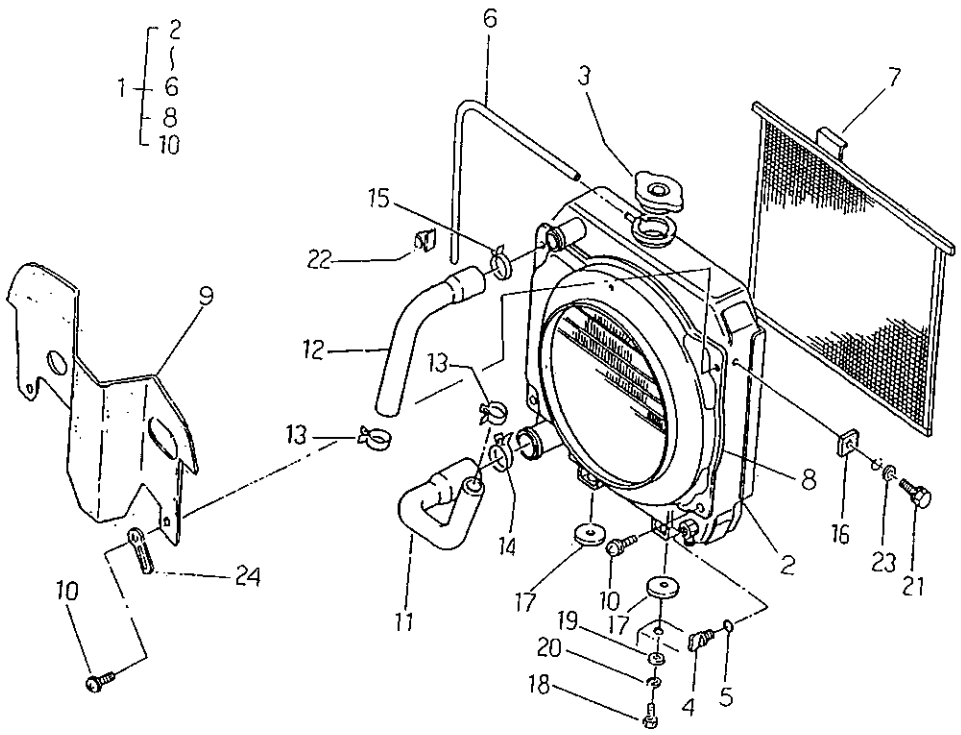

見出番号 Key No	部品番号 Part No	部品名称 Parts Name		台当個数 Q'ty 142	162				互換性 R/P	適用号機 Application	型 寸 Description	備 考 Remarks
1	408100011	RADIATOR ASSY	ﾗｼﾞｴﾀASSY	1	1							
2	*	RADIATOR	ﾗｼﾞｴﾀ	1	1							
3	145546060	CAP	ｷｬｯﾌﾟ	1	1							
4	408130010	COOK	ﾄﾞﾚｰﾝｺｯｸ	1	1							
5	052100070	O-RING	Oﾘﾝｸﾞ	1	1							
6	408120010	PIPE	ﾊﾟｲﾌﾟ	1	1							
7	408140012	SCREEN	ｽｸﾘｰﾝ	1	1							
8	408350011	SHROUD	ｼｭﾗｳﾄﾞ	1	1							
9	408400220	PLATE	ﾊﾞｯﾌﾙﾌﾟﾚｰﾄ	1	1							
10	011150610	BOLT	ﾎﾞﾙﾄ	5	5							
11	408160011	HOSE; LOWER	ﾗｼﾞｴﾀﾎｰｽ;ｼﾀ	1	1							
12	408160020	HOSE; UPPER	ﾗｼﾞｴﾀﾎｰｽ;ｳｴ	1	1							
13	067100033	BAND	ﾎｰｽﾊﾞﾝﾄﾞ	2	2							
14	067100043	BAND	ﾎｰｽﾊﾞﾝﾄﾞ	1	1							
15	067100038	BAND	ﾎｰｽﾊﾞﾝﾄﾞ	1	1							
16	498110470	RUBBER	ｺﾞﾑ	2	2							
17	498110480	RUBBER	ｺﾞﾑ	2	2							
18	010401020	BOLT	ﾎﾞﾙﾄ	2	2							
19	026100010	WASHER	ﾜｯｼｬ	2	2							
20	027100010	SPRING WASHER	ｽﾌﾟﾘﾝｸﾞﾜｯｼｬ	2	2							
21	011300620	BOLT	ﾎﾞﾙﾄ	2	2							
22	399112851	CLAMP	ｸﾗﾝﾌﾟ	2	2							
23	026100006	WASHER	ﾜｯｼｬ	2	2							
24	399111960	CLAMP	ｸﾗﾝﾌﾟ	4	4							

シリンダブロック
FIG.102 CYLINDER BLOCK

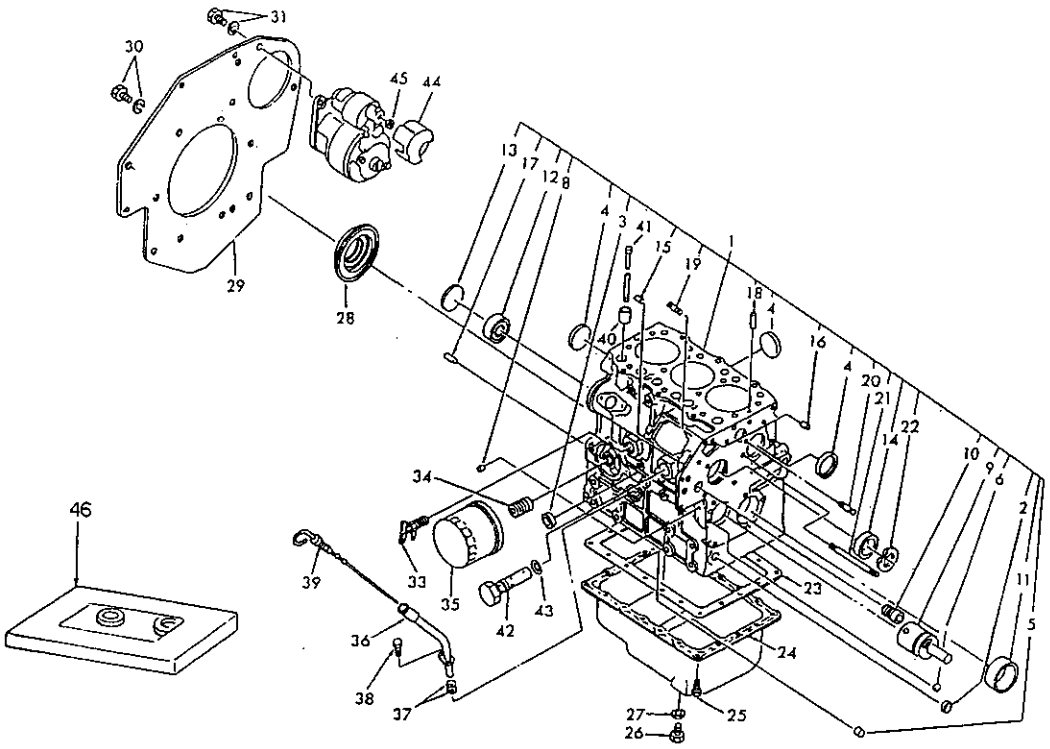

見出番号 Key No	部品番号 Part No	部品名称 Parts Name		台当個数 Q'ty 142	162				互換性 R/P	適用号機 Application	型 寸 Description	備 考 Remarks
1	110107941	CYL-BLOCK COMP	ｼﾘﾝﾀﾞﾌﾞﾛｯｸ ｺﾝﾌﾟ	1								
1	110107511	CYL-BLOCK COMP	ｼﾘﾝﾀﾞﾌﾞﾛｯｸ ｺﾝﾌﾟ		1							
2	064200015	SEALING CAP	ｼｰﾘﾝｸﾞｷｬｯﾌﾟ	1	1						φ15	
3	064200018	SEALING CAP	ｼｰﾘﾝｸﾞｷｬｯﾌﾟ	2	2						φ18	
4	064200035	SEALING CAP	ｼｰﾘﾝｸﾞｷｬｯﾌﾟ	4	4						φ35	
5	198466030	BLANK PLUG	ﾒｸﾗｾﾝ	5	5						φ6.2	
6	198466050	BLANK PLUG	ﾒｸﾗｾﾝ	1	1						φ5.2	
8	198466010	BLANK PLUG	ﾒｸﾗｾﾝ	4	4						φ8.2	
9	165296162	IDLE GEAR SHAFT	ｱｲﾄﾞﾙｷﾞﾔｼｬﾌﾄ	1	1							
10	198517090	BUSHING; FRONT	ﾌﾞｯｼｭ;ﾌﾛﾝﾄ	1	1							
11	198517300	BUSHING; FRONT	ﾌﾞｯｼｭ;ﾌﾛﾝﾄ	1	1						S.T.D	
11	198517304	BUSHING; FRONT	ﾌﾞｯｼｭ;ﾌﾛﾝﾄ	1	1						U.S.O.25	
11	198517307	BUSHING; FRONT	ﾌﾞｯｼｭ;ﾌﾛﾝﾄ	1	1						U.S.O.50	
12	040106203	BALL BEARING	ﾎﾞｰﾙﾍﾞｱﾘﾝｸﾞ	1	1							
13	064100045	EXPANSION PLUG	ｴｸｽﾊﾟﾝｼｮﾝﾌﾟﾗｸﾞ	1	1							
14	042303015	BALL BEARING	ﾎﾞｰﾙﾍﾞｱﾘﾝｸﾞ	1	1							
15	030500512	DOWEL PIN	ﾉｯｸﾋﾟﾝ	2	2							
16	030500616	DOWEL PIN	ﾉｯｸﾋﾟﾝ	2	2							
17	030500820	DOWEL PIN	ﾉｯｸﾋﾟﾝ	2	2							
18	030309005	SPRING PIN	ｽﾌﾟﾘﾝｸﾞﾋﾟﾝ	2	2							
19	012100620	STUD BOLT	ｽﾀｯﾄﾞﾎﾞﾙﾄ	2	2							
20	012100635	STUD BOLT	ｽﾀｯﾄﾞﾎﾞﾙﾄ	1	1							
21	012100660	STUD BOLT	ｽﾀｯﾄﾞﾎﾞﾙﾄ	1	1							
22	036509005	RETAINING RING	ﾘﾃｰﾅｰﾘﾝｸﾞ	1	1							
23	110996590	GASKET	ｶﾞｽｹｯﾄ	1	1							
24	110707320	OIL PAN	ｵｲﾙﾊﾟﾝ	1	1							
25	010109235	BOLT	ﾎﾞﾙﾄ	18	18							
26	010401212	BOLT	ﾎﾞﾙﾄ	1	1							
27	025100012	SEAL WASHER	ｼｰﾙﾜｯｼｬ	1	1							
28	198636080	OIL SEAL	ｵｲﾙｼｰﾙ	1	1							
29	110367380	BACK PLATE	ﾊﾞｯｸﾌﾟﾚｰﾄ	1	1							
30	011500816	BOLT	ﾎﾞﾙﾄ	10	10							
31	011601020	BOLT	ﾎﾞﾙﾄ	2	2							
33	198736052	COCK	ｺｯｸ	1	1							
34	140546020	JOINT	ｼﾞｮｲﾝﾄ	1	1							

シリンダブロック
FIG.102 CYLINDER BLOCK

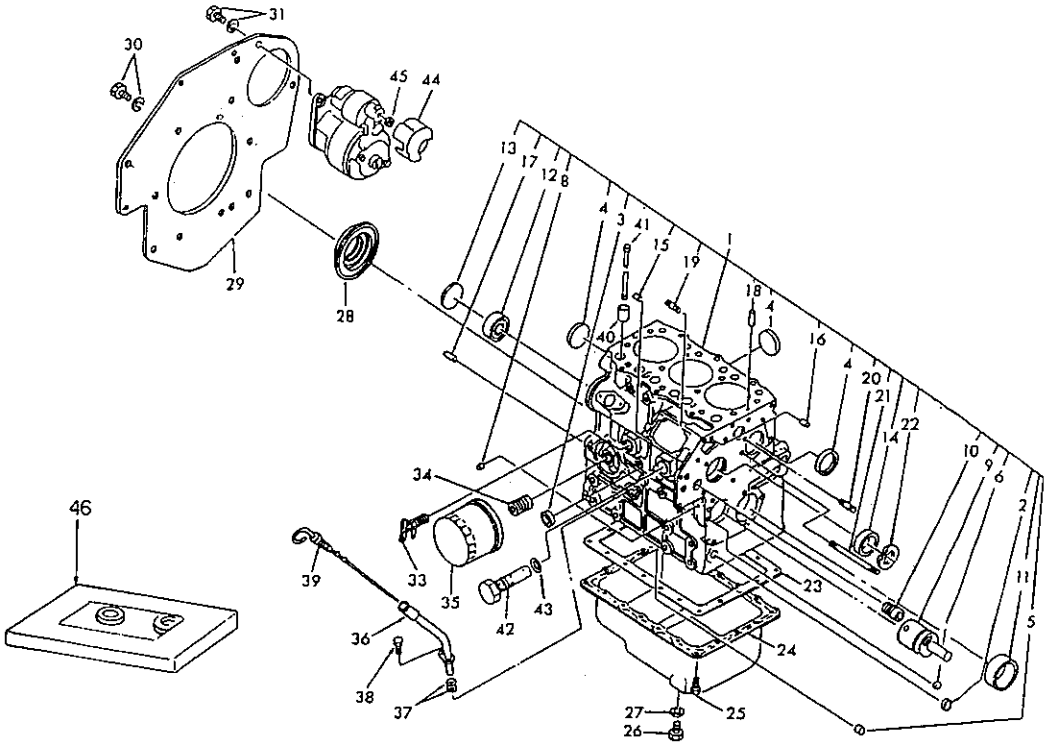

見出番号 Key No	部品番号 Part No	部品名称 Parts Name		台当個数 Q'ty 142	162				互換性 R/P	適用号機 Application	型寸 Description	備考 Remarks
35	140516180	OIL FILTER	ｵｲﾙﾌｨﾙﾀ	1	1							
36	110756070	OIL GAUGE GIDE	ｹﾞｰｼﾞｶﾞｲﾄﾞ	1	1							
37	052100100	O-RING	Oﾘﾝｸﾞ	2	2							
38	011300612	BOLT	ﾎﾞﾙﾄ	1	1						M6×12	
39	198416270	OIL GAUGE	ｹﾞｰｼﾞ	1	1							
40	120116100	TAPPET	ﾀﾍﾟｯﾄ	6	6							
41	120456240	PUSH ROD	ﾌﾟｯｼｭﾛｯﾄﾞ	6	6							
42	140036110	RELIEF VALVE	ﾘﾘｰﾌﾊﾞﾙﾌﾞASSY	1	1							
43	052100150	O-RING	Oﾘﾝｸﾞ	1	1							
44	185736161	COVER	ｶﾊﾞｰ	1	1							
45	020300008	NUT	ﾅｯﾄ	1	1							
46	195906800	GASKET KIT	ｶﾞｽｹｯﾄｷｯﾄ		1							
46	195906540	GASKET KIT	ｶﾞｽｹｯﾄｷｯﾄ	1								

シリンダヘッド
FIG.103 CYLINDER HEAD

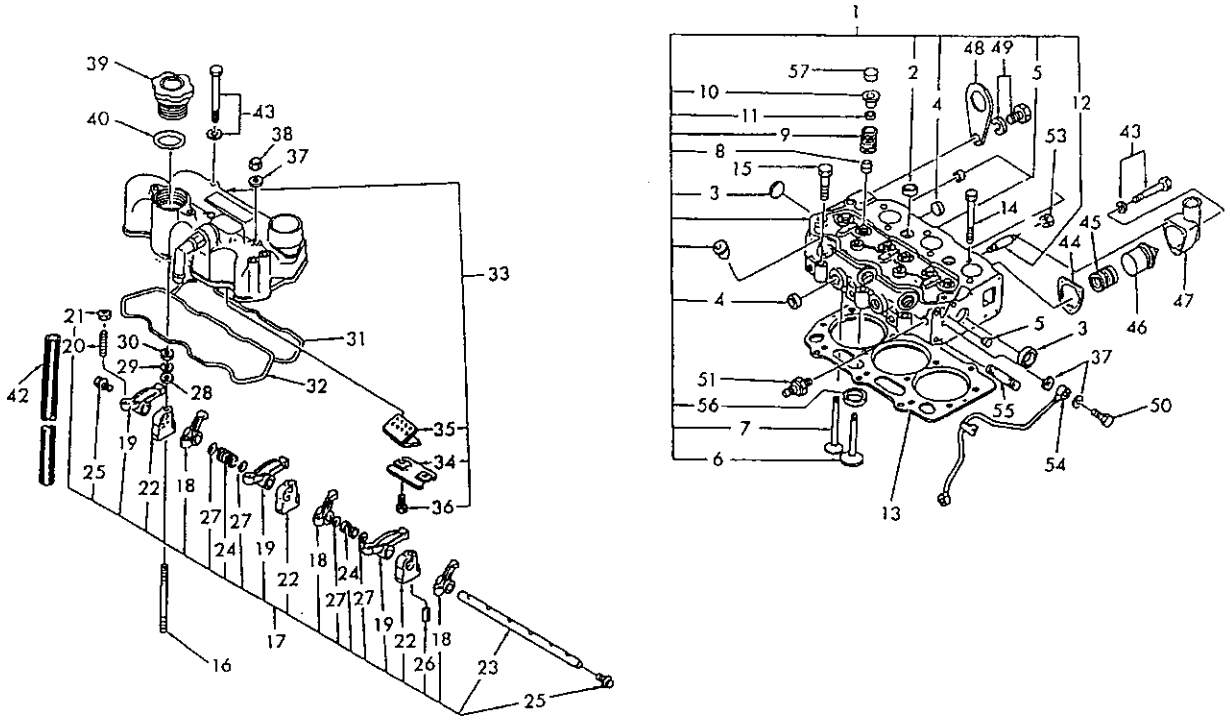

見出番号 Key No	部品番号 Part No	部品名称 Parts Name		台当個数 Q'ty 142	162				互換性 R/P	適用号機 Application	型 寸 Description	備 考 Remarks
1	111017230	C-HEAD ASSY	ｼﾘﾝﾀﾞﾍｯﾄﾞASSY	1	1							
2	064200018	SEALING CAP	ｼｰﾘﾝｸﾞｷｬｯﾌﾟ	2	2							
3	064200025	SEALING CAP	ｼｰﾘﾝｸﾞｷｬｯﾌﾟ	2	2							
4	064200022	SEALING CAP	ｼｰﾘﾝｸﾞｷｬｯﾌﾟ	6	6							
5	198466070	BLANK PLUG	ﾌﾞﾗﾝｸﾌﾟﾗｸﾞ	4	4							
6	120166280	INTAKE VALVE	ｲﾝﾃｲｸﾊﾞﾙﾌﾞ	3	3							
7	120176290	EXHAUST VALVE	ｴｸｿﾞｰｽﾄﾊﾞﾙﾌﾞ	3	3							
8	120406080	VALVE SEAL	ﾊﾞﾙﾌﾞｶﾞｲﾄﾞｼｰﾙ	6	6							
9	198217070	SPRING	ｽﾌﾟﾘﾝｸﾞ	6	6							
10	120186100	RETAINER	ﾘﾃｰﾅ	6	6							
11	120226080	RETAINER	ﾘﾃｰﾅ	12	12							
12	012100650	STUD BOLT	ｽﾀｯﾄﾞﾎﾞﾙﾄ	1	1							
13	111147090	HEAD GASKET	ﾍｯﾄﾞｶﾞｽｹｯﾄ	1							T=1.1	
13	111147390	HEAD GASKET	ﾍｯﾄﾞｶﾞｽｹｯﾄ		1						T=0.4	
13	111147400	HEAD GASKET	ﾍｯﾄﾞｶﾞｽｹｯﾄ		1						T=0.5	
13	111147100	HEAD GASKET	ﾍｯﾄﾞｶﾞｽｹｯﾄ	1							T=1.2	
13	111147110	HEAD GASKET	ﾍｯﾄﾞｶﾞｽｹｯﾄ	1							T=1.3	
14	111136340	HEAD BOLT	ﾍｯﾄﾞﾎﾞﾙﾄ	11	11							
15	111136350	HEAD BOLT	ﾍｯﾄﾞﾎﾞﾙﾄ	3	3							
16	012109177	STUD BOLT	ｽﾀｯﾄﾞﾎﾞﾙﾄ	3	3							
17	120036330	ROCKER ARM	ﾛｯｶｱｰﾑ	1	1							
18	120356110	ROCKER ARM	ﾛｯｶｱｰﾑ	3	3							
19	120356120	ROCKER ARM	ﾛｯｶｱｰﾑ	3	3							
20	199486220	SCREW	ｽｸﾘｭ	6	6							
21	020109076	NUT	ﾅｯﾄ	6	6							
22	120346170	ROCKER BRACKET	ﾛｯｶﾌﾞﾗｹｯﾄ	3	3							
23	120316190	ROCKER SHAFT	ﾛｯｶｼｬﾌﾄ	1	1							
24	198217080	SPRING	ｽﾌﾟﾘﾝｸﾞ	2	2							
25	064609006	PLUG	ﾌﾟﾗｸﾞ	2	2							
26	030300325	SPRING PIN	ｽﾌﾟﾘﾝｸﾞﾋﾟﾝ	1	1							
27	199280280	SHIM	ｼﾑ	4	4							
30	023100008	NUT	ﾅｯﾄ	3	3							
31	111996330	GASKET	ｶﾞｽｹｯﾄ	1	1							
32	111996060	GASKET	ｶﾞｽｹｯﾄ	1	1							
33	111026710	HEAD COVER ASSY	ﾍｯﾄﾞｶﾊﾞｰASSY	1	1							

シリンダヘッド
FIG.103 CYLINDER HEAD

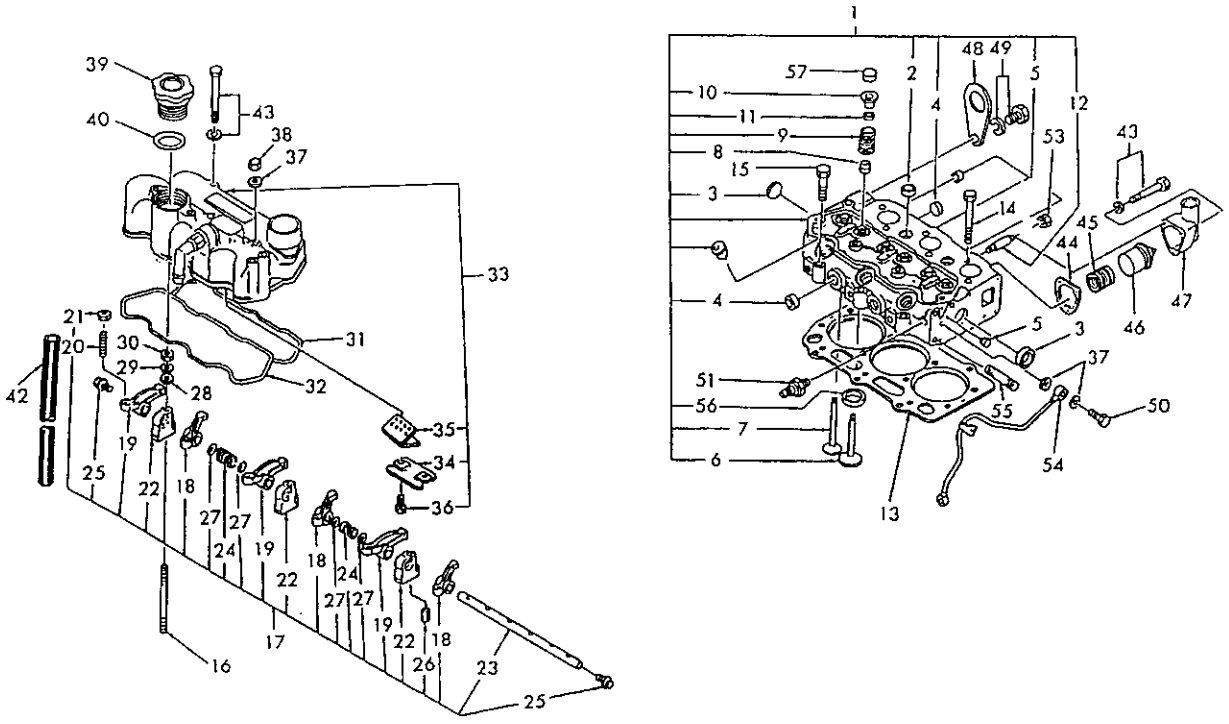

見出番号 Key No	部品番号 Part No	部品名称 Parts Name		台当個数 Q'ty 142	162				互換性 R/P	適用号機 Application	型 寸 Description	備 考 Remarks
34	110666110	OIL STOPPER	ｵｲﾙｽﾄｯﾊﾟ	1	1							
35	110666120	FILTER	ﾌｨﾙﾀ	1	1							
36	011300612	BOLT	ﾎﾞﾙﾄ	2	2							
37	198996060	GASKET	ｶﾞｽｹｯﾄ	7	7							
38	024500008	CAP NUT	ｷｬｯﾌﾟﾅｯﾄ	3	3							
39	198436010	CAP	ｷｬｯﾌﾟ	1	1							
40	052100400	O-RING	Oﾘﾝｸﾞ	2	1							
42	068122560	VINYL TUBE	ﾋﾞﾆｰﾙ	1	1							
43	011310650	BOLT	ﾎﾞﾙﾄ	4	4							
44	145996440	GASKET	ｶﾞｽｹｯﾄ	1	1							
45	198217410	SPRING	ｽﾌﾟﾘﾝｸﾞ	1	1							
46	145206062	THERMOSTAT	ｻｰﾓｽﾀｯﾄ	1	1							
47	145216171	THERMOSTAT CASE	ｻｰﾓｽﾀｯﾄｹｰｽ	1	1							
48	195816030	HANGER	ﾊﾝｶﾞ	1	1							
49	011310816	BOLT	ﾎﾞﾙﾄ	1	1							
50	198486780	BOLT	ﾎﾞﾙﾄ	2	2							
51	185246060	PRESSURE SWITCH	ﾏﾉｺﾝﾀｽﾄ	1	1							
53	023100006	NUT	ﾅｯﾄ	2	2							
54	140606680	OIL PIPE	ｵｲﾙﾊﾟｲﾌﾟ	1	1							
55	012100830	STUD BOLT	ｽﾀｯﾄﾞﾎﾞﾙﾄ	1	2						M8×30	
56	110136290	VALVE SEAT; IN	ﾊﾞﾙﾌﾞｼｰﾄ;ｲﾝ	3	3							
57	120216130	VALVE CAP	ﾊﾞﾙﾌﾞｷｬｯﾌﾟ	6	6							

クランクシャフト、ピストン
FIG.104 CRANKSHAFT, PISTON

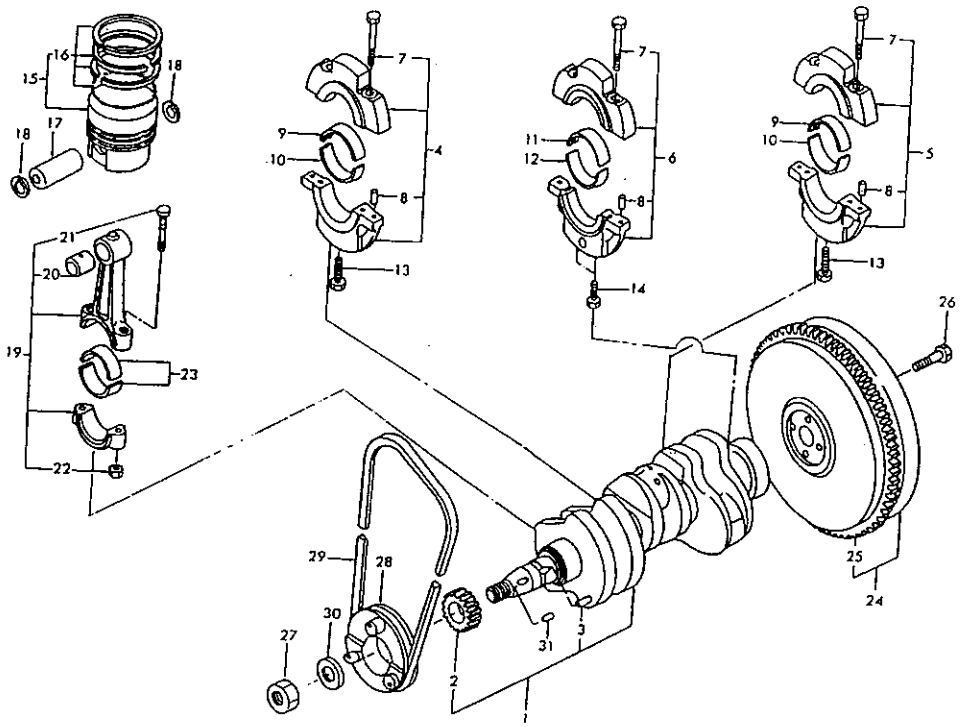

見出番号 Key No	部品番号 Part No	部品名称 Parts Name		台当個数 Q'ty					互換性 R/P	適用号機 Application	型 寸 Description	備 考 Remarks
				142	162							
1	115256570	CRANKSHAFT ASSY	クランクシャフトASSY	1	1							
2	115276210	GEAR	クランクシャフトギヤ	1	1							
3	030509020	DOWEL PIN	ノックピン	1	1							
4	110156220	HOLDER ASSY	ホルダASSY	1	1							
5	110156230	HOLDER ASSY	ホルダASSY	1	1							
6	110156240	HOLDER ASSY	ホルダASSY	1	1							
7	010810840	BOLT	ボルト	6	6							
8	030500612	DOWEL PIN	ノックピン	6	6							
9	198517330	METAL	メタル	2	2						S.T.D	
9	198517334	METAL	メタル	2	2						U.S.0.25	
9	198517337	METAL	メタル	2	2						U.S.0.50	
10	198517340	METAL	メタル	2	2						S.T.D	
10	198517344	METAL	メタル	2	2						U.S.0.25	
10	198517347	METAL	メタル	2	2						U.S.0.50	
11	198517101	METAL	メタル	1	1						S.T.D	
11	198517105	METAL	メタル	1	1						U.S.0.25	
11	198517108	METAL	メタル	1	1						U.S.0.50	
12	198517110	METAL	メタル	1	1						S.T.D	
12	198517114	METAL	メタル	1	1						U.S.0.25	
12	198517117	METAL	メタル	1	1						U.S.0.50	
13	011510850	BOLT	ボルト	2	2							
14	010700845	BOLT	ボルト	2	2							
15	115016670	PISTON KIT	ピストンキット	3							S.T.D	
15	115016960	PISTON KIT	ピストンキット		3						S.T.D	
15	115016674	PISTON KIT	ピストンキット	3							O.S.0.50	
15	115016970	PISTON KIT	ピストンキット		3						O.S.0.50	
15	115016677	PISTON KIT	ピストンキット	3							O.S.1.00	
16	115107260	RING KIT	リングキット	3							S.T.D	
16	115107400	RING KIT	リングキット		3						S.T.D	
16	115107263	RING KIT	リングキット	3							O.S.0.50	
16	115107410	RING KIT	リングキット		3						O.S.0.50	
16	115107265	RING KIT	リングキット	3							O.S.1.00	
17	115326260	PISTON PIN	ピストンピン	3	3							
18	036500019	SNAP RING	スナップリング	6	6							
19	115026240	CON-ROD	コンロッド	3	3							

クランクシャフト、ピストン
FIG.104 CRANKSHAFT, PISTON

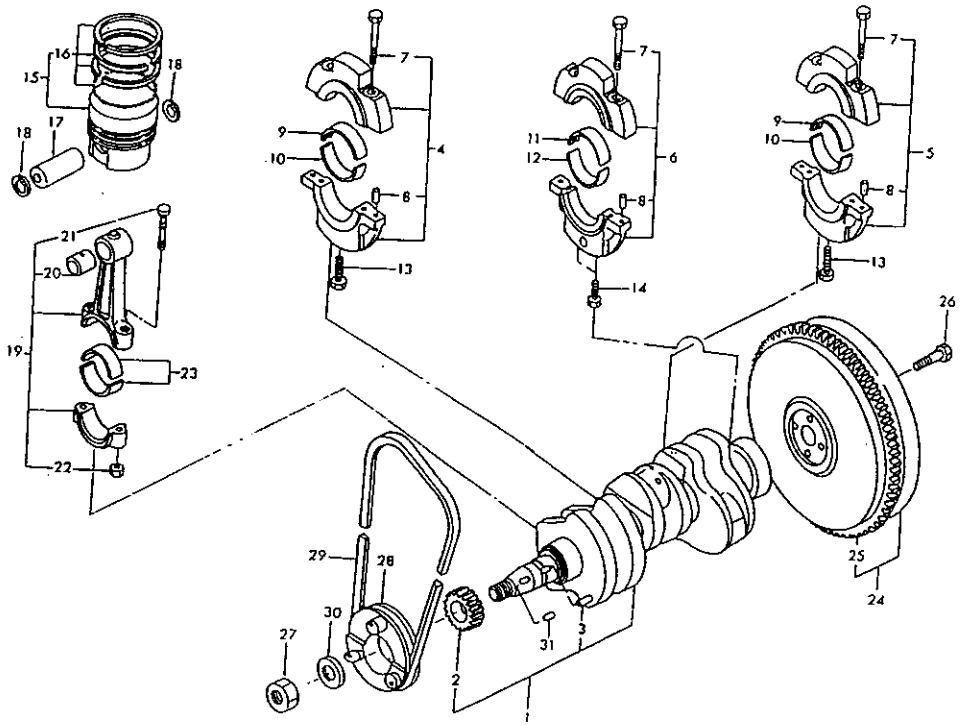

見出番号 Key No	部品番号 Part No	部品名称 Parts Name		台当個数 Q'ty 142	162				互換性 R/P	適用号機 Application	型 寸 Description	備 考 Remarks
20	198517325	BUSHING	ブッシュ	3	3							
21	115176130	BOLT	ボルト	6	6							
22	020109103	NUT	ナット	6	6							
23	198517310	METAL	メタル	6	6						S.T.D	
23	198517314	METAL	メタル	6	6						U.S.0.25	
23	198517317	METAL	メタル	6	6						U.S.0.50	
24	115356922	FLY WHEEL	フライホイル	1	1							
25	115376150	RING GEAR	リングギヤ	1	1							
26	010109330	BOLT	ボルト	4	4							
27	020800018	NUT	ナット	1	1							
28	115396751	PULLEY	プーリ	1	1							
29	080109048	V-BELT	Vベルト	1	1						M28	
30	026200018	WASHER	ワッシャ	1	1							
31	034100508	KEY	キー	1	1							

オイルポンプ、ウォーターポンプ
FIG.105 OIL PUMP, WATER PUMP

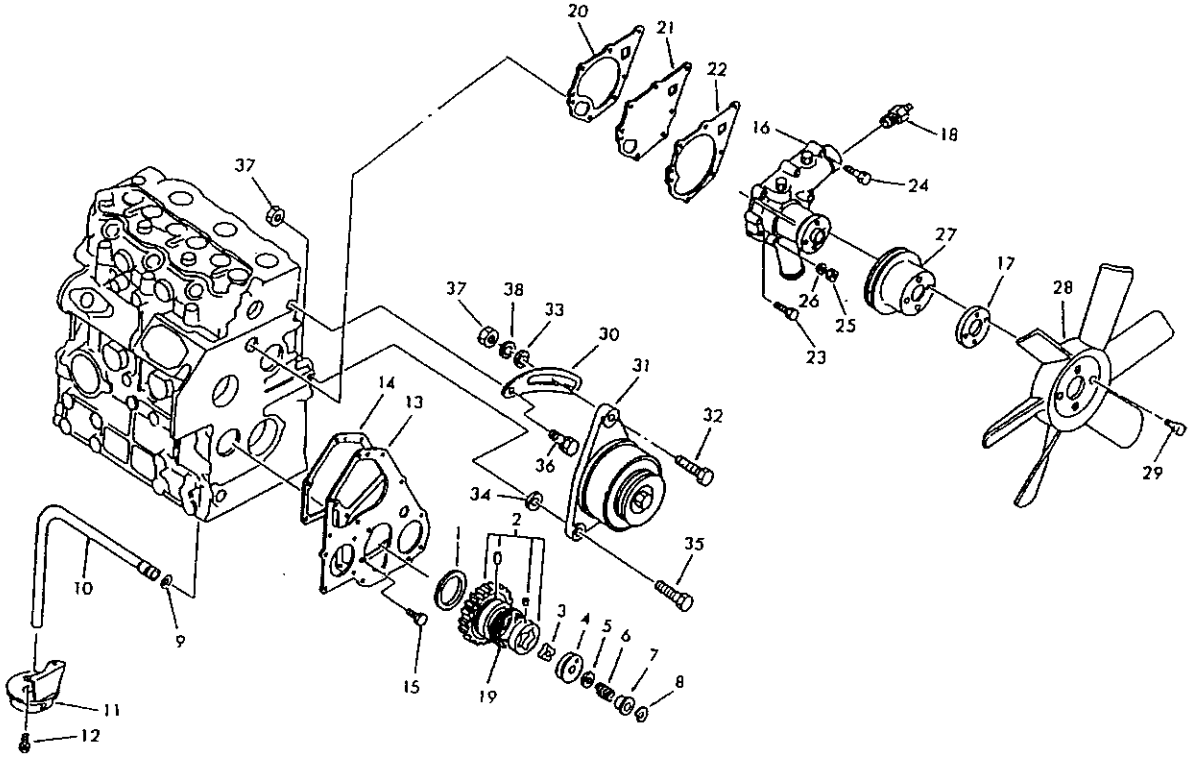

見出番号 Key No	部品番号 Part No	部品名称 Parts Name		台当個数 Q'ty 142	162				互換性 R/P	適用号機 Application	型 寸 Description	備 考 Remarks
1	199266180	THRUST WASHER	スラストワッシャ	1	1							
2	165026110	GEAR ASSY	ギヤASSY	1	1							
3	140166130	ROTOR	ロータ	1	1							
4	140116140	OIL PUMP COVER	オイルポンプカバー	1	1							
5	199286150	SHIM	シム	AR	AR						0.10	
5	199286160	SHIM	シム	AR	AR						0.15	
5	199286170	SHIM	シム	AR	AR						0.20	
5	199286180	SHIM	シム	AR	AR						0.50	
6	198216720	SPRING	スプリング	1	1							
7	199236540	COLLAR	カラー	1	1							
8	036800010	SNAP RING	スナップリング	1	1							
9	052109076	O-RING	Oリング	1	1							
10	140986590	OIL PIPE	オイルパイプ	1	1							
11	140406310	FILTER ASSY	フィルタASSY	1	1							
12	011310612	BOLT	ボルト	2	2							
13	165166420	FRONT PLATE	フロントプレート	1	1							
14	165996400	GASKET	ガスケット	1	1							
15	011300612	BOLT	ボルト	3	3							
16	145017151	PUMP ASSY	ポンプASSY	1	1							
17	145386520	PLATE	プレート	1	1							
18	385720030	THERMO SWITCH	サーモスイッチ	1	1							
19	198216821	SPRING	スプリング	1	1							
20	145996630	GASKET	ガスケット	1	1							
21	145146440	SET PLATE	セットプレート	1	1							
22	145996440	GASKET	ガスケット	1	1							
23	011300635	BOLT	ボルト	3	3							
24	011300650	BOLT	ボルト	4	4							
25	023100006	NUT	ナット	1	1							
27	145336490	FAN PULLEY	ファンプーリ	1	1							
28	145306570	FAN	ファン	1	1							
29	011310620	BOLT	ボルト	4	4							
30	185726770	ADJUST PLATE	アジャストプレート	1	1							
31	185046210	ALTERNATOR ASSY	オルタネータASSY	1	1							
32	012810830	BOLT	ボルト	1	1							
33	026100008	WASHER	ワッシャ	2	2							

オイルポンプ、ウォーターポンプ
FIG.105 OIL PUMP, WATER PUMP

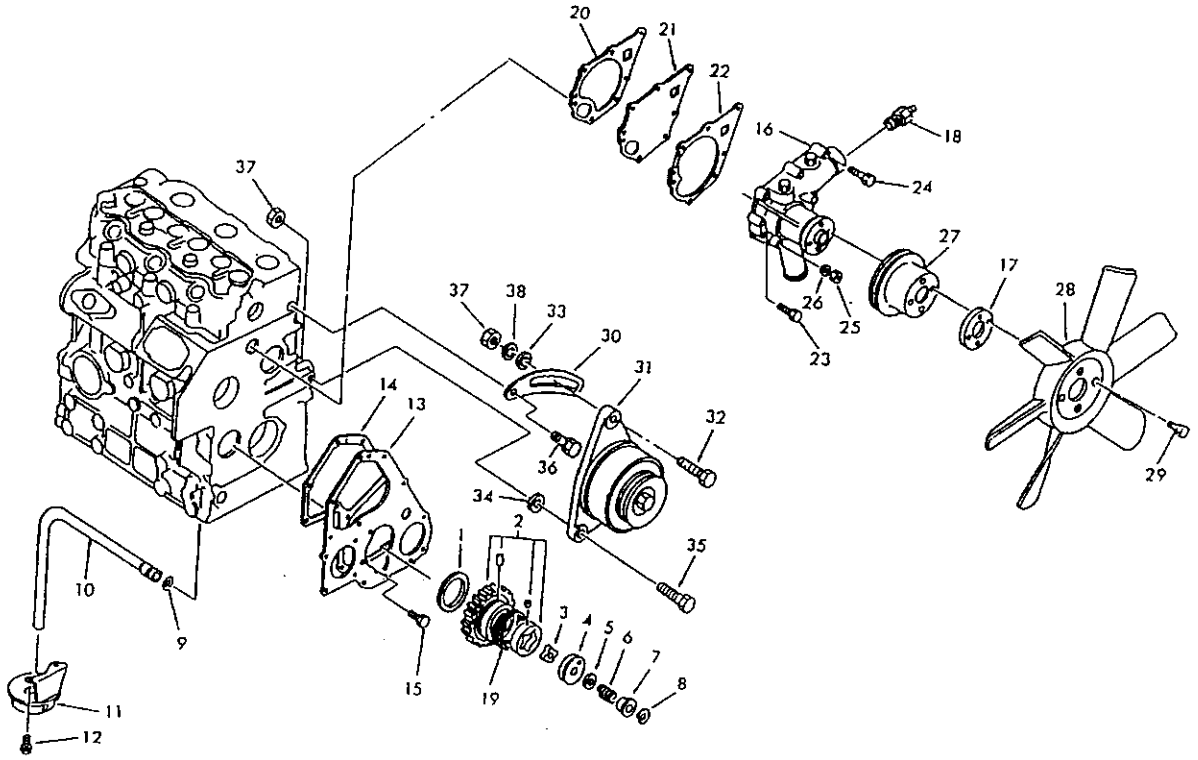

見出番号 Key No	部品番号 Part No	部品名称 Parts Name		台当個数 Q'ty 142	162				互換性 R/P	適用号機 Application	型寸 Description	備考 Remarks
34	026109011	WASHER	ワッシャ	1	1							
35	011310850	BOLT	ボルト	1	1						M8×50	
36	011300816	BOLT	ボルト	1	1							
37	023100008	NUT	ナット	2	2							

タイミングギヤケース
FIG.106 TIMING GEAR CASE

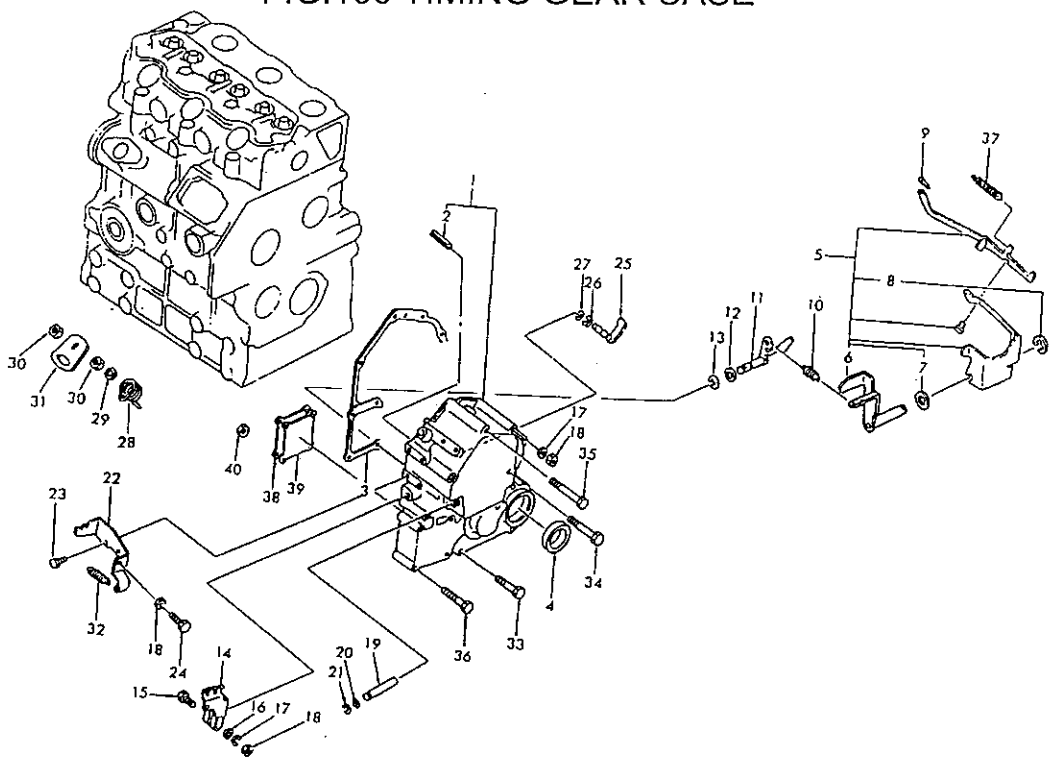

見出番号 Key No	部品番号 Part No	部品名称 Parts Name		台当個数 Q'ty 142	162				互換性 R/P	適用号機 Application	型 寸 Description	備 考 Remarks
1	165106340	GEAR CASE ASSY	ｷﾞﾔｹｰｽASSY	1	1							
2	030300414	SPRING PIN	ｽﾌﾟﾘﾝｸﾞﾋﾟﾝ	1	1							
3	165996410	GASKET	ｶﾞｽｹｯﾄ	1	1							
4	198636090	OIL SEAL	ｵｲﾙｼｰﾙ	1	1							
5	125046250	LEVER ASSY	ﾚﾊﾞｰASSY	1	1							
6	125406071	LEVER	ﾚﾊﾞｰ	1	1							
7	026200010	WASHER	ﾜｯｼｬ	1	1							
8	036800008	SNAP RING	ｽﾅｯﾌﾟﾘﾝｸﾞ	1	1							
9	031100004	SNAP RING	ｽﾅｯﾌﾟﾘﾝｸﾞ	1	1							
10	198217110	SPRING	ｽﾌﾟﾘﾝｸﾞ	1	1							
11	125156170	ARM	ｱｰﾑ	1	1							
12	052100070	O-RING	Oﾘﾝｸﾞ	1	1							
13	036800008	SNAP RING	ｽﾅｯﾌﾟﾘﾝｸﾞ	1	1							
14	125416090	GOVNOR LEVER	ｶﾞﾊﾞﾅﾚﾊﾞｰ	1	1							
15	010110630	BOLT	ﾎﾞﾙﾄ	1	1							
16	026100006	WASHER	ﾜｯｼｬ	1	1							
18	023100006	NUT	ﾅｯﾄ	3	3							
19	125116130	SHAFT	ｼｬﾌﾄ	1	1							
20	052100030	O-RING	Oﾘﾝｸﾞ	1	1							
21	036800005	SNAP RING	ｽﾅｯﾌﾟﾘﾝｸﾞ	1	1							
22	125976100	STAY	ｽﾃｰ	1	1							
23	011300616	BOLT	ﾎﾞﾙﾄ	2	2							
24	010109264	BOLT	ﾎﾞﾙﾄ	1	1							
25	125156180	ARM	ｱｰﾑ	1	1							
26	036800006	SNAP RING	ｽﾅｯﾌﾟﾘﾝｸﾞ	1	1							
27	052100050	O-RING	Oﾘﾝｸﾞ	1	1							
28	198216760	SPRING	ｽﾌﾟﾘﾝｸﾞ	1	1							
29	026200008	WASHER	ﾜｯｼｬ	1	1							
30	020300008	NUT	ﾅｯﾄ	2	2							
31	125176080	STOP LEVER	ｽﾄｯﾌﾟﾚﾊﾞｰ	1	1							
32	398210070	SPRING	ｽﾌﾟﾘﾝｸﾞ	1	1							
33	011300640	BOLT	ﾎﾞﾙﾄ	4	4							
34	011300660	BOLT	ﾎﾞﾙﾄ	3	3							
35	011300680	BOLT	ﾎﾞﾙﾄ	2	2							
36	010110850	BOLT	ﾎﾞﾙﾄ	4	4							

タイミングギヤケース
FIG.106 TIMING GEAR CASE

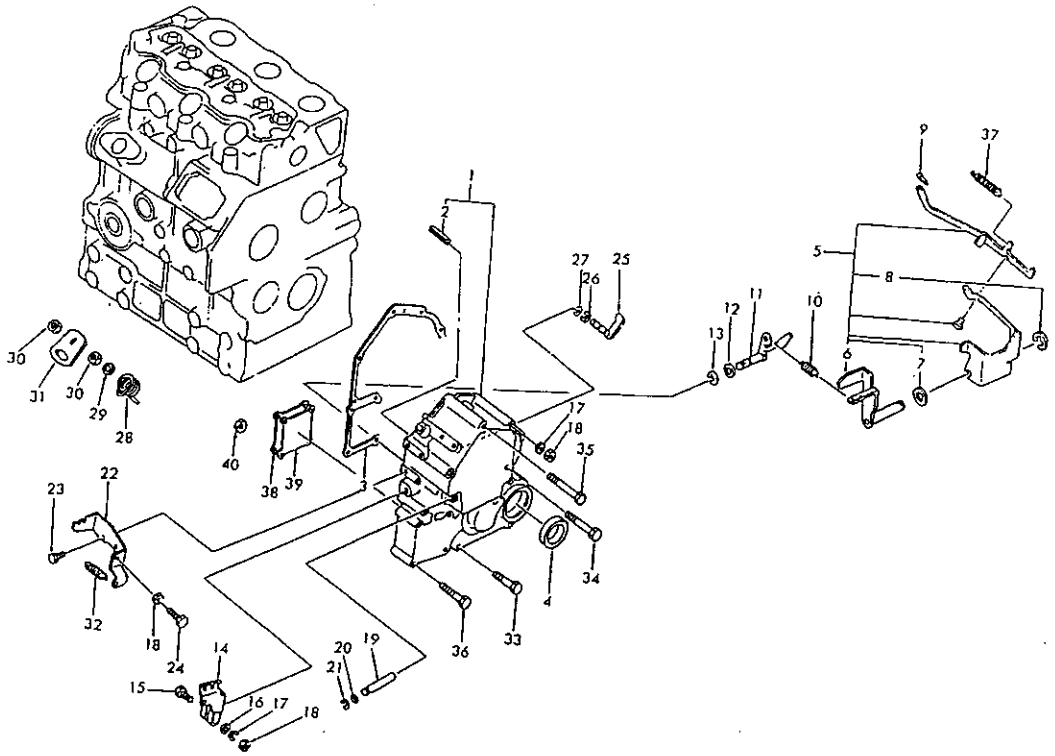

見出番号 Key No	部品番号 Part No	部品名称 Parts Name		台当個数 Q'ty 142	162				互換性 R/P	適用号機 Application	型 寸 Description	備 考 Remarks
37	198216731	SPRING	ｽﾌﾟﾘﾝｸﾞ	1	1							
38	165206540	COVER	ｶﾊﾞｰ	1	1							
39	165996420	GASKET	ｶﾞｽｹｯﾄ	1	1							
40	023100008	NUT	ﾅｯﾄ	4	4							

インジェクションライン、カムシャフト
FIG.107 INJECTION LINE, CAMSHAFT

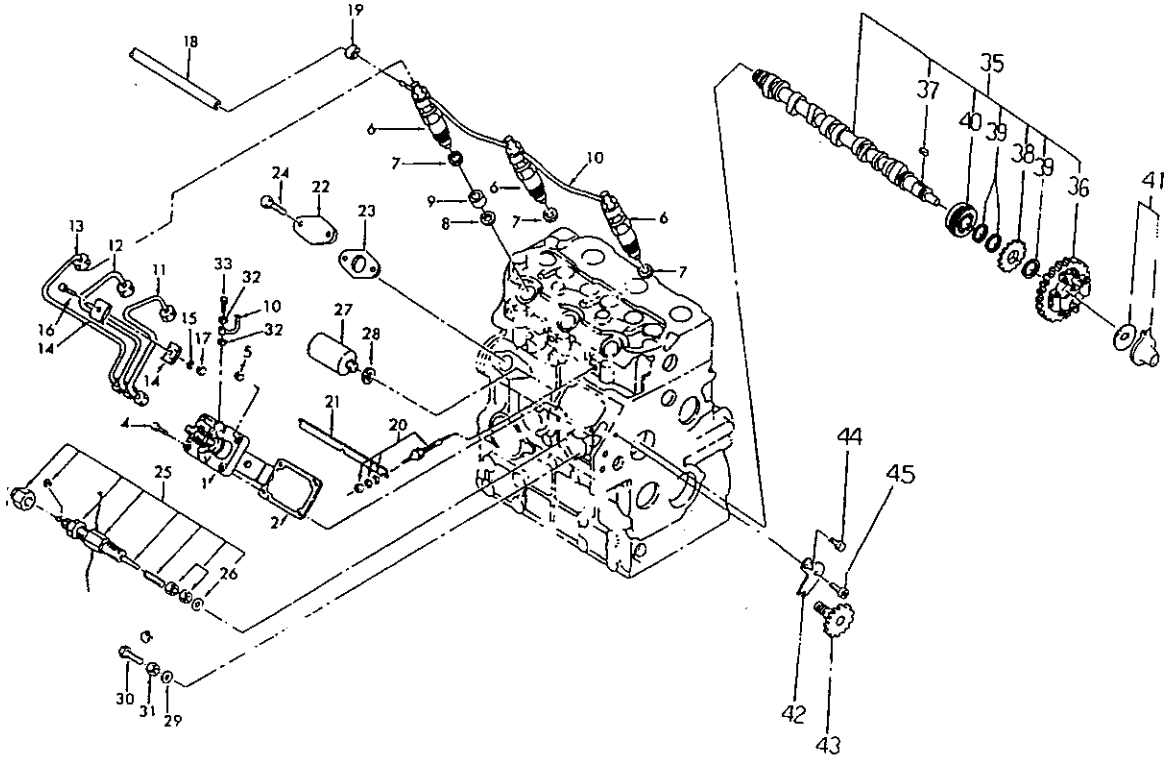

見出番号 Key No	部品番号 Part No	部品名称 Parts Name		台当個数 Q'ty 142	162				互換性 R/P	適用号機 Application	型 寸 Description	備 考 Remarks
1	131017610	INJ-PUMP ASSY	ｲﾝｼﾞｪｸｼｮﾝﾎﾟﾝﾌﾟASSY	1	1							
2	131437310	ADJUSTING SHIM	ｱｼﾞｬｽﾄｼﾑ	AR	AR						0.2	
2	131437320	ADJUSTING SHIM	ｱｼﾞｬｽﾄｼﾑ	AR	AR						0.3	
2	131437330	ADJUSTING SHIM	ｱｼﾞｬｽﾄｼﾑ	AR	AR						0.4	
2	131437340	ADJUSTING SHIM	ｱｼﾞｬｽﾄｼﾑ	AR	AR						0.5	
4	011300620	BOLT	ﾎﾞﾙﾄ	2	2							
5	023100006	NUT	ﾅｯﾄ	2	2							
6	131406340	INJECTOR ASSY	ｲﾝｼﾞｪｸﾀASSY	3	3							
7	131426200	GASKET	ｶﾞｽｹｯﾄ	3	3							
8	198996090	GASKET	ｶﾞｽｹｯﾄ	3	3							
9	111316280	INSERT	ｲﾝｻｰﾄ	3	3							
10	131606460	RETURN PIPE	ﾘﾀｰﾝﾊﾟｲﾌﾟ	1	1							
11	131507010	INJECTION PIPE	ｲﾝｼﾞｪｸｼｮﾝﾊﾟｲﾌﾟ	1	1							
12	131507020	INJECTION PIPE	ｲﾝｼﾞｪｸｼｮﾝﾊﾟｲﾌﾟ	1	1							
13	131507030	INJECTION PIPE	ｲﾝｼﾞｪｸｼｮﾝﾊﾟｲﾌﾟ	1	1							
14	199106020	CLAMP ASSY	ｸﾗﾝﾌﾟｱｯｼ	4	4							
16	010100625	BOLT	ﾎﾞﾙﾄ	2	2							
17	023100006	NUT	ﾅｯﾄ	2	2							
18	068209041	RUBBER PIPE	ｺﾞﾑﾊﾟｲﾌﾟ	1	1							
19	198346010	CLIP	ｸﾘｯﾌﾟ	1	1							
20	185366190	GLOW PLUG	ｸﾞﾛｰﾌﾟﾗｸﾞ	1	1							
21	185376170	CONNECTOR	ｺﾈｸﾀ	3	3							
22	165206530	COVER	ｶﾊﾞｰ	1	1							
23	130996070	GASKET	ｶﾞｽｹｯﾄ	1	1							
24	011150612	BOLT	ﾎﾞﾙﾄ	2	2							
25	131046110	SMOKE SET	ｽﾓｰｸｾｯﾄ	1	1							
26	025100010	WASHER	ﾜｯｼｬ	1	1							
27	185206160	SOLENOID	ｿﾚﾉｲﾄﾞ	1	1							
28	025100016	WASHER	ﾜｯｼｬ	1	1							
29	025100010	WASHER	ﾜｯｼｬ	1	1							
30	010109270	BOLT	ﾎﾞﾙﾄ	2	2							
31	023109002	NUT	ﾅｯﾄ	2	2							
32	025100006	WASHER	ﾜｯｼｬ	2	2							
33	131236201	SCREW	ｽｸﾘｭ	2	2							
33	198487460	SCREW	ｽｸﾘｭ	1	1							

インジェクションライン、カムシャフト
FIG.107 INJECTION LINE, CAMSHAFT

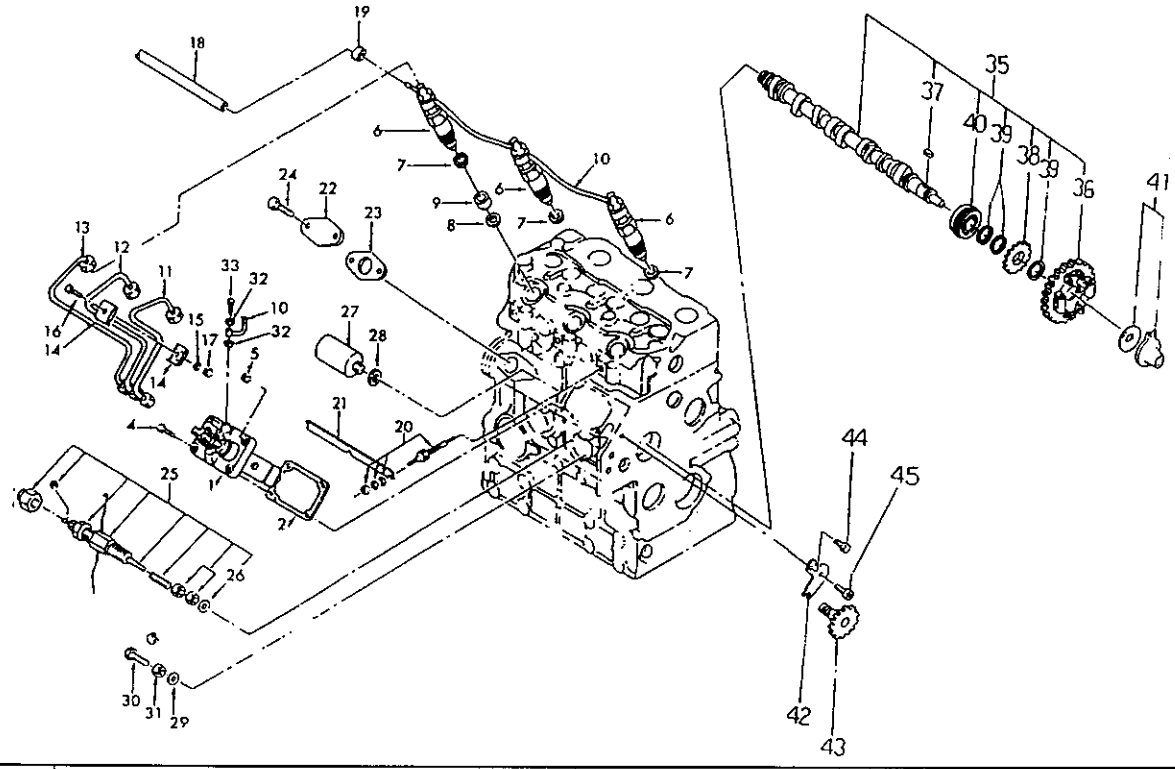

見出番号 Key No	部品番号 Part No	部品名称 Parts Name		台当個数 Q'ty 142	162				互換性 R/P	適用号機 Application	型 寸 Description	備 考 Remarks
35	120026120	CAMSHAFT ASSY	カムシャフトASSY	1	1							
36	120016030	CAM GEAR	カムギヤ	1	1							
37	034100508	KEY	キー	1	1							
38	120736081	GEAR	ギヤ	1	1							
39	199216230	SPACER	スペーサ	3	3							
40	040109059	BALL BEARING	ボールベアリング	1	1							
41	125256120	SLIDER ASSY	スライダASSY	1	1							
42	199566651	PLATE	プレート	1	1							
43	120076070	TACHO-SHAFT	タコメータシャフト	1	1							
44	011310612	BOLT	ボルト	1	1							
45	010700610	BOLT	ボルト	1	1							

インジェクションポンプ
FIG.108 INJECTION PUMP

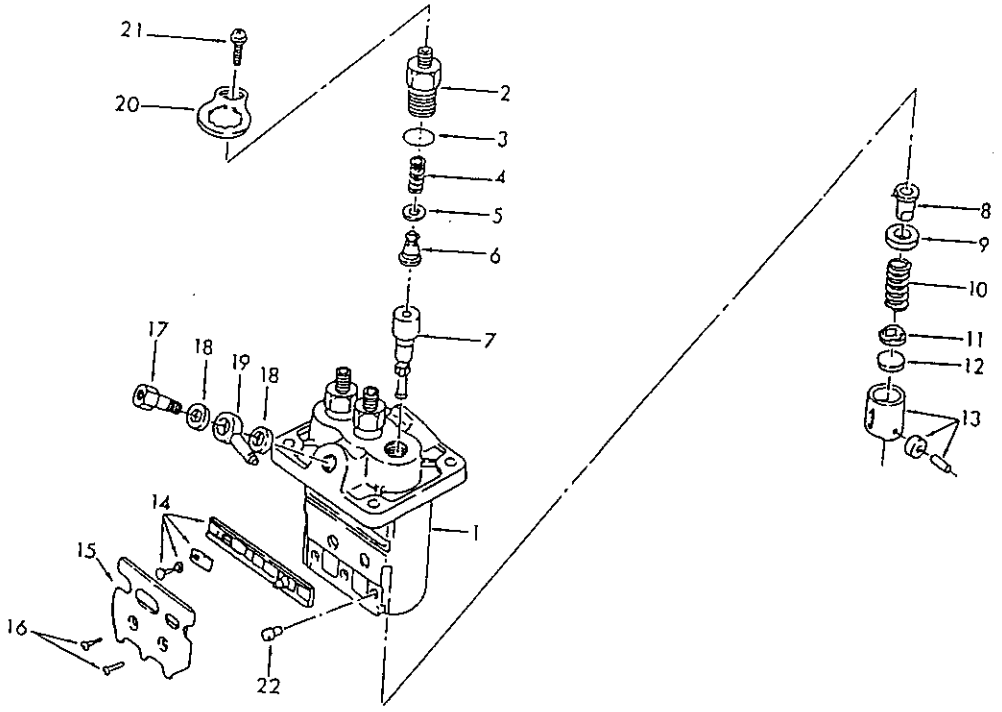

見出番号 Key No	部品番号 Part No	部品名称 Parts Name		台当個数 Q'ty 142	162				互換性 R/P	適用号機 Application	型 寸 Description	備 考 Remarks
1	131017610	INJ-PUMP ASSY	インジェクションポンプASSY	1	1							
2	131196210	DEL-VALVE HOLDER	デリバリバルブホルダ	3	3							
3	131226170	O-RING	Oリング	3	3							
4	*	DEL-VALVE SPRING	デリバリバルブスプリング	3	3							
5	131186050	GASKET	ガスケット	3	3							
6	*	VALVE SUB ASSY	バルブサブASSY	3	3							
7	*	ELEMENT ASSY	エレメントサブASSY	3	3							
8	*	SLEEVE ASSY	スリーブサブASSY	3	3							
9	*	UP-SPRING SEAT	アッパスプリングシート	3	3							
10	*	PLUNGER SPRING	プランジャスプリング	3	3							
11	*	LOW-SPRING SEAT	ロワスプリングシート	3	3							
12	131296622	PLATE	プレート	AR	AR						1.85	
12	131296623	PLATE	プレート	AR	AR						1.90	
12	131296624	PLATE	プレート	AR	AR						1.95	
12	131296625	PLATE	プレート	AR	AR						2.00	
12	131296626	PLATE	プレート	AR	AR						2.05	
12	131296627	PLATE	プレート	AR	AR						2.10	
12	131296628	PLATE	プレート	AR	AR						2.15	
12	131296629	PLATE	プレート	AR	AR						2.20	
12	131296630	PLATE	プレート	AR	AR						2.25	
12	131296631	PLATE	プレート	AR	AR						2.30	
12	131296632	PLATE	プレート	AR	AR						2.35	
12	131296633	PLATE	プレート	AR	AR						2.40	
12	131296634	PLATE	プレート	AR	AR						2.45	
12	131296635	PLATE	プレート	AR	AR						2.50	
13	*	TAPPET ASSY	タペットサブASSY	3	3							
14	*	RACK ASSY	ラックアッシ	1	1							
15	*	BRACKET	ブラケット	1	1							
16	131136320	SCREW	スクリュ	2	2							
17	131236190	BOLT	ボルト	1	1							
18	131426180	WASHER	ワッシャ	2	2							
19	131246130	NIPPLE	ニップル	1	1							
20	*	PLATE	プレート	3	3							
21	131136330	SCREW	スクリュ	3	3							
22	131296651	PIN	ピン	3	3							

インジェクタ
FIG.109 INJECTOR

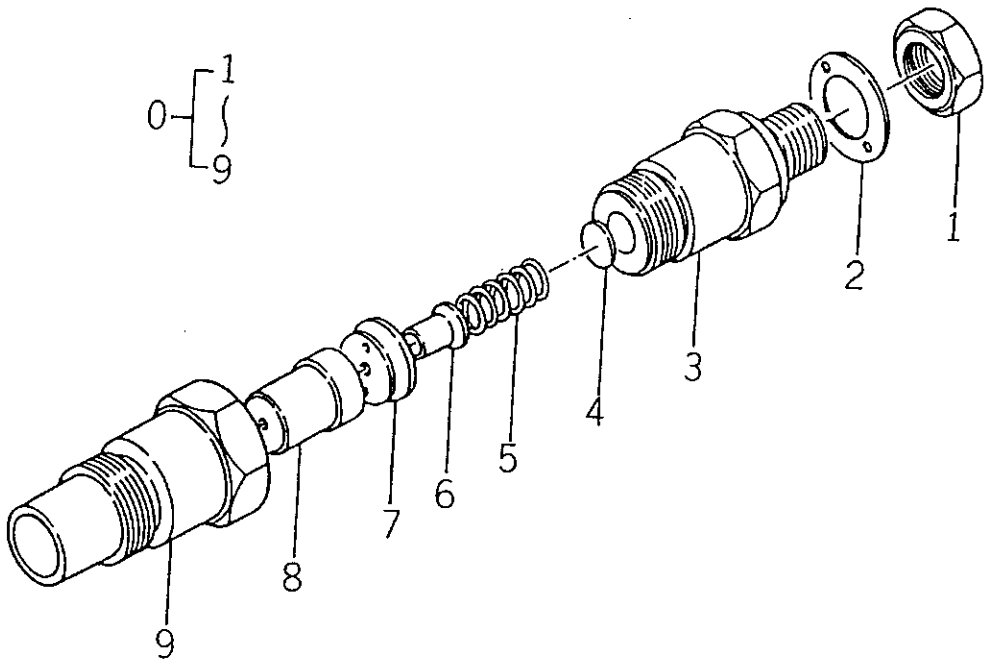

見出番号 Key No	部品番号 Part No	部品名称 Parts Name		台当個数 Q'ty 142	162				互換性 R/P	適用号機 Application	型 寸 Description	備 考 Remarks
0	131406340	INJECTOR ASSY	ｲﾝｼﾞｪｸﾀASSY	3	3							
1	131446069	NUT	ﾅｯﾄ	3	3							
2	131426210	WASHER	ﾜｯｼｬ	3	3							
3	*	BODY ASSY	ﾎﾞﾃﾞｰASSY	3	3							
4	131437250	WASHER	ﾜｯｼｬ	AR	AR						0.90	
4	131437251	WASHER	ﾜｯｼｬ	AR	AR						0.925	
4	131437252	WASHER	ﾜｯｼｬ	AR	AR						0.95	
4	131437253	WASHER	ﾜｯｼｬ	AR	AR						0.975	
4	131437254	WASHER	ﾜｯｼｬ	AR	AR						1.00	
4	131437255	WASHER	ﾜｯｼｬ	AR	AR						1.025	
4	131437256	WASHER	ﾜｯｼｬ	AR	AR						1.05	
4	131437257	WASHER	ﾜｯｼｬ	AR	AR						1.075	
4	131437258	WASHER	ﾜｯｼｬ	AR	AR						1.10	
4	131437259	WASHER	ﾜｯｼｬ	AR	AR						1.125	
4	131437260	WASHER	ﾜｯｼｬ	AR	AR						1.15	
4	131437261	WASHER	ﾜｯｼｬ	AR	AR						1.175	
4	131437262	WASHER	ﾜｯｼｬ	AR	AR						1.20	
4	131437263	WASHER	ﾜｯｼｬ	AR	AR						1.225	
4	131437264	WASHER	ﾜｯｼｬ	AR	AR						1.250	
4	131437265	WASHER	ﾜｯｼｬ	AR	AR						1.275	
4	131437266	WASHER	ﾜｯｼｬ	AR	AR						1.30	
4	131437267	WASHER	ﾜｯｼｬ	AR	AR						1.325	
4	131437268	WASHER	ﾜｯｼｬ	AR	AR						1.35	
4	131437269	WASHER	ﾜｯｼｬ	AR	AR						1.375	
4	131437270	WASHER	ﾜｯｼｬ	AR	AR						1.40	
4	131437271	WASHER	ﾜｯｼｬ	AR	AR						1.425	
4	131437272	WASHER	ﾜｯｼｬ	AR	AR						1.45	
5	131446066	SPRING	ｽﾌﾟﾘﾝｸﾞ	3	3							
6	131446070	PIN	ﾋﾟﾝ	3	3							
7	131446068	PLATE	ﾌﾟﾚｰﾄ	3	3							
8	131416150	NOZZLE ASSY	ﾉｽﾞﾙASSY	3	3							
9	*	NUT	ﾅｯﾄ	3	3							

エヤクリーナ
FIG.110 AIR CLEANER

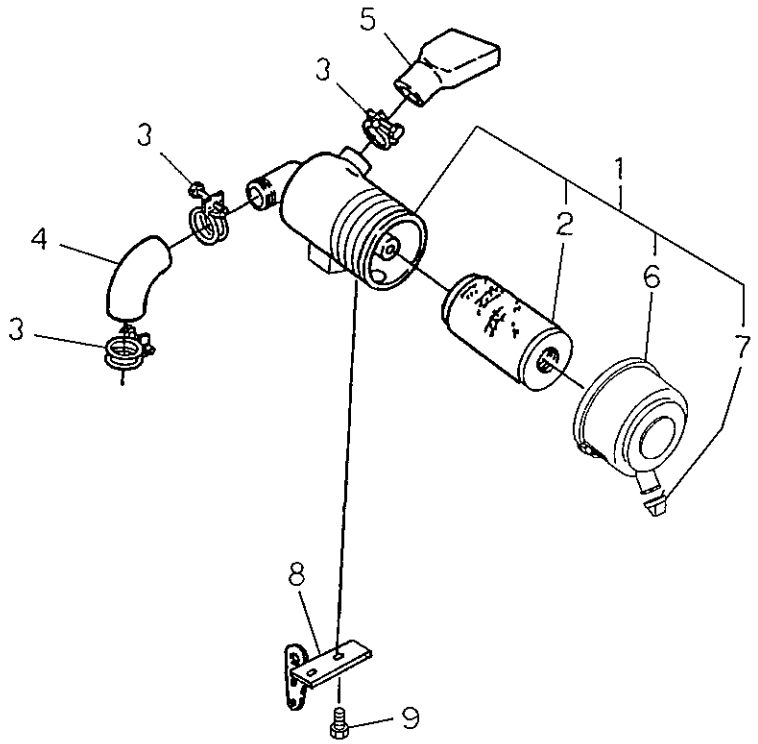

見出番号 Key No	部品番号 Part No	部品名称 Parts Name		台当個数 Q'ty 142	162				互換性 R/P	適用号機 Application	型 寸 Description	備 考 Remarks
1	408060030	CLEANER ASSY	エアクリーナASSY	1	1							
2	135326194	ELEMENT ASSY	エレメントASSY	1	1							
3	067100056	HOSE BAND	ホースバンド	3	3							
4	408610020	CLEANER HOSE	クリーナホース	1	1							
5	408610040	CLEANER HOSE	クリーナホース	1	1							
6	135326195	COVER	カバー	1	1							
7	314531163	VALVE	バルブ	1	1							
8	408360220	STAY	ステー;エアクリーナ	1	1							
9	011510816	BOLT	ボルト	2	2							

マフラ
FIG.111 MUFFLER

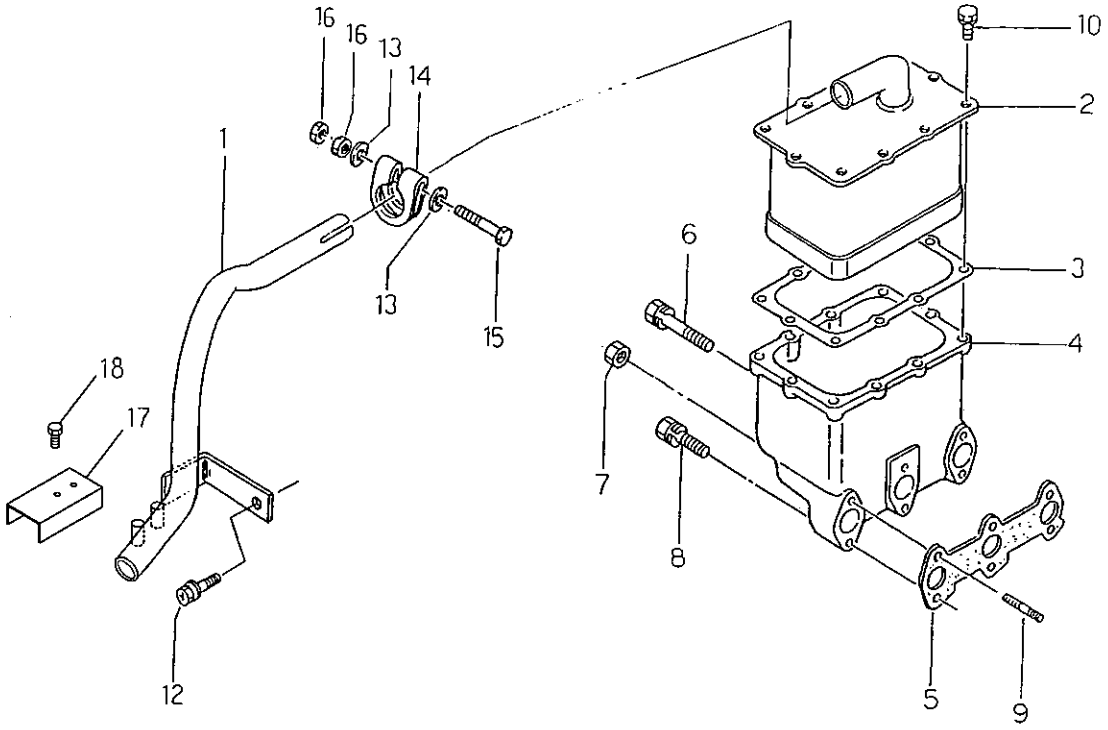

見出番号 Key No	部品番号 Part No	部品名称 Parts Name		台当個数 Q'ty 142	162				互換性 R/P	適用号機 Application	型 寸 Description	備 考 Remarks
1	408300230	PIPE	ﾊﾟｲﾌﾟ	1	1							
2	135406151	MAFFLER	ﾏﾌﾗ	1	1							
3	135996530	GASKET	ｶﾞｽｹｯﾄ	1	1							
4	135616551	EXHAUST MANIFOLD	ｴｸｿﾞｰｽﾄﾏﾆﾎｰﾙﾄﾞ	1	1							
5	135996520	GASKET	ｶﾞｽｹｯﾄ	1	1							
6	011310670	BOLT	ﾎﾞﾙﾄ	1	1							
7	023100006	NUT	ﾅｯﾄ	2	2							
8	011310640	BOLT	ﾎﾞﾙﾄ	3	3							
9	012110670	STUD BOLT	ｽﾀｯﾄﾞﾎﾞﾙﾄ	2	2							
10	011300612	BOLT	ﾎﾞﾙﾄ	10	10							
11	026100006	WASHER	ﾜｯｼｬ	3	3							
12	011150612	BOLT	ﾎﾞﾙﾄ	1	1							
13	026100008	WASHER	ﾜｯｼｬ	2	2							
14	408330011	BAND	ﾊﾞﾝﾄﾞ	1	1							
15	010300850	BOLT	ﾎﾞﾙﾄ	1	1							
16	020500008	NUT	ﾅｯﾄ	2	2							
17	430130110	MUFFLER COVER	ﾏﾌﾗｰｶﾊﾞｰ	1	1							
18	011150612	BOLT	ﾎﾞﾙﾄ	2	2							

スターター、オルタネータ
FIG.112 STARTER, ALTERNATOR

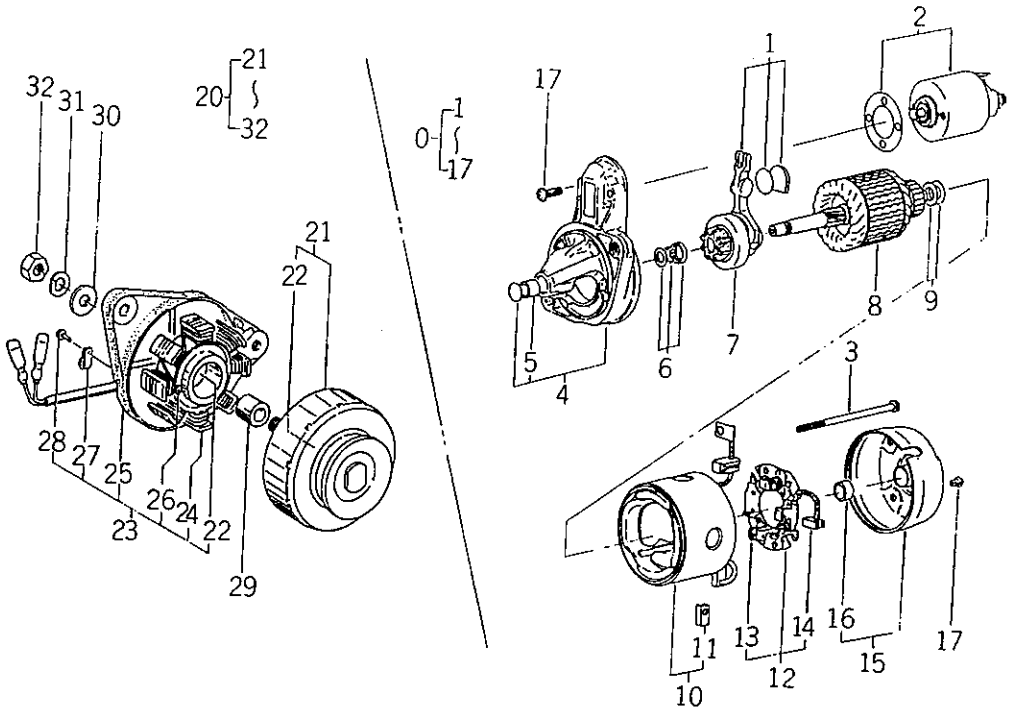

見出番号 Key No	部品番号 Part No	部品名称 Parts Name		台当個数 Q'ty 142	162				互換性 R/P	適用号機 Application	型 寸 Description	備 考 Remarks
0	185086540	STARTER ASSY	スターターASSY	1	1							
1	185846604	LEVER KIT	レバーキット	1	1							
2	185816330	SWITCH ASSY	スイッチASSY	1	1							
3	185846605	BOLT	ボルト	2	2							
4	*	BRACKET ASSY	ブラケットASSY	1	1							
5	185846472	BUSHING	ブッシュ;フロント	1	1							
6	185846473	STOPPER SET	ストッパセット	1	1							
7	185866240	PINION ASSY	ピニオンASSY	1	1							
8	*	ARMATURE ASSY	アマチュアASSY	1	1							
9	185846475	WASHER KIT	ワッシャキット	1	1							
10	*	YORK ASSY	ヨークアッシ	1	1							
11	185416400	BRUSH	ブラシ	2	2							
12	185416390	HOLDER ASSY	ホルダASSY	1	1							
13	*	SPRING	スプリング	3	3							
14	*	REAR BRUSH	リヤブラシ	1	1							
15	*	HOUSING ASSY	ハウジングASSY	1	1							
16	185846478	BUSHING; REAR	ブッシュ	1	1							
17	185846468	SCREW KIT	スクリュキット	1	1							
20	185046210	ALTERNATOR ASSY	オルタネータASSY	1	1							
21	*	FLY WHEEL COMP	フライホイルコンプ	1	1							
22	040126201	BALL BEARING	ボールベアリング	2	2							
23	*	PLATE COMP	プレートコンプ	1	1							
24	*	STATOR ASSY	スタータアッシ	1	1							
25	*	PLATE	プレート	2	2							
26	015140425	SCREW	スクリュ	1	1							
27	*	CLAMP	クランプ	1	1							
28	015140408	SCREW	スクリュ	1	1							
29	199236510	COLLAR	カラー	1	1							
30	026100010	WASHER	ワッシャ	1	1							
31	027100010	LOCK WASHER	ロックワッシャ	1	1							
32	020210010	NUT	ナット	1	1							

エンジンマウント
FIG.113 ENGINE MOUNT

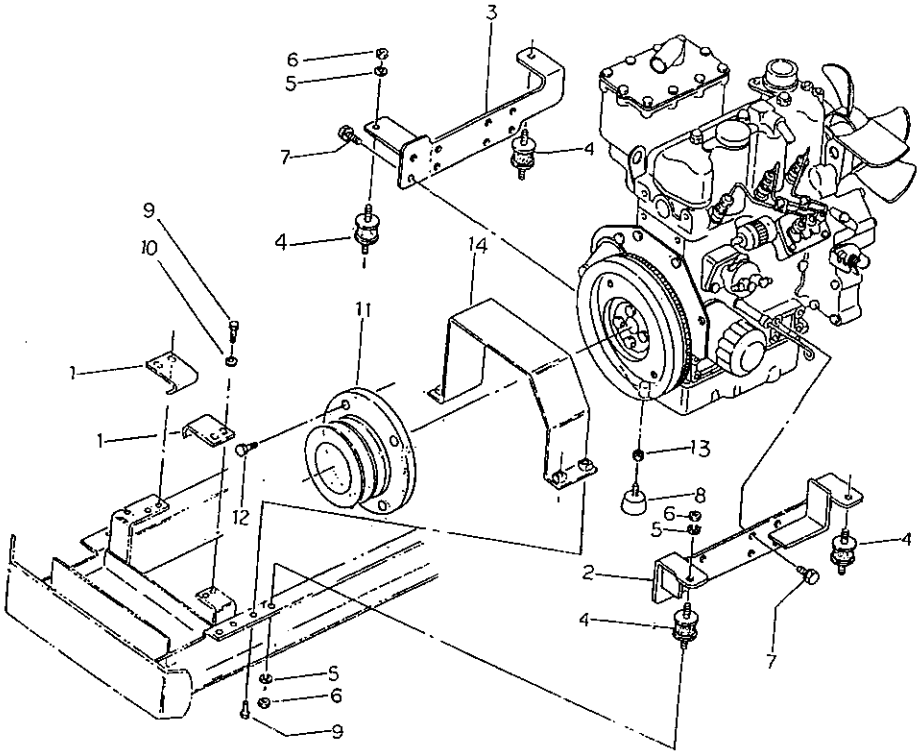

見出番号 Key No	部品番号 Part No	部品名称 Parts Name		台当個数 Q'ty 142	162				互換性 R/P	適用号機 Application	型 寸 Description	備 考 Remarks
1	430210110	BELT GUIDE	ﾍﾞﾙﾄｶﾞｲﾄﾞ	2	2							
2	436500301	ENGINE BASE; L	ｴﾝｼﾞﾝﾍﾞｰｽ;L	1	1							
3	436500310	ENGINE BASE; R	ｴﾝｼﾞﾝﾍﾞｰｽ;R	1	1							
4	498110452	CUSION RUBBER	ﾎﾞｳｼﾝｺﾞﾑ	4	4							
5	027100008	SPRING WASHER	ｽﾌﾟﾘﾝｸﾞﾜｯｼｬ	5	5							
6	020500008	NUT	ﾅｯﾄ	5	5							
7	011511020	BOLT	ﾎﾞﾙﾄ	6	6							
8	498110820	CUSION RUBBER	ﾎﾞｳｼﾝｺﾞﾑ	1	1							
9	011510816	BOLT	ﾎﾞﾙﾄ	8	8							
10	026100008	WASHER	ﾜｯｼｬ	4	4							
11	430111751	PULLEY	ﾌﾟｰﾘ	1	1							
12	011510820	BOLT	ﾎﾞﾙﾄ	3	3							
13	020700010	NUT	ﾅｯﾄ	1	1							
14	430251200	COVER	ﾍﾞﾙﾄｶﾊﾞｰ	1	1							

シャーシ編
(CHASSIS)

フロントP．T．O

FIG.201 FRONT P.T.O

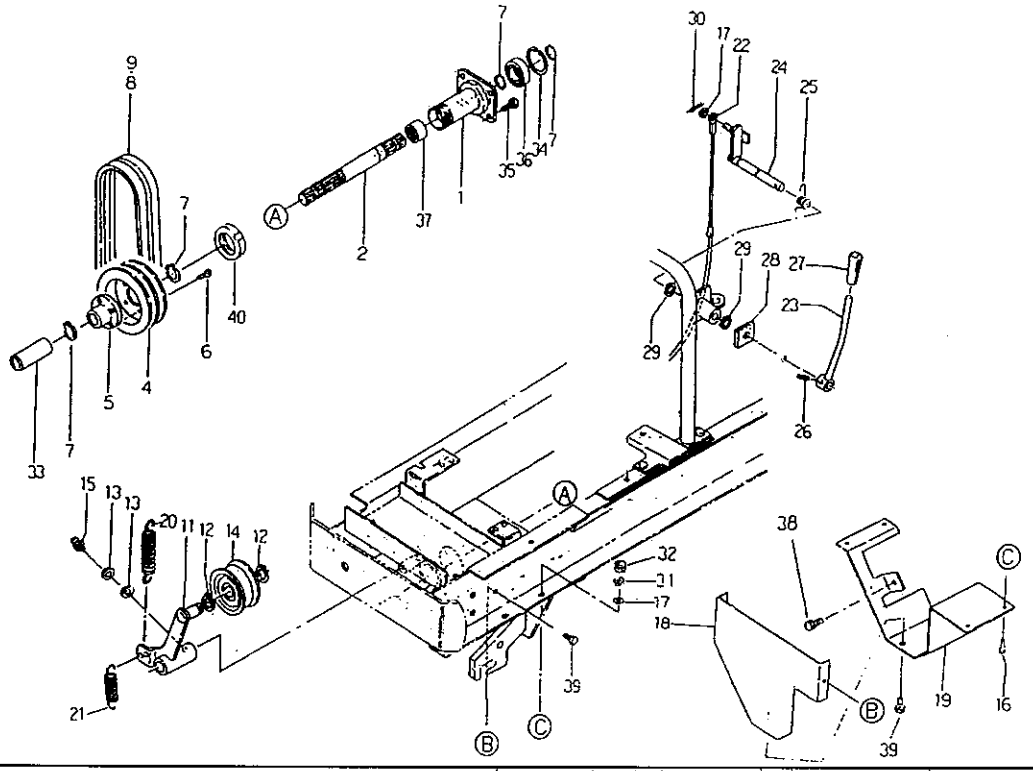

見出番号 Key No	部品番号 Part No	部品名称 Parts Name		台当個数 Q'ty ALL					互換性 R/P	適用号機 Application	型 寸 Description	備 考 Remarks
1	475510060	PIVOT SHAFT	ピボットシャフト	1								
2	413360630	P.T.O SHAFT	P.T.Oシャフト	1								
4	430111760	PULLEY	プーリ	2								
5	430101050	SPLINE BOSS	スプラインボス	1								
6	011310612	BOLT	ボルト	4								
7	036100025	SNAP RING	スナップリング	4								
8	080529119	V-BELT	Vベルト	2							SB 31	DIESEL
9	498660090	V-BELT	Vベルト	2							SB 35	GASOLINE
11	432200980	ARM	アーム	1								
12	036100020	SNAP RING	スナップリング	2								
13	026100006	WASHER	ワッシャ	1								
14	432350180	ROLLER	テンションローラ	1								
15	060610000	GREASE NIPPLE	グリスニップル	1								
16	013030816	BOLT	ボルト	4								
17	026100008	WASHER	ワッシャ	6								
18	430251180	COVER	カバー	1								
19	430150920	COVER	カバー	1								
20	498221040	SPRING	スプリング	1								
21	498221570	SPRING	スプリング	1								
22	432990701	WIRE	ワイヤ	1								P.T.O
23	432300410	LEVER	レバー	1								
24	432450140	TENSION LEVER	テンションレバー	1								
25	498221140	TORQUE SPRING	トルクスプリング	1								
26	030300625	SPRING ASSY	スプリングピン	1								
27	398181090	GRIP	グリップ	1								
28	498130010	FELT	スポンジ	1								DIESEL
29	036100015	SNAP RING	スナップリング	2								
30	030102020	SPLIT PIN	スプリットピン	1								
31	027100008	SPRING WASHER	スプリングワッシャ	4								
32	020500008	NUT	ナット	4								
33	498160040	TUBE	チューブ	1								
34	036500052	SNAP RING	スナップリング	1								
35	011511020	BOLT	ボルト	4								
36	040146205	BALL BEARING	ボールベアリング	1								
37	042219003	NEEDLE BEARING	ニードルベアリング	1								

フロントP．T．O
FIG.201 FRONT P.T.O

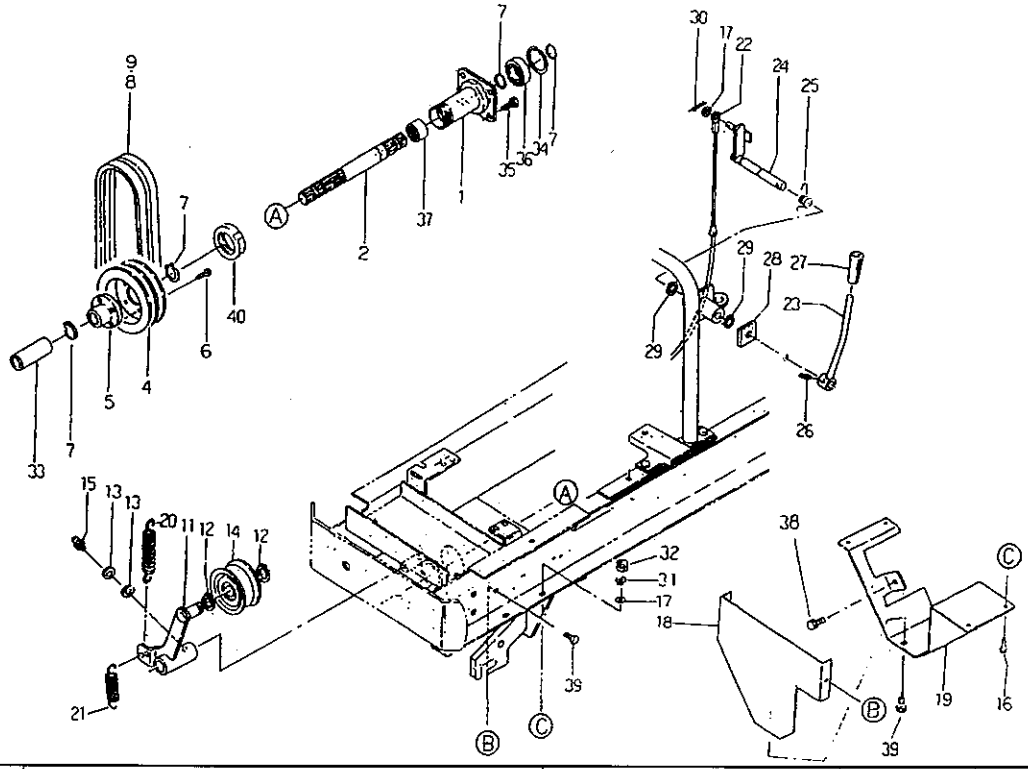

見出番号 Key No	部品番号 Part No	部品名称 Parts Name		台当個数 Q'ty ALL					互換性 R/P	適用号機 Application	型　寸 Description	備　考 Remarks
38	011500816	BOLT	ボルト	1								
39	011150616	BOLT	ボルト	6								
40	022700400	LOCK NUT	ロックナット	1								

フロントアクスル
FIG.202 FRONT AXLE

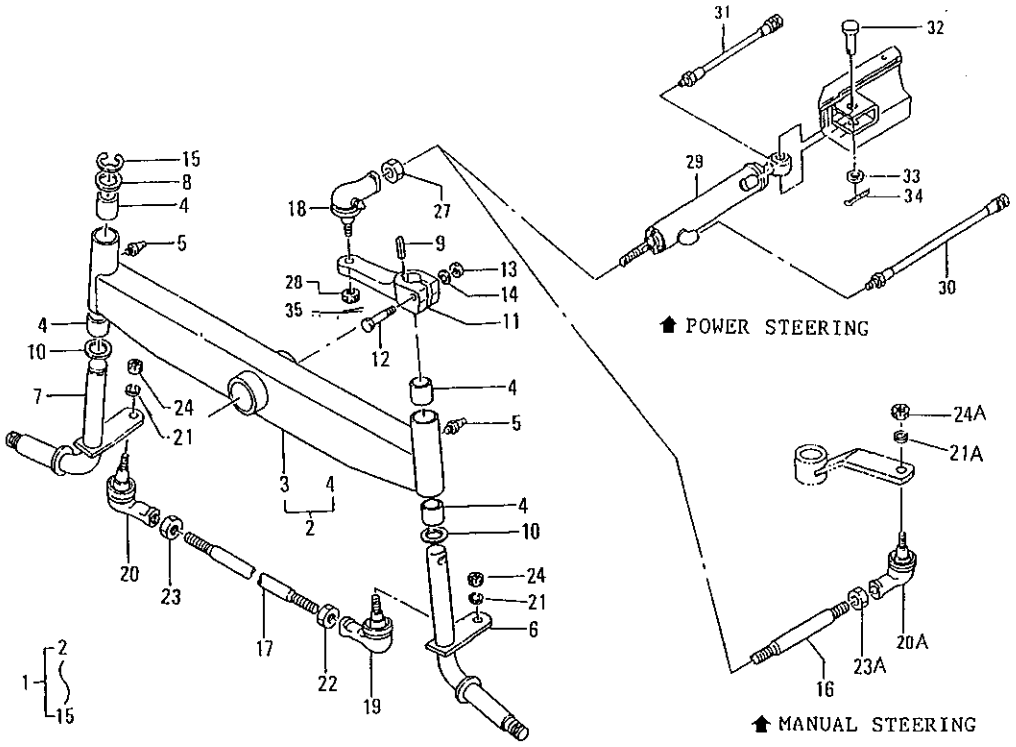

見出番号 Key No	部品番号 Part No	部品名称 Parts Name		台当個数 Q'ty 142	162				互換性 R/P	適用号機 Application	型 寸 Description	備 考 Remarks
1	*	FRONT UNIT	フロントユニット	1	1							
2	475020040	AXLE SHAFT ASSY	アクスルシャフトASSY	1	1							
3	*	AXLE SHAFT	アクスルシャフト	1	1							
4	498510400	BUSH	ブッシュ	4	4							
5	060610000	GREASE NIPPLE	グリスニップル	2	2							
6	475300120	KING PIN; L	キングピン;L	1	1							
7	475300140	KING PIN; R	キングピン;R	1	1							
8	499211570	WASHER PLATE	ワッシャプレート	1	1							
9	034100720	KEY	キー	1	1							
10	399260650	WASHER	ワッシャ	2	2							
11	447600010	ARM; KNUCKLE	アーム;ナックル	1	1							
12	010311055	BOLT	ボルト	1	1							
13	020510010	NUT	ナット	1	1							
14	027100010	SPRING WASHER	スプリングワッシャ	1	1							
15	036809802	SNAP RING	スナップリング	1	1							
16	447710072	ROD; DRAG	ロッド;ドラック	1								MANUAL
17	447710120	ROD; TIE ROD	ロッド;タイロッド	1	1							
18	334801150	TIE ROD END	タイロッドエンド	1	1							
19	447800090	TIE ROD END; L	タイロッドエンド;L	1	1							
20	447800100	TIE ROD END; R	タイロッドエンド;R	2	2							
20A	447800070	TIE ROD END	タイロッドエンド	1								
21	027100014	SPRING WASHER	スプリングワッシャ	2	2							
21A	027100012	SPRING WASHER	スプリングワッシャ	1								
22	020909001	NUT	ナットM14×1.75左	1	1							
23	020900014	NUT	ナットM14×1.75右	1	1							
23A	020109024	NUT	ナットM12×1.75左	1								
24	020900014	NUT	ナットM14×2.0右	2	2							
24A	020500012	NUT	ナットM12×1.75右	1								
27	020800014	NUT	ナットM14×1.5細目	1	1							
28	334810090	NUT	ナット;キャッスル	1	1							
29	454950190	CYLINDER ASSY	シリンダASSY		1							
30	454600250	OIL HOSE; A	オイルホース;A		1							
31	454600260	OIL HOSE; B	オイルホース;B		1							
32	031319017	PIN	ヒラアタマピン		1							
33	026100016	WASHER	ワッシャ		1							

フロントアクスル
FIG.202 FRONT AXLE

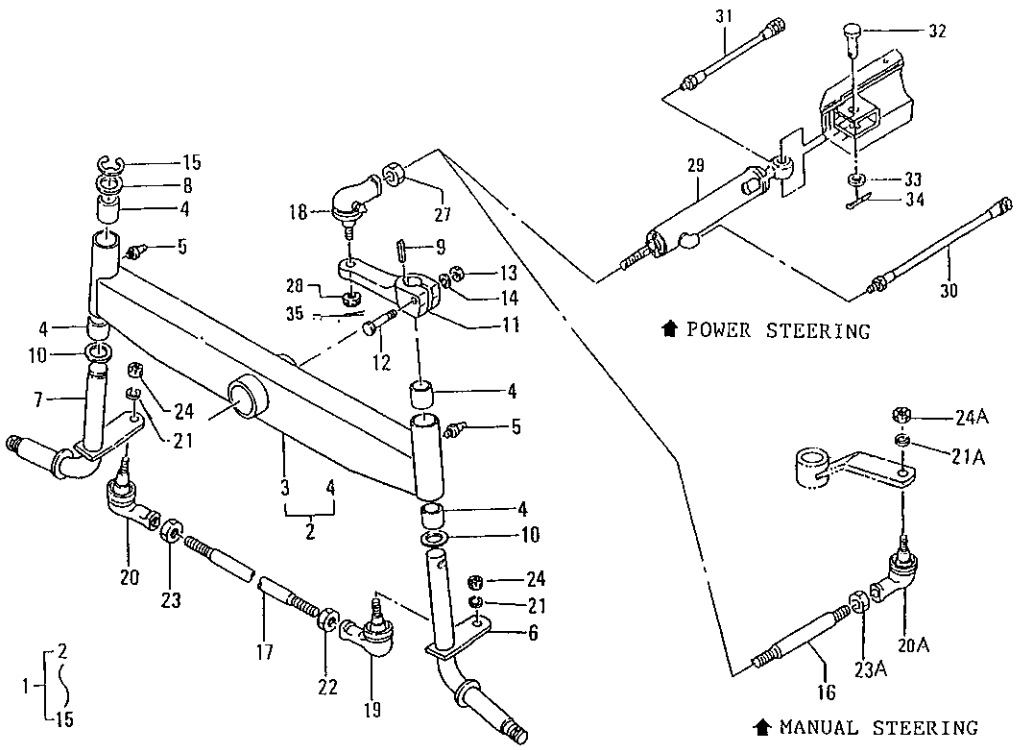

見出番号 Key No	部品番号 Part No	部品名称 Parts Name	台当個数 Q'ty 142	162				互換性 R/P	適用号機 Application	型 寸 Description	備 考 Remarks
34	030104040	SPLIT PIN スピリットピン		1							
35	030103025	SPLIT PIN スピリットピン	1	1							

ステアリング；マニュアル
FIG.203 STEERING; MANUAL

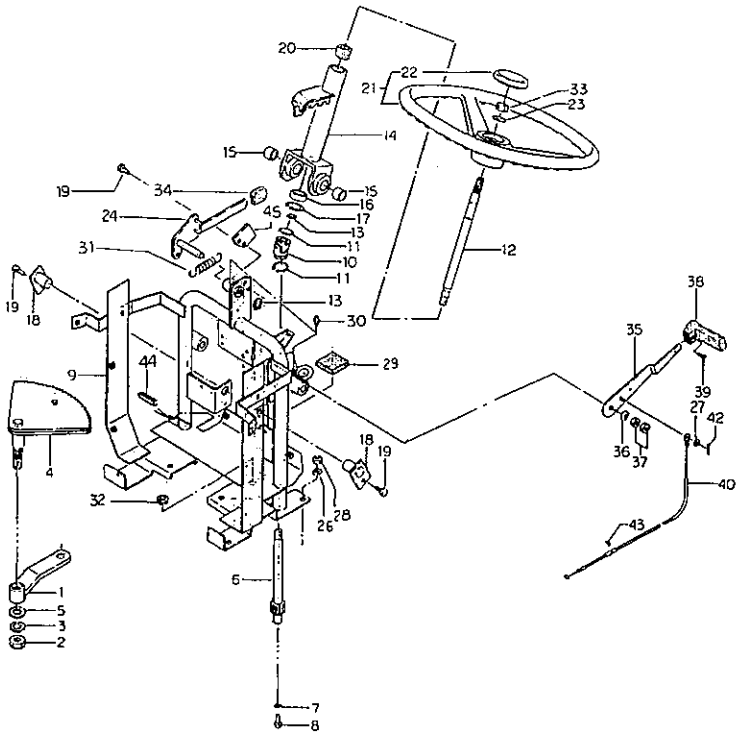

見出番号 Key No	部品番号 Part No	部品名称 Parts Name		台当個数 Q'ty 142					互換性 R/P	適用号機 Application	型　寸 Description	備　考 Remarks
1	447600060	PITMAN ARM	ﾋﾟｯﾄﾏﾝｱｰﾑ	1								
2	020600016	NUT	ﾅｯﾄ	1								
3	027100016	SPRING WASHER	ｽﾌﾟﾘﾝｸﾞﾜｯｼｬ	1								
4	447200081	STE-GEAR; B	ｽﾃｱﾘﾝｸﾞｷﾞﾔ;B	1								
5	026100016	WASHER	ﾜｯｼｬ	1								
6	447200100	STE-GEAR; A	ｽﾃｱﾘﾝｸﾞｷﾞﾔ;A	1								
7	026100008	WASHER	ﾜｯｼｬ	1								
8	011500812	BOLT	ﾎﾞﾙﾄ	1								
9	436600080	SUB-FRAME	ｻﾌﾞﾌﾚｰﾑ	1								DIESEL
10	422300080	JOINT	ｼﾞｮｲﾝﾄ	1								
11	036100025	SNAP RING	ｽﾅｯﾌﾟﾘﾝｸﾞ	2								
12	447110080	STE-SHAFT	ｽﾃｱﾘﾝｸﾞｼｬﾌﾄ	1								
13	036100015	SNAP RING	ｽﾅｯﾌﾟﾘﾝｸﾞ	2								
14	445100440	PIPE HANDLE	ﾊﾟｲﾌﾟﾊﾝﾄﾞﾙ	1								
15	398511190	BUSHING	ﾌﾞｯｼｭ	2							φ20	
16	040126002	BALL BEARING	ﾎﾞｰﾙﾍﾞｱﾘﾝｸﾞ	1								
17	036500032	SNAP RING	ｽﾅｯﾌﾟﾘﾝｸﾞ	1								
18	334650570	HOLDER	ﾎﾙﾀﾞ	2								
19	011500816	BOLT	ﾎﾞﾙﾄ	2								
20	498110460	RUBBER	ﾗﾊﾞｰ	1								
21	447300010	STE-WHEEL ASSY	ｽﾃｱﾘﾝｸﾞﾎｲﾙASSY	1								
22	447320020	CAP; STE-WHEEL	ｷｬｯﾌﾟ	1								
23	027100012	SPRING WASHER	ｽﾌﾟﾘﾝｸﾞﾜｯｼｬ	1								
24	445400550	STAY	ｽﾃｰ	1								
26	027100010	SPRING WASHER	ｽﾌﾟﾘﾝｸﾞﾜｯｼｬ	4								
27	026100006	WASHER	ﾜｯｼｬ	1								
28	020500010	NUT	ﾅｯﾄ	4								
29	498130170	FELT	ｽﾎﾟﾝｼﾞ	1								DIESEL
30	060610000	GREASE NIPPLE	ｸﾞﾘｽﾆｯﾌﾟﾙ	3								
31	498221610	SPRING	ｽﾌﾟﾘﾝｸﾞ	1								
32	498110560	GROMET	ｸﾞﾛﾒｯﾄ	1								DIESEL
33	020600012	NUT	ﾅｯﾄ	1							M12×1.25	
34	398180640	GRIP	ｸﾞﾘｯﾌﾟ	1								
35	409100021	LEVER	ﾚﾊﾞｰ	1								
36	498221070	SPRING	ｽﾌﾟﾘﾝｸﾞ	2								

ステアリング；マニュアル
FIG.203 STEERING; MANUAL

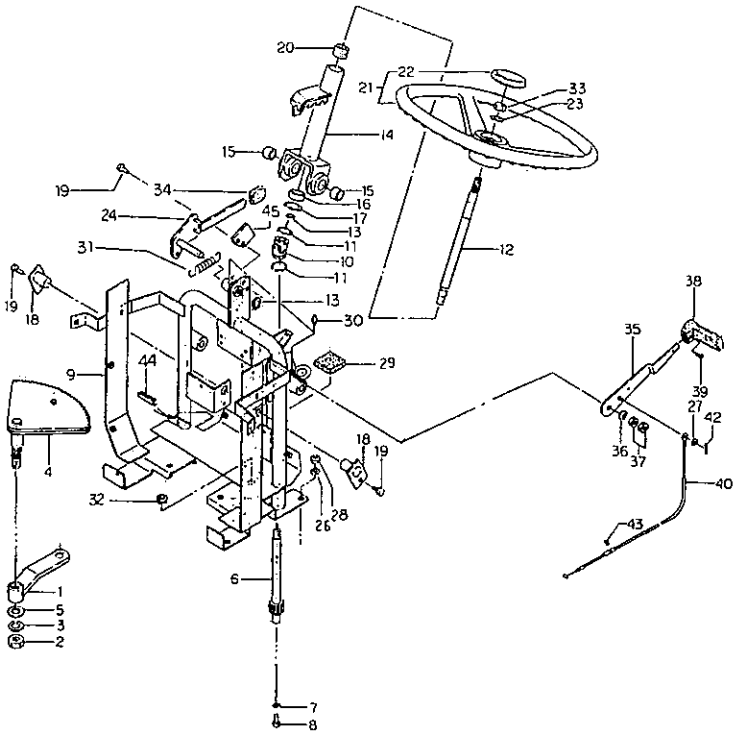

見出番号 Key No	部品番号 Part No	部品名称 Parts Name		台当個数 Q'ty 142					互換性 R/P	適用号機 Application	型 寸 Description	備 考 Remarks
37	020700010	NUT	ナット	2								
38	498180280	GRIP	ｸﾞﾘｯﾌﾟ	1								
39	015140512	SCREW	ｽｸﾘｭ	1								
40	409070010	WIRE; THROTTLE	ｽﾛｯﾄﾙﾜｲﾔ	1								DIESEL
42	030102020	SPLIT PIN	ｽﾌﾟﾘｯﾄﾋﾟﾝ	1								
43	036800004	SNAP RING	ｽﾅｯﾌﾟﾘﾝｸﾞ	2								DIESEL
44	497860240	BUSH	ｼﾞｻﾞｲﾌﾞｯｼｭ	1								
45	499561020	PLATE	ﾌﾟﾚｰﾄ	1								

ステアリング；パワー
FIG.204 STEERING; POWER

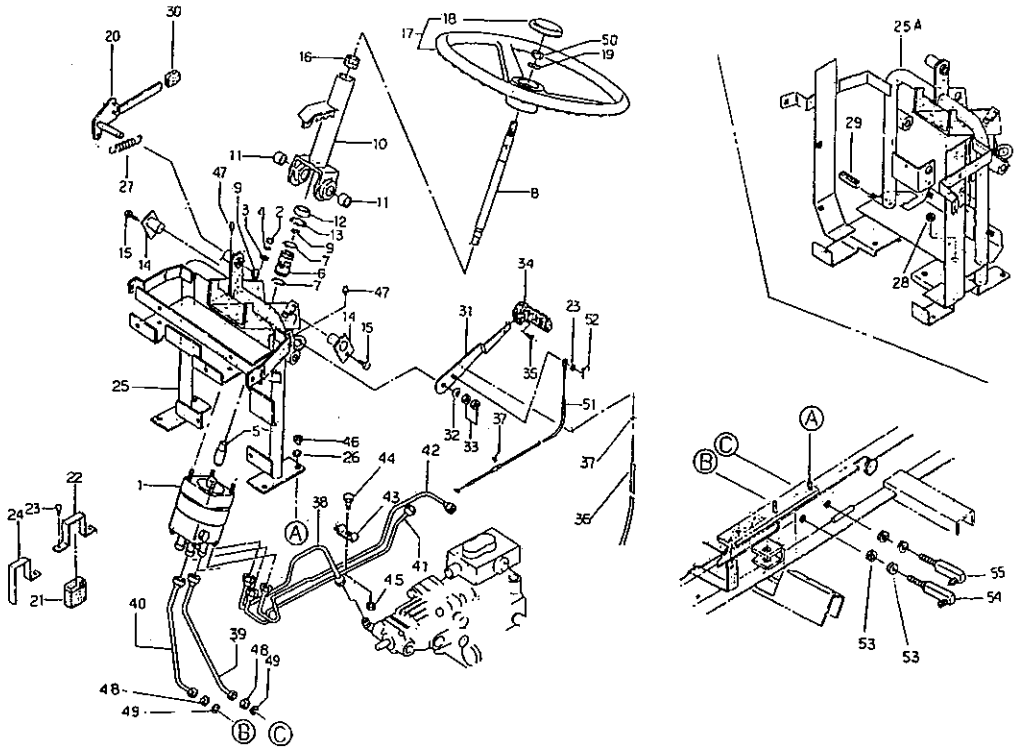

見出番号 Key No	部品番号 Part No	部品名称 Parts Name		台当個数 Q'ty 162					互換性 R/P	適用号機 Application	型寸 Description	備考 Remarks
1	334011000	STE-CASE ASSY	ステアリングケースASSY	1								
2	334293057	NUT	ナット	4							5/16"×24 UNF	
3	026109102	WASHER	ヒラザガネ	4								
4	027100008	SPRING WASHER	スプリングワッシャ	4								
5	447110060	STE-SHAFT	ステアリングシャフト	1								
6	422300080	JOINT	ジョイント	1								
7	036100025	SNAP RING	スナップリング	2								
8	447110090	STE-SHAFT	ステアリングシャフト	1								
9	036100015	SNAP RING	スナップリング	2								
10	445100460	PIPE HANDLE	パイプハンドル	1								
11	398511190	BUSH	ブッシュ	2								
12	040126002	BALL BEARING	ボールベアリング	1								
13	036500032	SNAP RING	スナップリング	1								
14	334650570	HOLDER	ホルダ	2								
15	011500816	BOLT	ボルト	2								
16	498110460	RUBBER	ラバー	1								
17	334300050	STE-WHEEL ASSY	ステアリングホイルASSY	1								
18	334320090	HANDLE CAP	ハンドルキャップ	1								
19	027100012	SPRING WASHER	スプリングワッシャ	1								
20	445400550	STAY	ステー;チルトレバー	1								
21	498110840	RUBBER	ゴム	1								
22	498370030	CLAMP	クランプ	1								DIESEL
23	499431260	BOLT	ボルト	2								
25A	436600070	SUB FRAME	サブフレーム	1								DIESEL
26	027100010	SPRING WASHER	スプリングワッシャ	4								
27	498221610	SPRING	スプリング	2								
28	498110560	GROMET	グロメット	1								
29	497860240	BUSH	ジザイブッシュ	1								DIESEL
30	398180640	GRIP	グリップ	1								
31	409100020	LEVER	レバー;アクセル	1								
32	498221070	SPRING	スプリング	2								
33	020700010	NUT	ナット	2								
34	498180280	GRIP	グリップ	1								
35	015140512	SCREW	スクリュ	1								
37	036800004	SNAP RING	スナップリング	2								DIESEL

ステアリング；パワー
FIG.204 STEERING; POWER

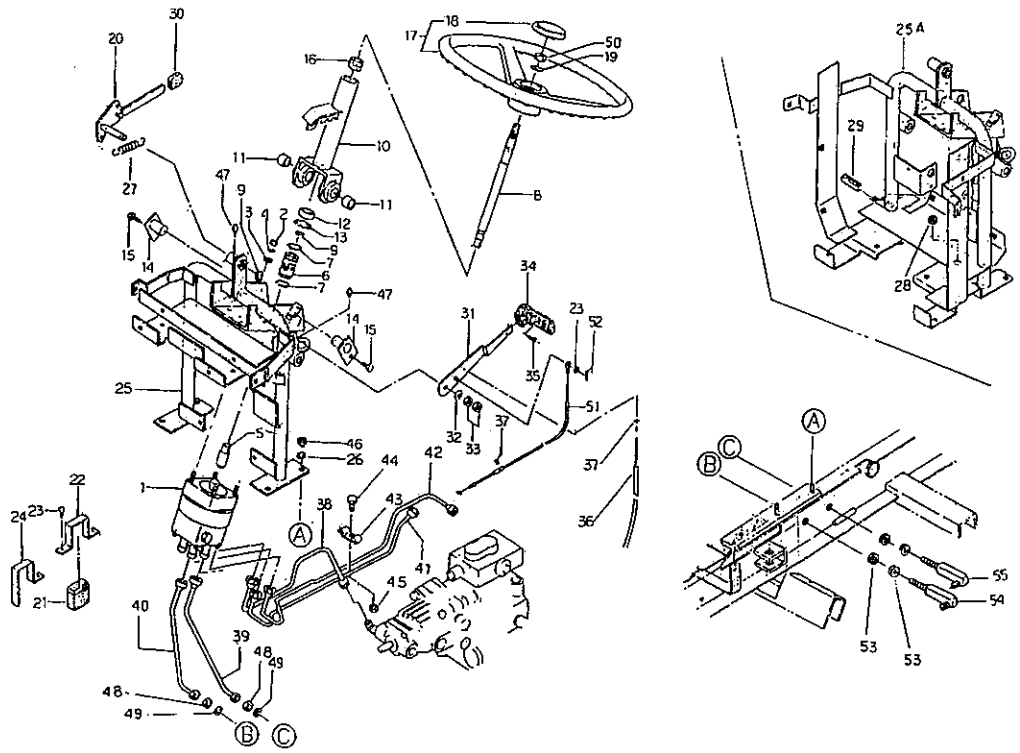

見出番号 Key No	部品番号 Part No	部品名称 Parts Name		台当個数 Q'ty 162					互換性 R/P	適用号機 Application	型　寸 Description	備　考 Remarks
38	454600270	OIL PIPE	オイルパイプ	1								
39	454600230	OIL PIPE	オイルパイプ	1								
40	454600300	OIL PIPE	オイルパイプ	1								
41	454600280	OIL PIPE	オイルパイプ	1								
42	454600210	OIL PIPE	オイルパイプ	1								
43	498370010	CLAMP	クランプ	1								
44	010100614	BOLT	ボルト	1								
45	022400006	U-NUT	Uナット	1								
46	020500010	NUT	ナット	4								
47	060610000	GREASE NIPPLE	グリスニップル	3								
48	020800014	NUT	ナット	2								
49	027100014	SPRING WASHER	スプリングワッシャ	2								
50	020600012	NUT	ナット	1							M12×1.25	
51	409070010	WIRE; THROTTLE	アクセルワイヤ	1								DIESEL
52	030102020	SPLIT PIN	スプリットピン	1								
53	026100014	WASHER	ワッシャ	4								
54	454670070	ADAPTOR	アダプタ	1								
55	454670110	ADAPTOR	アダプタ	1								

パワーステアリングパーツ
FIG.205 POWER STEERING PARTS

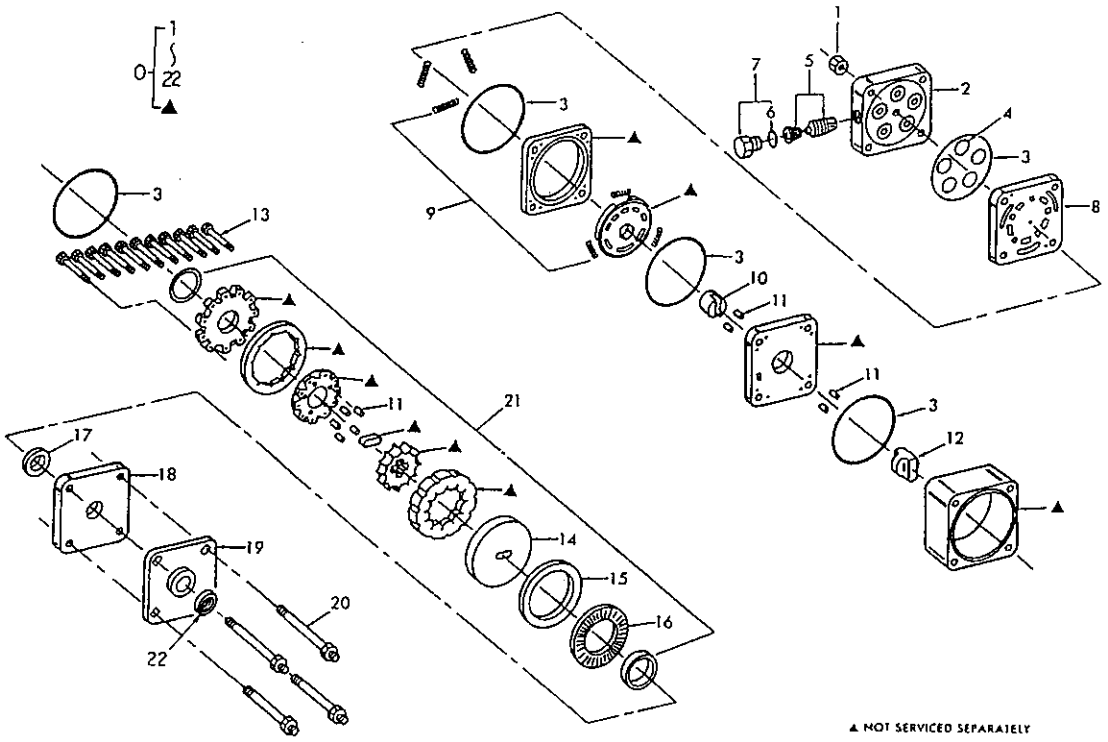

▲ NOT SERVICED SEPARATELY

見出番号 Key No	部品番号 Part No	部品名称 Parts Name		台当個数 Q'ty 162					互換性 R/P	適用号機 Application	型 寸 Description	備 考 Remarks
0	334011000	STEERING ASSY	ステアリング ASSY	1								
1	334293057	NUT	ナット	4								
2	334293058	PORT COVER	ポートカバー	1								
3	334293059	SEAL RING	シールリング	5								
4	334293060	O-RING	Oリング	5								
5	334293061	CARTRIDGE	カートリッジ	1								
6	334293062	O-RING	Oリング	1								
7	334293063	HEX PLUG ASSY	プラグ	1								
8	334293064	PORT MANIFOLD	ポート	1								
9	334293065	SPRING KIT	スプリングキット	1								
10	334293066	HEX DRIVE ASSY	カップリング	1								
11	334293067	PIN KIT	ピンキット	1								
12	334293068	DRIVE LING	カップリング	1								
13	334293069	BOLT KIT	ボルトキット	1								
14	334293070	DRIVE PLATE	ドライブプレート	1								
15	334293071	SPACER	スペーサ	1								
16	334293072	BEARING; THRUST	スラストベアリング	1								
17	334293073	SPACER	スペーサ	1								
18	334293074	PLATE	プレート	1								
19	334293075	COVE; UPPER	カバー	1								
20	334293076	BOLT KIT	ボルトキット	1								
21	334293077	SEAL KIT	シールキット	1								
22	334293099	SEAL	シール	1								

インスツールメントパネル
FIG.206 INSTRUMENT PANEL

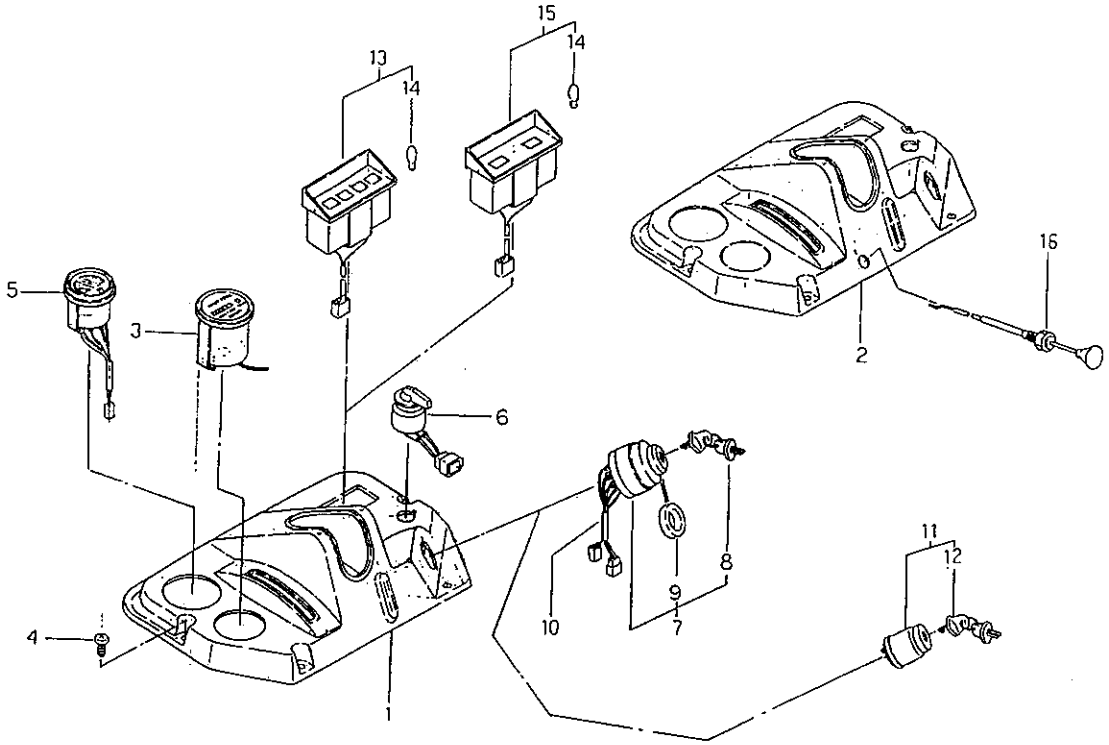

見出番号 Key No	部品番号 Part No	部品名称 Parts Name		台当個数 Q'ty 142	162				互換性 R/P	適用号機 Application	型 寸 Description	備 考 Remarks
1	462810040	INST-PANEL	インスツールメントパネル	1	1							
2	462810070	INST-PANEL	インスツールメントパネル									
3	485450020	METER ASSY	メータASSY	1	1							
4	015109540	SCREW	スクリュ	4	4							
5	385270061	METER, FUEL	フュエルメータ	1	1							
6	385201070	SWITCH ASSY	スイッチASSY	1	1							
7	385200961	SWITCH ASSY	スイッチASSY	1	1							
8	385210050	KEY	キー	1	1							
9	385800011	KEY CAP COMP	キーキャップコンプ	1	1							
10	385604810	WIRE HARNESS	ワイヤハーネス	1	1							
11	485220320	KEY SWITCH ASSY	キースイッチASSY									
12	485220340	KEY	キー									
13	385100950	LAMP ASSY	ランプASSY	1	1							
14	385120030	BULB	バルブ	4	4						12V3, 4W	
15	485010080	LAMP ASSY	ランプASSY									
16	445970110	WIRE, CHOKE	チョークワイヤ									

シャーシ、ダッシュボード
FIG.207 CHASSIS, DASH BOARD; DISEL

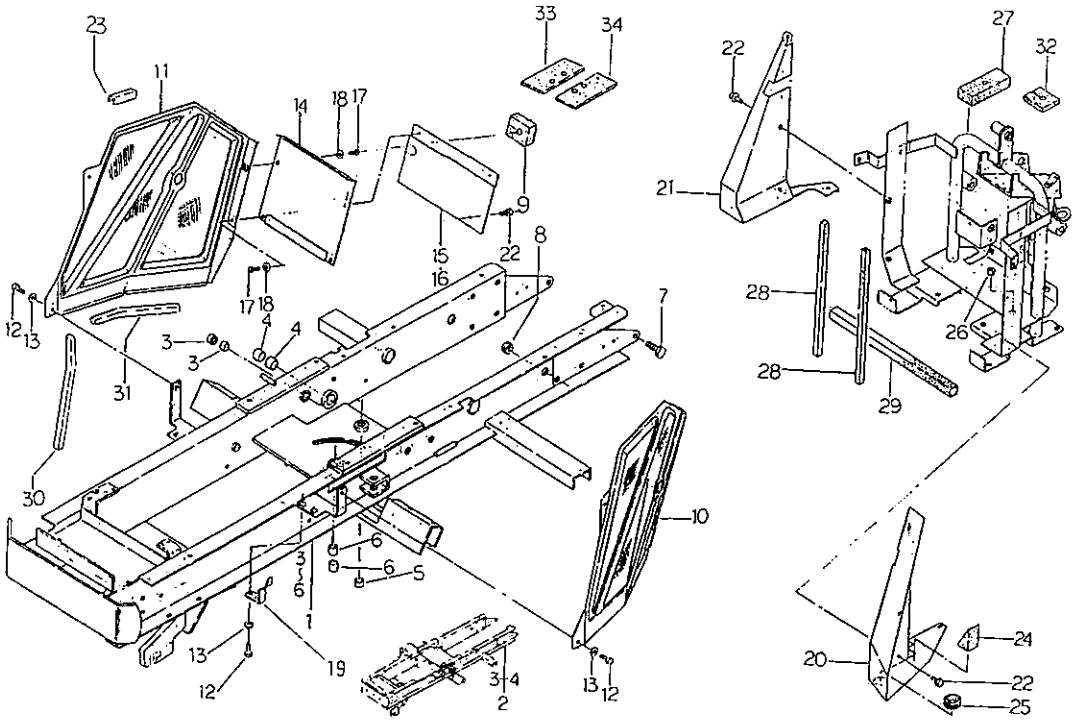

見出番号 Key No	部品番号 Part No	部品名称 Parts Name		台当個数 Q'ty 142	162				互換性 R/P	適用号機 Application	型 寸 Description	備 考 Remarks
1	436010110	CHASSIS ASSY	シャーシASSY	1								MANUAL
2	436010124	CHASSIS ASSY	シャーシASSY		1							POWER
3	498510250	BUSH	ブッシュ	2	2							
4	498510390	BUSH	ブッシュ	2	2							
5	498510260	BUSH	ブッシュ	1								MANUAL
6	498510560	BUSH	ブッシュ	2								MANUAL
7	011511225	BOLT	ボルト	10	10							
8	398110250	RUBBER	ゴム	1	1							
9	498130180	FELT	スポンジ		1							POWER
10	462750180	DASH BOARD; L	ダッシュボード;L	1	1							
11	462750200	DASH BOARD; R	ダッシュボード;R	1	1							
12	011500816	BOLT	ボルト	8	8							
13	026100008	WASHER	ワッシャ	8	8							
14	462760150	DASH BOARD	ダッシュボード	1	1							
15	408400250	BAFFLE PLATE	バッフルプレート	1								MANUAL
16	408400270	BAFFLE PLATE	バッフルプレート		1							POWER
17	015140616	SCREW	スクリュ	4	4							
18	026100006	WASHER	ワッシャ	4	4							
19	498221590	SPRING	スプリング	2	2							
20	408400180	BAFFLE PLATE; L	バッフルプレート;L	1	1							
21	408400190	BAFFLE PLATE; R	バッフルプレート;R	1	1							
22	499431260	BOLT	ボルト	10	10							
23	498110860	RUBBER	ゴム	1	1							
24	498130031	FELT	スポンジ	1	1							
25	498110830	GROMET	グロメット	1	1							
26	498110560	GROMET	グロメット	1	1							
27	498130140	FELT	スポンジ	1	1							
28	498130020	FELT	スポンジ	2	2							
29	498130060	FELT	スポンジ	1	1							
30	398132531	FELT	スポンジ	2	2							
31	398131280	FELT	スポンジ	2	2							
32	498130170	FELT	スポンジ	1								MANUAL
33	498130150	FELT	スポンジ		1							POWER
34	498130160	FELT	スポンジ		1							POWER

プロペラシャフト
FIG.208 PROPELLER SHAFT

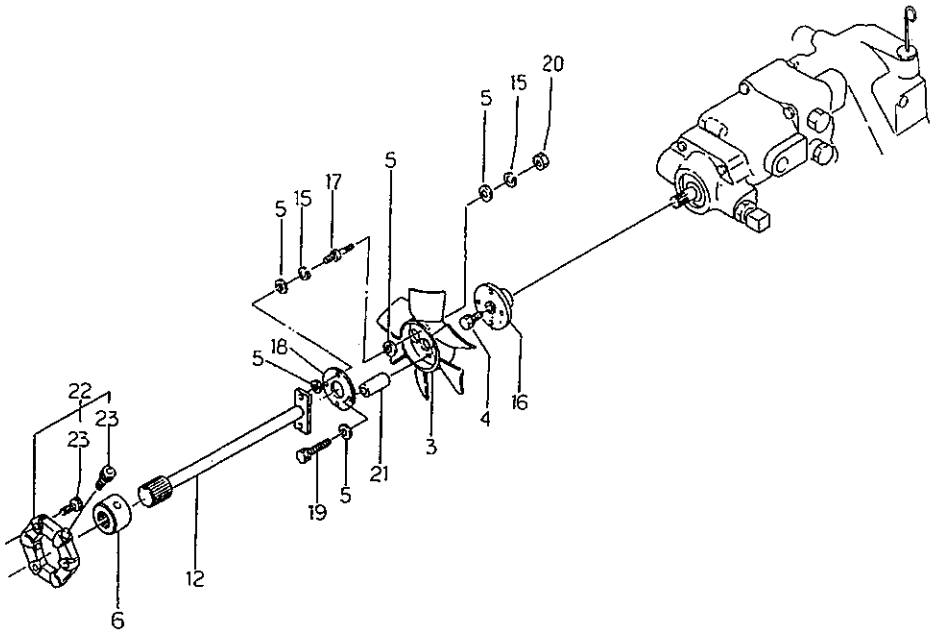

DIESEL

見出番号 Key No	部品番号 Part No	部品名称 Parts Name		台当個数 Q'ty 142	162				互換性 R/P	適用号機 Application	型 寸 Description	備 考 Remarks
3	408420010	FAN	ﾌｧﾝ	1	1							
4	011510816	BOLT	ﾎﾞﾙﾄ	1	1							
5	026100008	WASHER	ﾜｯｼｬ	10	10							
6	408450020	BOSS	ﾎﾞｽ	1	1							
12	408500030	SHAFT	ﾌﾟﾛﾍﾟﾗｼｬﾌﾄ	1	1							
15	027100008	SPRING WASHER	ｽﾌﾟﾘﾝｸﾞﾜｯｼｬ	4	4							
16	408450011	BOSS	ﾌﾗﾝｼﾞﾎﾞｽ	1	1							
17	010319807	BOLT	ﾎﾞﾙﾄ	2	2							
18	408530011	PLATE	ﾌﾟﾚｰﾄ	1	1							
19	011510860	BOLT	ﾎﾞﾙﾄ	2	2							
20	020500008	NUT	ﾅｯﾄ	2	2							
21	499234040	COLLAR	ｶﾗｰ	2	2							
22	408550010	COUPLING ASSY	ｶｯﾌﾟﾘﾝｸﾞASSY	1	1							
23	499430900	BOLT	ﾎﾞﾙﾄ	6	6							

ユアツモータ；H．S．T

FIG.209 HYDRO STATIC TRANSMISSION

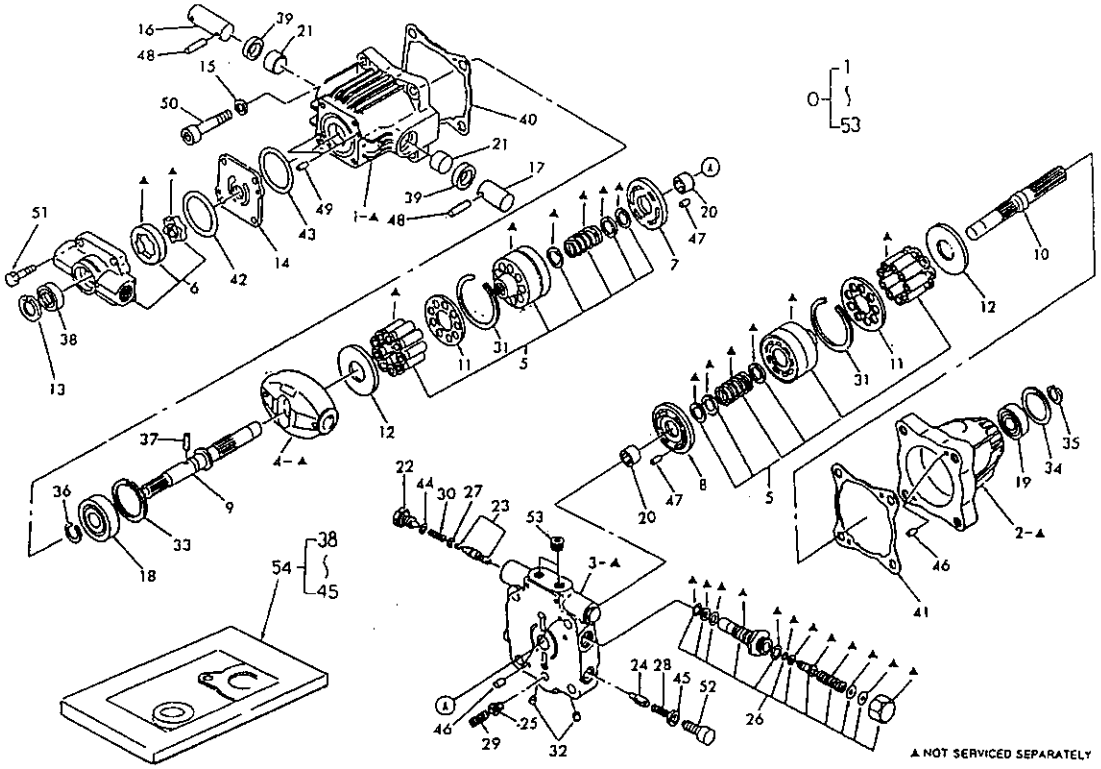

見出番号 Key No	部品番号 Part No	部品名称 Parts Name		台当個数 Q'ty ALL					互換性 R/P	適用号機 Application	型 寸 Description	備 考 Remarks
0	410800011	H.S.T ASSY	H.S.TASSY	1								
1	*	CASE	ケース	1								
2	*	CASE	ケース	1								
3	*	BLOCK	ブロック	1								
4	*	PLATE	プレート	1								
5	410810520	BLOCK SUB ASSY	ブロックサブASSY	2								
6	410810531	PUMP SUB ASSY	ポンプサブASSY	1								
7	410810070	PLATE	プレート	1								
8	410810080	PLATE	プレート	1								
9	410810090	SHAFT	シャフト	1								
10	410810100	SHAFT	シャフト	1								
11	410810110	PLATE; RETAINER	プレート	2								
12	410810120	PLATE; THRUST	プレート	2								
13	036500035	SNAP RING	スナップリング	1								
14	410810140	PLATE	プレート	1								
15	026200012	WASHER	ワッシャ	2								
16	410810160	PIN; TRUNNION	ピン	1								
17	410810170	PIN; TRUNNION	ピン	1								
18	040106304	BALL BEARING	ボールベアリング	1								
19	040106303	BALL BEARING	ボールベアリング	1								
20	410810180	NEEDLE BEARING	ニードルベアリング	2								
21	410810190	BUSHING	ブッシュ	2								
22	410810200	PLUG	プラグ	2								
23	410810210	SPOOL SUB ASSY	スプールサブASSY	2								
24	410810220	POPPET	ポペット	2								
25	410810230	VALVE	バルブ	1								
26	410810240	VALVE SUB ASSY	バルブサブASSY	1								
27	410810350	HOLDER SPRING	ホルダスプリング	2								
28	410810260	SPRING	スプリング	2								
29	410810270	SPRING	スプリング	1								
30	410810340	SPRING	スプリング	2								
31	410810380	SNAP RING	スナップリング	2								
32	064400020	PLUG	プラグ	2								
33	036500052	SNAP RING	スナップリング	1								
34	036500047	SNAP RING	スナップリング	1								

ユアツモータ ; H. S. T

FIG.209 HYDRO STATIC TRANSMISSION

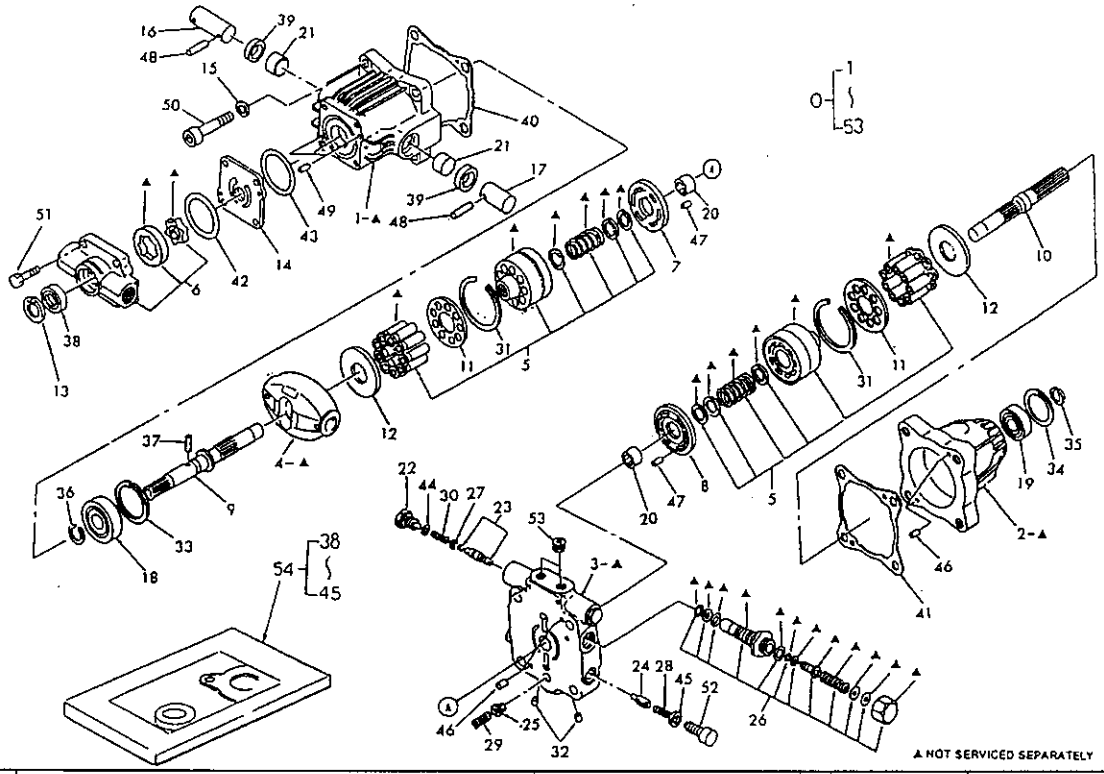

見出番号 Key No	部品番号 Part No	部品名称 Parts Name		台当個数 Q'ty ALL					互換性 R/P	適用号機 Application	型 寸 Description	備 考 Remarks
35	036100017	SNAP RING	スナップリング	1								
36	036100020	SNAP RING	スナップリング	1								
37	410810290	PIN	ピン	1								
38	*	OIL SEAL	オイルシール	1								
39	*	OIL SEAL	オイルシール	2								
40	*	GASKET	ガスケット	1								
41	*	GASKET	ガスケット	1								
42	*	O-RING	Oリング	1								
43	*	O-RING	Oリング	1								
44	*	O-RING	Oリング	2								
45	*	SEAL BONDED	シールボンド	2								
46	410810430	PIN	ピン	4								
47	410810440	SPRING PIN	スプリングピン	2								
48	410810450	SPRING PIN	スプリングピン	2								
49	410810460	PIN	ピン	2								
50	410810470	BOLT	ボルト	2								
51	010110830	BOLT	ボルト	4								
52	410810480	PLUG	プラグ	2								
53	064400030	PLUG	プラグ	2								
54	410810510	SEAL KIT	シールキット	1								

トランスミッション
FIG.210 TRANSMISSION

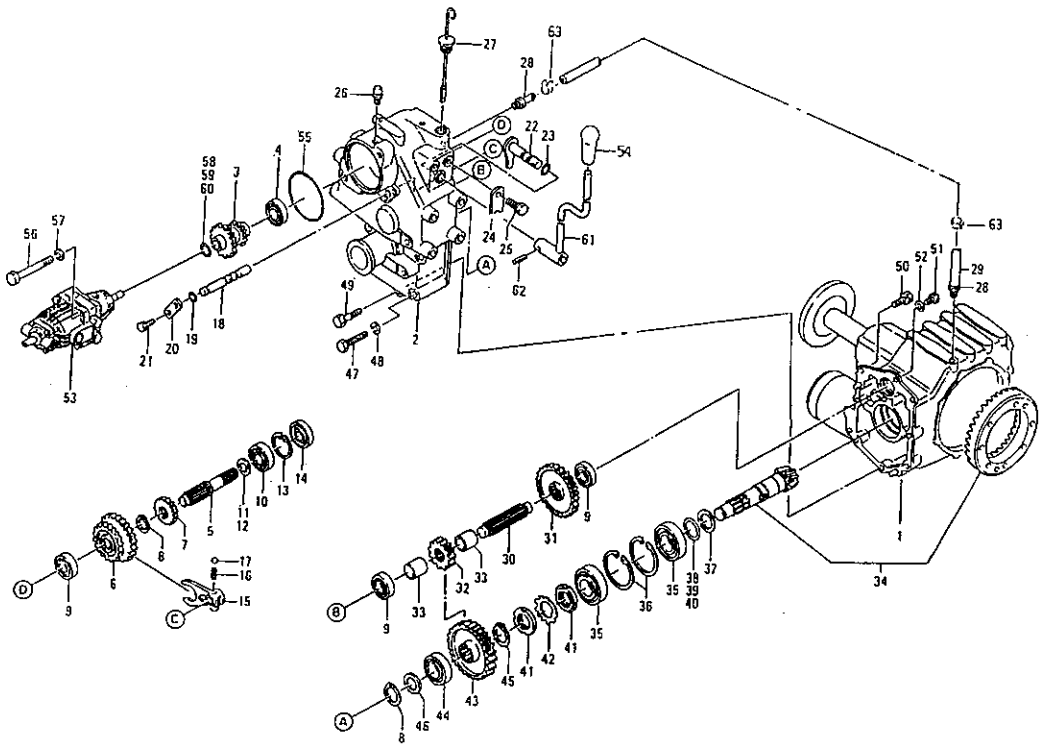

見出番号 Key No	部品番号 Part No	部品名称 Parts Name		台当個数 Q'ty ALL					互換性 R/P	適用号機 Application	型寸 Description	備考 Remarks
1	410001190	MISSION ASSY	ミッションASSY	1								
2	410110990	MISSION CASE; F	ミッションケース;F									
3	413310170	GEAR	MSギヤ	1								
4	040106005	BALL BEARING	ボールベアリング	1								
5	413410400	MIDDLE SHAFT	ミドルシャフト	1								
6	413110750	SHIFT GEAR	スライドギヤ	1								
7	413161670	SPUR GEAR	スパーギヤ	1								
8	036100025	SNAP RING	スナップリング	2								
9	040106004	BALL BEARING	ボールベアリング	3								
10	040106204	BALL BEARING	ボールベアリング	1								
11	199280180	SHIM	シム	AR							0.1	
12	199280190	SHIM	シム	AR							0.2	
13	036500047	SNAP RING	スナップリング	1								
14	050209829	OIL SEAL	オイルシール	1								
15	419160430	SHIFTER FORK	シフタフォーク	1								
16	498210020	SPRING	スプリング	1								
17	048100010	STEEL BALL	スチールボール	1								
18	419110440	SHIFTER ROD	シフタロッド	1								
19	052100110	O-RING	Oリング	1								
20	422360110	PLATE	プレート	1								
21	011300612	BOLT	ボルト	2								
22	419200130	SHIFT ARM	シフトアーム	1								
23	052100100	O-RING	Oリング	1								
24	422380030	STOPPER	ストッパ	1								
25	011510812	BOLT	ボルト	1								
26	410710010	BREATHER	ブリーザ	1								
27	498400010	OIL GAUGE	オイルゲージ	1								
28	454650010	ADAPTOR	アダプタ	2								
29	498160010	HOSE	フューエルホース	1								
30	413270060	SHAFT	シャフト	1								
31	413170610	GEAR	ボスツキギヤ	1								
32	413161680	SPUR GEAR; 2	スパーギヤ;2	1								
33	499234020	COLLAR	カラー	2								
34	413040010	DRIVE PINION ASSY	ドライブピニオンASSY	1								
35	042530207	T-ROLLER BEARING	テーパローラベアリング	2								

トランスミッション
FIG.210 TRANSMISSION

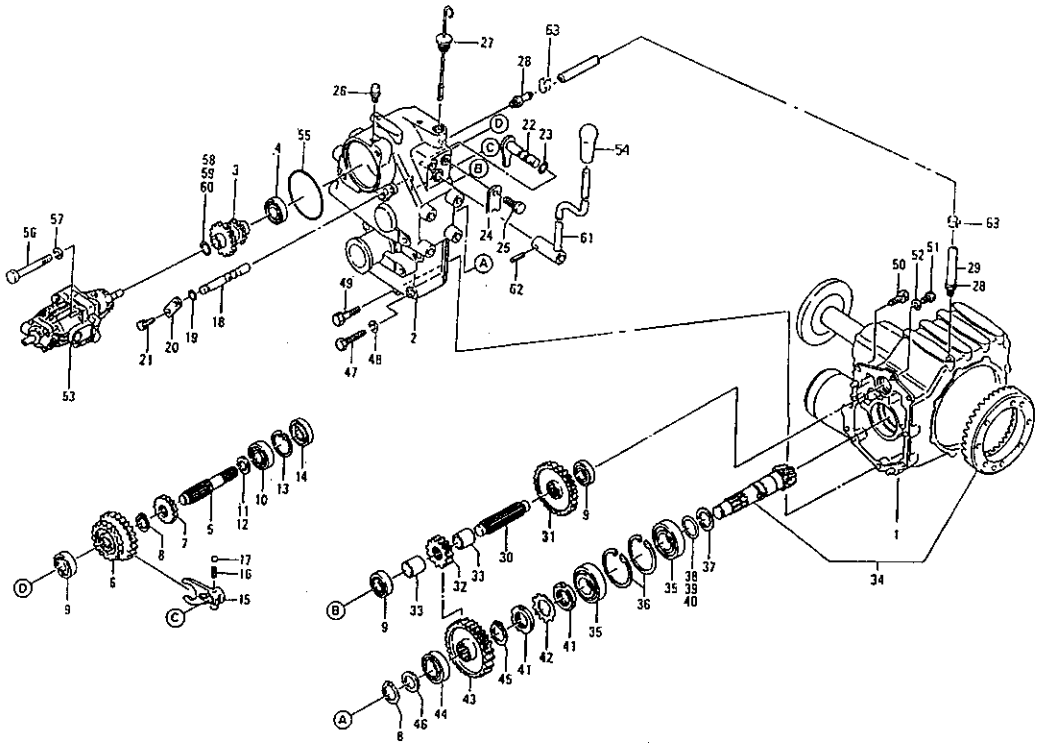

見出番号 Key No	部品番号 Part No	部品名称 Parts Name		台当個数 Q'ty ALL					互換性 R/P	適用号機 Application	型寸 Description	備考 Remarks
36	036500072	SNAP RING	ｽﾅｯﾌﾟﾘﾝｸﾞ	2								
37	199260050	THRUST WASHER	ｽﾗｽﾄﾜｯｼｬ	1								
38	199280530	SHIM	ｼﾑ	AR							0.1	
39	199280540	SHIM	ｼﾑ	AR							0.2	
40	199280550	SHIM	ｼﾑ	AR							0.5	
41	022700350	LOCK NUT	ﾛｯｸﾅｯﾄ	2								
42	028100350	LOCK WASHER	ﾛｯｸﾜｯｼｬ	1								
43	413170620	GEAR	ﾎﾞｽﾂｷｷﾞﾔ;2	1								
44	040106305	BALL BEARING	ﾎﾞｰﾙﾍﾞｱﾘﾝｸﾞ	1								
45	036100030	SNAP RING	ｽﾅｯﾌﾟﾘﾝｸﾞ	1								
46	499210740	SPACER	ｽﾍﾟｰｻ	1								
47	010311095	BOLT	ﾎﾞﾙﾄ	4								
48	027100010	SPRING WASHER	ｽﾌﾟﾘﾝｸﾞﾜｯｼｬ	4								
49	011511060	BOLT	ﾎﾞﾙﾄ	1								
50	011511020	BOLT	ﾎﾞﾙﾄ	2								
51	010110820	BOLT	ﾎﾞﾙﾄ	1								
52	025100008	SEAL WASHER	ｼｰﾙﾜｯｼｬ	1								
53	410800011	H.S.T ASSY	H.S.TASSY	1								
54	398180880	GRIP	ｸﾞﾘｯﾌﾟ	1								
55	052400950	O-RING	Oﾘﾝｸﾞ	1								
56	010701285	BOLT	ﾎﾞﾙﾄ	2								
57	027100012	SPRING WASHER	ｽﾌﾟﾘﾝｸﾞﾜｯｼｬ	2								
58	199280150	SHIM	ｼﾑ	AR							0.1	
59	199280160	SHIM	ｼﾑ	AR							0.2	
60	199280310	SHIM	ｼﾑ	AR							0.5	
61	422150461	SHIFT LEVER	ﾁｪﾝｼﾞﾚﾊﾞｰ	1								
62	030300625	SPRING PIN	ｽﾌﾟﾘﾝｸﾞﾋﾟﾝ	1								
63	067200086	CLIP	ｸﾘｯﾌﾟ	2								

ホイルシャフトケース
FIG.211 WHEEL SHAFT CASE

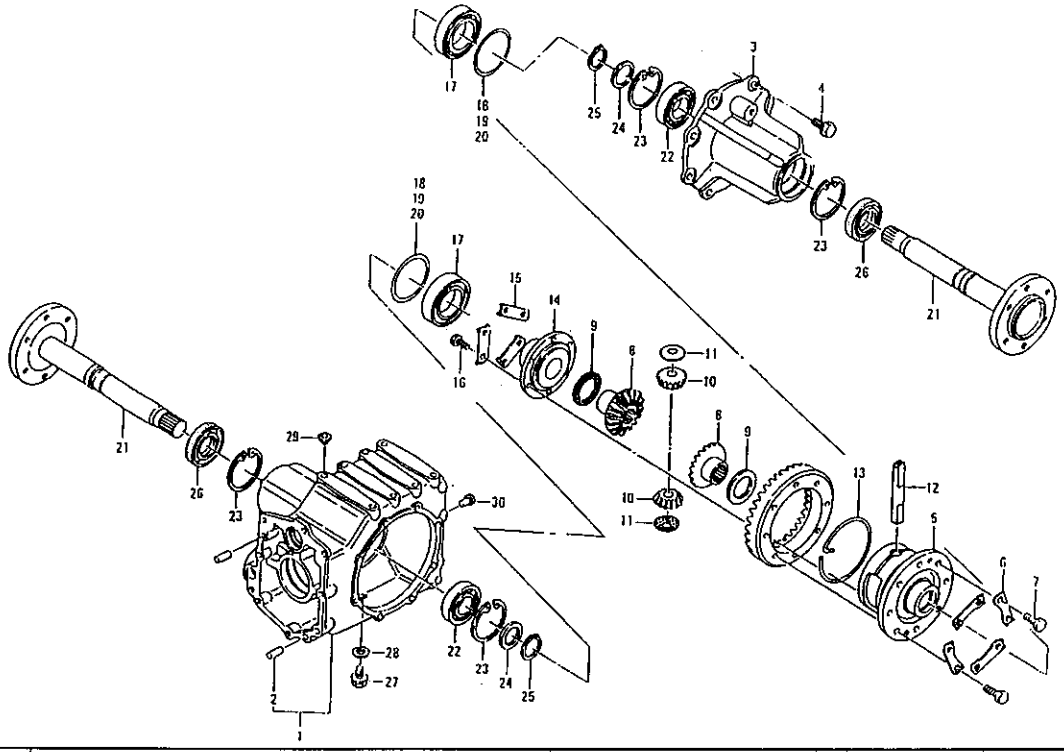

見出番号 Key No	部品番号 Part No	部品名称 Parts Name		台当個数 Q'ty ALL					互換性 R/P	適用号機 Application	型 寸 Description	備 考 Remarks
1	427020010	CASING ASSY	ｹｰｼﾝｸﾞASSY	1								
2	030501025	DOWEL PIN	ﾉｯｸﾋﾟﾝ	2								
3	427340020	WHEEL SHAFT CASE	ﾎｲｰﾙｼｬﾌﾄｹｰｽ	1								
4	011511020	BOLT	ﾎﾞﾙﾄ	8								
5	427110010	DIFF HOUSING	ﾃﾞﾌｹｰｼﾞ	1								
6	410130040	LOCK WASHER	ﾛｯｸﾜｯｼｬ	4								
7	010111020	BOLT	ﾎﾞﾙﾄ	8								
8	326140041	DIFF GEAR	ﾃﾞﾌｷﾞﾔ	2								
9	399261330	THRUST WASHER	ｽﾗｽﾄﾜｯｼｬ	2								
10	326160041	DIFF PINION	ﾃﾞﾌﾋﾟﾆｵﾝ	2								
11	399260270	THRUST WASHER	ｽﾗｽﾄﾜｯｼｬ	2								
12	427130010	PINION SHAFT	ﾋﾟﾆｵﾝｼｬﾌﾄ	1								
13	498340100	CLIP	ｸﾘｯﾌﾟ	1								
14	427110020	DIFF HOUSING	ﾃﾞﾌｹｰｼﾞ;ﾌﾀ	1								
15	410130050	LOCK WASHER	ﾛｯｸﾜｯｼｬ	3								
16	010110820	BOLT	ﾎﾞﾙﾄ	5								
17	040106211	BALL BEARING	ﾎﾞｰﾙﾍﾞｱﾘﾝｸﾞ	2								
18	199280870	SHIM	ｼﾑ	AR							0.1	
19	199280880	SHIM	ｼﾑ	AR							0.2	
20	199280890	SHIM	ｼﾑ	AR							0.5	
21	427300010	WHEEL SHAFT	ﾎｲｰﾙｼｬﾌﾄ	2								
22	040106207	BALL BEARING	ﾎﾞｰﾙﾍﾞｱﾘﾝｸﾞ	2								
23	036500072	SNAP BEARING	ｽﾅｯﾌﾟﾘﾝｸﾞ	4								
24	499210820	SPACER	ｽﾍﾟｰｻ	2								
25	036100035	SNAP RING	ｽﾅｯﾌﾟﾘﾝｸﾞ	2								
26	050209830	OIL SEAL	ｵｲﾙｼｰﾙ	2								
27	064600016	PLUG	ﾌﾟﾗｸﾞ	1								
28	025100016	SEAL WASHER	ｼｰﾙﾜｯｼｬ	1								
29	398460020	BLANK PLUG	ﾒｸﾗｾﾝ	1								
30	398460040	BLANK PLUG	ﾒｸﾗｾﾝ	6								

スピードコントロール
FIG.212 SOEED CONTROL

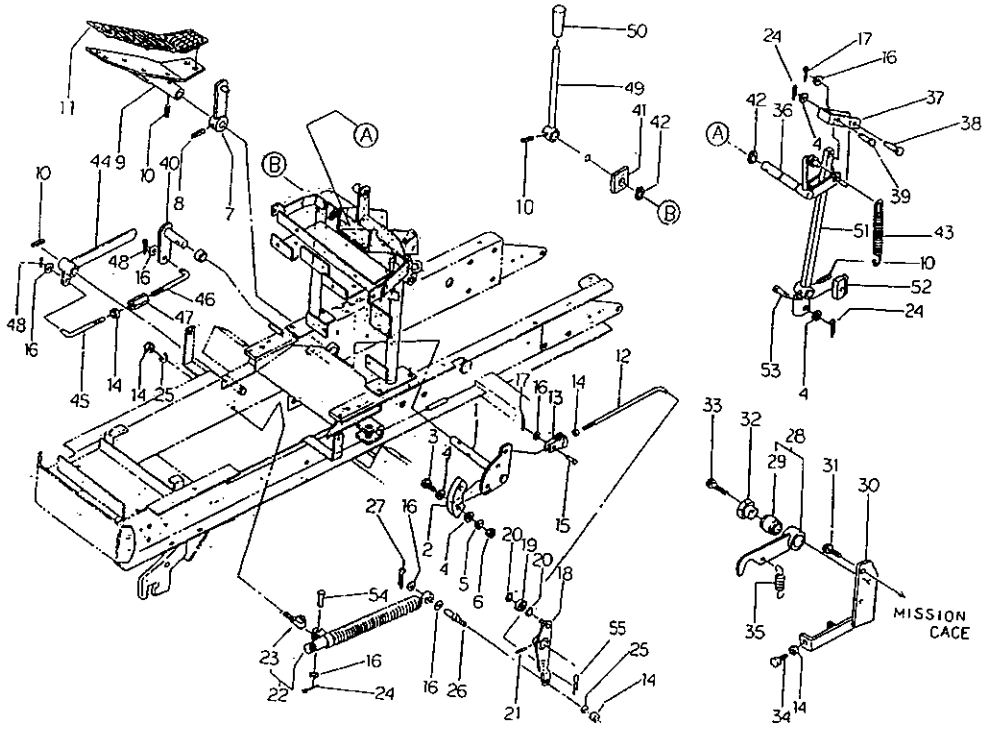

見出番号 Key No	部品番号 Part No	部品名称 Parts Name		台当個数 Q'ty 142	162				互換性 R/P	適用号機 Application	型 寸 Description	備 考 Remarks
1	434150021	BRAKE DISC	ﾌﾞﾚｰｷﾃﾞｨｽｸ	1	1							
2	328110101	LINING	ﾗｲﾆﾝｸﾞ	1	1							
3	010100620	BOLT	ﾎﾞﾙﾄ	2	2							
4	026100006	WASHER	ﾜｯｼｬ	3	3							
5	027100006	SPRING WASHER	ｽﾌﾟﾘﾝｸﾞﾜｯｼｬ	2	2							
6	020100006	NUT	ﾅｯﾄ	2	2							
7	445600061	LOCK LEVER	ﾛｯｸﾚﾊﾞｰ	1	1							
8	030300632	SPRING PIN	ｽﾌﾟﾘﾝｸﾞﾋﾟﾝ	1	1							
9	458100010	H.S.T PEDAL	H.S.Tﾍﾟﾀﾞﾙ	1	1							
10	030300625	SPRING PIN	ｽﾌﾟﾘﾝｸﾞﾋﾟﾝ	4	4							
11	498110441	RUBBER; PEDAL	ﾍﾟﾀﾞﾙｺﾞﾑ	1	1							
12	454130080	ROD	ﾛｯﾄﾞ	1	1							
13	358550030	FORK JOINT	ﾌｫｰｸｼﾞｮｲﾝﾄ	1	1							
14	020500008	NUT	ﾅｯﾄ	4	5							
15	031310820	PIN	ﾋﾗｱﾀﾏﾋﾟﾝ	1	1							
16	026100008	WASHER	ﾜｯｼｬ	4	7							
17	030102520	SPLIT PIN	ｽﾌﾟﾘｯﾄﾋﾟﾝ	2	3							
18	422500011	ARM	ｱｰﾑ	1	1							
19	040146000	BALL BEARING	ﾎﾞｰﾙﾍﾞｱﾘﾝｸﾞ	1	1							
20	036100010	SNAP RING	ｽﾅｯﾌﾟﾘﾝｸﾞ	2	2							
21	030300628	SNAP RING	ｽﾅｯﾌﾟﾘﾝｸﾞ	1	1							
22	378910020	DANPER ASSY	ﾀﾞﾝﾊﾟｰASSY		1							
23	334800370	END BOLT	ｴﾝﾄﾞﾎﾞﾙﾄ		1							
24	030102015	SPLIT PIN	ｽﾌﾟﾘｯﾄﾋﾟﾝ	2	3							
25	027100008	SPRING WASHER	ｽﾌﾟﾘﾝｸﾞﾜｯｼｬ	1	2							
26	499611200	PIN	ﾋﾟﾝ	1	1							
27	030103015	SPLIT PIN	ｽﾌﾟﾘｯﾄﾋﾟﾝ		1							
28	422050030	ARM ASSY	ｱｰﾑASSY	1	1							
29	498510320	BUSH	ﾌﾞｯｼｭ	1	1							
30	422550010	BASE	ﾍﾞｰｽ	1	1							
31	011300816	BOLT	ﾎﾞﾙﾄ	2	2							
32	422530011	BOSS	ﾎﾞｽ	1	1							
33	011300845	BOLT	ﾎﾞﾙﾄ	1	1							
34	010100835	BOLT	ﾎﾞﾙﾄ	1	1							
35	498221080	SPRING	ｽﾌﾟﾘﾝｸﾞ	1	1							

スピードコントロール
FIG.212 SPEED CONTROL

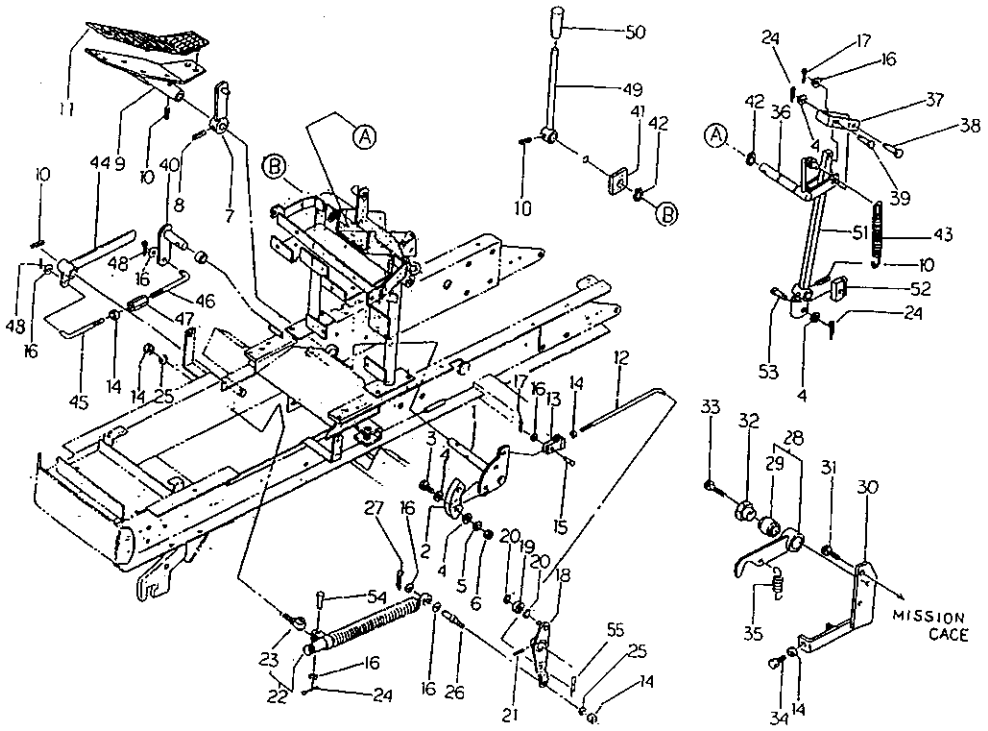

見出番号 Key No	部品番号 Part No	部品名称 Parts Name		台当個数 Q'ty 142	162				互換性 R/P	適用号機 Application	型 寸 Description	備 考 Remarks
36	432450150	LEVER	レバー	1	1							
37	434450010	PLATE	プレート	1	1							
38	031310835	PIN	ヒラアタマピン	1	1							
39	031310635	PIN	ヒラアタマピン	1	1							
40	434400050	LEVER	レバー	1	1							
41	498130010	FELT	スポンジ									
42	036100015	SNAP RING	スナップリング	2	2							
43	498221060	SPRING	スプリング	1	1							
44	434400061	LEVER	レバー	1	1							
45	454130030	ROD; R	ロッド;R	1	1							
46	454130040	ROD; L	ロッド;L	1	1							
47	399160020	TURN BUCKLE	ターンバックル	1	1							
48	030103020	SPLIT PIN	スピリットピン	1	1							
49	432300410	LEVER	レバー;P.T.Oテンション	1	1							
50	398180880	GRIP	グリップ	1	1							
51	434400010	BRAKE LEVER	ブレーキレバー	1	1							
52	328100131	BRAKE SHOE	ブレーキシュ	1	1							
53	031310620	PIN	ヒラアタマピン	1	1							
54	031310825	PIN	ヒラアタマピン		1							
55	031109020	SNAP PIN	スナップピン	1	1							

ブレーキ
FIG.213 BRAKE

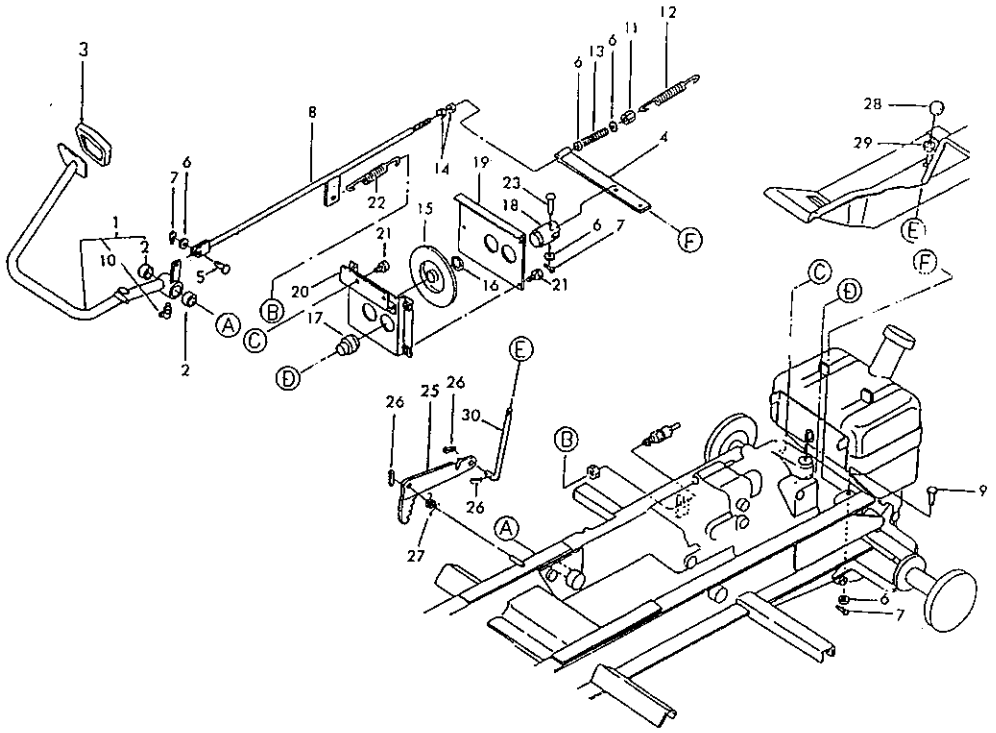

見出番号 Key No	部品番号 Part No	部品名称 Parts Name		台当個数 Q'ty ALL					互換性 R/P	適用号機 Application	型寸 Description	備考 Remarks
1	434010042	PEDAL ASSY	ﾍﾟﾀﾞﾙASSY	1								
2	398510860	BUSH	ﾌﾞｯｼｭ	2								
3	498110850	RUBBER	ｺﾞﾑ	1								
4	434400031	LEVER	ﾚﾊﾞｰ	1								
5	031310820	PIN	ﾋﾟﾝ	1							φ8×20	
6	026100008	WASHER	ﾜｯｼｬ	5								
7	030102520	SPLIT PIN	ｽﾌﾟﾘｯﾄﾋﾟﾝ	3								
8	434600012	ROD	ﾛｯﾄﾞ	1								
9	031310825	PIN	ﾋﾟﾝ	1								
10	060630000	GREASE NIPPLE	ｸﾞﾘｽﾆｯﾌﾟﾙ	1								
11	499370360	NUT	ﾅｯﾄ	1								
12	498221300	SPRING	ｽﾌﾟﾘﾝｸﾞ	1								
13	498221110	SPRING	ｽﾌﾟﾘﾝｸﾞ	1								
14	020500008	NUT	ﾅｯﾄ	2								
15	434150011	DISC BRAKE	ﾃﾞｨｽｸﾌﾞﾚｰｷ	1								
16	036100020	SNAPE RING	ｽﾅｯﾌﾟﾘﾝｸﾞ	1								
17	434180011	PAD;1	ﾊﾟｯﾄﾞ;1	1								
18	434180021	PAD;2	ﾊﾟｯﾄﾞ;2	1								
19	434500010	REAR COVER	ﾘﾔｶﾊﾞｰ	1								
20	434500020	FRONT COVER	ﾌﾛﾝﾄｶﾊﾞｰ	1								
21	011300612	BOLT	ﾎﾞﾙﾄ	5							M6×12	
22	498221171	SPRING	ｽﾌﾟﾘﾝｸﾞ	1								
23	031310840	PIN	ﾋﾟﾝ	1							φ8×40	
25	434670040	LEVER	ﾚﾊﾞｰ	1								
26	030103025	SPLIT PIN	ｽﾌﾟﾘｯﾄﾋﾟﾝ	3								
27	498221240	SPRING	ｽﾌﾟﾘﾝｸﾞ	1								
28	498180290	GRIP	ｸﾞﾘｯﾌﾟ	1								
29	497860250	BUSH	ﾌﾞｯｼｭ	1								
30	434600020	ROD	ﾛｯﾄﾞ	1								

ユアツハイカン
FIG.214 HYDRAULIC PIPING

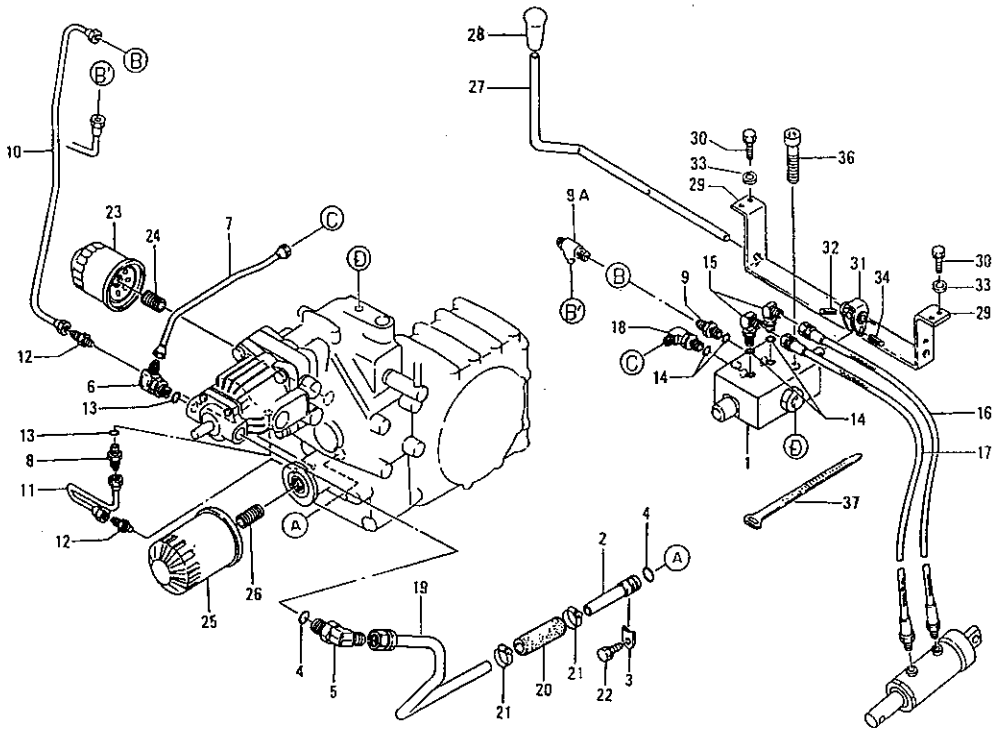

見出番号 Key No	部品番号 Part No	部品名称 Parts Name		台当個数 Q'ty ALL					互換性 R/P	適用号機 Application	型 寸 Description	備 考 Remarks
1	454010041	CONTROL VALVE ASSY	ｺﾝﾄﾛｰﾙﾊﾞﾙﾌﾞASSY	1								
2	454610060	OIL PIPE	ｵｲﾙﾊﾟｲﾌﾟ;ｻｸｼｮﾝA	1								
3	454270020	PLATE	ﾌﾟﾚｰﾄ	1								
4	052100180	O-RING	Oﾘﾝｸﾞ	2								
5	454670020	ADAPTOR	ｱﾀﾞﾌﾟﾀ	1							PF1/2	
6	454670030	ADAPTOR	ｱﾀﾞﾌﾟﾀ	1							PF3/8×M14	MANUAL
6	454670080	ADAPTOR	ｱﾀﾞﾌﾟﾀ	1							PF3/8×M16	POWER
7	454600070	OIL PIPE	ｵｲﾙﾊﾟｲﾌﾟ	1								MANUAL
8	340671220	ADAPTOR	ｱﾀﾞﾌﾟﾀ	1							PF3/8×M14	
9	454670040	ADAPTOR	ｱﾀﾞﾌﾟﾀ	1							PF1/4×M14	MANUAL
9A	454670100	ADAPTOR	ｱﾀﾞﾌﾟﾀ	1								POWER
10	454600080	OIL PIPE	ｵｲﾙﾊﾟｲﾌﾟ	1								MANUAL
10	454600220	OIL PIPE	ｵｲﾙﾊﾟｲﾌﾟ	1								POWER
11	454600090	OIL PIPE	ｵｲﾙﾊﾟｲﾌﾟ	1								RETURN
12	340670870	ADAPTOR	ｱﾀﾞﾌﾟﾀ	2							PF1/8×M14	
13	052100140	O-RING	Oﾘﾝｸﾞ	2							P14	
14	052100110	O-RING	Oﾘﾝｸﾞ	4							P11	
15	454670050	ADAPTOR	ｱﾀﾞﾌﾟﾀ	2							PF1/4	
16	454600110	OIL HOSE	ｵｲﾙﾎｰｽ	1								
17	454600120	OIL HOSE	ｵｲﾙﾎｰｽ	1								
18	454670060	ADAPTOR	ｱﾀﾞﾌﾟﾀ	1							PF1/4×M14	MANUAL
18	454670090	ADAPTOR	ｱﾀﾞﾌﾟﾀ	1							PF1/4×M16	POWER
19	454600101	OIL PIPE	ｵｲﾙﾊﾟｲﾌﾟ	1								
20	498160030	RUBBER PIPE	ｺﾞﾑﾊﾟｲﾌﾟ	1								
21	067100023	CLAMP	ｸﾗﾝﾌﾟ	2								
22	011500812	BOLT	ﾎﾞﾙﾄ	1								
23	454520010	OIL FILTER	ｵｲﾙﾌｨﾙﾀ	1								
24	454630010	FILTER JOINT	ﾌｨﾙﾀｼﾞｮｲﾝﾄ	1								
25	340500371	OIL FILTER	ｵｲﾙﾌｨﾙﾀ	1								
26	140546040	FILTER JOINT	ﾌｨﾙﾀｼﾞｮｲﾝﾄ	1								
27	454100020	LIFT LEVER	ﾘﾌﾄﾚﾊﾞｰ	1								
28	498180090	GRIP	ｸﾞﾘｯﾌﾟ	1								
29	454250030	LEVER GUIDE	ﾚﾊﾞｰｶﾞｲﾄﾞ	1								
30	011300616	BOLT	ﾎﾞﾙﾄ	4								
31	450250390	SHIFTER BOSS	ｼﾌﾀﾎﾞｽ	1								

ユアツハイカン
FIG.214 HYDRAULIC PIPING

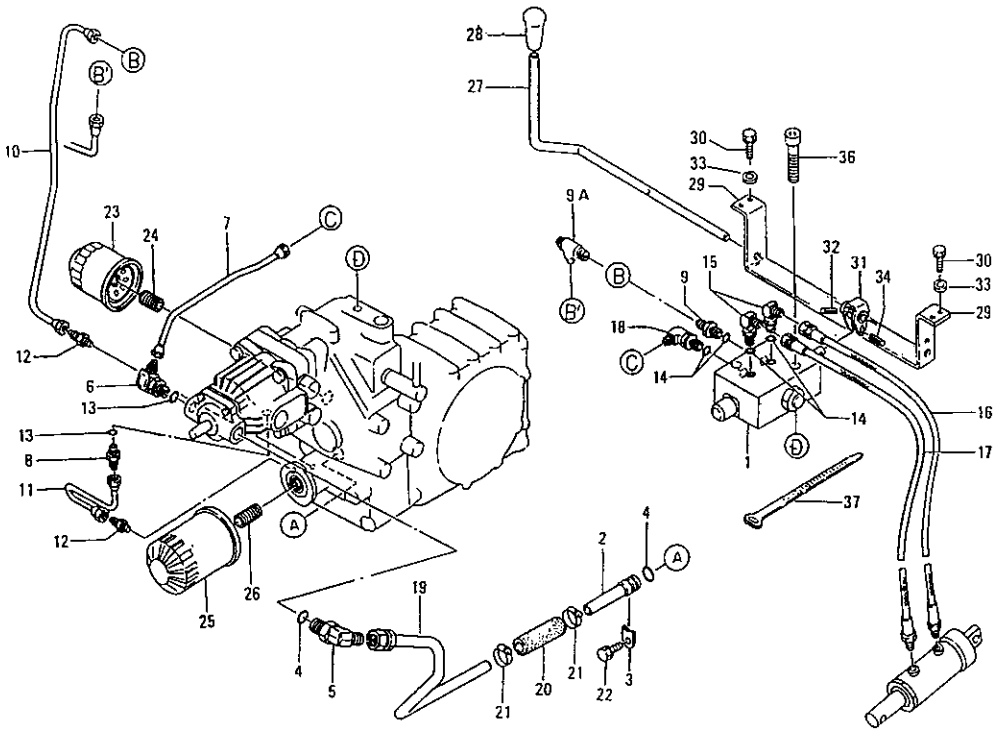

見出番号 Key No	部品番号 Part No	部品名称 Parts Name		台当個数 Q'ty ALL					互換性 R/P	適用号機 Application	型 寸 Description	備 考 Remarks
32	030300522	SPRING PIN	ｽﾌﾟﾘﾝｸﾞﾋﾟﾝ	1								
33	026100006	WASHER	ﾜｯｼｬ	4								
34	030300525	SPRING PIN	ｽﾌﾟﾘﾝｸﾞﾋﾟﾝ	1								
36	010700845	BOLT	ﾎﾞﾙﾄ	2								
37	499110320	CLAMP	ｸﾗﾝﾌﾟ	1								

コントロールバルブ
FIG.215 CONTROL VALVE

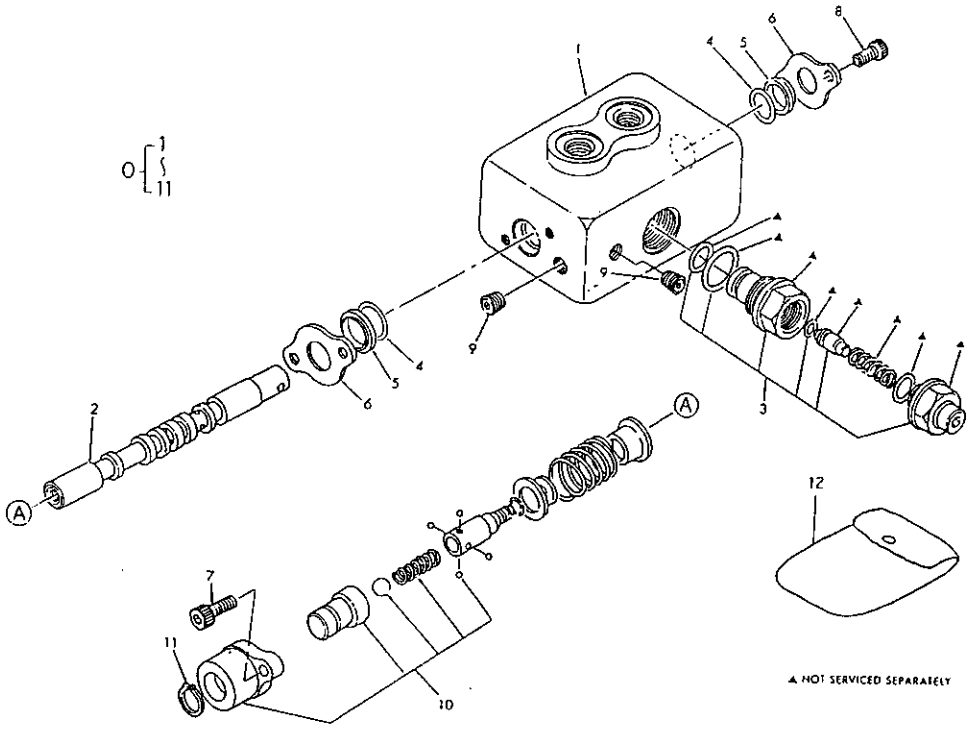

見出番号 Key No	部品番号 Part No	部品名称 Parts Name		台当個数 Q'ty ALL					互換性 R/P	適用号機 Application	型 寸 Description	備 考 Remarks
0	454010060	CONTROL VALVE ASSY	ｺﾝﾄﾛｰﾙﾊﾞﾙﾌﾞASSY	1								
1	*	BODY	ﾎﾞﾃﾞｨｰ	1								
2	*	SPOOL	ｽﾌﾟｰﾙ	1								
3	493000019	VALVE ASSY	ﾊﾞﾙﾌﾞASSY	1								
4	454180003	O-RING	Oﾘﾝｸﾞ	2								
5	340292000	WIPER	ﾜｲﾊﾟ	2								
6	340291980	SEAL PLATE	ｼｰﾙﾌﾟﾚｰﾄ	2								
7	010700618	BOLT	ﾎﾞﾙﾄ	2							M6×1×18	
8	010700610	BOLT	ﾎﾞﾙﾄ	2							M6×1×10	
9	064400010	PLUG	ﾌﾟﾗｸﾞ	2							PT1/8	
10	493000015	DETENT KIT	ﾃﾞﾃﾝﾄｷｯﾄ	1								
11	036100015	SNAP RING	ｽﾅｯﾌﾟﾘﾝｸﾞ	1								
12	493000003	SEAL KIT	ｼｰﾙｷｯﾄ	1								
		Consists of 4.5 & 9										

ユアツバルブ；サンテンヒッチ
FIG.216 HYDRAULIC DIVERTER VALVE

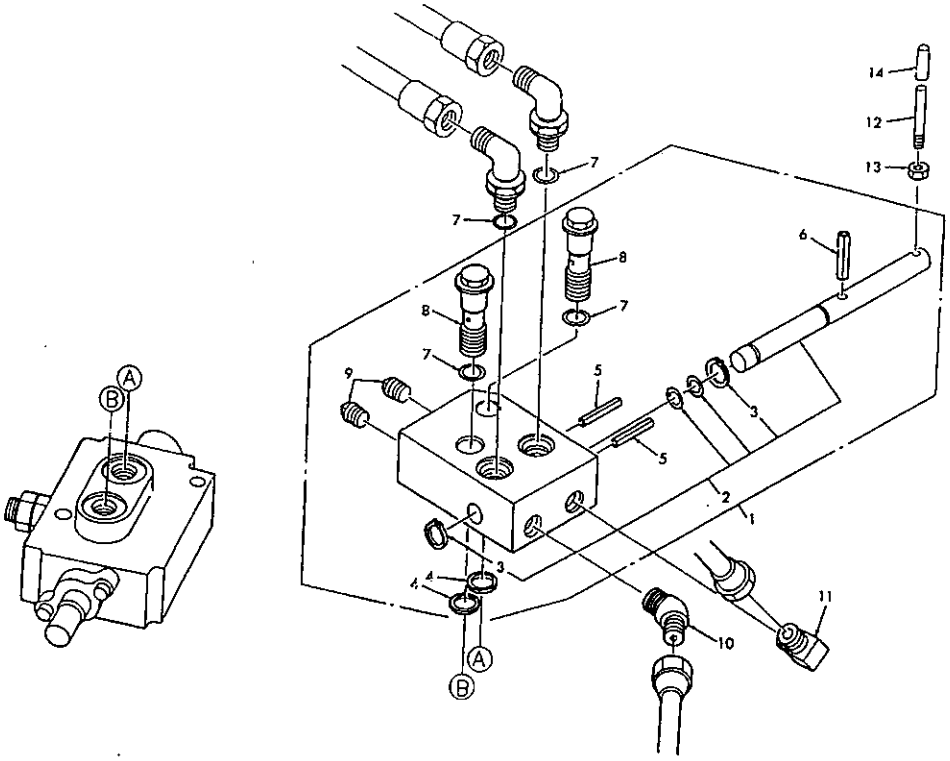

見出番号 Key No	部品番号 Part No	部品名称 Parts Name		台当個数 Q'ty ALL					互換性 R/P	適用号機 Application	型　寸 Description	備　考 Remarks
1	454170020	VALVE	ﾊﾞﾙﾌﾞ	1								
2	454180018	CASING KIT	ｹｰｼﾝｸﾞｷｯﾄ	1								
3	036100012	SNAP RING	ｽﾅｯﾌﾟﾘﾝｸﾞ	2								
4	454180020	GASKET	ｶﾞｽｹｯﾄ	2								
5	030300418	SPRING PIN	ｽﾌﾟﾘﾝｸﾞﾋﾟﾝ	2								
6	030300428	SPRING PIN	ｽﾌﾟﾘﾝｸﾞﾋﾟﾝ	1								
7	052100110	O-RING	Oﾘﾝｸﾞ	2								
8	454180019	NIPPLE	ﾆｯﾌﾟﾙ	2								
9	064400010	PLUG	ﾌﾟﾗｸﾞ	2								
10	340670290	ADAPTOR	ｱﾀﾞﾌﾟﾀ	1								
11	340670280	ADAPTOR	ｱﾀﾞﾌﾟﾀ	1								
12	422390010	ROD	ﾛｯﾄﾞ	1								
13	020100006	NUT	ﾅｯﾄ	1								
14	498190090	CAP	ｷｬｯﾌﾟ	1								

リフトシリンダ
FIG.217 LIFT CYLINDER

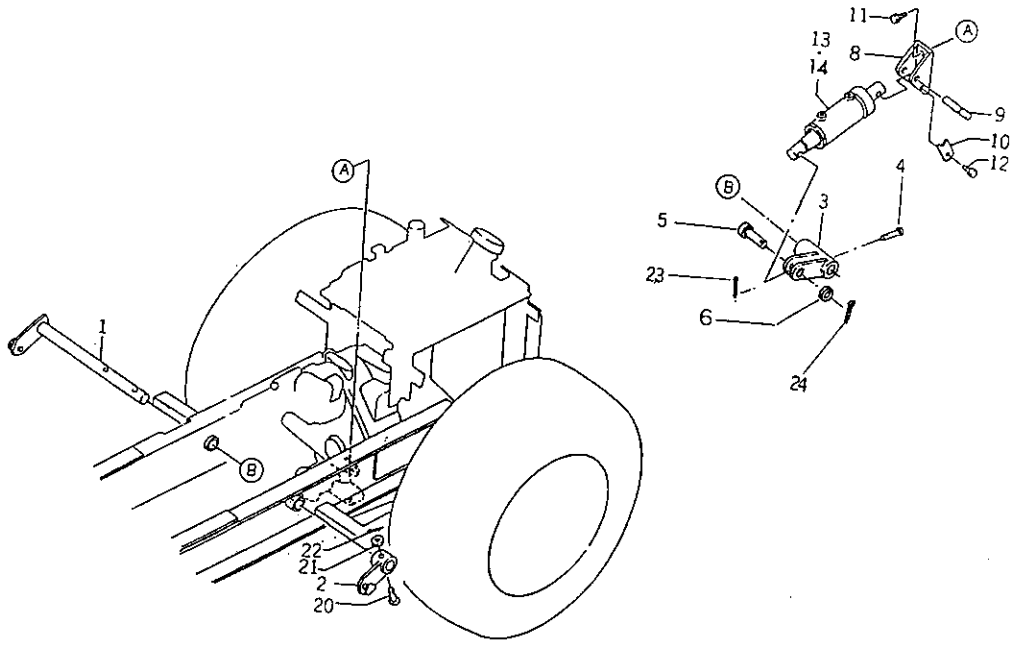

見出番号 Key No	部品番号 Part No	部品名称 Parts Name		台当個数 Q'ty ALL					互換性 R/P	適用号機 Application	型 寸 Description	備 考 Remarks
1	470350011	ARM SHAFT	アームシャフト	1								
2	470350021	ARM	アーム	1								
3	470300020	BRACKET	ブラケット	1								
4	031311245	PIN	ピン	1								
5	031319833	PIN	ピン	1								
6	026100014	WASHER	ワッシャ	1								
8	470220020	BRACKET	ブラケット	1								
9	470910020	PIN	ピン	1								
10	422380030	STOPPER	ストッパ	1								
11	011511025	BOLT	ボルト	2								
12	011500812	BOLT	ボルト	1								
13	454950170	CYLINDER ASSY	シリンダASSY	1								
14	A44890003	SEAL KIT	シールキット	1								
20	031311045	PIN	ピン	1								
21	026100010	WASHER	ワッシャ	1								
22	030103020	SPLIT PIN	スプリットピン	2								
23	031109021	SNAP RING	スナップリング	1								
24	030103025	SPLIT PIN	スプリットピン	1								

フューエルライン
FIG.218 FUEL LINE; DIESEL

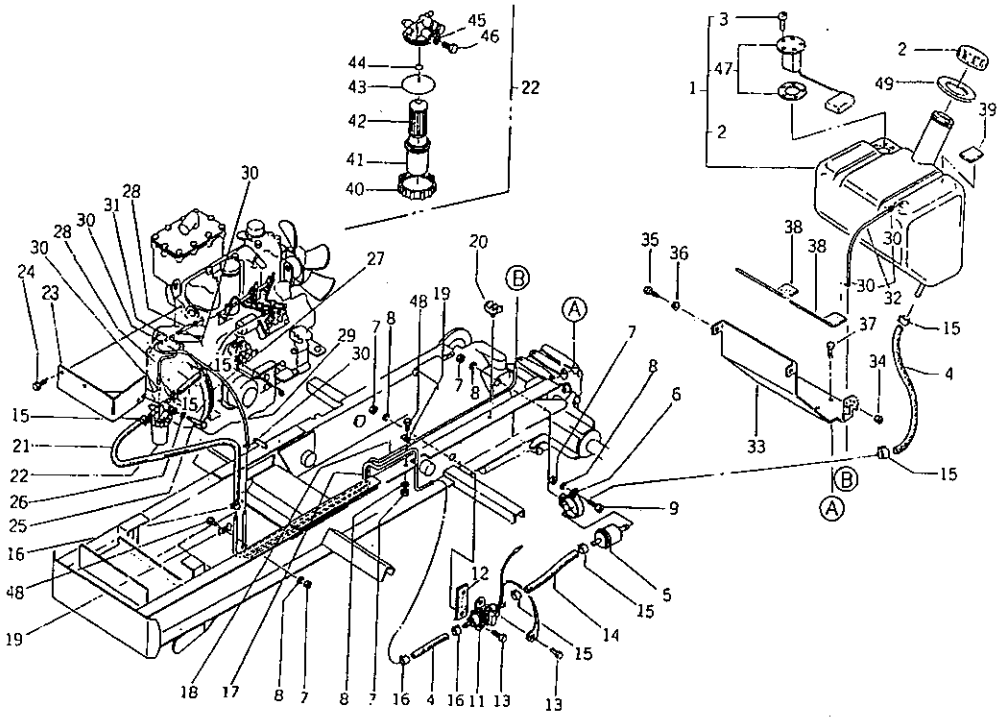

見出番号 Key No	部品番号 Part No	部品名称 Parts Name		台当個数 Q'ty 142	162				互換性 R/P	適用号機 Application	型 寸 Description	備 考 Remarks
1	460010050	FUEL TANK ASSY	フュエルタンクASSY	1	1							
2	462050020	TANK CAP	タンクキャップ	1	1							
3	011150520	BOLT	ボルト	5	5							
4	460770110	FUEL PIPE	フュエルパイプ	2	2							
5	460720020	FUEL FILTER	フュエルフィルタ	1	1							
6	460150030	FILTER STAY	フィルタステー	1	1							
7	020100006	NUT	ナット	4	4							
8	027100006	SPRING WASHER	スプリングワッシャ	4	4							
9	010100625	BOLT	ボルト	1	1							
11	485510011	FUEL PUMP	フュエルポンプ	1	1							
12	498110600	RUBBER	ゴム	1	1							
13	015600620	SCREW	スクリュ	2	2							
14	360770110	FUEL PIPE	フュエルパイプ	1	1							
15	398750430	CLAMP	ホースバンド	8	8							
16	398750430	CLAMP	ホースバンド	2	2							
17	460770130	FUEL PIPE	フュエルパイプ	1	1							IN
18	460770140	FUEL PIPE	フュエルパイプ	1	1							RETURN
19	498340110	CLAMP	クランプ	2	2							
20	499110390	CLAMP	クランプ	1	1							
21	360770380	FUEL PIPE	フュエルパイプ	1	1							
22	360700060	FUEL FILTER ASSY	フュエルフィルタASSY	1	1							
23	460150061	STAY	ステー	1	1							
24	011510816	BOLT	ボルト	2	2							
25	010310845	BOLT	ボルト	1	1							
26	027100008	SPRING WASHER	スプリングワッシャ	1	1							
27	360750650	FUEL PIPE ASSY	フュエルパイプASSY	1	1							
28	068204125	HOSE	ホース	2	2							
29	068204280	HOSE	ホース	1	1							
30	067200078	CLIP	ホースクリップ	8	8							
31	198480240	CONNECTOR	コネクタ	1	1							
32	460750060	FUEL PIPE ASSY	フュエルパイプASSY	1	1							
33	460500030	TANK SUPPORT	タンクサポート	1	1							
34	398110240	RUBBER	ゴム	8	8							
35	011310616	BOLT	ボルト	2	2							
36	026100006	WASHER	ワッシャ	2	2							

フューエルライン
FIG.218 FUEL LINE; DIESEL

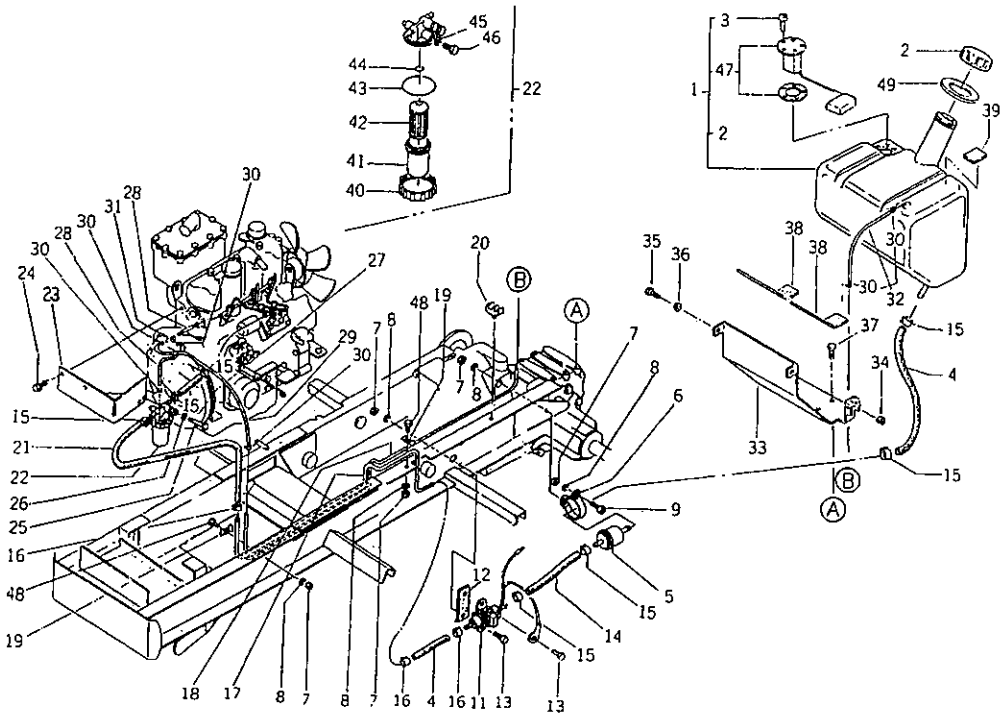

見出番号 Key No	部品番号 Part No	部品名称 Parts Name		台当個数 Q'ty 142	162				互換性 R/P	適用号機 Application	型 寸 Description	備 考 Remarks
37	011500814	BOLT	ﾎﾞﾙﾄ	4	4							
38	498110710	RUBBER	ｺﾞﾑ	2	2							
39	498110720	RUBBER	ｺﾞﾑ	3	3							
40	*	NUT	ﾅｯﾄ	1	1							
41	*	FILTER CUP	ﾌｨﾙﾀｶｯﾌﾟ	1	1							
42	360720020	FILTER ELEMENT	ｴﾚﾒﾝﾄ	1	1							
43	052100400	O-RING	Oﾘﾝｸﾞ	1	1							
44	052100100	O-RING	Oﾘﾝｸﾞ	1	1							
45	360740080	GASKET	ｶﾞｽｹｯﾄ	2	2							
46	360740070	BOLT	ﾎﾞﾙﾄ	2	2							
47	485220210	FUEL GAUGE	ﾌｭｴﾙｹﾞｰｼﾞ	1	1							
48	010100616	BOLT	ﾎﾞﾙﾄ	2	2							
49	498110900	TANK COVER	ﾀﾝｸｶﾊﾞｰ	1	1							

シート
FIG.219 SEAT

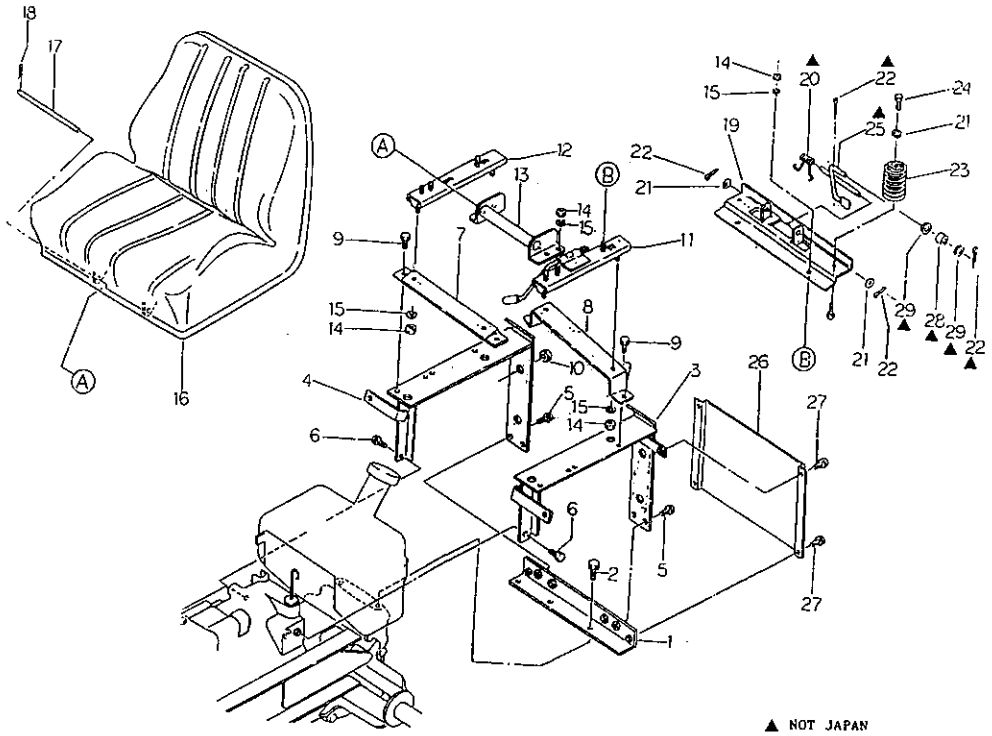

▲ NOT JAPAN

見出番号 Key No	部品番号 Part No	部品名称 Parts Name		台当個数 Q'ty ALL					互換性 R/P	適用号機 Application	型 寸 Description	備 考 Remarks
1	464750070	BRACKET	ﾌﾞﾗｹｯﾄ	1								
2	011301020	BOLT	ﾎﾞﾙﾄ	2								
3	464750081	BRACKET; L	ｼｰﾄﾀﾞｲ;L	1								
4	464750090	BRACKET; R	ｼｰﾄﾀﾞｲ;R	1								
5	011311025	BOLT	ﾎﾞﾙﾄ	4								
6	011310816	BOLT	ﾎﾞﾙﾄ	2								
7	464810120	STAY	ｽﾃｰ	1								
8	464810140	STAY	ｽﾃｰ	1								
9	011510820	BOLT	ﾎﾞﾙﾄ	4								
10	498130270	RUBBER	ｺﾞﾑ	4								
11	464750140	BRACKET; L	ｼｰﾄﾀﾞｲ;L	1								
12	464750150	BRACKET; R	ｼｰﾄﾀﾞｲ;R	1								
13	464750190	BRACKET	ﾌﾞﾗｹｯﾄ	1								
14	020100008	NUT	ﾅｯﾄ	10								
15	027100008	SPRING WASHER	ｽﾌﾟﾘﾝｸﾞﾜｯｼｬ	10								
16	464700012	SEAT	ｼｰﾄ	1								
17	464770010	BAR	ﾊﾞｰ	1								
18	031100010	SNAP PIN	ｽﾅｯﾌﾟﾋﾟﾝ	2								
19	464750170	PLATE	ﾌﾟﾚｰﾄ	1								
20	498221580	SPRING	ｽﾌﾟﾘﾝｸﾞ	1								
21	026100008	WASHER	ﾜｯｼｬ	3								
22	030102520	SPLIT PIN	ｽﾋﾟﾘｯﾄﾋﾟﾝ	3								
23	498211540	SPRING	ｽﾌﾟﾘﾝｸﾞ	2								
24	011300820	BOLT	ﾎﾞﾙﾄ	2								
25	436250050	LEVER	ﾚﾊﾞｰ	1								
26	464190090	COVER	ｶﾊﾞｰ	1								
27	011500816	BOLT	ﾎﾞﾙﾄ	4								
28	398511710	BUSH	ﾌﾞｯｼｭ	1								
29	026100010	WASHER	ﾜｯｼｬ	2								

配線系統
FIG.220 WIRING HARNEES; DIESEL

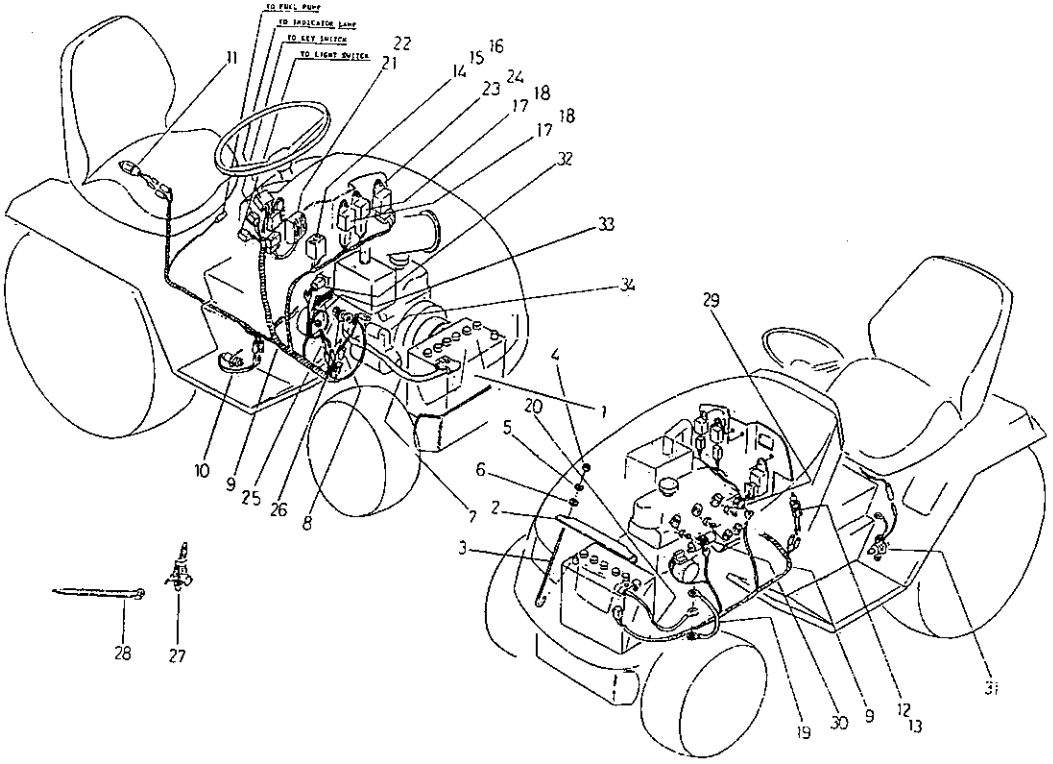

見出番号 Key No	部品番号 Part No	部品名称 Parts Name		台当個数 Q'ty 142	162				互換性 R/P	適用号機 Application	型寸 Description	備考 Remarks
1	489200110	BATTERY	ﾊﾞｯﾃﾘ	1	1							EXCEPT JAPAN
1	489200150	BATTERY	ﾊﾞｯﾃﾘ	1	1							JAPAN
2	389310120	BATTERY HOLDER	ﾊﾞｯﾃﾘﾎﾙﾀﾞ	1	1							
3	389320140	BATTERY ROD	ﾊﾞｯﾃﾘﾛｯﾄﾞ	2	2							
4	020100006	NUT	ﾅｯﾄ	2	2							
5	027100006	SPRING WASHER	ｽﾌﾟﾘﾝｸﾞﾜｯｼｬ	2	2							
6	799210195	SPACER	ｽﾍﾟｰｻ	2	2							
7	489300131	BATTERY CABLE; ＋	ﾊﾞｯﾃﾘｹｰﾌﾞﾙ;＋	1	1							
8	385603370	HARNESS	ﾜｲﾔﾊｰﾈｽ	1	1							
9	485230510	HARNESS; MAIN	ﾜｲﾔﾊｰﾈｽ;ﾒｲﾝ	1	1							
10	485220181	SWITCH ASSY	ｽｲｯﾁASSY	1	1							
11	385201060	SWITCH ASSY	ｽｲｯﾁASSY	1	1							EXCEPT JAPAN
12	385200891	SWITCH ASSY	ｽｲｯﾁASSY	1	1							SAFTY
13	385240038	NUT	ﾅｯﾄ	1	1							
14	385410070	FUSE	ﾌｭｰｽﾞ	2	2						5A	
15	385410090	FUSE	ﾌｭｰｽﾞ	1	1						15A	
16	385430022	FUSE COVER	ﾋｭｰｽﾞｶﾊﾞｰ	1	1							
17	385230220	RELAY	ﾘﾚｰ	2	2							
18	011140612	BOLT	ﾎﾞﾙﾄ	2	2							
19	485230080	HARNESS	ｹｰﾌﾞﾙ	1	1							
20	385650130	BATTERY CABLE; －	ﾊﾞｯﾃﾘｹｰﾌﾞﾙ;－	1	1							
21	185516061	REGULATOR	ﾚｷﾞｭﾚｰﾀ	1	1							
22	011150625	BOLT	ﾎﾞﾙﾄ	2	2							
23	385870300	CONTROLLER	ｺﾝﾄﾛｰﾗ;ﾀｲﾏｰ	1	1							
24	011140616	BOLT	ﾎﾞﾙﾄ	1	1							
25	020700008	NUT	ﾅｯﾄ	1	1							
26	499340440	WASHER	ﾜｯｼｬ	1	1							
27	499110320	BAND	ﾊﾞﾝﾄﾞ	3	3							
28	398750120	BAND	ﾊﾞﾝﾄﾞ	1	1						L=100	
28	398750220	BAND	ﾊﾞﾝﾄﾞ	4	4						L=140	
28	398750150	BAND	ﾊﾞﾝﾄﾞ	2	2						L=250	
29	185246060	OIL PRESSURE SWITCH	ｵｲﾙﾌﾟﾚｯｼｬｽｲｯﾁ	1	1							
30	185206083	SOLENOIDE	ｿﾚﾉｲﾄﾞ	1	1							
31	485510011	FUEL PUMP	ﾌｭｴﾙﾎﾟﾝﾌﾟ	1	1							
32	385720030	THERMO SENSOR	ｻｰﾓｾﾝｻ	1	1							

配線系統
FIG.220 WIRING HARNEES; DIESEL

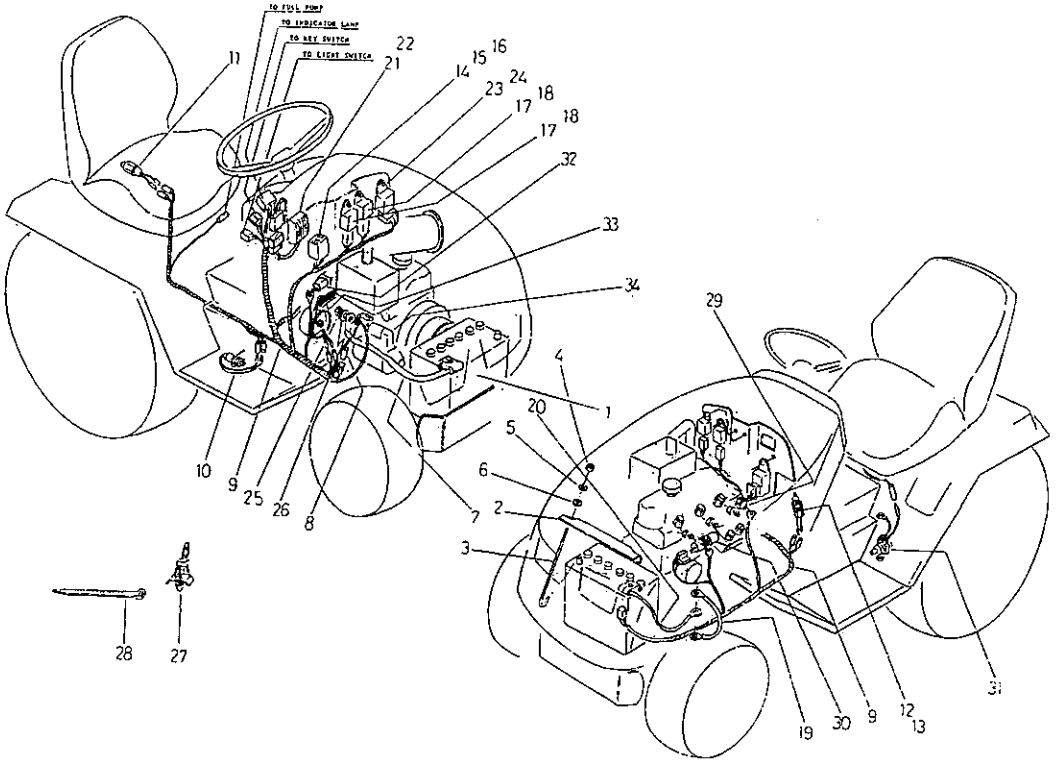

見出番号 Key No	部品番号 Part No	部品名称 Parts Name	台当個数 Q'ty					互換性 R/P	適用号機 Application	型　寸 Description	備　考 Remarks
			142	162							
33	185046210	ALTERNATOR ASSY　オルタネータASSY	1	1							
34	185086370	STARTER ASSY　スターターASSY	1	1							

サンテンヒッチ
FIG.221 THREE-POINT LINKAGE

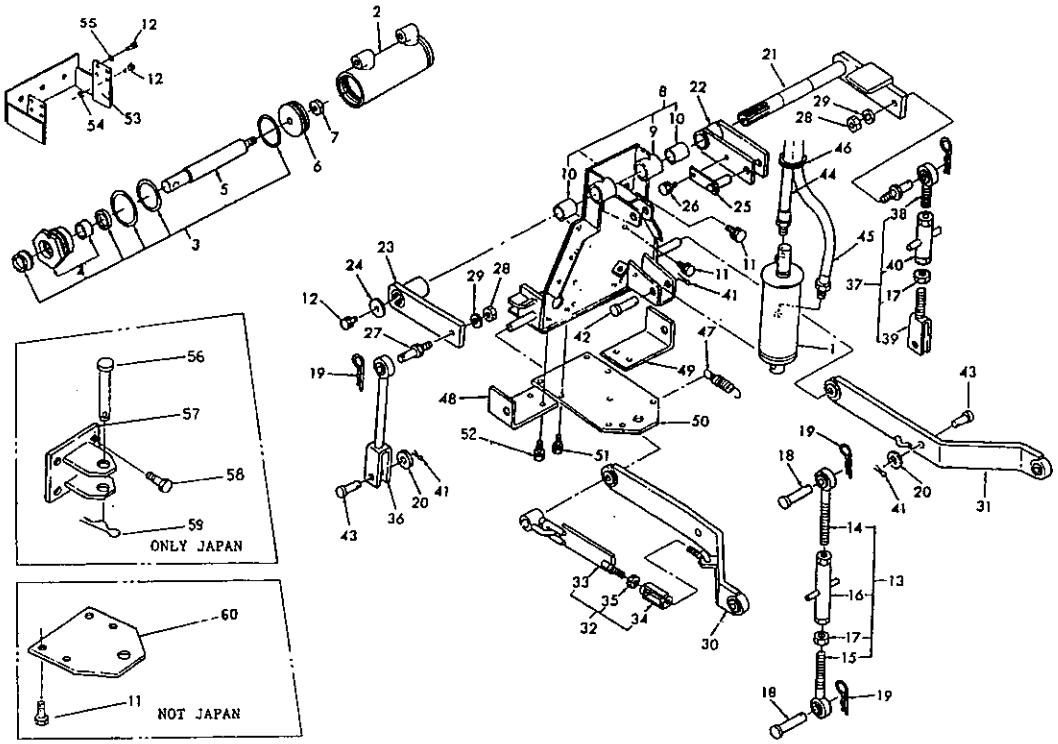

見出番号 Key No	部品番号 Part No	部品名称 Parts Name		台当個数 Q'ty ALL					互換性 R/P	適用号機 Application	型 寸 Description	備 考 Remarks
1	454950050	CYLLINDER ASSY	ｼﾘﾝﾀﾞASSY	1								
2	*	CYLLINDER TUBE	ｼﾘﾝﾀﾞﾁｭｰﾌﾞ	1								
3	454960017	REPAIR KIT; CYL	ﾘﾍﾟｱｷｯﾄ;ｼﾘﾝﾀﾞ	1								
4	*	CYLINDER HEAD	ｼﾘﾝﾀﾞﾍｯﾄﾞ	1								
5	*	ROD	ﾛｯﾄﾞ	1								
6	454960016	PISTON	ﾋﾟｽﾄﾝ	1								
7	022500016	U-NUT	Uﾅｯﾄ	1								
8	442010131	BRACKET ASSY	ﾌﾞﾗｹｯﾄASSY	1								
9	*	BRACKET	ﾌﾞﾗｹｯﾄ	1								
10	498510440	BUSH	ﾌﾞｯｼｭ	2								
11	011511020	BOLT	ﾎﾞﾙﾄ	13								
12	011511025	BOLT	ﾎﾞﾙﾄ	9								
13	470040010	TOPLINK ASSY	ﾄｯﾌﾟﾘﾝｸASSY	1								
14	470400010	HOLDER	ﾎﾙﾀﾞ	1								
15	470400020	HOLDER	ﾎﾙﾀﾞ	1								
16	470400030	TURN BUCKLE	ﾀｰﾝﾊﾞｯｸﾙ	1								
17	020600016	NUT	ﾅｯﾄ	2								
18	031319830	PIN	ﾋﾟﾝ	2								
19	599730040	SNAP PIN	ｽﾅｯﾌﾟﾋﾟﾝ	4								
20	026100014	WASHER	ﾜｯｼｬ	2								
21	470350031	ARM SHAFT	ｱｰﾑｼｬﾌﾄ	1								
22	470350040	ARM	ｱｰﾑ	1								
23	470350050	ARM	ｱｰﾑ	1								
24	599211610	WASHER	ﾜｯｼｬ	1								
25	470900010	SET PIN	ｾｯﾄﾋﾟﾝ	1								
26	011500812	BOLT	ﾎﾞﾙﾄ	1								
27	470910050	PIN	ﾋﾟﾝ	2								
28	020500012	NUT	ﾅｯﾄ	2								
29	027100012	SPRING WASHER	ｽﾌﾟﾘﾝｸﾞﾜｯｼｬ	2								
30	470100030	LOWER LINK; L	ﾛﾜｰﾘﾝｸ;L	1								
31	470100040	LOWER LINK; R	ﾛﾜｰﾘﾝｸ;R	1								
32	*	CHAIN ASSY	ﾁｪｰﾝASSY	2								
33	470500020	CHECK CHAIN	ﾁｪｯｸﾁｪｰﾝ	2								
34	470400060	TURN BUCKLE	ﾀｰﾝﾊﾞｯｸﾙ	2								
35	020600012	NUT	ﾅｯﾄ	2								

サンテンヒッチ
FIG.221 THREE-POINT LINKAGE

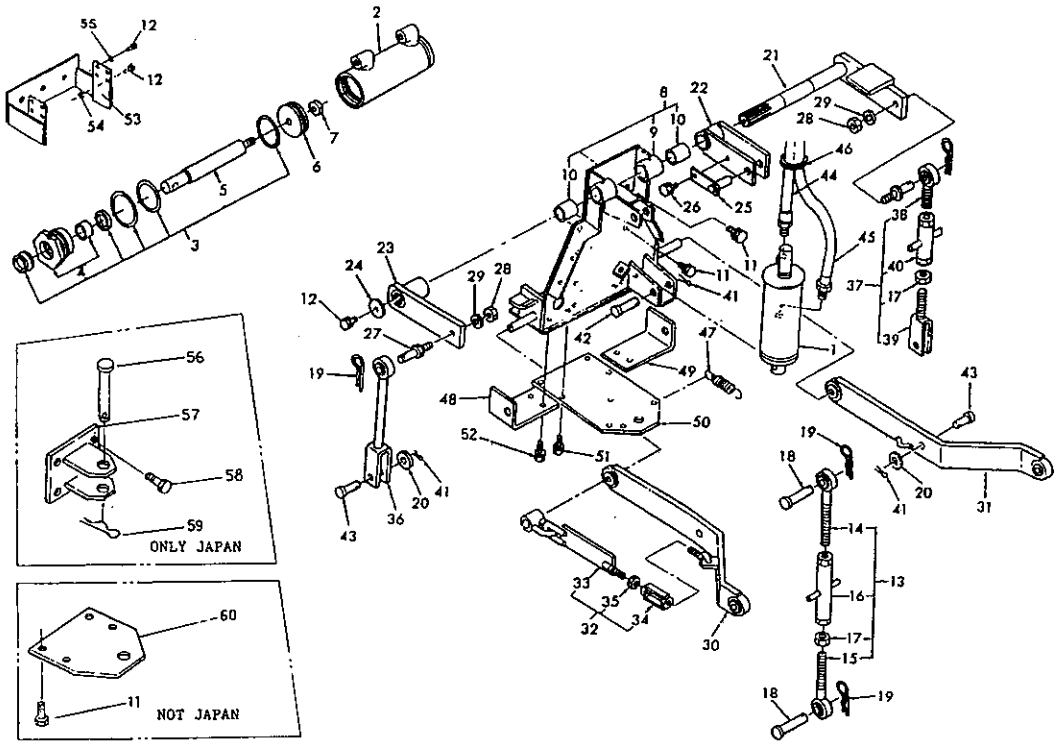

見出番号 Key No	部品番号 Part No	部品名称 Parts Name		台当個数 Q'ty ALL					互換性 R/P	適用号機 Application	型寸 Description	備考 Remarks
36	470200010	LIFT ROD; L	ﾘﾌﾄﾛｯﾄﾞ;L	1								
37	*	LIFT ROD ASSY; R	ﾘﾌﾄﾛｯﾄﾞASSY;R	1								
38	470200020	LIFT ROD; UPPER	ﾘﾌﾄﾛｯﾄﾞ;ｳｴ	1								
39	470200030	LIFT ROD; LOWER	ﾘﾌﾄﾛｯﾄﾞ;ｼﾀ	1								
40	470400050	TURN BUCKLE	ﾀｰﾝﾊﾞｯｸﾙ	1								
41	030103025	SPLIT PIN	ｽﾌﾟﾘｯﾄﾋﾟﾝ	3								
42	031319828	PIN	ﾋﾟﾝ	1								
43	031319829	PIN	ﾋﾟﾝ	2								
44	454600140	OIL HOSE	ｵｲﾙﾎｰｽ	1							L=700	
45	454600150	OIL HOSE	ｵｲﾙﾎｰｽ	1							L=800	
46	398750240	BAND	ﾊﾞﾝﾄﾞ	1								
47	498211390	SPRING	ｽﾌﾟﾘﾝｸﾞ	2								
48	474220020	PLATE; L	ﾌﾟﾚｰﾄ;L	1								
49	470660140	PLATE; R	ﾌﾟﾚｰﾄ;R	1								
50	470650040	HITCH	ﾋｯﾁ	1								
51	011511030	BOLT	ﾎﾞﾙﾄ	4								
52	011511035	BOLT	ﾎﾞﾙﾄ	2								
53	440100100	BANPER	ﾊﾞﾝﾊﾟ	1								
54	020500010	NUT	ﾅｯﾄ	8								
55	026100010	WASHER	ﾜｯｼｬ	2								
56	370910870	PIN	ﾋﾟﾝ	1								
57	442150500	HITCH	ﾋｯﾁ	1								
58	011511025	BOLT	ﾎﾞﾙﾄ	4								
59	599730030	SET PIN	ﾏﾂﾊﾞﾋﾟﾝ	1								
60	470650010	HITCH	ﾋｯﾁﾌﾟﾚｰﾄ	1								
61	600810430	INSTRUCTION MANUAL	ﾄﾘｱﾂｶｲｾﾂﾒｲｼｮ	1								
62	490992380	CAUTION PLATE	ｺｰｼｮﾝﾌﾟﾚｰﾄ	1								
63	490992390	CAUTION PLATE	ｺｰｼｮﾝﾌﾟﾚｰﾄ	1								
64	490770080	MARK	ﾕｱﾂﾚﾊﾞｰｼｼﾞﾏｰｸ	1								

フロントホイール、リヤホイール
FIG.222 FRONT WHEELS, REAR WHEELS

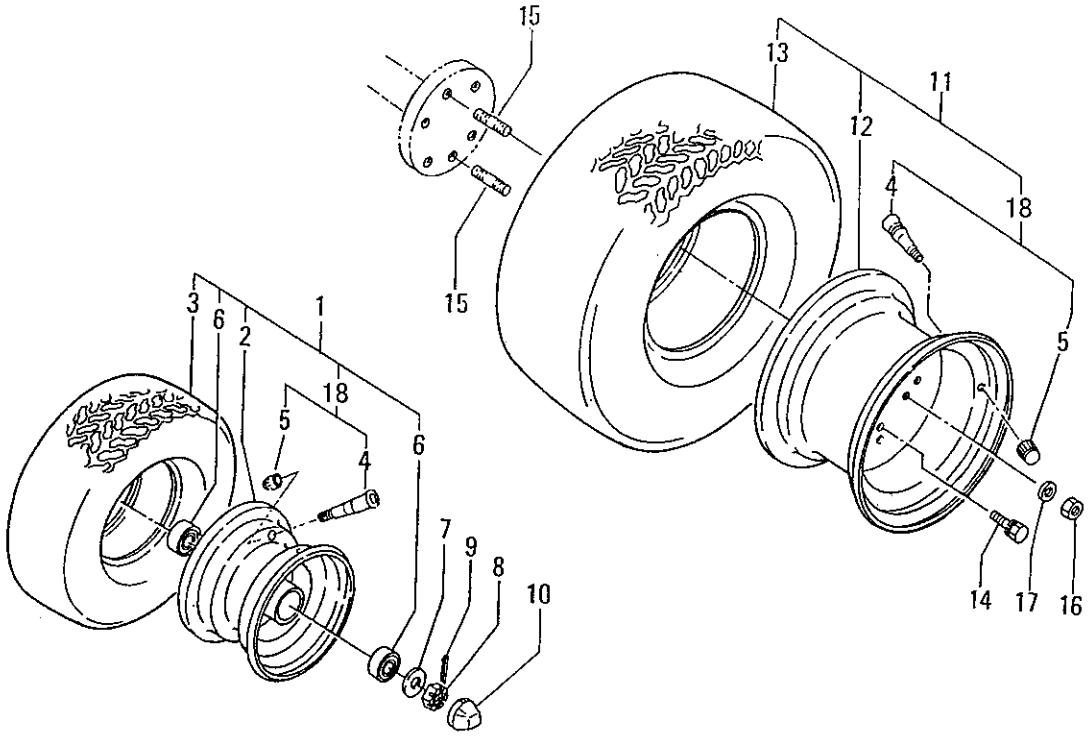

見出番号 Key No	部品番号 Part No	部品名称 Parts Name		台当個数 Q'ty ALL					互換性 R/P	適用号機 Application	型 寸 Description	備 考 Remarks
1	450010952	FRONT WHEEL ASSY	フロントホイルASSY	2								
2	450140621	DISC WHEEL	リム	2								
3	450110251	TIRE	タイヤ	2							16×6.50	
4	336170010	VALVE STEM	バルブステム	4								
5	336180030	CAP	キャップ	4								
6	040146205	BALL BEARING	ボールベアリング	4							UU	
7	026100020	WASHER	ワッシャ	2								
8	022100020	CASTLE NUT	キャッスルナット	2								
9	030104035	SPLIT PIN	スプリットピン	2								
10	450170270	CAP	キャップ	2								
11	450010961	REAR WHEEL ASSY	リヤホイルASSY	2								
12	450140630	DISC WHEEL	リム	2								
13	450110261	TIRE	タイヤ	2							23×10.50	
14	011511025	BOLT	ボルト	8								
15	012111020	STUD BOLT	スタッドボルト	4								
16	020600010	NUT	ナット	4								
17	027100010	SPRING WASHER	スプリングワッシャ	4								
18	336150020	VALVE ASSY	バルブASSY	1								

ボンネット
FIG.223 BONNET

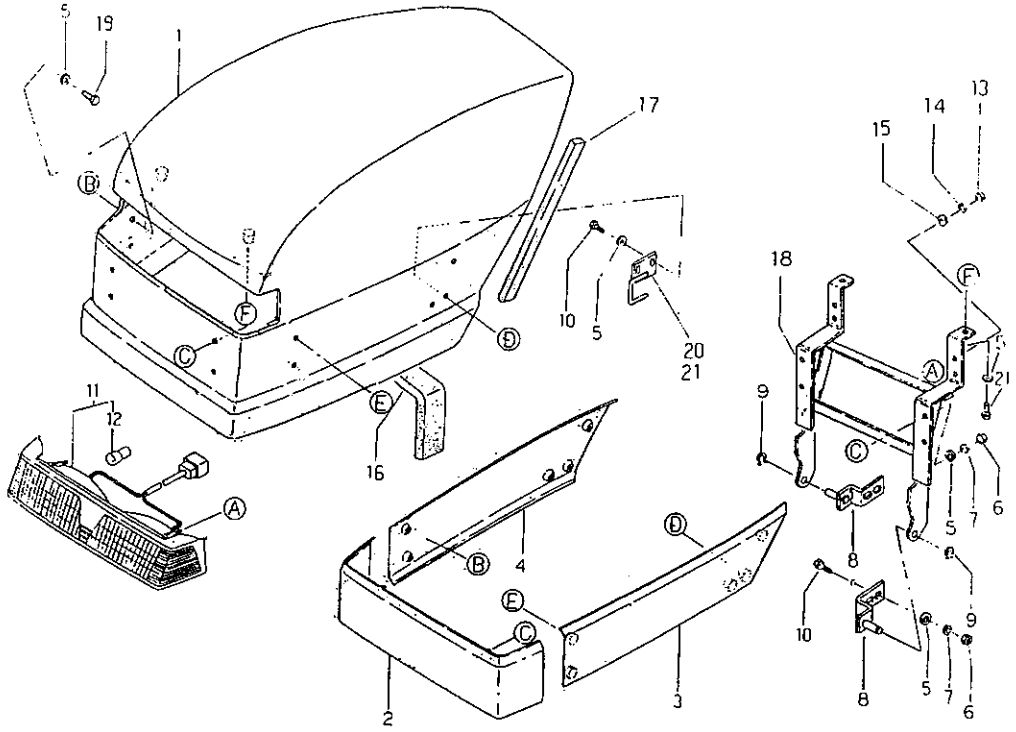

見出番号 Key No	部品番号 Part No	部品名称 Parts Name		台当個数 Q'ty 142	162				互換性 R/P	適用号機 Application	型 寸 Description	備 考 Remarks
1	462100160	BONNET	ﾎﾞﾝﾈｯﾄ	1	1							
2	462150101	FRONT MASK	ﾌﾛﾝﾄﾏｽｸ	1	1							
3	462650090	PANEL; L	ｻｲﾄﾞｶﾞｰﾄﾞ;L	1	1							
4	462650100	PANEL; R	ｻｲﾄﾞｶﾞｰﾄﾞ;R	1	1							
5	026100008	WASHER	ﾜｯｼｬ	20	20							
6	020500008	NUT	ﾅｯﾄ	8	8							
7	027100008	SPRING WASHER	ｽﾌﾟﾘﾝｸﾞﾜｯｼｬ	8	8							
8	489100070	STAY	ｽﾃｨ	2	2							
9	498340130	CLIP	ｸﾘｯﾌﾟ	2	2							
10	011500822	BOLT	ﾎﾞﾙﾄ	8	8							
11	485010090	LAMP ASSY	ﾗﾝﾌﾟASSY	1	1							
12	385120700	VALVE	ﾊﾞﾙﾌﾞ	2	2						12V23W	
13	020100006	NUT	ﾅｯﾄ	4	4							
14	027100006	SPRING WASHER	ｽﾌﾟﾘﾝｸﾞﾜｯｼｬ	4	4							
15	026100006	WASHER	ﾜｯｼｬ	4	4							
16	498130190	FELT	ｽﾎﾟﾝｼﾞ	1	1							
17	498130060	FELT	ｽﾎﾟﾝｼﾞ	2	2							
18	485150040	LIGHT STAY	ﾗｲﾄｽﾃｰ	1	1							
19	011300816	BOLT	ﾎﾞﾙﾄ	8	8							
20	462350320	SUPPORT; L	ｻﾎﾟｰﾄ;L	1	1							
21	462350340	SUPPORT; R	ｻﾎﾟｰﾄ;R	1	1							

ステップ、フェンダ
FIG.224 STEPS, FENDERS

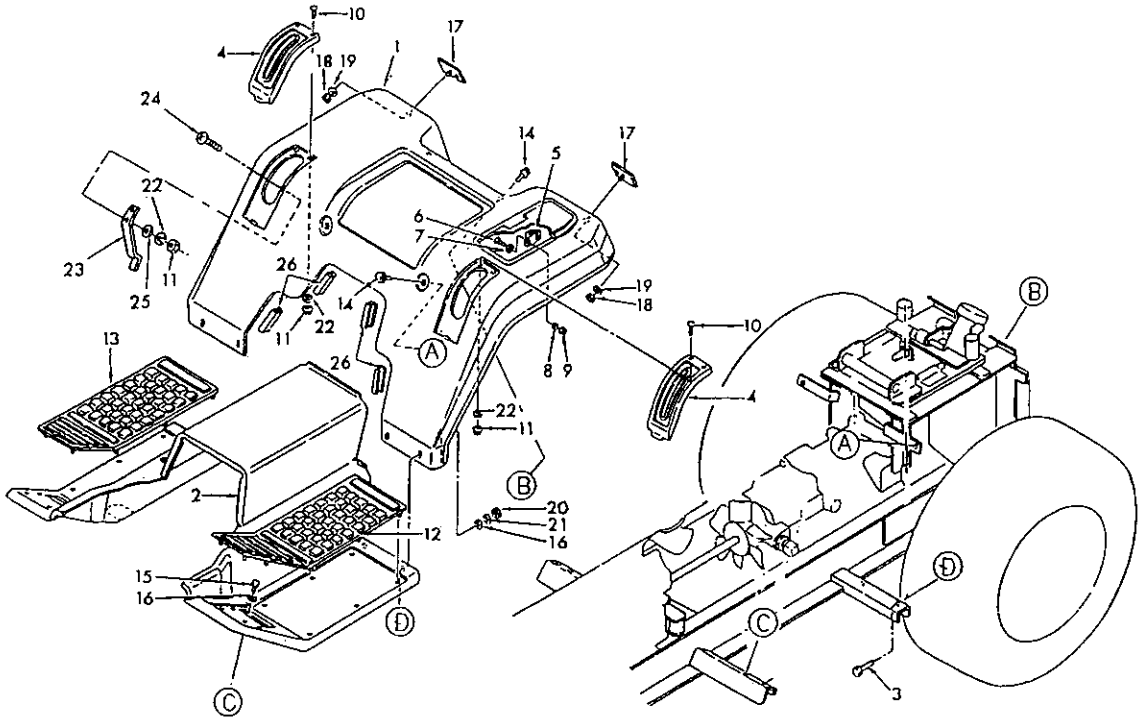

見出番号 Key No	部品番号 Part No	部品名称 Parts Name		台当個数 Q'ty ALL					互換性 R/P	適用号機 Application	型 寸 Description	備 考 Remarks
1	464010683	FENDER ASSY	ﾌｪﾝﾀﾞASSY	1								
2	464600130	STEP	ｽﾃｯﾌﾟ	1								
3	010300820	BOLT	ﾎﾞﾙﾄ	2								
4	464190050	COVER	ｶﾊﾞｰ	2								
5	398330250	FASTENER	ﾌｧｽﾅ	1								
6	015100310	SCREW	ｽｸﾘｭ	2								
7	026100003	WASHER	ﾜｯｼｬ	2								
8	027100003	SPRING WASHER	ｽﾌﾟﾘﾝｸﾞﾜｯｼｬ	2								
9	020100003	NUT	ﾅｯﾄ	2								
10	015100520	SCREW	ｽｸﾘｭ	4								
11	020100005	NUT	ﾅｯﾄ	6								
12	498110520	RUBBER MAT; L	ｺﾞﾑﾏｯﾄ;L	1								
13	498110530	RUBBER MAT; R	ｺﾞﾑﾏｯﾄ;R	1								
14	015150816	SCREW	ｽｸﾘｭ	4								
15	011510816	BOLT	ﾎﾞﾙﾄ	4								
16	026100008	WASHER	ﾜｯｼｬ	8								
17	485320010	REFLECTOR	ﾚﾌﾚｸﾀ	2								
18	020100006	NUT	ﾅｯﾄ	2								
19	027100006	SPRING WASHER	ｽﾌﾟﾘﾝｸﾞﾜｯｼｬ	2								
20	020500008	NUT	ﾅｯﾄ	4								
21	027100008	SPRING WASHER	ｽﾌﾟﾘﾝｸﾞﾜｯｼｬ	4								
22	027100005	SPRING WASHER	ｽﾌﾟﾘﾝｸﾞﾜｯｼｬ	6								
23	440140041	STOPPER	ｽﾄｯﾊﾟ	1								
24	015100514	SCREW	ｽｸﾘｭ	2								
25	026100005	WASHER	ﾜｯｼｬ	2								
26	497860220	STOPPER	ｽﾄｯﾊﾟ	4								

ラベル
FIG.225 PASTE PLATE

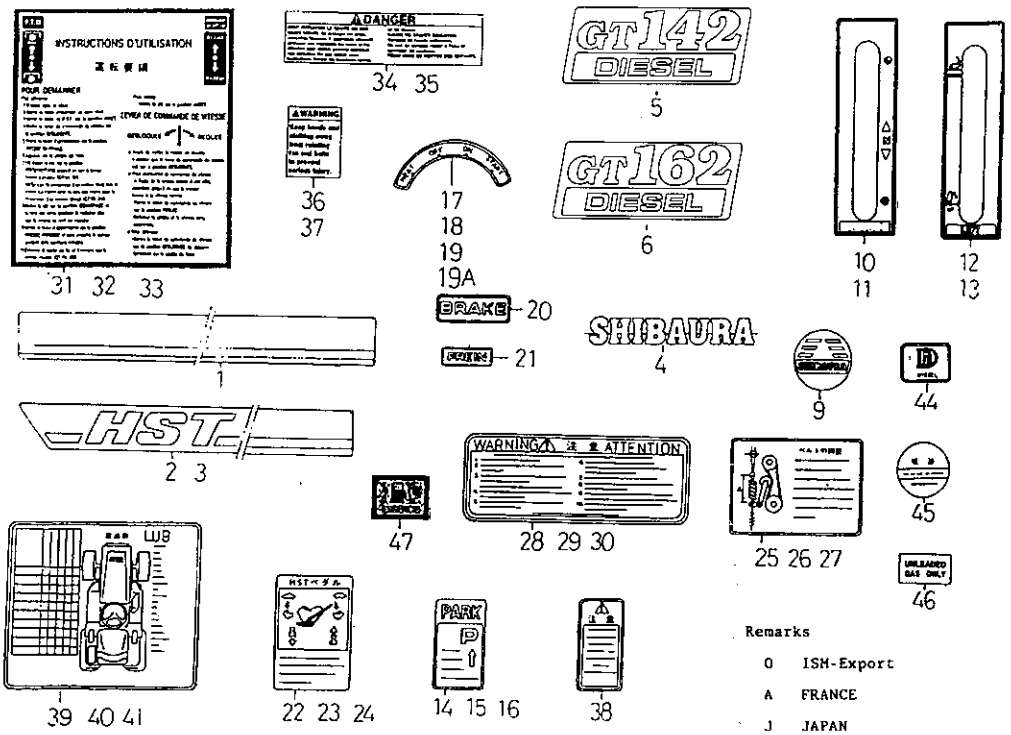

見出番号 Key No	部品番号 Part No	部品名称 Parts Name		台当個数 Q'ty 142	162				互換性 R/P	適用号機 Application	型 寸 Description	備 考 Remarks
1	490320440	COVER MARK	ｶﾊﾞｰﾏｰｸ;F	1	1							
2	490320450	COVER MARK; L	ｶﾊﾞｰﾏｰｸ;L	1	1							
3	490320460	COVER MARK; R	ｶﾊﾞｰﾏｰｸ;R	1	1							
4	490320510	NEME PLATE	ﾈｰﾑﾌﾟﾚｰﾄ	2	2							SHIBAURA
5	490320920	NEME PLATE	ﾈｰﾑﾌﾟﾚｰﾄ	1								
6	490320930	NEME PLATE	ﾈｰﾑﾌﾟﾚｰﾄ		1							
9	490760070	NEME PLATE	ﾈｰﾑﾌﾟﾚｰﾄ	1								
10	490220130	CHANGE MARK	ﾍﾝｿｸｼｼﾞﾊﾞﾝ	1	1							O&J
11	490220160	CHANGE MARK	ﾍﾝｿｸｼｼﾞﾊﾞﾝ	1	1							A
12	490770031	INDICATION MARK	ｺｱﾂﾚﾊﾞｰｼｼﾞﾏｰｸ	1	1							O&J
13	490770040	INDICATION MARK	ｺｱﾂﾚﾊﾞｰｼｼﾞﾏｰｸ	1	1							A
14	490670330	PARKING MARK	ﾁｭｰｼｬｼｼﾞﾏｰｸ	1	1							O
15	490670340	PARKING MARK	ﾁｭｰｼｬｼｼﾞﾏｰｸ	1	1							A
16	490661220	PARKING MARK	ﾁｭｰｼｬｼｼﾞﾏｰｸ	1	1							J
17	490991280	C-PLATE; START	ｺｰｼｮﾝﾌﾟﾚｰﾄ;ｼﾄﾞｳ	1	1							O&J
18	490991480	C-PLATE; DEMA-GE	ｺｰｼｮﾝﾌﾟﾚｰﾄ;ｼﾄﾞｳ	1	1							A
19	490991211	C-PLATE; START	ｺｰｼｮﾝﾌﾟﾚｰﾄ;ｼﾄﾞｳ									O
19A	490991231	C-PLATE; DEMA-GE	ｺｰｼｮﾝﾌﾟﾚｰﾄ;ｼﾄﾞｳ									A
20	490990511	C-PLATE; BRAKE	ﾁｭｳｲﾏｰｸ;ﾌﾞﾚｰｷ	1	1							O&J
21	490990650	C-PLATE; FREIN	ﾁｭｳｲﾏｰｸ;ﾌﾞﾚｰｷ	1	1							A
22	490990520	C-PLATE; SPEED	ｺｰｼｮﾝﾌﾟﾚｰﾄ;ｽﾋﾟｰﾄﾞ	1	1							O
23	490990660	C-PLATE; SPEED	ｺｰｼｮﾝﾌﾟﾚｰﾄ;ｽﾋﾟｰﾄﾞ	1	1							A
24	490990770	C-PLATE; SPEED	ｺｰｼｮﾝﾌﾟﾚｰﾄ;ｽﾋﾟｰﾄﾞ	1	1							J
25	490990531	C-PLTAE; TENSION	ｺｰｼｮﾝﾌﾟﾚｰﾄ;ﾃﾝｼｮﾝ	1	1							O
26	490990671	C-PLTAE; TENSION	ｺｰｼｮﾝﾌﾟﾚｰﾄ	1	1							A
27	490990781	C-PLTAE; TENSION	ｺｰｼｮﾝﾌﾟﾚｰﾄ	1	1							J
28	490990541	C-PLTAE; WARING	ｺｰｼｮﾝﾌﾟﾚｰﾄ;ﾁｭｳｲ	1	1							O
29	490990631	C-PLTAE; TTENTION	ｺｰｼｮﾝﾌﾟﾚｰﾄ;ﾁｭｳｲ	1	1							A
30	490990761	C-PLTAE; WARING	ｺｰｼｮﾝﾌﾟﾚｰﾄ;ﾁｭｳｲ	1	1							J
31	490991301	;OPE-INSTRUCTION	ｺｰｼｮﾝ;ｳﾝﾃﾝﾖｳﾘｮ	1	1							O
32	490991500	;OPE-INSTRUCTION	ｺｰｼｮﾝ;ｳﾝﾃﾝﾖｳﾘｮ	1	1							A
33	490991510	;OPE-INSTRUCTION	ｺｰｼｮﾝ;ｳﾝﾃﾝﾖｳﾘｮ	1	1							J
34	490990822	C-PLTAE; DANGER	ｺｰｼｮﾝ;ｷｹﾝ	1	1							O
35	490990691	C-PLATE; DANGER	ｺｰｼｮﾝ;ｷｹﾝ	1	1							A
36	490991390	C-PLATE; WARNING	ｺｰｼｮﾝ;ｷｹﾝ	1	1							O

ラベル
FIG.225 PASTE PLATE

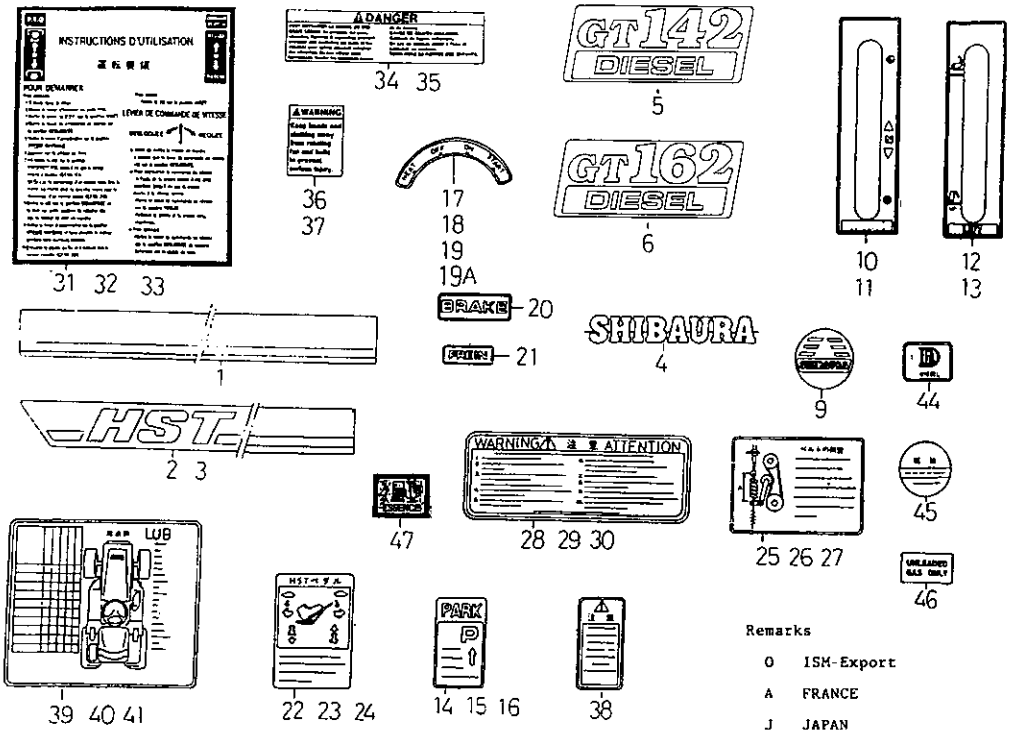

見出番号 Key No	部品番号 Part No	部品名称 Parts Name	台当個数 Q'ty 142	162				互換性 R/P	適用号機 Application	型 寸 Description	備 考 Remarks
37	490991520	C-PLATE; ATENSION コーション;キケン	1	1							A
38	490990800	C-PLATE; CARE コーション;チュウイ	1	1							J
39	490990990	C-PLATE; LUB コーション;キュウユ	1	1							O
40	490991000	C-PLATE; GRAISSAGE コーション;キュウユ	1	1							A
41	490991010	C-PLATE; LUB コーション;キュウユ	1	1							J
42	490991320	C-PLATE; LUA コーション;キュウユ									O
43	490991550	C-PLATE; GRAISSAGE コーション;キュウユ									A
44	490991160	C-PLATE; FUEL コーション;フューエル	1	1							O&A
45	390191460	C-PLATE; KIND OF FUEL コーション;フューエル	1	1							J
46	490991340	C-PLATE; KIND OF FU コーション;フューエル									O
47	490991540	C-PLATE; KIND OF FUEL コーション;フューエル									A

工具、付属品
FIG.226 TOOLS, ACCESSORY

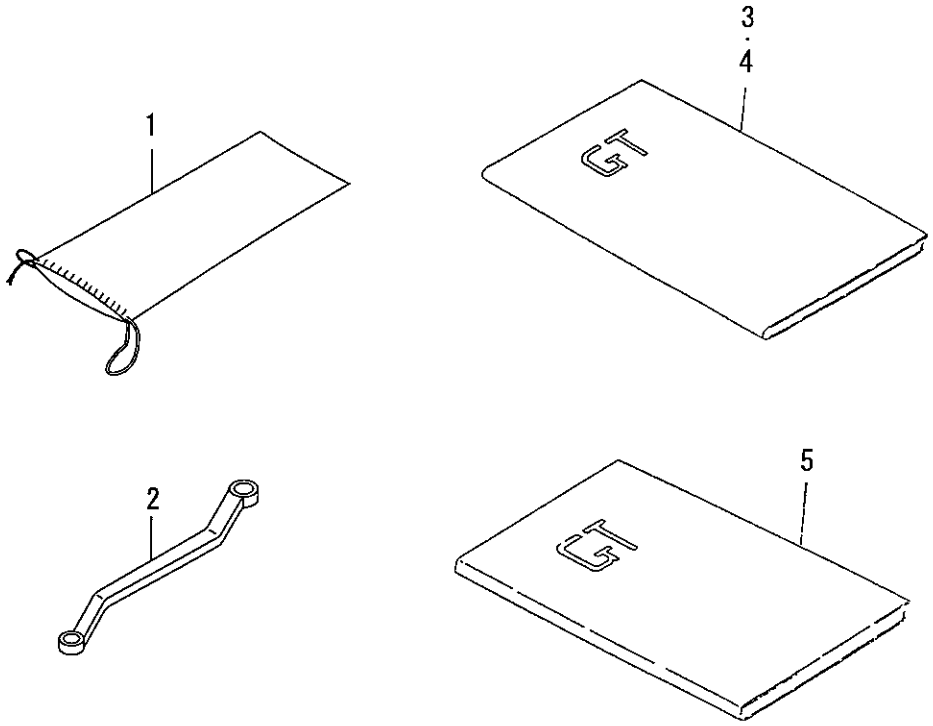

見出番号 Key No	部品番号 Part No	部品名称 Parts Name		台当個数 Q'ty ALL					互換性 R/P	適用号機 Application	型 寸 Description	備 考 Remarks
1	A95680040	TOOL BAG	ツールバック	1								
2	091102430	OFFSET WRENCH	オフセットレンチ	1							24×30	
3	400812220	I-RUCTION BOOK	トリアツカイセツメイショ	1								JAPAN
4	400811390	I-RUCTION BOOK	トリアツカイセツメイショ	1								FRANC&EN
5	400910180	ASSEMBLY MANUAL	アッセンブリマニュアル	1								NOT JAPAN

モア編

(MOWER)

MM48DJ

ユニバーサルジョイント
FIG.301 UNIVERSAL JOINT

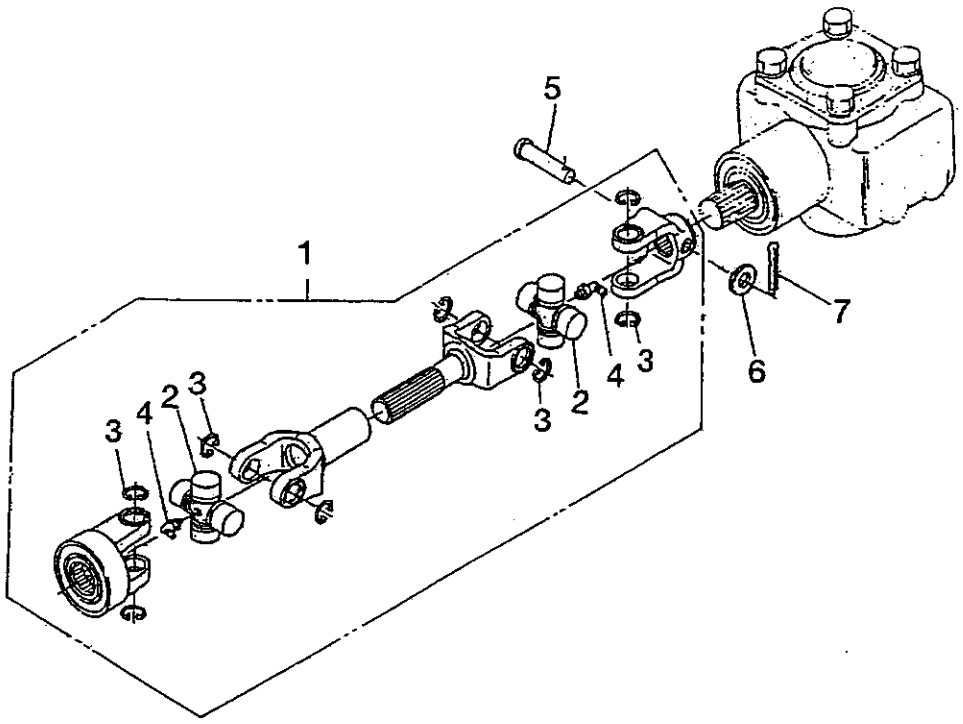

見出番号 Key No	部品番号 Part No	部品名称 Parts Name		台当個数 Q'ty ALL					互換性 R/P	適用号機 Application	型 寸 Description	備 考 Remarks
1	697600340	UN-JOINT ASSY	ユニバーサルジョイントASSY	1								
2	697720060	JOINT KIT	ジョイントキット	2								
3	697720070	SNAP RING	スナップリング	8								
4	060640000	GREASE NIPPLE	グリスニップル	2								
5	699610230	PIN	ピン	1								
6	026100008	WASHER	ワッシャ	1								
7	030102018	SPLIT PIN	スプリットピン	1								

インプット；ベベル
FIG.302 INPUT; BEVEL

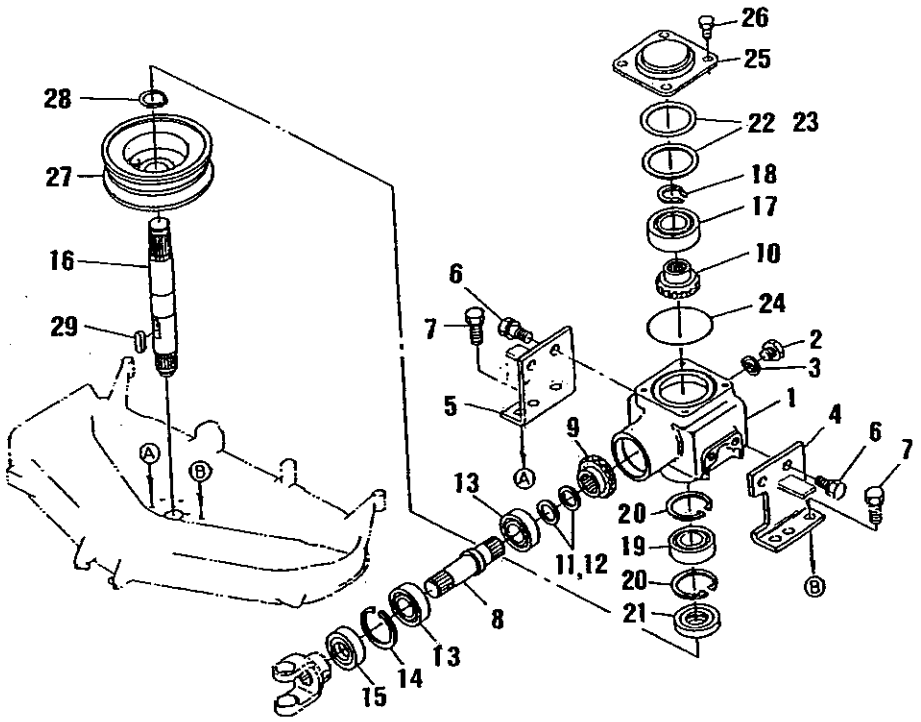

見出番号 Key No	部品番号 Part No	部品名称 Parts Name		台当個数 Q'ty ALL					互換性 R/P	適用号機 Application	型　寸 Description	備　考 Remarks
1	610460450	CASE; BEVELGEAR	ﾍﾞﾍﾞﾙｷﾞﾔ	1								
2	699400100	BOLT	ﾎﾞﾙﾄ	2								
3	025100010	WASHER, WITH RUBBER	ﾜｯｼｬ	2								
4	610560850	STAY, BEVEL CASE LH	ｽﾃｰ	1								
5	610560870	STAY, BEVEL CASE RH	ｽﾃｰ	1								
6	011611220	BOLT	ﾎﾞﾙﾄ	4								
7	011611230	BOLT	ﾎﾞﾙﾄ	4								
8	613270400	SHAFT, PINION	ｼｬﾌﾄ	1								
9	613310220	BEVEL GEAR; 21T	ﾚﾍﾞﾙｷﾞﾔ;21T	1								
10	613310230	BEVEL GEAR; 16T	ﾚﾍﾞﾙｷﾞﾔ;16T	1								
11	699280030	SHIM; 0.2	ｼﾑ;0.2	1								
12	699280040	SHIM; 0.3	ｼﾑ;0.3	1								
13	040106205	BALL BEARING	ﾎﾞｰﾙﾍﾞｱﾘﾝｸﾞ	2								
14	036500052	SNAP RING	ｽﾅｯﾌﾟﾘﾝｸﾞ	1								
15	050309029	OIL SEAL	ｵｲﾙｼｰﾙ	1								
16	613270410	SHAFT, BEVEL GEAR	ｼｬﾌﾄ	1								
17	040109034	BALL BEARING	ﾎﾞｰﾙﾍﾞｱﾘﾝｸﾞ	1								
18	036100022	SNAP RING	ｽﾅｯﾌﾟﾘﾝｸﾞ	1								
19	040106205	BALL BEARING	ﾎﾞｰﾙﾍﾞｱﾘﾝｸﾞ	1								
20	036500052	SNAP RING	ｽﾅｯﾌﾟﾘﾝｸﾞ	2								
21	050309029	OIL SEAL	ｵｲﾙｼｰﾙ	1								
22	699280070	SHIM; 0.2	ｼﾑ;0.2	1								
23	699280080	SHIM; 0.3	ｼﾑ;0.3	1								
24	052400800	O-RING	Oﾘﾝｸﾞ	1								
25	610600270	COVER; BEVEL CASE	ｶﾊﾞｰ	1								
26	011510814	BOLT	ﾎﾞﾙﾄ	4								
27	630110860	PULLEY, CENTER	ﾌﾟｰﾘ	1								
28	036100025	SNAP RING	ｽﾅｯﾌﾟﾘﾝｸﾞ	1								
29	034109091	KEY	ｷｰ	1								

ベアリングホルダー；センター
FIG.303 BEARING HOLDER; CENTER

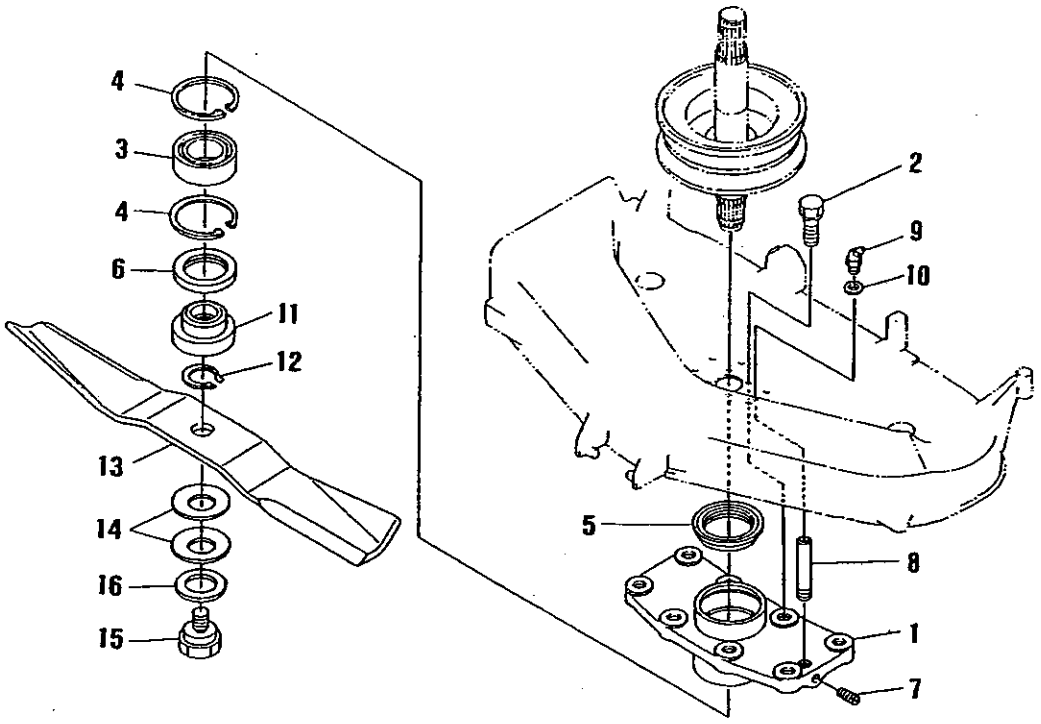

見出番号 Key No	部品番号 Part No	部品名称 Parts Name		台当個数 Q'ty ALL					互換性 R/P	適用号機 Application	型 寸 Description	備 考 Remarks
1	610210720	HOLDER, PULLEY	ホルダー	1								
2	011611225	BOLT	ボルト	4								
3	040106205	BALL BEARING	ボールベアリング	1								
4	036500052	SNAP RING	スナップリング	2								
5	050109018	OIL SEAL	オイルシール	1								
6	050109019	OIL SEAL	オイルシール	1								
7	699400050	PLUG	プラグ	1								
8	699680030	PIPE, EXTENSION	パイプ	1								
9	060639002	GREASE NIPPLE	グリスニップル	1								
10	699280020	SHIM, ADJUSTING	シム	1								
11	652220350	BOSS, BLADE	ボス	1								
12	036100022	SNAP RING	スナップリング	1								
13	645310350	BLADE	ブレード	1								
14	699210060	RETAINER, BLADE	リテーナー	2								
15	699400060	BOLT, LOCKING BLADE	ボルト	1								
16	027109065	WASHER, LOCK	ワッシャ	1								

ベアリングホルダー
FIG.304 BEARING HOLDER

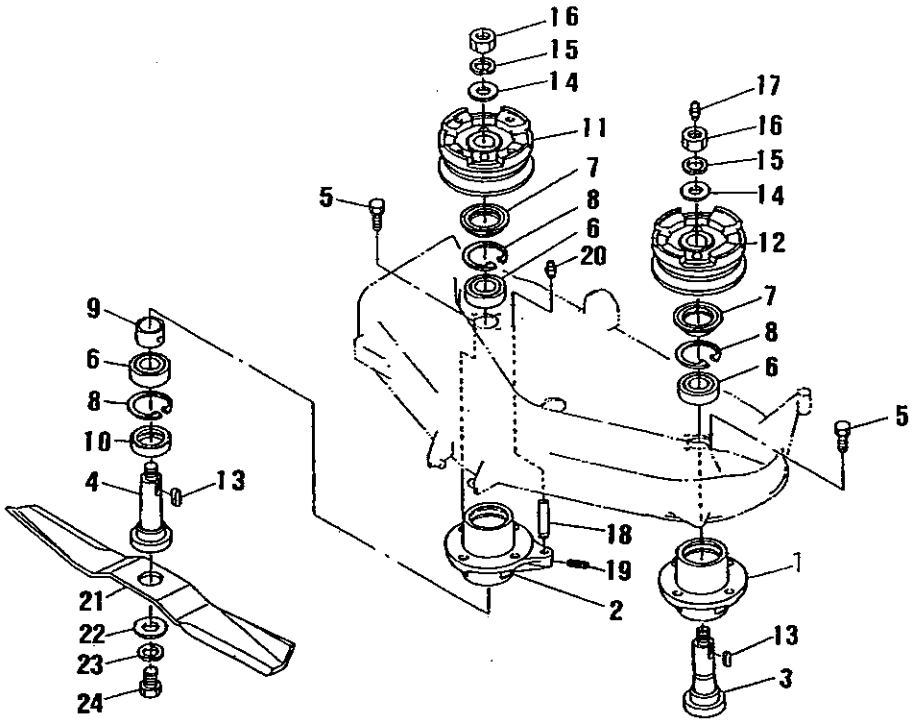

見出番号 Key No	部品番号 Part No	部品名称 Parts Name	台当個数 Q'ty ALL					互換性 R/P	適用号機 Application	型寸 Description	備考 Remarks
1	610210740	HOLDER, PULLEY LH ﾎﾙﾀﾞｰ	1								
2	610210760	HOLDER, PULLEY RH ﾎﾙﾀﾞｰ	1								
3	613460510	SHAFT, BLADE LH ｼｬﾌﾄ	1								
4	613460520	SHAFT, BLADE RH ｼｬﾌﾄ	1								
5	011611225	BOLT ﾎﾞﾙﾄ	8								
6	040106205	BALL BEARING ﾎﾞｰﾙﾍﾞｱﾘﾝｸﾞ	4								
7	050109018	OIL SEAL ｵｲﾙｼｰﾙ	2								
8	036500052	SNAP RING ｽﾅｯﾌﾟﾘﾝｸﾞ	4								
9	699230320	PIECE, DISTANCE ｽﾍﾟｰｻ	2								
10	050109019	OIL SEAL ｵｲﾙｼｰﾙ	2								
11	630110900	PULLEY, SIDE RH ﾌﾟｰﾘｰ	1								
12	630110880	PULLEY, SIDE LH ﾌﾟｰﾘｰ	1								
13	034109090	KEY ｷｰ	2								
14	699210070	PLAIN WASHER ﾜｯｼｬ	2								
15	027109065	SPRING WASHER ｽﾌﾟﾘﾝｸﾞﾜｯｼｬ	2								
16	020409003	NUT ﾅｯﾄ	2								
17	060610000	GREASE NIPPLE ｸﾞﾘｰｽﾆｯﾌﾟﾙ	1								
18	699680030	EXTENSION PIPE ｴｸｽﾃﾝｼｮﾝﾊﾟｲﾌﾟ	1								
19	699400050	SET SCREW ｾｯﾄｽｸﾘｭ	1								
20	060610000	GREASE NIPPLE ｸﾞﾘｰｽﾆｯﾌﾟﾙ	1								
21	645310350	BLADE ﾌﾞﾚｰﾄﾞ	2								
22	699210080	PLAIN WASHER ﾜｯｼｬ	2								
23	027100018	SPRING WASHER ｽﾌﾟﾘﾝｸﾞﾜｯｼｬ	2								
24	699400070	BOLT ﾎﾞﾙﾄ	2								

テンション
FIG.305 TENSION

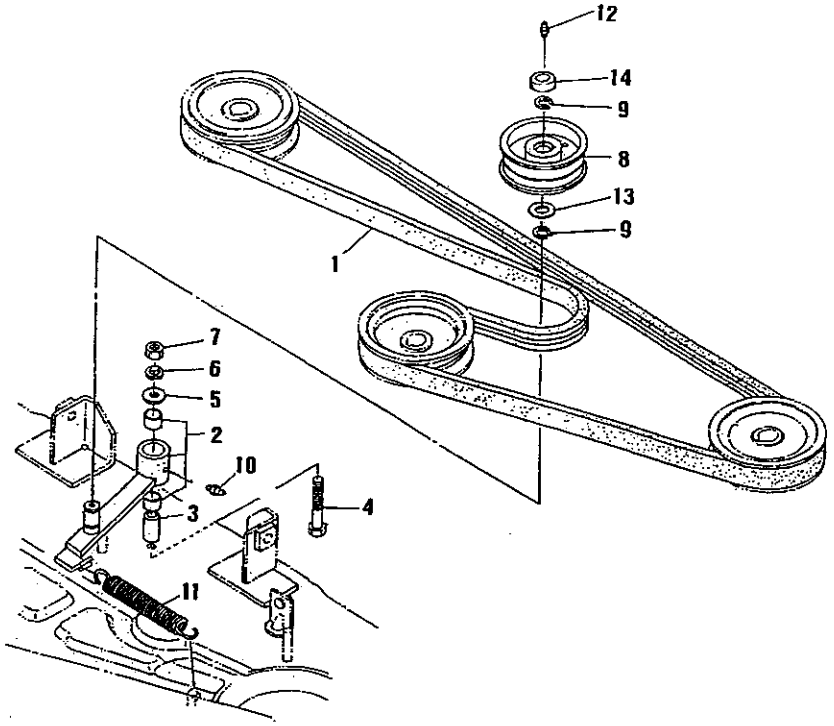

見出番号 Key No	部品番号 Part No	部品名称 Parts Name		台当個数 Q'ty ALL					互換性 R/P	適用号機 Application	型 寸 Description	備 考 Remarks
1	080109130	BELT, MULTI	ﾍﾞﾙﾄ	1								
2	632020230	TENSION ARM ASSY	ﾃﾝｼｮﾝｱｰﾑASSY	1								
3	699230330	COLLAR, TENSION	ｶﾗｰ	1								
4	010411270	BOLT	ﾎﾞﾙﾄ	1								
5	026100012	PLAIN WASHER	ﾜｯｼｬ	1								
6	027100012	SPRING WASHER	ｽﾌﾟﾘﾝｸﾞﾜｯｼｬ	1								
7	021000012	NUT	ﾅｯﾄ	1								
8	632260280	TENNSION PULLEY ASSY	ﾃﾝｼｮﾝﾌﾟｰﾘASSY	1								
9	036100017	SNAP RING	ｽﾅｯﾌﾟﾘﾝｸﾞ	1								
10	060610000	GREASE NIPPLE	ｸﾞﾘｽﾆｯﾌﾟﾙ	1								
11	698220060	SPRING TENSION	ｽﾌﾟﾘﾝｸﾞﾃﾝｼｮﾝ	1								
12	060619003	GREASE NIPPLE	ｸﾞﾘｽﾆｯﾌﾟﾙ	1								
13	699280090	SEAL	ｼｰﾙ	1								
14	638112140	COVER	ｶﾊﾞｰ	1								

デッキ
FIG.306 DECK

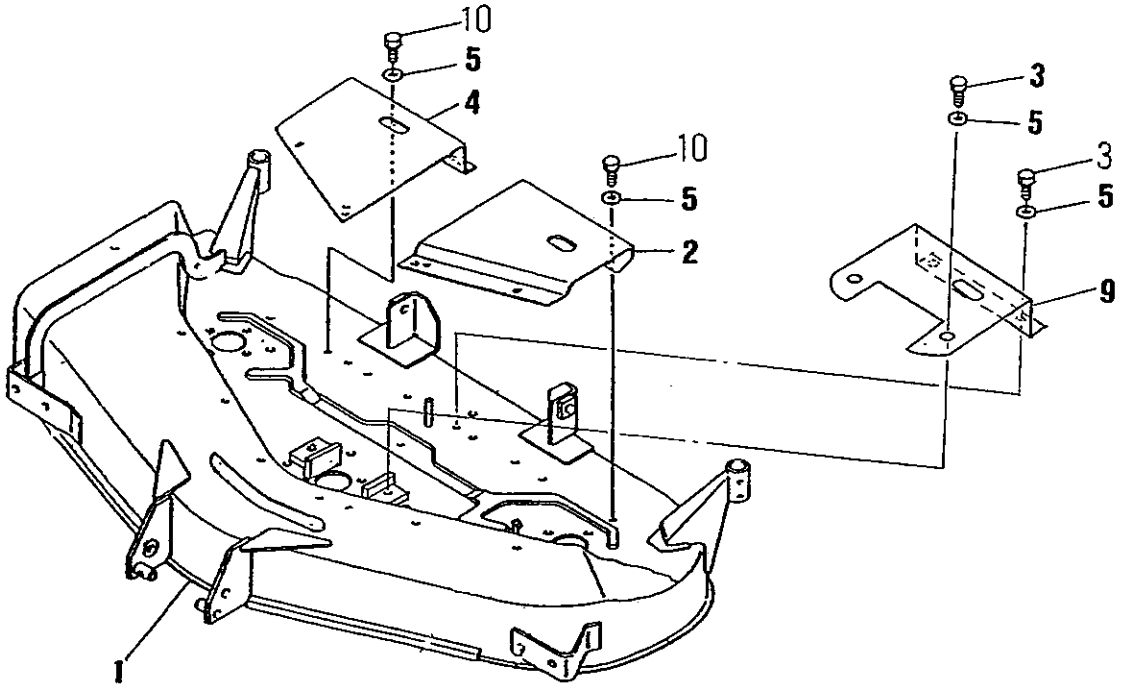

見出番号 Key No	部品番号 Part No	部品名称 Parts Name		台当個数 Q'ty ALL	国内				互換性 R/P	適用号機 Application	型 寸 Description	備 考 Remarks
1	638103140	DECK, MOWER	モア	1	1							
2	630251160	COVER, LH	カバー	1	1							
3	011510816	BOLT	ボルト	10	6							
4	630251180	COVER, RH	カバー	1	1							
5	026100008	PLAIN WASHER	ワッシャ	12	8							
9	630251200	COVER	カバー	1								
10	011510820	BOLT	ボルト	2	2							

ローラー；フロント＆リヤ
FIG.307 ROLLER; FRONT & REAR

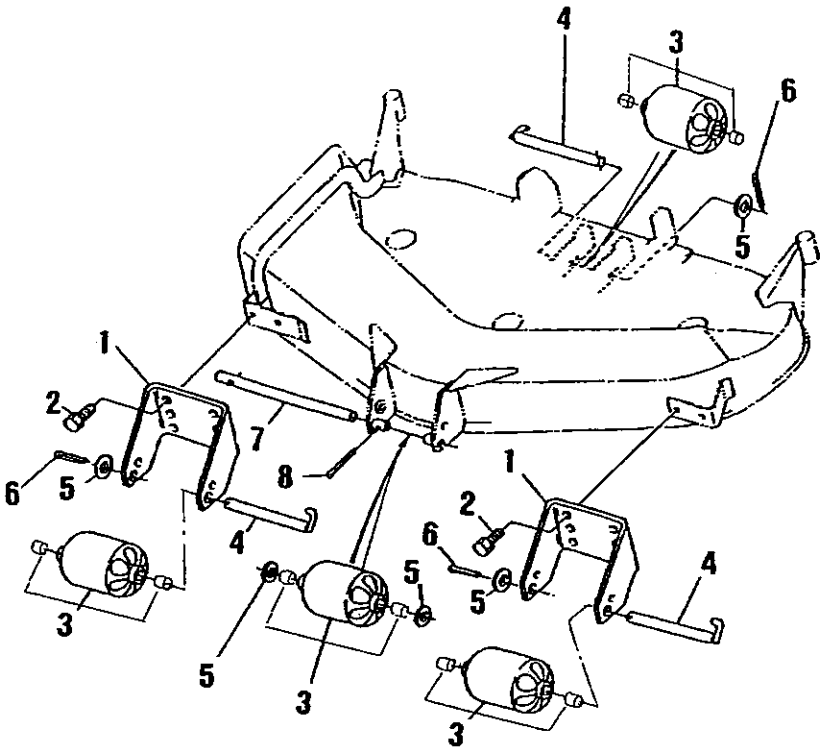

見出番号 Key No	部品番号 Part No	部品名称 Parts Name		台当個数 Q'ty ALL					互換性 R/P	適用号機 Application	型　寸 Description	備　考 Remarks
1	652260650	STAY, ROLLER	ｽﾃｰ	2								
2	011611022	BOLT	ﾎﾞﾙﾄ	4								
3	652110190	ROLLER, ANTI-SCALP	ﾛｰﾗｰ	4								
4	650150240	PIN, GAUGE WHEEL	ﾋﾟﾝ	3								
5	026100012	PLAIN WASHER	ﾜｯｼｬ	5								
6	030104025	SPLIT PIN	ｽﾋﾟﾘｯﾄﾋﾟﾝ	3								
7	650150290	PIN, GAUGE WHEEL	ﾋﾟﾝ	1								
8	030105030	SPLIT PIN	ｽﾋﾟﾘｯﾄﾋﾟﾝ	1								

ローラー；サイド
FIG.308 ROLLER; SIDE

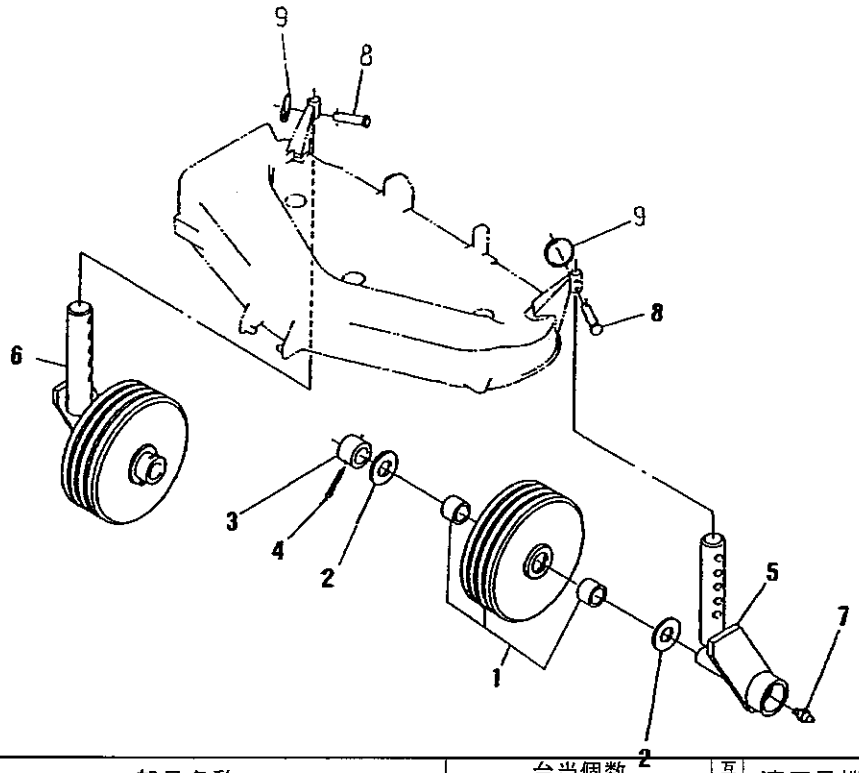

見出番号 Key No	部品番号 Part No	部品名称 Parts Name		台当個数 Q'ty ALL					互換性 R/P	適用号機 Application	型 寸 Description	備 考 Remarks
1	652050060	REAR, WHEEL	リヤホイール	2								
2	026100020	PLAIN WASHER	ワッシャ	4								
3	699230300	COLLAR	カラー	2								
4	030105050	PIN, SPLIT	ピン	2								
5	652251300	SHAFT, LH	シャフト	1								
6	652251310	SHAFT, RH	シャフト	1								
7	060619004	GREASE NIPPLE	グリスニップル	2								
8	031310845	PIN, JOINT	ピン	2								
9	442270050	SNAP RING	スナップリング	2								

カバー
FIG.309 COVER

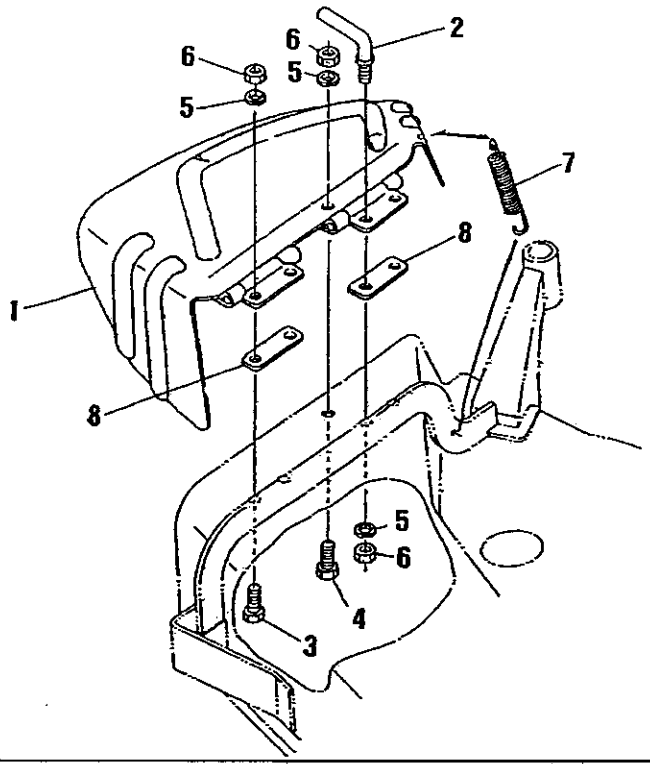

見出番号 Key No	部品番号 Part No	部品名称 Parts Name		台当個数 Q'ty ALL	国内				互換性 R/P	適用号機 Application	型寸 Description	備考 Remarks
1	638150910	DISCHARG COVER	ﾃﾞｨｽﾁｬｰｼﾞｶﾊﾞｰ	1	1							
2	638370140	STOPPER	ｽﾄｯﾊﾟｰ	1	1							
3	010411025	BOLT	ﾎﾞﾙﾄ	3	3							
4	010411035	BOLT	ﾎﾞﾙﾄ	1	1							
5	027100010	SPRING WASHER	ｽﾌﾟﾘﾝｸﾞﾜｯｼｬ	5	5							
6	021000010	NUT	ﾅｯﾄ	5	5							
7	698210030	SPRING	ｽﾌﾟﾘﾝｸﾞ	1	1							
8	699210090	SPACER	ｽﾍﾟｰｻ	2								

リンク；リヤ
FIG.310 LINK; REAR

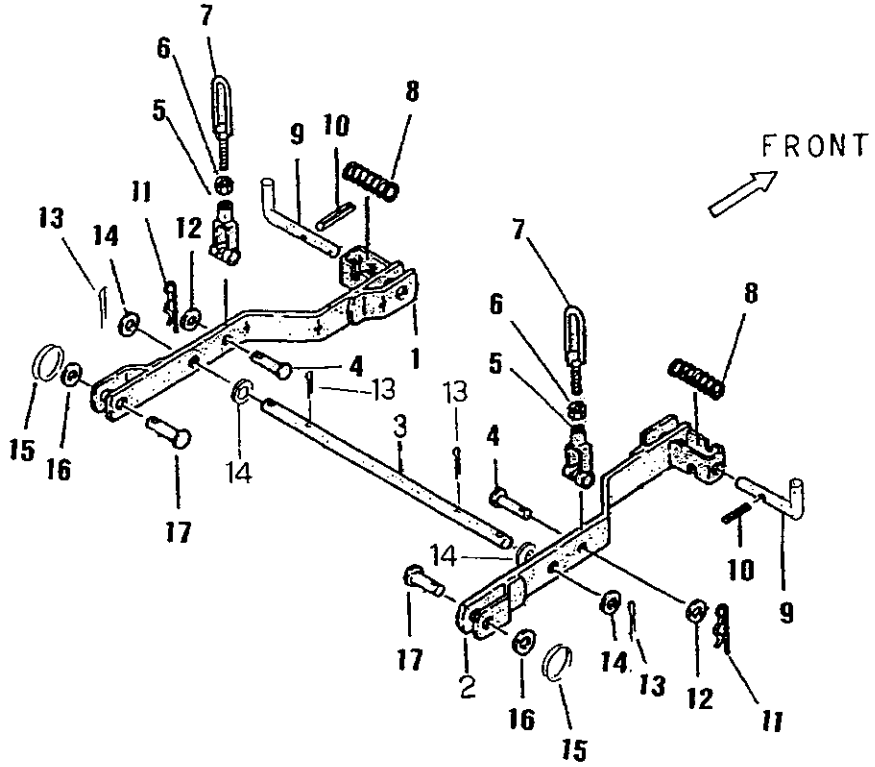

見出番号 Key No	部品番号 Part No	部品名称 Parts Name		台当個数 Q'ty ALL					互換性 R/P	適用号機 Application	型 寸 Description	備 考 Remarks
1	642501400	LINK, L	リンクL	1								
2	642501420	LINK, R	リンクR	1								
3	642560290	SHAFT	シャフト	1								
4	031311030	PIN	ピン	2								
5	642570270	BRACKET	ブラケット	2								
6	021000012	NUT	ナット	2								
7	642550730	ROD, LIFT	ロッド	2								
8	698210050	SPRING	スプリング	2								
9	642250250	PIN	ピン	2								
10	030300540	SPRING PIN	スプリングピン	2								
11	031100010	SNAP PIN	スナップリング	2								
12	026100010	WASHER	ワッシャ	2								
13	030104025	SPLIT PIN	スプリットピン	4								
14	026100016	WASHER	ワッシャ	4								
15	697460010	RING	リング	2								
16	026100014	WASHER	ワッシャ	2								
17	699610200	PIN	ピン	2								

リンク；フロント
FIG.311 LINK; FRONT

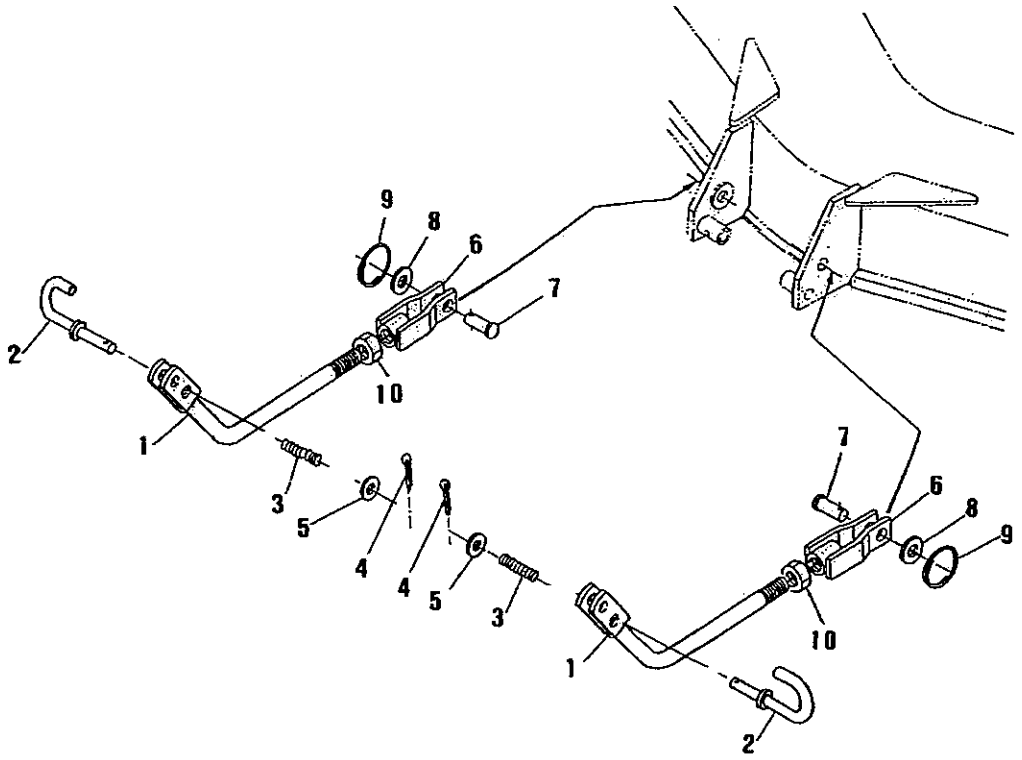

見出番号 Key No	部品番号 Part No	部品名称 Parts Name		台当個数 Q'ty ALL					互換性 R/P	適用号機 Application	型　寸 Description	備　考 Remarks
1	642550740	ROD, LIFT	ロッド	2								
2	642250150	PIN	ピン	2								
3	498211360	SPRING	スプリング	2								
4	030104025	SPLIT PIN	スピリットピン	2								
5	026100012	WASHER	ワッシャ	2								
6	642550760	FRONT LINK	フロントリンク	2								
7	699610190	JOINT PIN	ジョイントピン	2								
8	026100014	PLAIN WASHER	ワッシャ	2								
9	697460010	SNAP RING	スナップリング	2								
10	021000018	NUT	ナット	2								

ラベル
FIG.312 PASTE PLATE

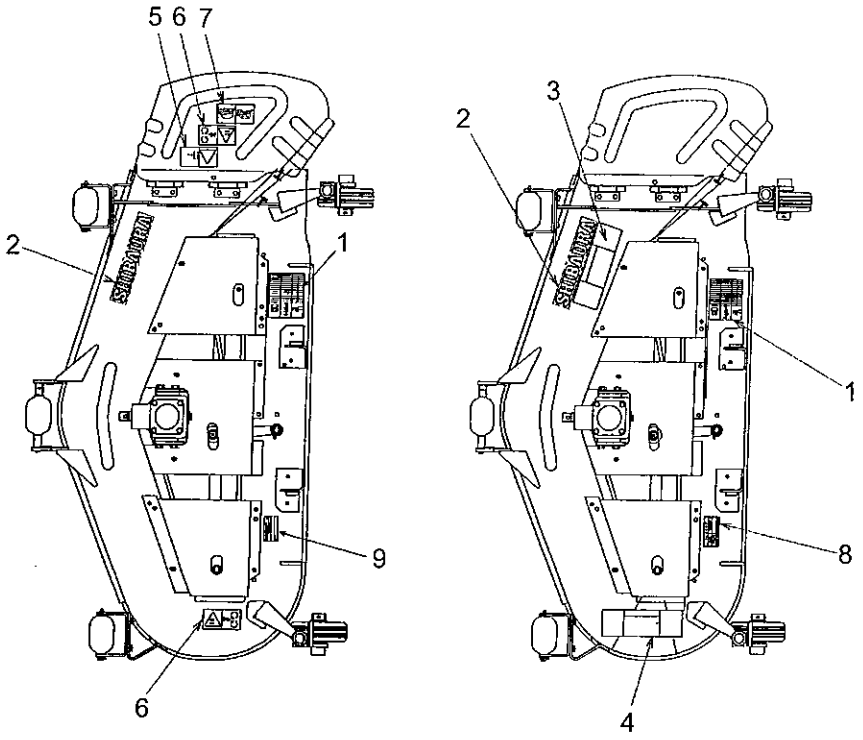

見出番号 Key No	部品番号 Part No	部品名称 Parts Name	台当個数 Q'ty ALL	国内				互換性 R/P	適用号機 Application	型 寸 Description	備 考 Remarks
1	690260670	DECAL; CUTTING HIGHT ラベル	1								
1	690200680	DECAL; CUTTING HIGHT ラベル		1							
2	690210430	DECAL; SHIBAURA ラベル	1	1							
3	690360290	CAUTION PLATE コーションプレート		1							
4	690360290	CAUTION PLATE コーションプレート	1	1							
5	690360340	CATION LABEL コーションプレート	1								
6	690360330	CATION LABEL コーションプレート	1								
7	690360360	CATION LABEL コーションプレート	1								
8	690161190	NAME PLATE ネームプレート		1							
9	690166150	NAME PLATE ネームプレート	1								

部品番号順索引
(NUMERICAL PARTS INDEX)

エンジン
ENGINE

NUMERICAL PARTS INDEX

部品番号順索引

部品番号 Part No	部品名称 Parts Name	頁 Page	部品番号 Part No	部品名称 Parts Name	頁 Page	部品番号 Part No	部品名称 Parts Name	頁 Page
*	ﾗｼﾞｴﾀ	10-2	011310620	ﾎﾞﾙﾄ	17-29	026200008	ﾜｯｼｬ	19-29
*	ﾃﾞﾘﾊﾞﾘﾊﾞﾙﾌﾞｽﾌﾟﾘﾝｸﾞ	23-4	011310640	ﾎﾞﾙﾄ	26-8	026200010	ﾜｯｼｬ	19-7
*	ﾊﾞﾙﾌﾞｻﾌﾞASSY	23-6	011310650	ﾎﾞﾙﾄ	14-43	026200018	ﾜｯｼｬ	16-30
*	ｴﾚﾒﾝﾄｻﾌﾞASSY	23-7	011310670	ﾎﾞﾙﾄ	26-6	027100008	ｽﾌﾟﾘﾝｸﾞﾜｯｼｬ	28-5
*	ｽﾘｰﾌﾞｻﾌﾞASSY	23-8	011310816	ﾎﾞﾙﾄ	14-49	027100010	ｽﾌﾟﾘﾝｸﾞﾜｯｼｬ	10-20
*	ｱｯﾊﾟｽﾌﾟﾘﾝｸﾞｼｰﾄ	23-9	011310850	ﾎﾞﾙﾄ	18-35	027100010	ﾛｯｸﾜｯｼｬ	27-31
*	ﾌﾟﾗﾝｼﾞｬｽﾌﾟﾘﾝｸﾞ	23-10	011500816	ﾎﾞﾙﾄ	11-30	030300325	ｽﾌﾟﾘﾝｸﾞﾋﾟﾝ	13-26
*	ﾛﾜｽﾌﾟﾘﾝｸﾞｼｰﾄ	23-11	011510816	ﾎﾞﾙﾄ	25-9	030300414	ｽﾌﾟﾘﾝｸﾞﾋﾟﾝ	19-2
*	ﾀﾍﾟｯﾄｻﾌﾞASSY	23-13	011510816	ﾎﾞﾙﾄ	28-9	030309005	ｽﾌﾟﾘﾝｸﾞﾋﾟﾝ	11-18
*	ﾗｯｸｱｯｼ	23-14	011510820	ﾎﾞﾙﾄ	28-12	030500512	ﾉｯｸﾋﾟﾝ	11-15
*	ﾌﾟﾗｹｯﾄ	23-15	011510850	ﾎﾞﾙﾄ	15-13	030500612	ﾉｯｸﾋﾟﾝ	15-8
*	ﾌﾟﾚｰﾄ	23-20	011511020	ﾎﾞﾙﾄ	28-7	030500616	ﾉｯｸﾋﾟﾝ	11-16
*	ﾎﾞﾃﾞｰASSY	24-3	011601020	ﾎﾞﾙﾄ	11-31	030500820	ﾉｯｸﾋﾟﾝ	11-17
*	ﾅｯﾄ	24-9	012100620	ｽﾀｯﾄﾞﾎﾞﾙﾄ	11-19	030509020	ﾉｯｸﾋﾟﾝ	15-3
*	ﾌﾟﾗｹｯﾄASSY	27-4	012100635	ｽﾀｯﾄﾞﾎﾞﾙﾄ	11-20	031100004	ｽﾅｯﾌﾟﾘﾝｸﾞ	19-9
*	ｱﾏﾁｭｱASSY	27-8	012100650	ｽﾀｯﾄﾞﾎﾞﾙﾄ	13-12	034100508	ｷｰ	16-31
*	ﾖｰｸｱｯｼ	27-10	012100660	ｽﾀｯﾄﾞﾎﾞﾙﾄ	11-21	034100508	ｷｰ	22-37
*	ｽﾌﾟﾘﾝｸﾞ	27-13	012100830	ｽﾀｯﾄﾞﾎﾞﾙﾄ	14-55	036500019	ｽﾅｯﾌﾟﾘﾝｸﾞ	15-18
*	ﾘﾔﾌﾟﾗｼ	27-14	012109177	ｽﾀｯﾄﾞﾎﾞﾙﾄ	13-16	036509005	ﾘﾃｰﾅｰﾘﾝｸﾞ	11-22
*	ﾊｳｼﾞﾝｸﾞASSY	27-15	012110670	ｽﾀｯﾄﾞﾎﾞﾙﾄ	26-9	036800005	ｽﾅｯﾌﾟﾘﾝｸﾞ	19-21
*	ﾌﾗｲﾎｲﾙｺﾝﾌﾟ	27-21	012810830	ﾎﾞﾙﾄ	17-32	036800006	ｽﾅｯﾌﾟﾘﾝｸﾞ	19-26
*	ﾌﾟﾚｰﾄｺﾝﾌﾟ	27-23	015140408	ｽｸﾘｭ	27-28	036800008	ｽﾅｯﾌﾟﾘﾝｸﾞ	19-8
*	ｽﾀｰﾀｱｯｼ	27-24	015140425	ｽｸﾘｭ	27-26	036800008	ｽﾅｯﾌﾟﾘﾝｸﾞ	19-13
*	ﾌﾟﾚｰﾄ	27-25	020109076	ﾅｯﾄ	13-21	036800010	ｽﾅｯﾌﾟﾘﾝｸﾞ	17-8
*	ｸﾗﾝﾌﾟ	27-27	020109103	ﾅｯﾄ	16-22	040106203	ﾎﾞｰﾙﾍﾞｱﾘﾝｸﾞ	11-12
010100625	ﾎﾞﾙﾄ	21-16	020210010	ﾅｯﾄ	27-32	040109059	ﾎﾞｰﾙﾍﾞｱﾘﾝｸﾞ	22-40
010109235	ﾎﾞﾙﾄ	11-25	020300008	ﾅｯﾄ	12-45	040126201	ﾎﾞｰﾙﾍﾞｱﾘﾝｸﾞ	27-22
010109264	ﾎﾞﾙﾄ	19-24	020300008	ﾅｯﾄ	19-30	042303015	ﾎﾞｰﾙﾍﾞｱﾘﾝｸﾞ	11-14
010109270	ﾎﾞﾙﾄ	21-30	020500008	ﾅｯﾄ	26-16	052100030	Oﾘﾝｸﾞ	19-20
010109330	ﾎﾞﾙﾄ	16-26	020500008	ﾅｯﾄ	28-6	052100050	Oﾘﾝｸﾞ	19-27
010110630	ﾎﾞﾙﾄ	19-15	020700010	ﾅｯﾄ	28-13	052100070	Oﾘﾝｸﾞ	10-5
010110850	ﾎﾞﾙﾄ	19-36	020800018	ﾅｯﾄ	16-27	052100070	Oﾘﾝｸﾞ	19-12
010300850	ﾎﾞﾙﾄ	26-15	023100006	ﾅｯﾄ	14-53	052100100	Oﾘﾝｸﾞ	12-37
010401020	ﾎﾞﾙﾄ	10-18	023100006	ﾅｯﾄ	17-25	052100150	Oﾘﾝｸﾞ	12-43
010401212	ﾎﾞﾙﾄ	11-26	023100006	ﾅｯﾄ	19-18	052100400	Oﾘﾝｸﾞ	14-40
010700610	ﾎﾞﾙﾄ	22-45	023100006	ﾅｯﾄ	21-5	052109076	Oﾘﾝｸﾞ	17-9
010700845	ﾎﾞﾙﾄ	15-14	023100006	ﾅｯﾄ	21-17	064100045	ｴｸｽﾊﾟﾝｼｮﾝﾌﾞﾗｸﾞ	11-13
010810840	ﾎﾞﾙﾄ	15-7	023100006	ﾅｯﾄ	26-7	064200015	ｼｰﾘﾝｸﾞｷｬｯﾌﾟ	11-2
011150610	ﾎﾞﾙﾄ	10-10	023100008	ﾅｯﾄ	13-30	064200018	ｼｰﾘﾝｸﾞｷｬｯﾌﾟ	11-3
011150612	ﾎﾞﾙﾄ	21-24	023100008	ﾅｯﾄ	18-37	064200018	ｼｰﾘﾝｸﾞｷｬｯﾌﾟ	13-2
011150612	ﾎﾞﾙﾄ	26-12	023100008	ﾅｯﾄ	20-40	064200022	ｼｰﾘﾝｸﾞｷｬｯﾌﾟ	13-4
011150612	ﾎﾞﾙﾄ	26-18	023109002	ﾅｯﾄ	21-31	064200025	ｼｰﾘﾝｸﾞｷｬｯﾌﾟ	13-3
011300612	ﾎﾞﾙﾄ	12-38	024500008	ｷｬｯﾌﾟﾅｯﾄ	14-38	064200035	ｼｰﾘﾝｸﾞｷｬｯﾌﾟ	11-4
011300612	ﾎﾞﾙﾄ	14-36	025100006	ﾜｯｼｬ	21-32	064609006	ﾌﾟﾗｸﾞ	13-25
011300612	ﾎﾞﾙﾄ	17-15	025100010	ﾜｯｼｬ	21-26	067100033	ﾎｰｽﾊﾞﾝﾄﾞ	10-13
011300612	ﾎﾞﾙﾄ	26-10	025100010	ﾜｯｼｬ	21-29	067100038	ﾎｰｽﾊﾞﾝﾄﾞ	10-15
011300616	ﾎﾞﾙﾄ	19-23	025100012	ｼｰﾙﾜｯｼｬ	11-27	067100043	ﾎｰｽﾊﾞﾝﾄﾞ	10-14
011300620	ﾎﾞﾙﾄ	10-21	025100016	ﾜｯｼｬ	21-28	067100056	ﾎｰｽﾊﾞﾝﾄﾞ	25-3
011300620	ﾎﾞﾙﾄ	21-4	026100006	ﾜｯｼｬ	10-23	068122560	ﾋﾞﾆｰﾙ	14-42
011300635	ﾎﾞﾙﾄ	17-23	026100006	ﾜｯｼｬ	19-16	068209041	ｺﾞﾑﾊﾟｲﾌﾟ	21-18
011300640	ﾎﾞﾙﾄ	19-33	026100006	ﾜｯｼｬ	26-11	080109048	Vﾍﾞﾙﾄ	16-29
011300650	ﾎﾞﾙﾄ	17-24	026100008	ﾜｯｼｬ	17-33	110107511	ｼﾘﾝﾀﾞﾌﾞﾛｯｸ ｺﾝﾌﾟ	11-1
011300660	ﾎﾞﾙﾄ	19-34	026100008	ﾜｯｼｬ	26-13	110107941	ｼﾘﾝﾀﾞﾌﾞﾛｯｸ ｺﾝﾌﾟ	11-1
011300680	ﾎﾞﾙﾄ	19-35	026100008	ﾜｯｼｬ	28-10	110136290	ﾊﾞﾙﾌﾞｼｰﾄ;ｲﾝ	14-56
011300816	ﾎﾞﾙﾄ	18-36	026100010	ﾜｯｼｬ	10-19	110156220	ﾎﾙﾀﾞASSY	15-4
011310612	ﾎﾞﾙﾄ	17-12	026100010	ﾜｯｼｬ	27-30	110156230	ﾎﾙﾀﾞASSY	15-5
011310612	ﾎﾞﾙﾄ	22-44	026109011	ﾜｯｼｬ	18-34	110156240	ﾎﾙﾀﾞASSY	15-6

NUMERICAL PARTS INDEX

部品番号順索引

部品番号 Part No	部品名称 Parts Name	頁 Page	部品番号 Part No	部品名称 Parts Name	頁 Page	部品番号 Part No	部品名称 Parts Name	頁 Page
110367380	ﾊﾞｯｸﾌﾟﾚｰﾄ	11-29	125176080	ｽﾄｯﾌﾟﾚﾊﾞｰ	19-31	131437269	ﾜｯｼｬ	24-4
110666110	ｵｲﾙｽﾄｯﾊﾟ	14-34	125256120	ｽﾗｲﾀﾞ ASSY	22-41	131437270	ﾜｯｼｬ	24-4
110666120	ﾌｨﾙﾀ	14-35	125406071	ﾚﾊﾞｰ	19-6	131437271	ﾜｯｼｬ	24-4
110707320	ｵｲﾙﾊﾟﾝ	11-24	125416090	ｶﾞﾊﾞﾅﾚﾊﾞｰ	19-14	131437272	ﾜｯｼｬ	24-4
110756070	ｹﾞｰｼﾞｶﾞｲﾄﾞ	12-36	125976100	ｽﾃｰ	19-22	131437310	ｱｼﾞｬｽﾄｼﾑ	21-2
110996590	ｶﾞｽｹｯﾄ	11-23	130996070	ｶﾞｽｹｯﾄ	21-23	131437320	ｱｼﾞｬｽﾄｼﾑ	21-2
111017230	ｼﾘﾝﾀﾞﾍｯﾄﾞ ASSY	13-1	131017610	ｲﾝｼﾞｪｸｼｮﾝﾎﾟﾝﾌﾟ ASSY	21-1	131437330	ｱｼﾞｬｽﾄｼﾑ	21-2
111026710	ﾍｯﾄﾞｶﾊﾞｰ ASSY	13-33	131017610	ｲﾝｼﾞｪｸｼｮﾝﾎﾟﾝﾌﾟ ASSY	23-1	131437340	ｱｼﾞｬｽﾄｼﾑ	21-2
111136340	ﾍｯﾄﾞﾎﾞﾙﾄ	13-14	131046110	ｽﾓｰｸｾｯﾄ	21-25	131446066	ｽﾌﾟﾘﾝｸﾞ	24-5
111136350	ﾍｯﾄﾞﾎﾞﾙﾄ	13-15	131136320	ｽｸﾘｭ	23-16	131446068	ﾌﾟﾚｰﾄ	24-7
111147090	ﾍｯﾄﾞｶﾞｽｹｯﾄ	13-13	131136330	ｽｸﾘｭ	23-21	131446069	ﾅｯﾄ	24-1
111147100	ﾍｯﾄﾞｶﾞｽｹｯﾄ	13-13	131186050	ｶﾞｽｹｯﾄ	23-5	131446070	ﾋﾟﾝ	24-6
111147110	ﾍｯﾄﾞｶﾞｽｹｯﾄ	13-13	131196210	ﾃﾞﾘﾊﾞﾘﾊﾞﾙﾌﾞﾎﾙﾀﾞ	23-2	131507010	ｲﾝｼﾞｪｸｼｮﾝﾊﾟｲﾌﾟ	21-11
111147390	ﾍｯﾄﾞｶﾞｽｹｯﾄ	13-13	131226170	Oﾘﾝｸﾞ	23-3	131507020	ｲﾝｼﾞｪｸｼｮﾝﾊﾟｲﾌﾟ	21-12
111147400	ﾍｯﾄﾞｶﾞｽｹｯﾄ	13-13	131236190	ﾎﾞﾙﾄ	23-17	131507030	ｲﾝｼﾞｪｸｼｮﾝﾊﾟｲﾌﾟ	21-13
111316280	ｲﾝｻｰﾄ	21-9	131236201	ｽｸﾘｭ	21-33	131606460	ﾘﾀｰﾝﾊﾟｲﾌﾟ	21-10
111996060	ｶﾞｽｹｯﾄ	13-32	131246130	ﾆｯﾌﾟﾙ	23-19	135326194	ｴﾚﾒﾝﾄASSY	25-2
111996330	ｶﾞｽｹｯﾄ	13-31	131296622	ﾌﾟﾚｰﾄ	23-12	135326195	ｶﾊﾞｰ	25-6
115016670	ﾋﾟｽﾄﾝｷｯﾄ	15-15	131296623	ﾌﾟﾚｰﾄ	23-12	135406151	ﾏﾌﾗ	26-2
115016674	ﾋﾟｽﾄﾝｷｯﾄ	15-15	131296624	ﾌﾟﾚｰﾄ	23-12	135616551	ｴｸｿﾞｰｽﾄﾏﾆﾎｰﾙﾄﾞ	26-4
115016677	ﾋﾟｽﾄﾝｷｯﾄ	15-15	131296625	ﾌﾟﾚｰﾄ	23-12	135996520	ｶﾞｽｹｯﾄ	26-5
115016960	ﾋﾟｽﾄﾝｷｯﾄ	15-15	131296626	ﾌﾟﾚｰﾄ	23-12	135996530	ｶﾞｽｹｯﾄ	26-3
115016970	ﾋﾟｽﾄﾝｷｯﾄ	15-15	131296627	ﾌﾟﾚｰﾄ	23-12	140036110	ﾘﾘｰﾌﾊﾞﾙﾌﾞ ASSY	12-42
115026240	ｺﾝﾛｯﾄﾞ	15-19	131296628	ﾌﾟﾚｰﾄ	23-12	140116140	ｵｲﾙﾎﾟﾝﾌﾟｶﾊﾞｰ	17-4
115107260	ﾘﾝｸﾞｷｯﾄ	15-16	131296629	ﾌﾟﾚｰﾄ	23-12	140166130	ﾛｰﾀ	17-3
115107263	ﾘﾝｸﾞｷｯﾄ	15-16	131296630	ﾌﾟﾚｰﾄ	23-12	140406310	ﾌｨﾙﾀASSY	17-11
115107265	ﾘﾝｸﾞｷｯﾄ	15-16	131296631	ﾌﾟﾚｰﾄ	23-12	140516180	ｵｲﾙﾌｨﾙﾀ	12-35
115107400	ﾘﾝｸﾞｷｯﾄ	15-16	131296632	ﾌﾟﾚｰﾄ	23-12	140546020	ｼﾞｮｲﾝﾄ	11-34
115107410	ﾘﾝｸﾞｷｯﾄ	15-16	131296633	ﾌﾟﾚｰﾄ	23-12	140606680	ｵｲﾙﾊﾟｲﾌﾟ	14-54
115176130	ﾎﾞﾙﾄ	16-21	131296634	ﾌﾟﾚｰﾄ	23-12	140986590	ｵｲﾙﾊﾟｲﾌﾟ	17-10
115256570	ｸﾗﾝｸｼｬﾌﾄASSY	15-1	131296635	ﾌﾟﾚｰﾄ	23-12	145017151	ﾎﾟﾝﾌﾟ ASSY	17-16
115276210	ｸﾗﾝｸｼｬﾌﾄｷﾞﾔ	15-2	131296651	ﾋﾟﾝ	23-22	145146440	ｾｯﾄﾌﾟﾚｰﾄ	17-21
115326260	ﾋﾟｽﾄﾝﾋﾟﾝ	15-17	131406340	ｲﾝｼﾞｪｸﾀASSY	21-6	145206062	ｻｰﾓｽﾀｯﾄ	14-46
115356922	ﾌﾗｲﾎｲﾙ	16-24	131406340	ｲﾝｼﾞｪｸﾀASSY	24-0	145216171	ｻｰﾓｽﾀｯﾄｹｰｽ	14-47
115376150	ﾘﾝｸﾞｷﾞﾔ	16-25	131416150	ﾉｽﾞﾙASSY	24-8	145306570	ﾌｧﾝ	17-28
115396751	ﾌﾟｰﾘ	16-28	131426180	ﾜｯｼｬ	23-18	145336490	ﾌｧﾝﾌﾟｰﾘ	17-27
120016030	ｶﾑｷﾞﾔ	22-36	131426200	ｶﾞｽｹｯﾄ	21-7	145386520	ﾌﾟﾚｰﾄ	17-17
120026120	ｶﾑｼｬﾌﾄASSY	22-35	131426210	ﾜｯｼｬ	24-2	145546060	ｷｬｯﾌﾟ	10-3
120036330	ﾛｯｶｱｰﾑ	13-17	131437250	ﾜｯｼｬ	24-4	145996440	ｶﾞｽｹｯﾄ	14-44
120076070	ﾀｺﾒｰﾀｼｬﾌﾄ	22-43	131437251	ﾜｯｼｬ	24-4	145996440	ｶﾞｽｹｯﾄ	17-22
120116100	ﾀﾍﾟｯﾄ	12-40	131437252	ﾜｯｼｬ	24-4	145996630	ｶﾞｽｹｯﾄ	17-20
120166280	ｲﾝﾃｲｸﾊﾞﾙﾌﾞ	13-6	131437253	ﾜｯｼｬ	24-4	165026110	ｷﾞﾔASSY	17-2
120176290	ｴｸｿﾝｽﾄﾊﾞﾙﾌﾞ	13-7	131437254	ﾜｯｼｬ	24-4	165106340	ｷﾞﾔｹｰｽASSY	19-1
120186100	ﾘﾃｰﾅ	13-10	131437255	ﾜｯｼｬ	24-4	165166420	ﾌﾛﾝﾄﾌﾟﾚｰﾄ	17-13
120216130	ﾊﾞﾙﾌﾞｷｬｯﾌﾟ	14-57	131437256	ﾜｯｼｬ	24-4	165206530	ｶﾊﾞｰ	21-22
120226080	ﾘﾃｰﾅ	13-11	131437257	ﾜｯｼｬ	24-4	165206540	ｶﾊﾞｰ	20-38
120316190	ﾛｯｶｼｬﾌﾄ	13-23	131437258	ﾜｯｼｬ	24-4	165296162	ｱｲﾄﾞﾙｷﾞﾔｼｬﾌﾄ	11-9
120346170	ﾛｯｶﾌﾞﾗｹｯﾄ	13-22	131437259	ﾜｯｼｬ	24-4	165996400	ｶﾞｽｹｯﾄ	17-14
120356110	ﾛｯｶｱｰﾑ	13-18	131437260	ﾜｯｼｬ	24-4	165996410	ｶﾞｽｹｯﾄ	19-3
120356120	ﾛｯｶｱｰﾑ	13-19	131437261	ﾜｯｼｬ	24-4	165996420	ｶﾞｽｹｯﾄ	20-39
120406080	ﾊﾞﾙﾌﾞｶﾞｲﾄﾞｼｰﾙ	13-8	131437262	ﾜｯｼｬ	24-4	185046210	ｵﾙﾀﾈｰﾀASSY	17-31
120456240	ﾌﾞｯｼｭﾛｯﾄﾞ	12-41	131437263	ﾜｯｼｬ	24-4	185046210	ｵﾙﾀﾈｰﾀASSY	27-20
120736081	ｷﾞﾔ	22-38	131437264	ﾜｯｼｬ	24-4	185086540	ｽﾀｰﾀｰASSY	27-0
125046250	ﾚﾊﾞｰ ASSY	19-5	131437265	ﾜｯｼｬ	24-4	185206160	ｿﾚﾉｲﾄﾞ	21-27
125116130	ｼｬﾌﾄ	19-19	131437266	ﾜｯｼｬ	24-4	185246060	ﾏｸﾞﾈｯﾄ	14-51
125156170	ｱｰﾑ	19-11	131437267	ﾜｯｼｬ	24-4	185366190	ｸﾞﾛｰﾌﾞﾗｸﾞ	21-20
125156180	ｱｰﾑ	19-25	131437268	ﾜｯｼｬ	24-4	185376170	ｺﾈｸﾀ	21-21

NUMERICAL PARTS INDEX

部品番号順索引

部品番号 Part No	部品名称 Parts Name	頁 Page	部品番号 Part No	部品名称 Parts Name	頁 Page	部品番号 Part No	部品名称 Parts Name	頁 Page
185416390	ﾎﾙﾀﾞ ASSY	27-12	198996090	ｶﾞｽｹｯﾄ	21-8			
185416400	ﾌﾞﾗｼ	27-11	199106020	ｸﾗﾝﾌﾟｱｯｼ	21-14			
185726770	ｱｼﾞｬｽﾄﾌﾟﾚｰﾄ	17-30	199216230	ｽﾍﾟｰｻ	22-39			
185736161	ｶﾊﾞｰ	12-44	199236510	ｶﾗｰ	27-29			
185816330	ｽｲｯﾁASSY	27-2	199236540	ｶﾗｰ	17-7			
185846468	ｽｸﾘｭｷｯﾄ	27-17	199266180	ｽﾗｽﾄﾜｯｼｬ	17-1			
185846472	ﾌﾞｯｼｭ;ﾌﾛﾝﾄ	27-5	199280280	ｼﾑ	13-27			
185846473	ｽﾄｯﾊﾟｾｯﾄ	27-6	199286150	ｼﾑ	17-5			
185846475	ﾜｯｼｬｷｯﾄ	27-9	199286160	ｼﾑ	17-5			
185846478	ﾌﾞｯｼｭ	27-16	199286170	ｼﾑ	17-5			
185846604	ﾚﾊﾞｰｷｯﾄ	27-1	199286180	ｼﾑ	17-5			
185846605	ﾎﾞﾙﾄ	27-3	199486220	ｽｸﾘｭ	13-20			
185866240	ﾋﾟﾆｵﾝASSY	27-7	199566651	ﾌﾟﾚｰﾄ	22-42			
195816030	ﾊﾝｶﾞ	14-48	314531163	ﾊﾞﾙﾌﾞ	25-7			
195906540	ｶﾞｽｹｯﾄｷｯﾄ	12-46	385720030	ｻｰﾓｽｲｯﾁ	17-18			
195906800	ｶﾞｽｹｯﾄｷｯﾄ	12-46	398210070	ｽﾌﾟﾘﾝｸﾞ	19-32			
198216720	ｽﾌﾟﾘﾝｸﾞ	17-6	399111960	ｸﾗﾝﾌﾟ	10-24			
198216731	ｽﾌﾟﾘﾝｸﾞ	20-37	399112851	ｸﾗﾝﾌﾟ	10-22			
198216760	ｽﾌﾟﾘﾝｸﾞ	19-28	408060030	ｴｱｸﾘｰﾅASSY	25-1			
198216821	ｽﾌﾟﾘﾝｸﾞ	17-19	408100011	ﾗｼﾞｴﾀASSY	10-1			
198217070	ｽﾌﾟﾘﾝｸﾞ	13-9	408120010	ﾊﾟｲﾌﾟ	10-6			
198217080	ｽﾌﾟﾘﾝｸﾞ	13-24	408130010	ﾄﾞﾚｰﾝｺｯｸ	10-4			
198217110	ｽﾌﾟﾘﾝｸﾞ	19-10	408140012	ｽｸﾘｰﾝ	10-7			
198217410	ｽﾌﾟﾘﾝｸﾞ	14-45	408160011	ﾗｼﾞｴﾀﾎｰｽ;ｼﾀ	10-11			
198346010	ｸﾘｯﾌﾟ	21-19	408160020	ﾗｼﾞｴﾀﾎｰｽ;ｳｴ	10-12			
198416270	ｹﾞｰｼﾞ	12-39	408300230	ﾊﾟｲﾌﾟ	26-1			
198436010	ｷｬｯﾌﾟ	14-39	408330011	ﾊﾞﾝﾄﾞ	26-14			
198466010	ﾒｸﾗｾﾝ	11-8	408350011	ｼｭﾗｳﾄﾞ	10-8			
198466030	ﾒｸﾗｾﾝ	11-5	408360220	ｽﾃｰ;ｴｱｸﾘｰﾅ	25-8			
198466050	ﾒｸﾗｾﾝ	11-6	408400220	ﾊﾞｯﾌﾙﾌﾟﾚｰﾄ	10-9			
198466070	ﾌﾞﾗﾝｸﾌﾟﾗｸﾞ	13-5	408610020	ｸﾘｰﾅﾎｰｽ	25-4			
198486780	ﾎﾞﾙﾄ	14-50	408610040	ｸﾘｰﾅﾎｰｽ	25-5			
198487460	ｽｸﾘｭ	21-33	430111751	ﾌﾟｰﾘ	28-11			
198517090	ﾌﾞｯｼｭ;ﾌﾛﾝﾄ	11-10	430130110	ﾏﾌﾗｰｶﾊﾞｰ	26-17			
198517101	ﾒﾀﾙ	15-11	430210110	ﾍﾞﾙﾄｶﾞｲﾄﾞ	28-1			
198517105	ﾒﾀﾙ	15-11	430251200	ﾍﾞﾙﾄｶﾊﾞｰ	28-14			
198517108	ﾒﾀﾙ	15-11	436500301	ｴﾝｼﾞﾝﾍﾞｰｽ;L	28-2			
198517110	ﾒﾀﾙ	15-12	436500310	ｴﾝｼﾞﾝﾍﾞｰｽ;R	28-3			
198517114	ﾒﾀﾙ	15-12	498110452	ﾎﾞｳｼﾝｺﾞﾑ	28-4			
198517117	ﾒﾀﾙ	15-12	498110470	ｺﾞﾑ	10-16			
198517300	ﾌﾞｯｼｭ;ﾌﾛﾝﾄ	11-11	498110480	ｺﾞﾑ	10-17			
198517304	ﾌﾞｯｼｭ;ﾌﾛﾝﾄ	11-11	498110820	ﾎﾞｳｼﾝｺﾞﾑ	28-8			
198517307	ﾌﾞｯｼｭ;ﾌﾛﾝﾄ	11-11						
198517310	ﾒﾀﾙ	16-23						
198517314	ﾒﾀﾙ	16-23						
198517317	ﾒﾀﾙ	16-23						
198517325	ﾌﾞｯｼｭ	16-20						
198517330	ﾒﾀﾙ	15-9						
198517334	ﾒﾀﾙ	15-9						
198517337	ﾒﾀﾙ	15-9						
198517340	ﾒﾀﾙ	15-10						
198517344	ﾒﾀﾙ	15-10						
198517347	ﾒﾀﾙ	15-10						
198636080	ｵｲﾙｼｰﾙ	11-28						
198636090	ｵｲﾙｼｰﾙ	19-4						
198736052	ｺｯｸ	11-33						
198996060	ｶﾞｽｹｯﾄ	14-37						

部品番号順索引
(NUMERICAL PARTS INDEX)

シャーシ
CHASSIS

NUMERICAL PARTS INDEX

部品番号順索引

部品番号 Part No	部品名称 Parts Name	頁 Page	部品番号 Part No	部品名称 Parts Name	頁 Page	部品番号 Part No	部品名称 Parts Name	頁 Page
*	フロントユニット	32-1	011310816	ボルト	57-6	020500008	ナット	64-20
*	アクスルシャフト	32-3	011311025	ボルト	57-5	020500010	ナット	34-28
*	ケース	42-1	011500812	ボルト	34-8	020500010	ナット	37-46
*	ケース	42-2	011500812	ボルト	50-22	020500010	ナット	61-54
*	ブロック	42-3	011500812	ボルト	54-12	020500012	ナットM12×1.75右	32-24A
*	プレート	42-4	011500812	ボルト	60-26	020500012	ナット	60-28
*	オイルシール	43-38	011500814	ボルト	56-37	020510010	ナット	32-13
*	オイルシール	43-39	011500816	ボルト	31-38	020600010	ナット	62-16
*	ガスケット	43-40	011500816	ボルト	34-19	020600012	ナット	34-33
*	ガスケット	43-41	011500816	ボルト	36-15	020600012	ナット	37-50
*	Oリング	43-42	011500816	ボルト	40-12	020600012	ナット	60-35
*	Oリング	43-43	011500816	ボルト	57-27	020600016	ナット	34-2
*	Oリング	43-44	011500822	ボルト	63-10	020600016	ナット	60-17
*	シールボンド	43-45	011510812	ボルト	44-25	020700008	ナット	58-25
*	ボディー	52-1	011510816	ボルト	41-4	020700010	ナット	35-37
*	スプール	52-2	011510816	ボルト	55-24	020700010	ナット	36-33
*	ナット	56-40	011510816	ボルト	64-15	020800014	ナットM14×1.5細目	32-27
*	フィルタカップ	56-41	011510820	ボルト	57-9	020800014	ナット	37-48
*	シリンダチューブ	60-2	011510860	ボルト	41-19	020900014	ナットM14×1.75右	32-23
*	シリンダヘッド	60-4	011511020	ボルト	30-35	020900014	ナットM14×2.0右	32-24
*	ロッド	60-5	011511020	ボルト	45-50	020909001	ナットM14×1.75左	32-22
*	ブラケット	60-9	011511020	ボルト	46-4	022100020	キャッスルナット	62-8
*	チェーンASSY	60-32	011511020	ボルト	60-11	022400006	Uナット	37-45
*	リフトロッドASSY;R	61-37	011511025	ボルト	54-11	022500016	Uナット	60-7
010100614	ボルト	37-44	011511025	ボルト	60-12	022700350	ロックナット	45-41
010100616	ボルト	56-48	011511025	ボルト	61-58	022700400	ロックナット	31-40
010100620	ボルト	47-3	011511025	ボルト	62-14	025100008	シールワッシャ	45-52
010100625	ボルト	55-9	011511030	ボルト	61-51	025100016	シールワッシャ	46-28
010100835	ボルト	47-34	011511035	ボルト	61-52	026100003	ワッシャ	64-7
010110820	ボルト	45-51	011511060	ボルト	45-49	026100005	ワッシャ	64-25
010110820	ボルト	46-16	011511225	ボルト	40-7	026100006	ワッシャ	30-13
010110830	ボルト	43-51	012111020	スタッドボルト	62-15	026100006	ワッシャ	34-27
010111020	ボルト	46-7	013030816	ボルト	30-16	026100006	ワッシャ	40-18
010300820	ボルト	64-3	015100310	スクリュ	64-6	026100006	ワッシャ	47-4
010310845	ボルト	55-25	015100514	スクリュ	64-24	026100006	ワッシャ	51-33
010311055	ボルト	32-12	015100520	スクリュ	64-10	026100006	ワッシャ	55-36
010311095	ボルト	45-47	015109540	スクリュ	39-4	026100006	ワッシャ	63-15
010319807	ボルト	41-17	015140512	スクリュ	35-39	026100008	ワッシャ	30-17
010700610	ボルト	52-8	015140512	スクリュ	36-35	026100008	ワッシャ	34-7
010700618	ボルト	52-7	015140616	スクリュ	40-17	026100008	ワッシャ	40-13
010700845	ボルト	51-36	015150816	スクリュ	64-14	026100008	ワッシャ	41-5
010701285	ボルト	45-56	015600620	スクリュ	55-13	026100008	ワッシャ	47-16
011140612	ボルト	58-18	020100003	ナット	64-9	026100008	ワッシャ	49-6
011140616	ボルト	58-24	020100005	ナット	64-11	026100008	ワッシャ	57-21
011150520	ボルト	55-3	020100006	ナット	47-6	026100008	ワッシャ	63-5
011150616	ボルト	31-39	020100006	ナット	53-13	026100008	ワッシャ	64-16
011150625	ボルト	58-22	020100006	ナット	55-7	026100010	ワッシャ	54-21
011300612	ボルト	44-21	020100006	ナット	58-4	026100010	ワッシャ	57-29
011300612	ボルト	49-21	020100006	ナット	63-13	026100010	ワッシャ	61-55
011300616	ボルト	50-30	020100006	ナット	64-18	026100014	ワッシャ	37-53
011300816	ボルト	47-31	020100008	ナット	57-14	026100014	ワッシャ	54-6
011300816	ボルト	63-19	020109024	ナットM12×1.75左	32-23A	026100014	ワッシャ	60-20
011300820	ボルト	57-24	020500008	ナット	30-32	026100016	ワッシャ	32-33
011300845	ボルト	47-33	020500008	ナット	41-20	026100016	ワッシャ	34-5
011301020	ボルト	57-2	020500008	ナット	47-14	026100020	ワッシャ	62-7
011310612	ボルト	30-6	020500008	ナット	49-14	026109102	ヒラザガネ	36-3
011310616	ボルト	55-35	020500008	ナット	63-6	026200012	ワッシャ	42-15

NUMERICAL PARTS INDEX

部品番号順索引

部品番号 Part No	部品名称 Parts Name	頁 Page	部品番号 Part No	部品名称 Parts Name	頁 Page	部品番号 Part No	部品名称 Parts Name	頁 Page
027100003	ｽﾌﾟﾘﾝｸﾞﾜｯｼｬ	64-8	031109021	ｽﾅｯﾌﾟﾘﾝｸﾞ	54-23	040146205	ﾎﾞｰﾙﾍﾞｱﾘﾝｸﾞ	30-36
027100005	ｽﾌﾟﾘﾝｸﾞﾜｯｼｬ	64-22	031310620	ﾋﾗｱﾀﾏﾋﾟﾝ	48-53	040146205	ﾎﾞｰﾙﾍﾞｱﾘﾝｸﾞ	62-6
027100006	ｽﾌﾟﾘﾝｸﾞﾜｯｼｬ	47-5	031310635	ﾋﾗｱﾀﾏﾋﾟﾝ	48-39	042219003	ﾆｰﾄﾞﾙﾍﾞｱﾘﾝｸﾞ	30-37
027100006	ｽﾌﾟﾘﾝｸﾞﾜｯｼｬ	55-8	031310820	ﾋﾗｱﾀﾏﾋﾟﾝ	47-15	042530207	ﾃｰﾊﾟﾛｰﾗﾍﾞｱﾘﾝｸﾞ	44-35
027100006	ｽﾌﾟﾘﾝｸﾞﾜｯｼｬ	58-5	031310820	ﾋﾟﾝ	49-5	048100010	ｽﾁｰﾙﾎﾞｰﾙ	44-17
027100006	ｽﾌﾟﾘﾝｸﾞﾜｯｼｬ	63-14	031310825	ﾋﾗｱﾀﾏﾋﾟﾝ	48-54	050209829	ｵｲﾙｼｰﾙ	44-14
027100006	ｽﾌﾟﾘﾝｸﾞﾜｯｼｬ	64-19	031310825	ﾋﾟﾝ	49-9	050209830	ｵｲﾙｼｰﾙ	46-26
027100008	ｽﾌﾟﾘﾝｸﾞﾜｯｼｬ	30-31	031310835	ﾋﾗｱﾀﾏﾋﾟﾝ	48-38	052100100	Oﾘﾝｸﾞ	44-23
027100008	ｽﾌﾟﾘﾝｸﾞﾜｯｼｬ	36-4	031310840	ﾋﾟﾝ	49-23	052100100	Oﾘﾝｸﾞ	56-44
027100008	ｽﾌﾟﾘﾝｸﾞﾜｯｼｬ	41-15	031311045	ﾋﾟﾝ	54-20	052100110	Oﾘﾝｸﾞ	44-19
027100008	ｽﾌﾟﾘﾝｸﾞﾜｯｼｬ	47-25	031311245	ﾋﾟﾝ	54-4	052100110	Oﾘﾝｸﾞ	50-14
027100008	ｽﾌﾟﾘﾝｸﾞﾜｯｼｬ	55-26	031319017	ﾋﾗｱﾀﾏﾋﾟﾝ	32-32	052100110	Oﾘﾝｸﾞ	53-7
027100008	ｽﾌﾟﾘﾝｸﾞﾜｯｼｬ	57-15	031319828	ﾋﾟﾝ	61-42	052100140	Oﾘﾝｸﾞ	50-13
027100008	ｽﾌﾟﾘﾝｸﾞﾜｯｼｬ	63-7	031319829	ﾋﾟﾝ	61-43	052100180	Oﾘﾝｸﾞ	50-4
027100008	ｽﾌﾟﾘﾝｸﾞﾜｯｼｬ	64-21	031319830	ﾋﾟﾝ	60-18	052100400	Oﾘﾝｸﾞ	56-43
027100010	ｽﾌﾟﾘﾝｸﾞﾜｯｼｬ	32-14	031319833	ﾋﾟﾝ	54-5	052400950	Oﾘﾝｸﾞ	45-55
027100010	ｽﾌﾟﾘﾝｸﾞﾜｯｼｬ	34-26	034100720	ｷｰ	32-9	060610000	ｸﾞﾘｽﾆｯﾌﾟﾙ	30-15
027100010	ｽﾌﾟﾘﾝｸﾞﾜｯｼｬ	36-26	036100010	ｽﾅｯﾌﾟﾘﾝｸﾞ	47-20	060610000	ｸﾞﾘｽﾆｯﾌﾟﾙ	32-5
027100010	ｽﾌﾟﾘﾝｸﾞﾜｯｼｬ	45-48	036100012	ｽﾅｯﾌﾟﾘﾝｸﾞ	53-3	060610000	ｸﾞﾘｽﾆｯﾌﾟﾙ	34-30
027100010	ｽﾌﾟﾘﾝｸﾞﾜｯｼｬ	62-17	036100015	ｽﾅｯﾌﾟﾘﾝｸﾞ	30-29	060610000	ｸﾞﾘｽﾆｯﾌﾟﾙ	37-47
027100012	ｽﾌﾟﾘﾝｸﾞﾜｯｼｬ	32-21A	036100015	ｽﾅｯﾌﾟﾘﾝｸﾞ	34-13	060630000	ｸﾞﾘｽﾆｯﾌﾟﾙ	49-10
027100012	ｽﾌﾟﾘﾝｸﾞﾜｯｼｬ	34-23	036100015	ｽﾅｯﾌﾟﾘﾝｸﾞ	36-9	064400010	ﾌﾟﾗｸﾞ	52-9
027100012	ｽﾌﾟﾘﾝｸﾞﾜｯｼｬ	36-19	036100015	ｽﾅｯﾌﾟﾘﾝｸﾞ	48-42	064400010	ﾌﾟﾗｸﾞ	53-9
027100012	ｽﾌﾟﾘﾝｸﾞﾜｯｼｬ	45-57	036100015	ｽﾅｯﾌﾟﾘﾝｸﾞ	52-11	064400020	ﾌﾟﾗｸﾞ	42-32
027100012	ｽﾌﾟﾘﾝｸﾞﾜｯｼｬ	60-29	036100017	ｽﾅｯﾌﾟﾘﾝｸﾞ	43-35	064400030	ﾌﾟﾗｸﾞ	43-53
027100014	ｽﾌﾟﾘﾝｸﾞﾜｯｼｬ	32-21	036100020	ｽﾅｯﾌﾟﾘﾝｸﾞ	30-12	064600016	ﾌﾟﾗｸﾞ	46-27
027100014	ｽﾌﾟﾘﾝｸﾞﾜｯｼｬ	37-49	036100020	ｽﾅｯﾌﾟﾘﾝｸﾞ	43-36	067100023	ｸﾗﾝﾌﾟ	50-21
027100016	ｽﾌﾟﾘﾝｸﾞﾜｯｼｬ	34-3	036100020	ｽﾅｯﾌﾟﾘﾝｸﾞ	49-16	067200078	ﾎｰｽｸﾘｯﾌﾟ	55-30
028100350	ﾛｯｸﾜｯｼｬ	45-42	036100025	ｽﾅｯﾌﾟﾘﾝｸﾞ	30-7	067200086	ｸﾘｯﾌﾟ	45-63
030102015	ｽﾌﾟﾘｯﾄﾋﾟﾝ	47-24	036100025	ｽﾅｯﾌﾟﾘﾝｸﾞ	34-11	068204125	ﾎｰｽ	55-28
030102020	ｽﾌﾟﾘｯﾄﾋﾟﾝ	30-30	036100025	ｽﾅｯﾌﾟﾘﾝｸﾞ	36-7	068204280	ﾎｰｽ	55-29
030102020	ｽﾌﾟﾘｯﾄﾋﾟﾝ	35-42	036100025	ｽﾅｯﾌﾟﾘﾝｸﾞ	44-8	080529119	Vﾍﾞﾙﾄ	30-8
030102020	ｽﾌﾟﾘｯﾄﾋﾟﾝ	37-52	036100030	ｽﾅｯﾌﾟﾘﾝｸﾞ	45-45	091102430	ｵﾌｾｯﾄﾚﾝﾁ	67-2
030102520	ｽﾌﾟﾘｯﾄﾋﾟﾝ	47-17	036100035	ｽﾅｯﾌﾟﾘﾝｸﾞ	46-25	140546040	ﾌｨﾙﾀｼﾞｮｲﾝﾄ	50-26
030102520	ｽﾌﾟﾘｯﾄﾋﾟﾝ	49-7	036500032	ｽﾅｯﾌﾟﾘﾝｸﾞ	34-17	185046210	ｵﾙﾀﾈｰﾀASSY	59-33
030102520	ｽﾋﾟﾘｯﾄﾋﾟﾝ	57-22	036500032	ｽﾅｯﾌﾟﾘﾝｸﾞ	36-13	185086370	ｽﾀｰﾀASSY	59-34
030103015	ｽﾌﾟﾘｯﾄﾋﾟﾝ	47-27	036500035	ｽﾅｯﾌﾟﾘﾝｸﾞ	42-13	185206083	ｿﾚﾉｲﾄﾞ	58-30
030103020	ｽﾋﾟﾘｯﾄﾋﾟﾝ	48-48	036500047	ｽﾅｯﾌﾟﾘﾝｸﾞ	42-34	185246060	ｵｲﾙﾌﾟﾚｯｼｬｽｲｯﾁ	58-29
030103020	ｽﾌﾟﾘｯﾄﾋﾟﾝ	54-22	036500047	ｽﾅｯﾌﾟﾘﾝｸﾞ	44-13	185516061	ﾚｷﾞｭﾚｰﾀ	58-21
030103025	ｽﾋﾟﾘｯﾄﾋﾟﾝ	33-35	036500052	ｽﾅｯﾌﾟﾘﾝｸﾞ	30-34	198480240	ｺﾈｸﾀ	55-31
030103025	ｽﾌﾟﾘｯﾄﾋﾟﾝ	49-26	036500052	ｽﾅｯﾌﾟﾘﾝｸﾞ	42-33	199260050	ｽﾗｽﾄﾜｯｼｬ	45-37
030103025	ｽﾌﾟﾘｯﾄﾋﾟﾝ	54-24	036500072	ｽﾅｯﾌﾟﾘﾝｸﾞ	45-36	199280150	ｼﾑ	45-58
030103025	ｽﾌﾟﾘｯﾄﾋﾟﾝ	61-41	036500072	ｽﾅｯﾌﾟﾘﾝｸﾞ	46-23	199280160	ｼﾑ	45-59
030104035	ｽﾌﾟﾘｯﾄﾋﾟﾝ	62-9	036800004	ｽﾅｯﾌﾟﾘﾝｸﾞ	35-43	199280180	ｼﾑ	44-11
030104040	ｽﾋﾟﾘｯﾄﾋﾟﾝ	33-34	036800004	ｽﾅｯﾌﾟﾘﾝｸﾞ	36-37	199280190	ｼﾑ	44-12
030300418	ｽﾌﾟﾘﾝｸﾞﾋﾟﾝ	53-5	036809802	ｽﾅｯﾌﾟﾘﾝｸﾞ	32-15	199280310	ｼﾑ	45-60
030300428	ｽﾌﾟﾘﾝｸﾞﾋﾟﾝ	53-6	040106004	ﾎﾞｰﾙﾍﾞｱﾘﾝｸﾞ	44-9	199280530	ｼﾑ	45-38
030300522	ｽﾌﾟﾘﾝｸﾞﾋﾟﾝ	51-32	040106005	ﾎﾞｰﾙﾍﾞｱﾘﾝｸﾞ	44-4	199280540	ｼﾑ	45-39
030300525	ｽﾌﾟﾘﾝｸﾞﾋﾟﾝ	51-34	040106204	ﾎﾞｰﾙﾍﾞｱﾘﾝｸﾞ	44-10	199280550	ｼﾑ	45-40
030300625	ｽﾌﾟﾘﾝｸﾞﾋﾟﾝ	30-26	040106207	ﾎﾞｰﾙﾍﾞｱﾘﾝｸﾞ	46-22	199280870	ｼﾑ	46-18
030300625	ｽﾌﾟﾘﾝｸﾞﾋﾟﾝ	45-62	040106211	ﾎﾞｰﾙﾍﾞｱﾘﾝｸﾞ	46-17	199280880	ｼﾑ	46-19
030300625	ｽﾌﾟﾘﾝｸﾞﾋﾟﾝ	47-10	040106303	ﾎﾞｰﾙﾍﾞｱﾘﾝｸﾞ	42-19	199280890	ｼﾑ	46-20
030300628	ｽﾅｯﾌﾟﾘﾝｸﾞ	47-21	040106304	ﾎﾞｰﾙﾍﾞｱﾘﾝｸﾞ	42-18	326140041	ﾃﾞﾌｷﾞﾔ	46-8
030300632	ｽﾌﾟﾘﾝｸﾞﾋﾟﾝ	47-8	040106305	ﾎﾞｰﾙﾍﾞｱﾘﾝｸﾞ	45-44	326160041	ﾃﾞﾌﾋﾟﾆｵﾝ	46-10
030501025	ﾉｯｸﾋﾟﾝ	46-2	040126002	ﾎﾞｰﾙﾍﾞｱﾘﾝｸﾞ	34-16	328100131	ﾌﾞﾚｰｷｼｭ	48-52
031100010	ｽﾅｯﾌﾟﾋﾟﾝ	57-18	040126002	ﾎﾞｰﾙﾍﾞｱﾘﾝｸﾞ	36-12	328110101	ﾗｲﾆﾝｸﾞ	47-2
031109020	ｽﾅｯﾌﾟﾋﾟﾝ	48-55	040146000	ﾎﾞｰﾙﾍﾞｱﾘﾝｸﾞ	47-19	334011000	ｽﾃｱﾘﾝｸﾞｹｰｽASSY	36-1

NUMERICAL PARTS INDEX

部品番号順索引

部品番号 Part No	部品名称 Parts Name	頁 Page	部品番号 Part No	部品名称 Parts Name	頁 Page	部品番号 Part No	部品名称 Parts Name	頁 Page
334011000	ｽﾃｱﾘﾝｸﾞASSY	38-0	385201070	ｽｲｯﾁASSY	39-6	409070010	ｱｸｾﾙﾜｲﾔ	37-51
334293057	ﾅｯﾄ	36-2	385210050	ｷｰ	39-8	409100020	ﾚﾊﾞｰ;ｱｸｾﾙ	36-31
334293057	ﾅｯﾄ	38-1	385230220	ﾘﾚｰ	58-17	409100021	ﾚﾊﾞｰ	34-35
334293058	ﾎﾞｰﾄｶﾊﾞｰ	38-2	385240038	ﾅｯﾄ	58-13	410001190	ﾐｯｼｮﾝASSY	44-1
334293059	ｼｰﾙﾘﾝｸﾞ	38-3	385270061	ﾌｭｴﾙﾒｰﾀ	39-5	410110990	ﾐｯｼｮﾝｹｰｽ;F	44-2
334293060	Oﾘﾝｸﾞ	38-4	385410070	ﾌｭｰｽﾞ	58-14	410130040	ﾛｯｸﾜｯｼｬ	46-6
334293061	ｶｰﾄﾘｯｼﾞ	38-5	385410090	ﾌｭｰｽﾞ	58-15	410130050	ﾛｯｸﾜｯｼｬ	46-15
334293062	Oﾘﾝｸﾞ	38-6	385430022	ﾋｭｰｽﾞｶﾊﾞｰ	58-16	410710010	ﾌﾞﾘｰｻﾞ	44-26
334293063	ﾌﾟﾗｸﾞ	38-7	385603370	ﾜｲﾔﾊｰﾈｽ	58-8	410800011	H. S. TASSY	42-0
334293064	ﾎﾞｰﾄ	38-8	385604810	ﾜｲﾔﾊｰﾈｽ	39-10	410800011	H. S. TASSY	45-53
334293065	ｽﾌﾟﾘﾝｸﾞｷｯﾄ	38-9	385650130	ﾊﾞｯﾃﾘｹｰﾌﾞﾙ;ｰ	58-20	410810070	ﾌﾟﾚｰﾄ	42-7
334293066	ｶｯﾌﾟﾘﾝｸﾞ	38-10	385720030	ｻｰﾓｾﾝｻ	58-32	410810080	ﾌﾟﾚｰﾄ	42-8
334293067	ﾋﾟﾝｷｯﾄ	38-11	385800011	ｷｰｷｬｯﾌﾟｺﾝﾌﾟ	39-9	410810090	ｼｬﾌﾄ	42-9
334293068	ｶｯﾌﾟﾘﾝｸﾞ	38-12	385870300	ｺﾝﾄﾛｰﾗ;ﾀｲﾏｰ	58-23	410810100	ｼｬﾌﾄ	42-10
334293069	ﾎﾞﾙﾄｷｯﾄ	38-13	389310120	ﾊﾞｯﾃﾘﾎﾙﾀﾞ	58-2	410810110	ﾌﾟﾚｰﾄ	42-11
334293070	ﾄﾞﾗｲﾌﾞﾌﾟﾚｰﾄ	38-14	389320140	ﾊﾞｯﾃﾘﾛｯﾄﾞ	58-3	410810120	ﾌﾟﾚｰﾄ	42-12
334293071	ｽﾍﾟｰｻ	38-15	390191460	ｺｰｼｮﾝ;ﾌｭｰｴﾙ	66-45	410810140	ﾌﾟﾚｰﾄ	42-14
334293072	ｽﾗｽﾄﾍﾞｱﾘﾝｸﾞ	38-16	398110240	ｺﾞﾑ	55-34	410810160	ﾋﾟﾝ	42-16
334293073	ｽﾍﾟｰｻ	38-17	398110250	ｺﾞﾑ	40-8	410810170	ﾋﾟﾝ	42-17
334293074	ﾌﾟﾚｰﾄ	38-18	398131280	ｽﾎﾟﾝｼﾞ	40-31	410810180	ﾆｰﾄﾞﾙﾍﾞｱﾘﾝｸﾞ	42-20
334293075	ｶﾊﾞｰ	38-19	398132531	ｽﾎﾟﾝｼﾞ	40-30	410810190	ﾌﾞｯｼｭ	42-21
334293076	ﾎﾞﾙﾄｷｯﾄ	38-20	398180640	ｸﾞﾘｯﾌﾟ	34-34	410810200	ﾌﾟﾗｸﾞ	42-22
334293077	ｼｰﾙｷｯﾄ	38-21	398180640	ｸﾞﾘｯﾌﾟ	36-30	410810210	ｽﾌﾟｰﾙｻﾌﾞASSY	42-23
334293099	ｼｰﾙ	38-22	398180880	ｸﾞﾘｯﾌﾟ	45-54	410810220	ﾎﾞﾍﾟｯﾄ	42-24
334300050	ｽﾃｱﾘﾝｸﾞﾎｲﾙASSY	36-17	398180880	ｸﾞﾘｯﾌﾟ	48-50	410810230	ﾊﾞﾙﾌﾞ	42-25
334320090	ﾊﾝﾄﾞﾙｷｬｯﾌﾟ	36-18	398181090	ｸﾞﾘｯﾌﾟ	30-27	410810240	ﾊﾞﾙﾌﾞｻﾌﾞASSY	42-26
334650570	ﾎﾙﾀﾞ	34-18	398330250	ﾌｧｽﾅ	64-5	410810260	ｽﾌﾟﾘﾝｸﾞ	42-28
334650570	ﾎﾙﾀﾞ	36-14	398460020	ﾒｸﾗｾﾝ	46-29	410810270	ｽﾌﾟﾘﾝｸﾞ	42-29
334800370	ｴﾝﾄﾞﾎﾞﾙﾄ	47-23	398460040	ﾒｸﾗｾﾝ	46-30	410810290	ﾋﾟﾝ	43-37
334801150	ﾀｲﾛｯﾄﾞｴﾝﾄﾞ	32-18	398510860	ﾌﾞｯｼｭ	49-2	410810340	ｽﾌﾟﾘﾝｸﾞ	42-30
334810090	ﾅｯﾄ;ｷｬｯｽﾙ	32-28	398511190	ﾌﾞｯｼｭ	34-15	410810350	ﾎﾙﾀﾞｽﾌﾟﾘﾝｸﾞ	42-27
336150020	ﾊﾞﾙﾌﾞASSY	62-18	398511190	ﾌﾞｯｼｭ	36-11	410810380	ｽﾅｯﾌﾟﾘﾝｸﾞ	42-31
336170010	ﾊﾞﾙﾌﾞｽﾁﾑ	62-4	398511710	ﾌﾞｯｼｭ	57-28	410810430	ﾋﾟﾝ	43-46
336180030	ｷｬｯﾌﾟ	62-5	398750120	ﾊﾞﾝﾄﾞ	58-28	410810440	ｽﾌﾟﾘﾝｸﾞﾋﾟﾝ	43-47
340291980	ｼｰﾙﾌﾟﾚｰﾄ	52-6	398750150	ﾊﾞﾝﾄﾞ	58-28	410810450	ｽﾌﾟﾘﾝｸﾞﾋﾟﾝ	43-48
340292000	ﾜｲﾊﾟ	52-5	398750220	ﾊﾞﾝﾄﾞ	58-28	410810460	ﾋﾟﾝ	43-49
340500371	ｵｲﾙﾌｨﾙﾀ	50-25	398750240	ﾊﾞﾝﾄﾞ	61-46	410810470	ﾎﾞﾙﾄ	43-50
340670280	ｱﾀﾞﾌﾟﾀ	53-11	398750430	ﾎｰｽﾊﾞﾝﾄﾞ	55-15	410810480	ﾌﾟﾗｸﾞ	43-52
340670290	ｱﾀﾞﾌﾟﾀ	53-10	398750430	ﾎｰｽﾊﾞﾝﾄﾞ	55-16	410810510	ｼｰﾙｷｯﾄ	43-54
340670870	ｱﾀﾞﾌﾟﾀ	50-12	399160020	ﾀｰﾝﾊﾞｯｸﾙ	48-47	410810520	ﾌﾞﾛｯｸｻﾌﾞASSY	42-5
340671220	ｱﾀﾞﾌﾟﾀ	50-8	399260270	ｽﾗｽﾄﾜｯｼｬ	46-11	410810531	ﾎﾟﾝﾌﾟｻﾌﾞASSY	42-6
358550030	ﾌｫｰｸｼﾞｮｲﾝﾄ	47-13	399260650	ﾜｯｼｬ	32-10	413040010	ﾄﾞﾗｲﾌﾞﾋﾟﾆｵﾝASSY	44-34
360700060	ﾌｭｴﾙﾌｨﾙﾀASSY	55-22	399261330	ｽﾗｽﾄﾜｯｼｬ	46-9	413110750	ｽﾗｲﾄﾞｷﾞﾔ	44-6
360720020	ｴﾚﾒﾝﾄ	56-42	400811390	ﾄﾘｱﾂｶｲｾﾂﾒｲｼｮ	67-4	413161670	ｽﾊﾟｰｷﾞﾔ	44-7
360740070	ﾎﾞﾙﾄ	56-46	400812220	ﾄﾘｱﾂｶｲｾﾂﾒｲｼｮ	67-3	413161680	ｽﾊﾟｰｷﾞﾔ;2	44-32
360740080	ｶﾞｽｹｯﾄ	56-45	400910180	ｱｯｾﾝﾌﾞﾘﾏﾆｭｱﾙ	67-5	413170610	ﾎﾞｽﾂｷｷﾞﾔ	44-31
360750650	ﾌｭｴﾙﾊﾟｲﾌﾟASSY	55-27	408400180	ﾊﾞｯﾌﾙﾌﾟﾚｰﾄ;L	40-20	413170620	ﾎﾞｽﾂｷｷﾞﾔ;2	45-43
360770110	ﾌｭｴﾙﾊﾟｲﾌﾟ	55-14	408400190	ﾊﾞｯﾌﾙﾌﾟﾚｰﾄ;R	40-21	413270060	ｼｬﾌﾄ	44-30
360770380	ﾌｭｴﾙﾊﾟｲﾌﾟ	55-21	408400250	ﾊﾞｯﾌﾙﾌﾟﾚｰﾄ	40-15	413310170	MSｷﾞﾔ	44-3
370910870	ﾋﾟﾝ	61-56	408400270	ﾊﾞｯﾌﾙﾌﾟﾚｰﾄ	40-16	413360630	P. T. Oｼｬﾌﾄ	30-2
378910020	ﾀﾝﾊﾟｰASSY	47-22	408420010	ﾌｧﾝ	41-3	413410400	ﾐﾄﾞﾙｼｬﾌﾄ	44-5
385100950	ﾗﾝﾌﾟASSY	39-13	408450011	ﾌﾗﾝｼﾞﾎﾞｽ	41-16	419110440	ｼﾌﾀﾛｯﾄﾞ	44-18
385120030	ﾊﾞﾙﾌﾞ	39-14	408450020	ﾎﾞｽ	41-6	419160430	ｼﾌﾀﾌｫｰｸ	44-15
385120700	ﾊﾞﾙﾌﾞ	63-12	408500030	ﾌﾟﾛﾍﾟﾗｼｬﾌﾄ	41-12	419200130	ｼﾌﾄｱｰﾑ	44-22
385200891	ｽｲｯﾁASSY	58-12	408530011	ﾌﾟﾚｰﾄ	41-18	422050030	ｱｰﾑASSY	47-28
385200961	ｽｲｯﾁASSY	39-7	408550010	ｶｯﾌﾟﾘﾝｸﾞASSY	41-22	422150461	ﾁｪﾝｼﾞﾚﾊﾞｰ	45-61
385201060	ｽｲｯﾁASSY	58-11	409070010	ｽﾛｯﾄﾜｲﾔ	35-40	422300080	ｼﾞｮｲﾝﾄ	34-10

NUMERICAL PARTS INDEX

部品番号順索引

部品番号 Part No	部品名称 Parts Name	頁 Page	部品番号 Part No	部品名称 Parts Name	頁 Page	部品番号 Part No	部品名称 Parts Name	頁 Page
422300080	ｼﾞｮｲﾝﾄ	36-6	447110090	ｽﾃｱﾘﾝｸﾞｼｬﾌﾄ	36-8	454670060	ｱﾀﾞﾌﾟﾀ	50-18
422360110	ﾌﾟﾚｰﾄ	44-20	447200081	ｽﾃｱﾘﾝｸﾞｷﾞﾔ;B	34-4	454670070	ｱﾀﾞﾌﾟﾀ	37-54
422380030	ｽﾄｯﾊﾟ	44-24	447200100	ｽﾃｱﾘﾝｸﾞｷﾞﾔ;A	34-6	454670080	ｱﾀﾞﾌﾟﾀ	50-6
422380030	ｽﾄｯﾊﾟ	54-10	447300010	ｽﾃｱﾘﾝｸﾞﾎｲﾙASSY	34-21	454670090	ｱﾀﾞﾌﾟﾀ	50-18
422390010	ﾛｯﾄﾞ	53-12	447320020	ｷｬｯﾌﾟ	34-22	454670100	ｱﾀﾞﾌﾟﾀ	50-9A
422500011	ｱｰﾑ	47-18	447600010	ｱｰﾑ;ﾅｯｸﾙ	32-11	454670110	ｱﾀﾞﾌﾟﾀ	37-55
422530011	ﾎﾞｽ	47-32	447600060	ﾋﾟｯﾄﾏﾝｱｰﾑ	34-1	454950050	ｼﾘﾝﾀﾞASSY	60-1
422550010	ﾍﾞｰｽ	47-30	447710072	ﾛｯﾄﾞ;ﾄﾞﾗｯｸ	32-16	454950170	ｼﾘﾝﾀﾞASSY	54-13
427020010	ｹｰｼﾝｸﾞASSY	46-1	447710120	ﾛｯﾄﾞ;ﾀｲﾛｯﾄﾞ	32-17	454950190	ｼﾘﾝﾀﾞASSY	32-29
427110010	ﾃﾞﾌｹｰｼﾞ	46-5	447800070	ﾀｲﾛｯﾄﾞｴﾝﾄﾞ	32-20A	454960016	ﾋﾟｽﾄﾝ	60-6
427110020	ﾃﾞﾌｹｰｼﾞ;ﾌﾀ	46-14	447800090	ﾀｲﾛｯﾄﾞｴﾝﾄﾞ;L	32-19	454960017	ﾘﾍﾟｱｷｯﾄ;ｼﾘﾝﾀﾞ	60-3
427130010	ﾋﾟﾆｵﾝｼｬﾌﾄ	46-12	447800100	ﾀｲﾛｯﾄﾞｴﾝﾄﾞ;R	32-20	458100010	H. S. Tﾍﾟﾀﾞﾙ	47-9
427300010	ﾎｲｰﾙｼｬﾌﾄ	46-21	450010952	ﾌﾛﾝﾄﾎｲﾙASSY	62-1	460010050	ﾌｭｴﾙﾀﾝｸASSY	55-1
427340020	ﾎｲｰﾙｼｬﾌﾄｹｰｽ	46-3	450010961	ﾘﾔﾎｲﾙASSY	62-11	460150030	ﾌｨﾙﾀｽﾃｰ	55-6
430101050	ｽﾌﾟﾗｲﾝﾎﾞｽ	30-5	450110251	ﾀｲﾔ	62-3	460150061	ｽﾃｰ	55-23
430111760	ﾌﾞｰﾘ	30-4	450110261	ﾀｲﾔ	62-13	460500030	ﾀﾝｸｻﾎﾟｰﾄ	55-33
430150920	ｶﾊﾞｰ	30-19	450140621	ﾘﾑ	62-2	460720020	ﾌｭｴﾙﾌｨﾙﾀ	55-5
430251180	ｶﾊﾞｰ	30-18	450140630	ﾘﾑ	62-12	460750060	ﾌｭｴﾙﾊﾟｲﾌﾟASSY	55-32
432200980	ｱｰﾑ	30-11	450170270	ｷｬｯﾌﾟ	62-10	460770110	ﾌｭｴﾙﾊﾟｲﾌﾟ	55-4
432300410	ﾚﾊﾞｰ	30-23	450250390	ｼﾌﾀﾎﾞｽ	50-31	460770130	ﾌｭｴﾙﾊﾟｲﾌﾟ	55-17
432300410	ﾚﾊﾞｰ;P. T. Oﾃﾝｼｮﾝ	48-49	454010041	ｺﾝﾄﾛｰﾙﾊﾞﾙﾌﾞASSY	50-1	460770140	ﾌｭｴﾙﾊﾟｲﾌﾟ	55-18
432350180	ﾃﾝｼｮﾝﾛｰﾗ	30-14	454010060	ｺﾝﾄﾛｰﾙﾊﾞﾙﾌﾞASSY	52-0	462050020	ﾀﾝｸｷｬｯﾌﾟ	55-2
432450140	ﾃﾝｼｮﾝﾚﾊﾞｰ	30-24	454100020	ﾘﾌﾄﾚﾊﾞｰ	50-27	462100160	ﾎﾞﾝﾈｯﾄ	63-1
432450150	ﾚﾊﾞｰ	48-36	454130030	ﾛｯﾄﾞ;R	48-45	462150101	ﾌﾛﾝﾄﾏｽｸ	63-2
432990701	ﾜｲﾔ	30-22	454130040	ﾛｯﾄﾞ;L	48-46	462350320	ｻﾎﾞｰﾄ;L	63-20
434010042	ﾍﾟﾀﾞﾙASSY	49-1	454130080	ﾛｯﾄﾞ	47-12	462350340	ｻﾎﾞｰﾄ;R	63-21
434150011	ﾃﾞｨｽｸﾌﾞﾚｰｷ	49-15	454170020	ﾊﾞﾙﾌﾞ	53-1	462650090	ｻｲﾄﾞｶﾞｰﾄﾞ;L	63-3
434150021	ﾌﾞﾚｰｷﾃﾞｨｽｸ	47-1	454180003	Oﾘﾝｸﾞ	52-4	462650100	ｻｲﾄﾞｶﾞｰﾄﾞ;R	63-4
434180011	ﾊﾟｯﾄﾞ;1	49-17	454180018	ｹｰｼﾝｸﾞｷｯﾄ	53-2	462750180	ﾀﾞｯｼｭﾎﾞｰﾄﾞ;L	40-10
434180021	ﾊﾟｯﾄﾞ;2	49-18	454180019	ﾆｯﾌﾟﾙ	53-8	462750200	ﾀﾞｯｼｭﾎﾞｰﾄﾞ;R	40-11
434400010	ﾌﾞﾚｰｷﾚﾊﾞｰ	48-51	454180020	ｶﾞｽｹｯﾄ	53-4	462760150	ﾀﾞｯｼｭﾎﾞｰﾄﾞ	40-14
434400031	ﾚﾊﾞｰ	49-4	454250030	ﾚﾊﾞｰｶﾞｲﾄﾞ	50-29	462810040	ｲﾝｽﾂｰﾙﾒﾝﾄﾊﾟﾈﾙ	39-1
434400050	ﾚﾊﾞｰ	48-40	454270020	ﾌﾟﾚｰﾄ	50-3	462810070	ｲﾝｽﾂｰﾙﾒﾝﾄﾊﾟﾈﾙ	39-2
434400061	ﾚﾊﾞｰ	48-44	454520010	ｵｲﾙﾌｨﾙﾀ	50-23	464010683	ﾌｪﾝﾀﾞASSY	64-1
434450010	ﾌﾟﾚｰﾄ	48-37	454600070	ｵｲﾙﾊﾟｲﾌﾟ	50-7	464190050	ｶﾊﾞｰ	64-4
434500010	ﾘﾔｶﾊﾞｰ	49-19	454600080	ｵｲﾙﾊﾟｲﾌﾟ	50-10	464190090	ｶﾊﾞｰ	57-26
434500020	ﾌﾛﾝﾄｶﾊﾞｰ	49-20	454600090	ｵｲﾙﾊﾟｲﾌﾟ	50-11	464600130	ｽﾃｯﾌﾟ	64-2
434600012	ﾛｯﾄﾞ	49-8	454600101	ｵｲﾙﾊﾟｲﾌﾟ	50-19	464700012	ｼｰﾄ	57-16
434600020	ﾛｯﾄﾞ	49-30	454600110	ｵｲﾙﾎｰｽ	50-16	464750070	ﾌﾞﾗｹｯﾄ	57-1
434670040	ﾚﾊﾞｰ	49-25	454600120	ｵｲﾙﾎｰｽ	50-17	464750081	ｼｰﾄﾀﾞｲ;L	57-3
436010110	ｼｬｰｼASSY	40-1	454600140	ｵｲﾙﾎｰｽ	61-44	464750090	ｼｰﾄﾀﾞｲ;R	57-4
436010124	ｼｬｰｼASSY	40-2	454600150	ｵｲﾙﾎｰｽ	61-45	464750140	ｼｰﾄﾀﾞｲ;L	57-11
436250050	ﾚﾊﾞｰ	57-25	454600210	ｵｲﾙﾊﾟｲﾌﾟ	37-42	464750150	ｼｰﾄﾀﾞｲ;R	57-12
436600070	ｻﾌﾞﾌﾚｰﾑ	36-25A	454600220	ｵｲﾙﾊﾟｲﾌﾟ	50-10	464750170	ﾌﾟﾚｰﾄ	57-19
436600080	ｻﾌﾞﾌﾚｰﾑ	34-9	454600230	ｵｲﾙﾊﾟｲﾌﾟ	37-39	464750190	ﾌﾞﾗｹｯﾄ	57-13
440100100	ﾊﾞﾝﾊﾟ	61-53	454600250	ｵｲﾙﾎｰｽ;A	32-30	464770010	ﾊﾞｰ	57-17
440140041	ｽﾄｯﾊﾟ	64-23	454600260	ｵｲﾙﾎｰｽ;B	32-31	464810120	ｽﾃｰ	57-7
442010131	ﾌﾞﾗｹｯﾄASSY	60-8	454600270	ｵｲﾙﾊﾟｲﾌﾟ	37-38	464810140	ｽﾃｰ	57-8
442150500	ﾋｯﾁ	61-57	454600280	ｵｲﾙﾊﾟｲﾌﾟ	37-41	470040010	ﾄｯﾌﾟﾘﾝｸASSY	60-13
445100440	ﾊﾟｲﾌﾟﾊﾝﾄﾞﾙ	34-14	454600300	ｵｲﾙﾊﾟｲﾌﾟ	37-40	470100030	ﾛﾜｰﾘﾝｸ;L	60-30
445100460	ﾊﾟｲﾌﾟﾊﾝﾄﾞﾙ	36-10	454610060	ｵｲﾙﾊﾟｲﾌﾟ;ｻｸｼｮﾝA	50-2	470100040	ﾛﾜｰﾘﾝｸ;R	60-31
445400550	ｽﾃｰ	34-24	454630010	ﾌｨﾙﾀｼﾞｮｲﾝﾄ	50-24	470200010	ﾘﾌﾄﾛｯﾄﾞ;L	61-36
445400550	ｽﾃｰ;ﾁﾙﾄﾚﾊﾞｰ	36-20	454650010	ｱﾀﾞﾌﾟﾀ	44-28	470200020	ﾘﾌﾄﾛｯﾄﾞ;ｳｴ	61-38
445600061	ﾛｯｸﾚﾊﾞｰ	47-7	454670020	ｱﾀﾞﾌﾟﾀ	50-5	470200030	ﾘﾌﾄﾛｯﾄﾞ;ｼﾀ	61-39
445970110	ﾁｮｰｸﾜｲﾔ	39-16	454670030	ｱﾀﾞﾌﾟﾀ	50-6	470220020	ﾌﾞﾗｹｯﾄ	54-8
447110060	ｽﾃｱﾘﾝｸﾞｼｬﾌﾄ	36-5	454670040	ｱﾀﾞﾌﾟﾀ	50-9	470300020	ﾌﾞﾗｹｯﾄ	54-3
447110080	ｽﾃｱﾘﾝｸﾞｼｬﾌﾄ	34-12	454670050	ｱﾀﾞﾌﾟﾀ	50-15	470350011	ｱｰﾑｼｬﾌﾄ	54-1

NUMERICAL PARTS INDEX

部品番号順索引

部品番号 Part No	部品名称 Parts Name	頁 Page	部品番号 Part No	部品名称 Parts Name	頁 Page	部品番号 Part No	部品名称 Parts Name	頁 Page
470350021	ｱｰﾑ	54-2	490990631	ｺｰｼｮﾝﾌﾟﾚｰﾄ;ﾁｭｳｲ	65-29	498130060	ｽﾎﾟﾝｼﾞ	63-17
470350031	ｱｰﾑｼｬﾌﾄ	60-21	490990650	ﾁｭｳｲﾏｰｸ;ﾌﾞﾚｰｷ	65-21	498130140	ｽﾎﾟﾝｼﾞ	40-27
470350040	ｱｰﾑ	60-22	490990660	ｺｰｼｮﾝﾌﾟﾚｰﾄ;ｽﾋﾟｰﾄﾞ	65-23	498130150	ｽﾎﾟﾝｼﾞ	40-33
470350050	ｱｰﾑ	60-23	490990671	ｺｰｼｮﾝﾌﾟﾚｰﾄ	65-26	498130160	ｽﾎﾟﾝｼﾞ	40-34
470400010	ﾎﾙﾀﾞ	60-14	490990691	ｺｰｼｮﾝ;ｷｹﾝ	65-35	498130170	ｽﾎﾟﾝｼﾞ	34-29
470400020	ﾎﾙﾀﾞ	60-15	490990761	ｺｰｼｮﾝﾌﾟﾚｰﾄ;ﾁｭｳｲ	65-30	498130170	ｽﾎﾟﾝｼﾞ	40-32
470400030	ﾀｰﾝﾊﾞｯｸﾙ	60-16	490990770	ｺｰｼｮﾝﾌﾟﾚｰﾄ;ｽﾋﾟｰﾄﾞ	65-24	498130180	ｽﾎﾟﾝｼﾞ	40-9
470400050	ﾀｰﾝﾊﾞｯｸﾙ	61-40	490990781	ｺｰｼｮﾝﾌﾟﾚｰﾄ	65-27	498130190	ｽﾎﾟﾝｼﾞ	63-16
470400060	ﾀｰﾝﾊﾞｯｸﾙ	60-34	490990800	ｺｰｼｮﾝ;ﾁｭｳｲ	66-38	498130270	ｺﾞﾑ	57-10
470500020	ﾁｪｯｸﾁｪｰﾝ	60-33	490990822	ｺｰｼｮﾝ;ｷｹﾝ	65-34	498160010	ﾌｭｰｴﾙﾎｰｽ	44-29
470650010	ﾋｯﾁﾌﾟﾚｰﾄ	61-60	490990990	ｺｰｼｮﾝ;ｷｭｳﾕ	66-39	498160030	ｺﾞﾑﾊﾟｲﾌﾟ	50-20
470650040	ﾋｯﾁ	61-50	490991000	ｺｰｼｮﾝ;ｷｭｳﾕ	66-40	498160040	ﾁｭｰﾌﾞ	30-33
470660140	ﾌﾟﾚｰﾄ;R	61-49	490991010	ｺｰｼｮﾝ;ｷｭｳﾕ	66-41	498180090	ｸﾞﾘｯﾌﾟ	50-28
470900010	ｾｯﾄﾋﾟﾝ	60-25	490991160	ｺｰｼｮﾝ;ﾌｭｰｴﾙ	66-44	498180280	ｸﾞﾘｯﾌﾟ	35-38
470910020	ﾋﾟﾝ	54-9	490991211	ｺｰｼｮﾝﾌﾟﾚｰﾄ;ｼﾄﾞｳ	65-19	498180280	ｸﾞﾘｯﾌﾟ	36-34
470910050	ﾋﾟﾝ	60-27	490991231	ｺｰｼｮﾝﾌﾟﾚｰﾄ;ｼﾄﾞｳ	65-19A	498180290	ｸﾞﾘｯﾌﾟ	49-28
474220020	ﾌﾟﾚｰﾄ;L	61-48	490991280	ｺｰｼｮﾝﾌﾟﾚｰﾄ;ｼﾄﾞｳ	65-17	498190090	ｷｬｯﾌﾟ	53-14
475020040	ｱｸｽﾙｼｬﾌﾄASSY	32-2	490991301	ｺｰｼｮﾝ;ｳﾝﾃﾝﾖｳﾘｮ	65-31	498210020	ｽﾌﾟﾘﾝｸﾞ	44-16
475300120	ｷﾝｸﾞﾋﾟﾝ;L	32-6	490991320	ｺｰｼｮﾝ;ｷｭｳﾕ	66-42	498211390	ｽﾌﾟﾘﾝｸﾞ	61-47
475300140	ｷﾝｸﾞﾋﾟﾝ;R	32-7	490991340	ｺｰｼｮﾝ;ﾌｭｰｴﾙ	66-46	498211540	ｽﾌﾟﾘﾝｸﾞ	57-23
475510060	ﾋﾟﾎﾞｯﾄｼｬﾌﾄ	30-1	490991390	ｺｰｼｮﾝ;ｷｹﾝ	65-36	498221040	ｽﾌﾟﾘﾝｸﾞ	30-20
485010080	ﾗﾝﾌﾟASSY	39-15	490991480	ｺｰｼｮﾝﾌﾟﾚｰﾄ;ｼﾄﾞｳ	65-18	498221060	ｽﾌﾟﾘﾝｸﾞ	48-43
485010090	ﾗﾝﾌﾟASSY	63-11	490991500	ｺｰｼｮﾝ;ｳﾝﾃﾝﾖｳﾘｮ	65-32	498221070	ｽﾌﾟﾘﾝｸﾞ	34-36
485150040	ﾗｲﾄｽﾃｰ	63-18	490991510	ｺｰｼｮﾝ;ｳﾝﾃﾝﾖｳﾘｮ	65-33	498221070	ｽﾌﾟﾘﾝｸﾞ	36-32
485220181	ｽｲｯﾁASSY	58-10	490991520	ｺｰｼｮﾝ;ｷｹﾝ	66-37	498221080	ｽﾌﾟﾘﾝｸﾞ	47-35
485220210	ﾌｭｴﾙｹﾞｰｼﾞ	56-47	490991540	ｺｰｼｮﾝ;ﾌｭｰｴﾙ	66-47	498221110	ｽﾌﾟﾘﾝｸﾞ	49-13
485220320	ｷｰｽｲｯﾁASSY	39-11	490991550	ｺｰｼｮﾝ;ｷｭｳﾕ	66-43	498221140	ﾄﾙｸｽﾌﾟﾘﾝｸﾞ	30-25
485220340	ｷｰ	39-12	490992380	ｺｰｼｮﾝﾌﾟﾚｰﾄ	61-62	498221171	ｽﾌﾟﾘﾝｸﾞ	49-22
485230080	ｹｰﾌﾞﾙ	58-19	490992390	ｺｰｼｮﾝﾌﾟﾚｰﾄ	61-63	498221240	ｽﾌﾟﾘﾝｸﾞ	49-27
485230510	ﾜｲﾔﾊｰﾈｽ;ﾒｲﾝ	58-9	493000003	ｼｰﾙｷｯﾄ	52-12	498221300	ｽﾌﾟﾘﾝｸﾞ	49-12
485320010	ﾚﾌﾚｸﾀ	64-17	493000015	ﾃﾞﾃﾝﾄｷｯﾄ	52-10	498221570	ｽﾌﾟﾘﾝｸﾞ	30-21
485450020	ﾒｰﾀASSY	39-3	493000019	ﾊﾞﾙﾌﾞASSY	52-3	498221580	ｽﾌﾟﾘﾝｸﾞ	57-20
485510011	ﾌｭｴﾙﾎﾟﾝﾌﾟ	55-11	497860220	ｽﾄｯﾊﾟ	64-26	498221590	ｽﾌﾟﾘﾝｸﾞ	40-19
485510011	ﾌｭｴﾙﾎﾟﾝﾌﾟ	58-31	497860240	ｼﾞｻﾞｲﾌﾞｯｼｭ	35-44	498221610	ｽﾌﾟﾘﾝｸﾞ	34-31
489100070	ｽﾃｨ	63-8	497860240	ｼﾞｻﾞｲﾌﾞｯｼｭ	36-29	498221610	ｽﾌﾟﾘﾝｸﾞ	36-27
489200110	ﾊﾞｯﾃﾘ	58-1	497860250	ﾌﾞｯｼｭ	49-29	498340100	ｸﾘｯﾌﾟ	46-13
489200150	ﾊﾞｯﾃﾘ	58-1	498110441	ﾍﾞﾀﾞﾙｺﾞﾑ	47-11	498340110	ｸﾗﾝﾌﾟ	55-19
489300131	ﾊﾞｯﾃﾘｹｰﾌﾞﾙ;＋	58-7	498110460	ﾗﾊﾞｰ	34-20	498340130	ｸﾘｯﾌﾟ	63-9
490220130	ﾍﾝｿｸｼｼﾞﾊﾞﾝ	65-10	498110460	ﾗﾊﾞｰ	36-16	498370010	ｸﾗﾝﾌﾟ	37-43
490220160	ﾍﾝｿｸｼｼﾞﾊﾞﾝ	65-11	498110520	ｺﾞﾑﾏｯﾄ;L	64-12	498370030	ｸﾗﾝﾌﾟ	36-22
490320440	ｶﾊﾞｰﾏｰｸ;F	65-1	498110530	ｺﾞﾑﾏｯﾄ;R	64-13	498400010	ｵｲﾙｹﾞｰｼﾞ	44-27
490320450	ｶﾊﾞｰﾏｰｸ;L	65-2	498110560	ｸﾞﾛﾒｯﾄ	34-32	498510250	ﾌﾞｯｼｭ	40-3
490320460	ｶﾊﾞｰﾏｰｸ;R	65-3	498110560	ｸﾞﾛﾒｯﾄ	36-28	498510260	ﾌﾞｯｼｭ	40-5
490320510	ﾈｰﾑﾌﾟﾚｰﾄ	65-4	498110560	ｸﾞﾛﾒｯﾄ	40-26	498510320	ﾌﾞｯｼｭ	47-29
490320920	ﾈｰﾑﾌﾟﾚｰﾄ	65-5	498110600	ｺﾞﾑ	55-12	498510390	ﾌﾞｯｼｭ	40-4
490320930	ﾈｰﾑﾌﾟﾚｰﾄ	65-6	498110710	ｺﾞﾑ	56-38	498510400	ﾌﾞｯｼｭ	32-4
490661220	ﾁｭｰｼｬｼｼﾞﾏｰｸ	65-16	498110720	ｺﾞﾑ	56-39	498510440	ﾌﾞｯｼｭ	60-10
490670330	ﾁｭｰｼｬｼｼﾞﾏｰｸ	65-14	498110830	ｸﾞﾛﾒｯﾄ	40-25	498510560	ﾌﾞｯｼｭ	40-6
490670340	ﾁｭｰｼｬｼｼﾞﾏｰｸ	65-15	498110840	ｺﾞﾑ	36-21	498660090	Vﾍﾞﾙﾄ	30-9
490760070	ﾈｰﾑﾌﾟﾚｰﾄ	65-9	498110850	ｺﾞﾑ	49-3	499110320	ｸﾗﾝﾌﾟ	51-37
490770031	ﾕｱｯﾚﾊﾞｰｼｼﾞﾏｰｸ	65-12	498110860	ｺﾞﾑ	40-23	499110320	ﾊﾞﾝﾄﾞ	58-27
490770040	ﾕｱｯﾚﾊﾞｰｼｼﾞﾏｰｸ	65-13	498110900	ﾀﾝｸｶﾊﾞｰ	56-49	499110390	ｸﾗﾝﾌﾟ	55-20
490770080	ﾕｱｯﾚﾊﾞｰｼｼﾞﾏｰｸ	61-64	498130010	ｽﾎﾟﾝｼﾞ	30-28	499210740	ｽﾍﾟｰｻ	45-46
490990511	ﾁｭｳｲﾏｰｸ;ﾌﾞﾚｰｷ	65-20	498130010	ｽﾎﾟﾝｼﾞ	48-41	499210820	ｽﾍﾟｰｻ	46-24
490990520	ｺｰｼｮﾝﾌﾟﾚｰﾄ;ｽﾋﾟｰﾄﾞ	65-22	498130020	ｽﾎﾟﾝｼﾞ	40-28	499211570	ﾜｯｼｬﾌﾟﾚｰﾄ	32-8
490990531	ｺｰｼｮﾝﾌﾟﾚｰﾄ;ﾃﾝｼｮﾝ	65-25	498130031	ｽﾎﾟﾝｼﾞ	40-24	499234020	ｶﾗｰ	44-33
490990541	ｺｰｼｮﾝﾌﾟﾚｰﾄ;ﾁｭｳｲ	65-28	498130060	ｽﾎﾟﾝｼﾞ	40-29	499234040	ｶﾗｰ	41-21

NUMERICAL PARTS INDEX

部品番号順索引

部品番号 Part No	部品名称 Parts Name	頁 Page	部品番号 Part No	部品名称 Parts Name	頁 Page	部品番号 Part No	部品名称 Parts Name	頁 Page
499340440	ﾜｯｼｬ	58-26						
499370360	ﾅｯﾄ	49-11						
499430900	ﾎﾞﾙﾄ	41-23						
499431260	ﾎﾞﾙﾄ	36-23						
499431260	ﾎﾞﾙﾄ	40-22						
499561020	ﾌﾟﾚｰﾄ	35-45						
499611200	ﾋﾟﾝ	47-26						
599211610	ﾜｯｼｬ	60-24						
599730030	ﾏﾂﾊﾞﾋﾟﾝ	61-59						
599730040	ｽﾅｯﾌﾟﾋﾟﾝ	60-19						
600810430	ﾄﾘｱﾂｶｲｾﾂﾒｲｼｮ	61-61						
799210195	ｽﾍﾟｰｻ	58-6						
A44890003	ｼｰﾙｷｯﾄ	54-14						
A95680040	ﾂｰﾙﾊﾞｯｸ	67-1						

部品番号順索引
(NUMERICAL PARTS INDEX)

モア
MOWER
(SGM48)

NUMERICAL PARTS INDEX

部品番号順索引

部品番号 Part No	部品名称 Parts Name	頁 Page	部品番号 Part No	部品名称 Parts Name	頁 Page	部品番号 Part No	部品名称 Parts Name	頁 Page
010411025	ﾎﾞﾙﾄ	78-3	050109018	ｵｲﾙｼｰﾙ	72-5	652220350	ﾎﾞｽ	72-11
010411035	ﾎﾞﾙﾄ	78-4	050109018	ｵｲﾙｼｰﾙ	73-7	652251300	ｼｬﾌﾄ	77-5
010411270	ﾎﾞﾙﾄ	74-4	050109019	ｵｲﾙｼｰﾙ	72-6	652251310	ｼｬﾌﾄ	77-6
011510814	ﾎﾞﾙﾄ	71-26	050109019	ｵｲﾙｼｰﾙ	73-10	652260650	ｽﾃｰ	76-1
011510816	ﾎﾞﾙﾄ	75-3	050309029	ｵｲﾙｼｰﾙ	71-15	690161190	ﾈｰﾑﾌﾟﾚｰﾄ	81-8
011510820	ﾎﾞﾙﾄ	75-10	050309029	ｵｲﾙｼｰﾙ	71-21	690166150	ﾈｰﾑﾌﾟﾚｰﾄ	81-9
011611022	ﾎﾞﾙﾄ	76-2	052400800	Oﾘﾝｸﾞ	71-24	690200680	ﾗﾍﾞﾙ	81-1
011611220	ﾎﾞﾙﾄ	71-6	060610000	ｸﾞﾘｰｽﾆｯﾌﾟﾙ	73-17	690210430	ﾗﾍﾞﾙ	81-2
011611225	ﾎﾞﾙﾄ	72-2	060610000	ｸﾞﾘｰｽﾆｯﾌﾟﾙ	73-20	690260670	ﾗﾍﾞﾙ	81-1
011611225	ﾎﾞﾙﾄ	73-5	060610000	ｸﾞﾘｽﾆｯﾌﾟﾙ	74-10	690360290	ｺｰｼｮﾝﾌﾟﾚｰﾄ	81-3
011611230	ﾎﾞﾙﾄ	71-7	060619003	ｸﾞﾘｽﾆｯﾌﾟﾙ	74-12	690360290	ｺｰｼｮﾝﾌﾟﾚｰﾄ	81-4
020409003	ﾅｯﾄ	73-16	060619004	ｸﾞﾘｽﾆｯﾌﾟﾙ	77-7	690360330	ｺｰｼｮﾝﾌﾟﾚｰﾄ	81-6
021000010	ﾅｯﾄ	78-6	060639002	ｸﾞﾘｽﾆｯﾌﾟﾙ	72-9	690360340	ｺｰｼｮﾝﾌﾟﾚｰﾄ	81-5
021000012	ﾅｯﾄ	74-7	060640000	ｸﾞﾘｽﾆｯﾌﾟﾙ	70-4	690360360	ｺｰｼｮﾝﾌﾟﾚｰﾄ	81-7
021000012	ﾅｯﾄ	79-6	080109130	ﾍﾞﾙﾄ	74-1	697460010	ﾘﾝｸﾞ	79-15
021000018	ﾅｯﾄ	80-10	442270050	ｽﾅｯﾌﾟﾘﾝｸﾞ	77-9	697460010	ｽﾅｯﾌﾟﾘﾝｸﾞ	80-9
025100010	ﾜｯｼｬ	71-3	498211360	ｽﾌﾟﾘﾝｸﾞ	80-3	697600340	ﾕﾆﾊﾞｰｻﾙｼﾞｮｲﾝﾄASSY	70-1
026100008	ﾜｯｼｬ	70-6	610210720	ﾎﾙﾀﾞｰ	72-1	697720060	ｼﾞｮｲﾝﾄｷｯﾄ	70-2
026100008	ﾜｯｼｬ	75-5	610210740	ﾎﾙﾀﾞｰ	73-1	697720070	ｽﾅｯﾌﾟﾘﾝｸﾞ	70-3
026100010	ﾜｯｼｬ	79-12	610210760	ﾎﾙﾀﾞｰ	73-2	698210030	ｽﾌﾟﾘﾝｸﾞ	78-7
026100012	ﾜｯｼｬ	74-5	610460450	ﾍﾞﾍﾞﾙｷﾞﾔ	71-1	698210050	ｽﾌﾟﾘﾝｸﾞ	79-8
026100012	ﾜｯｼｬ	76-5	610560850	ｽﾃｰ	71-4	698220060	ｽﾌﾟﾘﾝｸﾞﾃﾝｼｮﾝ	74-11
026100012	ﾜｯｼｬ	80-5	610560870	ｽﾃｰ	71-5	699210060	ﾘﾃｰﾅｰ	72-14
026100014	ﾜｯｼｬ	79-16	610600270	ｶﾊﾞｰ	71-25	699210070	ﾜｯｼｬ	73-14
026100014	ﾜｯｼｬ	80-8	613270400	ｼｬﾌﾄ	71-8	699210080	ﾜｯｼｬ	73-22
026100016	ﾜｯｼｬ	79-14	613270410	ｼｬﾌﾄ	71-16	699210090	ｽﾍﾟｰｻ	78-8
026100020	ﾜｯｼｬ	77-2	613310220	ﾚﾍﾞﾙｷﾞﾔ;21T	71-9	699230300	ｶﾗｰ	77-3
027100010	ｽﾌﾟﾘﾝｸﾞﾜｯｼｬ	78-5	613310230	ﾚﾍﾞﾙｷﾞﾔ;16T	71-10	699230320	ｽﾍﾟｰｻ	73-9
027100012	ｽﾌﾟﾘﾝｸﾞﾜｯｼｬ	74-6	613460510	ｼｬﾌﾄ	73-3	699230330	ｶﾗｰ	74-3
027100018	ｽﾌﾟﾘﾝｸﾞﾜｯｼｬ	73-23	613460520	ｼｬﾌﾄ	73-4	699280020	ｼﾑ	72-10
027109065	ﾜｯｼｬ	72-16	630110860	ﾌﾟｰﾘ	71-27	699280030	ｼﾑ;0.2	71-11
027109065	ｽﾌﾟﾘﾝｸﾞﾜｯｼｬ	73-15	630110880	ﾌﾟｰﾘｰ	73-12	699280040	ｼﾑ;0.3	71-12
030102018	ｽﾌﾟﾘｯﾄﾋﾟﾝ	70-7	630110900	ﾌﾟｰﾘｰ	73-11	699280070	ｼﾑ;0.2	71-22
030104025	ｽﾋﾟﾘｯﾄﾋﾟﾝ	76-6	630251160	ｶﾊﾞｰ	75-2	699280080	ｼﾑ;0.3	71-23
030104025	ｽﾌﾟﾘｯﾄﾋﾟﾝ	79-13	630251180	ｶﾊﾞｰ	75-4	699280090	ｼｰﾙ	74-13
030104025	ｽﾋﾟﾘｯﾄﾋﾟﾝ	80-4	630251200	ｶﾊﾞｰ	75-9	699400050	ﾌﾟﾗｸﾞ	72-7
030105030	ｽﾋﾟﾘｯﾄﾋﾟﾝ	76-8	632020230	ﾃﾝｼｮﾝｱｰﾑASSY	74-2	699400050	ｾｯﾄｽｸﾘｭ	73-19
030105050	ﾋﾟﾝ	77-4	632260280	ﾃﾝｼｮﾝﾌﾟｰﾘASSY	74-8	699400060	ﾎﾞﾙﾄ	72-15
030300540	ｽﾌﾟﾘﾝｸﾞﾋﾟﾝ	79-10	638103140	ﾓｱ	75-1	699400070	ﾎﾞﾙﾄ	73-24
031100010	ｽﾅｯﾌﾟﾘﾝｸﾞ	79-11	638112140	ｶﾊﾞｰ	74-14	699400100	ﾎﾞﾙﾄ	71-2
031310845	ﾋﾟﾝ	77-8	638150910	ﾃﾞｨｽﾁｬｰｼﾞｶﾊﾞｰ	78-1	699610190	ｼﾞｮｲﾝﾄﾋﾟﾝ	80-7
031311030	ﾋﾟﾝ	79-4	638370140	ｽﾄｯﾊﾟｰ	78-2	699610200	ﾋﾟﾝ	79-17
034109090	ｷｰ	73-13	642250150	ﾋﾟﾝ	80-2	699610230	ﾋﾟﾝ	70-5
034109091	ｷｰ	71-29	642250250	ﾋﾟﾝ	79-9	699680030	ﾊﾟｲﾌﾟ	72-8
036100017	ｽﾅｯﾌﾟﾘﾝｸﾞ	74-9	642501400	ﾘﾝｸL	79-1	699680030	ｴｸｽﾃﾝｼｮﾝﾊﾟｲﾌﾟ	73-18
036100022	ｽﾅｯﾌﾟﾘﾝｸﾞ	71-18	642501420	ﾘﾝｸR	79-2			
036100022	ｽﾅｯﾌﾟﾘﾝｸﾞ	72-12	642550730	ﾛｯﾄﾞ	79-7			
036100025	ｽﾅｯﾌﾟﾘﾝｸﾞ	71-28	642550740	ﾛｯﾄﾞ	80-1			
036500052	ｽﾅｯﾌﾟﾘﾝｸﾞ	71-14	642550760	ﾌﾛﾝﾄﾘﾝｸ	80-6			
036500052	ｽﾅｯﾌﾟﾘﾝｸﾞ	71-20	642560290	ｼｬﾌﾄ	79-3			
036500052	ｽﾅｯﾌﾟﾘﾝｸﾞ	72-4	642570270	ﾌﾞﾗｹｯﾄ	79-5			
036500052	ｽﾅｯﾌﾟﾘﾝｸﾞ	73-8	645310350	ﾌﾟﾚｰﾄﾞ	72-13			
040106205	ﾎﾞｰﾙﾍﾞｱﾘﾝｸﾞ	71-13	645310350	ﾌﾟﾚｰﾄﾞ	73-21			
040106205	ﾎﾞｰﾙﾍﾞｱﾘﾝｸﾞ	71-19	650150240	ﾋﾟﾝ	76-4			
040106205	ﾎﾞｰﾙﾍﾞｱﾘﾝｸﾞ	72-3	650150290	ﾋﾟﾝ	76-7			
040106205	ﾎﾞｰﾙﾍﾞｱﾘﾝｸﾞ	73-6	652050060	ﾘﾔﾎｲｰﾙ	77-1			
040109034	ﾎﾞｰﾙﾍﾞｱﾘﾝｸﾞ	71-17	652110190	ﾛｰﾗｰ	76-3			