SHIBAURA

PARTS LIST
部品表

GT240

2022年 4月　　Apr. 2022

株式会社IHIアグリテック

IHI GROUP

パーツリストの見方について

1） このﾊﾟｰﾂﾘｽﾄには下記型式が記載されています。

モデル名称	製品コード	表示型式	機関型式名	ホイール	モア装着	共通スペック
GT240	391215	GT240	S773-C-24-0.5 138642	ﾀｰﾌﾀｲﾔ	モアなし	HSTﾐｯｼｮﾝ ﾊﾟﾜｽﾃ PTO1段 微速ﾅｼ ﾊﾝﾄﾞﾌﾞﾚｰｷﾅｼ
	391216			R4ﾀｲﾔ		
	391217			ﾀｰﾌﾀｲﾔ	モア付き	
	391218			R4ﾀｲﾔ		

モデル名称	製品コード	刈り幅	刈り高さ	刈刃回転数	装着本機
SXM60J -24	551838	1524 mm	25 - 100 mm （7段階）	2870 rpm	GT240

エンジン関係部品はエンジン製造番号（EN・・・・・・）、シャーシ、ボディ関係部品は車台製造番号により管理されております。

塗装色 シヤーシ ： ブラツク90 外装 Tレツド

2） リストの記載内容について

リストの記載内容は下記に示す番号に従って説明します。

見出番号 Key No	部品番号 Parts No	部品名称 Description	台当個数 Q'ty ⑨				互換性 R/P	適応号機 Serial Number	型 寸 Size and details	備 考 Remarks
①	②	③	④				⑤	⑥	⑦	⑧

①見出番号　　イラストに付されている番号とリストの番号を一致させることにより、部品番号が索引出来ます。

②部品番号　　部品を管理するための部品番号です。

③部品名称　　部品の名称を英文・和文で表示してあります。

④個　　数　　見出し番号あたりの使用個数を表示してあります。

⑤互 換 性　　部品変更による新部品と旧部品との互換性記号を表示してあります。

⑥適応号機　　設計変更実施号機が表示してあります。

⑦型　　寸　　標準部品の型寸表示がしてあります。

⑧備　　考　　部品の仕様・説明等が表示してあります。

⑨型　　式　　個別の形式を表示してあります。

3） 記号、略語について

記号(部品変更による新部品と旧部品との互換性の表示は次の通りです。)

表示記号	内　　容
＊	部品供給不可(部品番号欄にこのマークがあるものは供給いたしません。)
A	新旧共に互換性あり(新旧部品は新旧製品のいずれにも取付け出来ます。)
B	新部品のみ互換性あり(新部品は新旧製品のいずれにも取付け出来ますが、旧部品は新製品に取付けることは出来ません。)
D	新旧部品の互換性なし(新部品は新製品、旧部品は旧製品にのみ取付け出来ます。)
E	追加部品であり適応号機欄に号機を記入。
F	廃止部品であり適応号機欄に号機を記入。
O	旧部品は在庫に限り供給、以降新部品を供給 （〇マークを部品番号欄に旧部品番号備考欄に表示）
～×××××:製造番号 ・・・・・・号機まで	
×××××～:製造番号 ・・・・・・号機より	

略語

ASSY	:アセンブリ	R. H	:ライト	OP	:オプション	IN	:吸気
Inc	: ・・・を含む	UP	:上	d	:直径	EX	:排気
AR	:所　要	LOW	:下	l	:長さ		
Fr.	:フロント	S.T.D	:スタンダード	t	:厚さ		
Re.	:リヤ	U.S	:アンダーサイズ	φ	:直径		
L.H	:レフト	O.S	:オーバーサイズ	COMP	:コンプリート(圧入,カシメ品)		

4） イラストについて

イラストにはASSY部品・単体部品が記載されていますが、必ずしも正確な形状を示すものではありません。正確な部品番号を見い出すための目安となるものです。イラストに付されている番号とリストの見出番号を一致させることにより、その見出し番号から部品番号を知るようになっています。

ご注文について

1)部品をご注文の際は、部品番号・部品名称・個数をお知らせ下さい。

2)ご注文の部品は、原則として誤送以外の返品は認めません。

3)シバウラ製品には、**シバウラ　純正部品**　を必ずご使用願います。

（市販の類似品を使用されますと早期破損や性能を悪くする原因となります。）

4)部品価格は、別表の部品価格表を参照ください。

※本部品表は予告なく変更することがあります。

目　　次
CONTENTS

図番 FIG.NO.	装置名称 SUBJECT

エンジン
ENGINE

101	ラジエタ 、バッテリ	RADIATOR, BATTERY
102	シリンダブロック	CYLINDER BLOCK
103	シリンダヘッド	CYLINDER HEAD
104	ロッカアームASSY	ROCKER ARM ASSY
105	ヘッドカバー	HEAD COVER
106	クランクシャフト、ピストン	CRANK SHAFT, PISTON
107	オイルポンプ	OIL PUMP
108	カムシャフト	CAM SHAFT
109	タイミングギヤ、ガバナー	TIMING GEAR , GOVERNOR
110	オルタネータ 、クーリングファン	ALTERNATOR、COOLING FAN
111	ウォータポンプ	WATER PUMP
112	インジェクションポンプ、ノズル	INJECTION PUMP, INJECTOR
113	エキゾーストマニホールド	EXHAUST MANIFOLD
114	リヤプレート、スタータ	REAR PLATE, STARTING MOTOR
115	オイルパン、サクションフィルタ	OIL PAN, SUCTION FILTER
116	マフラ、エアクリーナ	MUFFER, AIR CLEANER

シャーシ
CHASSIS

201	4WD フロントユニツト	4WD FRONT UNIT
202	油圧シリンダ、パワステ	HYDROSTATIC CYLINDER
203	ユニジョイント（フライホイール～HST）	UNI-JOINT (FLY WHEEL～HST)
204	ユニジョイント（ﾐｯｼｮﾝ ～ 4WD）	UNI-JOINT (MISSION ～ FRONT UNIT)
205	HSTコントロール：ペダル、リンク	HST CONTROL : PEDALS, LINK
206	トランスミッション ；4WD, ミッドPTO	TRANSMISSION ; 4WD, MID PTO
207	トランスミッション ；走行	TRANSMISSION ; DRIVE
208	H. S. T 構成部品	HYDROSTATIC TRANSMISSION
209	トランスミッション ；PTO	TRANSMISSION ; PTO
210	トランスミッション ；シフタ	TRANSMISSION ;SHIFTER
211	トランスミッション ；デフ	TRANSMISSION ;DIFF

目　　次
CONTENTS

図番 FIG.NO.	装置名称 SUBJECT

シャーシ
CHASSIS

212　ホイールシャフトケース ;左 ･････････････････ WHEEL SHAFT CASE :LEFT
213　ホイールシャフトケース ;右 ･････････････････ WHEEL SHAFT CASE :RIGHT
214　メインフレーム ･････････････････････････････ MAIN FRAME
215　ステアリング ･････････････････････････････ STEERING
216　ブレーキペダル ･････････････････････････････ PEDALS ; BRAKE
217　ウエイトフレーム ･････････････････････････････ FRAME ; WEIGHT
218　ステップ ･････････････････････････････････ STEP
219　ボンネット ･････････････････････････････････ BONNET
220　フェンダ ･････････････････････････････････ FENDER
221　シート ･････････････････････････････････ SEAT
222　ダッシュボード ･････････････････････････････ DASHBOARD
223　安全フレーム ･････････････････････････････ SAFETY FRAME (ROPS)
224　コントロールレバー;右側 ･････････････････････ CONTROL LEVER (RIGHT SIDE)
225　コントロールレバー;左側 ･････････････････････ CONTROL LEVER (LEFT SIDE)
226　油圧配管 ･････････････････････････････････ HYDRAULIC PIPING
227　コントロールバルブ ･････････････････････････ CONTROL VALVE
228　油圧シリンダケース ･････････････････････････ HYDRAULIC CYLINDER CASE
229　燃料タンク ･････････････････････････････････ FUEL TANK
230　フロント＆リヤホイール ･････････････････････ FRONT & REAR WHEELS
231　PTOガード & トレーラヒッチ ･････････････････ PTO GUARD & TRAILER HITCH
232　電装品関係 ･････････････････････････････････ ELECTRICAL GROUP
233　ネームプレート ･････････････････････････････ NAME PLATE
234　三点ヒッチ（オプション） ･････････････････････ THREE POINT LINKAGE (OPTION)
235　サブバルブKIT （オプション） ･････････････････ REMOTE VALVE KIT (OPTION)
236　ヒヨケフレーム（オプション） ･････････････････ ROOF FRAME KIT (OPTION)

目　　次
CONTENTS

図番 FIG.NO.	装置名称 SUBJECT

モア
MOWER

301	ユニバーサル　ジョイント	UNIVERSAL JOINT
302	ギヤボックス　;入力軸	GEAR BOX ; INPUT
303	ベアリングホルダ:センター	BEARING HOLDER :CENTER
304	ベアリングホルダ:サイド	BEARING HOLDER :SIDE
305	テンション	TENSION
306	モアデッキ、カバー	MOWER DECK, COVER
307	ローラ:フロント＆リヤ	ROLLER : FRONT & REAR
308	ローラ　:サイド	ROLLER : SIDE
309	ディスチャージカバー	DISCHARGE COVER
310	リフトリンク　;ウシロ	LIFT LINKS ;REAR
311	リフトリンク　;マエ	LIFT LINKS ;FRONT
312	マーク、コーションプレート	MARK, CAUTION PLATES

部品番号順索引
NUMERICAL　PARTS　INDEX

エンジン	ENGINE
シャーシ	CHASSIS
モア	MOWER

エンジン編
（ENGINE）

FIG.101 ラジエータ、バッテリ RADIATOR, BATTERY

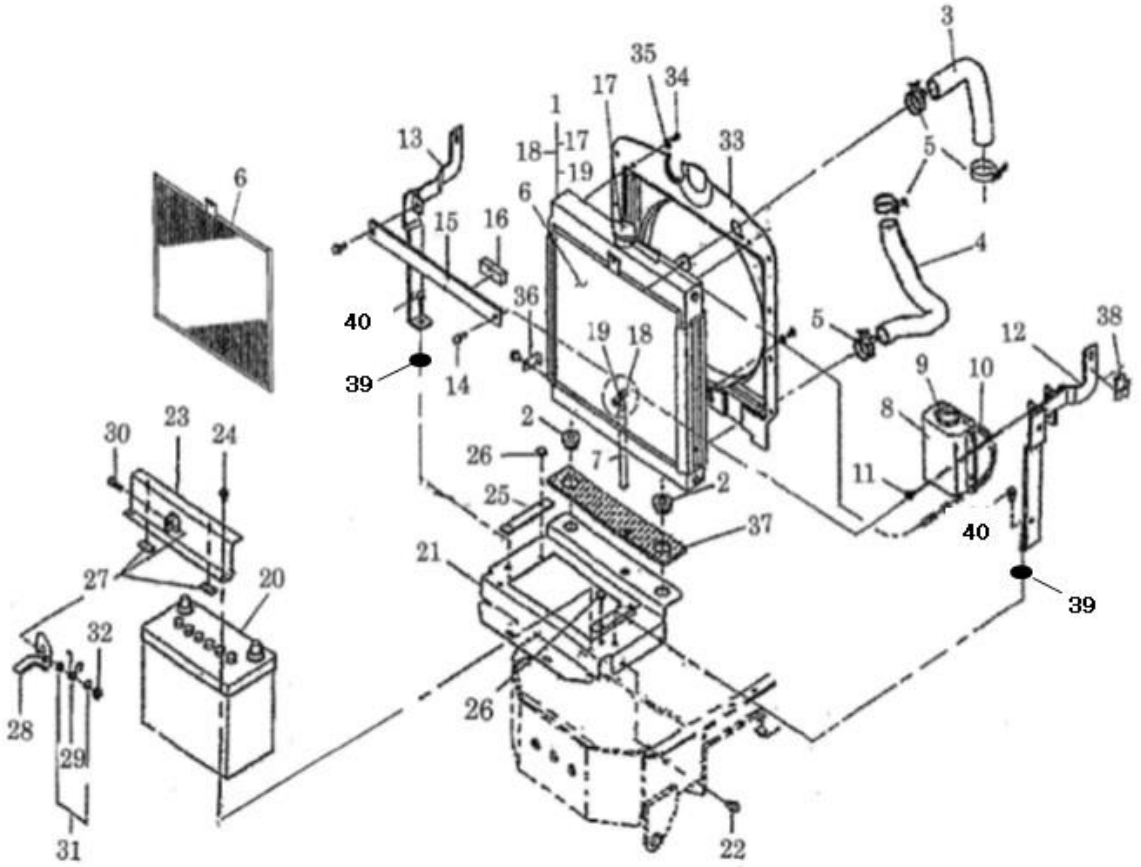

見出番号 KeyNo	部品番号 Parts No	部品名称 Description		台当個数 240		互換性	適応号機 Serial Number	型寸 Size and details	備考 Remarks
1	310101140	RADIATOR ASSY	ﾗｼﾞｴｰﾀASSY	1					
2	398119670	RUBBER	ｺﾞﾑ:ﾗｼﾞｴﾀｻｻｴ	2					
3	310161660	RADIATOR HOSE	ﾗｼﾞｴﾀﾎｰｽ:ｳｴ	1					
4	310161431	RADIATOR HOSE	ﾗｼﾞｴﾀﾎｰｽ :ｼﾀ	1					
5	067100038	HOSE BAND	ﾎｰｽﾊﾞﾝﾄﾞ	4					
6	310141000	NET	ﾎﾞｳﾁﾕｳｱﾐ	1					
7	068118280	VINYL TUBE	ﾋﾞﾆﾙﾁﾕｰﾌﾞ	1					
8	310560050	TANK	ﾀﾝｸ	1					
9	310110190	CAP	ｷｬｯﾌﾟ	1					
10	310120260	OVER FLOW PIPE	ｵｰﾊﾞｰﾌﾛｰﾊﾟｲﾌﾟ	1					
11	010810616	BOLT	ﾎﾞﾙﾄ	2					
12	378401081	GUARD SUPPORT ;L.H	ｶﾞｰﾄﾞｻｻｴ ;L	1					
13	378401091	GUARD SUPPORT ;R.H	ｶﾞｰﾄﾞｻｻｴ ;R	1					
14	010810816	BOLT	ﾎﾞﾙﾄ	4			～10246		
14	010810816	BOLT	ﾎﾞﾙﾄ	2			10247～		
15	378401101	GUARD SUPPORT	ｶﾞｰﾄﾞｻｻｴ	1					
16	398134870	SPONGE	ｽﾎﾟﾝｼﾞ ;ﾊﾞｯﾃﾘﾀﾞｲ	1					
17	310110200	CAP:RADIATOR	ｷｬｯﾌﾟ:ﾗｼﾞｴｰﾀ	1					
18	310130230	COCK	ﾄﾞﾚﾝｺｯｸ	1					
19	310190477	O-RING	Oﾘﾝｸﾞ	1					
20	389510800	BATTERY ;46B24R	ﾊﾞｯﾃﾘ :46B24R	1			～10284		
20	389510850	BATTERY ;55B24R(S)	ﾊﾞｯﾃﾘ :55B24R	1		B	10285～		
21	389102183	BATTERY STAND	ﾊﾞｯﾃﾘｽﾀﾝﾄﾞ	1					
22	010810816	BOLT	ﾎﾞﾙﾄ	4					
23	389310560	BATTERY HOLDER	ﾊﾞｯﾃﾘﾎﾙﾀﾞ	1					
24	010810616	BOLT	ﾎﾞﾙﾄ	2					
25	398121960	RUBBER	ｺﾞﾑ	2					
26	398340240	CLIP	ｸﾘｯﾌﾟ	4					
27	398113310	RUBBER	ｺﾞﾑ	2					
28	350210300	HANGER	ﾊﾝｶﾞ;ﾗｯﾁ	1					
29	398213210	SPRING	ｽﾌﾟﾘﾝｸﾞ	1					
30	010810825	BOLT	ﾎﾞﾙﾄ	1					
31	026100008	WASHER	ﾜｯｼｬ	1					
32	022400008	U-NUT	Uﾅｯﾄ	1					
33	310250260	SHROUD	ｼｭﾗｳﾄﾞ	1					
34	010810616	BOLT	ﾎﾞﾙﾄ	2					

FIG.101 ラジエータ、バッテリ
RADIATOR, BATTERY

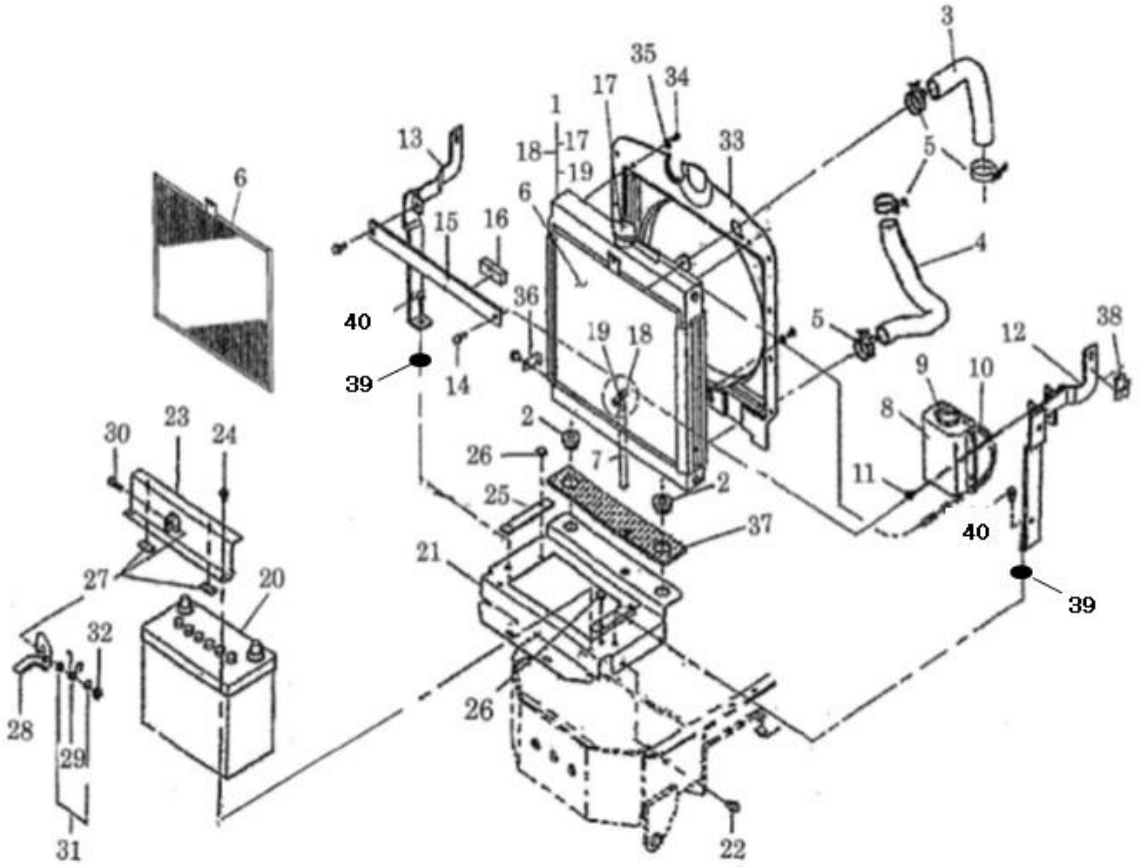

見出番号 KeyNo	部品番号 Parts No	部品名称 Description		台当個数 240		互換性	適応号機 Serial Number	型寸 Size and details	備考 Remarks
35	026100006	WASHERT	ﾜｯｼﾔ	2					
36	310311480	STAY	ｽﾃｲ ;ｼｭﾗｳﾄﾞ	1			～10340		
36	310311481	STAY	ｽﾃｲ ;ｼｭﾗｳﾄﾞ	1			10341～		
37	398136180	SPONGE	ｽﾎﾟﾝｼﾞ:ﾗｼﾞｴﾀｼﾀ	1					
38	399112851	CLAMP	ｸﾗﾝﾌﾟ	1					
39	026109011	WASHERT	ﾜｯｼﾔ	2			10247～		
40	010810820	BOLT	ﾎﾞﾙﾄ	2			10247～		

FIG.102 シリンダブロック CYLNDER BLOCK

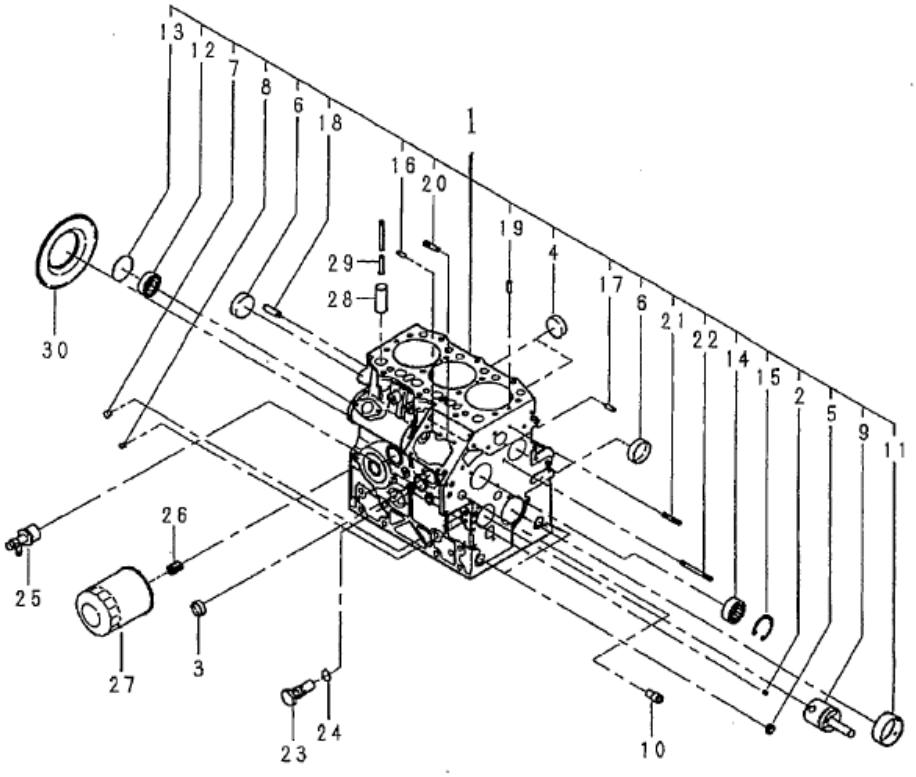

見出番号 KeyNo	部品番号 Parts No	部品名称 Description		台当個数 240		互換性	適応号機 Serial Number	型寸 Size and details	備考 Remarks
1	110103190	SHORT BLOCK	ｼﾘﾝﾀﾞﾌﾞﾛｯｸ COMPL	1					
2	198466050	PLUG :5.4	ﾌﾟﾗｸﾞ:5.4	1					
3	064210025	SEALING CAP	ｼｰﾘﾝｸﾞｷｬｯﾌﾟ	1					
4	064210035	SEALING CAP	ｼｰﾘﾝｸﾞｷｬｯﾌﾟ	2					
5	064210015	SEALING CAP	ｼｰﾘﾝｸﾞｷｬｯﾌﾟ	2					
6	064209055	SEALING CAP	ｼｰﾘﾝｸﾞｷｬｯﾌﾟ	2					
7	198466030	PLUG :6.5-7	ﾌﾟﾗｸﾞ:6.5-7	4					
8	198466010	PLUG :8.4	ﾌﾟﾗｸﾞ:8.4	4					
9	165296142	SHAFT.IDLE GEAR	ｱｲﾄﾞﾙｷﾞﾔｼｬﾌﾄ	1					
10	198517090	BUSHING	ﾌﾞｯｼｭ	1					
11	198517082	BUSH:S.T.D	ﾌﾞｯｼｭ:S.T.D	1					
12	040106203	BALL BEARING	ﾎﾞｰﾙﾍﾞｱﾘﾝｸﾞ	1					
13	064100045	EXPANSION PLUG	ｴｸｽﾊﾟﾝｼｮﾝﾌﾟﾗｸﾞ	1					
14	042303015	NEEDLE BEARING	ﾆｰﾄﾞﾙﾍﾞｱﾘﾝｸﾞ	1					
15	036509005	SNAP RING	ｽﾅｯﾌﾟﾘﾝｸﾞ	1					
16	030500512	DOWEL PIN	ﾉｯｸﾋﾟﾝ	2					
17	030500616	DOWEL PIN	ﾉｯｸﾋﾟﾝ	2					
18	030501025	DOWEL PIN	ﾉｯｸﾋﾟﾝ	2					
19	030309005	SPRING PIN	ｽﾌﾟﾘﾝｸﾞﾋﾟﾝ	2					
20	012110620	STUD BOLT	ｽﾀｯﾄﾞﾎﾞﾙﾄ	2					
21	012110635	STUD BOLT	ｽﾀｯﾄﾞﾎﾞﾙﾄ	1					
22	012110660	STUD BOLT	ｽﾀｯﾄﾞﾎﾞﾙﾄ	1					
23	140036220	VALVE ASSY.RELIEF	ﾘﾘｰﾌﾊﾞﾙﾌﾞASSY	1					
24	052109078	O-RING	Oﾘﾝｸﾞ	1					
25	198736270	COCK	ﾄﾞﾚﾝｺｯｸ	1					
26	140546020	JOINT.FILTER	ﾌｲﾙﾀｼﾞｮｲﾝﾄ	1					
27	140517020	FILTER.OIL	ｵｲﾙﾌｲﾙﾀCOMPL	1					
28	120116100	TAPPET	ﾀﾍﾟｯﾄ	6					
29	120456202	ROD.PUSH	ﾌﾟｯｼｭﾛｯﾄﾞCOMPL	6					
30	198636080	OIL SEAL	ｵｲﾙｼｰﾙ	1					

FIG.103 シリンダヘッド CYLNDER HEAD

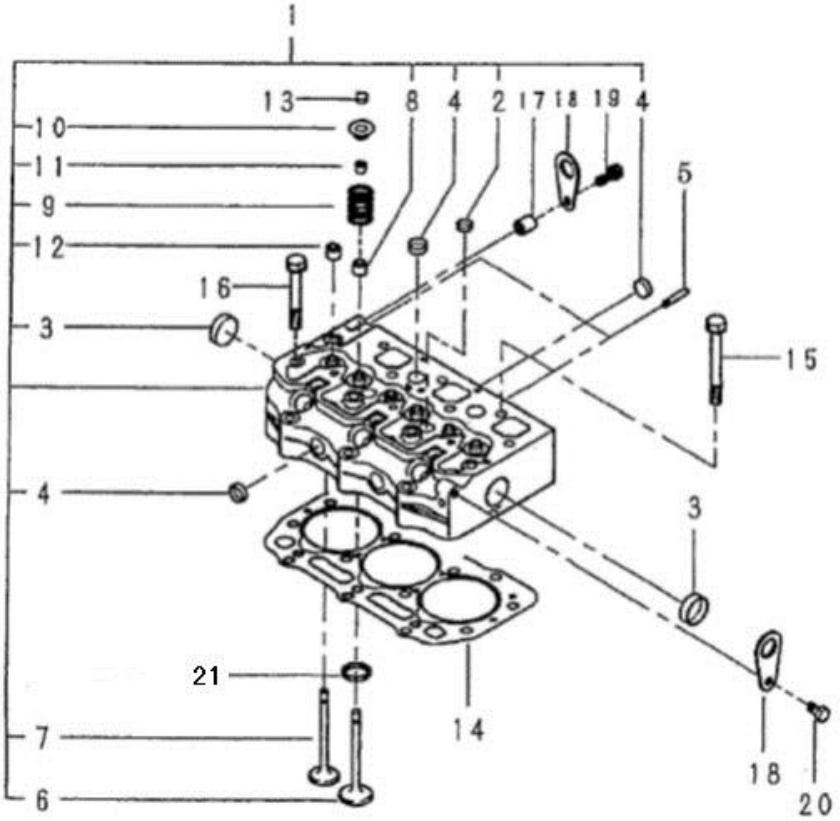

見出番号 KeyNo	部品番号 Parts No	部品名称 Description		台当個数 240		互換性	適応号機 Serial Number	型寸 Size and details	備考 Remarks
1	111010580	HEAD ASSY.CYLINDER	ｼﾘﾝﾀﾞﾍｯﾄﾞASSY	1					
2	064210018	SEALING CAP	ｼｰﾘﾝｸﾞｷｬｯﾌﾟ	2					
3	064210030	SEALING CAP	ｼｰﾘﾝｸﾞｷｬｯﾌﾟ	2					
4	064210018	SEALING CAP	ｼｰﾘﾝｸﾞｷｬｯﾌﾟ	6					
5	012110625	STUD BOLT	ｽﾀｯﾄﾞﾎﾞﾙﾄ	2					
6	120166360	VALVE.INTAKE	ｲﾝﾃｲｸﾊﾞﾙﾌﾞ	3					
7	120176250	VALVE.EXHAUST	ｴｷｿﾞｰｽﾄﾊﾞﾙﾌﾞ	3					
8	120406070	SEAL.VALVE GUIDE:IN	ﾊﾞﾙﾌﾞｶﾞｲﾄﾞｼｰﾙ:IN	3					
9	198216700	SPRING	ｽﾌﾟﾘﾝｸﾞ	6					
10	120186080	RETAINER	ﾘﾃｰﾅ	6					
11	120226070	COTTER	ｺｯﾀ	12					
12	120406050	SEAL.VALVE GUIDE:EX	ﾊﾞﾙﾌﾞｶﾞｲﾄﾞｼｰﾙ:EX	3					
13	120216041	CAP VALVE	ﾊﾞﾙﾌﾞｷｬｯﾌﾟ	6					
14	111147560	GASKET.CYLINDER:T1.2	ｶﾞｽｹｯﾄ.ﾍｯﾄﾞ :T1.2	1					
14	111147570	GASKET.CYLINDER:T1.3	ｶﾞｽｹｯﾄ.ﾍｯﾄﾞ :T1.3	1					
15	111136440	BOLT.CYLINDER HEAD	ﾍｯﾄﾞﾎﾞﾙﾄ	11					
16	111136450	BOLT.CYLINDER HEAD	ﾍｯﾄﾞﾎﾞﾙﾄ	3					
17	199236680	COLLAR	ｶﾗｰ	1					
18	195816540	HANGER	ﾊﾝｶﾞ:MFZN	2					
19	011510830	BOLT	ﾎﾞﾙﾄ	1					
20	011510816	BOLT	ﾎﾞﾙﾄ	1					
21	110136435	VALVE SEAT	ﾊﾞﾙﾌﾞｼｰﾄ	3					

FIG.104 ロッカーアームASSY
ROCKER ARM ASSY

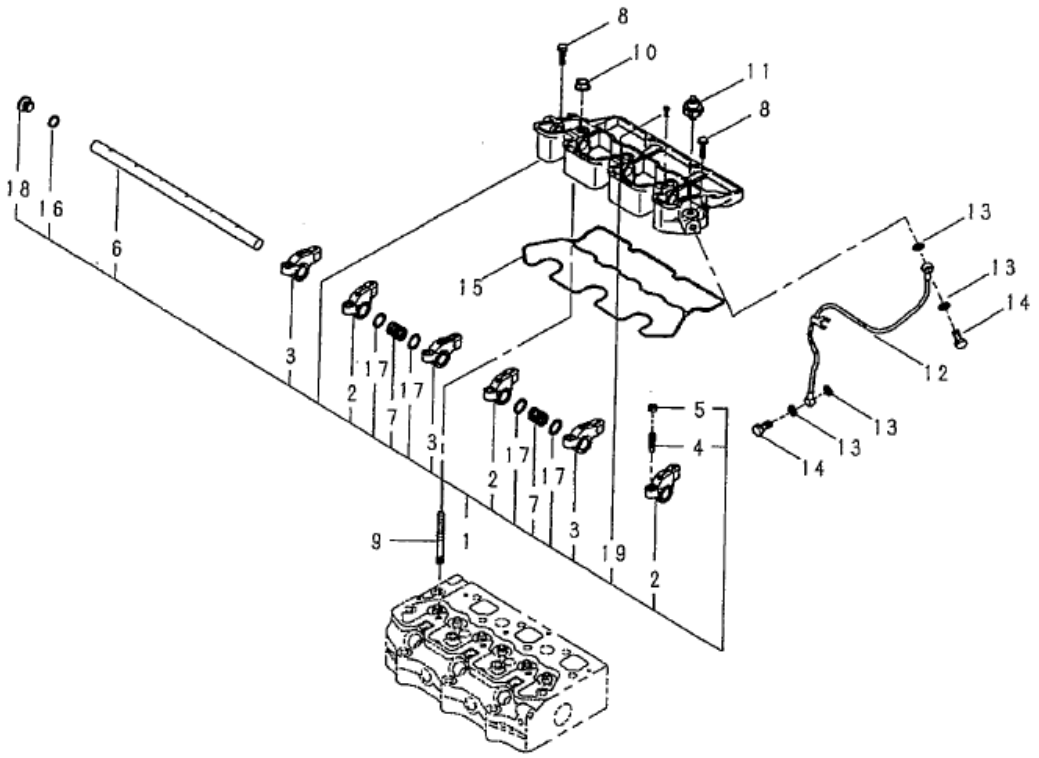

見出番号 KeyNo	部品番号 Parts No	部品名称 Description		台当個数 240		互換性	適応号機 Serial Number	型寸 Size and details	備考 Remarks
1	120036980	ROCKER ARM ASSY	ﾛｯｶｱｰﾑASSY	1					
2	120356200	ROCKER ARM ;IN	ﾛｯｶｱｰﾑCOMPL:IN	3					
3	120356210	ROCKER ARM ;EX	ﾛｯｶｱｰﾑCOMPL:EX	3					
4	199486220	SCREW	ｱｼﾞｬｽﾄｽｸﾘｭ	6					
5	020109076	NUT	ﾅｯﾄ	6					
6	120316300	SHAFT.ROCKER ARM	ﾛｯｶｱｰﾑｼｬﾌﾄ	1					
7	198216780	SPRING	ｽﾌﾟﾘﾝｸﾞ	2					
8	011310625	BOLT	ﾎﾞﾙﾄ	2					
9	012109177	STUD BOLT	ｽﾀｯﾄﾞﾎﾞﾙﾄ	3					
10	023100008	NUT	ﾅｯﾄ	3					
11	185246060	PRESSURE UNIT.OIL	ﾏﾉｺﾝﾀｸﾄ	1					
12	140607400	PIPE.OIL	ｵｲﾙﾊﾟｲﾌﾟCOMPL	1					
13	140996260	GASKET:M8	ｶﾞｽｹｯﾄ:M8	4					
14	198486780	BOLT BANJO	ｱｲﾎﾞﾙﾄ	2					
15	120996150	GASKET:ROCKER	ｶﾞｽｹｯﾄ:ﾛｯｶｰｱｰﾑ	1					
16	052100120	O-RING	Oﾘﾝｸﾞ	1					
17	199280280	SHIM	ｼﾑ:0.5T	4					
18	198436150	PLUG	ﾌﾟﾗｸﾞ	1					
19	015100410	SCREW	ｽｸﾘｭ	1					

FIG.105 ヘッドカバー HEAD COVER

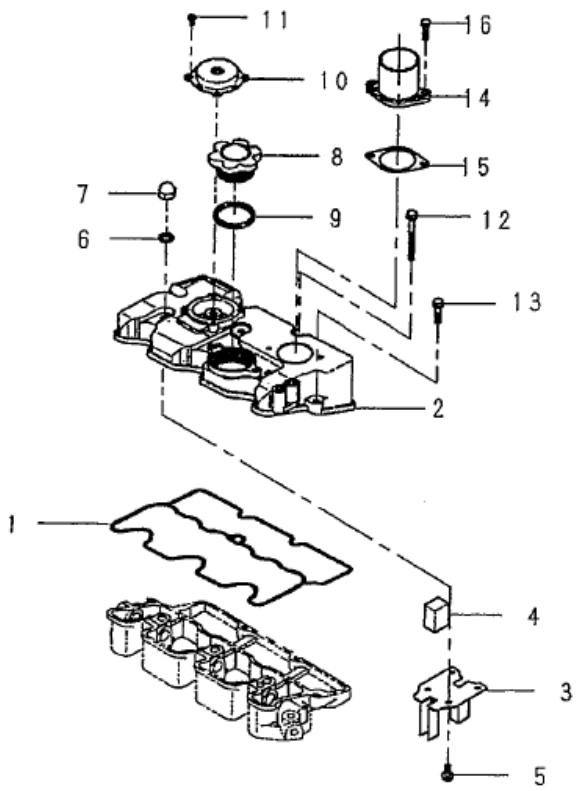

見出番号 KeyNo	部品番号 Parts No	部品名称 Description		台当個数 240		互換性	適応号機 Serial Number	型寸 Size and details	備考 Remarks
1	111996420	GASKET ;HEAD COVER	ｶﾞｽｹｯﾄ:ﾍｯﾄﾞｶﾊﾞｰ	1					
2	111217760	COVER.CYLINDER HEAD	ﾍｯﾄﾞｶﾊﾞｰ:CHB	1					
3	110666220	STOPPER .OIL	ｵｲﾙｽﾄｯﾊﾟ	1					
4	110666060	STOPPER .OIL	ｽﾁｰﾙｳｰﾙ	1					
5	015600406	SCREW	ｽｸﾘｭ	4					
6	140996260	GASKET:M8	ｶﾞｽｹｯﾄ:M8	3					
7	024600008	CAP NUT :M8	ｷｬｯﾌﾟﾅｯﾄ	3					
8	198436010	CAP	ｷｬｯﾌﾟ	1					
9	052100400	O-RING	Oﾘﾝｸﾞ	1					
10	110566080	VALVE.BREATHER	ﾌﾞﾘｰｻﾞﾊﾞﾙﾌﾞ	1					
11	011100408	BOLT	ﾎﾞﾙﾄ	4					
12	011310680	BOLT	ﾎﾞﾙﾄ	3					
13	011310625	BOLT	ﾎﾞﾙﾄ	2					
14	135566560	ELBOW. INTAKE	ｴｱｲﾝﾃｲｸ:CHB	1					
15	135996751	GASKET	ｶﾞｽｹｯﾄ	1					
16	011310620	BOLT	ﾎﾞﾙﾄ	2					

FIG.106 クランクシャフト、ピストン CRANK SHAFT, PISTON

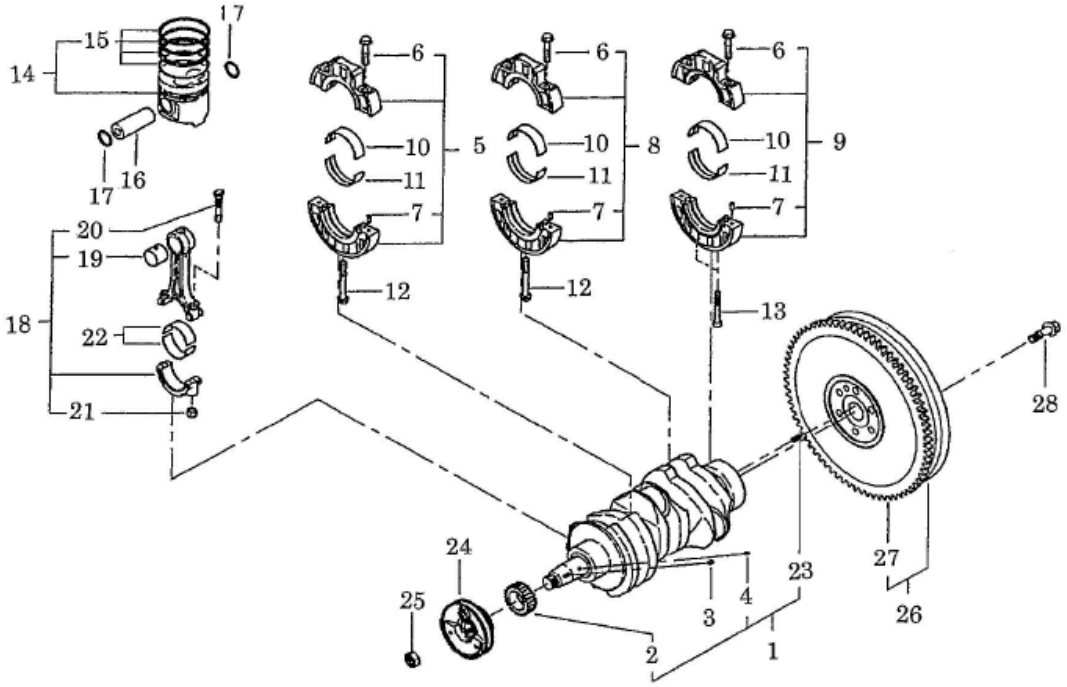

見出番号 KeyNo	部品番号 Parts No	部品名称 Description		台当個数 240		互換性	適応号機 Serial Number	型寸 Size and details	備考 Remarks
1	115256600	CRANKSHAFT COMPL	ｸﾗﾝｸｼｬﾌﾄCOMPL	1					
2	115276180	GEAR.CRANKSHAFT	ｸﾗﾝｸｷﾞｬ	1					
3	034100508	KEY	ｷｰ	1					
4	030509020	DOWEL PIN	ﾉｯｸﾋﾟﾝ	1					
5	110156111	BEARING HOLDER ASSY	ﾍﾞｱﾘﾝｸﾞﾎﾙﾀﾞASSY:1	1					
6	010810840	BOLT	ﾎﾞﾙﾄ	6					
7	030500612	DOWEL PIN	ﾉｯｸﾋﾟﾝ	6					
8	110156121	BEARING HOLDER ASSY	ﾍﾞｱﾘﾝｸﾞﾎﾙﾀﾞASSY:2	1					
9	110156330	BEARING HOLDER ASSY	ﾍﾞｱﾘﾝｸﾞﾎﾙﾀﾞASSY:3	1					
10	198517103	METAL.UPPER:STD.	ﾒﾀﾙ.ｳｴ:STD	3					
11	198517112	METAL.LOWER:STD	ﾒﾀﾙ.ｼﾀ:STD	3					
12	011510850	BOLT	ﾎﾞﾙﾄ	2					
13	010700845	BOLT	ﾎﾞﾙﾄ	2					
14	115017600	PISTON ASSY	ﾋﾟｽﾄﾝKIT	3					
15	115107241	PISTONRING KIT ;STD	ﾋﾟｽﾄﾝﾘﾝｸﾞKIT:S.T.D	3					
16	115326231	PIN.PISTON	ﾋﾟｽﾄﾝﾋﾟﾝ	3					
17	036500021	SNAP RING	ｽﾅｯﾌﾟﾘﾝｸﾞ	6					
18	115026191	CONNECTING ROD ASSY	ｺﾈｸﾃｲﾝｸﾞﾛｯﾄﾞASSY	3					
19	*	BUSHING	ﾌﾞｯｼｭ	3					供給不可
20	115176150	BOLT.CONNECTING ROD	ﾛｯﾄﾞﾎﾞﾙﾄ	6					
21	020109075	NUT	ﾅｯﾄ	6					
22	198517132	METAL:S.T.D	ﾒﾀﾙ:S.T.D	6					
23	030300816	SPRING PIN	ｽﾌﾟﾘﾝｸﾞﾋﾟﾝ	1					
24	115397910	PULLEY.CRANKSHAFT	ｸﾗﾝｸｼｬﾌﾄﾌﾟｰﾘ	1					
25	020800018	NUT	ﾅｯﾄ	1					
26	115350020	FLYWHEEL	ﾌﾗｲﾎｲｰﾙ COMPL	1					
27	115376130	GEAR.RING	ﾘﾝｸﾞｷﾞｬ	1					
28	010109340	BOLT	ﾎﾞﾙﾄ	6					

FIG.107 オイルポンプ
OIL PUMP

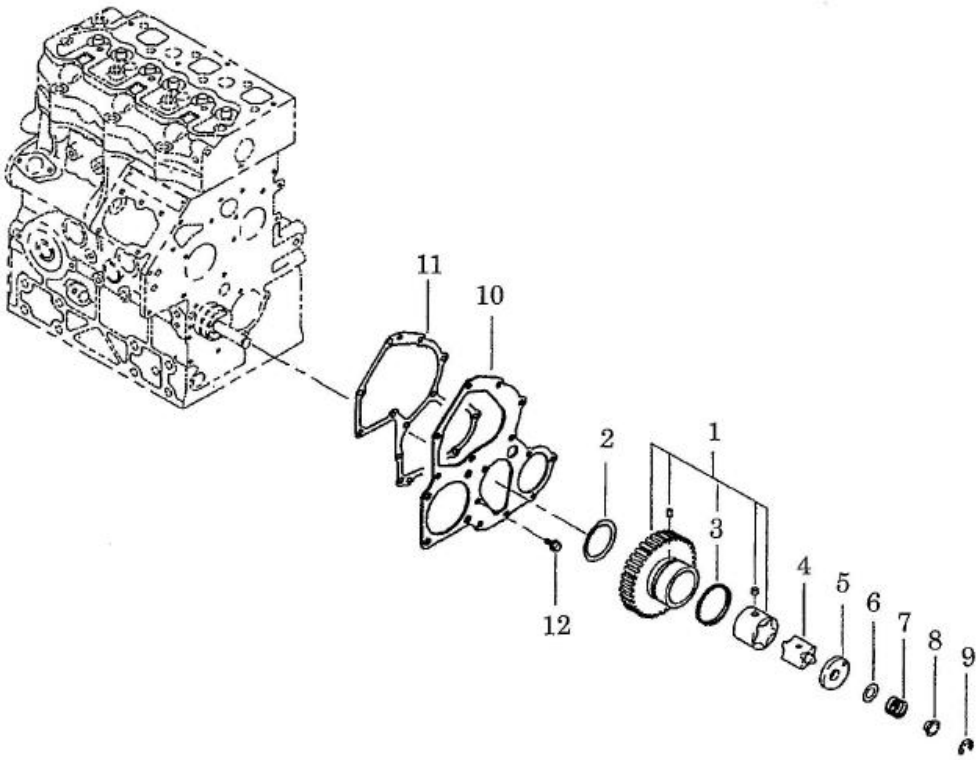

見出番号 KeyNo	部品番号 Parts No	部品名称 Description		台当個数 240		互換性	適応号機 Serial Number	型寸 Size and details	備考 Remarks
1	165026101	GEAR ASSY.IDLE	ｱｲﾄﾞﾙｷﾞﾔASSY	1		D	～22145		
1	165026390	GEAR ASSY.IDLE	ｱｲﾄﾞﾙｷﾞﾔASSY	1		D	22146～		
2	199266180	WASHER.THRUST	ｽﾗｽﾄﾜｯｼｬ	1					
3	198216821	SPRING	ｽﾌﾟﾘﾝｸﾞ	1					
4	140166131	ROTOR	ﾛｰﾀ	1		D	～22145		
4	140166400	ROTOR	ﾛｰﾀ	1		D	22146～		
5	140116140	OIL PUMP COVER	ｵｲﾙﾎﾟﾝﾌﾟｶﾊﾞｰ	1					
6	199286150	SHIM:0.1	ｼﾑ:0.1	1					適量使用
6	199286160	SHIM:0.15	ｼﾑ:0.15	1					適量使用
6	199286170	SHIM:0.2	ｼﾑ:0.2	1					適量使用
6	199286180	SHIM:0.5	ｼﾑ:0.5	1					適量使用
7	198216720	SPRING	ｽﾌﾟﾘﾝｸﾞ	1					
8	199236540	COLLAR	ｶﾗｰ	1					
9	036800010	SNAP RING	ｽﾅｯﾌﾟﾘﾝｸﾞ	1					
10	165166520	PLATE.FRONT	ﾌﾛﾝﾄﾌﾟﾚｰﾄ	1					
11	165996520	GASKET	ｶﾞｽｹｯﾄ:ﾌﾛﾝﾄﾌﾟﾚｰﾄ	1					
12	011310612	BOLT	ﾎﾞﾙﾄ	3					

FIG.108 カムシャフト CAM SHAFT

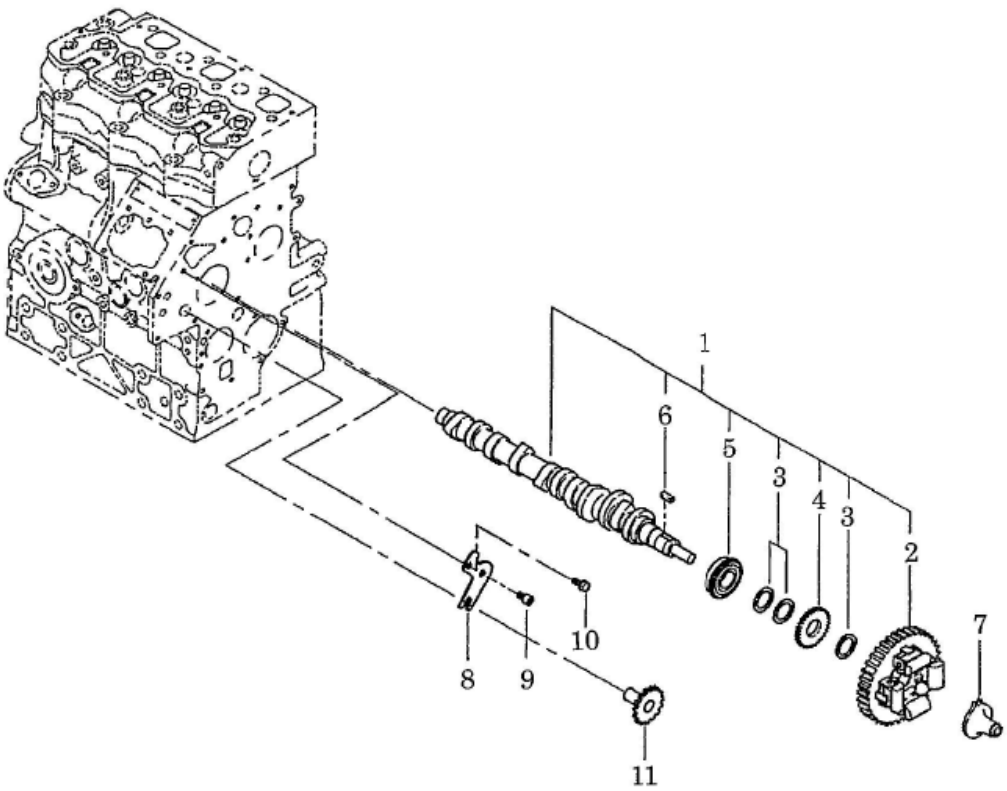

見出番号 KeyNo	部品番号 Parts No	部品名称 Description		台当個数 240		互換性	適応号機 Serial Number	型寸 Size and details	備考 Remarks
1	120026790	CAMSHAFT ASSY	ｶﾑｼｬﾌﾄASSY	1					
2	120016040	GEAR ASSY.CAMSHAFT	ｶﾑｷﾞｬCOMPL	1					
3	199216230	SPACER	ｽﾍﾟｰｻ	3					
4	120736081	GEAR	ｷﾞｬ	1					
5	040109059	BALL BEARING	ﾎﾞｰﾙﾍﾞｱﾘﾝｸﾞ	1					
6	034100508	KEY	ｷｰ	1					
7	125256120	SLIDER COMPL	ｽﾗｲﾀﾞCOMPL	1					
8	199566652	PLATE	ﾌﾟﾚｰﾄ	1					
9	011310612	BOLT	ﾎﾞﾙﾄ	1					
10	010700610	BOLT	ﾎﾞﾙﾄ	1					
11	120076070	SHAFT COMPL	ﾀｺﾒｰﾀｼｬﾌﾄCOMPL	1					

FIG.109 タイミングギヤ、ガバナ
TIMING GEAR , GOVERNOR

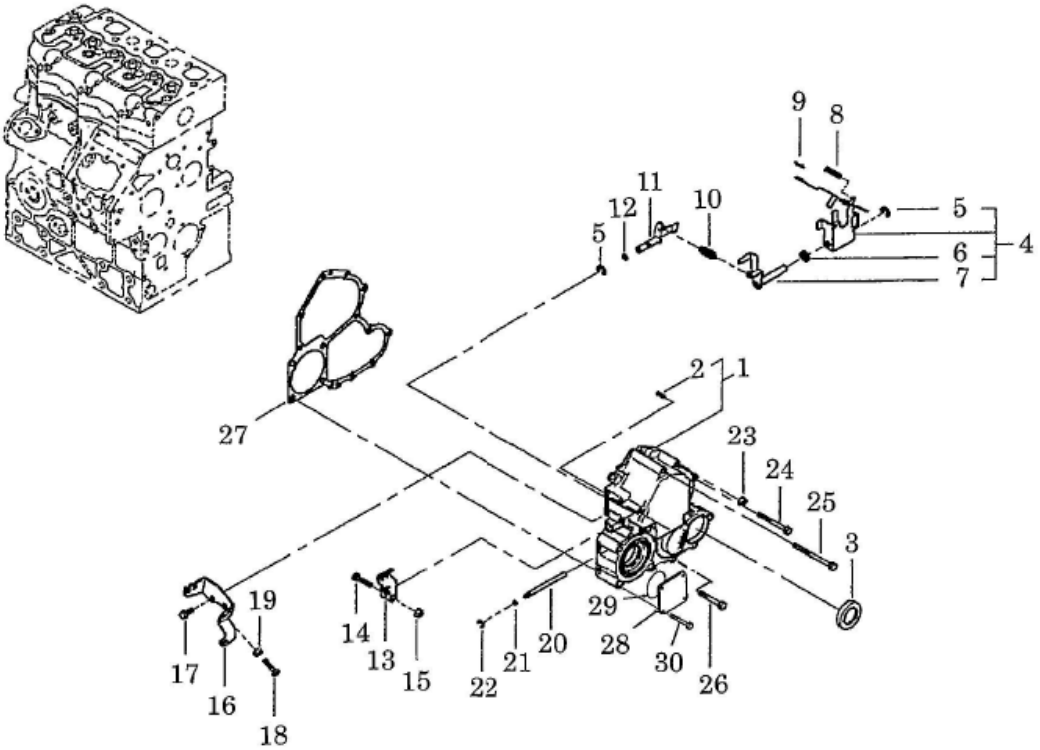

見出番号 KeyNo	部品番号 Parts No	部品名称 Description		台当個数 240		互換性	適応号機 Serial Number	型寸 Size and details	備考 Remarks
1	165106550	CASE.GEAR	ｷﾞﾔｹｰｽCOMPL:NHG	1					
2	030300414	SPRING PIN	ｽﾌﾟﾘﾝｸﾞﾋﾟﾝ	1					
3	198636090	OIL SEAL	ｵｲﾙｼｰﾙ	1					
4	125046260	LEVER ASSY.GOVER	ｶﾞﾊﾞﾅﾚﾊﾞｰASSY	1					
5	036800008	SNAP RING	ｽﾅｯﾌﾟﾘﾝｸﾞ	2					
6	026200010	WASHER	ﾜｯｼﾔ	1					
7	125406071	LEVER、 GOVERNOR	ﾃﾝｼｮﾝﾚﾊﾞｰ	1					
8	198217420	SPRING:START	ｽﾌﾟﾘﾝｸﾞ:ｽﾀｰﾄ	1					
9	031100004	SNAP PIN	ｽﾅｯﾌﾟﾋﾟﾝ	1					
10	198217140	SPRING	ｽﾌﾟﾘﾝｸﾞ:ﾒｲﾝ	1					
11	125156170	ARM COMPL	ｱｰﾑCOMPL	1					
12	052109110	O-RING	Oﾘﾝｸﾞ	1					
13	125416090	LEVER.GOVERNOR	ｶﾞﾊﾞﾅﾚﾊﾞｰ	1					
14	010110630	BOLT :M6x30	ﾎﾞﾙﾄ	1					
15	023100006	NUT :M6	ﾅｯﾄ	1					
16	125976100	STAY	ｽﾃｲ	1					
17	011310614	BOLT	ﾎﾞﾙﾄ	2					
18	010109264	BOLT	ﾎﾞﾙﾄ:ｱｲﾄﾞﾙｾｯﾄ	1		D	～22126		
18	010109695	BOLT	ﾎﾞﾙﾄ:ｱｲﾄﾞﾙｾｯﾄ	1		D	22127～		
19	023100006	NUT	ﾅｯﾄ	1					
20	125116131	SHAFT.GOVERNOR	ｶﾞﾊﾞﾅｼｬﾌﾄ	1					
21	052109108	O-RING	Oﾘﾝｸﾞ	2					
22	036800005	SNAP RING	ｽﾅｯﾌﾟﾘﾝｸﾞ	1					
23	023100006	NUT	ﾅｯﾄ	1					
24	011310660	BOLT	ｷ	3					
25	011310680	BOLT	ﾎﾞﾙﾄ	2					
26	011310640	BOLT	ﾎﾞﾙﾄ	5					
27	165996530	GASKET	ｶﾞｽｹｯﾄ:ｷﾞﾔｹｰｽ	1					
28	165206700	COVER	ｶﾊﾞｰ	1					
29	052300600	O-RING	Oﾘﾝｸﾞ	1					
30	010310865	BOLT	ﾎﾞﾙﾄ	4					

FIG.110 オルタネータ、クーリングファン ALTERNATOR, COOLING FAN

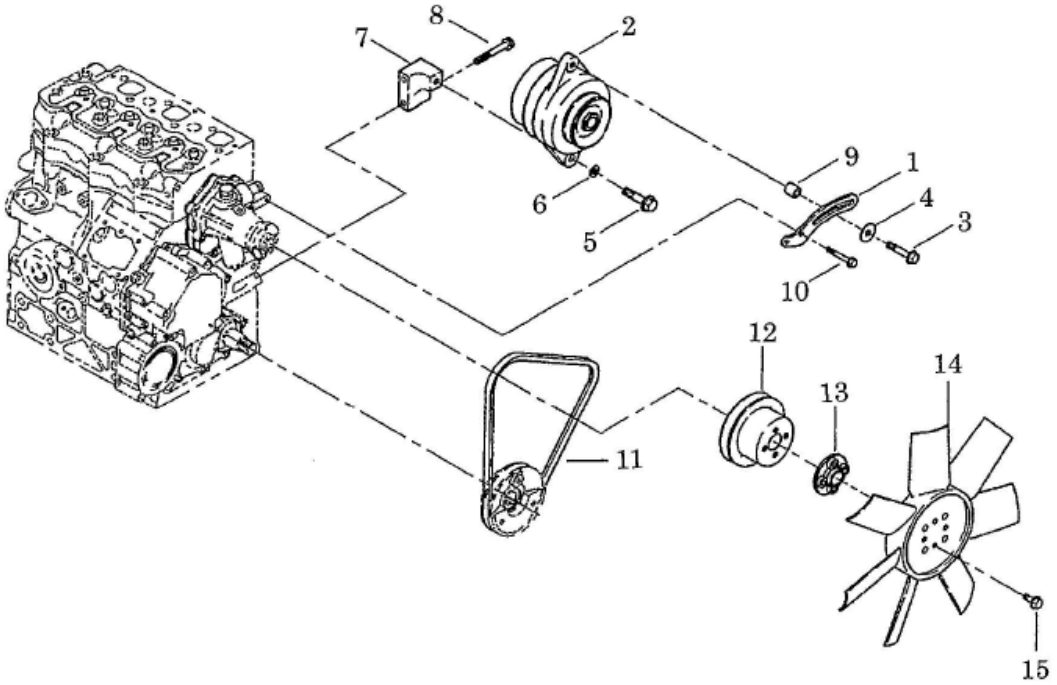

見出番号 KeyNo	部品番号 Parts No	部品名称 Description		台当個数 240		互換性	適応号機 Serial Number	型寸 Size and details	備考 Remarks
1	185726971	PLATE.ADJUSTING:MFZN	ｱｼﾞﾔｽﾃｲﾝｸﾞﾌﾟﾚｰﾄ:ﾒﾂｷ	1					
2	185046440	ALTERNATOR ASSY	ｵﾙﾀﾈｰﾀASSY	1					
3	011510840	BOLT	ﾎﾞﾙﾄ	1					
4	026109017	WASHER	ﾜﾂｼﾔ	1					
5	010311040	BOLT	ﾎﾞﾙﾄ	1					
6	026100010	WASHER	ﾜﾂｼﾔ	1					
7	185976930	STAY	ｽﾃｲ	1					
8	011510855	BOLT	ﾎﾞﾙﾄ	2					
9	199236680	COLLAR	ｶﾗｰ	1					
10	011310614	BOLT	ﾎﾞﾙﾄ	2					
11	080109049	V-BELT ;FM30	Vﾍﾞﾙﾄ(M30)	1					
12	145336490	PULLEY.FAN	ﾌｱﾝﾌﾟｰﾘ	1					
13	145386910	HOLDER.FAN:10	ﾌｱﾝﾎﾙﾀﾞ:10	1					
14	145306460	FAN.COOLING	ｸｰﾘﾝｸﾞﾌｱﾝ COMPL	1					
15	011310625	BOLT	ﾎﾞﾙﾄ	4					

FIG.111 ウオータポンプ WATER PUMP

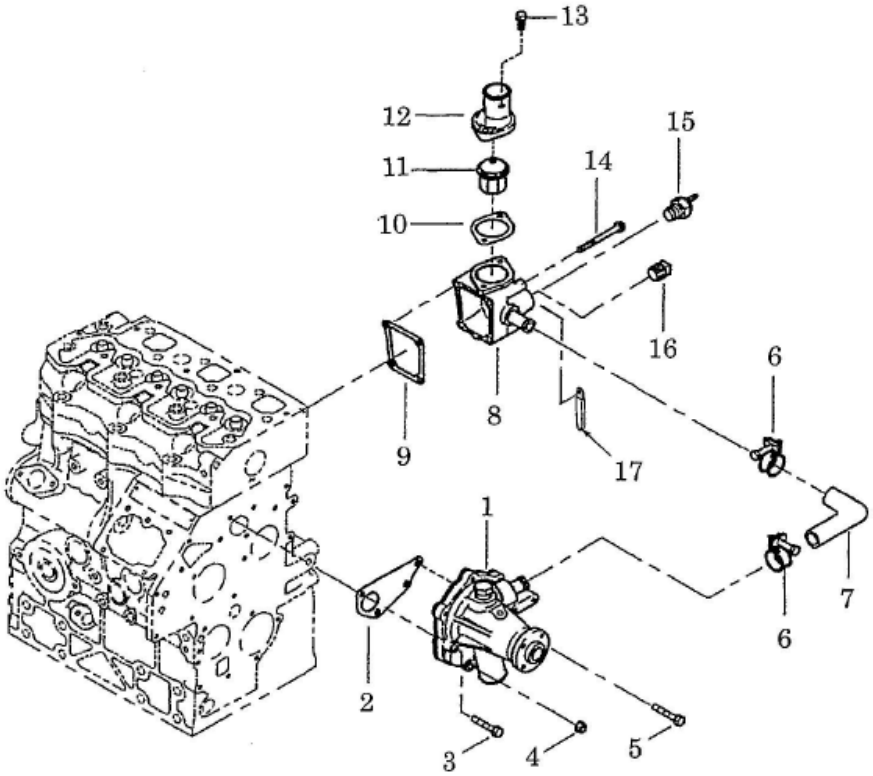

見出番号 KeyNo	部品番号 Parts No	部品名称 Description		台当個数 240		互換性	適応号機 Serial Number	型寸 Size and details	備考 Remarks
1	145017920	PUMP ASSY.WATER	ウオータポンプASSY:CHB	1					
2	145996830	GASKET	ガスケット:ウオータポンプ	1					
3	011310630	BOLT	ボルト	2					
4	023100006	NUT	ナット	1					
5	011310635	BOLT	ボルト	1					
6	067100022	HOSE BAND	ホースバンド	2					
7	145536051	HOSE	ホース	1					
8	145216880	CASE.THERMOSTAT	サーモスタットケース:CHB	1					
9	145996840	GASKET	ガスケット:サーモスタットケース	1					
10	145996850	GASKET	ガスケット:サーモスタットカバー	1					
11	145206061	THERMOSTAT	サーモスタットCOMPL	1					
12	145226510	COVER.THERMOSTAT:SN	サーモスタットカバー	1					
13	011310620	BOLT	ボルト	2					
14	011310660	BOLT	ボルト:M6X60 バネザツキ	4					
15	385720011	SENSOR	センサー:サーモメータ	1					
16	064500030	PLUG	プラグ	1					
17	399111960	CLAMP	クランプ	1					

FIG.112 インジェクションポンプ、インジェクタ
INJECTION PUMP, INJECTOR

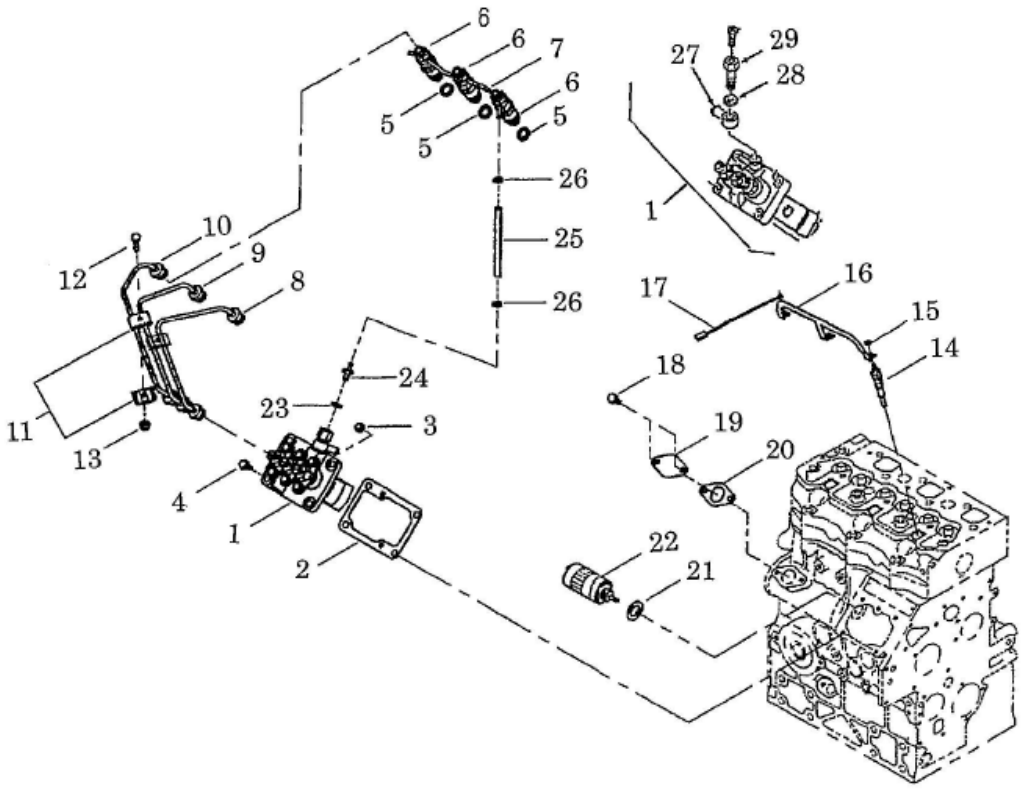

見出番号 KeyNo	部品番号 Parts No	部品名称 Description		台当個数 240		互換性	適応号機 Serial Number	型寸 Size and details	備考 Remarks
1	131017711	PUMP ASSY.INJECTION	ｲﾝｼﾞｪｸｼｮﾝﾎﾟﾝﾌﾟASSY	1					
2	131437590	SHIM:0.2	ｱｼﾞﾔｽﾃｲﾝｸﾞｼﾑ:0.2	1					
3	023100006	NUT	ﾅｯﾄ	2					
4	011310620	BOLT	ﾎﾞﾙﾄ	2					
5	131426200	GASKET	ｶﾞｽｹｯﾄ:ﾉｽﾞﾙ	3					
6	131406440	INJECTOR ASSY	ﾉｽﾞﾙｱﾝﾄﾞﾎﾙﾀﾞASSY	3					
7	131606920	PIPE.RETURN	ﾘﾀｰﾝﾊﾟｲﾌﾟCOMPL	1					
8	131507950	PIPE.INJECTION	ｲﾝｼﾞｪｸｼｮﾝﾊﾟｲﾌﾟCOMPL	1					
9	131507960	PIPE.INJECTION	ｲﾝｼﾞｪｸｼｮﾝﾊﾟｲﾌﾟCOMPL	1					
10	131507970	PIPE.INJECTION	ｲﾝｼﾞｪｸｼｮﾝﾊﾟｲﾌﾟCOMPL	1					
11	199106021	CLAMP	ｸﾗﾝﾌﾟCOMPL	4					
12	010110625	BOLT	ﾎﾞﾙﾄ	2					
13	023100006	NUT	ﾅｯﾄ	2					
14	185366220	PLUG.GLOW	ｸﾞﾛｰﾌﾟﾗｸﾞ	3					
15	023100004	NUT	ﾅｯﾄ	3					
16	185376372	CONNECTOR:GLOW	ｺﾈｸﾀ:ｸﾞﾛｰ	1					
17	185606170	HARNESS.WIRE	ﾜｲﾔｰﾊｰﾈｽ	1					
18	011310612	BOLT	ﾎﾞﾙﾄ	2					
19	165206640	COVER	ｶﾊﾞｰ:MFZN	1					
20	130996130	GASKET	ｶﾞｽｹｯﾄ:ﾌｨｰﾄﾞﾎﾟﾝﾌﾟ	1					
21	025100016	SEAL WASHER	ｼｰﾙﾜｯｼｬ	1					
22	185206085	SOLENOID	ｿﾚﾉｲﾄﾞ	1					
23	025100006	SEAL WASHER	ｼｰﾙﾜｯｼｬ	1					
24	131246280	JOINT.PIPE	ｺﾈｸﾀ	1					
25	068204090	FUEL HOSE	ﾌｭｰｴﾙﾎｰｽ	1					
26	067200078	HOSE CLIP	ﾎｰｽｸﾘｯﾌﾟ	2					
27	131246130	NIPPLE	ﾆｯﾌﾟﾙ	1					
28	131426180	WASHER	ﾜｯｼｬ	2					
29	131236190	BOLT	ｽｸﾘｭ､ﾎﾛｰ	1					

FIG.113 エキゾーストマニホルド EXHAUST MANIFOLD

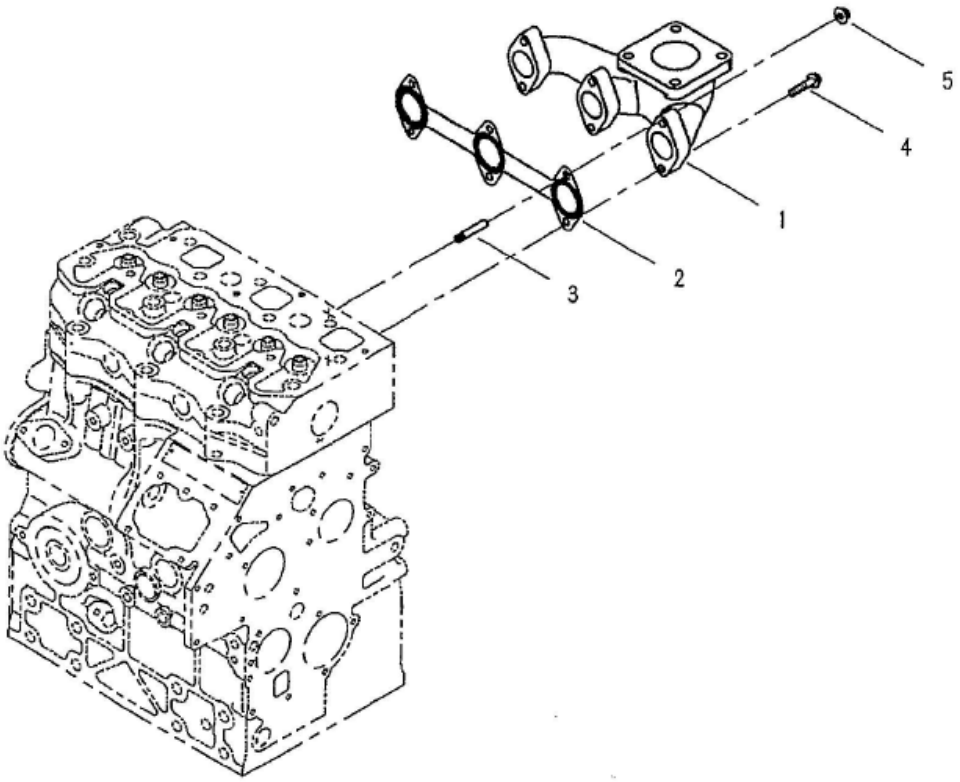

見出番号 KeyNo	部品番号 Parts No	部品名称 Description		台当個数 240		互換性	適応号機 Serial Number	型寸 Size and details	備考 Remarks
1	135616342	MANIFOLD.EXHAUST	ｴｷｿﾞｰｽﾄﾏﾆﾎﾙﾄﾞ:SB-H	1					
2	135996541	GASKET.EX.MANIFOLD	ｶﾞｽｹｯﾄ:EX	1					
3	012110625	STUD BOLT	ｽﾀｯﾄﾞﾎﾞﾙﾄ	2					
4	011310625	BOLT	ﾎﾞﾙﾄ	4					
5	023100006	NUT	ﾅｯﾄ	2					

FIG.114 リヤプレート、スタータ REAR PLATE, STARTER

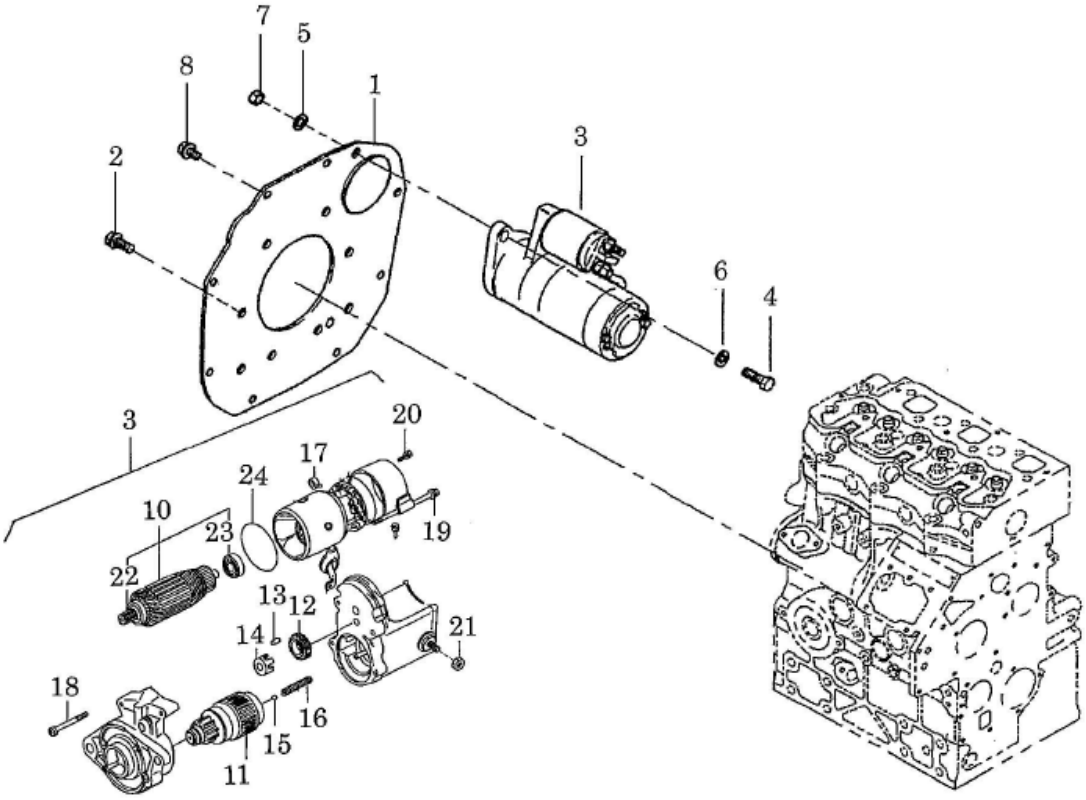

見出番号 KeyNo	部品番号 Parts No	部品名称 Description		台当個数 240		互換性	適応号機 Serial Number	型寸 Size and details	備考 Remarks
1	110367710	PLATE	ﾘﾔﾌﾟﾚｰﾄ:NHG	1					
2	011511020	BOLT	ﾎﾞﾙﾄ	8					
3	185086670	MOTOR ASSY.STARTING	ｽﾀｰﾀ ASSY	1					
4	011511040	BOLT	ﾎﾞﾙﾄ	2					
5	026100010	WASHER	ﾜｯｼｬ	2					
6	027100010	LOCK WASHER	ｽﾌﾟﾘﾝｸﾞﾜｯｼｬ	2					
7	020900010	NUT	ﾅｯﾄ	2					
8	011510816	BOLT	ﾎﾞﾙﾄ	2					
–	–	–	–	–					
10	185846676	AMATURE ASSY	ｱｰﾏﾁｬ ASSY	1					
11	185846675	CLUTCH SUB ASSY	ｸﾗｯﾁ ｻﾌﾞASSY	1					
12	185846552	PINION	ﾋﾟﾆｵﾝ	1					
13	185846371	ROLLER	ﾛｰﾗ	5					
14	185846551	RETAINER	ﾘﾃｰﾅ	1					
15	185846286	STEEL BALL	ｽﾁｰﾙﾎﾞｰﾙ	1					
16	185846560	SPRING	ｽﾌﾟﾘﾝｸﾞ	1					
17	185846670	SPRING	ｽﾌﾟﾘﾝｸﾞ	4					
18	185846558	BOLT	ﾎﾞﾙﾄ	2					
19	185846669	BOLT	ﾎﾞﾙﾄ	2					
20	185846668	SCREW	ｽｸﾘｭ	2					
21	185846378	NUT	ﾅｯﾄ	1					
22	185846549	BALL BEARING	ﾎﾞｰﾙﾍﾞｱﾘﾝｸﾞ	1					
23	185846548	BALL BEARING	ﾎﾞｰﾙﾍﾞｱﾘﾝｸﾞ	1					
24	185846561	O-RING	Oﾘﾝｸﾞ	2					

FIG.115 オイルパン、サクションフィルタ
OIL PAN, SUCTION FILTER

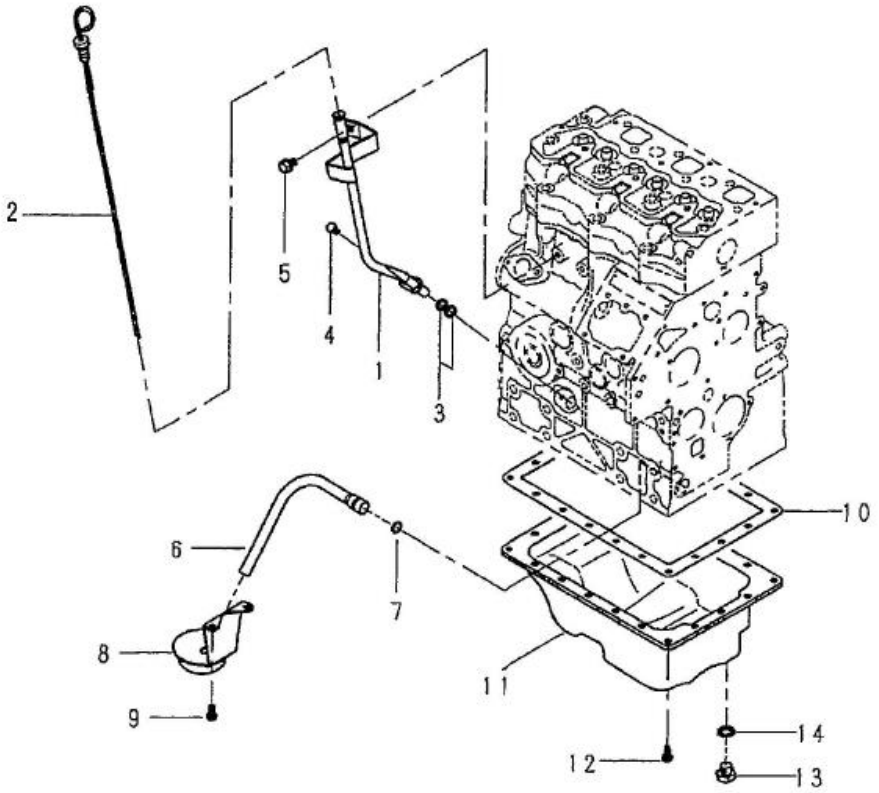

見出番号 KeyNo	部品番号 Parts No	部品名称 Description		台当個数 240		互換性	適応号機 Serial Number	型寸 Size and details	備考 Remarks
1	110756201	GUIDE COMPL	ｹﾞｰｼﾞｶﾞｲﾄﾞCOMPL	1					
2	198416371	GAUGE COMPL	ﾚﾍﾞﾙｹﾞｰｼﾞCOMPL	1					
3	052109113	O-RING	Oﾘﾝｸﾞ	2					
4	011310612	BOLT	ﾎﾞﾙﾄ	1					
5	011510812	BOLT	ﾎﾞﾙﾄ	1					
6	140986480	OIL PIPE	ｵｲﾙﾊﾟｲﾌﾟ	1					
7	052109076	O-RING	Oﾘﾝｸﾞ	1					
8	140406270	FILTER.SUCTION	ｻｸｼｮﾝﾌｨﾙﾀCOMPL	1					
9	011310612	BOLT	ﾎﾞﾙﾄ	2					
10	110996800	GASKET	ｶﾞｽｹｯﾄ:ｵｲﾙﾊﾟﾝ	1					
11	110708340	OIL PAN	ｵｲﾙﾊﾟﾝCOMPL	1					
12	010109235	BOLT	ﾎﾞﾙﾄ	20					
13	010411212	BOLT	ﾎﾞﾙﾄ	1					
14	025100012	SEAL WASHER	ｼｰﾙﾜｯｼｬ	1					

FIG.116 マフラ、エアクリーナ MUFFLER, AIR CLEANER

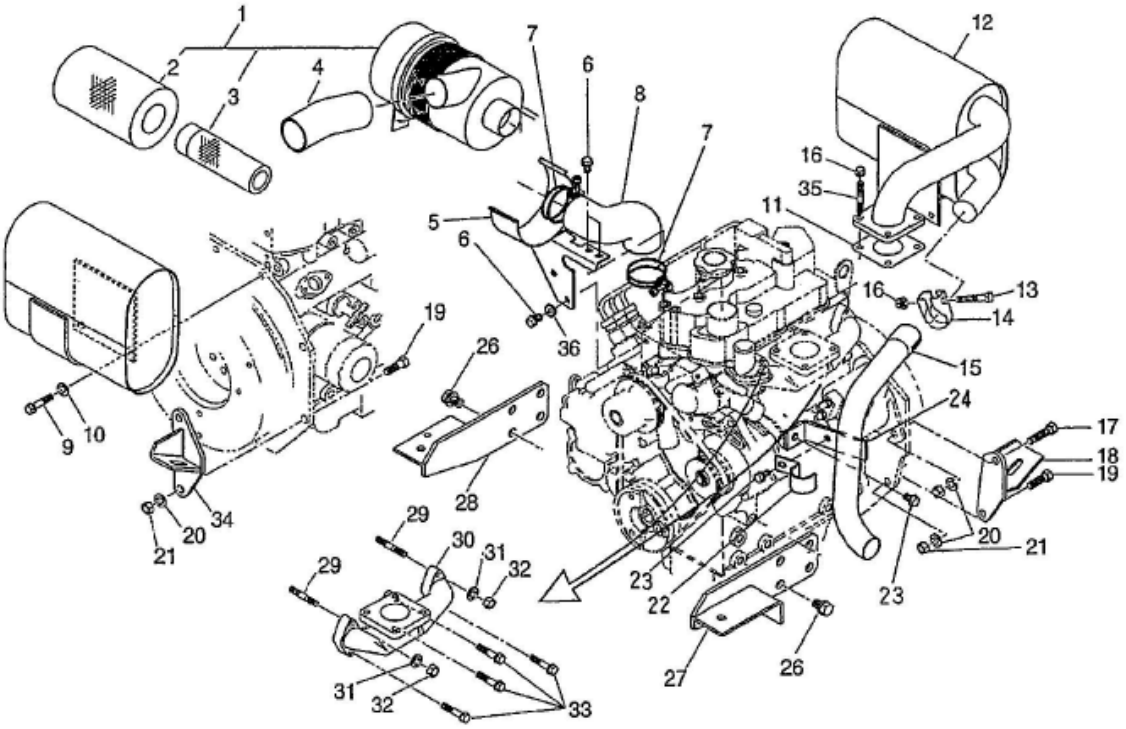

見出番号 KeyNo	部品番号 Parts No	部品名称 Description		台当個数 240		互換性	適応号機 Serial Number	型寸 Size and details	備考 Remarks
1	314500820	AIR CLEANER ASSY	エアクリーナASSY	1					
2	314531174	FILTER COMP:AIR CLNR	ﾌｨﾙﾀｰ COMP:ｴｱｸﾘｰﾅ	1					
3	314531175	2ND FILTER COMP:AIR	ｾｶﾝﾄﾞﾌｨﾙﾀｰ COMP:ｴｱｸﾘ	1					
4	314541601	AIR CLEANER HOSE	エアクリーナホース:IN	1					
5	314601731	HOLDER	エアクリーナササエ	1					
6	011510816	BOLT	ﾎﾞﾙﾄ	3			～10240		
6	010810814	BOLT	ﾎﾞﾙﾄ	3			10241～		
7	067100056	HOSE BAND	ﾎｰｽﾊﾞﾝﾄﾞ	2					
8	314541720	AIR CLEANER HOSE	エアクリーナホース:ウシロ	1					
9	010109337	BOLT	ﾎﾞﾙﾄ	2					
10	027100008	LOCK WASHER	ｽﾌﾟﾘﾝｸﾞﾜｯｼｬ	2					
11	314990150	GASKET	ｶﾞｽｹｯﾄ	1					
12	314102520	MUFFLER	ﾏﾌﾗASSY	1			～10298		
12	314102521	MUFFLER	ﾏﾌﾗASSY	1		B	10299～		
13	010310850	BOLT	ﾎﾞﾙﾄ	1					
14	408330011	BAND	ﾊﾞﾝﾄﾞ	1					
15	314110471	MUFFLER	ﾃｰﾙﾊﾟｲﾌﾟ	1					
16	023100008	NUT	ﾅｯﾄ	5					
17	010311040	BOLT	ﾎﾞﾙﾄ	1					
18	310600830	ENGINE SUPPORT	ｴﾝｼﾞﾝｻﾎﾟｰﾄ:RL	1					
19	010311030	BOLT	ﾎﾞﾙﾄ	3					
20	027100010	LOCK WASHER	ｽﾌﾟﾘﾝｸﾞﾜｯｼｬ	4					
21	020900010	NUT	ﾅｯﾄ	4					
22	399112120	CLAMP	ｸﾗﾝﾌﾟ	1					
23	010810816	BOLT	ﾎﾞﾙﾄ	2					
24	314400581	MUFFLER SUPPORT	ﾏﾌﾗｻｻｴ	1					
26	011611220	BOLT	ﾎﾞﾙﾄ	8					
27	310600790	ENGINE SUPPORT	ｴﾝｼﾞﾝｻﾎﾟｰﾄ:FL	1					
28	310600810	ENGINE SUPPORT	ｴﾝｼﾞﾝｻﾎﾟｰﾄ:FR	1					
29	012110625	STUD BOLT	ｽﾀｯﾄﾞﾎﾞﾙﾄ	2					
30	135616342	MANIFOLD.EXHAUST	ｴｷｿﾞｰｽﾄﾏﾆﾎﾙﾄﾞ:SB-H	1					
31	027100006	LOCK WASHER	ｽﾌﾟﾘﾝｸﾞﾜｯｼｬ	2					
32	023100006	NUT	ﾅｯﾄ	2					
33	011310625	BOLT	ﾎﾞﾙﾄ	4					
34	310600850	ENGINE SUPPORT	ｴﾝｼﾞﾝｻﾎﾟｰﾄ:RR	1					

FIG.116 マフラ、エアクリーナ MUFFLER, AIR CLEANER

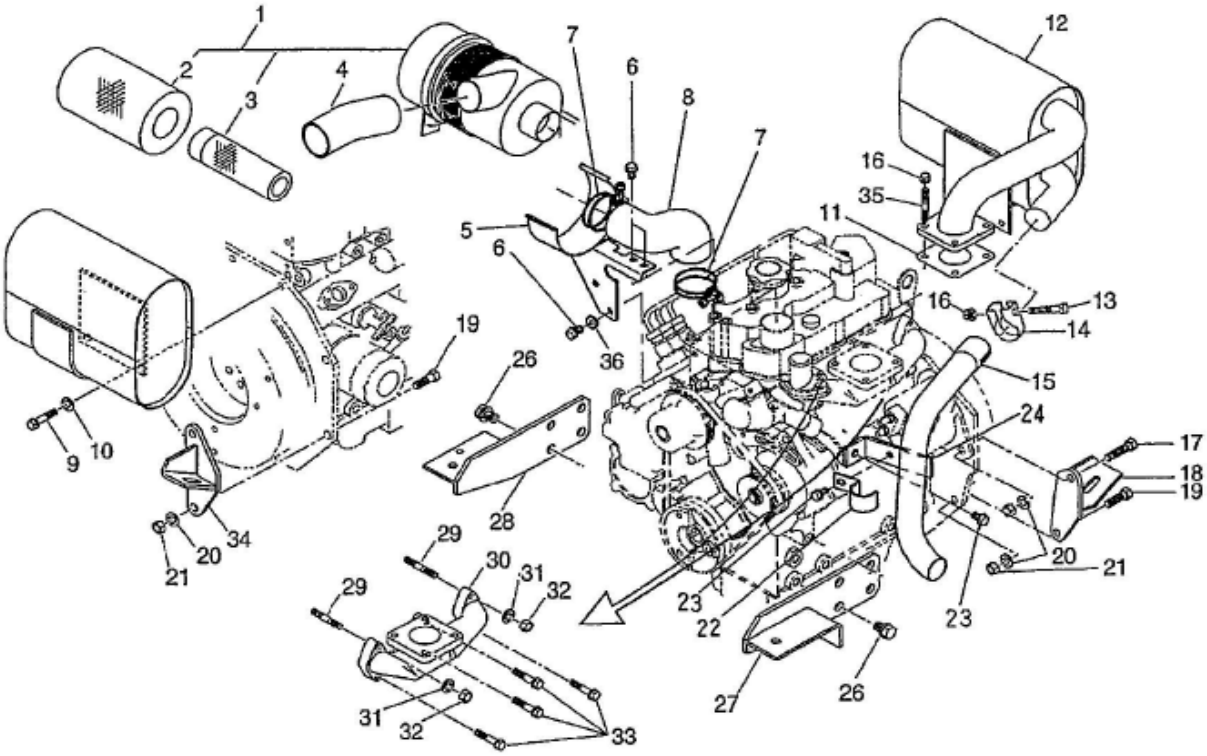

見出番号 KeyNo	部品番号 Parts No	部品名称 Description		台当個数 240		互換性	適応号機 Serial Number	型寸 Size and details	備考 Remarks
35	012110825	STUD BOLT	ｽﾀｯﾄﾞﾎﾞﾙﾄ	4					
36	026100008	WASHER	ﾜｯｼｬ	1		F	～10240		

シャシ編
（CHASSIS）

FIG.201 4WD フロントユニット
4WD FRONT UNIT

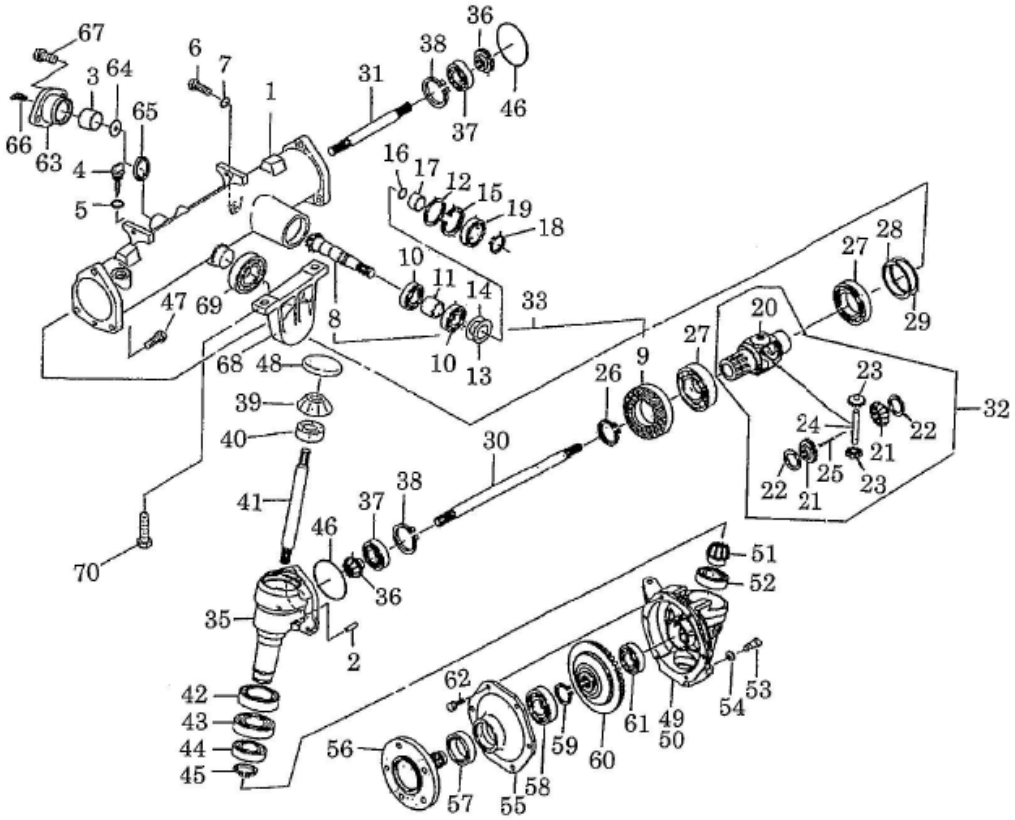

見出番号 KeyNo	部品番号 Parts No	部品名称 Description		台当個数 240		互換性	適応号機 Serial Number	型寸 Size and details	備考 Remarks
1	326345321	WHEEL SHAFT CASE	ﾎｲｰﾙｼｬﾌﾄｹｰｽ	1					
2	030500825	DOWEL PIN	ﾉｯｸﾋﾟﾝ	2					
3	398510080	BUSH	ﾌﾞｯｼｭ:30X25	1					
4	398400440	GAUGE :OIL	ｹﾞｰｼﾞ:OIL	1					
5	025100020	SEAL WASHER	ｼｰﾙﾜｯｼｬ	1					
6	010411212	BOLT	ﾎﾞﾙﾄ	1					
7	025100012	SEAL WASHER	ｼｰﾙﾜｯｼｬ	1					
8	*	DRIVE PINION	ﾄﾞﾗｲﾌﾞﾋﾟﾆｵﾝ	1					供給不可
9	*	RING GEAR	ﾘﾝｸﾞｷﾞｬ	1					供給不可
10	040109054	BALL BEARING	ﾎﾞｰﾙﾍﾞｱﾘﾝｸﾞ	2					
11	399231190	COLLAR	ｶﾗｰ	1					
12	399211670	SPACER	ｽﾍﾟｰｻ	1					
13	199280560	SHIM :0.1T	ｼﾑ:0.1	1					適量使用
14	199280580	SHIM :0.2T	ｼﾑ:0.2	1					適量使用
15	036500052	SNAP RING	ｽﾅｯﾌﾟﾘﾝｸﾞ	1					
16	052100210	O-RING	Oﾘﾝｸﾞ	1					
17	399232470	COLLAR	ｶﾗｰ	1					
18	036100025	SNAP RING	ｽﾅｯﾌﾟﾘﾝｸﾞ	1					
19	050202332	OIL SEAL	ｵｲﾙｼｰﾙ	1					
20	326111100	DIFF HOUSING	ﾃﾞﾌｹｰｼﾞ	1					
21	326140410	DIFF GEAR	ﾃﾞﾌｷﾞｬ	2					
22	399260890	THRUST WASHER	ｽﾗｽﾄﾜｯｼｬ	2					
23	326160180	DIFF PINION	ﾃﾞﾌﾋﾟﾆｵﾝ	2					
24	326130671	PINION SHAFT	ﾋﾟﾆｵﾝｼｬﾌﾄ	1					
25	030300436	SPRING PIN	ｽﾌﾟﾘﾝｸﾞﾋﾟﾝ	1					
26	036300045	SNAP RING	ｽﾅｯﾌﾟﾘﾝｸﾞ	1					
27	040106209	BALL BEARING	ﾎﾞｰﾙﾍﾞｱﾘﾝｸﾞ	2					
28	199280780	SHIM :0.1T	ｼﾑ:0.1	1					適量使用
29	199280790	SHIM :0.2T	ｼﾑ:0.2	1					適量使用
30	326211700	DIFF SHAFT:L	ﾃﾞﾌｼｬﾌﾄ:L	1					
31	326211710	DIFF SHAFT:R	ﾃﾞﾌｼｬﾌﾄ:R	1					
32	326010420	DIFF ASSY	ﾃﾞﾌASSY	1					
33	322051370	DRIVE PINION ASSY	ﾄﾞﾗｲﾌﾞﾋﾟﾆｵﾝ ASSY	1					
35	322118610	MISSION CASE	ﾐｯｼｮﾝｹｰｽ:ｱｲﾄﾞﾗ	2					
36	326240700	FINAL PINION	ﾌｧｲﾅﾙ ﾋﾟﾆｵﾝ	2					

FIG.201

4WD フロントユニット
4WD FRONT UNIT

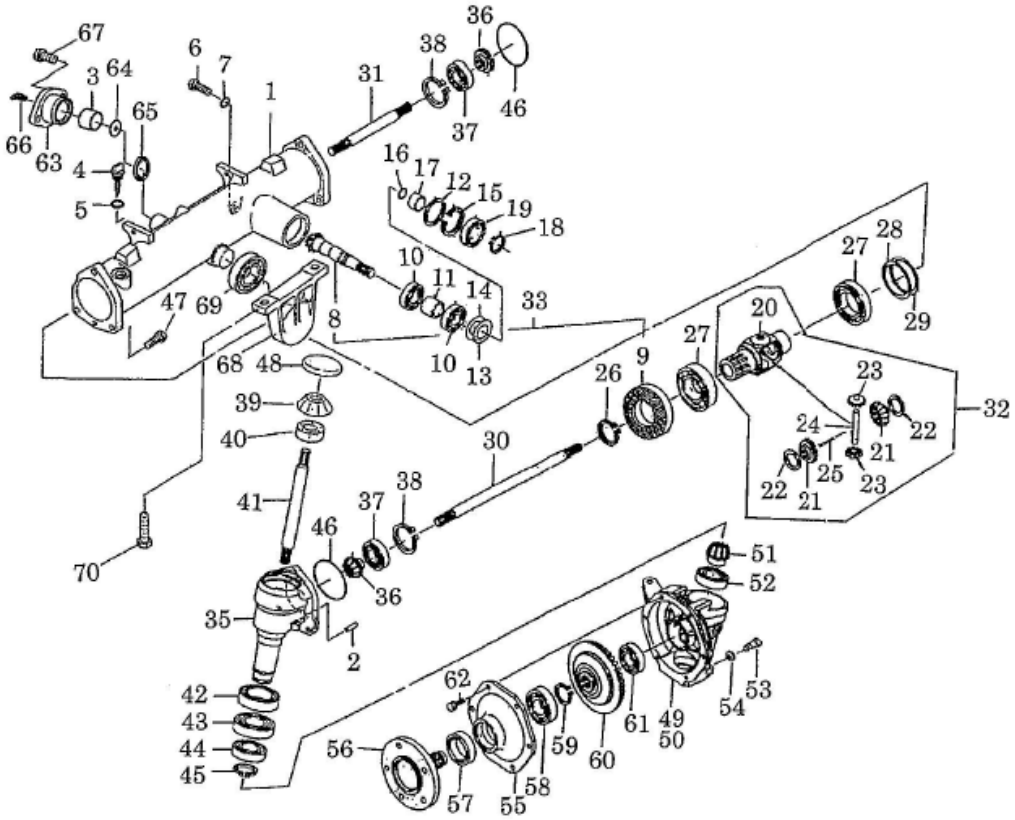

見出番号 KeyNo	部品番号 Parts No	部品名称 Description		台当個数 240		互換性	適応号機 Serial Number	型寸 Size and details	備考 Remarks
37	040106207	BALL BEARING	ﾎﾞｰﾙﾍﾞｱﾘﾝｸﾞ	2					
38	036500072	SNAP RING	ｽﾅｯﾌﾟﾘﾝｸﾞ	2					
39	326240710	FINAL PINION	ﾌｧｲﾅﾙ ﾋﾟﾆｵﾝ:ｱｲﾄﾞﾗ	2					
40	040106204	BEARING	ﾎﾞｰﾙﾍﾞｱﾘﾝｸﾞ	2					
41	322514560	DRIVE SHAFT	ﾄﾞﾗｲﾌﾞｼｬﾌﾄ:ｱｲﾄﾞﾗ	2					
42	050609052	OIL SEAL	ｵｲﾙｼｰﾙ :QLNY60	2					
43	040106010	BALL BEARING	ﾎﾞｰﾙﾍﾞｱﾘﾝｸﾞ	2					
44	040106007	BALL BEARING	ﾎﾞｰﾙﾍﾞｱﾘﾝｸﾞ	2					
45	036100035	SNAP RING	ｽﾅｯﾌﾟﾘﾝｸﾞ	2					
46	052300800	O-RING	Oﾘﾝｸﾞ	2					
47	011511035	BOLT	ﾎﾞﾙﾄ	6					
48	398460730	BLANK PLUG	ﾌﾟﾗｸﾞ	2					
49	322118422	MISSION CASE :L.H	ﾐｯｼｮﾝｹｰｽ:ﾌｧｲﾅﾙL.H	1					
50	322118442	MISSION CASE :R.H	ﾐｯｼｮﾝｹｰｽ:ﾌｧｲﾅﾙR.H	1					
51	326240720	FINAL PINION	ﾌｧｲﾅﾙ ﾋﾟﾆｵﾝ:ﾌｧｲﾅﾙ	2					
52	040106006	BEARING 6006	ﾎﾞｰﾙﾍﾞｱﾘﾝｸﾞ	2					
53	010411212	BOLT	ﾎﾞﾙﾄ	2					
54	025100012	SEAL WASHER	ｼｰﾙﾜｯｼｬ	2					
55	322213790	COVER	ｹｰｽｶﾊﾞｰ:ﾌｧｲﾅﾙ	2					
56	326312402	WHEEL SHAFT	ﾎｲｰﾙ ｼｬﾌﾄ	2					
57	050609043	OIL SEAL	ｵｲﾙｼｰﾙ :QLNY35	2					
58	040106206	BALL BEARING	ﾎﾞｰﾙﾍﾞｱﾘﾝｸﾞ	2					
59	036100030	SNAP RING	ｽﾅｯﾌﾟﾘﾝｸﾞ	2					
60	326370860	FINAL GEAR	ﾌｧｲﾅﾙｷﾞｱ	2					
61	040106205	BALL BEARING	ﾎﾞｰﾙﾍﾞｱﾘﾝｸﾞ	2					
62	011510820	BOLT	ﾎﾞﾙﾄ	12					
63	330520210	PIVOT SHAFT COVER	ﾋﾟﾎﾟｯﾄｼｬﾌﾄｶﾊﾞｰ	1					
64	399260420	THRUST WASHER	ｽﾗｽﾄﾜｯｼｬ	1					
65	050301130	OIL SEAL	ｵｲﾙｼｰﾙ	1					
66	060630000	GREASE NIPPLE	ｸﾞﾘｰｽﾆｯﾌﾟﾙ	1					
67	011511030	BOLT	ﾎﾞﾙﾄ	2					
68	322263150	BEARING HOLDER	ﾍﾞｱﾘﾝｸﾞﾎﾙﾀﾞ	1					
69	040116207	BALL BEARING	ﾎﾞｰﾙﾍﾞｱﾘﾝｸﾞ	1					
70	011511240	BOLT	ﾎﾞﾙﾄ	2					

FIG.202 油圧シリンダ HYDROSTATIC CYLINDER

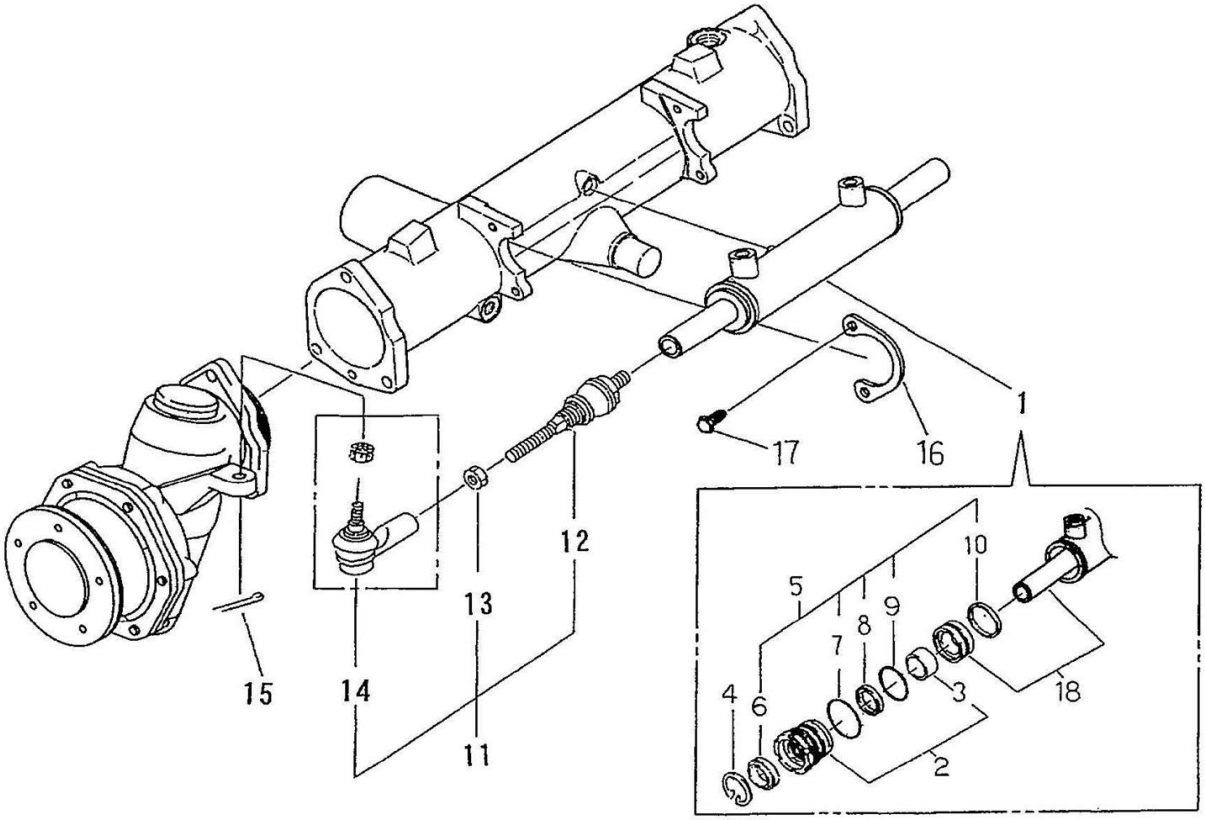

見出番号 KeyNo	部品番号 Parts No	部品名称 Description		台当個数 240		互換性	適応号機 Serial Number	型寸 Size and details	備考 Remarks
1	344953561	CYLINDER ASSY	ｼﾘﾝﾀﾞ ASSY	1			～10264		
1	344953562	CYLINDER ASSY	ｼﾘﾝﾀﾞ ASSY	1		B	10265～		
2	344960522	HEAD ASSY	ﾍｯﾄﾞ ASSY	2					
3	344960431	BUSHING	ﾌﾞｯｼｭ	2			～10264		
3	344960622	BUSHING	ﾌﾞｯｼｭ	2		D	10265～		
4	344960439	RING	ﾄﾒﾜ	2			～10264		
4	344960623	RING	ﾄﾒﾜ	2		D	10265～		
5	344960443	SEAL KIT	ｼｰﾙKIT	1			～10264		
5	344960625	SEAL KIT	ｼﾘﾝﾀﾞﾘﾍﾟｱKIT	1		D	10265～		
6	*	DUST SEAL	ﾀﾞｽﾄｼｰﾙ	2					供給不可
7	*	O-RING	Oﾘﾝｸﾞ	2					供給不可
8	*	U-RING	ﾛｯﾄﾞﾊﾟｯｷﾝ	2					供給不可
9	*	O-RING	Oﾘﾝｸﾞ	2					供給不可
10	*	SEAL KIT	ﾋﾟｽﾄﾝﾊﾟｯｷﾝ	1					供給不可
11	334074163	LINK ASSY	ﾘﾝｸ ASSY	2			～10341		
11	334074164	LINK ASSY	ﾘﾝｸ ASSY	2			10342～		
12	334801573	TIE ROD END	ﾀｲﾛｯﾄﾞｴﾝﾄﾞ	1					
13	020810014	NUT	ﾅｯﾄ	1					
14	334801512	TIE ROD END	ﾀｲﾛｯﾄﾞｴﾝﾄﾞ	1			～10341		
14	334801471	TIE ROD END	ﾀｲﾛｯﾄﾞｴﾝﾄﾞ	1			10342～		
15	030103220	SPLIT PIN	ｽﾌﾟﾘｯﾄﾋﾟﾝ	2					
16	344912830	BRACKET	ﾌﾞﾗｹｯﾄ:ｼﾘﾝﾀﾞ	2					
17	011510820	BOLT	ﾎﾞﾙﾄ	4					
18	344960583	PISTON ROD	ﾋﾟｽﾄﾝﾛｯﾄﾞ	1			～10264		
18	344960582	PISTON ROD	ﾋﾟｽﾄﾝﾛｯﾄﾞ	1		D	10265～		

FIG.203

ユニバーサルジョイント（フライホイール～HST）
UNI-JOINT (FLY WHEEL ～HST)

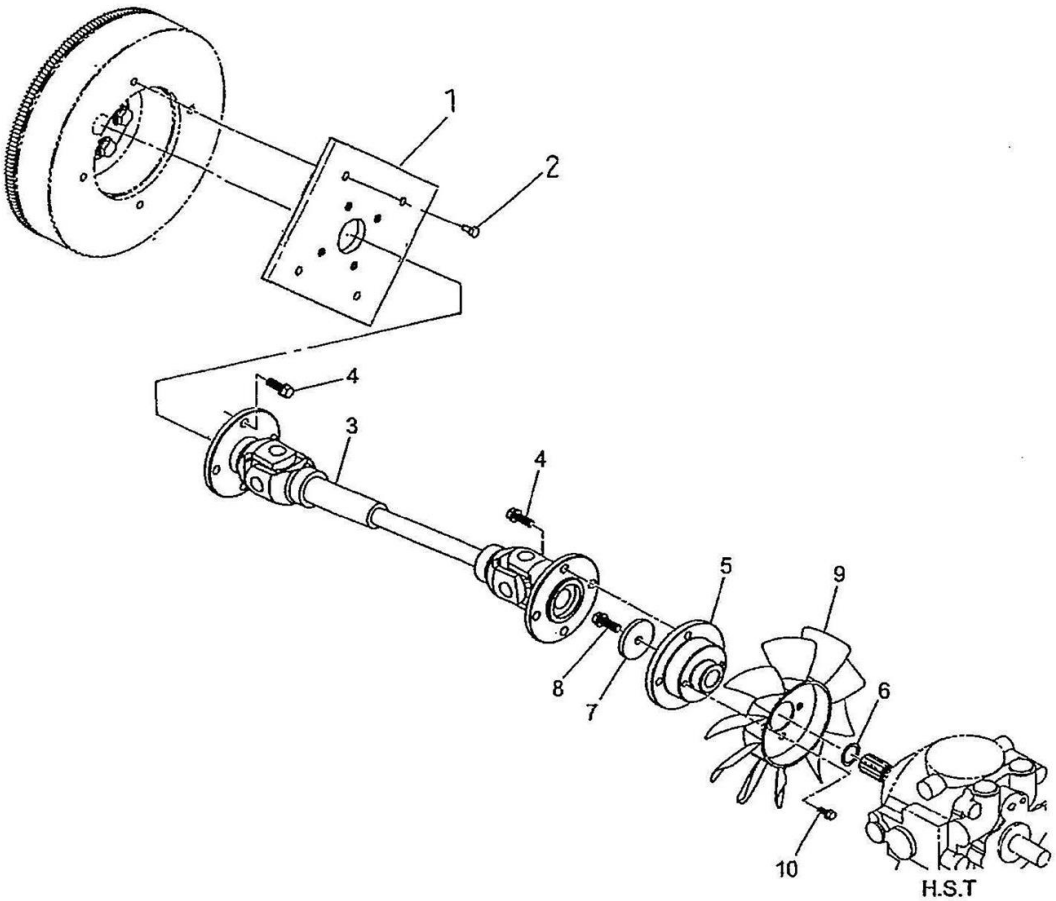

見出番号 KeyNo	部品番号 Parts No	部品名称 Description		台当個数 240		互換性	適応号機 Serial Number	型寸 Size and details	備考 Remarks
1	322613320	COUPLING	ｾﾂｼｭ:ﾌﾗﾝｼﾞ	1					
2	011510816	BOLT	ﾎﾞﾙﾄ	4					
3	398380911	JOINT	ｼﾞｮｲﾝﾄASSY	1					
4	011510820	BOLT	ﾎﾞﾙﾄ	8					
5	320720261	COUPLING	ｶﾂﾌﾟﾘﾝｸﾞ:HST	1					
6	036100020	SNAP RING	ｽﾅｯﾌﾟﾘﾝｸﾞ	1					
7	026109017	WASHER	ﾜｯｼｬ	1					
8	011510820	BOLT	ﾎﾞﾙﾄ	1					
9	310410040	COOLING FAN	ﾌｧﾝ:HST	1					
10	010810612	BOLT	ﾎﾞﾙﾄ	2					

FIG.204 ユニバーサルジョイント（ミッション～4WD）
UNI-JOINT(MISSION ～FRONT UNIT);MANUAL

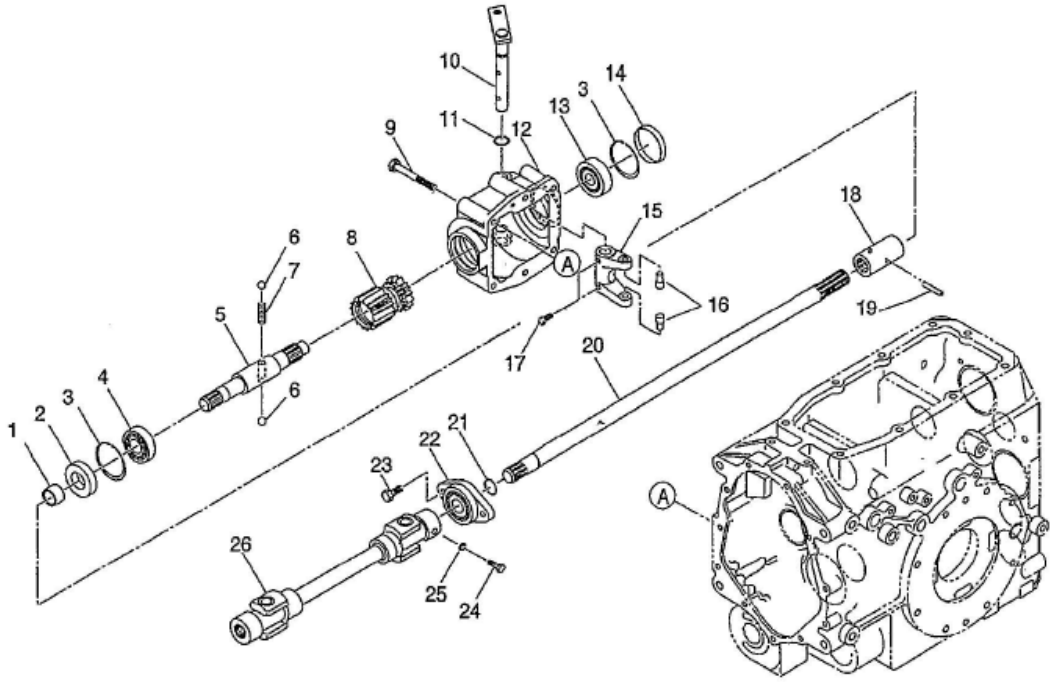

見出番号 KeyNo	部品番号 Parts No	部品名称 Description		台当個数 240		互換性	適応号機 Serial Number	型寸 Size and details	備考 Remarks
1	511380370	SLEEVE	ｽﾘｰﾌﾞ	1					
2	050209122	OIL SEAL	ｵｲﾙｼｰﾙ	1					
3	036500047	SNAP RING	ｽﾅｯﾌﾟﾘﾝｸﾞ	2					
4	040106204	BALL BEARING	ﾎﾞｰﾙﾍﾞｱﾘﾝｸﾞ	1					
5	322514260	DRIVE SHAFT	ﾄﾞﾗｲﾌﾞｼｬﾌﾄ	1					
6	048100011	STEEL BALL	ｽﾁｰﾙﾎﾞｰﾙ	2					
7	398215990	SPRING	ｽﾌﾟﾘﾝｸﾞ	1					
8	322342210	SLIDE GEAR A	ｽﾗｲﾄﾞｷﾞｱA:4WD	1					
9	011510870	BOLT	ﾎﾞﾙﾄ	6					
10	324203140	SHIFT ARM	ｼﾌﾄｱｰﾑ:4WD	1					
11	052100110	O-RING	Oﾘﾝｸﾞ	1					
12	322118522	MISSION CASE	ﾐｯｼｮﾝｹｰｽ:4WD	1					
13	040106303	BALL BEARING	ﾎﾞｰﾙﾍﾞｱﾘﾝｸﾞ	1					
14	398460580	BLANK PLUG	ﾌﾟﾗｸﾞ:47	1					
15	324412290	SHIFTER FORK	ｼﾌﾀﾌｫｰｸ	1					
16	399612131	PIN	ﾋﾟﾝ	2					
17	010700625	BOLT	ﾎﾞﾙﾄ	2					
18	322610241	COUPLING	ｾﾂｼｭ	1					
19	030300632	SPRING PIN	ｽﾌﾟﾘﾝｸﾞﾋﾟﾝ	1					
20	322514270	DRIVE SHAFT	ﾄﾞﾗｲﾌﾞｼｬﾌﾄ:4WD	1					
21	036100020	SNAP RING	ｽﾅｯﾌﾟﾘﾝｸﾞ	1					
22	498560070	UNIT	ﾌﾗﾝｼﾞﾕﾆｯﾄ	1					
23	011510825	BOLT	ﾎﾞﾙﾄ	2					
24	010109265	BOLT:JOINT	ﾎﾞﾙﾄ:ｼﾞｮｲﾝﾄ ｾｯﾄﾎﾞﾙﾄ	1					
25	027100008	LOCK WASHER	ｽﾌﾟﾘﾝｸﾞﾜｯｼｬ	1					
26	398380920	JOINT	ｼﾞｮｲﾝﾄASSY:4WD	1					

FIG.205 H.S.Tコントロール、ペダル、リンク
H.S.T CONTROL, PEDALS, LINK

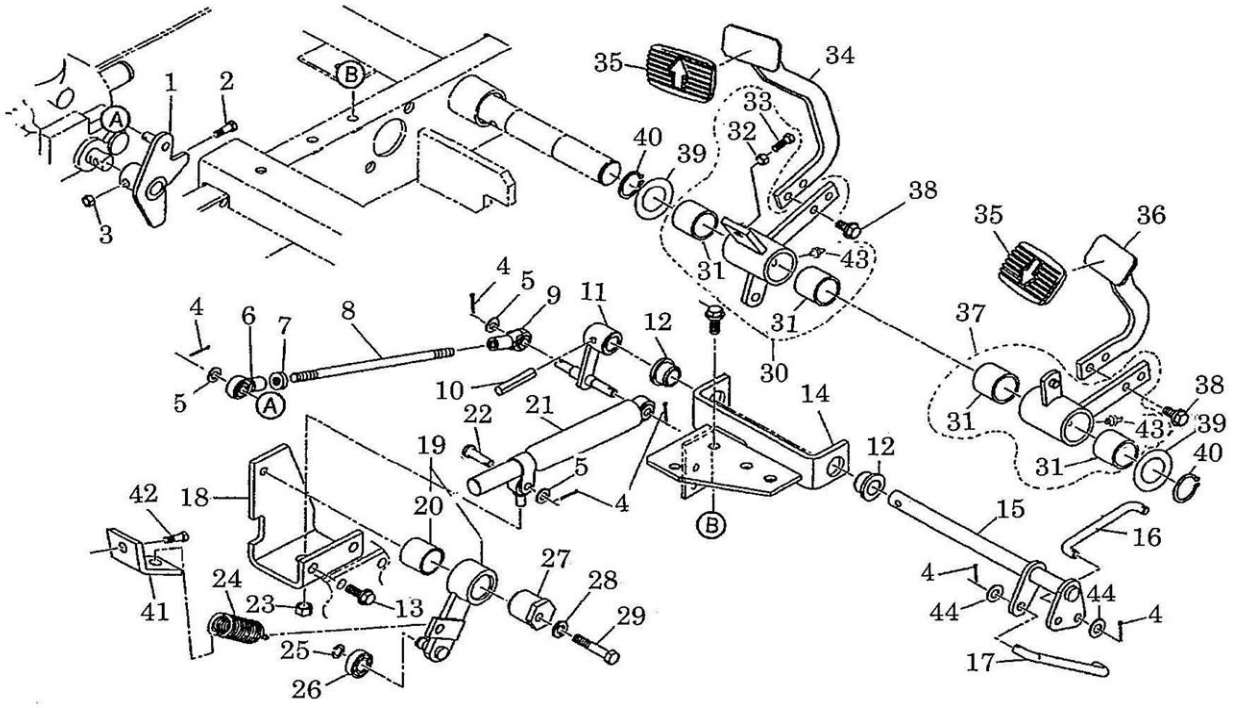

見出番号 KeyNo	部品番号 Parts No	部品名称 Description		台当個数 240		互換性	適応号機 Serial Number	型寸 Size and details	備考 Remarks
1	324203071	SHIFT ARM	ｼﾌﾄｱｰﾑ:HST	1					
2	399431210	BOLT	ﾎﾞﾙﾄ	1					
3	022400006	U-NUT	ﾅｯﾄ:Uﾅｯﾄ	1					
4	030102020	SPLIT PIN	ｽﾌﾟﾘｯﾄﾋﾟﾝ	8					
5	026100008	WASHER	ﾜｯｼｬ	6					
6	334800360	TIE ROD END	ﾛｯﾄﾞｴﾝﾄﾞ	1					
7	020900008	NUT	ﾅｯﾄ	1					
8	358511370	ROD	ﾛｯﾄﾞ:HST	1					
9	334800420	TIE ROD END	ﾀｲﾛｯﾄｴﾝﾄﾞ:L	1					
10	030300625	SPRING PIN	ｽﾌﾟﾘﾝｸﾞﾋﾟﾝ	1					
11	324107702	CHANGE LEVER	ﾁｪﾝｼﾞﾚﾊﾞｰ:HST	1					
12	398511320	BUSH	ﾌﾞｯｼｭ	2					
13	010810820	BOLT	ﾎﾞﾙﾄ	4					
14	358250962	SUPPORT	ｻﾎﾟｰﾄ:HST	1					
15	358200980	PEDAL SHAFT	ｼｬﾌﾄ:HST	1					
16	358511410	ROD	ﾛｯﾄﾞ:HST-F	1					
17	358511420	ROD	ﾛｯﾄﾞ:HST-R	1					
18	324510821	GUIDE	ｼﾌﾄｶﾞｲﾄﾞ:HST	1					
19	324021262	CONTROL LEVER ASSY	ｺﾝﾄﾛｰﾙﾚﾊﾞｰASSY:HST	1					
20	398510150	BUSH	ﾌﾞｯｼｭ	1					
21	378910230	DUMPER	ﾀﾞﾝﾊﾟ	1			～10194		
21	378910370	DUMPER	ﾀﾞﾝﾊﾟ	1			10195～10348		
21	378910400	DUMPER	ﾀﾞﾝﾊﾟ	1			10349～		
22	031310825	PIN	ﾋﾗｱﾀﾏﾋﾟﾝ	1					
23	022300008	U NUT :M8	ﾅｯﾄ :U	1					
24	498221080	SPRING	ｽﾌﾟﾘﾝｸﾞ	1					
25	036100010	SNAP RING	ｽﾅｯﾌﾟﾘﾝｸﾞ	1					
26	040146000	BALL BEARING	ﾎﾞｰﾙﾍﾞｱﾘﾝｸﾞ	1					
27	324120980	BOSS	ﾎﾞｽ	1					
28	027100008	SPRING WASHER	ｽﾌﾟﾘﾝｸﾞﾜｯｼｬ	1					
29	010310840	BOLT	ﾎﾞﾙﾄ	1					
30	358012371	PEDAL ASSY	ﾍﾟﾀﾞﾙ ASSY:HST-F	1					
31	398510070	BUSH	ﾌﾞｯｼｭ:25X30X25	4					
32	020900008	NUT	ﾅｯﾄ	1					
33	010310835	BOLT	ﾎﾞﾙﾄ	1					

FIG.205

H.S.Tコントロール、ペダル、リンク
H.S.T CONTROL, PEDALS, LINK

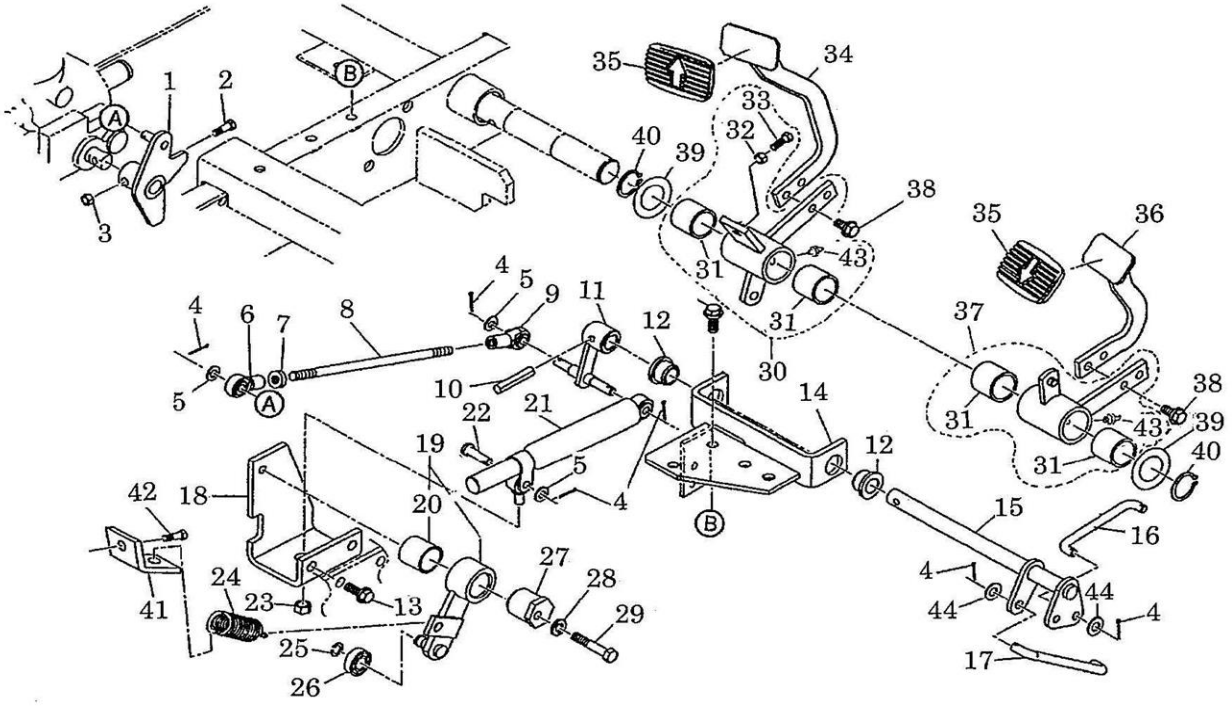

見出番号 KeyNo	部品番号 Parts No	部品名称 Description		台当個数 240		互換性	適応号機 Serial Number	型寸 Size and details	備考 Remarks
34	358105271	PEDAL	ﾍﾟﾀﾞﾙ:HST-F	1					
35	398121840	RUBBER	ｺﾞﾑ:HST	2					
36	358105281	PEDAL	ﾍﾟﾀﾞﾙ:HST-R	1					
37	358012381	PEDAL ASSY	ﾍﾟﾀﾞﾙ ASSY:HST-R	1					
38	010810816	BOLT	ﾎﾞﾙﾄ	4					
39	399211550	SPACER	ｽﾍﾟｰｻ	2					
40	036100025	SNAP RING	ｽﾅｯﾌﾟﾘﾝｸﾞ	3					
41	358380650	SPRING HOLDER	ｽﾌﾟﾘﾝｸﾞﾎﾙﾀﾞ	1					
42	011510820	BOLT	ﾎﾞﾙﾄ	1					
43	060610000	GREASE NIPPLE	ｸﾞﾘｰｽﾆｯﾌﾟﾙ	2					
44	399370910	NUT	ﾅｯﾄ:M8ﾌﾞｯｼｭﾅｯﾄ	2					

FIG.206 ミッション4WD、ミッドPTO
TRANSMISSION 4WD, MID P.T.O

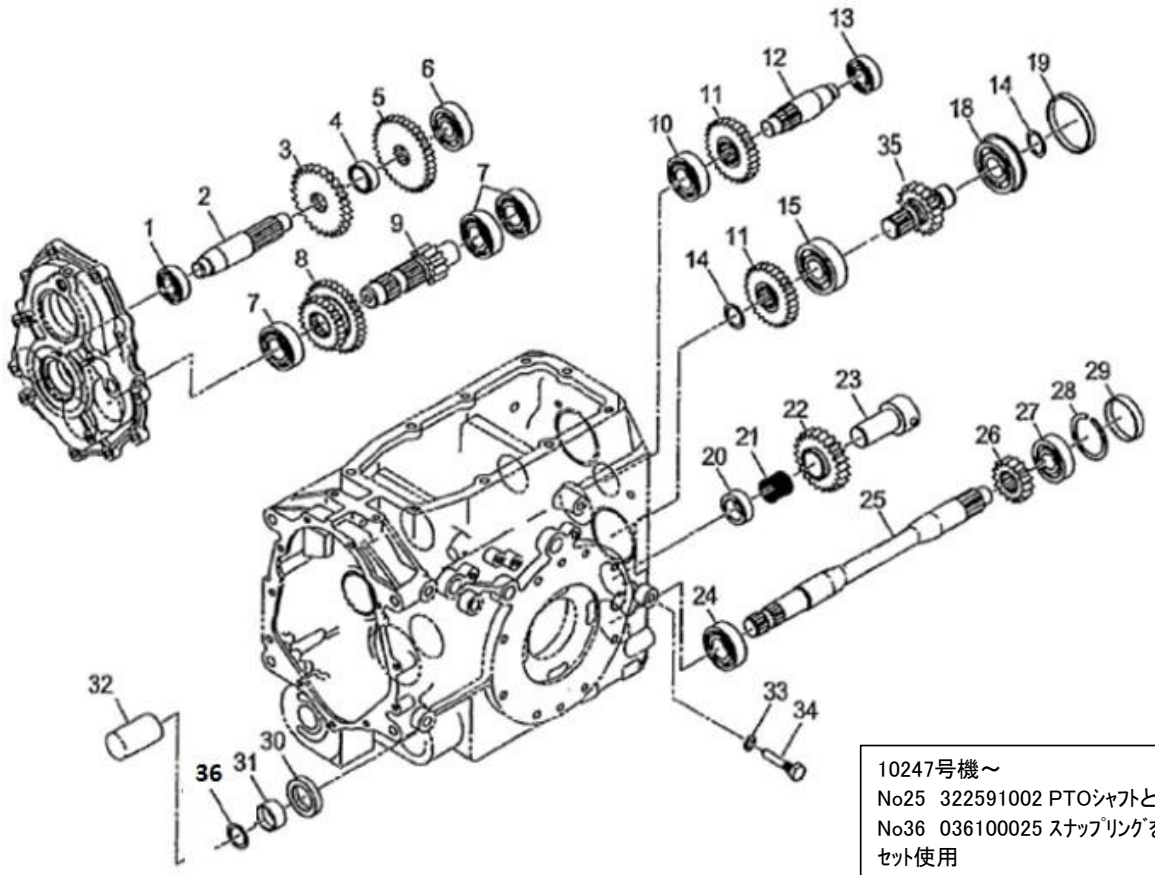

10247号機～
No25 322591002 PTOｼｬﾌﾄと
No36 036100025 ｽﾅｯﾌﾟﾘﾝｸﾞを
ｾｯﾄ使用

見出番号 KeyNo	部品番号 Parts No	部品名称 Description		台当個数 240		互換性	適応号機 Serial Number	型寸 Size and details	備考 Remarks
1	040106004	BALL BEARING	ﾎﾞｰﾙﾍﾞｱﾘﾝｸﾞ	1					
2	322531900	COUNTER SHAFT	ｶｳﾝﾀｰｼｬﾌﾄ	1					
3	322326580	FIXING GEAR A	ｺﾃｲｷﾞｬA	1					
4	399233780	COLLAR	ｶﾗｰ	1					
5	322326590	FIXING GEAR A	ｺﾃｲｷﾞｬA	1					
6	040106304	BEARING 6304	ﾎﾞｰﾙﾍﾞｱﾘﾝｸﾞ	1					
7	040106205	BEARING 6205	ﾎﾞｰﾙﾍﾞｱﾘﾝｸﾞ	3					
8	322361430	SLIDE GEAR B	ｽﾗｲﾄﾞｷﾞｬB	1					
9	322531890	COUNTER SHAFT	ｶｳﾝﾀｰｼｬﾌﾄ	1					
10	040106304	BEARING 6304	ﾎﾞｰﾙﾍﾞｱﾘﾝｸﾞ	1					
11	322326611	FIXING GEAR A	ｺﾃｲｷﾞｬA:PTO	2					
12	322514291	DRIVE SHAFT	ﾄﾞﾗｲﾌﾞｼｬﾌﾄ:PTO	1					
13	040106203	BALL BEARING	ﾎﾞｰﾙﾍﾞｱﾘﾝｸﾞ	1					
14	036100025	SNAP RING	ｽﾅｯﾌﾟﾘﾝｸﾞ	2					
15	040106305	BALL BEARING	ﾎﾞｰﾙﾍﾞｱﾘﾝｸﾞ	1					
18	040156305	BALL BEARING	ﾎﾞｰﾙﾍﾞｱﾘﾝｸﾞ	1					
19	399235860	COLLAR	ｶﾗｰ	1					
20	399235850	COLLAR	ｶﾗｰ:PTO	1					
21	042209024	NEEDLE BEARING	ﾆｰﾄﾞﾙﾍﾞｱﾘﾝｸﾞ	1					
22	322372230	COUNTER GEAR A	ｶｳﾝﾀｷﾞｬA:PTO	1					
23	322560560	PTO SHAFT	ｱｲﾄﾞﾗｼｬﾌﾄ:PTO	1					
24	040106205	BEARING 6205	ﾎﾞｰﾙﾍﾞｱﾘﾝｸﾞ	1					
25	322591000	P.T.O SHAFT	PTOｼｬﾌﾄ	1			～10246		
25	322591002	P.T.O SHAFT	PTOｼｬﾌﾄ	1		B	10247～		No.36とｾｯﾄ使用
26	322326630	FIXING GEAR A	ｺﾃｲｷﾞｬA:PTO	1					
27	040106304	BEARING 6304	ﾎﾞｰﾙﾍﾞｱﾘﾝｸﾞ	1					
28	036500052	SNAP RING	ｽﾅｯﾌﾟﾘﾝｸﾞ	1					
29	322140640	SEAL COVER	ｼｰﾙｶﾊﾞｰ	1					
30	050209131	OIL SEAL	ｵｲﾙｼｰﾙ	1					
31	511380070	SLEEVE	ｽﾘｰﾌﾞ	1					
32	398115500	RUBBER	ｶﾊﾞｰ:PTO	1					
33	025100010	SEAL WASHER	ｼｰﾙﾜｯｼｬ	1					
34	399430190	BOLT	ﾎﾞﾙﾄ	1					
35	322531950	COUNTER SHAFT	ｶｳﾝﾀｰｼｬﾌﾄ	1					
36	036100025	SNAP RING	ｽﾅｯﾌﾟﾘﾝｸﾞ	1		E	10247～		

FIG.207 トランスミッション ；走行
TRANSMISSION ; DRIVE

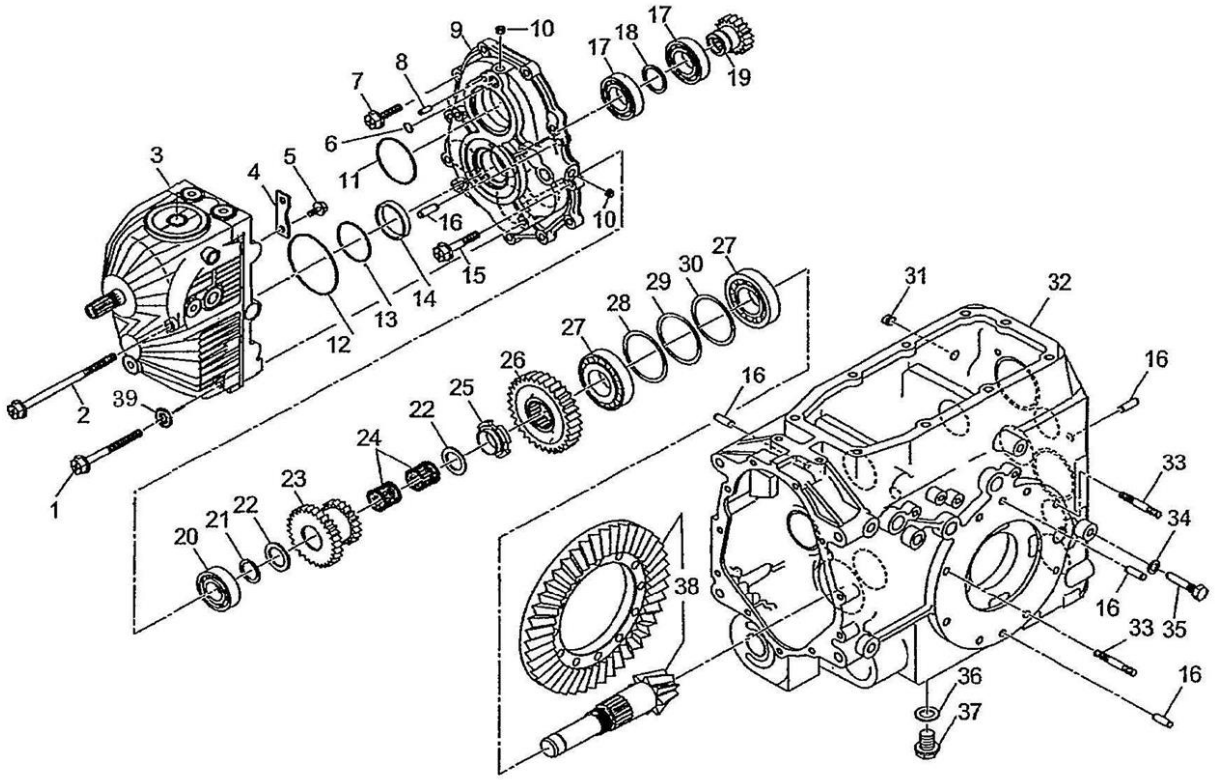

見出番号 KeyNo	部品番号 Parts No	部品名称 Description		台当個数 240		互換性	適応号機 Serial Number	型寸 Size and details	備考 Remarks
1	010310875	BOLT	ﾎﾞﾙﾄ	2					
2	010819002	BOLT	ﾎﾞﾙﾄ:M8XL135	2					
3	322800202	H.S.T	HST	1					
4	322280250	BEARING HOLDER	ﾍﾞｱﾘﾝｸﾞｵｻｴ	1					
5	011510820	BOLT	ﾎﾞﾙﾄ	2					
6	052100110	O-RING	Oﾘﾝｸﾞ	1					
7	010810825	BOLT	ﾎﾞﾙﾄ	9					
8	030500616	DOWEL PIN	ﾉｯｸﾋﾟﾝ	1					
9	322213890	COVER	ｹｰｽｶﾊﾞｰ:ﾌﾛﾝﾄ	1					
10	064400010	PLUG	ﾌﾟﾗｸﾞ ﾛｯｶｸｱﾅ	2					
11	052300600	O-RING	Oﾘﾝｸﾞ	1					
12	052300750	O-RING	Oﾘﾝｸﾞ	1					
13	052400500	O-RING	Oﾘﾝｸﾞ	1					
14	399235840	COLLAR	ｶﾗｰ:HST	1					
15	010810835	BOLT	ﾎﾞﾙﾄ	2					
16	030500825	DOWEL PIN	ﾉｯｸﾋﾟﾝ	8					
17	040106006	BEARING 6006	ﾎﾞｰﾙﾍﾞｱﾘﾝｸﾞ	2					
18	036100030	SNAP RING	ｽﾅｯﾌﾟﾘﾝｸﾞ	1					
19	322326560	FIXING GEAR A	ｺﾃｲｷﾞｬA	1					
20	040106205	BEARING 6205	ﾎﾞｰﾙﾍﾞｱﾘﾝｸﾞ	1					
21	036100025	SNAP RING	ｽﾅｯﾌﾟﾘﾝｸﾞ	1					
22	399260650	THRUST WASHER	ｽﾗｽﾄﾜｯｼｬ	2					
23	322382960	COUNTER GEAR B	ｶｳﾝﾀｷﾞｬB	1					
24	042209024	NEEDLE BEARING	ﾆｰﾄﾞﾙﾍﾞｱﾘﾝｸﾞ	2					
25	399370620	NUT :M30x1.5	ﾅｯﾄ:ｼﾞｸﾀﾝ	1					
26	322326570	FIXING GEAR A	ｺﾃｲｷﾞｬA	1					
27	042530207	TAPER ROLLER BEARING	ﾃｰﾊﾟﾛｰﾗﾍﾞｱﾘﾝｸﾞ	2					
28	199280690	SHIM :0.1T	ｼﾑ :0.1T	1					適量使用
29	199280700	SHIM :0.2T	ｼﾑ :0.2T	1					適量使用
30	199280710	SHIM :0.5T	ｼﾑ :0.5T	1					適量使用
31	064409008	PLUG :NPT1/4-18	ﾌﾟﾗｸﾞ	1					
32	322118503	MISSION CASE	ﾐｯｼｮﾝｹｰｽ	1					
33	012111040	STUD BOLT	ｽﾀｯﾄﾞﾎﾞﾙﾄ	2					
34	025100010	SEAL WASHER	ｼｰﾙﾜｯｼｬ	1					
35	399430190	BOLT	ﾎﾞﾙﾄ	1					

FIG.207 トランスミッション ；走行
TRANSMISSION ; DRIVE

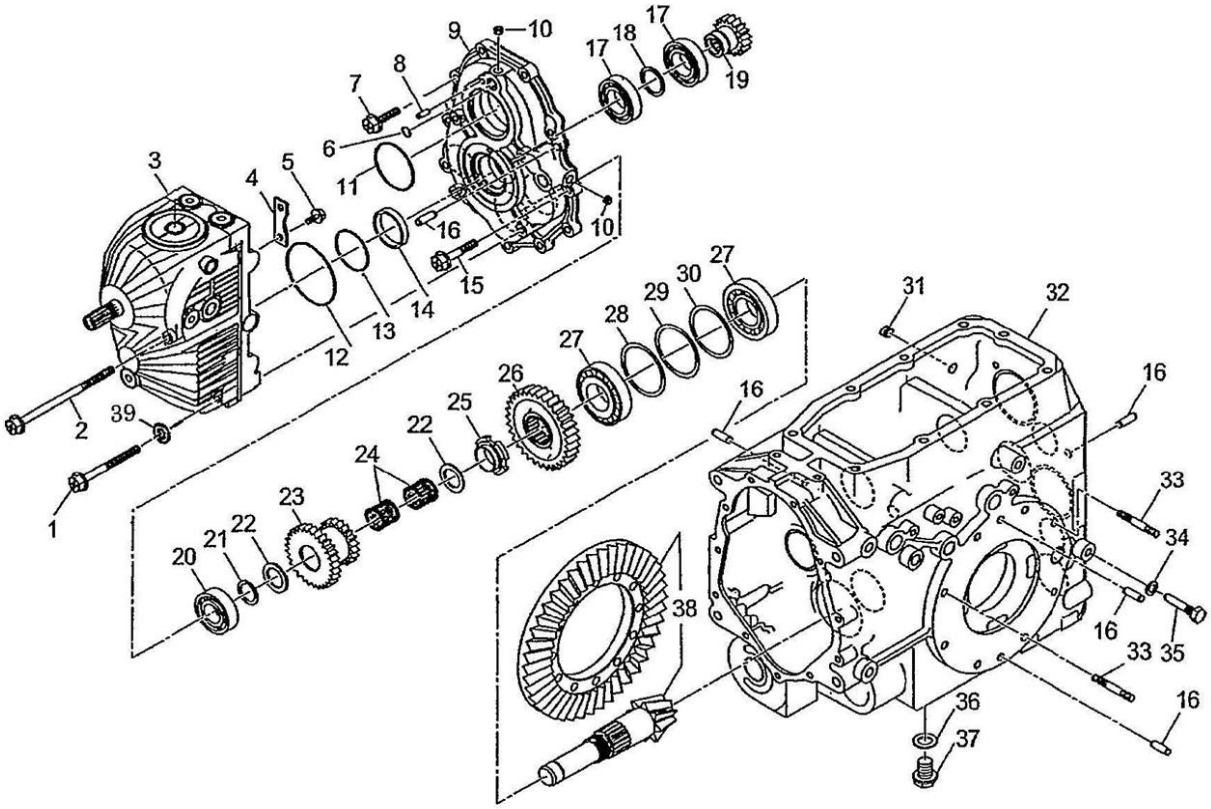

見出番号 KeyNo	部品番号 Parts No	部品名称 Description		台当個数 240		互換性	適応号機 Serial Number	型寸 Size and details	備考 Remarks
36	025100016	SEAL WASHER	ｼｰﾙﾜｯｼｬ	1					
37	064600016	PLUG :M16	ﾂﾊﾞﾂｷﾌﾟﾗｸﾞ :M16	1					
38	322051380	DRIVE PINION ASSY	ﾄﾞﾗｲﾌﾞﾋﾟﾆｵﾝ ASSY	1					
39	027100008	SPRING WASHER	ｽﾌﾟﾘﾝｸﾞﾜｯｼｬ	2					

FIG.208

H. S. T 構成部品
HYDROSTATIC TRANSMISMISSION

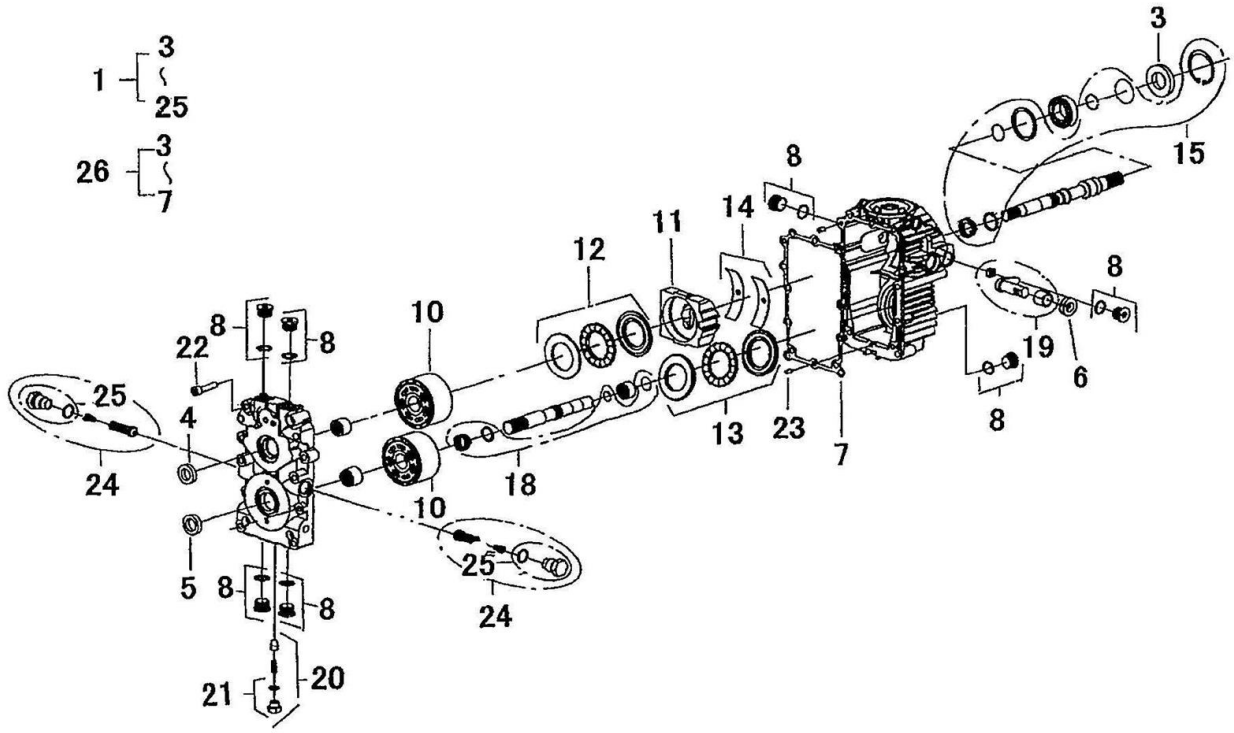

見出番号 KeyNo	部品番号 Parts No	部品名称 Description		台当個数 240		互換性	適応号機 Serial Number	型寸 Size and details	備考 Remarks
1	322800202	H.S.T	HST	1					
3	*	OIL SEAL	オイルシール	1					供給不可
4	*	OIL SEAL	オイルシール	1					供給不可
5	*	OIL SEAL	オイルシール	1					供給不可
6	*	OIL SEAL	オイルシール	1					供給不可
7	322840900	GASKET	ｶﾞｽｹｯﾄ	1					
8	322840905	SCREW	ﾛｯｶｸﾌﾟﾗｸﾞ	7					
10	322840908	SYLINDER BLOCK KIT	ｼﾘﾝﾀﾞﾌﾞﾛｯｸKIT	2					
11	322840922	SWASH PLATE	ｽﾜｯｼｭﾌﾟﾚｰﾄ	1					
12	322840923	THRUST BALL BEARING	ｽﾗｽﾄﾎﾞｰﾙﾍﾞｱﾘﾝｸﾞ	1					
13	322840924	THRUST BALL BEARING	ｽﾗｽﾄﾎﾞｰﾙﾍﾞｱﾘﾝｸﾞ	1					
14	322840925	CRADLE BEARING	ｸﾚｲﾄﾞﾙﾍﾞｱﾘﾝｸﾞ	1					
15	322840910	SHAFTREPAIR KIT:PUMP	ｼﾔﾌﾄﾘﾍﾟﾔKIT:ﾎﾟﾝﾌﾟ	1					
18	322840912	SHAFTREPAIRKIT:MOTER	ｼﾔﾌﾄﾘﾍﾟﾔKIT:ﾓｰﾀ	1					
19	322840913	TRANNION ARM KIT	ﾄﾗﾆｵﾝｱｰﾑKIT	1					
20	322840914	RELIEF VALVE KIT	ﾘﾘｰﾌKIT	1					
21	322840915	CHARGE RELIEF PULG	ﾁｬｰｼﾞﾘﾘｰﾌﾌﾟﾗｸﾞASSY	1					
22	322840916	BOLT	ﾛｯｶｸｱﾅﾂｷﾎﾞﾙﾄ	8					
23	322840917	PIN	ﾋﾟﾝ	2					
24	322840919	CHECK & RELIEF KIT	ﾁｪｯｸ ｱﾝﾄﾞ ﾘﾘｰﾌKIT	2					
25	322840920	PLUG ASSY	ﾌﾟﾗｸﾞASSY	2					
26	322840921	SEAL KIT	ｼｰﾙKIT	1					

FIG.209 トランスミッション ;PTO
TRANSMISSION ; P.T.O

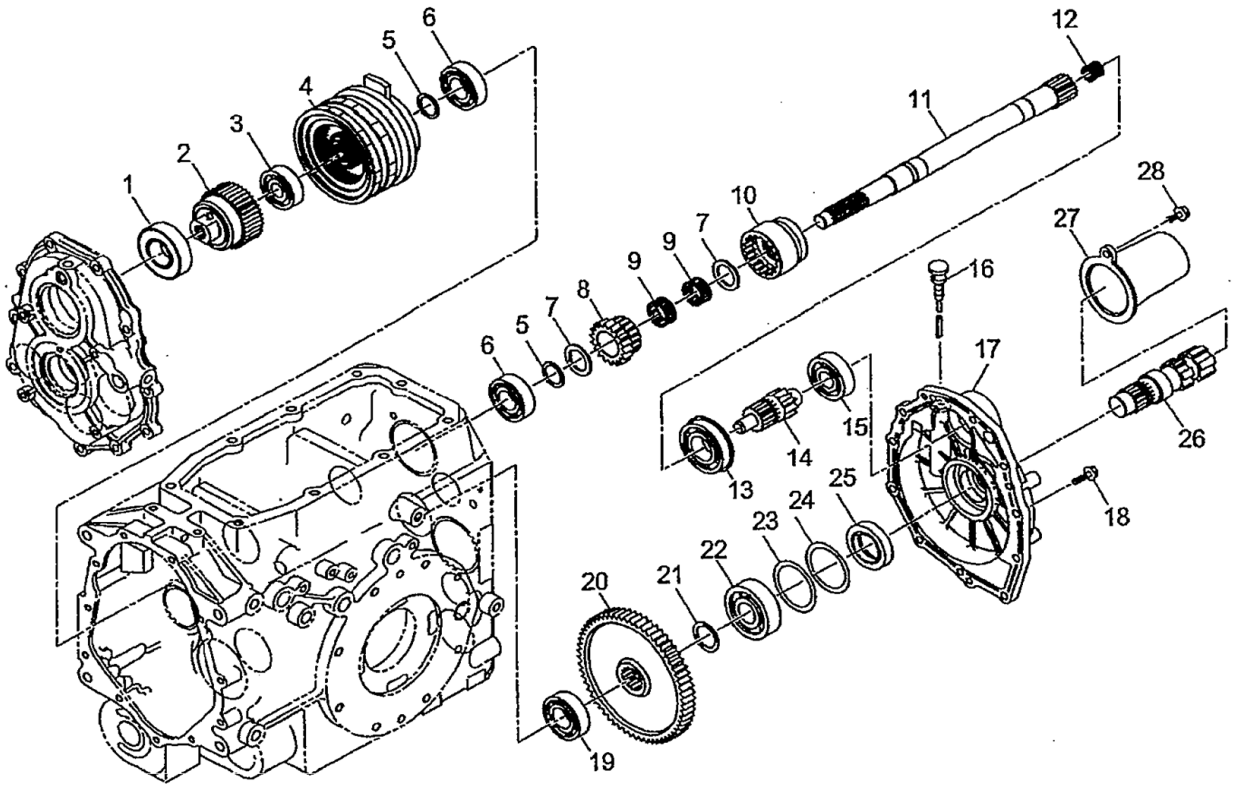

見出番号 KeyNo	部品番号 Parts No	部品名称 Description		台当個数 240		互換性	適応号機 Serial Number	型寸 Size and details	備考 Remarks
1	040116206	BALL BEARING	ﾎﾞｰﾙﾍﾞｱﾘﾝｸﾞ	1					
2	322590970	P.T.O SHAFT	PTOｼｬﾌﾄ	1					
3	040106303	BALL BEARING	ﾎﾞｰﾙﾍﾞｱﾘﾝｸﾞ	1					
4	320041042	CLUTCH ASSY :PTO	ｸﾗｯﾁASSY:PT	1					
5	036100025	SNAP RING	ｽﾅｯﾌﾟﾘﾝｸﾞ	2					
6	040106205	BEARING 6205	ﾎﾞｰﾙﾍﾞｱﾘﾝｸﾞ	2					
7	399260650	THRUST WASHER	ｽﾗｽﾄﾜｯｼｬ	2					
8	322372220	COUNTER GEAR A	ｶｳﾝﾀｷﾞｬA:PTO	1					
9	042200325	NEEDLE BEARING	ﾆｰﾄﾞﾙﾍﾞｱﾘﾝｸﾞ	2					
10	322342221	SLIDE GEAR A	ｽﾗｲﾄﾞｷﾞｬA:PTO	1					
11	322514281	DRIVE SHAFT	ﾄﾞﾗｲﾌﾞｼｬﾌﾄ:PTO	1					
12	042200315	NEEDLE BEARING	ﾆｰﾄﾞﾙﾍﾞｱﾘﾝｸﾞ	1					
13	040156206	BALL BEARING	ﾎﾞｰﾙﾍﾞｱﾘﾝｸﾞ	1					
14	322531911	COUNTER SHAFT	ｶｳﾝﾀｼｬﾌﾄ:PTO	1					
15	040106304	BEARING 6304	ﾎﾞｰﾙﾍﾞｱﾘﾝｸﾞ	1					
16	398400400	GAUGE	ｹﾞｰｼﾞ	1					
17	322213911	COVER	ｹｰｽｶﾊﾞｰ:ﾘﾔ	1					
18	010810825	BOLT	ﾎﾞﾙﾄ	11					
19	040106205	BEARING 6205	ﾎﾞｰﾙﾍﾞｱﾘﾝｸﾞ	1					
20	322326700	FIXING GEAR A	ｺﾃｲｷﾞｬA	1					
21	036100030	SNAP RING	ｽﾅｯﾌﾟﾘﾝｸﾞ	1					
22	040106206	BALL BEARING	ﾎﾞｰﾙﾍﾞｱﾘﾝｸﾞ	1					
23	199280630	SHIM :0.1T	ｼﾑ :0.1T	1					適量使用
24	199280640	SHIM :0.2T	ｼﾑ :0.2T	1					適量使用
25	050609043	OIL SEAL	ｵｲﾙｼｰﾙ:QLNY35	1					
26	322590951	P.T.O SHAFT	PTOｼｬﾌﾄ	1			～10032		
26	322591120	P.T.O SHAFT	PTOｼｬﾌﾄ	1		D	10033～		
27	378116250	GUARD	ｶﾞｰﾄﾞ:PTO	1					
28	010810814	BOLT	ﾎﾞﾙﾄ	1					

FIG.210 トランスミッション ;シフタ
TRANSMISSION ; SHIFTER

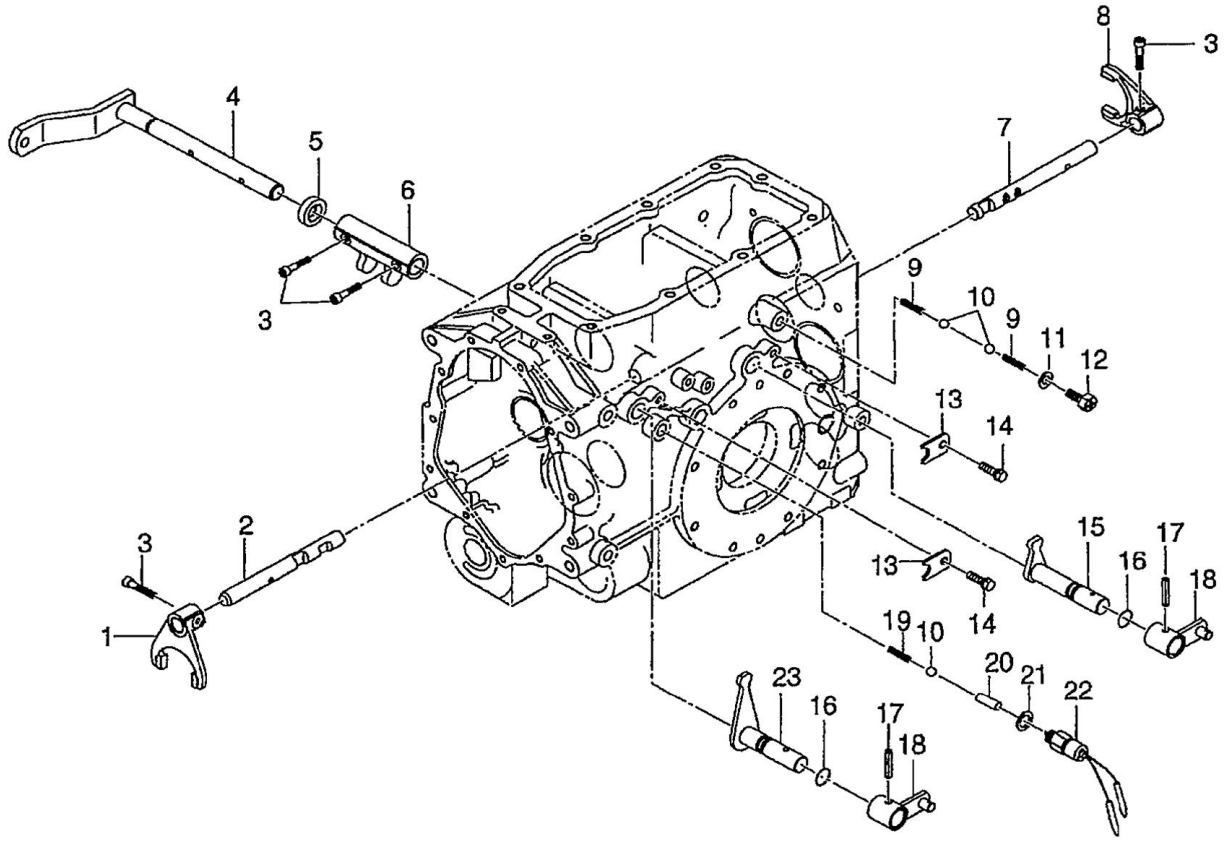

見出番号 KeyNo	部品番号 Parts No	部品名称 Description		台当個数 240		互換性	適応号機 Serial Number	型寸 Size and details	備考 Remarks
1	324412640	SHIFTER FORK	ｼﾌﾀﾌｫｰｸ	1					
2	324313220	SHIFTER ROD	ｼﾌﾀﾛｯﾄﾞ:ﾌｸ	1					
3	010700630	BOLT	ﾎﾛｾﾂﾄﾎﾞﾙﾄ	4					
4	320201320	CLUTCH SHAFT	ｸﾗｯﾁｼｬﾌﾄ	1					
5	050203118	OIL SEAL	ｵｲﾙｼｰﾙ	1					
6	320260221	CLUTCH FORK	ｸﾗｯﾁﾌｫｰｸ	1					
7	324313230	SHIFTER ROD	ｼﾌﾀﾛｯﾄﾞ:PTO	1					
8	324412640	SHIFTER FORK	ｼﾌﾀﾌｫｰｸ	1					
9	398210460	SPRING	ｽﾌﾟﾘﾝｸﾞ	2					
10	048100011	STEEL BALL	ｽﾁｰﾙﾎﾞｰﾙ	3					
11	025100010	SEAL WASHER	ｼｰﾙﾜｯｼｬ	1					
12	010311020	BOLT	ﾎﾞﾙﾄ	1					
13	399564790	PLATE	ﾌﾟﾚｰﾄ	2					
14	011510816	BOLT	ﾎﾞﾙﾄ	2					
15	324203050	SHIFT ARM	ｼﾌﾄｱｰﾑ	1					
16	052100140	O-RING	Oﾘﾝｸﾞ	2					
17	030300632	SPRING PIN	ｽﾌﾟﾘﾝｸﾞﾋﾟﾝ	2					
18	324107710	CHANGE LEVER	ﾁｪﾝｼﾞﾚﾊﾞｰ	2					
19	398210280	SPRING	ｽﾌﾟﾘﾝｸﾞ	1					
20	324560140	BALKPIN	ﾎﾞｰｸﾋﾟﾝ	1					
21	025109012	SEAL WASHER	ｼｰﾙﾜｯｼｬ	1					
22	385200731	SWITCH ASSY	ｽｲｯﾁASSY	1					
23	324200540	SHIFT ARM	ｼﾌﾄｱｰﾑ :4Wﾖｳ	1					

FIG.211 トランスミッション ;デフ
TRANSMISSION ; DIFF

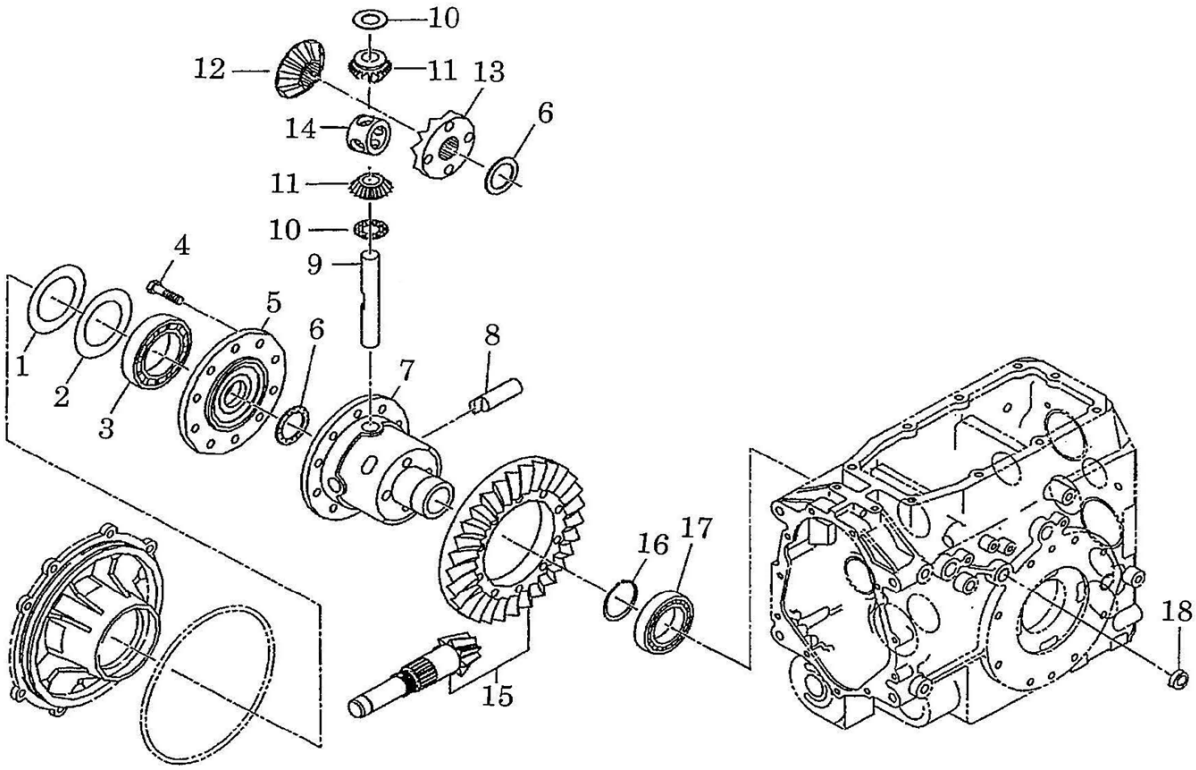

見出番号 KeyNo	部品番号 Parts No	部品名称 Description		台当個数 240		互換性	適応号機 Serial Number	型寸 Size and details	備考 Remarks
1	399281550	SHIM :0.1T	ｼﾑ:0.1	1					適量使用
2	399281560	SHIM :0.2T	ｼﾑ:0.2	1					適量使用
3	040106012	BALL BEARING	ﾎﾞｰﾙﾍﾞｱﾘﾝｸﾞ	1					
4	010211035	BOLT	ﾎﾞﾙﾄ	10					
5	326110740	COVER	ﾃﾞﾌｹｰｼﾞ:ﾌﾀ	1					
6	399261300	THRUST WASHER	ｽﾗｽﾄﾜｯｼｬ	2					
7	326111040	DIFF HOUSING	ﾃﾞﾌｹｰｼﾞ	1					
8	326130660	PINION SHAFT	ﾋﾟﾆｵﾝｼｬﾌﾄ	2					
9	326130650	PINION SHAFT	ﾋﾟﾆｵﾝｼｬﾌﾄ	1					
10	399261740	THRUST WASHER	ｽﾗｽﾄﾜｯｼｬ	4					
11	326160071	DIFF PINION	ﾃﾞﾌﾋﾟﾆｵﾝ	4					
12	326140280	DIFF GEAR	ﾃﾞﾌｷﾞｬ:L	1					
13	326140420	DIFF GEAR	ﾃﾞﾌｷﾞｬ:R	1					
14	326170140	JOINT	ﾋﾟﾆｵﾝ ｼｬﾌﾄｺﾏ	1					
15	322051380	DRIVE PINION ASSY	ﾄﾞﾗｲﾌﾞﾋﾟﾆｵﾝ ASSY	1					
16	036100050	SNAP RING	ｽﾅｯﾌﾟﾘﾝｸﾞ	1					
17	040106010	BALL BEARING	ﾎﾞｰﾙﾍﾞｱﾘﾝｸﾞ	1					
18	064210015	SEALING CAP	ｼｰﾘﾝｸﾞｷｬｯﾌﾟ	1					

FIG.212 ホイールシャフトケース ;左側
WHEEL SHAFT CASE ; LEFT

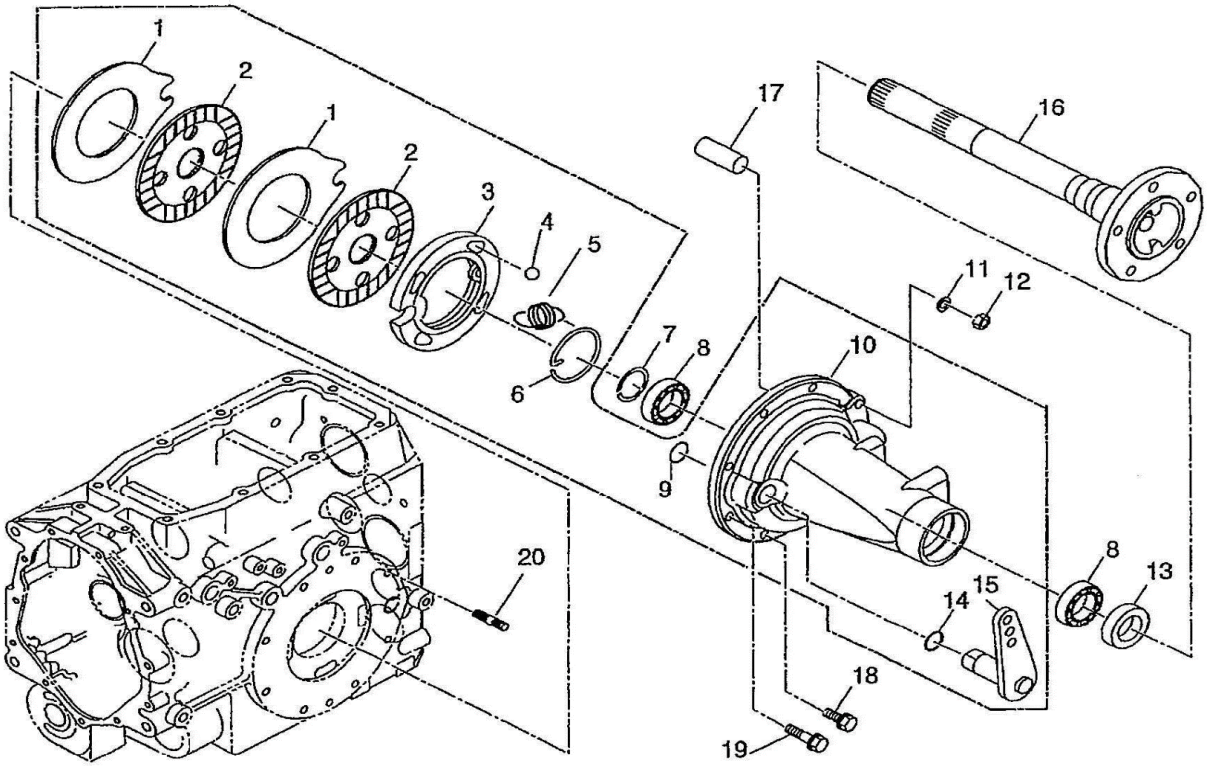

見出番号 KeyNo	部品番号 Parts No	部品名称 Description		台当個数 240		互換性	適応号機 Serial Number	型寸 Size and details	備考 Remarks
1	328560450	DISC:BRAKE	ｽﾃｰﾀ	2					
2	328110250	BRAKE LINING	ﾌﾞﾚｰｷﾃﾞｨｽｸ	2					
3	328560430	DISC:BRAKE ;L.H	ﾌﾟﾚｯｼｬｰﾌﾟﾚｰﾄ :L	1					
4	048109041	STEEL BALL	ｽﾁｰﾙﾎﾞｰﾙ	4					
5	398215650	SPRING	ｽﾌﾟﾘﾝｸﾞ	2					
6	398340610	CLIP	ｸﾘｯﾌﾟ	1					
7	036100035	SNAP RING	ｽﾅｯﾌﾟﾘﾝｸﾞ	1					
8	040106007	BALL BEARING	ﾎﾞｰﾙﾍﾞｱﾘﾝｸﾞ	2					
9	036100025	SNAP RING	ｽﾅｯﾌﾟﾘﾝｸﾞ	1					
10	326345402	WHEEL SHAFT CASE	ﾎｲｰﾙｼｬﾌﾄｹｰｽ	1					
11	027100010	LOCK WASHER	ｽﾌﾟﾘﾝｸﾞﾜｯｼｬ	2					
12	021010010	NUT	ﾅｯﾄ	2					
13	050609045	OIL SEAL	ｵｲﾙｼｰﾙ :QLNY40	1					
14	052100210	O-RING	Oﾘﾝｸﾞ	1					
15	328300611	BRAKE CAM	ﾌﾞﾚｰｷｶﾑ	1					
16	326312530	WHEEL SHAFT	ﾎｲｰﾙ ｼｬﾌﾄ	1					
17	328260180	ANCHOR PIN	ｱﾝｶｰﾋﾟﾝ	1					
18	011511030	BOLT	ﾎﾞﾙﾄ	4					
19	011511040	BOLT	ﾎﾞﾙﾄ	2					
20	012111040	STUD BOLT	ｽﾀｯﾄﾞﾎﾞﾙﾄ	2					

FIG.213 ホイールシャフトケース ;右側
WHEEL SHAFT CASE ; RIGHT

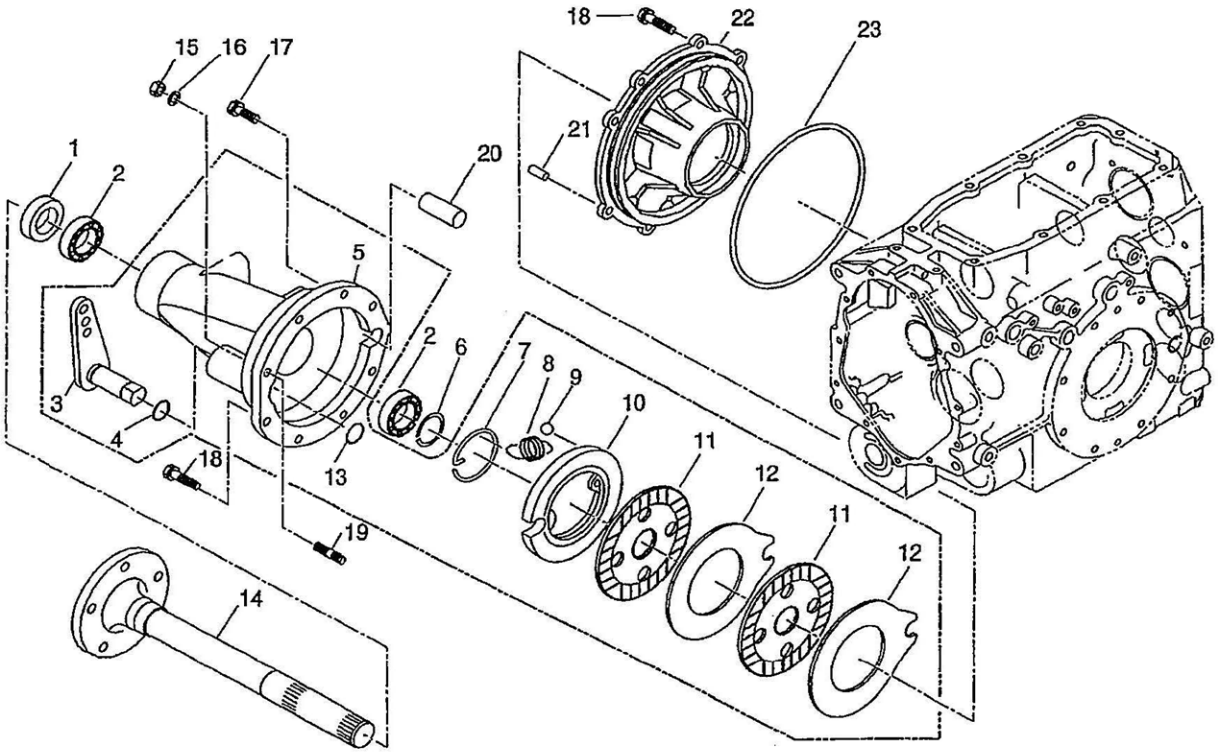

見出番号 KeyNo	部品番号 Parts No	部品名称 Description		台当個数 240		互換性	適応号機 Serial Number	型寸 Size and details	備考 Remarks
1	050609045	OIL SEAL	ｵｲﾙｼｰﾙ :QLNY40	1					
2	040106007	BALL BEARING	ﾎﾞｰﾙﾍﾞｱﾘﾝｸﾞ	2					
3	328300611	BRAKE CAM	ﾌﾞﾚｰｷｶﾑ	1					
4	052100210	O-RING	Oﾘﾝｸﾞ	1					
5	326345402	WHEEL SHAFT CASE	ﾎｲｰﾙｼｬﾌﾄｹｰｽ	1					
6	036100035	SNAP RING	ｽﾅｯﾌﾟﾘﾝｸﾞ	1					
7	398340610	CLIP	ｸﾘｯﾌﾟ	1					
8	398215650	SPRING	ｽﾌﾟﾘﾝｸﾞ	2					
9	048109041	STEEL BALL	ｽﾁｰﾙﾎﾞｰﾙ	4					
10	328560440	DISC:BRAKE	ﾌﾟﾚｯｼｬｰﾌﾟﾚｰﾄ :R	1					
11	328110250	BRAKE LINING ;R.H	ﾌﾞﾚｰｷﾃﾞｨｽｸ	2					
12	328560450	DISC:BRAKE	ｽﾃｰﾀ	2					
13	036100025	SNAP RING	ｽﾅｯﾌﾟﾘﾝｸﾞ	1					
14	326312530	WHEEL SHAFT	ﾎｲｰﾙ ｼｬﾌﾄ	1					
15	021010010	NUT	ﾅｯﾄ	2					
16	027100010	SPRING WASHER	ｽﾌﾟﾘﾝｸﾞﾜｯｼｬ	2					
17	011511030	BOLT	ﾎﾞﾙﾄ	4					
18	011511040	BOLT	ﾎﾞﾙﾄ	2					
19	012111040	STUD BOLT	ｽﾀｯﾄﾞﾎﾞﾙﾄ	2					
20	328260180	ANCHOR PIN	ｱﾝｶｰﾋﾟﾝ	1					
21	030500825	DOWEL PIN	ﾉｯｸﾋﾟﾝ	2					
22	326220460	BEARING CARRIER	ﾃﾞﾌｳｹ	1					
23	052302100	O-RING	Oﾘﾝｸﾞ	1					

FIG.214 メインフレーム MAIN FRAME

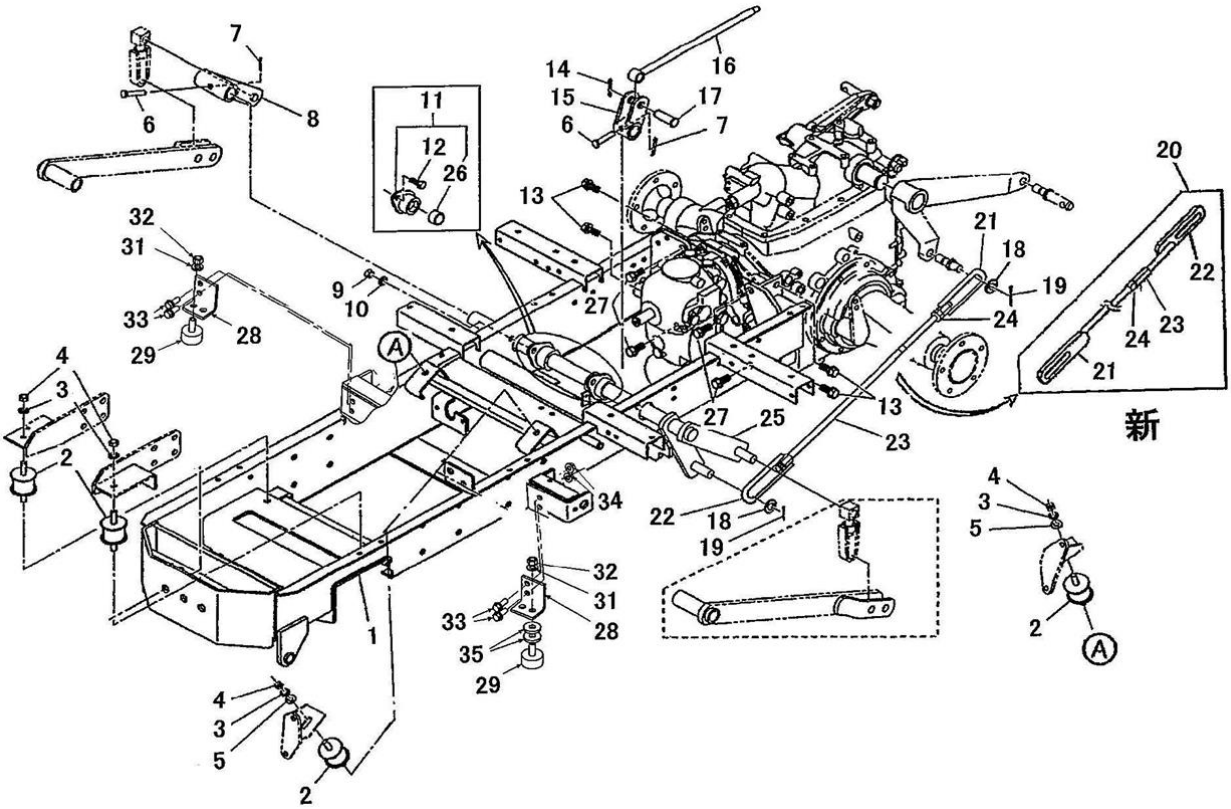

見出番号 KeyNo	部品番号 Parts No	部品名称 Description		台当個数 240		互換性	適応号機 Serial Number	型寸 Size and details	備考 Remarks
1	320500091	FRAME	ﾌﾚｰﾑ:ﾒｲﾝ	1					
2	398123000	RUBBER	ｺﾞﾑ	4					
3	027100010	SPRING WASHER	ｽﾌﾟﾘﾝｸﾞﾜｯｼｬ	4					
4	020900010	NUT	ﾅｯﾄ	4					
5	026100010	WASHER	ﾜｯｼｬ	2					
6	031311045	PIN	ﾋﾗｱﾀﾏﾋﾟﾝ	2					
7	030103220	SPLIT PIN	ｽﾌﾟﾘｯﾄﾋﾟﾝ	2					
8	344101041	LIFT ARM	ﾘﾌﾄｱｰﾑ:Rﾓｱﾘﾝｸ	1					
9	020900010	NUT	ﾅｯﾄ	4					
10	027100010	SPRING WASHER	ｽﾌﾟﾘﾝｸﾞﾜｯｼｬ	4					
11	370030360	BRACKET ASSY	ﾌﾞﾗｹｯﾄ ASSY	2					
12	010311025	BOLT	ﾎﾞﾙﾄ	4					
13	011511235	BOLT	ﾎﾞﾙﾄ	4					
14	030104032	SPLIT PIN	ｽﾌﾟﾘｯﾄﾋﾟﾝ	1					
15	344101000	LIFT ARM	ﾘﾌﾄｱｰﾑ:ｶﾘﾀｶ	1					
16	344200920	ROD	ﾚﾝｹﾂﾛｯﾄﾞ:ｶﾘﾀｶ	1					
17	370910200	PIN	ﾋﾟﾝ	1					
18	026100016	WASHER	ﾜｯｼｬ	2					
19	030104032	SPLIT PIN	ｽﾌﾟﾘｯﾄﾋﾟﾝ	2					
20	*	LIFT ROD ASSY	ﾘﾌﾄﾛｯﾄﾞ:ASSY:ﾓｱ	1			～10172		供給不可
20	370011690	LIFT ROD ASSY	ﾘﾌﾄﾛｯﾄﾞ:ASSY;ﾓｱ	1			10173～		
21	370203020	LIFT ROD ;R.H	ﾘﾌﾄﾛｯﾄﾞ;R	1			～10172		
21	370202790	LIFT ROD	ﾘﾌﾄﾛｯﾄﾞ:ﾓｱﾘﾝｸA	1			10173～		
22	370203030	LIFT ROD ;L.H	ﾘﾌﾄﾛｯﾄﾞ;L	1			～10172		
22	370202800	LIFT ROD	ﾘﾌﾄﾛｯﾄﾞ:ﾓｱﾘﾝｸB	1			10173～		
23	358510720	ROD	ﾛｯﾄﾞ	1			～10172		
23	399160070	TURN BUCKLE	ﾀｰﾝﾊﾞｯｸﾙ	1			10173～		
24	020900010	NUT	ﾅｯﾄ	1			～10172		
24	020900012	NUT	ﾅｯﾄ	1			10173～		
25	344101140	LIFT ARM	ﾘﾌﾄｱｰﾑ:Lﾓｱﾘﾝｸ	1					
26	398510150	BUSH	ﾌﾞｯｼｭ	2					
27	011511230	BOLT	ﾎﾞﾙﾄ	4					
28	320570120	BRACKET	ﾌﾞﾗｹｯﾄ;ｽﾄｯﾊﾟ	2			10056～		
29	498110820	RUBBER	ﾎﾞｳｼﾝｺﾞﾑ	2			10056～		

FIG.214 メインフレーム MAIN FRAME

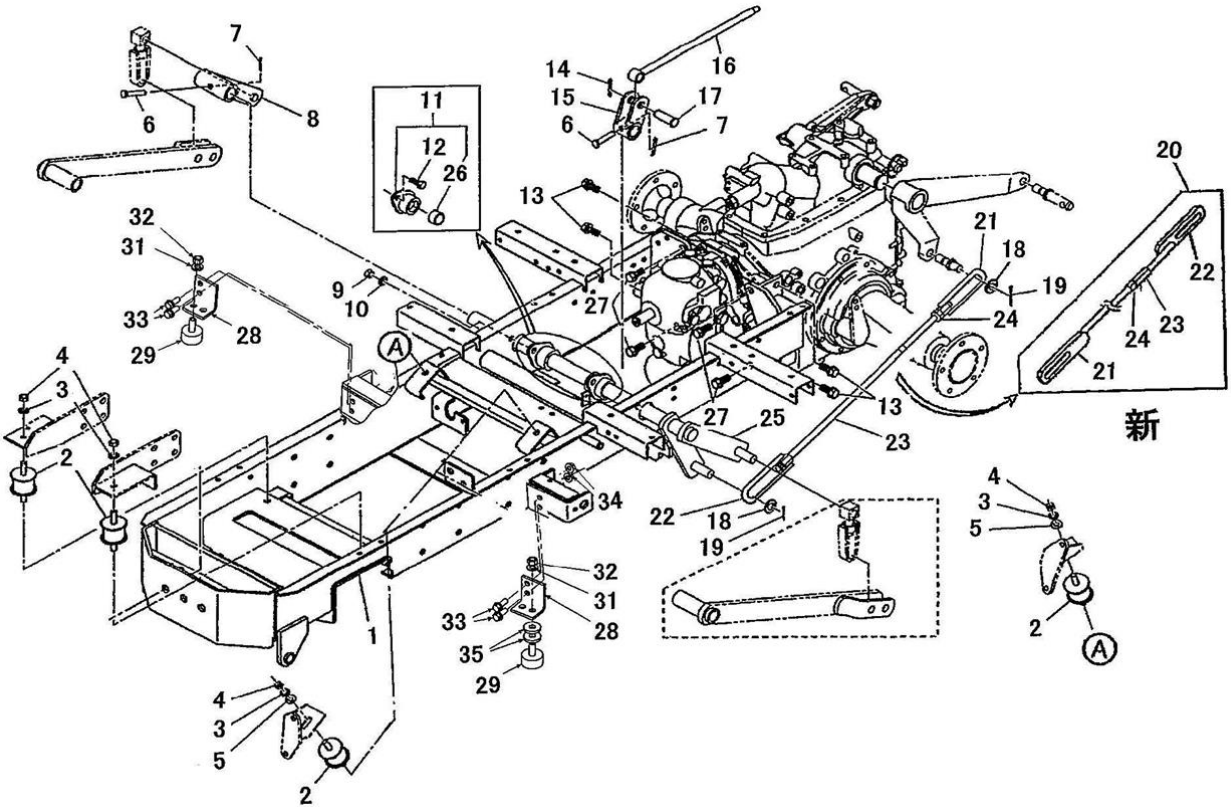

見出番号 KeyNo	部品番号 Parts No	部品名称 Description		台当個数 240		互換性	適応号機 Serial Number	型寸 Size and details	備考 Remarks
31	027100010	SPRING WASHER	ｽﾌﾟﾘﾝｸﾞﾜｯｼｬ	2			10056～		
32	020900010	NUT	ﾅｯﾄ	2			10056～		
33	010810820	BOLT	ﾎﾞﾙﾄ	4			10056～		
34	023100008	NUT	ﾅｯﾄ	4			10056～		
35	026109008	WASHER	ﾜｯｼｬ	2			10056～10273		
35	399211890	SPACER	ｽﾍﾟｰｻ	2		B	10274～		

FIG.215 ステアリング STEEARINNG

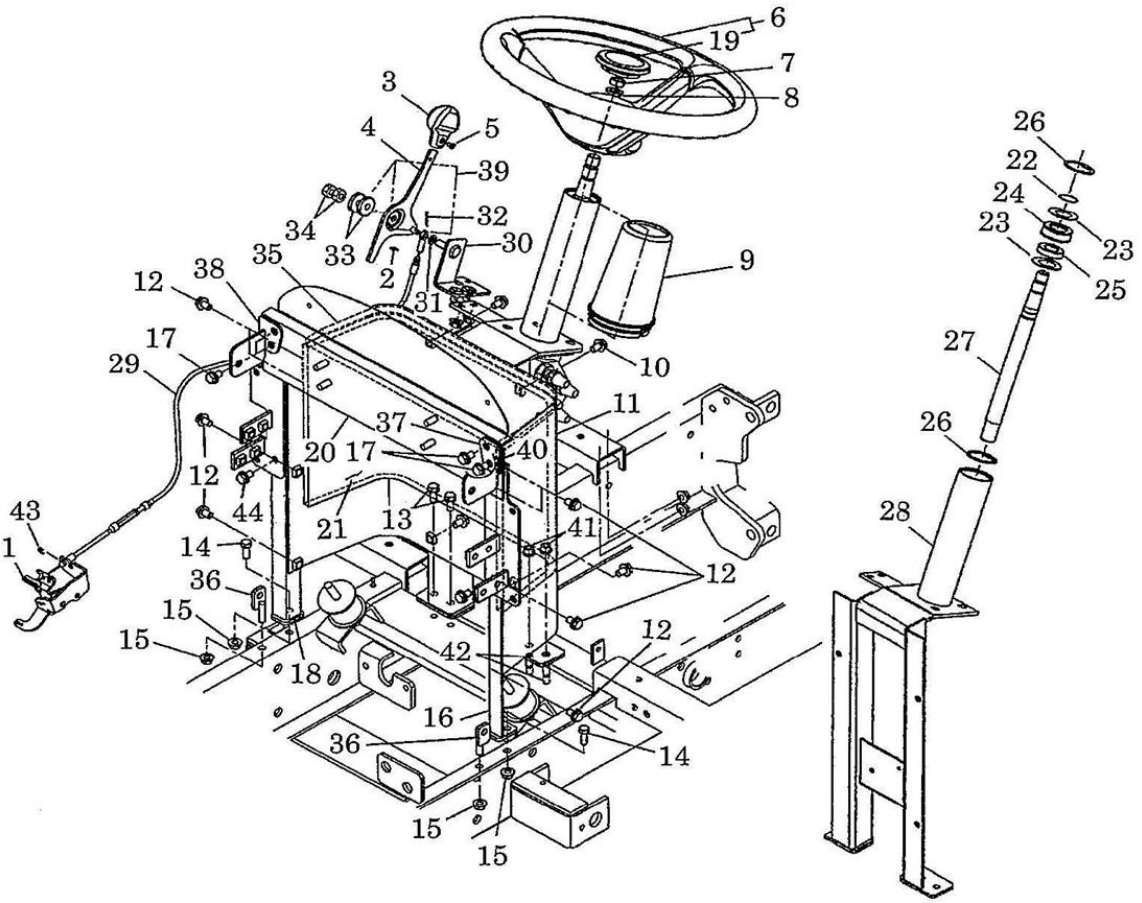

見出番号 KeyNo	部品番号 Parts No	部品名称 Description		台当個数 240		互換性	適応号機 Serial Number	型寸 Size and details	備考 Remarks
1	398114451	RUBBER	ｺﾞﾑ:D	1					
2	036800004	SNAP RING	ｽﾅｯﾌﾟﾘﾝｸﾞ	1					
3	398181900	GRIP	ｸﾞﾘｯﾌﾟ:ｱｸｾﾙ	1					
4	312101122	ACCEL LEVER	ｱｸｾﾙﾚﾊﾞｰ	1					
5	015200408	SCREW	ｽｸﾘｭ	1					
6	334300191	STEERING WHEEL ASSY	ｽﾃｱﾘﾝｸﾞﾎｲﾙASSY	1					
7	020800012	NUT	ｺｶﾞﾀﾛｯｸｶｸﾅｯﾄ	1					
8	027100012	SPRING WASHER	ｽﾌﾟﾘﾝｸﾞﾜｯｼｬ	1					
9	334220030	STEERING COVER	ｽﾃｱﾘﾝｸﾞｶﾊﾞｰ:ｺﾗﾑ	1					
10	010810814	BOLT	ﾎﾞﾙﾄ	4					
11	310353421	PLATE	ｼｬﾌｳﾊﾞﾝ	1		B	～10032		
11	310353422	PLATE	ｼｬﾌｳﾊﾞﾝ	1		B	10033～		
12	010810814	BOLT	ﾎﾞﾙﾄ	8					
13	011510820	BOLT	ﾎﾞﾙﾄ	2					
14	011510825	BOLT	ﾎﾞﾙﾄ	2					
15	023100008	NUT	ﾅｯﾄ	6					
16	350503140	BONNET SUPPORT	ﾎﾞﾝﾈｯﾄｻｻｴ:L	1					
17	010810820	BOLT	ﾎﾞﾙﾄ	4					
18	350503161	BONNET SUPPORT	ﾎﾞﾝﾈｯﾄｻｻｴ:R	1					
19	334320190	HANDLE CAP	ﾊﾝﾄﾞﾙｷｬｯﾌﾟ	1					
20	350851840	BRACKET	ﾌﾞﾗｹｯﾄ	1		D	～10042		
20	350851980	BRACKET	ﾌﾞﾗｹｯﾄ	1		D	10043～		
21	398135560	SPONGE	ｽﾎﾟﾝｼﾞ:ｼｬﾌｳﾊﾞﾝ	1					
22	036100017	SNAP RING	ｽﾅｯﾌﾟﾘﾝｸﾞ	1					
23	399211550	SPACER	ｽﾍﾟｰｻ	2					
24	398115510	RUBBER	ｺﾞﾑ	1					
25	040146003	BALL BEARING	ﾎﾞｰﾙﾍﾞｱﾘﾝｸﾞ	1					
26	036500042	SNAP RING	ｽﾅｯﾌﾟﾘﾝｸﾞ	2					
27	334110630	STEERING SHAFT	ｽﾃｱﾘﾝｸﾞｼｬﾌﾄ	1					
28	334451150	SET PLATE	ﾄﾘﾂｹﾀﾞｲ	1					
29	312070220	WIRE ASSY	ﾜｲﾔｰASSY	1					
30	312500851	BRACKET	ﾌﾞﾗｹｯﾄ:ｱｸｾﾙ	1					
31	026100006	WASHER	ﾜｯｼｬ	1					
32	030102020	SPLIT PIN	ｽﾌﾟﾘｯﾄﾋﾟﾝ	1					
33	398212210	SPRING	ｽﾌﾟﾘﾝｸﾞ	2					

FIG.215 ステアリング STEEARINNG

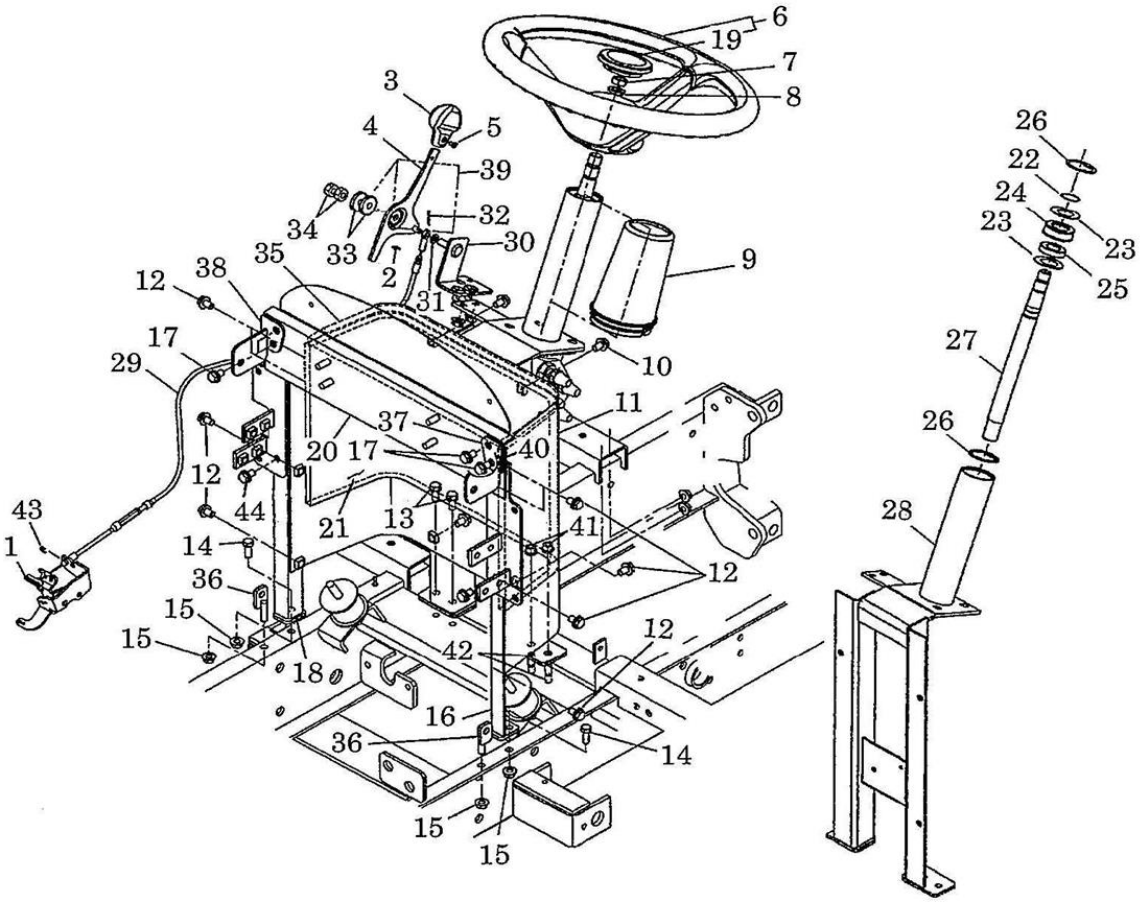

見出番号 KeyNo	部品番号 Parts No	部品名称 Description		台当個数 240		互換性	適応号機 Serial Number	型寸 Size and details	備考 Remarks
34	020900008	NUT	ﾅｯﾄ	2					
35	398135570	SPONGE	ｽﾎﾟﾝｼﾞ:ｼﾔﾌｳﾊﾞﾝ	1					
36	378401070	GUARD SUPPORT	ｶﾞｰﾄﾞｻﾎﾟｰﾄ:ｳｼﾛ	2					
37	350851960	BRACKET:L	ﾌﾞﾗｹｯﾄ:Lﾐﾗｰ	1					
38	350851980	BRACKET:R	ﾌﾞﾗｹｯﾄ:Rﾐﾗｰ	1					
39	378460840	COVER:ACCEL LEVER	ｶﾊﾞｰ:ｱｸｾﾙﾚﾊﾞｰ	1					
40	398136270	SPONGE	ｽﾎﾟﾝｼﾞ	2					
41	021500008	NUT	ﾅｯﾄ	2					
42	012110820	STUD BOLT	ｽﾀｯﾄﾞﾎﾞﾙﾄ	2					
43	036800005	SNAP RING	ｽﾅｯﾌﾟﾘﾝｸﾞ	1					
44	010810816	BOLT	ﾎﾞﾙﾄ	2					

FIG.216 ペタル、ブレーキ
PEDALS ; BRAKE

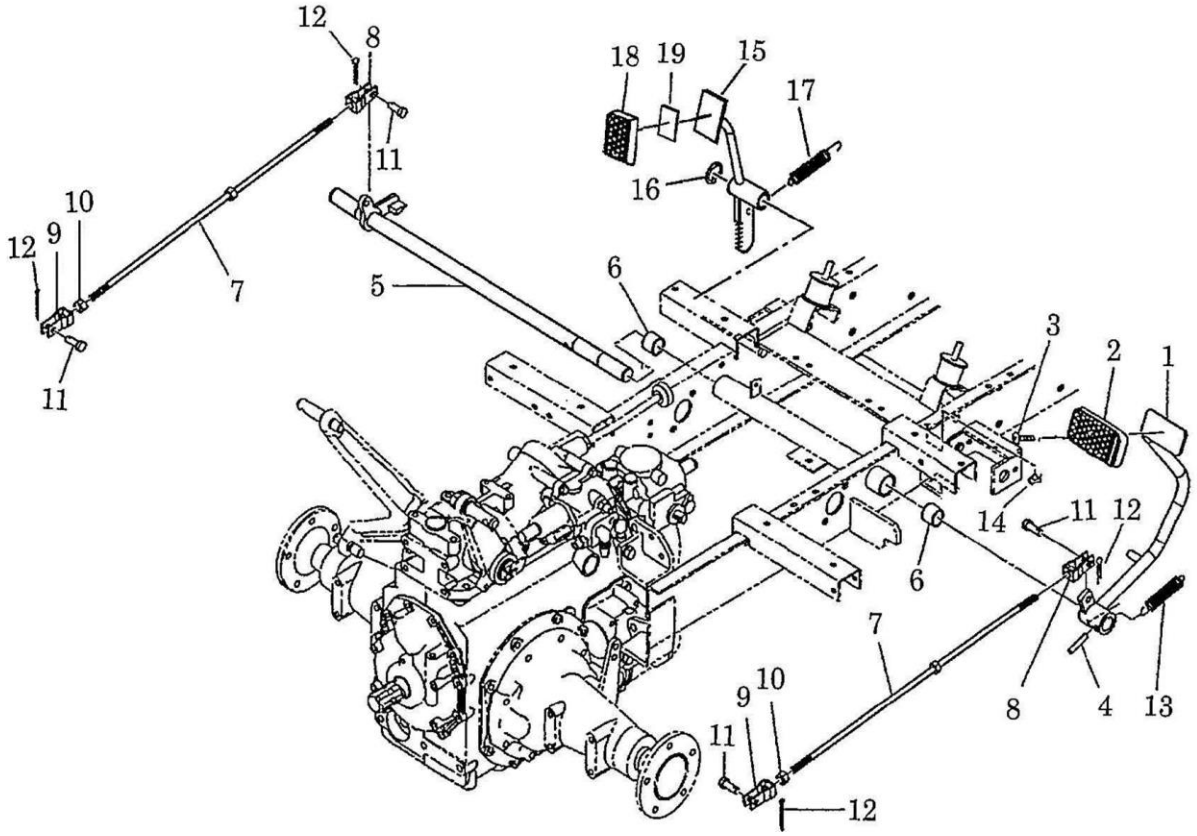

見出番号 KeyNo	部品番号 Parts No	部品名称 Description		台当個数 240		互換性	適応号機 Serial Number	型寸 Size and details	備考 Remarks
1	358105241	BRAKE PEDAL	ﾌﾞﾚｰｷﾍﾟﾀﾞﾙ	1					
2	398118880	RUBBER	ｺﾞﾑ:ﾍﾟﾀﾞﾙ	1					
3	015109122	SCREW	ｽｸﾘｭ	1					
4	030300840	SPRING PIN	ｽﾌﾟﾘﾝｸﾞﾋﾟﾝ	1					
5	358200970	PEDAL SHAFT	ﾍﾟﾀﾞﾙｼｬﾌﾄ	1					
6	398510070	BUSH	ﾌﾞｯｼｭ:25X30X25	2					
7	358500291	ROD	ﾛｯﾄﾞ:ﾌﾞﾚｰｷ	2					
8	358550020	FORK JOINT	ﾌｫｰｸｼﾞｮｲﾝﾄ:L:P	2					
9	358550010	FORK JOINT	ﾌｫｰｸｼﾞｮｲﾝﾄ:R:P	2					
10	020900010	NUT	ﾅｯﾄ	2					
11	031311020	PIN	ﾋﾗｱﾀﾏﾋﾟﾝ	4					
12	030103225	COTTER PIN	ｽﾌﾟﾘｯﾄﾋﾟﾝ	4					
13	398210290	SPRING	ｽﾌﾟﾘﾝｸﾞ	1					
14	398110110	RUBBER	ｺﾞﾑ	1					
15	358300750	BRAKE LOCK	ﾌﾞﾚｰｷﾛｯｸ	1			～10176		
15	358300751	BRAKE LOCK	ﾌﾞﾚｰｷﾛｯｸ	1		B	10177～		
16	036800012	SNAP RING	ｽﾅｯﾌﾟﾘﾝｸﾞ ;E	1					
17	398211830	SPRING	ｽﾌﾟﾘﾝｸﾞ	1					
18	398119902	RUBBER	ｺﾞﾑ ;ﾍﾟﾀﾙ	1					
19	398122990	RUBBER	ｺﾞﾑ	1					

FIG.217 ウエイトフレーム
FRAME ;WEIGHT

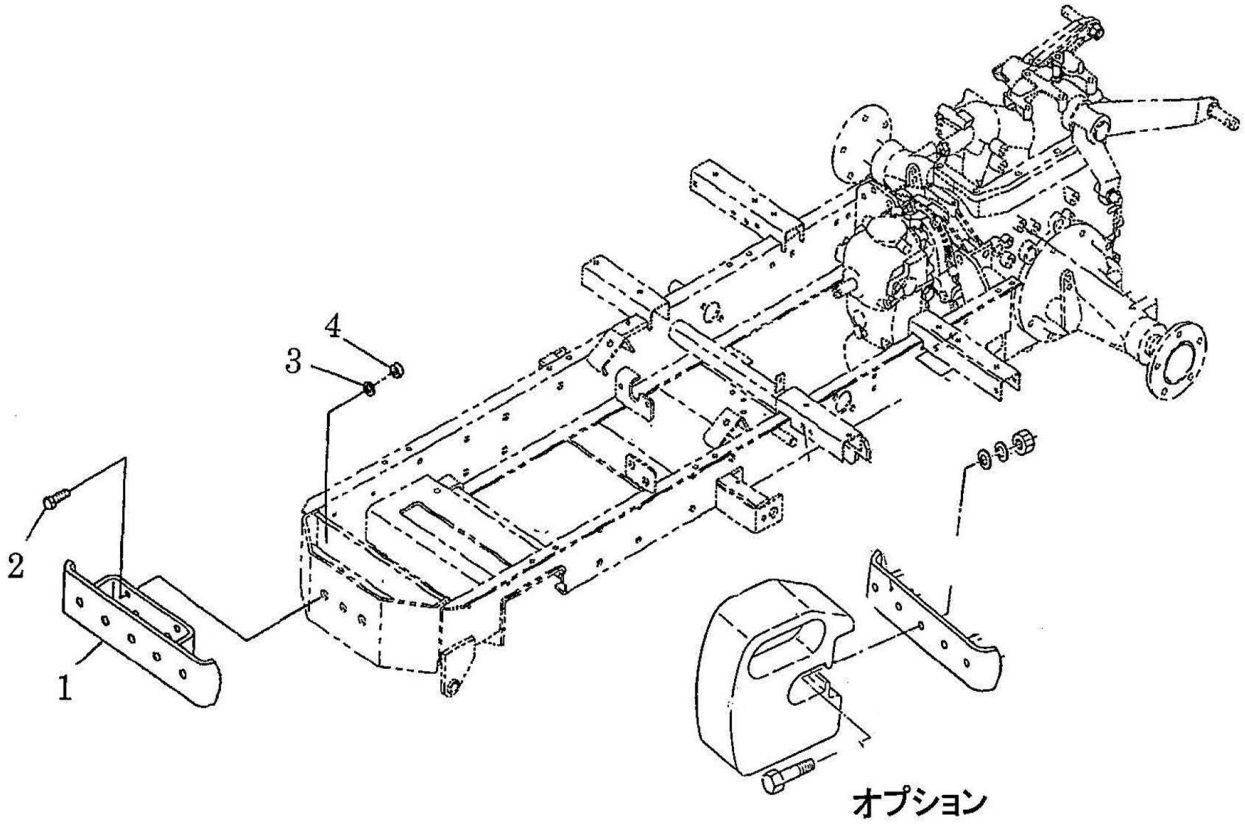

見出番号 KeyNo	部品番号 Parts No	部品名称 Description		台当個数 240		互換性	適応号機 Serial Number	型寸 Size and details	備考 Remarks
1	372200370	WEIGHT FRAME	ウエイトフレーム	2					
2	010311645	BOLT	ﾎﾞﾙﾄ	2					
3	027100016	SPRING WASHER	ｽﾌﾟﾘﾝｸﾞﾜｯｼｬ	2					
4	020900016	NUT	ﾅｯﾄ	2					

FIG.218 ステップ STEP

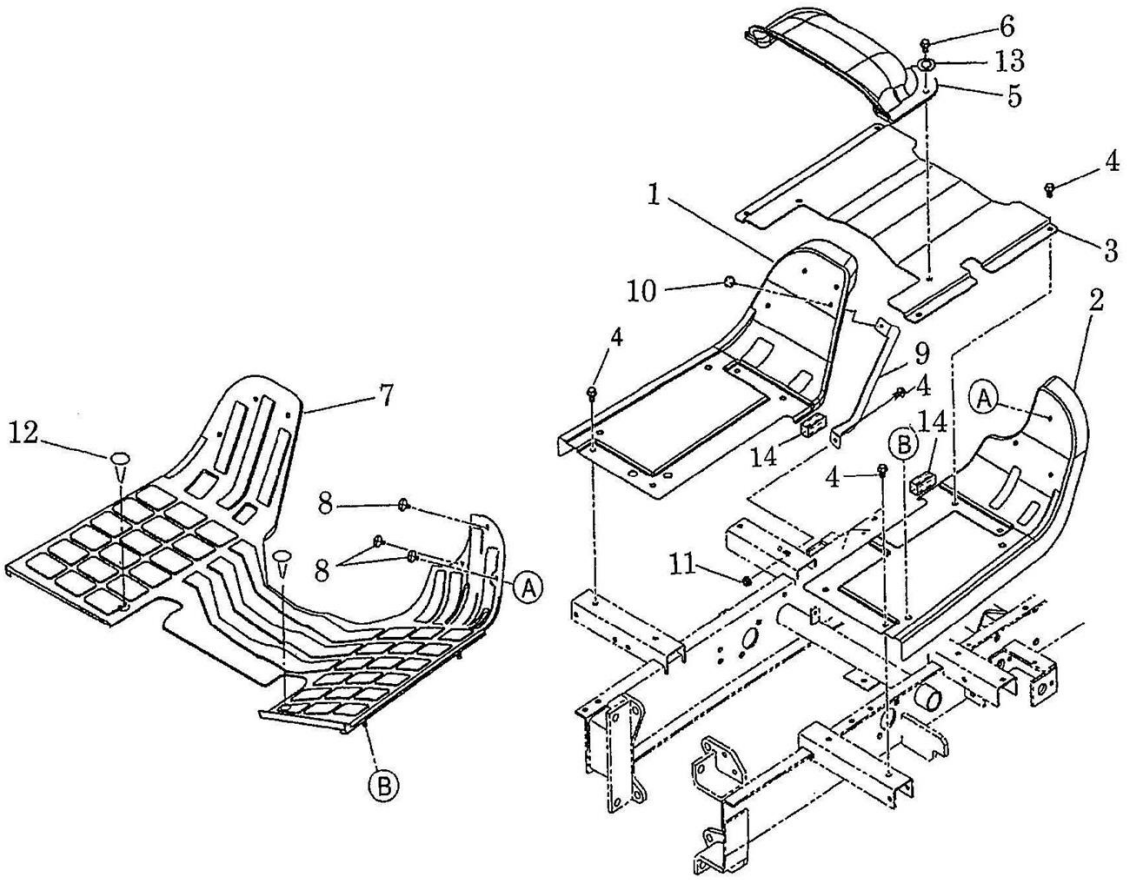

見出番号 KeyNo	部品番号 Parts No	部品名称 Description		台当個数 240		互換性	適応号機 Serial Number	型寸 Size and details	備考 Remarks
1	355612560	STEP ;L.H	ｽﾃｯﾌﾟ :L .H	1					
2	355612580	STEP :R.H	ｽﾃｯﾌﾟ :R.H	1					
3	355605582	STEP :C	ｽﾃｯﾌﾟ :ｾﾝﾀ	1					
4	010810816	BOLT	ﾎﾞﾙﾄ	9					
5	378460671	COVER	ｶﾊﾞｰ :HSTﾌｱﾝ	1					
6	010109355	BOLT	ﾎﾞﾙﾄ	4					
7	398121811	RUBBER	ｺﾞﾑ:ﾌﾛｱﾏｯﾄ	1			～10264		
7	398121812	RUBBER	ｺﾞﾑ:ﾌﾛｱﾏｯﾄ	1		B	10265～		
8	398340240	CLIP	ｸﾘｯﾌﾟ	6					
9	355501231	BRACKET	ｽﾃｯﾌﾟｻｻｴ	1					
10	398110110	RUBBER	ｺﾞﾑ	1					
11	023100008	NUT	ﾅｯﾄ	1					
12	398340370	CLIP	ｸﾘｯﾌﾟ	2					
13	398211210	SPRING	ｽﾌﾟﾘﾝｸﾞ ;ｻﾗﾊﾞﾈ	4					
14	398136270	SPONGE	ｽﾎﾟﾝｼﾞ	2					

FIG.219 ボンネット BONNET

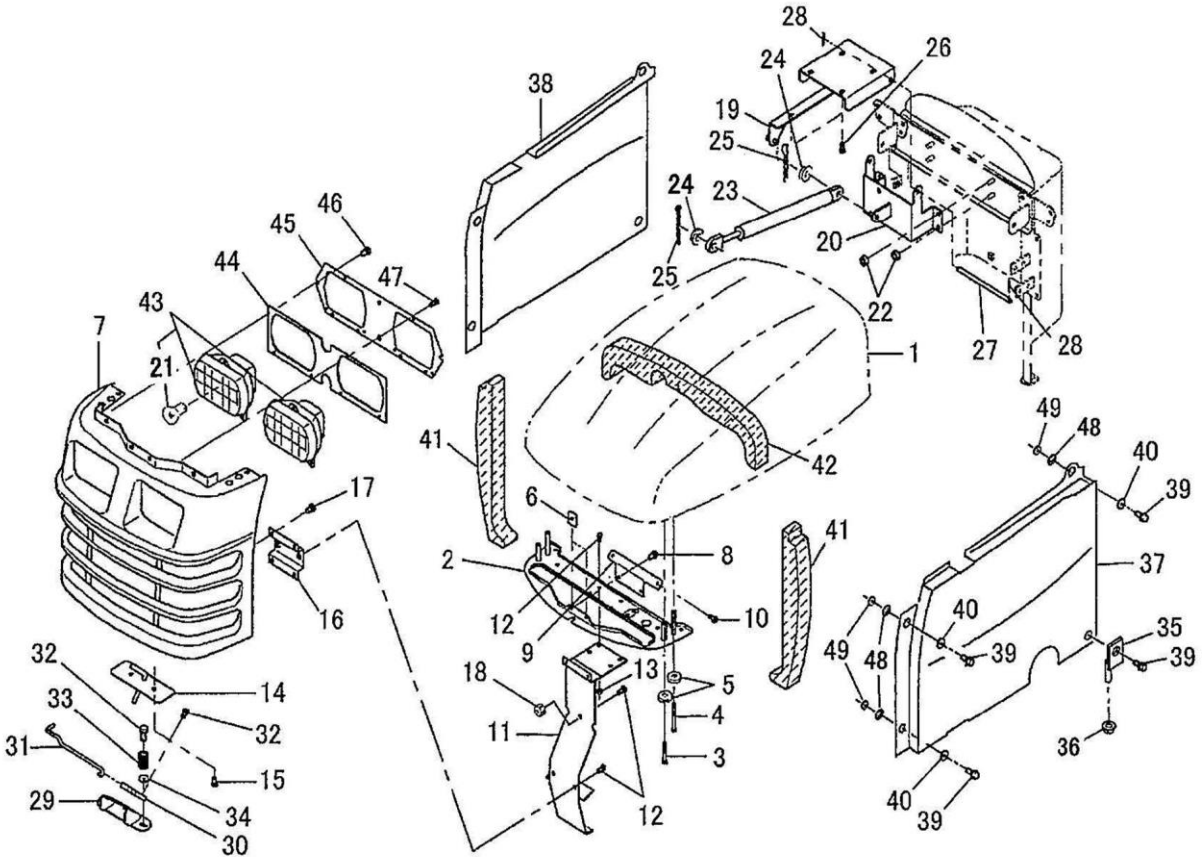

見出番号 KeyNo	部品番号 Parts No	部品名称 Description		台当個数 240		互換性	適応号機 Serial Number	型寸 Size and details	備考 Remarks
1	350104070	BONNET	ﾎﾞﾝﾈｯﾄ	1					
2	350181350	REINFORCEMENT	ﾏｽｸｻｻｴ :ｳｴ.ﾎｷﾖｳ	1					
3	010110655	BOLT	ﾎﾞﾙﾄ	2					
4	010110670	BOLT	ﾎﾞﾙﾄ	2					
5	026109009	WASHER	ﾜｯｼﾔ	4					
6	020109155	SPRING NUT	ｽﾌﾟﾘﾝｸﾞﾅｯﾄ	4					
7	350030400	FRONT MASK ASSY	ﾌﾛﾝﾄﾏｽｸ ASSY	1					
8	011109012	BOLT	ﾎﾞﾙﾄ	4					
9	350513001	SET PLATE	ｾｯﾄﾌﾟﾚｰﾄ	1					
10	010810610	BOLT	ﾎﾞﾙﾄ	2					
11	350502810	BONNET SUPPORT	ﾎﾞﾝﾈｯﾄｻｻｴ	1					
12	010810612	BOLT	ﾎﾞﾙﾄ	7					
13	023100006	NUT	ﾅｯﾄ	4					
14	350503300	BONNET SUPPORT	ﾎﾞﾝﾈｯﾄｻｻｴ :ﾏｽｸｼﾀ	1					
15	010810620	BOLT	ﾎﾞﾙﾄ	2					
16	350330490	MASK SUPPORT	ﾏｽｸｻｻｴ ;ﾏｴ	1					
17	011109009	BOLT	ﾎﾞﾙﾄ	6					
18	023100006	NUT	ﾅｯﾄ	1					
19	350503312	BONNET SUPPORT	ﾎﾞﾝﾈｯﾄｻｻｴ	1					
20	350503171	BONNET SUPPORT	ﾎﾞﾝﾈｯﾄｻｻｴ	1					
21	385120930	BULB :60/55W	ﾊﾞﾙﾌﾞ :60/55W	2					
22	023100008	NUT	ﾅｯﾄ	4					
23	378910300	STAY DUMPER	ﾀﾞﾝﾊﾟ :ｶﾞｽｽﾌﾟﾘﾝｸﾞ	1					
24	026100008	WASHER	ﾜｯｼﾔ	2					
25	030102020	SPLIT PIN	ｽﾌﾟﾘｯﾄﾋﾟﾝ	2					
26	010810812	BOLT	ﾎﾞﾙﾄ	5					
27	350240080	PIN	ﾋﾟﾝ :ﾎﾞﾝﾈｯﾄ	1					
28	030102020	SPLIT PIN	ｽﾌﾟﾘｯﾄﾋﾟﾝ	2					
29	350800351	BRACKET:DASHBORD	ﾌﾞﾗｹｯﾄ:ｷﾔｯﾁ	1					
30	350200181	HANGER ASSY	ﾊﾝｶﾞｰ ASSY	1					
31	350210290	HANGER	ﾊﾝｶﾞ :ﾛｯﾄﾞ	1					
32	010810620	BOLT	ﾎﾞﾙﾄ	2					
33	398214941	SPRING	ｽﾌﾟﾘﾝｸﾞ	2					
34	026109009	WASHER	ﾜｯｼﾔ	2					
35	378401070	GUARD SUPPORT	ｶﾞｰﾄﾞｻｻｴ :ｳｼﾛ	2					

FIG.219 ボンネット BONNET

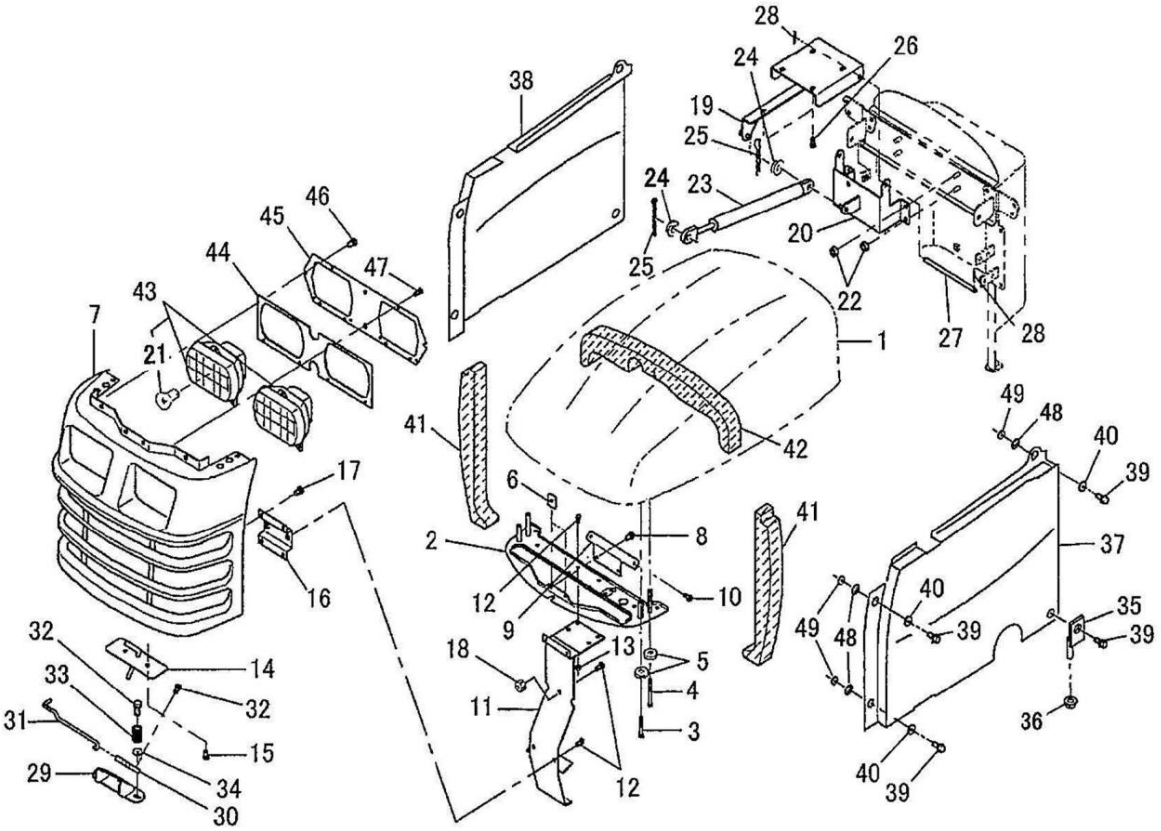

見出番号 KeyNo	部品番号 Parts No	部品名称 Description		台当個数 240		互換性	適応号機 Serial Number	型寸 Size and details	備考 Remarks
36	023100008	NUT	ﾅｯﾄ	2					
37	378116351	GUARD ;L.H	ｶﾞｰﾄﾞ :L	1					
38	378116371	GUARD ;R.H	ｶﾞｰﾄﾞ :R	1					
39	010810816	BOLT	ﾎﾞﾙﾄ	8					
40	026109010	WASHER	ﾜｯｼｬ	6					
41	398136200	SPONGE	ｽﾎﾟﾝｼﾞ :ｻｲﾄﾞｶﾞｰﾄﾞ	2					
42	398136210	SPONGE	ｽﾎﾟﾝｼﾞ :ﾎﾞﾝﾈｯﾄ	1					
43	385102010	HEAD LAMP ASSY:UK	ﾗﾝﾌﾟASSY :ﾍｯﾄﾞUK	2					
44	398121120	RUBBER	ｺﾞﾑ:ﾗｲﾄﾏｽｸ	1					
45	350410860	LAMP SUPPORT	ﾗｲﾄｻｻｴ	1					
46	011109009	BOLT	ﾎﾞﾙﾄ	2					
47	010810612	BOLT	ﾎﾞﾙﾄ	1					
48	199286150	SHIM	ｼﾑ	8					
49	399340390	WASHER	ﾜｯｼｬ	8					

FIG.220 フェンダ
FENDER

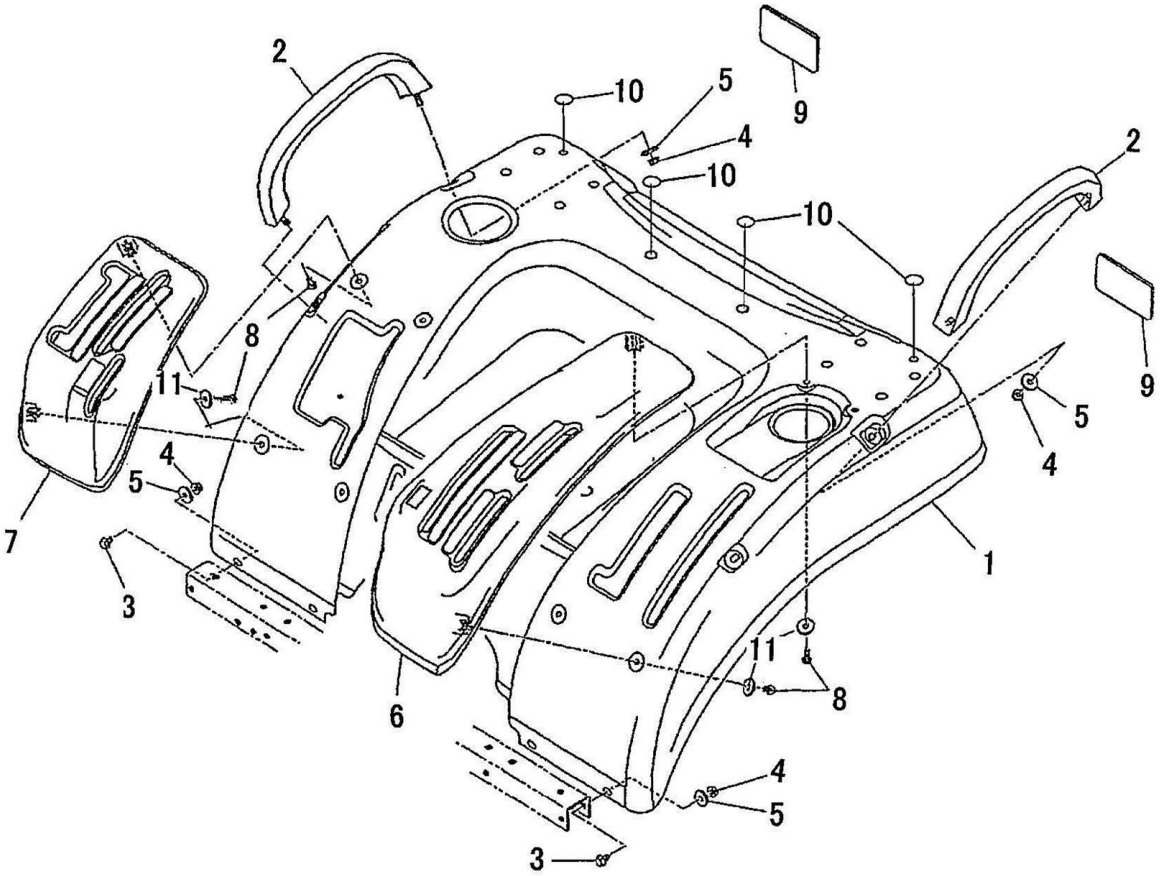

見出番号 KeyNo	部品番号 Parts No	部品名称 Description		台当個数 240		互換性	適応号機 Serial Number	型寸 Size and details	備考 Remarks
1	355112301	FENDER	ﾌｪﾝﾀﾞ	1					
2	398182110	GRIP	ｸﾞﾘｯﾌﾟ	2					
3	010810820	BOLT	ﾎﾞﾙﾄ	4					
4	023100008	NUT	ﾅｯﾄ	8					
5	026109017	WASHER	ﾜｯｼｬ	8					
6	324611151	COVER :L.H	ﾚﾊﾞｰｶﾞｲﾄﾞ ;L .H	1					
7	324611160	COVER :R.H	ﾚﾊﾞｰｶﾞｲﾄﾞ :R.H	1					
8	015609014	SCREW	ﾀｯﾋﾟﾝｸﾞﾈｼﾞ	8					
9	385150230	REFLECTOR	ﾚﾌﾚｸﾀ	2					
10	390199650	CAUTION PLATE	ｺｰｼｮﾝﾌﾟﾚｰﾄ	4					
11	026109045	WASHER	ﾜｯｼｬ	8			10231～		

FIG.221 シート
SEAT

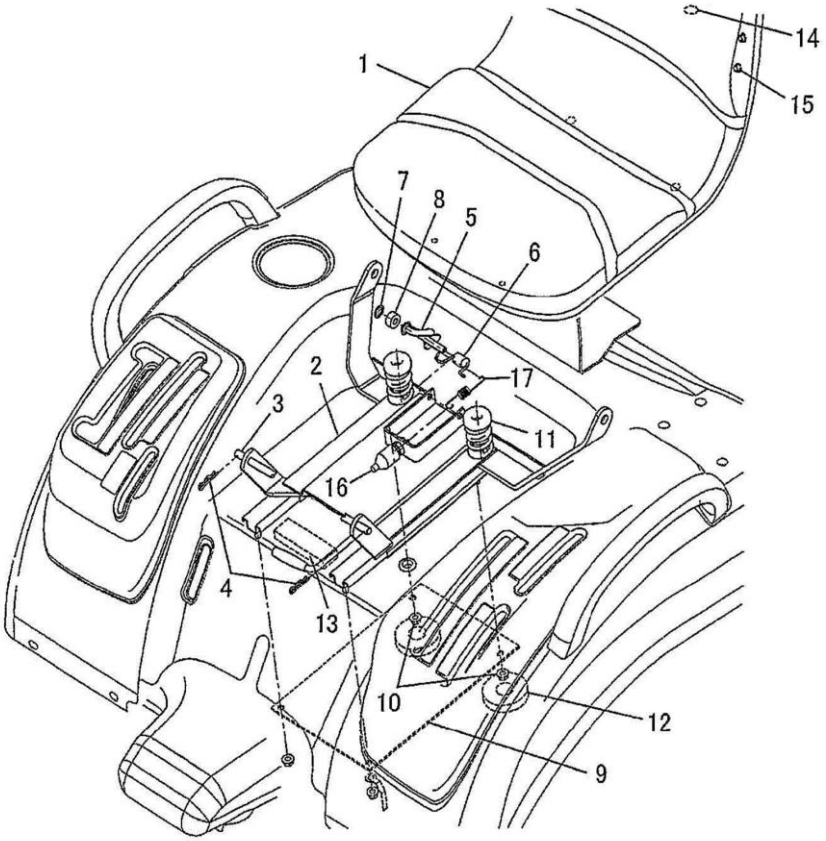

見出番号 KeyNo	部品番号 Parts No	部品名称 Description		台当個数 240		互換性	適応号機 Serial Number	型寸 Size and details	備考 Remarks
1	355700560	SEAT ASSY	ｼｰﾄASSY	1					
2	355080600	BRACKET ASSY	ｼｰﾄﾀﾞｲ ASSY	1					
3	399612180	PIN	ﾋﾟﾝ	1					
4	031100012	SNAP PIN	ｽﾅｯﾌﾟﾋﾟﾝ	2					
5	358400090	SWITCH LEVER	ﾚﾊﾞｰ ;ｼｰﾄSW	1					
6	398216050	SPRING	ｽﾌﾟﾘﾝｸﾞ	1					
7	399370910	NUT	ﾅｯﾄ:M8ﾌﾟｯｼｭﾅｯﾄ	2					
8	498510650	BUSHING	ﾌﾞｯｼｭ	1					
9	355790121	REINFORCMENT	ﾎｷｮｳ ;ｼｰﾄ	1					
10	023100008	NUT	ﾅｯﾄ	4					
11	398121800	RUBBER	ｺﾞﾑ ;ｼｰﾄ	2					
12	398115960	RUBBER	ｺﾞﾑ	2					
13	398122201	RUBBER	ｺﾞﾑ	1					
14	390198570	CAUTION PLATE	ｺｰｼｮﾝﾌﾟﾚｰﾄ	2					
15	398460040	BLANK PLUG	ﾌﾟﾗｸﾞ ;M10	4					
16	485220181	SWITCH ASSY	ｽｲｯﾁASSY	1					
17	398211880	SPRING	ｽﾌﾟﾘﾝｸﾞ	1					

FIG.222 ダッシュボード DASHBORD

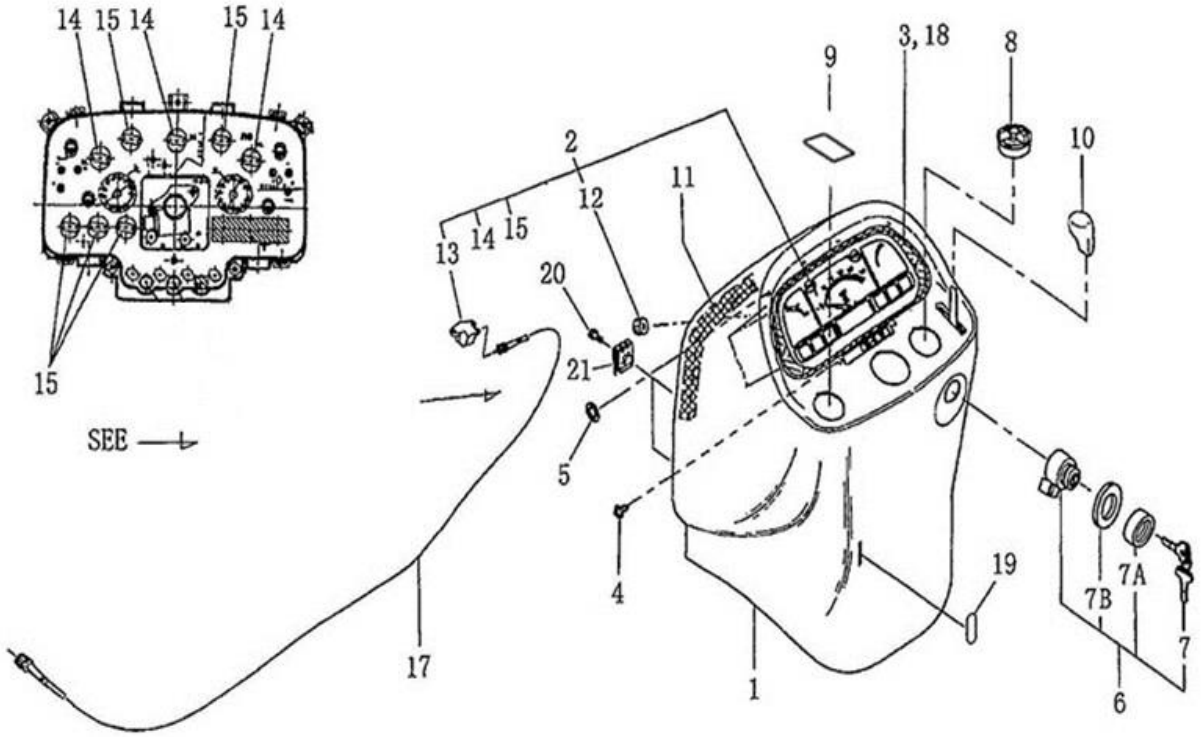

見出番号 KeyNo	部品番号 Parts No	部品名称 Description		台当個数 240		互換性	適応号機 Serial Number	型寸 Size and details	備考 Remarks
1	350712140	DASH BOARD	ﾀﾞｯｼｭﾎﾞｰﾄﾞ	1					
2	385041230	METER ASSY	ﾒｰﾀ ASSY	1					
3	350711900	DASH BOARD	ﾀﾞｯｼｭﾎﾞｰﾄﾞ :ﾒｰﾀｸﾞﾘﾙ	1					
4	015600414	SCREW	ﾀｯﾋﾟﾝﾈｼﾞ	5					
5	399370550	PUSH NUT	ﾌﾟｯｼｭﾅｯﾄ	6					
6	385202110	SWITCH ASSY	ｽｲｯﾁASSY:ｽﾀｰﾀ	1					
7	385210280	KEY	ｷｰASSY	1					
7A	385240290	RING NUT	ﾅｯﾄ	1					
7B	385240300	WASHER	ﾜｯｼｬ	1					
8	385202660	SWITCH ASSY	ｽｲｯﾁASSY :ｺﾝﾋﾞﾈｰｼｮﾝ	1					
9	390199640	CAUTION PLATE	ｺｰｼｮﾝﾌﾟﾚｰﾄ	1					
10	398181900	GRIP	ｸﾞﾘｯﾌﾟ:ｱｸｾﾙ	1					
11	398135910	SPONGE	ｽﾎﾟﾝｼﾞ:ﾀﾞｯｼｭﾎﾞｰﾄﾞ	1					
12	385470307	GEAR, TACHO	ｷﾞｱ:ﾀｺﾒｰﾀ	1					
13	385470286	ELBOW	ｴﾙﾎﾞASSY	1					
14	385120760	BULB :12V-1.7W	ﾊﾞﾙﾌﾞ :12V-1.7W	3					
15	385120750	BULB ;12V-3.4W	ﾊﾞﾙﾌﾞ :12V-3.4W	7					
17	385350240	SHAFT ASSY-TEMP.	ﾌﾚｷｼﾌﾞﾙｼｬﾌﾄ	1					
18	398136170	SPONGE	ｽﾎﾟﾝｼﾞ	1					
19	390199350	CAUTION PLATE	ｺｰｼｮﾝﾌﾟﾚｰﾄ	1					
20	011150625	BOLT	ﾎﾞﾙﾄ	4					
21	020109129	NUT	ﾅｯﾄ:M6ｲﾀﾅｯﾄ	4					

FIG.223 安全フレーム SAFETY FRAME(ROPS)

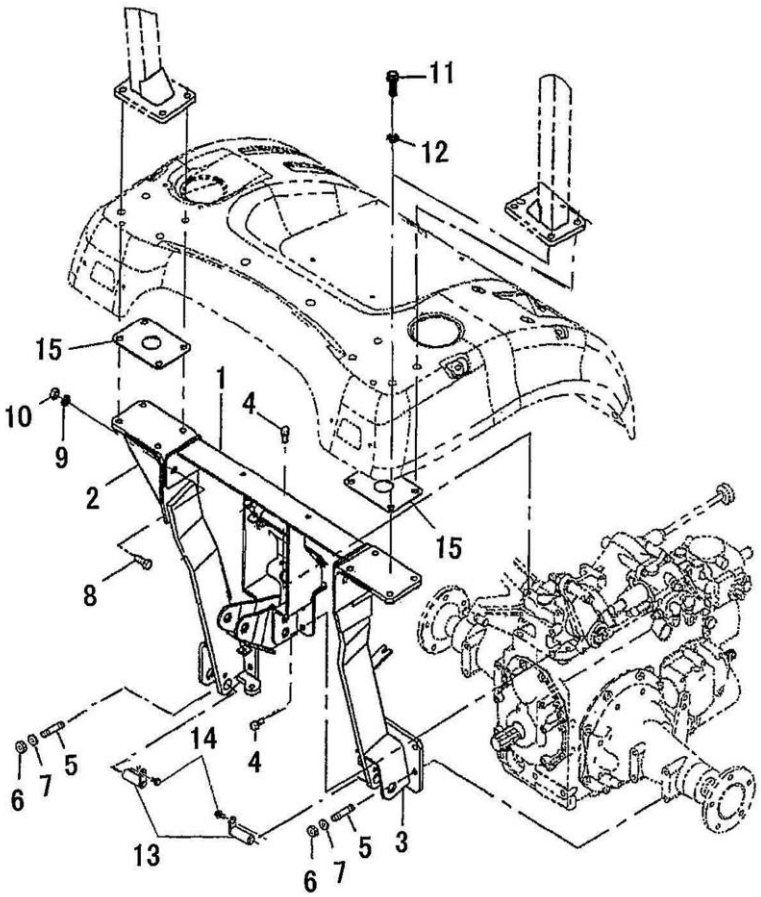

見出番号 KeyNo	部品番号 Parts No	部品名称 Description		台当個数 240		互換性	適応号機 Serial Number	型寸 Size and details	備考 Remarks
1	378308291	FRAME	フレーム :センタ	1					
2	378308720	FRAME :L .H	フレーム :シタL	1					
3	378308740	FRAME :.R .H	フレーム :シタR	1					
4	011511025	BOLT	ボルト	6					
5	012111025	STUD BOLT	スタッドボルト	8					
6	021010010	NUT	ナット	8					
7	027100010	SPRING WASHER	スプリングワッシャ	8					
8	010311230	BOLT	ボルト	4					
9	027100012	SPRING WASHER	スプリングワッシャ	4					
10	020910012	NUT	ナット	4					
11	011511240	BOLT	ボルト	8					
12	026100012	WASHER	ワッシャ	8			～10033		
13	370901140	PIN	ピン	2					
14	010810816	BOLT	ボルト	2					
15	398122190	RUBBER	ゴム:ボウシン	2					

FIG.224 コントロールレバー ;右側
CONTROL LEVER (RIGHT SIDE)

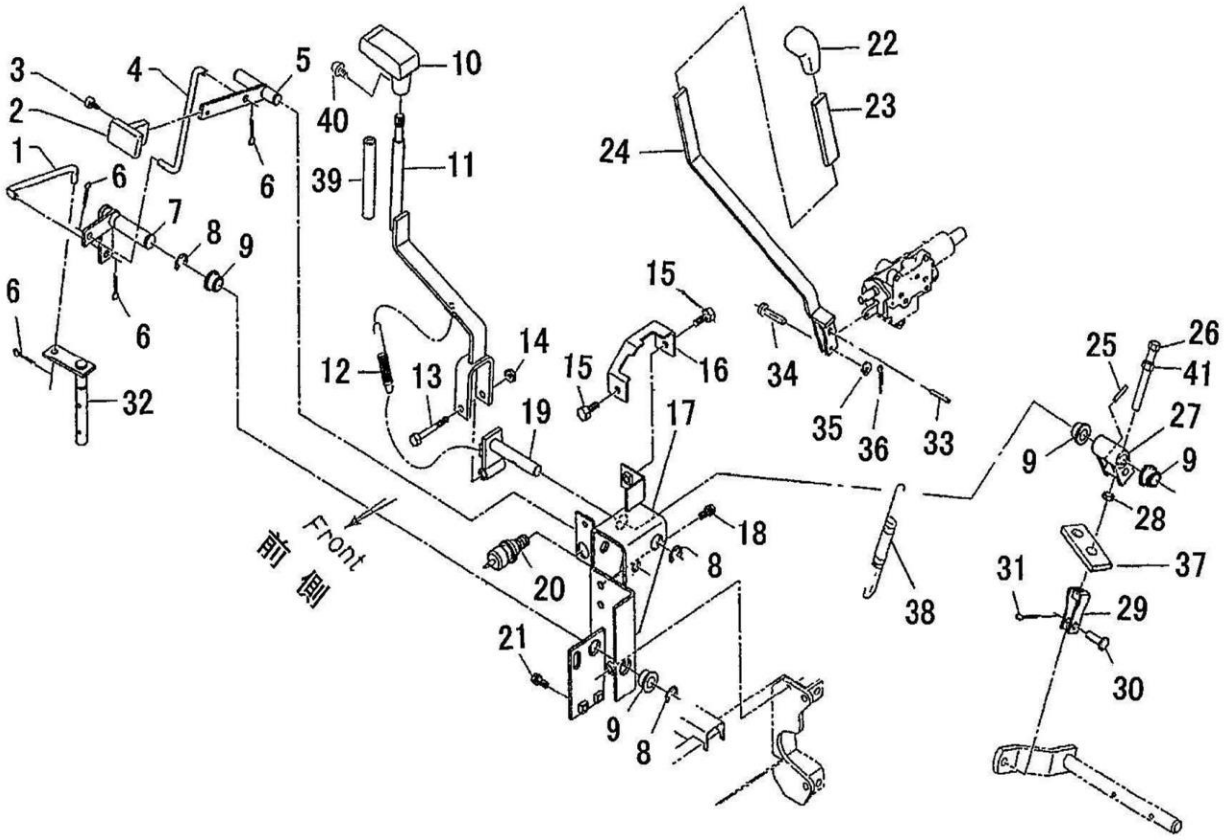

見出番号 KeyNo	部品番号 Parts No	部 品 名 称 Description		台当個数 240		互換性	適応号機 Serial Number	型 寸 Size and details	備 考 Remarks
1	358511400	ROD	ﾛｯﾄﾞ	1					
2	398180960	GRIP	ｸﾞﾘｯﾌﾟ	1					
3	015140512	SCREW	ｽｸﾘｭ	1					
4	358511390	ROD	ﾛｯﾄﾞ	1					
5	324107771	CHANGE LEVER	ﾚﾊﾞｰ :4WD	1					
6	030102020	SPLIT PIN	ｽﾌﾟﾘｯﾄﾋﾟﾝ	4					
7	324203130	SHIFT ARM	ｼﾌﾄｱｰﾑ	1					
8	036800012	SNAP RING	ｽﾅｯﾌﾟﾘﾝｸﾞ:E	4					
9	398511320	BUSH	ﾌﾞｯｼｭ	6					
10	398182120	GRIP	ｸﾞﾘｯﾌﾟ :4WD	1					
11	324107860	CHANGE LEVER	ﾁｪﾝｼﾞﾚﾊﾞｰ :PTO	1					
12	398214590	SPRING	ｽﾌﾟﾘﾝｸﾞ	1					
13	010310860	BOLT	ﾎﾞﾙﾄ	1					
14	022300008	U NUT :M8	ﾅｯﾄ :U	1					
15	010810816	BOLT	ﾎﾞﾙﾄ	2					
16	324181322	GUIDE	ﾚﾊﾞｰｶﾞｲﾄﾞ	1					
17	324501450	SHIFT GUIDE	ｼﾌﾄｶﾞｲﾄﾞ	1					
18	011510825	BOLT	ﾎﾞﾙﾄ	2					
19	324203100	SHIFT ARM	ｼﾌﾄｱｰﾑ	1					
20	385200891	SWITCH ASSY	ｽｲｯﾁ ASSY:ｾｰﾌﾃｲ	1					
21	010810816	BOLT	ﾎﾞﾙﾄ	2					
22	398181880	GRIP	ｸﾞﾘｯﾌﾟ:HPL	1					
23	068109053	VINYL TUBE	ﾋﾞﾆﾙﾁｭｰﾌﾞ	1					
24	340107020	CONTROL LEVER	ｺﾝﾄﾛｰﾙﾚﾊﾞｰ	1					
25	030300625	SPRING PIN	ｽﾌﾟﾘﾝｸﾞﾋﾟﾝ	1					
26	013111075	BOLT	ﾎﾞﾙﾄ	1					
27	324203121	SHIFT ARM	ｼﾌﾄｱｰﾑ :PTO	1					
28	020900010	NUT	ﾅｯﾄ	1					
29	358550010	FORK JOIN	ﾌｫｰｸｼﾞｮｲﾝﾄ :R	1					
30	031311020	PIN	ﾋﾗｱﾀﾏﾋﾟﾝ	1					
31	030103225	COTTER PIN	ｽﾌﾟﾘｯﾄﾋﾟﾝ	1					
32	324203140	SHIFT ARM	ｼﾌﾄｱｰﾑ :4WD	1					
33	030300532	SPRING PIN	ｽﾌﾟﾘﾝｸﾞﾋﾟﾝ	1					
34	031319032	PIN	ﾋﾗｱﾀﾏﾋﾟﾝ	1					
35	026100005	WASHER	ﾜｯｼｬ	1					

FIG.224

コントロールレバー ;右側
CONTROL LEVER (RIGHT SIDE)

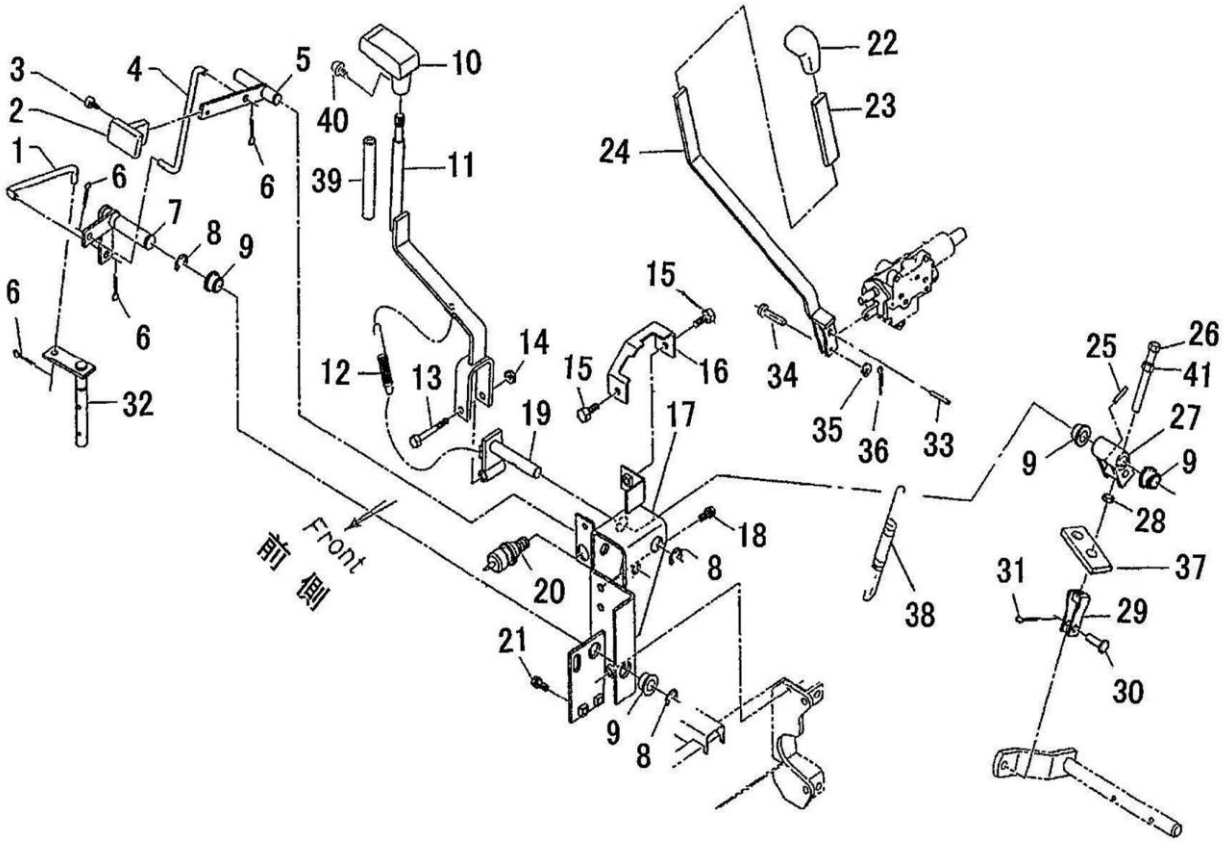

見出番号 KeyNo	部品番号 Parts No	部品名称 Description		台当個数 240		互換性	適応号機 Serial Number	型寸 Size and details	備考 Remarks
36	030101010	SPLIT PIN	ｽﾌﾟﾘｯﾄﾋﾟﾝ	1					
37	358380660	SPRING HOLDER	ｽﾌﾟﾘﾝｸﾞﾎﾙﾀﾞ	1					
38	598212080	SPRING	ｽﾌﾟﾘﾝｸﾞ	1					
39	068122100	VINYL TUBE	ﾋﾞﾆﾙﾁｭｰﾌﾞ	1					
40	015140616	SCREW	ｽｸﾘｭ	1					
41	022300010	U NUT	ﾅｯﾄ U	1					

FIG.225 コントロールレバー ;左側
CONTROL LEVER (LEFT SIDE)

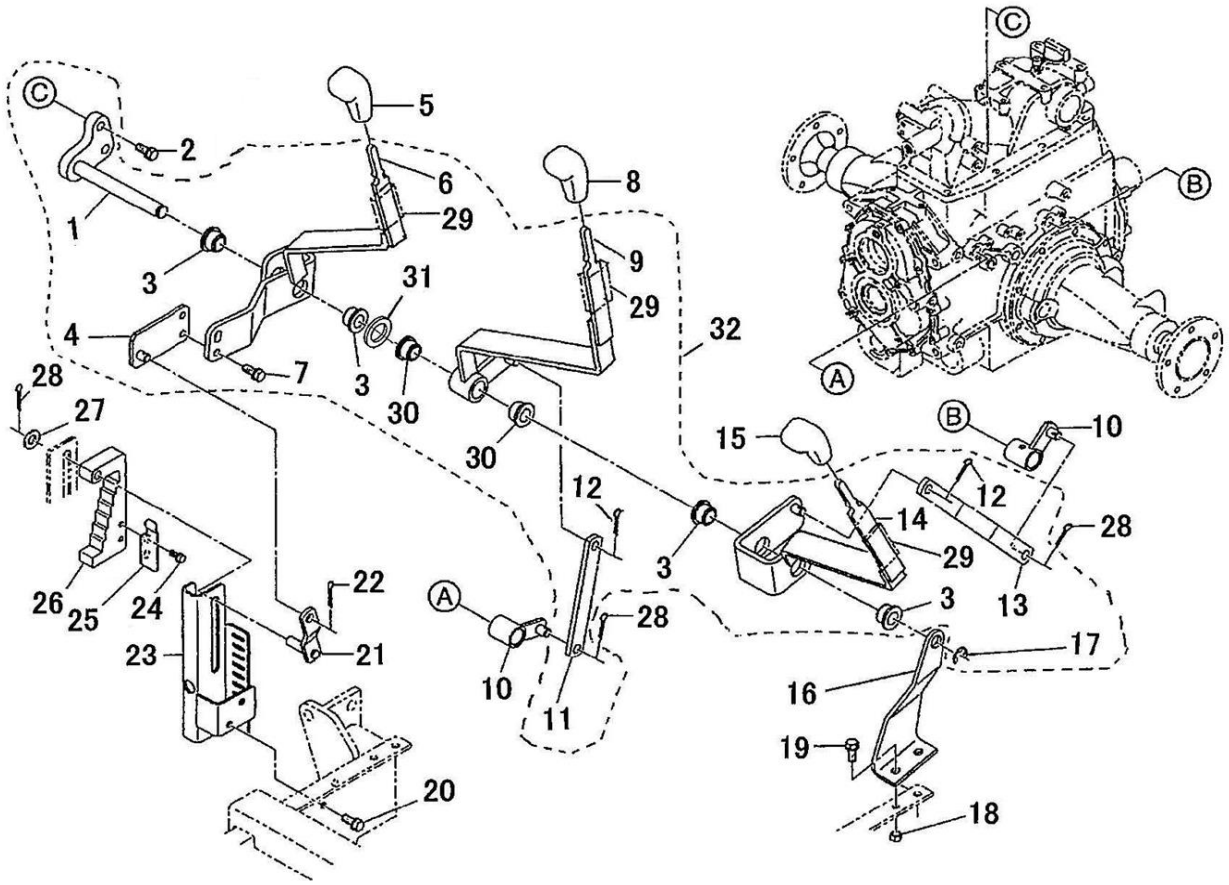

見出番号 KeyNo	部品番号 Parts No	部品名称 Description		台当個数 240		互換性	適応号機 Serial Number	型寸 Size and details	備考 Remarks
1	324501440	SHIFT GUIDE	ｼﾌﾄｶﾞｲﾄﾞ	1					
2	011511025	BOLT	ﾎﾞﾙﾄ	2					
3	398511320	BUSH	ﾌﾞｯｼｭ	4					
4	324112480	CHANGE LEVER	ﾚﾊﾞｰ :ｶﾘﾀｶ	1					
5	398181920	GRIP	ｸﾞﾘｯﾌﾟ :ｶﾘﾀｶ	1					
6	324107721	CHANGE LEVER	ﾁｪﾝｼﾞﾚﾊﾞｰ :ｶﾘﾀｶ	1					
7	010810816	BOLT	ﾎﾞﾙﾄ	2					
8	398181890	GRIP	ｸﾞﾘｯﾌﾟ :ﾌｸ	1					
9	324107741	CHANGE LEVER	ﾁｪﾝｼﾞﾚﾊﾞｰ :ﾌｸ	1					
10	324107710	CHANGE LEVER	ﾁｪﾝｼﾞﾚﾊﾞｰ	2					
11	324541410	SHIFT PLATE	ｼﾌﾄﾌﾟﾚｰﾄ :ﾌｸ	1					
12	030103220	SPLIT PIN	ｽﾌﾟﾘｯﾄﾋﾟﾝ	2					
13	324541421	SHIFT PLATE	ｼﾌﾄﾌﾟﾚｰﾄ :PTO	1					
14	324107731	CHANGE LEVER	ﾁｪﾝｼﾞﾚﾊﾞｰ :PTO	1					
15	398181870	GRIP	ｸﾞﾘｯﾌﾟ :PTO	1					
16	324510830	GUIDE	ｼﾌﾄｶﾞｲﾄﾞ	1					
17	036800012	SNAP RING	ｽﾅｯﾌﾟﾘﾝｸﾞ:E	1					
18	023100008	NUT	ﾅｯﾄ	2					
19	010810820	BOLT	ﾎﾞﾙﾄ	2					
20	010810816	BOLT	ﾎﾞﾙﾄ	2					
21	324203090	SHIFT ARM	ｼﾌﾄｱｰﾑ :ｶﾘﾀｶ	1					
22	030103220	SPLIT PIN	ｽﾌﾟﾘｯﾄﾋﾟﾝ	1					
23	344902820	BRACKET	ﾌﾞﾗｹｯﾄ :ｶﾘﾀｶ	1					
24	011150612	BOLT	ﾎﾞﾙﾄ	2					
25	398216030	SPRING	ｽﾌﾟﾘﾝｸﾞ:ﾓｱ	1					
26	344410211	ARM	ｱｰﾑ :ｶﾘﾀｶｽﾄｯﾌﾟ	1					
27	026200010	WASHER	ﾜｯｼｬ	1					
28	030103220	SPLIT PIN	ｽﾌﾟﾘｯﾄﾋﾟﾝ	3					
29	068109062	VINYL TUBE	ｴﾝﾋﾞﾁｭｰﾌﾞ	3					
30	398511310	BUSH	ﾌﾞｯｼｭ	2					
31	026200014	WASHER	ﾜｯｼｬ	1					
32	*	CHANGE LEVER ASSY	ﾁｪﾝｼﾞﾚﾊﾞｰ ASSY	1					供給不可

FIG.226 油圧配管 HYDRAULIC PIPNG

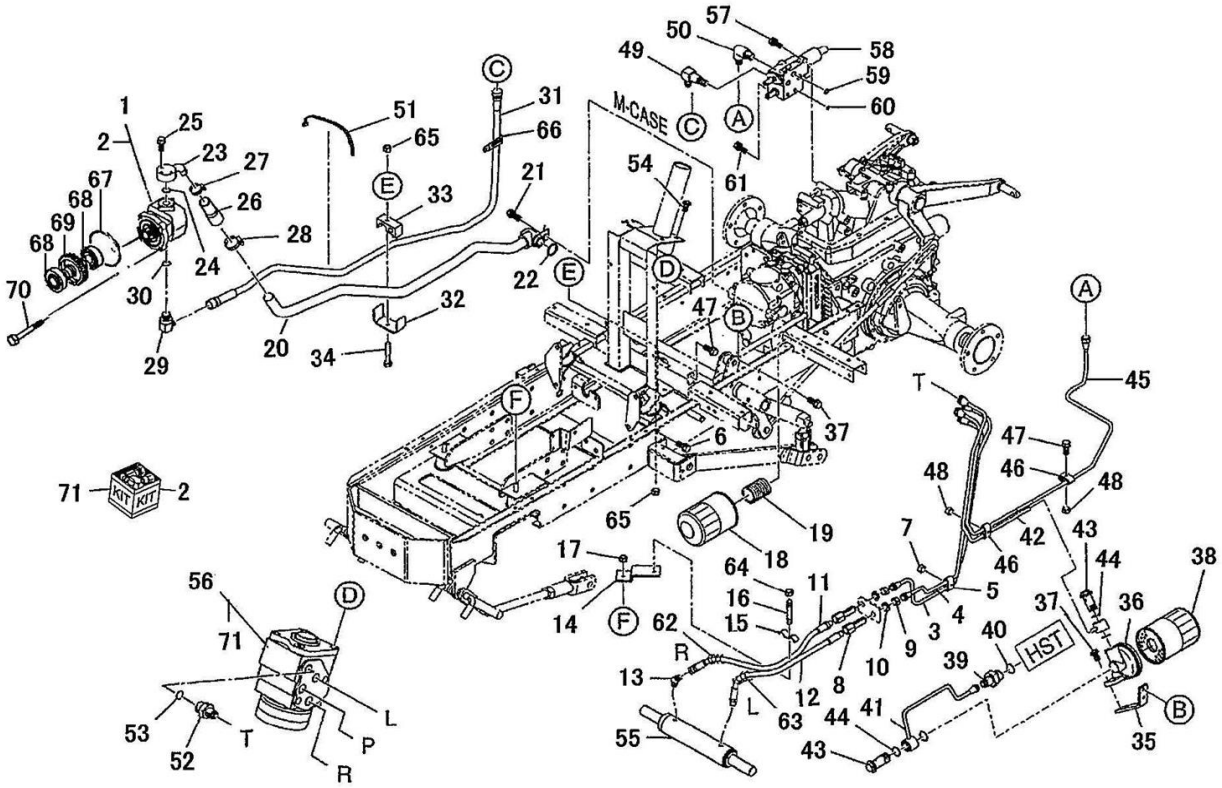

見出番号 KeyNo	部品番号 Parts No	部品名称 Description		台当個数 240		互換性	適応号機 Serial Number	型寸 Size and details	備考 Remarks
1	340451150	OIL PUMP :10.6CC/REV	ｵｲﾙﾎﾟﾝﾌﾟ:10.6CC/REV	1					
2	340490224	SEAL KIT	ｼｰﾙ KIT	1					
3	340709830	OIL PIPE	ｵｲﾙﾊﾟｲﾌﾟ:PSL	1					
4	340550850	OIL PIPE	ｵｲﾙﾊﾟｲﾌﾟ:PSR	1					
5	399100630	CLAMP	ｸﾗﾝﾌﾟ	2					
6	010810630	BOLT	ﾎﾞﾙﾄ	1					
7	023100006	NUT	ﾅｯﾄ	1					
8	340671381	ADAPTOR	ｱﾀﾞﾌﾟﾀ :PS	2					
9	020800014	NUT	ﾅｯﾄ	2					
10	027100014	SPRING WASHER	ｽﾌﾟﾘﾝｸﾞﾜｯｼｬ	2					
11	340693120	OIL HOSE	ｵｲﾙﾎｰｽ	1					
12	340693020	OIL HOSE	ｵｲﾙﾎｰｽ	1					
13	340670290	ADAPTOR	ｱﾀﾞﾌﾟﾀ :45ｴﾙﾎﾞ	1					
14	399569191	PLATE	ﾌﾟﾚｰﾄ	1					
15	399113400	CLAMP	ｸﾗﾝﾌﾟ	1					
16	012110625	STUD BOLT	ｽﾀｯﾄﾞﾎﾞﾙﾄ	1					
17	023100010	NUT	ﾅｯﾄ	1					
18	340501020	OIL FILTER	ｵｲﾙﾌｲﾙﾀ	1					
19	340673520	ADAPTOR	ｱﾀﾞﾌﾟﾀ	1					
20	340709863	OIL PIPE	ｵｲﾙﾊﾟｲﾌﾟ :ｻｸｼｮﾝ	1					
21	010810814	BOLT	ﾎﾞﾙﾄ	1					
22	052100250	O-RING	Oﾘﾝｸﾞ	1					
23	340621730	FLANGE	ﾌﾗﾝｼﾞ	1					
24	052100200	O-RING	Oﾘﾝｸﾞ	1					
25	011310620	BOLT	ﾎﾞﾙﾄ	3			～10248		
25	010810620	BOLT	ﾎﾞﾙﾄ	3		A	10249～		
26	398122250	RUBBER	ｺﾞﾑ :ｻｸｼｮﾝ	1					
27	398750420	BAND	ﾎｰｽﾊﾞﾝﾄﾞ	1					
28	398750260	BAND	ﾎｰｽﾊﾞﾝﾄﾞ:ﾊﾟｲ22-ﾊﾟｲ42	1					
29	340673640	ADAPTOR:PF3/8 ELBOW	ｱﾀﾞﾌﾟﾀ:PF3/8 ｴﾙﾎﾞ	1			～10032		
29	340673740	ADAPTOR:PF3/8 ELBOW	ｱﾀﾞﾌﾟﾀ:PF3/8 ｴﾙﾎﾞ	1			10033～		
30	052100140	O-RING	Oﾘﾝｸﾞ	1					
31	340693230	OIL HOSE	ｵｲﾙﾎｰｽ:3/8	1					
32	399113770	CLAMP	ｸﾗﾝﾌﾟ	1					
33	398115860	SPACER	ｺﾞﾑ	1					

FIG.226 油圧配管 HYDRAULIC PIPNG

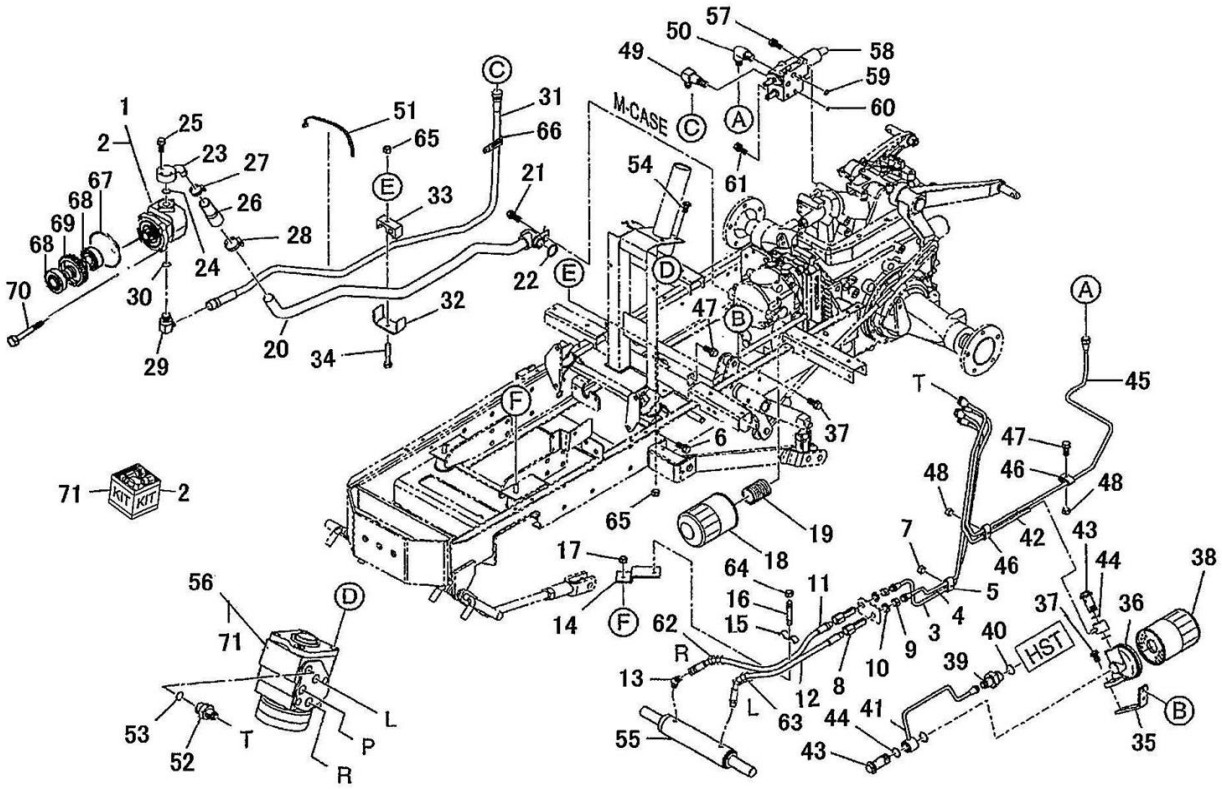

見出番号 KeyNo	部品番号 Parts No	部品名称 Description		台当個数 240		互換性	適応号機 Serial Number	型寸 Size and details	備考 Remarks
34	010310850	BOLT	ﾎﾞﾙﾄ	1					
35	340793260	BRACKET	ﾌﾞﾗｹｯﾄ	1					
36	340560340	FLANGE	ﾌﾗﾝｼﾞ	1					
37	010810820	BOLT	ﾎﾞﾙﾄ	4					
38	340501050	OIL FILTER	ｵｲﾙﾌｲﾙﾀ :HST	1					
39	340671710	ADAPTOR	ｱﾀﾞﾌﾟﾀ ;G3/8-M16	1					
40	052100140	O-RING	Oﾘﾝｸﾞ	1					
41	340709852	OIL PIPE	ｵｲﾙﾊﾟｲﾌﾟ:B2	1					
42	340709871	OIL PIPE	ｵｲﾙﾊﾟｲﾌﾟ:T	1					
43	398480240	BOLT BANJO :PF3/8	ｱｲﾎﾞﾙﾄ:PF3/8	2					
44	052100200	O-RING	Oﾘﾝｸﾞ	4					
45	340709811	OIL PIPE :PS	ｵｲﾙﾊﾟｲﾌﾟ:PS	1					
46	399100630	CLAMP	ｸﾗﾝﾌﾟ	4					
47	010810630	BOLT	ﾎﾞﾙﾄ	2					
48	023100006	NUT	ﾅｯﾄ	2					
49	340671870	ADAPTOR	ｱﾀﾞﾌﾟﾀ	1					
50	340671580	ADAPTOR	ｱﾀﾞﾌﾟﾀ	1					
51	398750220	BAND	ﾊﾞﾝﾄﾞ	2					
52	340671220	ADAPTOR	ｱﾀﾞﾌﾟﾀ :PF3/8-M14	4					
53	052100140	O-RING	Oﾘﾝｸﾞ	4					
54	011611020	BOLT	ﾎﾞﾙﾄ	3					
55	344953561	CYLINDER ASSY	ｼﾘﾝﾀﾞ ASSY	1					
56	334011262	STEERING CASE ASSY	ｽﾃｱﾘﾝｸﾞｹｰｽ ASSY	1					
57	011510825	BOLT	ﾎﾞﾙﾄ	2					
58	340016502	VALVE ASSY	ｺﾝﾄﾛｰﾙﾊﾞﾙﾌﾞASSY	1					
59	052110120	O-RING	Oﾘﾝｸﾞ	3					
60	052110070	O-RING	Oﾘﾝｸﾞ	1					
61	011510860	BOLT	ﾎﾞﾙﾄ	1					
62	385891114	TUBE	ｺﾙｹﾞｰﾄﾁｭｰﾌﾞ	1					
63	385891118	TUBE	ｺﾙｹﾞｰﾄﾁｭｰﾌﾞ	1					
64	023100006	NUT	ﾅｯﾄ	1					
65	023100008	NUT	ﾅｯﾄ	2					
66	399113650	CLAMP	ｸﾗﾝﾌﾟ	1					
67	052300700	O-RING	Oﾘﾝｸﾞ	1					
68	040106004	BALL BEARING	ﾎﾞｰﾙﾍﾞｱﾘﾝｸﾞ	2					

FIG.226 油圧配管
HYDRAULIC PIPNG

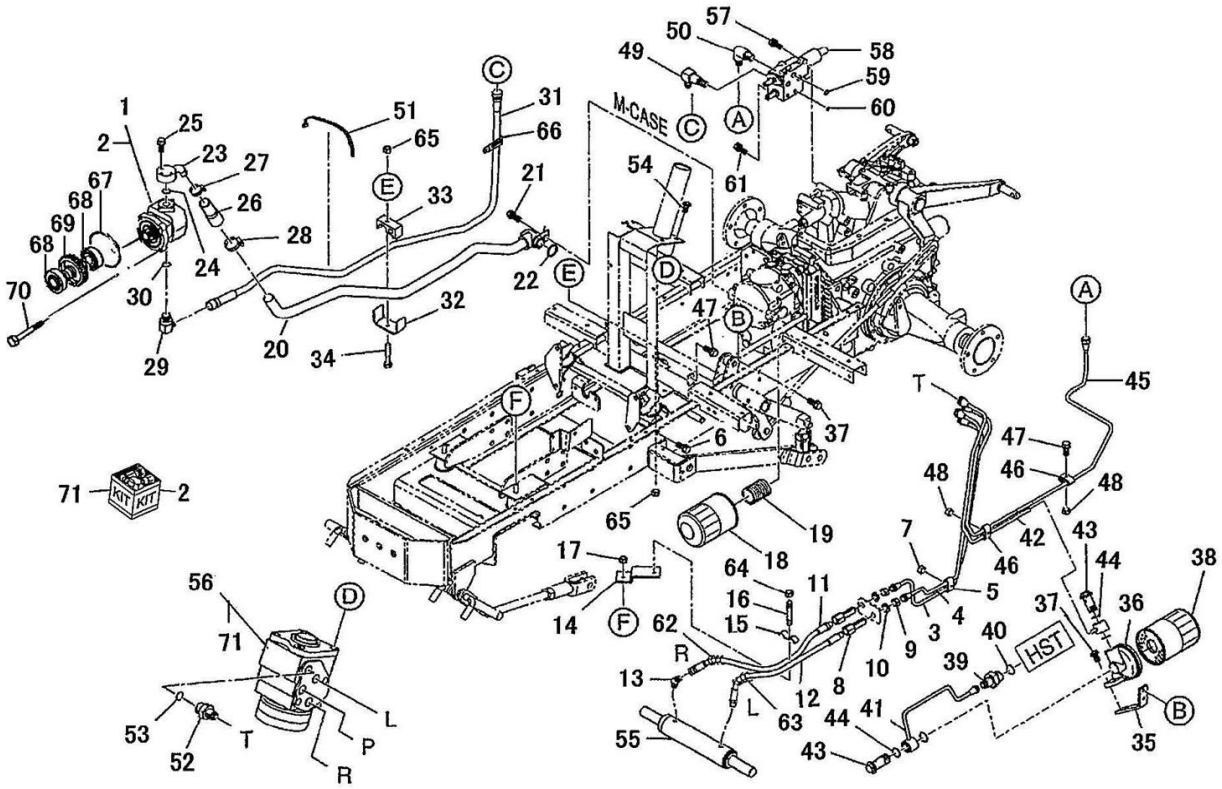

見出番号 KeyNo	部品番号 Parts No	部品名称 Description		台当個数 240		互換性	適応号機 Serial Number	型寸 Size and details	備考 Remarks
69	340460180	DRIVE GEAR	ﾄﾞﾗｲﾌﾞｷﾞﾔ	1					
70	011510865	BOLT	ﾎﾞﾙﾄ	4					
71	334293204	SEAL KIT	ｼｰﾙ KIT	1					

FIG.227 コントロールバルブ CONTROL VALVE

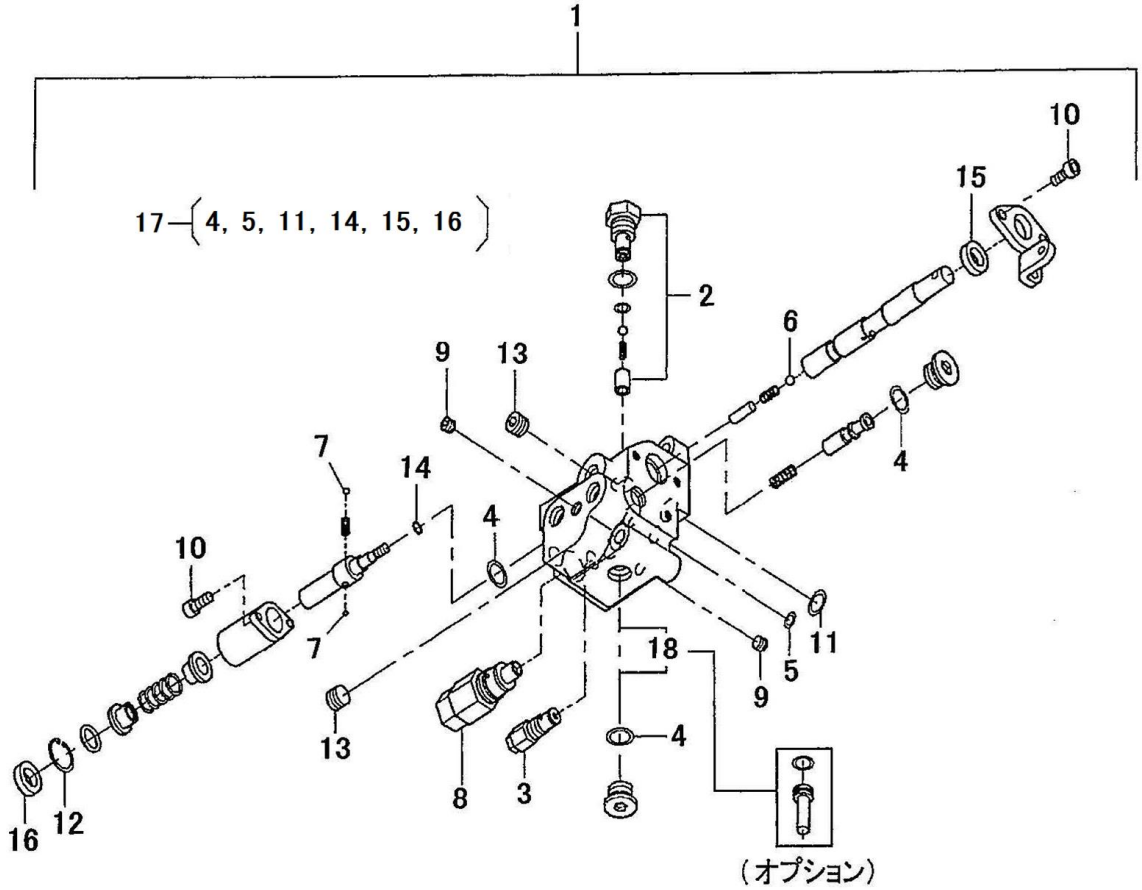

見出番号 KeyNo	部品番号 Parts No	部品名称 Description		台当個数 240		互換性	適応号機 Serial Number	型寸 Size and details	備考 Remarks
1	340016503	VALVE ASSY	ｺﾝﾄﾛｰﾙﾊﾞﾙﾌﾞASSY	1					
2	340980150	CHECK VALVE	ﾁｪｯｸﾊﾞﾙﾌﾞ:ｸﾐ	1					
3	340980140	SAFETY VALVE	ｾｰﾌﾃｨｰﾊﾞﾙﾌﾞ:ｸﾐ	1					
4	052100140	O-RING	Oﾘﾝｸﾞ	3					
5	052110070	O-RING	Oﾘﾝｸﾞ	1					
6	048100008	STEEL BALL	ｽﾁｰﾙﾎﾞｰﾙ	1					
7	048100007	STEEL BALL	ｺｳｷｭｳ	2					
8	340980130	RELIEF VALVE	ﾘﾘｰﾌﾊﾞﾙﾌﾞ:ｸﾐ	1					
9	064400010	PLUG :R1/8	ﾌﾟﾗｸﾞ	2					
10	010700616	BOLT	ﾎﾞﾙﾄ	5					
11	052110120	O-RING	Oﾘﾝｸﾞ	3					
12	036500030	SNAP RING	ｽﾅｯﾌﾟﾘﾝｸﾞ	1					
13	064400020	PLUG :R1/4	ﾌﾟﾗｸﾞ	2					
14	052410060	O-RING	Oﾘﾝｸﾞ	1					
15	340980270	OIL SEAL	ｵｲﾙｼｰﾙ	1					
16	340980260	DUST SEAL	ﾀﾞｽﾄｼｰﾙ	1					
17	340980250	SEAL KIT	ｼｰﾙ KIT	1					
18	340170980	VALVE	ﾊﾞﾙﾌﾞ	1					ｵﾌﾟｼｮﾝ

FIG.228 油圧シリンダケース HYDRAULIC CYLINDER CASE

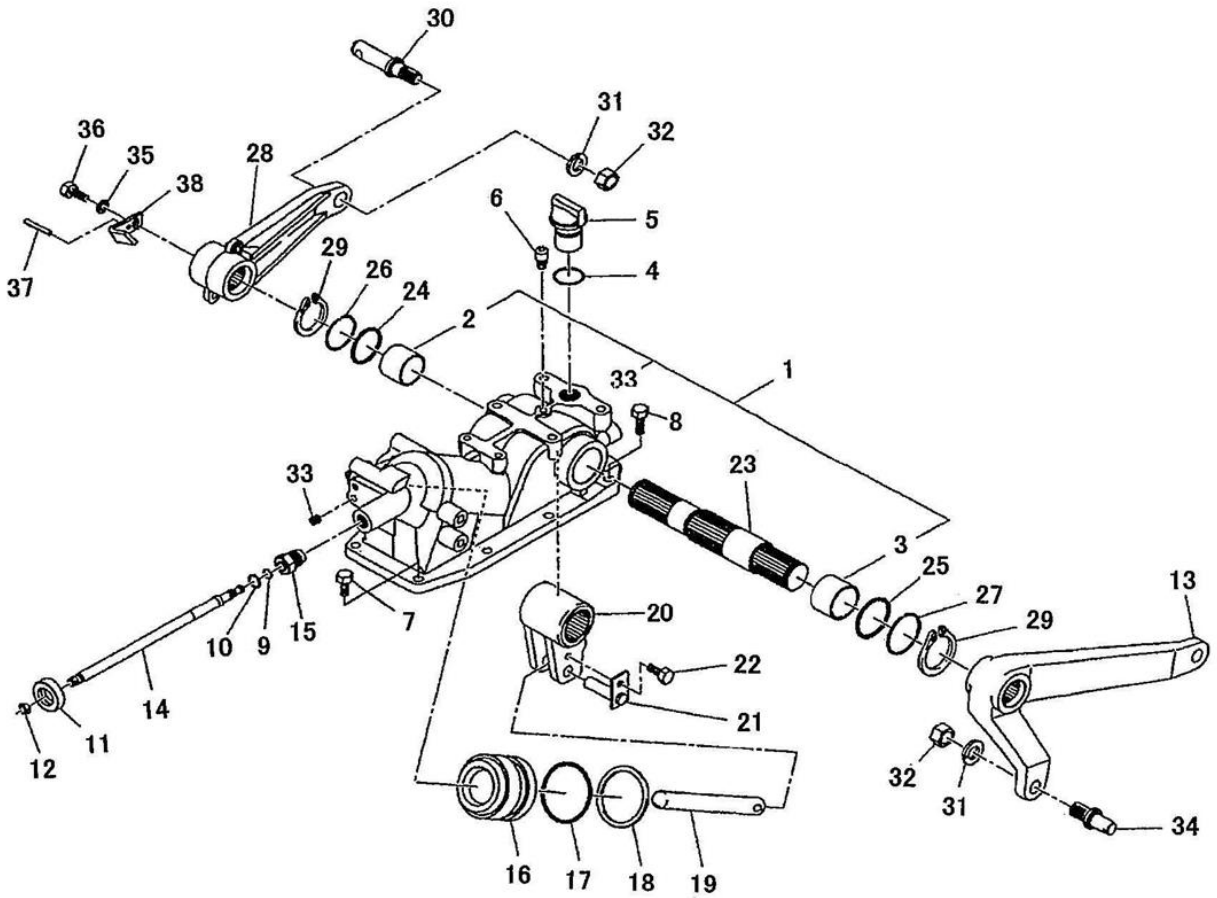

見出番号 KeyNo	部品番号 Parts No	部品名称 Description		台当個数 240		互換性	適応号機 Serial Number	型寸 Size and details	備考 Remarks
1	344081402	CASING ASSY	ｹｰｼﾝｸﾞ ASSY	1					
2	398510340	BUSH	ﾌﾞｯｼｭ	1					
3	398510030	BUSH	ﾌﾞｯｼｭ	1					
4	052100280	O-RING	Oﾘﾝｸﾞ	1					
5	398430560	PLUG	ﾌﾟﾗｸﾞ	1					
6	340710030	BREATHER	ﾌﾞﾘｰｻﾞ	1					
7	011511030	BOLT	ﾎﾞﾙﾄ	6					
8	011511035	BOLT	ﾎﾞﾙﾄ	2					
9	052110070	O-RING	Oﾘﾝｸﾞ	1					
10	052100120	O-RING	Oﾘﾝｸﾞ	1					
11	398180332	GRIP	ｸﾞﾘｯﾌﾟ	1					
12	020700010	NUT	ﾅｯﾄ	1					
13	344111270	LIFT ARM ;L.H	ﾘﾌﾄｱｰﾑ:L	1					
14	340170960	VALVE	ﾊﾞﾙﾌﾞ	1					
15	340190420	GUIDE	ｶﾞｲﾄﾞ	1					
16	344760440	PISTON	ﾋﾟｽﾄﾝ	1					
17	052110600	O-RING	Oﾘﾝｸﾞ	1					
18	344940020	BUCK UP RING :P60	ﾊﾞｯｸｱｯﾌﾟﾘﾝｸﾞ :P60	1					
19	344770370	PISTON ROD	ﾋﾟｽﾄﾝﾛｯﾄﾞ	1					
20	344810281	ARM	ｱｰﾑ	1					
21	399600550	PIN COMPL	ﾋﾟﾝ COMPL	1					
22	011510816	BOLT	ﾎﾞﾙﾄ	1					
23	344830490	ARM SHAFT	ｱｰﾑｼｬﾌﾄ	1					
24	052300350	O-RING	Oﾘﾝｸﾞ	1					
25	052300400	O-RING	Oﾘﾝｸﾞ	1					
26	398211460	SPRING	ｽﾌﾟﾘﾝｸﾞ	1					
27	398210920	SPRING	ｽﾌﾟﾘﾝｸﾞ	1					
28	344111290	LIFT ARM ;R.H	ﾘﾌﾄｱｰﾑ ;R	1					
29	036100035	SNAP RING	ｽﾅｯﾌﾟﾘﾝｸﾞ	2					
30	344140121	PIN	ﾋﾟﾝ	2					
31	027100016	SPRING WASHER	ｽﾌﾟﾘﾝｸﾞﾜｯｼｬ	3					
32	021000016	NUT	ﾅｯﾄ	3					
33	064400010	PLUG :R1/8	ﾌﾟﾗｸﾞ	3					
34	344140200	PIN	ﾋﾟﾝ	1					
35	026100008	WASHER	ﾜｯｼｬ	1					

FIG.228 油圧シリンダケース HYDRAULIC CYLINDER CASE

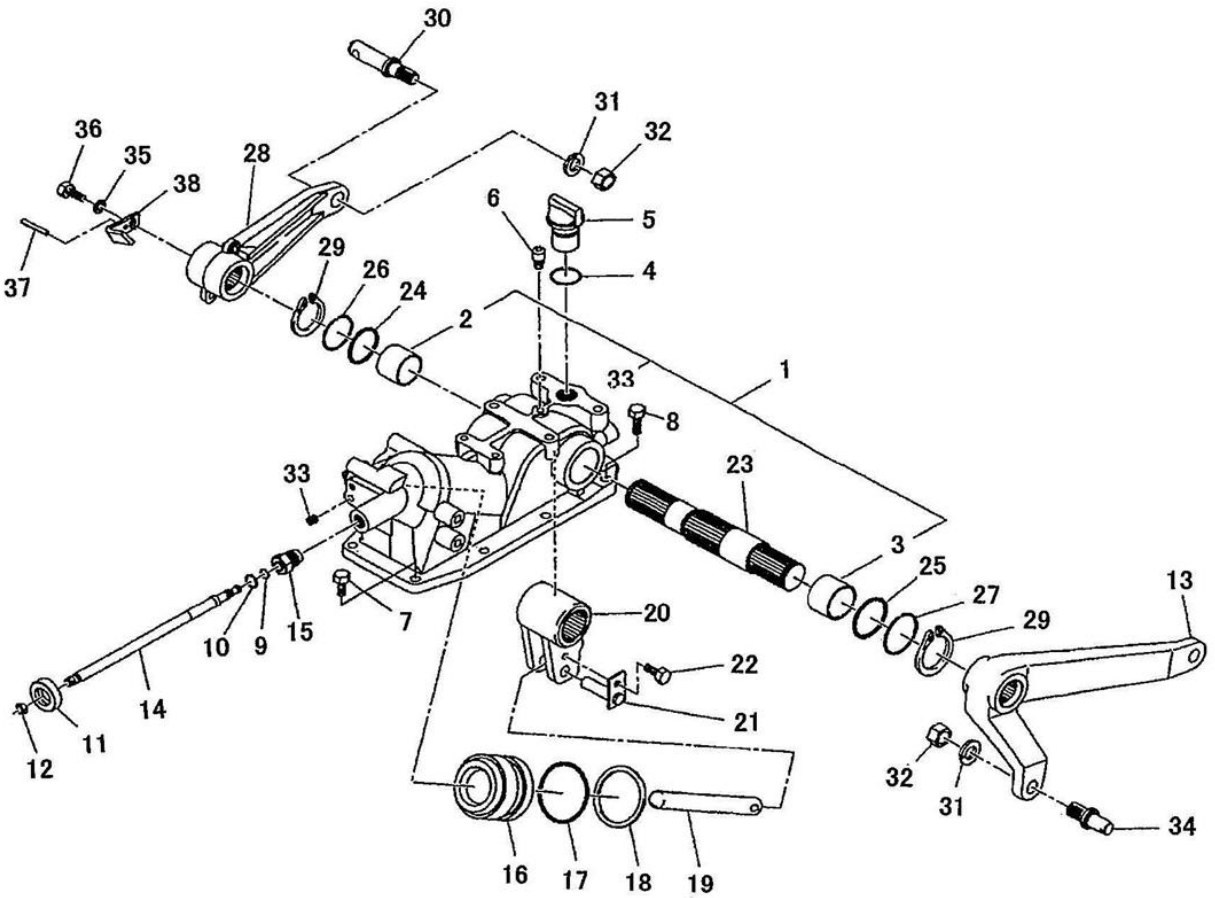

見出番号 KeyNo	部品番号 Parts No	部品名称 Description		台当個数 240		互換性	適応号機 Serial Number	型寸 Size and details	備考 Remarks
36	011510816	BOLT	ﾎﾞﾙﾄ	1					
37	030300520	SPRING PIN	ｽﾌﾟﾘﾝｸﾞﾋﾟﾝ	1					
38	344320101	PLATE	ﾌﾟﾚｰﾄ:UP	1					

FIG.229 燃料タンク FUEL TANK

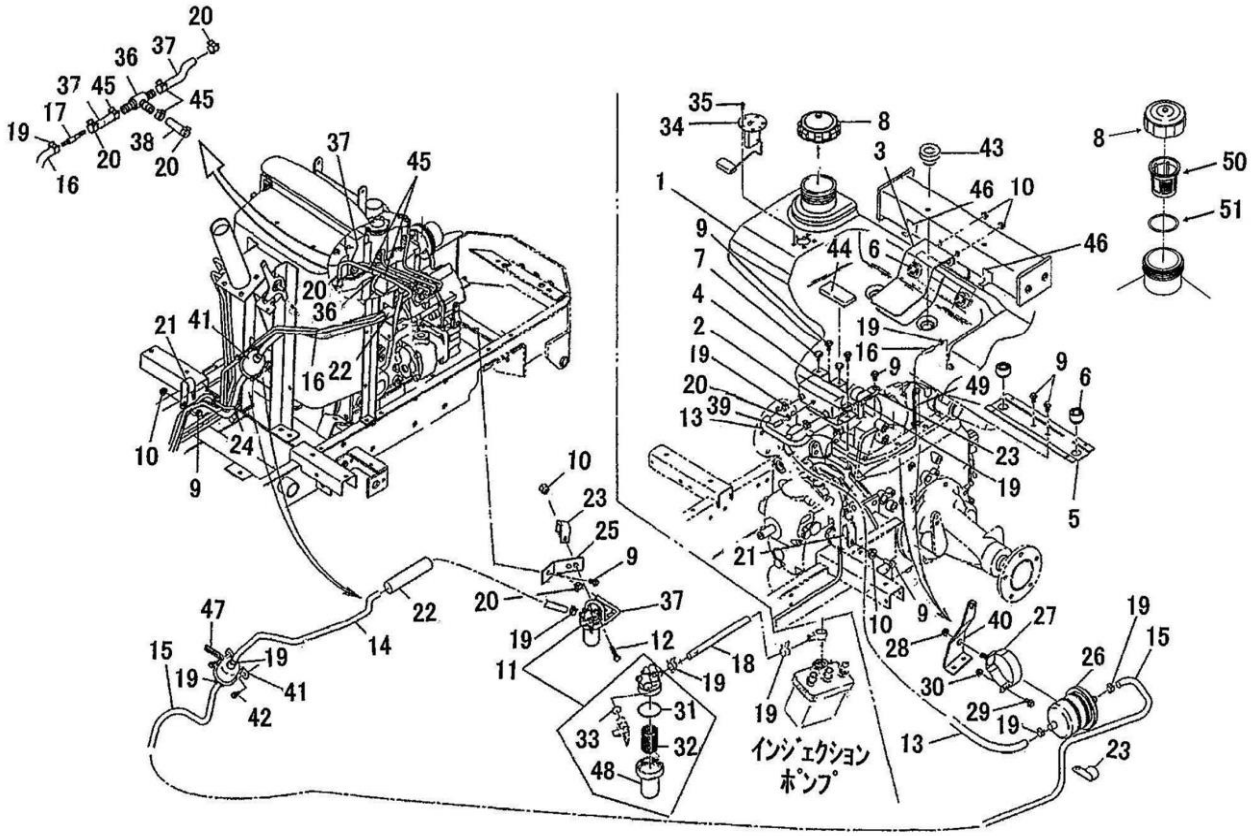

見出番号 KeyNo	部品番号 Parts No	部品名称 Description		台当個数 240		互換性	適応号機 Serial Number	型寸 Size and details	備考 Remarks
1	360102231	TANK	ﾀﾝｸ	1					
2	360111070	TANK	ﾀﾝｸ:ﾘｻﾞｰﾌﾞ	1					
3	360501380	HOLDER:TANK	ﾀﾝｸｻｻｴ :ｳｴ	1					
4	360501390	HOLDER:TANK	ﾀﾝｸｻｻｴ :F	1					
–	–	–	–	–					
5	360501661	HOLDER	ﾀﾝｸｻｻｴ :R	1					
6	398110501	RUBBER	ｺﾞﾑ	4					
7	398110110	RUBBER	ｺﾞﾑ	2					
8	360300150	FILLER CAP	ﾌｲﾗｷｬｯﾌﾟ	1					
9	010810816	BOLT	ﾎﾞﾙﾄ	8					
10	023100008	NUT	ﾅｯﾄ	5					
11	360700231	FUEL FILTER	ﾌｭｴﾙﾌｲﾙﾀ	1					
12	011510845	BOLT	ﾎﾞﾙﾄ	1					
13	360771270	FUEL PIPE	ﾌｭｴﾙﾊﾟｲﾌﾟ	2					
14	360771000	FUEL PIPE	ﾌｭｴﾙﾊﾟｲﾌﾟ	1					
15	360771020	FUEL PIPE	ﾌｭｴﾙﾊﾟｲﾌﾟ	1					
16	360771480	FUEL PIPE	ﾌｭｴﾙﾊﾟｲﾌﾟ	1					
17	360140500	CONNETOR	ﾊﾟｲﾌﾟｼﾞｮｲﾝﾄ:ｺﾈｸﾀ	1					
18	360771430	FUEL PIPE:L150	ﾌｭｴﾙﾊﾟｲﾌﾟ:L150	1					
19	067200120	HOSE CLIP	ﾎｰｽ ｸﾘｯﾌﾟ	12					
20	067200078	HOSE CLIP	ﾎｰｽｸﾘｯﾌﾟ	4					
21	399113650	CLAMP	ｸﾗﾝﾌﾟ	2					
22	385891118	TUBE	ｺﾙｹﾞｰﾄﾁｭｰﾌﾞ	2					
23	399113340	CLAMP	ｸﾗﾝﾌﾟ	3					
24	398750220	BAND	ﾊﾞﾝﾄﾞ	1					
25	360560300	FILTER STAY	ﾌｨﾙﾀｽﾃｲ	1					
26	360720070	FUEL FILTER	ﾌｭｰｴﾙﾌｲﾙﾀ	1					
27	460150030	PLATE	ﾌｲﾙﾀｽﾃｰ	1					
28	023100006	NUT	ﾅｯﾄ	1					
29	010110625	BOLT	ﾎﾞﾙﾄ	1					
30	020100006	NUT	ﾅｯﾄ	1					
31	052109131	O-RING	Oﾘﾝｸﾞ	1					
32	360720130	ELEMENT	ｴﾚﾒﾝﾄ	1					
33	052109130	O-RING	Oﾘﾝｸﾞ	1					
34	385280230	FUEL GAUGE	ﾌｭｴﾙｹﾞｰｼﾞ	1					

FIG.229 燃料タンク FUEL TANK

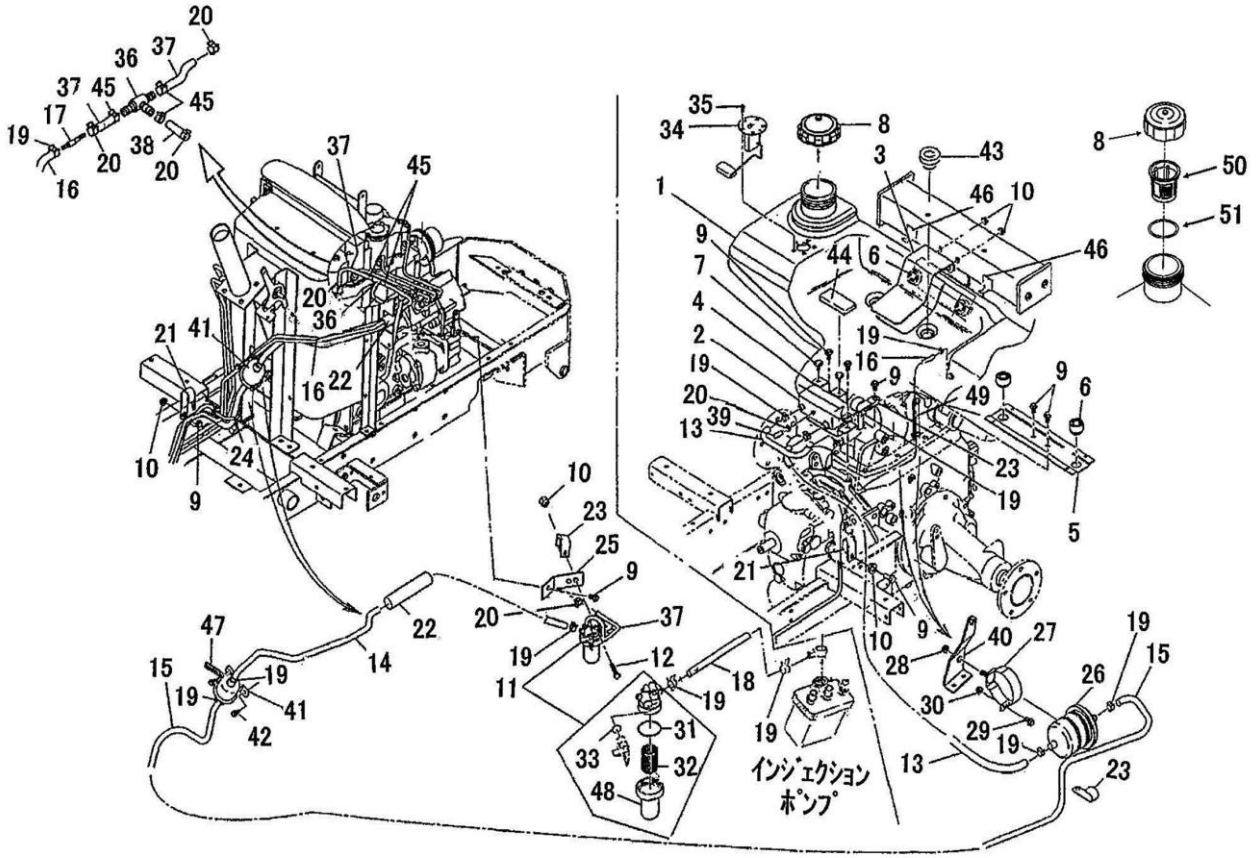

見出番号 KeyNo	部品番号 Parts No	部品名称 Description		台当個数 240		互換性	適応号機 Serial Number	型寸 Size and details	備考 Remarks
35	015140512	SCREW	ｽｸﾘｭ	5					
36	198480240	CONNECTOR	ｺﾈｸﾀ	1					
37	068204112	HOSE	ﾌｭｰｴﾙﾎｰｽ	2					
38	068204035	HOSE	ﾌｭｰｴﾙﾎｰｽ	1					
39	131646010	RUBBER CAP	ｷｬｯﾌﾟ	1					
40	324510830	GUIDE	ｼﾌﾄｶﾞｲﾄﾞ	1					
41	360800040	FUEL PUMP	ﾌｭｴﾙﾎﾟﾝﾌﾟ	1					
42	010810612	BOLT	ﾎﾞﾙﾄ	2					
43	398115960	RUBBER	ｺﾞﾑ	2					
44	398122201	RUBBER	ｺﾞﾑ	1					
45	067200086	HOSE CLIP	ﾎｰｽｸﾘｯﾌﾟ	3					
46	399112851	CLAMP	ｸﾗﾝﾌﾟ	2					
47	399113630	CLAMP	ｸﾗﾝﾌﾟ	1					
48	360710060	FILTER CUP	ﾌｲﾙﾀｶｯﾌﾟ	1					
49	385891115	TUBE	ｺﾙｹﾞｰﾄﾁｭｰﾌﾞ	1			10033～		
50	360700210	STRAINER	ｽﾄﾚｰﾅ	1			10047～		
51	399212340	SPACER	ｽﾌﾟｰｻ	1			10047～		

FIG.230 フロント＆リヤホイール FRONT & REAR WHEELS

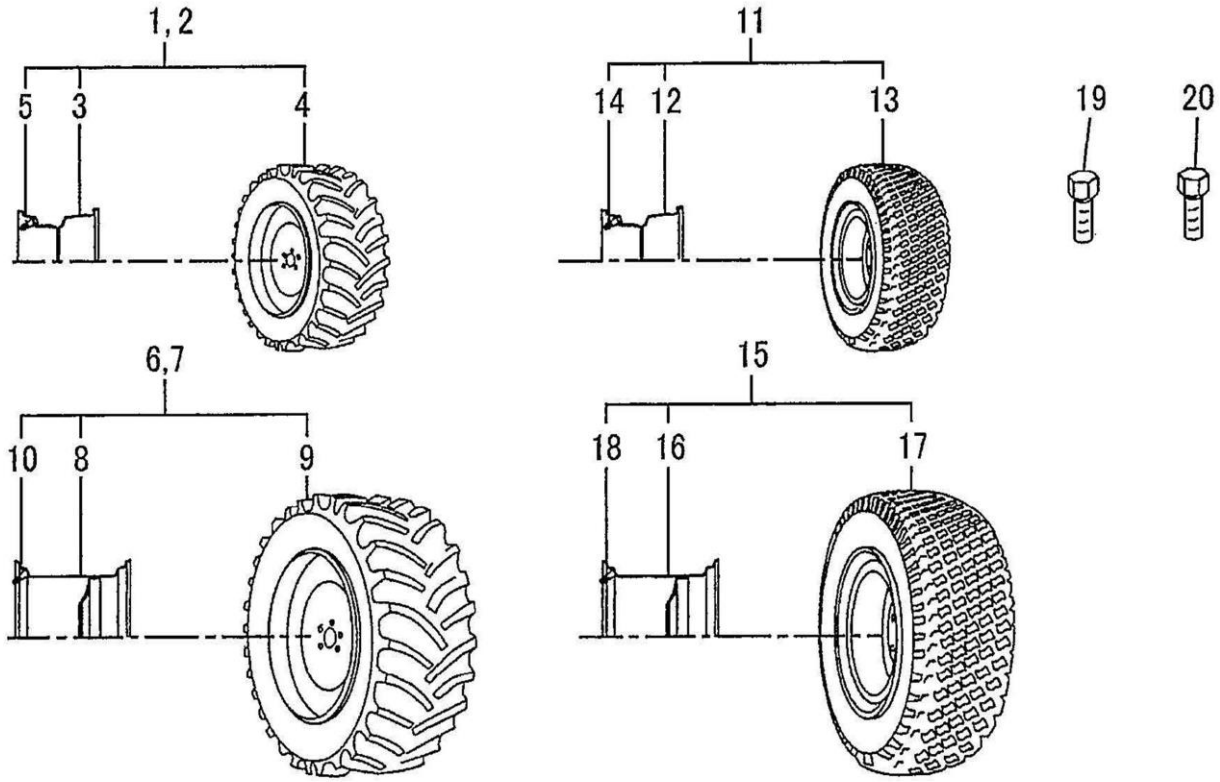

見出番号 KeyNo	部品番号 Parts No	部品名称 Description		台当個数 240		互換性	適応号機 Serial Number	型寸 Size and details	備考 Remarks
1	336036241	FRONT WHEEL ASSY:L	ﾌﾛﾝﾄﾎｲｰﾙASSY:L	1		B	～10032		R4ﾀｲﾔ
1	336036780	FRONT WHEEL ASSY:L	ﾌﾛﾝﾄﾎｲｰﾙASSY:L	1		B	10033～		
2	336036271	FRONT WHEEL ASSY:R	ﾌﾛﾝﾄﾎｲｰﾙASSY:R	1		B	～10032		
2	336036790	FRONT WHEEL ASSY:R	ﾌﾛﾝﾄﾎｲｰﾙASSY:R	1		B	10033～		
3	336103870	DISC WHEEL ;AT7-8	ﾃﾞｨｽｸﾎｲｰﾙ	2		B	～10032		
3	336104200	DISC WHEEL ;AT7-10	ﾃﾞｨｽｸﾎｲｰﾙ	2		B	10033～		
4	336133270	TIRE :18X8.5-8 R4	ﾀｲﾔ :18X8.50-8 R4	2		B	～10032		
4	336133290	TIRE :18X8.5-8 R4	ﾀｲﾔ:18X8.50-8 R4	2		B	10033～		
5	336150080	VALVE ASSY:TR412	ﾊﾞﾙﾌﾞASSY:TR412	2					
6	336019911	WHEEL ASSY :L.H R4	ﾘﾔﾎｲｰﾙASSY :L.H R4	1		B	～10032		
6	336020370	WHEEL ASSY :L.H R4	ﾘﾔﾎｲｰﾙASSY :L.H R4	1		B	10033～		
7	336019941	WHEEL ASSY :R.H R4	ﾘﾔﾎｲｰﾙASSY :R.H R4	1		B	～10032		
7	336020380	WHEEL ASSY:R BAR	ﾘﾔﾎｲｰﾙASSY:R ﾊﾞｰ	1		B	10033～		
8	336103890	DISC WHEEL :REAR	ﾃﾞｨｽｸﾎｲｰﾙ :ﾘｱ	2					
9	336133280	TIRE :26X12.0-12 R4	ﾀｲﾔ :26X12.0-12 R4	2		B	～10032		
9	336133300	TIRE :26X12.0-12 R4	ﾀｲﾔ :26X12.0-12 R4	2		B	10033～		
10	336150080	VALVE ASSY:TR-412	ﾊﾞﾙﾌﾞ ASSY:TR-412	2					
11	336036230	FRONT WHEEL ASSY	ﾌﾛﾝﾄﾎｲｰﾙASSY:ﾀｰﾌ	2		B	～10032		ﾀｰﾌﾀｲﾔ
11	336036570	FRONT WHEEL ASSY	ﾌﾛﾝﾄﾎｲｰﾙASSY:ﾀｰﾌ	2		B	10033～10284		
11	336036571	FRONT WHEEL ASSY	ﾌﾛﾝﾄﾎｲｰﾙASSY:ﾀｰﾌ	2		B	10285～		
12	336103870	DISC WHEEL	ﾃﾞｨｽｸﾎｲｰﾙ	2					
13	336132960	TIRE :18X8.50-8 TURF	ﾀｲﾔ :18X8.50-8 ﾀｰﾌ	2		B	～10032		
13	336133180	TIRE :18X8.50-8 TURF	ﾀｲﾔ :18X8.50-8 ﾀｰﾌ	2		B	10033～		
14	336150080	VALVE ASSY:TR412	ﾊﾞﾙﾌﾞASSY:TR412	2					
15	336019900	REAR WHEEL ASSY :TURF	ﾘﾔﾎｲｰﾙASSY:ﾀｰﾌ	2		B	～10032		
15	336020210	REAR WHEEL ASSY :TURF	ﾘﾔﾎｲｰﾙASSY:ﾀｰﾌ	2		B	10033～		
16	336103890	DISC WHEEL:REAR	ﾃﾞｨｽｸﾎｲｰﾙ :ﾘｱ	2					
17	336132980	TIRE :26X12.0-12 TURF	ﾀｲﾔ :26X12.00-12 ﾀｰﾌ	2		B	～10032		
17	336133190	TIRE :26X12.0-12 TURF	ﾀｲﾔ :26X12.00-12 ﾀｰﾌ	2		B	10033～		
18	336150080	VALVE ASSY:TR412	ﾊﾞﾙﾌﾞASSY:TR412	2					
–	–	–	–	–					
19	010109583	BOLT :1/2-20UNF	ﾎﾞﾙﾄ :1/2-20UNF	10			～10246		後輪
19	010109698	BOLT :1/2-20UNF	ﾎﾞﾙﾄ :1/2-20UNF	10		B	10247～		後輪
20	010109606	BOLT:7/16-20UNF	ﾎﾞﾙﾄ:7/16-20UNF	10					前輪

FIG.231 PTOガード＆トレーラヒッチ
PTO GUARD & TRAILER HITCH

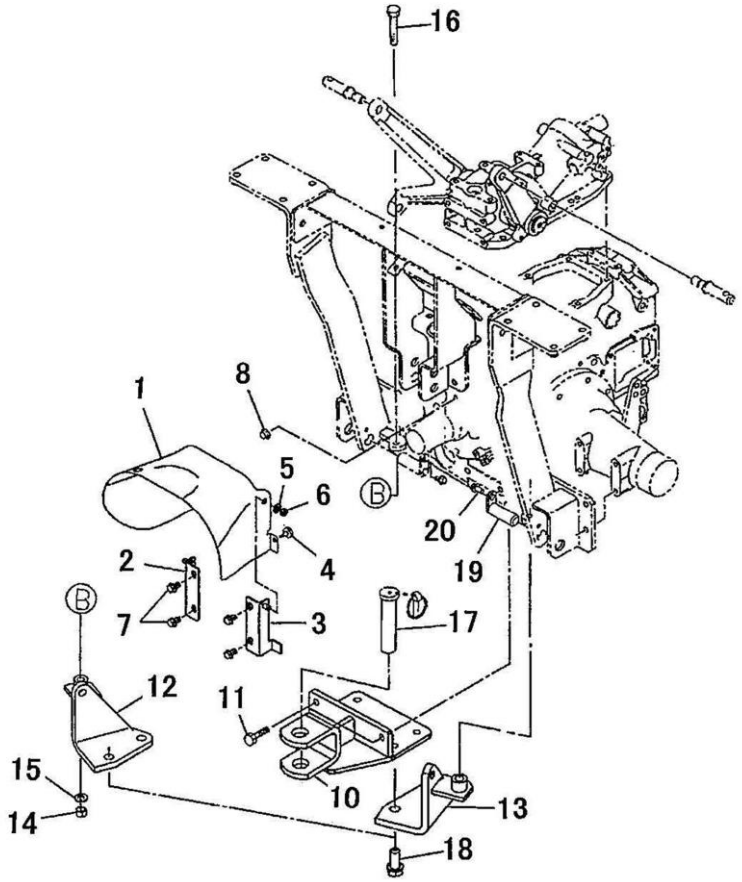

見出番号 KeyNo	部品番号 Parts No	部品名称 Description		台当個数 240		互換性	適応号機 Serial Number	型寸 Size and details	備考 Remarks
1	378107160	PTO GUARD	PTOｶﾞｰﾄﾞ	1					
2	378352721	BRACKET ;L.H	ｶﾞｰﾄﾞｻｻｴ ;L.H	1					
3	378352731	BRACKET ;R.H	ｶﾞｰﾄﾞｻｻｴ ;R.H	1					
4	398110110	RUBBER	ｺﾞﾑ	2					
5	026100008	WASHER	ﾜｯｼｬ	2					
6	022300008	U NUT :M8	ﾅｯﾄ :U	2					
7	010810814	BOLT	ﾎﾞﾙﾄ	4					
8	398460020	BLANK PLUG	ﾌﾟﾗｸﾞ ;M8ﾎﾟﾘ	2					
–	–	–	–	–					
10	370651900	HITCH ;DRAWBER	ﾋｯﾁ ;ﾄﾞﾛｰﾊﾞ	1					
11	011511235	BOLT	ﾎﾞﾙﾄ	2					
12	370602100	BRACKET ;L.H	;L.H	1					
13	370602120	BRACKET ;R.H	;R.H	1					
14	020900010	NUT	ﾅｯﾄ	2					
15	027100010	SPRING WASHER	ｽﾌﾟﾘﾝｸﾞﾜｯｼｬ	2					
16	010311045	BOLT	ﾎﾞﾙﾄ	2					
17	370901061	PIN COMPL	ﾋﾟﾝ COMPL	1					
18	011511240	BOLT	ﾎﾞﾙﾄ	4					
19	370901140	PIN COMPL	ﾋﾟﾝ ;ﾛﾜｰﾘﾝｸ	2					
20	010810816	BOLT	ﾎﾞﾙﾄ	2					

FIG.232 配線、電装品 WIRING, ELECTRICAL PARTS

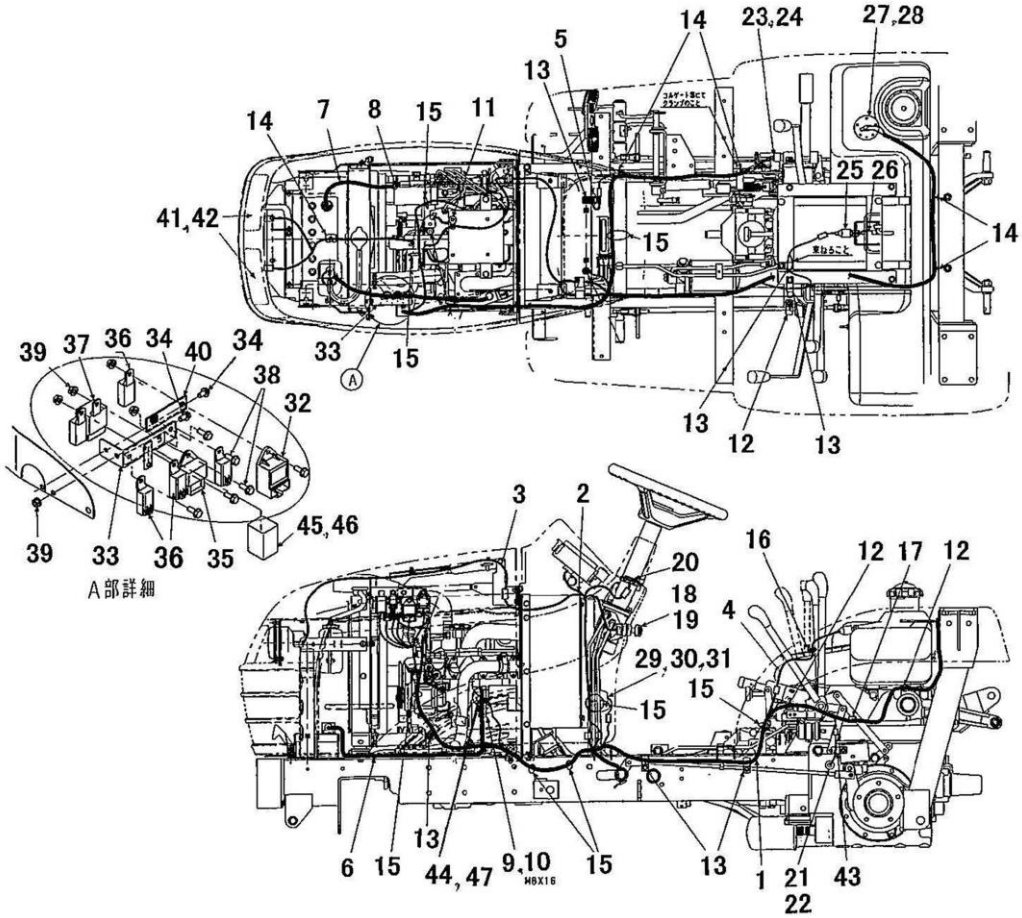

見出番号 KeyNo	部品番号 Parts No	部品名称 Description		台当個数 240		互換性	適応号機 Serial Number	型寸 Size and details	備考 Remarks
1	385613410	WIRE HARNESS	ﾜｲﾔﾊｰﾈｽ:ﾒｲﾝ	1			～10340		
1	385613411	WIRE HARNESS	ﾜｲﾔﾊｰﾈｽ:ﾒｲﾝ	1			10341～		
2	385613400	WIRE HARNESS	ﾜｲﾔﾊｰﾈｽ:ﾊﾟﾈﾙ	1					
3	385612520	WIRE HARNESS	ﾜｲﾔﾊｰﾈｽ:ﾍｯﾄﾞﾗｲﾄ	1					
4	385613420	WIRE HARNESS	ﾜｲﾔﾊｰﾈｽ:ｼｰﾄSW	1					
5	385604070	WIRE HARNESS	ﾜｲﾔﾊｰﾈｽ	1					
6	385650820	BATTERY CABLE (+)	ﾊﾞｯﾃﾘｹｰﾌﾞﾙ:+	1					
7	385650680	BATTERY CABLE (-)	ﾊﾞｯﾃﾘｹｰﾌﾞﾙ:-	1					
8	010810816	BOLT	ﾎﾞﾙﾄ	1					
9	398119870	RUBBER	ｺﾞﾑ:ｾﾙﾓｰﾀ	1			～10250		
9	398123850	RUBBER	ｺﾞﾑ:ｾﾙﾓｰﾀ	1		B	10251～		
10	023100008	NUT	ﾅｯﾄ	1					
11	399113200	CLAMP	ｸﾗﾝﾌﾟ	2					
12	399113340	CLAMP	ｸﾗﾝﾌﾟ	3					
13	399113620	CLAMP	ｸﾗﾝﾌﾟ	6					
14	399112851	CLAMP	ｸﾗﾝﾌﾟ	5					
15	398750220	BAND	ﾊﾞﾝﾄﾞ	7					
16	398110100	RUBBER	ｺﾞﾑ:ｸﾞﾛﾒｯﾄ	1					
17	399113650	CLAMP	ｸﾗﾝﾌﾟ	1					
18	385202110	SWITCH ASSY	ｽｲｯﾁASSY:ｽﾀｰﾀ	1					
19	385210280	KEY ASSY	ｷｰ ASSY	1					
20	385202660	SWITCH ASSY	ｽｲｯﾁASSY:ｺﾝﾋﾞﾈｰｼｮﾝ	1					
21	385200731	SWITCH ASSY	ｽｲｯﾁASSY	1					
22	025109012	SEAL WASHER	ｼｰﾙﾜｯｼｬ	1					
23	385200891	SWITCH ASSY	ｽｲｯﾁ ASSY:ｾｰﾌﾃｲ	1					
24	385240038	NUT	ﾅｯﾄ	1					
25	485220181	SWITCH ASSY	ｽｲｯﾁ ASSY	1					
26	398211880	SPRING	ｽﾌﾟﾘﾝｸﾞ	1					
27	385280230	FUEL GAUGE	ﾌｭｴﾙｹﾞｰｼﾞ	1					
28	015140512	SCREW	ｽｸﾘｭ	5					
29	360800040	FUEL PUMP	ﾌｭｴﾙﾎﾟﾝﾌﾟ	1					
30	010810612	BOLT	ﾎﾞﾙﾄ	2					
31	399113630	CLAMP	ｸﾗﾝﾌﾟ	1					
32	385870640	GLOW CONTROLER	ｺﾝﾄﾛｰﾗ:ﾀｲﾏｰ	1			～10046		
32	385870641	GLOW CONTROLER	ｺﾝﾄﾛｰﾗ:ﾀｲﾏｰ	1			10047～		

FIG.232

配線、電装品
WIRING, ELECTRICAL PARTS

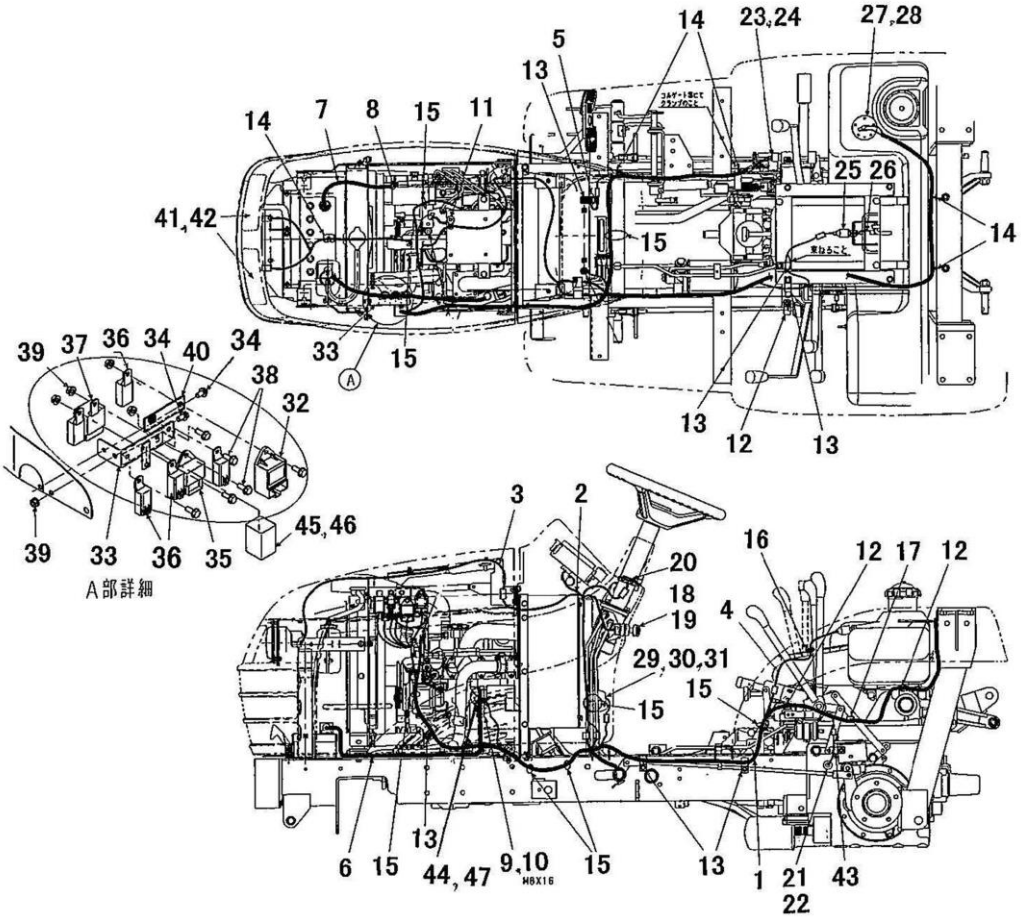

見出番号 KeyNo	部品番号 Parts No	部品名称 Description		台当個数 240		互換性	適応号機 Serial Number	型寸 Size and details	備考 Remarks
33	385953520	BRACKET	ﾌﾞﾗｹｯﾄ :ﾘﾚｰ	1					
34	010810616	BOLT	ﾎﾞﾙﾄ	2					
35	385870301	GLOW CONTROLER	ｺﾝﾄﾛｰﾗ:ﾀｲﾏｰ	1					
36	385230300	FLASHER UNIT	ﾘﾚｰ:1A Dﾂｷ	5			～10060		
36	385230280	FLASHER UNIT	ﾘﾚｰ:1A	5			10061～		
37	385230250	FLASHER UNIT	ﾘﾚｰ	1					
38	010810616	BOLT	ﾎﾞﾙﾄ	4					
39	022400006	U-NUT	ﾅｯﾄ:Uﾅｯﾄ	5					
40	385953780	BRACKET	ﾌﾞﾗｹｯﾄ :ﾘﾚｰ	1					
41	385102010	HEAD LAMP ASSY:UK	ﾗﾝﾌﾟASSY:ﾍｯﾄﾞUK	2					
42	385120920	BLUB ;60/55W	ﾊﾞﾙﾌﾞ ;60/55W	2					
43	399111040	CLAMP	ｸﾗﾝﾌﾟ	1					
44	385410230	SLOW-BLOW FUSE ;40A	ｽﾛｰﾌﾞﾛｰﾋｭｰｽﾞ	1					
45	385410090	FUSE ;15A	ﾋｭｰｽﾞ ;15A	1					
46	385410210	FUSE ;25A	ﾋｭｰｽﾞ ;25A	1					
47	385620220	CONNECTOR DIODE	ｺﾈｸﾀ ;ﾀﾞｲｵｰﾄﾞ	1					

FIG.233 ネームプレート NAME PLATE

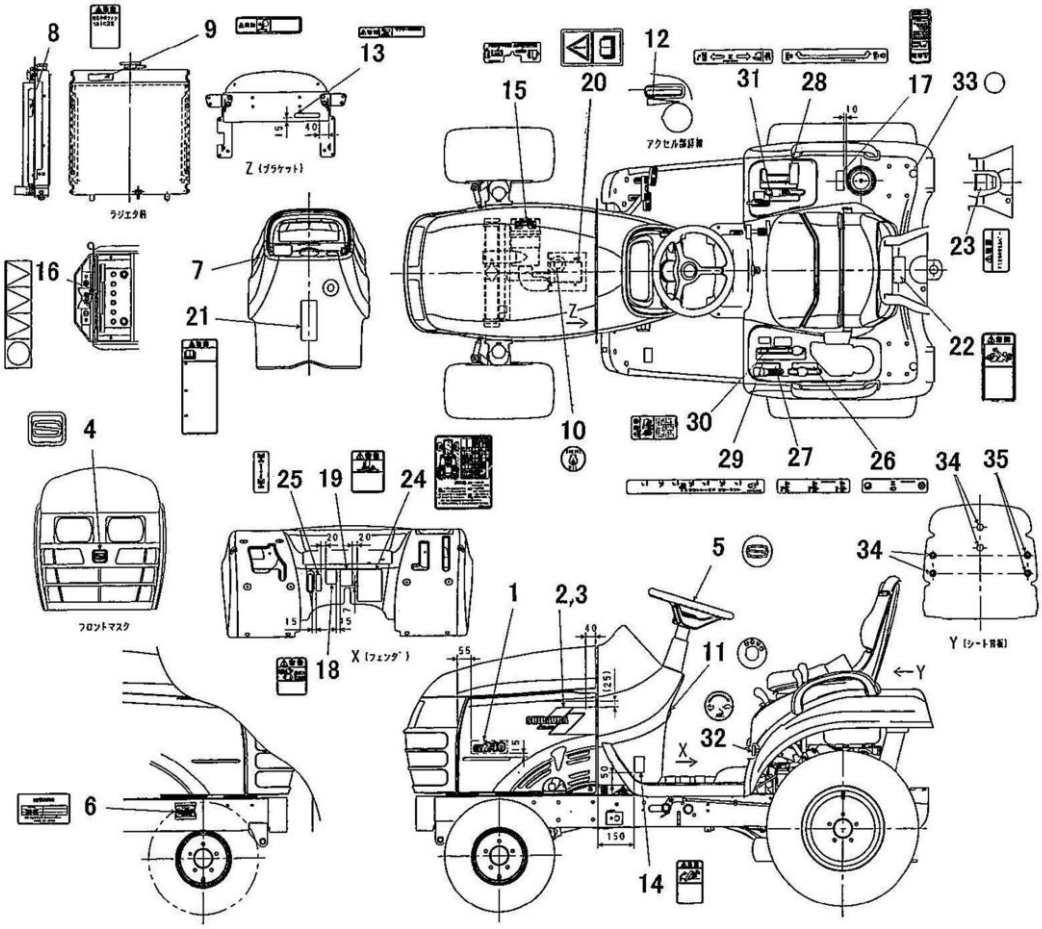

見出番号 KeyNo	部品番号 Parts No	部品名称 Description		台当個数 240		互換性	適応号機 Serial Number	型寸 Size and details	備考 Remarks
1	390124640	NAME PLATE :GT240	ﾎﾞﾝﾈｯﾄﾈｰﾑﾌﾟﾚｰﾄ	2					
2	A90110150	SHIBAURA MARK	ｼﾊﾞｳﾗﾏｰｸ	1					L
3	A90110140	SHIBAURA MARK	ｼﾊﾞｳﾗﾏｰｸ	1					R
4	390101290	NAME PLATE	ﾈｰﾑﾌﾟﾚｰﾄ ;Sﾏｰｸ	1					
5	390101310	NAME PLATE	ﾈｰﾑﾌﾟﾚｰﾄ	1					
6	*	NAME PLATE	ﾈｰﾑﾌﾟﾚｰﾄ	1					供給不可
7	390199640	CAUTION PLATE	ｺｰｼｮﾝﾌﾟﾚｰﾄ:SWｼｰﾙ	1					
8	490992230	CAUTION MARK	ｺｰｼｮﾝﾌﾟﾚｰﾄ:ﾌｱﾝ	1					
9	390196100	CAUTION PLATE	ｺｰｼｮﾝﾌﾟﾚｰﾄ:ﾗｼﾞｴ	1					
10	390230220	INDICATING PLATE	ｷｭｳﾕｼｼﾞﾏｰｸ:E.ｵｲﾙ	1					
11	390197280	CAUTION PLATE	ｺｰｼｮﾝﾌﾟﾚｰﾄ:ｷｰSW.P	1					
12	390430290	INDICATING PLATE	ｱｸｾﾙｼｼﾞﾊﾞﾝ	1					
13	390196090	CAUTION PLATE	ｺｰｼｮﾝﾌﾟﾚｰﾄ:ﾏﾌﾗ	1					
14	390199660	CAUTION PLATE	ｺｰｼｮﾝﾌﾟﾚｰﾄ:Pﾌﾞﾚｰｷ	1					
15	390198940	CAUTION PLATE	ｺｰｼｮﾝﾌﾟﾚｰﾄ:ｴｱｰｸﾘｰﾅ	1					
16	490992480	CAUTION MARK	ﾁｭｰｲﾏｰｸ:ﾊﾞｯﾃﾘ	1					
17	390196030	CAUTION PLATE	ｺｰｼｮﾝﾌﾟﾚｰﾄ:ﾈﾝﾘｮｳ	1			～10032		
17	390199690	CAUTION PLATE	ｺｰｼｮﾝﾌﾟﾚｰﾄ:ﾈﾝﾘｮｳ	1			10033～		
18	390196110	CAUTION PLATE	ｺｰｼｮﾝﾌﾟﾚｰﾄ:ﾊｲｷ	1					
19	390196140	CAUTION PLATE	ｺｰｼｮﾝﾌﾟﾚｰﾄ:ﾗｯｶﾎﾞ	1					
20	390197900	CAUTION PLATE	ｺｰｼｮﾝﾌﾟﾚｰﾄ:ﾄﾘｾﾂ	1					
21	390196080	CAUTION PLATE	ｺｰｼｮﾝﾌﾟﾚｰﾄ:ｱﾝｾﾞﾝ	1			～10042		
21	390199701	CAUTION PLATE	ｺｰｼｮﾝﾌﾟﾚｰﾄ:ｱﾝｾﾞﾝ	1			10043～		
22	390196040	CAUTION PLATE	ｺｰｼｮﾝﾌﾟﾚｰﾄ:ｶｲﾃﾝ	1					
23	390196070	CAUTION PLATE	ｺｰｼｮﾝﾌﾟﾚｰﾄ:PTO	1					
24	390211910	LUBRICATION CHART	ｷｭｳﾕﾋｮｳ	1					
25	390173871	INDICATING PLATE	ﾍﾝｿｸｼｼﾞﾊﾞﾝ:4WDﾚﾊﾞｰ	1					
26	390174181	INDICATING PLATE	ﾍﾝｿｸｼｼﾞﾊﾞﾝ:ﾌｸ	1					
27	390174191	INDICATING PLATE	ﾍﾝｿｸｼｼﾞﾊﾞﾝ:PTO	1					
28	390174201	INDICATING PLATE	ﾍﾝｿｸｼｼﾞﾊﾞﾝ:ｲﾝﾃﾞﾍﾟ	1					
29	390174212	INDICATING PLATE	ﾍﾝｿｸｼｼﾞﾊﾞﾝ:ｶﾘﾀｶ	1					
30	390199630	CAUTION PLATE	ｺｰｼｮﾝﾌﾟﾚｰﾄ:ｶﾘﾀｶｻ	1					
31	390372542	INDICATING PLATE	ｴｱﾂﾚﾊﾞｰｼｼﾞﾏｰｸ	1					
32	390372471	INDICATING PLATE	ｴｱﾂﾚﾊﾞｰｼｼﾞﾏｰｸ	1					
33	390199650	CAUTION PLATE	ｺｰｼｮﾝﾌﾟﾚｰﾄ:TR	4					

FIG.233 ネームプレート
NAME PLATE

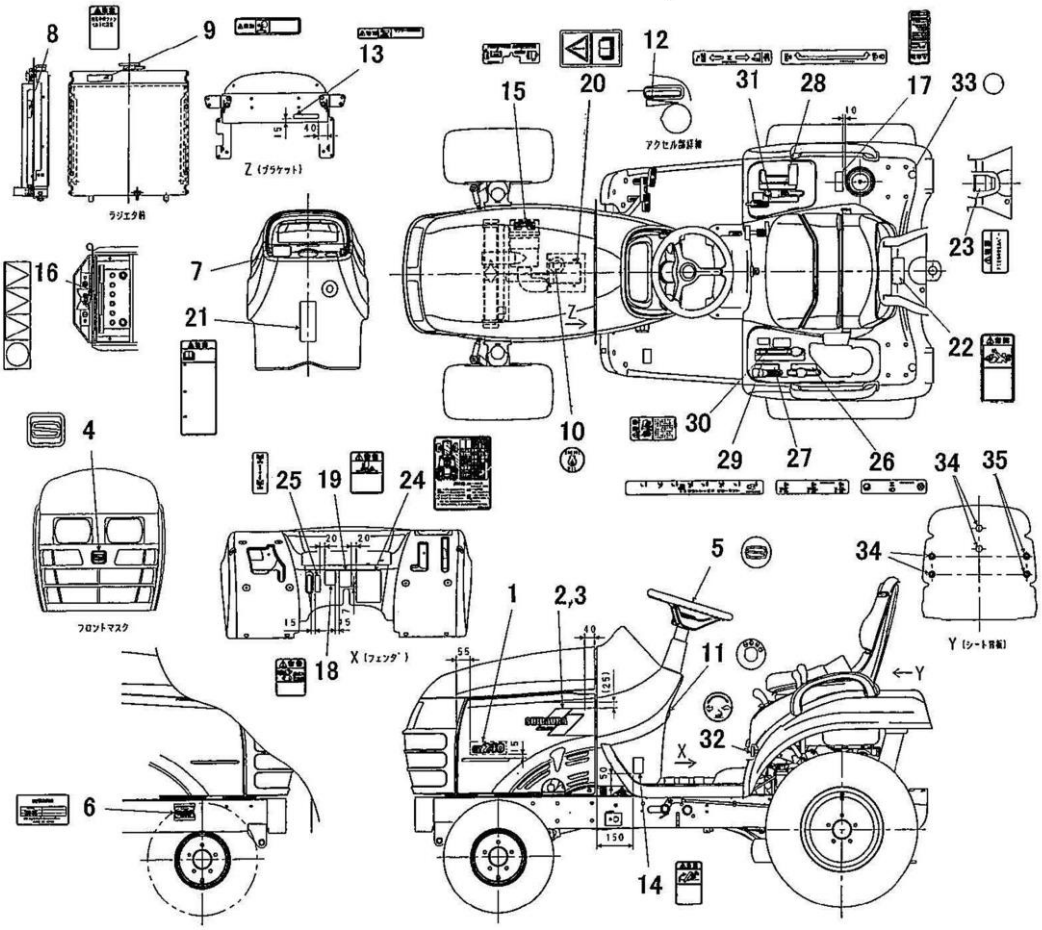

見出番号 KeyNo	部品番号 Parts No	部品名称 Description		台当個数 240		互換性	適応号機 Serial Number	型寸 Size and details	備考 Remarks
34	390198570	CAUTION PLATE	ｺｰｼｮﾝﾌﾟﾚｰﾄ:ﾏﾙｼｰﾙ	2					
35	398460040	BLANK PLUG	ﾌﾟﾗｸﾞ ;M10ﾎﾟﾘ	4					

FIG.234

三点ヒツチ （オプション）
THREE POINTS LINKAGE (OPTION)

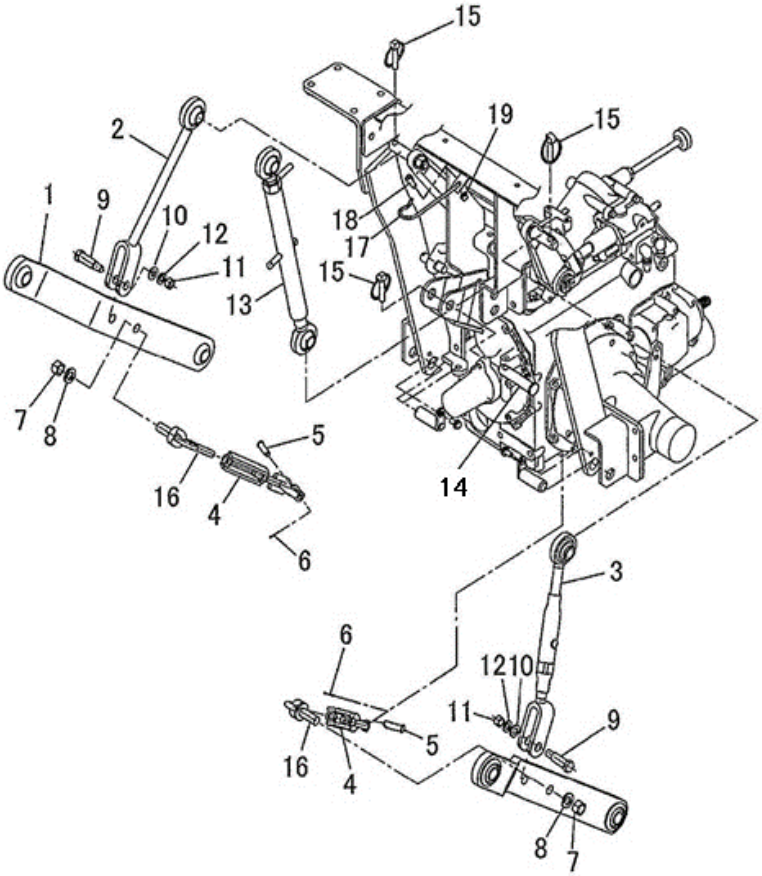

見出番号 KeyNo	部品番号 Parts No	部品名称 Description		台当個数 240		互換性	適応号機 Serial Number	型寸 Size and details	備考 Remarks
1	370101791	LOWER LINK	ﾛﾜｰﾘﾝｸ	2					
2	370202741	LIFT ROD:L	ﾘﾌﾄﾛｯﾄﾞ:L	1					
3	370011672	LIFT ROD ASSY	ﾘﾌﾄﾛｯﾄﾞ ASSY ;R	1					
4	370050380	STABILIZER ASSY	ｽﾀﾋﾞﾗｲｻﾞ ASSY	2					
5	370911310	PIN	ﾋﾟﾝ	2					
6	030103225	COTTER PIN	ｽﾌﾟﾘｯﾄﾋﾟﾝ	2					
7	021000016	NUT	ﾅｯﾄ	2					
8	027100016	SPRING WASHER	ｽﾌﾟﾘﾝｸﾞﾜｯｼｬ	2					
9	370910990	PIN	ﾋﾟﾝ	2					
10	026100012	WASHER	ﾜｯｼｬ	2					
11	020900012	NUT	ﾅｯﾄ	2					
12	027100012	SPRING WASHER	ｽﾌﾟﾘﾝｸﾞﾜｯｼｬ	2					
13	370011683	LIFT ROD ASSY	ﾘﾌﾄﾛｯﾄﾞ ASSY	1					
14	370911000	PIN	ﾋﾟﾝ	1					
15	370900030	PIN COMPL	ﾋﾟﾝ	5					
16	370501130	STABILIZER	ｽﾀﾋﾞﾗｲｻﾞ	2					
17	398216020	SPRING	ｽﾌﾟﾘﾝｸﾞ	1					
18	010810825	BOLT	ﾎﾞﾙﾄ	1					
19	022300008	U NUT :M8	ﾅｯﾄ :U	1					

FIG.235 サブバルブKIT （オプション） REMOTO VALVE KIT (OPTION)

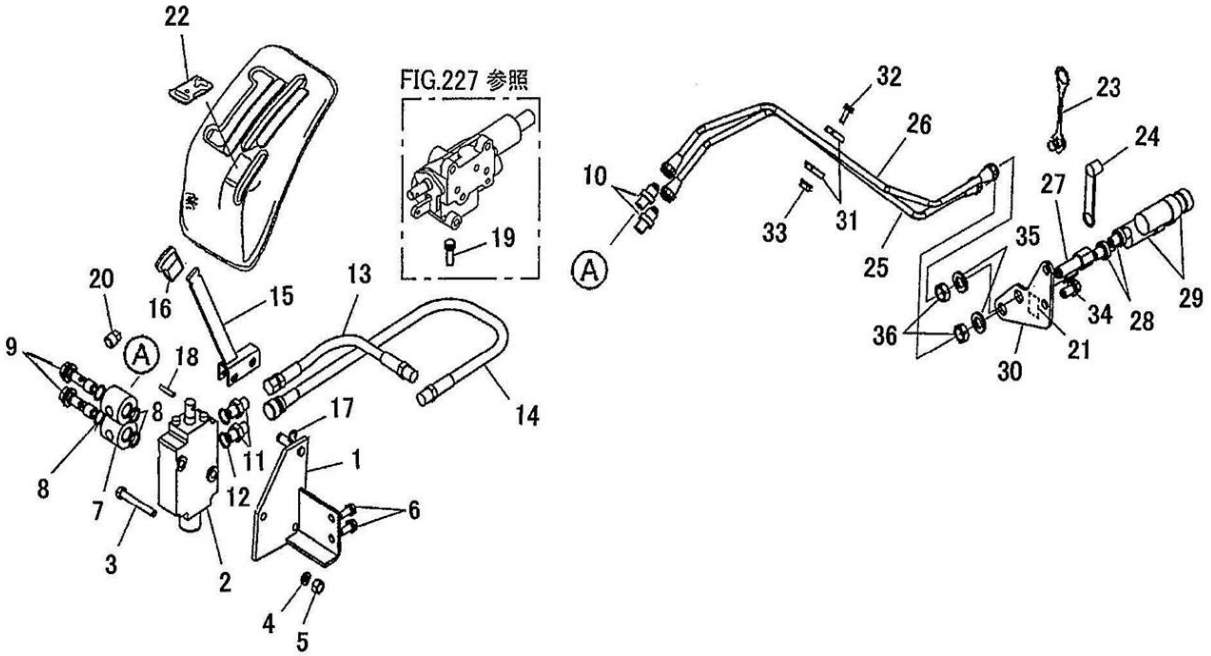

見出番号 KeyNo	部品番号 Parts No	部品名称 Description		台当個数 240		互換性	適応号機 Serial Number	型寸 Size and details	備考 Remarks
1	340801940	BRACKET	ﾌﾞﾗｹｯﾄ	1					
2	340016580	CONTROL VALVE	ｺﾝﾄﾛｰﾙﾊﾞﾙﾌﾞASSY	1					
3	010310855	BOLT	ﾎﾞﾙﾄ	2					
4	027100008	SPRING WASHER	ｽﾌﾟﾘﾝｸﾞﾜｯｼｬ	2					
5	020900008	NUT	ﾅｯﾄ	2					
6	011510820	BOLT	ﾎﾞﾙﾄ	2					
7	398481871	EYE	ｱｲ	2					
8	052100150	O RING	Oﾘﾝｸﾞ	4					
9	398481300	EYE BOLT ;G1/4	ｱｲﾎﾞﾙﾄ	2					
10	340670970	ADAPTER ;Rc1/4	ｱﾀﾞﾌﾟﾀ	2					
11	340671730	ADAPTER ;G1/4	ｱﾀﾞﾌﾟﾀ	2					
12	052100110	O RING	Oﾘﾝｸﾞ	2					
13	340691810	OIL HOSE	ｵｲﾙﾎｰｽ	1					
14	340693180	OIL HOSE	ｵｲﾙﾎｰｽ	1					
15	340107030	CONTROL LEVER	ｺﾝﾄﾛｰﾙﾚﾊﾞｰ	1					
16	398180720	GRIP	ｸﾞﾘｯﾌﾟ	1					
17	036800008	SNAP PIN	ｽﾅｯﾌﾟﾋﾟﾝ	1					
18	030300525	SPRING PIN	ｽﾌﾟﾘﾝｸﾞﾋﾟﾝ	1					
19	340170980	VALVE	ﾊﾞﾙﾌﾞ	1					
20	064500020	PLUG	ﾌﾟﾗｸﾞ	1					
21	390372640	DECAL	ﾕｱﾂﾚﾊﾞｰｼｼﾞﾏｰｸ	1					
22	390372620	DECAL	ﾕｱﾂﾚﾊﾞｰｼｼﾞﾏｰｸ	1					
23	340490193	DUST CAP	ﾀﾞｽﾄｷｬｯﾌﾟ;3/8	1					
24	340490192	DUST CAP	ﾀﾞｽﾄｷｬｯﾌﾟ;3/8	1					
25	340709981	OIL PIPE ;B	ｵｲﾙﾊﾟｲﾌﾟ ;B	1					
26	340709970	OIL PIPE ;A	ｵｲﾙﾊﾟｲﾌﾟ ;A	1					
27	340671381	ADAPTER	ｱﾀﾞﾌﾟﾀ	2					
28	340671970	ADAPTER	ｱﾀﾞﾌﾟﾀ	2					
29	340631220	JOINT ASSY	ｼﾞｮｲﾝﾄ ASSY	2					
30	340820571	PLATE	ﾌﾟﾚｰﾄ	1					
31	399100630	CLAMP	ｸﾗﾝﾌﾟ	2					
32	010810630	BOLT	ﾎﾞﾙﾄ	1					
33	023100006	NUT	ﾅｯﾄ	1					
34	011511030	BOLT	ﾎﾞﾙﾄ	2					
35	027100014	SPRING WASHER	ｽﾌﾟﾘﾝｸﾞﾜｯｼｬ	2					

FIG.235 サブバルブKIT （オプション） REMOTO VALVE KIT (OPTION)

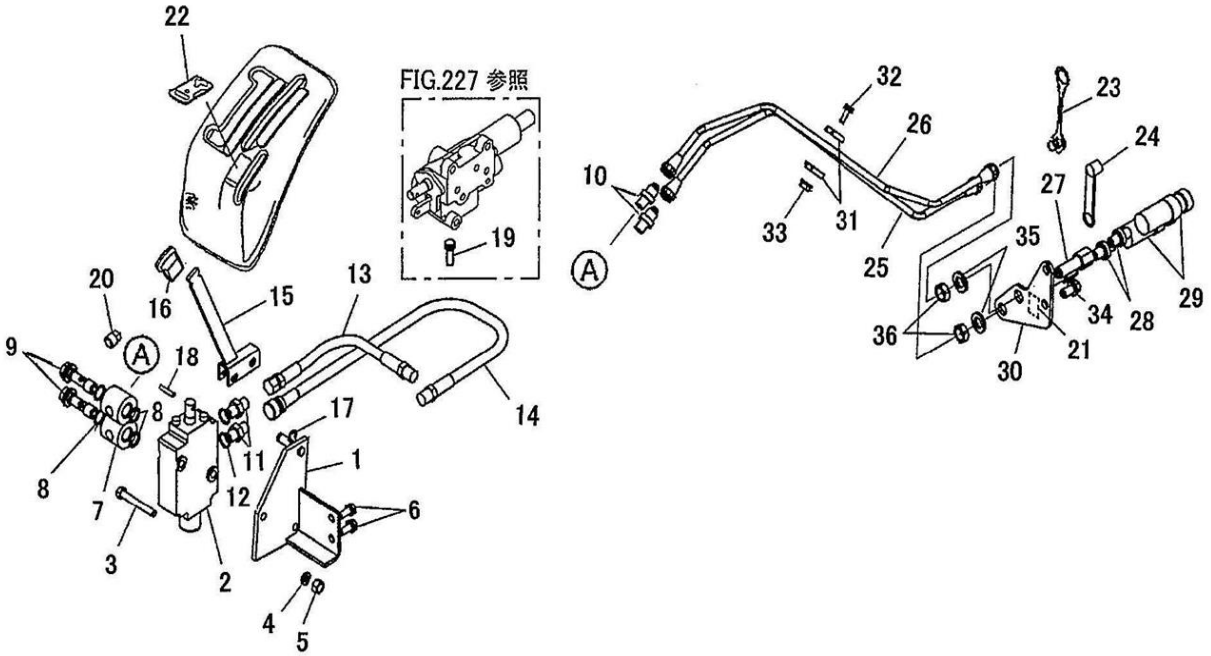

見出番号 KeyNo	部品番号 Parts No	部品名称 Description		台当個数 240		互換性	適応号機 Serial Number	型寸 Size and details	備考 Remarks
36	020800014	NUT	ﾅｯﾄ	2					

FIG.236 ヒヨケフレーム（オプション） ROOF FRAME KIT (OPTION)

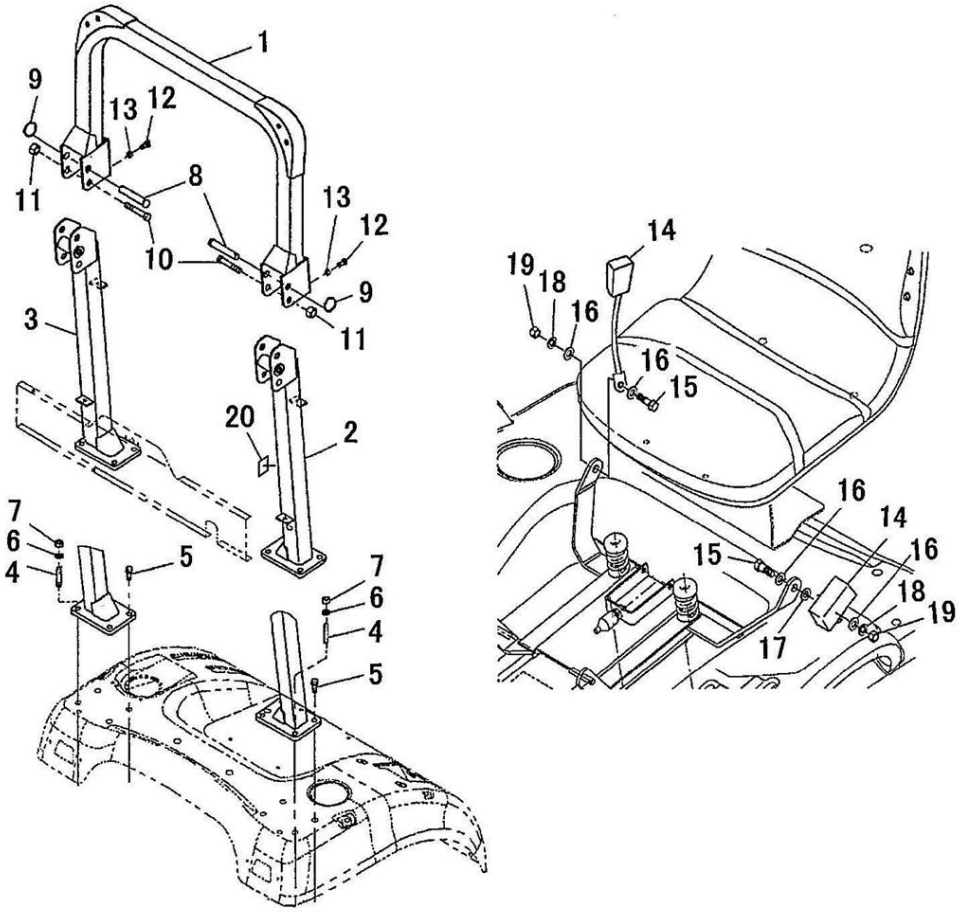

見出番号 KeyNo	部品番号 Parts No	部品名称 Description		台当個数 240		互換性	適応号機 Serial Number	型寸 Size and details	備考 Remarks
1	378250480	FRAME ;ROPS UPPER	ﾌﾚｰﾑ :ｳｴ	1					
2	378250590	FRAME :LOWER L .H	ﾌﾚｰﾑ :ｼﾀL	1					
3	378250610	FRAME :.LOWER R .H	ﾌﾚｰﾑ :ｼﾀR	1					
4	012111240	STUD BOLT	ｽﾀｯﾄﾞﾎﾞﾙﾄ	2					
5	011511240	BOLT	ﾎﾞﾙﾄ	6					
6	027100012	SPRING WASHER	ｽﾌﾟﾘﾝｸﾞﾜｯｼｬ	2					
7	021010012	NUT	ﾅｯﾄ	2					
8	370911320	PIN	ﾋﾟﾝ	2					
9	398213410	SPRING	ｽﾌﾟﾘﾝｸﾞ	2					
10	010109506	BOLT :M16X1.5-100L	ﾎﾞﾙﾄ :M16X1.5-100L	2					
11	022409003	U NUT :M16X1.5	Uﾅｯﾄ:M16X1.5ﾅｲﾛﾝ	2					
12	010311016	BOLT	ﾎﾞﾙﾄ	2					
13	020900010	NUT	ﾅｯﾄ	2					
14	355850190	SEAT BELT	ｼｰﾄﾍﾞﾙﾄ	1					
15	010311030	BOLT	ﾎﾞﾙﾄ	2					
16	026100010	WASHER	ﾜｯｼｬ	4					
17	026109037	WASHER	ﾜｯｼｬ	1					
18	027100010	SPRING WASHER	ｽﾌﾟﾘﾝｸﾞﾜｯｼｬ	2					
19	020900010	NUT	ﾅｯﾄ	2					
20	390196190	CAUTION PLATE	ｺｰｼｮﾝﾌﾟﾚｰﾄ	1					

モア編
（MOWER）

SXM60J－24

FIG.301

ユニバーサルジョイント
UNIVERSAL JOINT

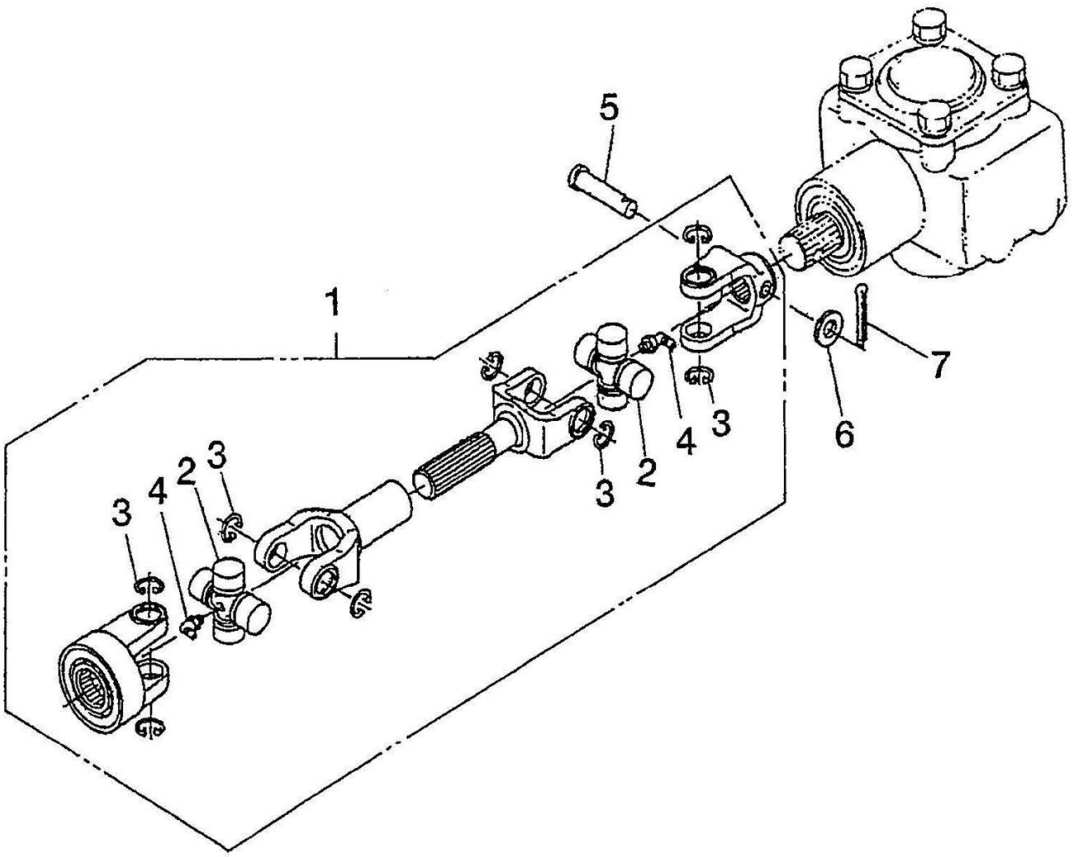

見出番号 KeyNo	部品番号 Parts No	部品名称 Description		台当個数 SXM60J		互換性	適応号機 Serial Number	型寸 Size and details	備考 Remarks
1	697600330	UNIVERSAL JOINT	ﾕﾆﾊﾞｰｻﾙｼﾞｮｲﾝﾄ	1					
2	697720060	JOINT KIT	ｼﾞｮｲﾝﾄ KIT	2					
3	697720070	SNAP RING	ｽﾅｯﾌﾟﾘﾝｸﾞ	8					
4	060640000	GREEASE NIPPLE	ｸﾞﾘｽﾆｯﾌﾟﾙ	2					
5	031310845	PIN :8x45L	ﾋﾗｱﾀﾏﾋﾟﾝ	1					
6	026100008	WASHER	ﾜｯｼｬ	1					
7	030102018	SPLIT PIN	ｽﾌﾟﾘｯﾄﾋﾟﾝ	1					

FIG.302 ギヤボックス ;入力軸
GEAR BOX ;INPUT

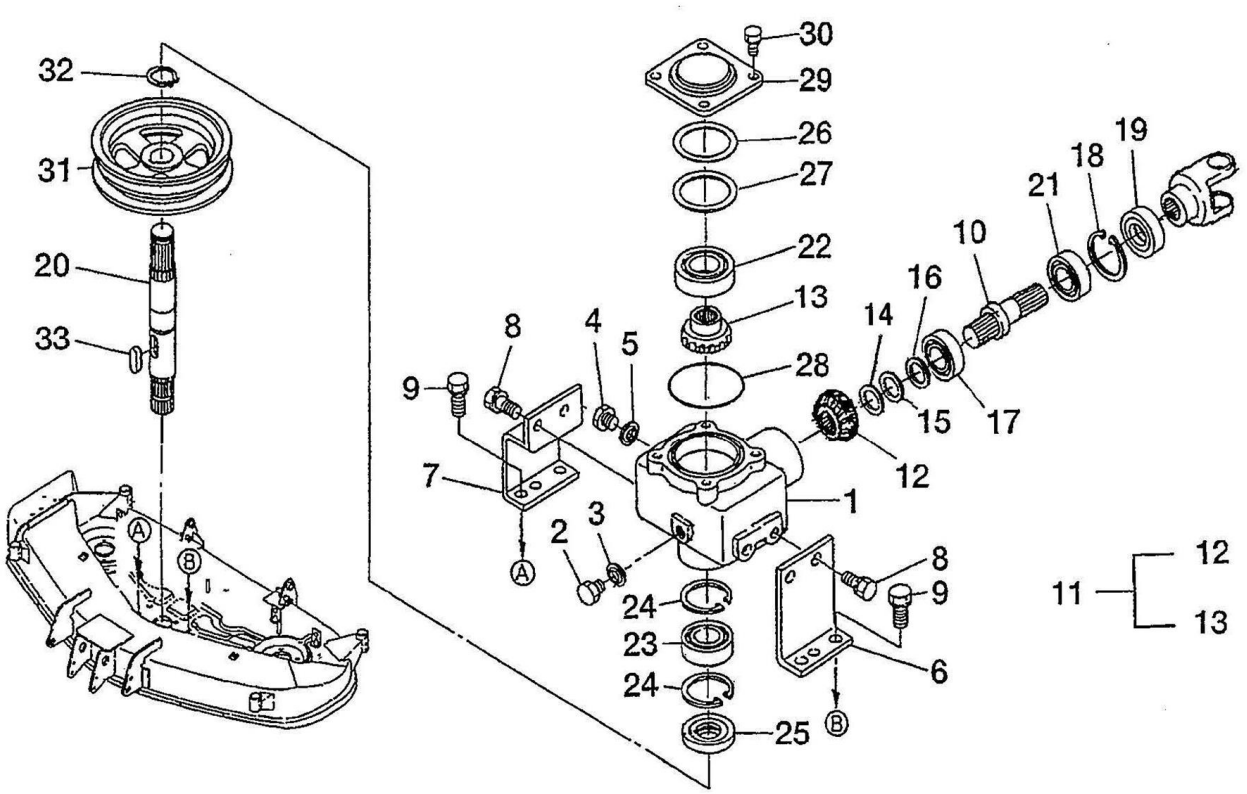

見出番号 KeyNo	部品番号 Parts No	部品名称 Description		台当個数 SXM60J		互換性	適応号機 Serial Number	型寸 Size and details	備考 Remarks
1	610460420	GEAR BOX	ｷﾞﾔﾎﾞｯｸｽ	1					
2	010411214	BOLT	ﾎﾞﾙﾄ	1					
3	025100012	SEAL WASHER	ｼｰﾙﾜｯｼﾔ	1					
4	010411214	BOLT	ﾎﾞﾙﾄ	1					
5	025100012	SEAL WASHER	ｼｰﾙﾜｯｼﾔ	1					
6	610560970	STAY ;L.H CASE	ｽﾃｲ ;L ﾍﾞﾍﾞﾙｹｰｽ	1					
7	610560980	STAY ;R.H CASE	ｽﾃｲ ;R ﾍﾞﾍﾞﾙｹｰｽ	1					
8	011611220	BOLT	ﾎﾞﾙﾄ	4					
9	011611230	BOLT	ｻﾞﾂｷﾛﾂｶｸﾎﾞﾙﾄ	4					
10	613270370	SHAFT ,PINION	ﾋﾟﾆｵﾝｼﾞｸ	1					
11	613000020	GEAR ASSY :BEVEL	ﾍﾞﾍﾞﾙｷﾞﾔ ASSY	1					
12	*	GEAR ,BEVEL :21T	ﾍﾞﾍﾞﾙｷﾞﾔ ;21T	1					供給不可
13	*	GEAR ,BEVEL :16T	ﾍﾞﾍﾞﾙｷﾞﾔ ;16T	1					供給不可
14	699280140	SHIM :0.2T	ｼﾑ :0.2T	1					適量使用
15	699280030	SHIM :0.2T	ｼﾑ :0.2T	1					適量使用
16	699280040	SHIM :0.3T	ｼﾑ :0.3T	1					適量使用
17	040109149	BALL BEARING	ﾎﾞｰﾙﾍﾞｱﾘﾝｸﾞ	1					
18	036500052	SNAP RING	ｽﾅｯﾌﾟﾘﾝｸﾞ	1					
19	050309029	OIL SEAL	ｵｲﾙｼｰﾙ	1					
20	613270390	SHAFT ,BEVEL	ｼﾔﾌﾄ,ﾍﾞﾍﾞﾙｷﾞﾔ	1					
21	040106205	BALL BEARING	ﾎﾞｰﾙﾍﾞｱﾘﾝｸﾞ	1					
22	040109034	BALL BEARING	ﾎﾞｰﾙﾍﾞｱﾘﾝｸﾞ	1					
23	040106205	BALL BEARING	ﾎﾞｰﾙﾍﾞｱﾘﾝｸﾞ	1					
24	036500052	SNAP RING	ｽﾅｯﾌﾟﾘﾝｸﾞ	1					
25	050309029	OIL SEAL	ｵｲﾙｼｰﾙ	1					
26	699280070	SHIM :0.2T	ｼﾑ :0.2T	1					適量使用
27	699280080	SHIM :0.3T	ｼﾑ :0.3T	1					適量使用
28	052400800	O-RING	Oﾘﾝｸﾞ	1					
29	610600240	CASE COVER	ﾍﾞﾍﾞﾙｹｰｽｶﾊﾞｰ	1					
30	011510814	BOLT	ﾎﾞﾙﾄ	4					
31	630110770	PULLEY ,CENTER	ﾌﾟｰﾘｰ :ｾﾝﾀｰ	1					
32	036100025	SNAP RING	ｽﾅｯﾌﾟﾘﾝｸﾞ	1					
33	034109091	KEY	ｷｰ	1					

FIG.303 ベアリングホルダー;センター
BEARING HOLLDER ;CENTER

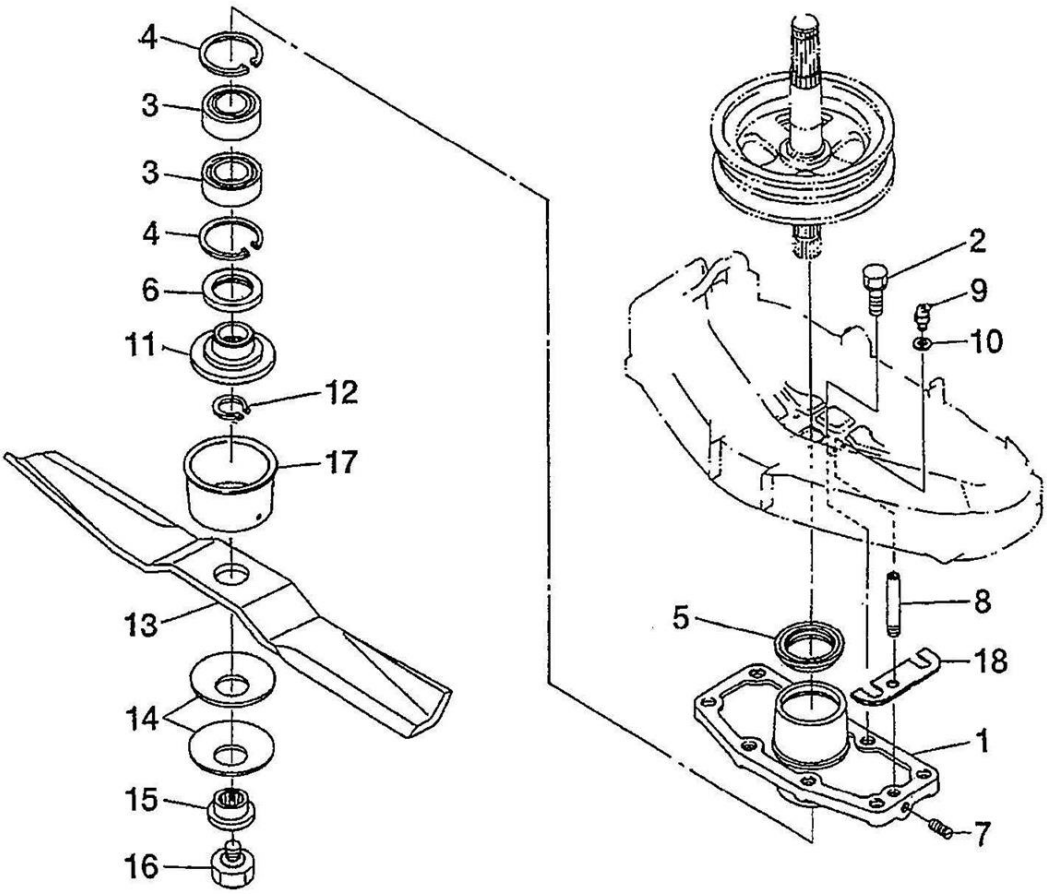

見出番号 KeyNo	部品番号 Parts No	部品名称 Description		台当個数 SXM60J		互換性	適応号機 Serial Number	型寸 Size and details	備考 Remarks
1	610210640	HOLDER :PULLEY	ﾎﾙﾀﾞ :ｾﾝﾀｰﾌﾟｰﾘｰ	1					
2	011611220	BOLT	ﾎﾞﾙﾄ	4					
3	040106205	BALL BEARING	ﾎﾞｰﾙﾍﾞｱﾘﾝｸﾞ	2					
4	036500052	SNAP RING	ｽﾅｯﾌﾟﾘﾝｸﾞ	2					
5	050109018	OIL SEAL	ｵｲﾙｼｰﾙ	1					
6	050109019	OIL SEAL	ｵｲﾙｼｰﾙ	1					
7	699400050	BOLT	ﾄﾒﾈｼﾞ	1					
8	699680030	PIPE ,EXTENSION	ｴｸｽﾃﾝｼｮﾝﾊﾟｲﾌﾟ	1					
9	060639002	GREASE NIPPLE	ｸﾞﾘｽﾆｯﾌﾟﾙ	1					
10	699280020	SHIM	ｼﾑ	1					
11	652220340	BOSS ;BLADE	ﾎﾞｽ ;ﾌﾞﾚｰﾄﾞ	1					
12	036100022	SNAP RING	ｽﾅｯﾌﾟﾘﾝｸﾞ	1					
13	645310330	BLADE	ﾌﾞﾚｰﾄﾞ	1					
14	699210050	SPRING WASHER	ｶﾂﾀｰｵｻｴ	2					
15	645370010	BOSS	ﾎﾞｽﾂｷﾞﾃ	1					
16	699400040	BOLT	ﾎﾞﾙﾄ	1					
17	638112130	COVER	ｶﾊﾞｰ	1					
18	699280050	SHIM	ｼﾑ	2					

FIG.304 ベアリングホルダー;サイド
BEARING HOLLDER ;SIDE

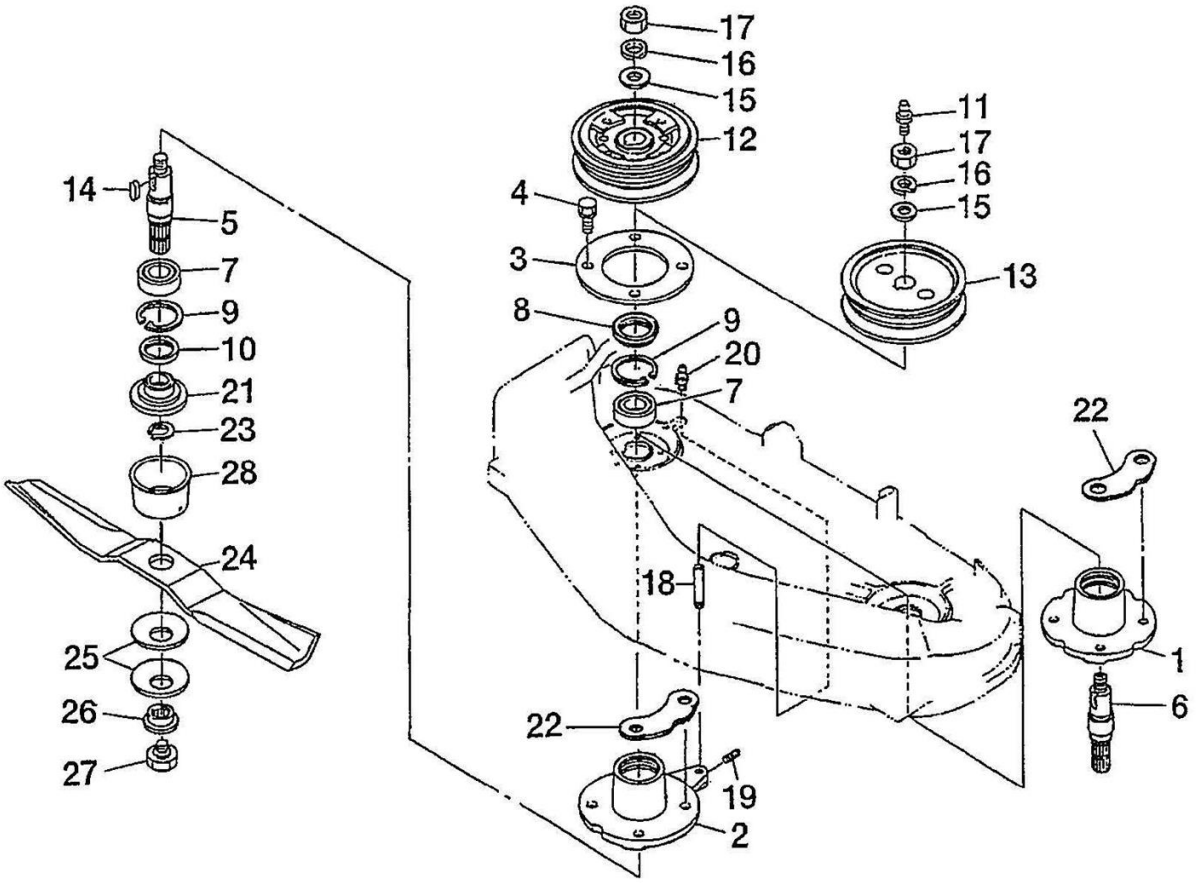

見出番号 KeyNo	部品番号 Parts No	部品名称 Description		台当個数 SXM60J		互換性	適応号機 Serial Number	型寸 Size and details	備考 Remarks
1	610210650	HOLDER ,PULLEY L.H	ﾎﾙﾀﾞｰ;ﾌﾟｰﾘｰ L	1					
2	610210790	HOLDER ,PULLEY R.H	ﾎﾙﾀﾞｰ;ﾌﾟｰﾘｰ R	1					
3	610160540	HOLDER ,PLATE	ﾎﾙﾀﾞﾎｷｮｳﾊﾞﾝ	2					
4	011611225	BOLT	ﾎﾞﾙﾄ	8					
5	613460500	SHAFT ,BLADE R.H	ｼｬﾌﾄ、ﾌﾞﾚｰﾄﾞR	1					
6	613460490	SHAFT ,BLADE L.H	ｼｬﾌﾄ、ﾌﾞﾚｰﾄﾞL	1					
7	040106205	BALL BEARING	ﾎﾞｰﾙﾍﾞｱﾘﾝｸﾞ	4					
8	050109018	OIL SEAL	ｵｲﾙｼｰﾙ	2					
9	036500052	SNAP RING	ｽﾅｯﾌﾟﾘﾝｸﾞ	4					
10	050109019	OIL SEAL	ｵｲﾙｼｰﾙ	2					
11	060610000	GREASE NIPPLE	ｸﾞﾘｽﾆｯﾌﾟﾙ	1					
12	630110930	PULLEY ,SIDE R.H	ﾌﾟｰﾘｰｻｲﾄﾞ R	1					
13	630110780	PULLEY ,SIDE L.H	ﾌﾟｰﾘｰｻｲﾄﾞ L	1					
14	034109090	KEY	ｷｰ	2					
15	699340050	WASHER	ﾜｯｼｬ	2					
16	027100016	SPRING WASHER	ｽﾌﾟﾘﾝｸﾞﾜｯｼｬ	2					
17	021000016	NUT	ﾅｯﾄ	2					
18	699680030	PIPE ,EXTENSION	ﾊﾟｲﾌﾟ :ｴｸｽﾃﾝｼｮﾝﾊﾟｲﾌﾟ	1					
19	699400050	BOLT	ﾄﾒﾈｼﾞ	1					
20	060610000	GREASE NIPPLE	ｸﾞﾘｽﾆｯﾌﾟﾙ	1					
21	652220340	BOSS ,BLADE	ﾎﾞｽ 、ﾌﾞﾚｰﾄﾞ	2					
22	699280060	SHIM	ｼﾑ	2					
23	036100022	SNAP RING	ｽﾅｯﾌﾟﾘﾝｸﾞ	2					
24	645310330	BLADE	ﾌﾞﾚｰﾄﾞ	2					
25	699210050	SPRING WASHER	ｶﾂﾀｰｵｻｴ	4					
26	645370010	BOSS	ﾎﾞｽﾂｷﾞﾃ	2					
27	699400040	BOLT	ﾎﾞﾙﾄ	2					
28	638112130	COVER	ｶﾊﾞｰ	2					

FIG.305 テンション TENSION

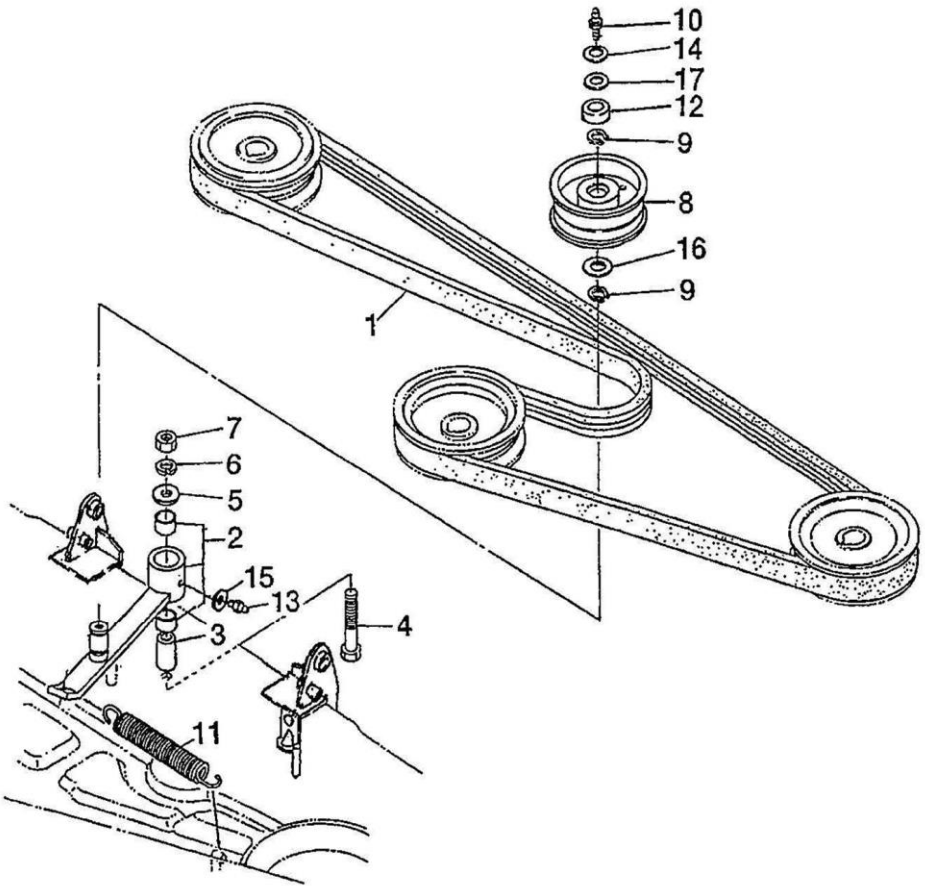

見出番号 KeyNo	部品番号 Parts No	部品名称 Description		台当個数 SXM60J		互換性	適応号機 Serial Number	型寸 Size and details	備考 Remarks
1	080109127	V-BELT : 118	V ﾍﾞﾙﾄ	1					
2	632200450	TENSION ARM ASSY	ﾃﾝｼｮﾝｱｰﾑ ASSY	1					
3	699210040	COLLAR	ｽﾍﾟｰｻ	1					
4	010411270	BOLT	ﾎﾞﾙﾄ	1					
5	026100012	WASHER	ﾜｯｼｬ	1					
6	027100012	SPRING WASHER	ｽﾌﾟﾘﾝｸﾞﾜｯｼｬ	1					
7	021000012	NUT	ﾅｯﾄ	1					
8	632260260	TENSION ROLLER	ﾃﾝｼｮﾝﾛｰﾗ	1					
9	036100017	SNAP RING	ｽﾅｯﾌﾟﾘﾝｸﾞ	2					
10	060619003	GREASE NIPPLE	ｸﾞﾘｽﾆｯﾌﾟﾙ	1					
11	698220060	SPRING	ｽﾌﾟﾘﾝｸﾞ	1					
12	638112140	COVER	ｶﾊﾞｰ	1					
13	060610000	GREASE NIPPLE	ｸﾞﾘｽﾆｯﾌﾟﾙ	1					
14	026100008	WASHER	ﾜｯｼｬ	1					
15	026100006	WASHER	ﾜｯｼｬ	1					
16	699280090	SHIM	ｼﾑ	1					
17	699280010	SHIM	ｼﾑ	2					

FIG.306 モアデッキ, カバー
MOWER DECK , COVER

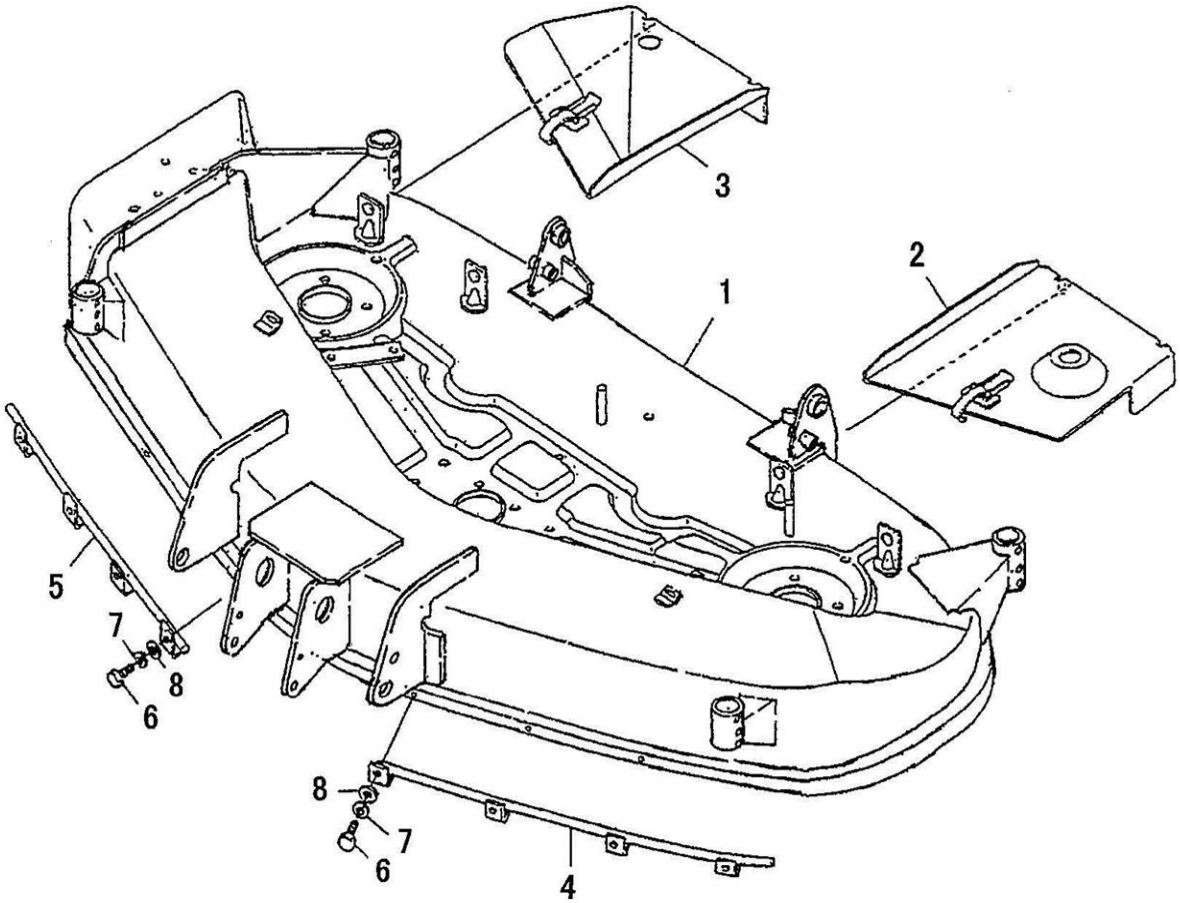

見出番号 KeyNo	部品番号 Parts No	部品名称 Description		台当個数 SXM60J		互換性	適応号機 Serial Number	型寸 Size and details	備考 Remarks
1	638103250	DECK ,MOWER	ﾓｱﾃﾞｯｷ	1					
2	638112270	COVER :60 L.H	ｶﾊﾞｰ :60ｲﾝﾁ L	1					
3	638112280	COVER :60 R.H	ｶﾊﾞｰ :60ｲﾝﾁ R	1					
4	638300450	BAR :60 L.H	ﾊﾞｰ :60ｲﾝﾁ L	1					
5	638300460	BAR :60 R.H	ﾊﾞｰ :60ｲﾝﾁ R	1					
6	010100516	BOLT	ﾎﾞﾙﾄ	8					
7	027100005	SPRING WASHER	ｽﾌﾟﾘﾝｸﾞﾜｯｼｬ	8					
8	026100005	WASHER	ﾜｯｼｬ	8					

FIG.307

ローラ;フロント & リヤ
ROLLAR : FRONT & REAR

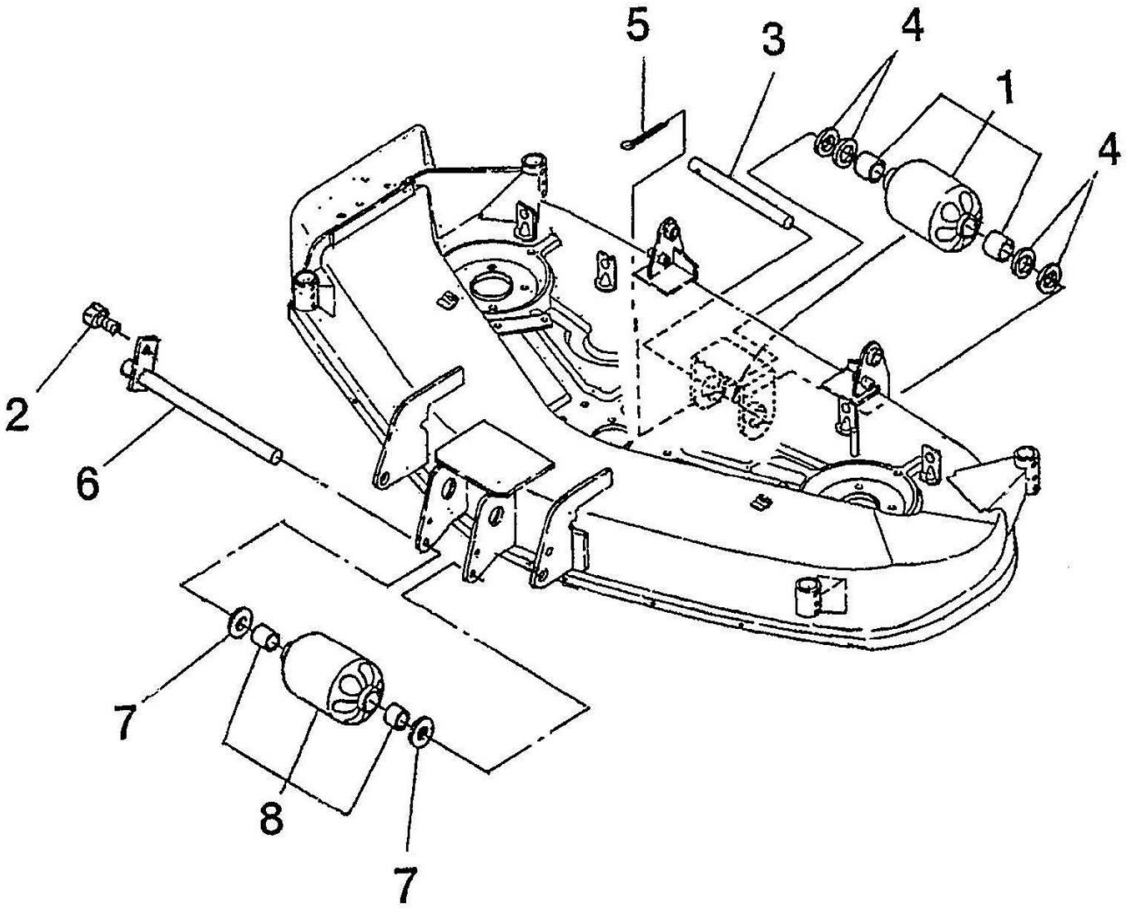

見出番号 KeyNo	部品番号 Parts No	部品名称 Description		台当個数 SXM60J		互換性	適応号機 Serial Number	型寸 Size and details	備考 Remarks
1	652110190	ROLLER ASSY	ローラ ASSY :ｽｷｬﾌﾟﾙ	1					
2	011510816	BOLT	ﾎﾞﾙﾄ	1					
3	650160100	SHAFT ,ROLLAR	ｹﾞｰｼﾞﾘﾝﾋﾟﾝ (ﾏｴ)	1					
4	026100012	WASHER	ﾜｯｼｬ	4					
5	030104025	SPLIT PIN	ｽﾌﾟﾘｯﾄﾋﾟﾝ	1					
6	652200640	REAR WHEEL SET STAY	ﾋﾟﾝ	1					
7	026100012	WASHER	ﾜｯｼｬ	2					
8	652030500	ROLLER ASSY	ローラ ASSY :ｽｷｬﾌﾟﾙ	1					

FIG.308

ローラ　:サイド
ROLLER :SIDE

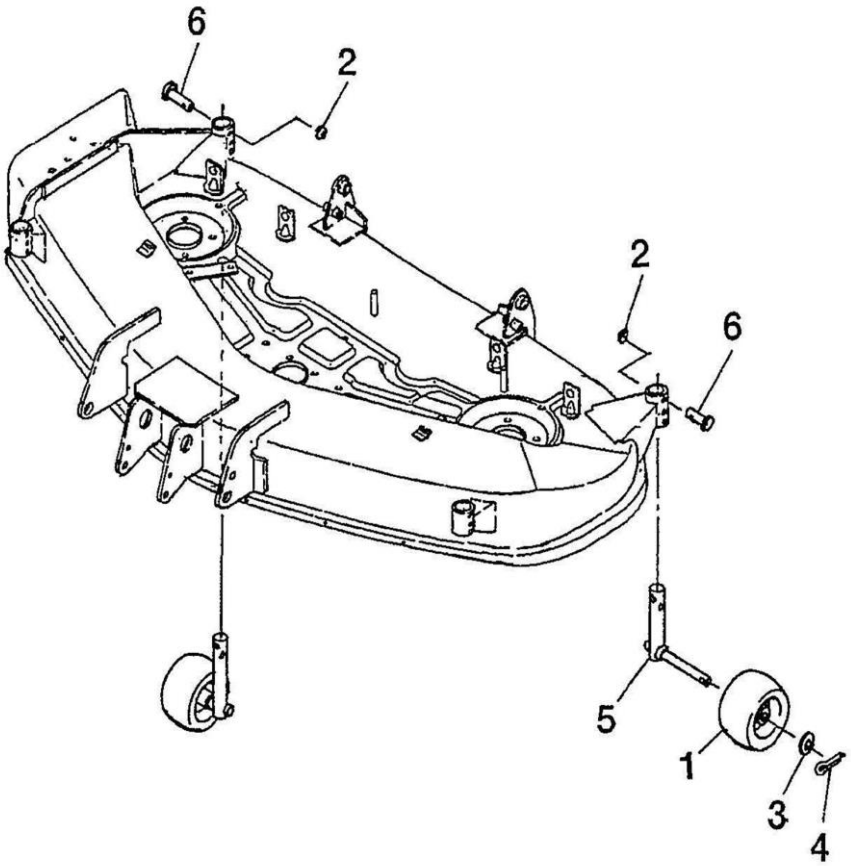

見出番号 KeyNo	部品番号 Parts No	部品名称 Description		台当個数 SXM60J		互換性	適応号機 Serial Number	型寸 Size and details	備考 Remarks
1	652150210	REAR WHEEL	ローラ（127）	4					
2	697460010	RING	ﾘﾝｸﾞ	4					
3	026100016	WASHER	ﾜｯｼｬ	4					
4	030103025	SPLIT PIN	ｽﾌﾟﾘｯﾄﾋﾟﾝ	4					
5	652250221	SHAFT (ROLLAR)	ｼｬﾌﾄ (ﾛｰﾗ)	4					
6	031311050	PIN	ﾋﾗｱﾀﾏﾋﾟﾝ	4					

FIG.309-A ディスチャージカバー DISCHARGE COVER

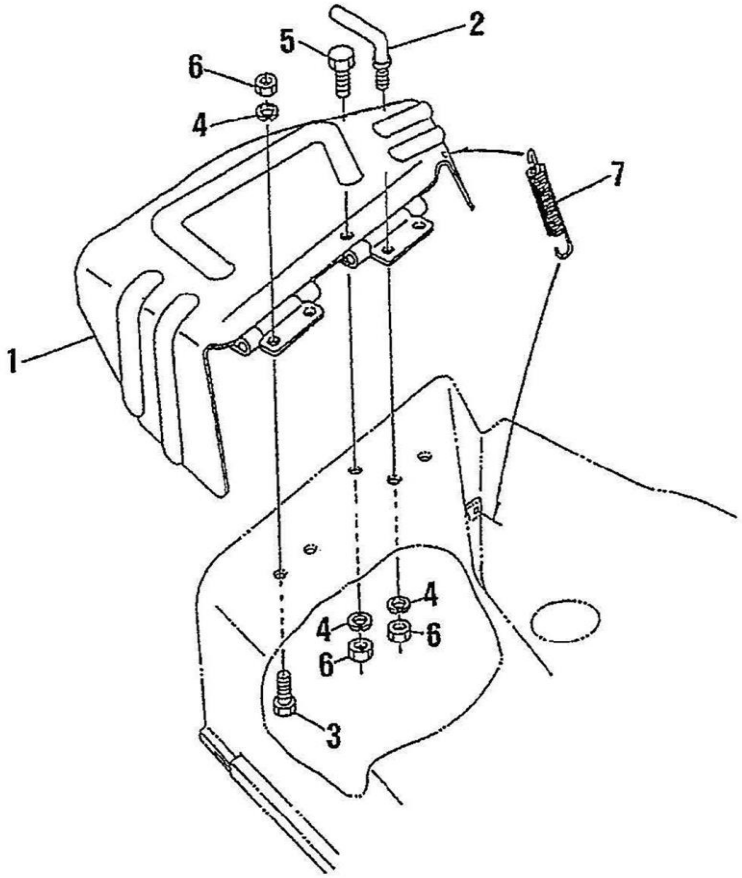

見出番号 KeyNo	部品番号 Parts No	部品名称 Description		台当個数 SXM60J		互換性	適応号機 Serial Number	型寸 Size and details	備考 Remarks
1	638150870	DISCHARGE COVER	ﾃﾞｨｽﾁｬｰｼﾞｶﾊﾞｰ	1					
2	638370010	STOPPER	ｶﾊﾞｰ ;ｷｾｲ	1					
3	010411025	BOLT	ﾎﾞﾙﾄ	3					
4	027100010	SPRING WASHER	ｽﾌﾟﾘﾝｸﾞﾜｯｼｬ	5					
5	010411030	BOLT	ﾎﾞﾙﾄ	1					
6	021000010	NUT	ﾅｯﾄ	5					
7	698210030	SPRING	ｽﾌﾟﾘﾝｸﾞ	1					

FIG.309-B ディスチャージカバー DISCHARGE COVER

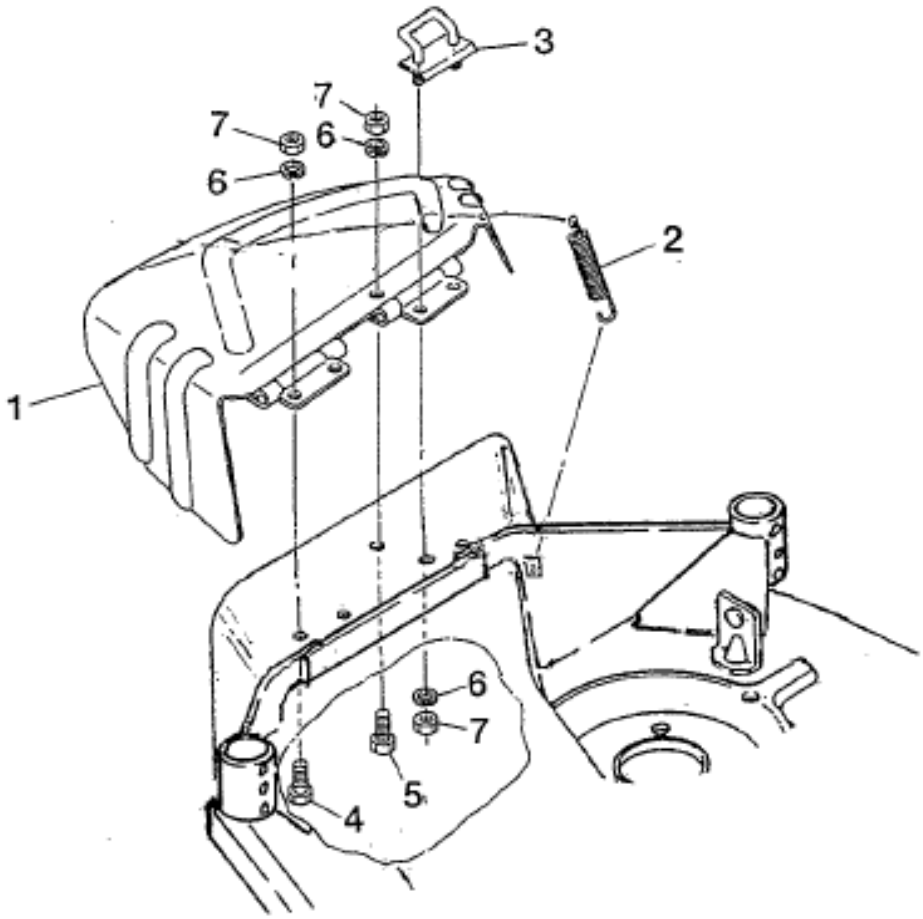

見出番号 KeyNo	部品番号 Parts No	部品名称 Description		台当個数 SXM60J		互換性	適応号機 Serial Number	型寸 Size and details	備考 Remarks
1	638150870	SIDE COVER	ｶﾊﾞｰ	1					
2	698210030	SPRING	ｽﾌﾟﾘﾝｸﾞ	1					
3	638370130	STOPPER	ｽﾄｯﾊﾟｰ	1					
4	010411025	BOLT :M10x1.25-25L	ﾎﾞﾙﾄ	2					
5	010411030	BOLT :M10x1.25-30L	ﾎﾞﾙﾄ	1					
6	027100010	SPRING WASHER	ｽﾌﾟﾘﾝｸﾞﾜｯｼｬ	5					
7	021000010	NUT :M10x1.25	ﾅｯﾄ	5					

FIG.310 リフトリンク；ウシロ
LIFT LINKS :REAR

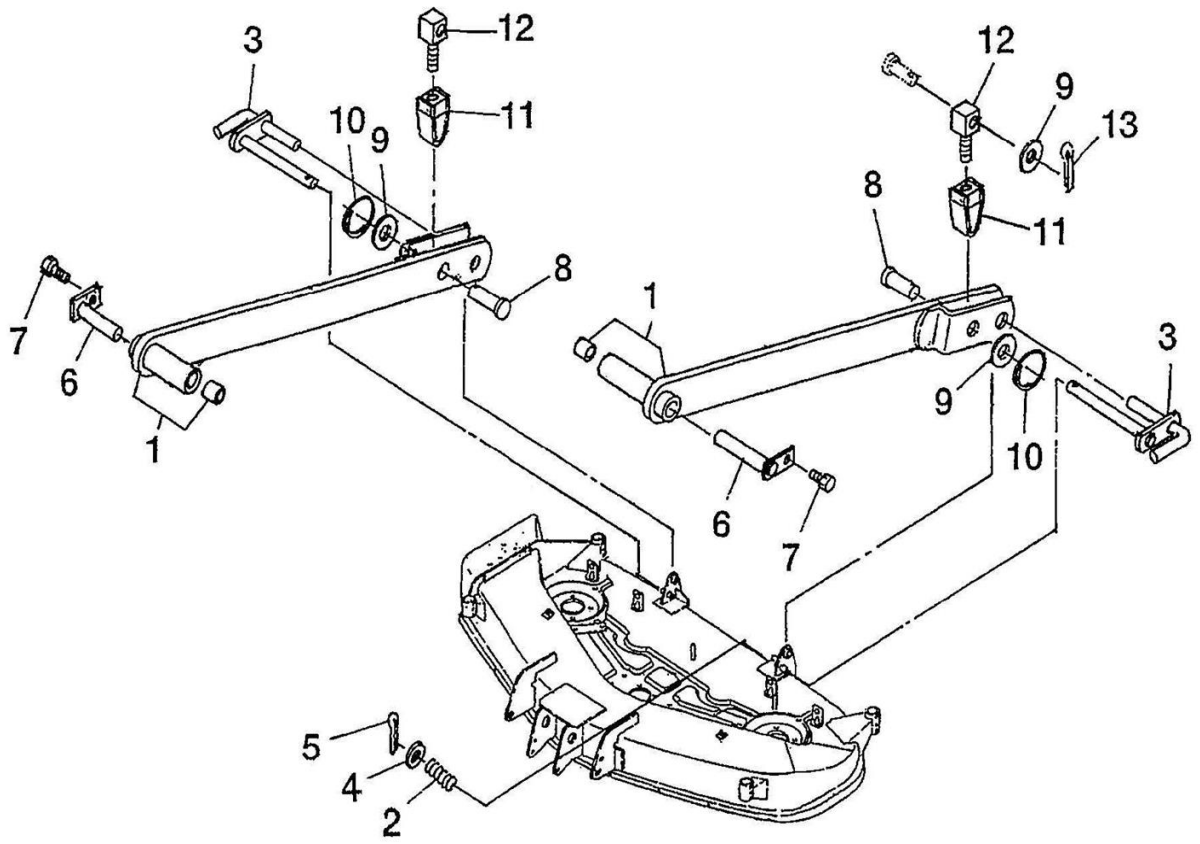

見出番号 KeyNo	部品番号 Parts No	部品名称 Description		台当個数 SXM60J		互換性	適応号機 Serial Number	型寸 Size and details	備考 Remarks
1	642501391	LINK ASSY	ﾘﾝｸ ASSY	2					
2	698210040	SPRING	ｽﾌﾟﾘﾝｸﾞ	2					
3	642250170	PIN	ﾋﾟﾝ	2					
4	026100012	WASHER	ﾜｯｼｬ	2					
5	030104025	SPLIT PIN	ｽﾌﾟﾘｯﾄﾋﾟﾝ	2					
6	442270040	PIN :LINK	ﾋﾟﾝ :ﾘﾝｸ	2					
7	011510820	BOLT	ﾎﾞﾙﾄ	2					
8	699610160	PIN	ｱﾀﾏﾂｷﾋﾟﾝ	2					
9	026100016	WASHER	ﾜｯｼｬ	4					
10	697460010	RING	ﾘﾝｸﾞ	2					
11	642550721	LIFT ROD	ﾘﾝｸ :ﾘﾌﾄ	2					
12	642550710	LINK :LIFT	ﾘﾝｸ :ﾘﾌﾄ	2					
13	030104032	SPLIT PIN	ｽﾌﾟﾘｯﾄﾋﾟﾝ	2					

FIG.311 リフトリンク；マエ
LIFT LINKS ;FRONT

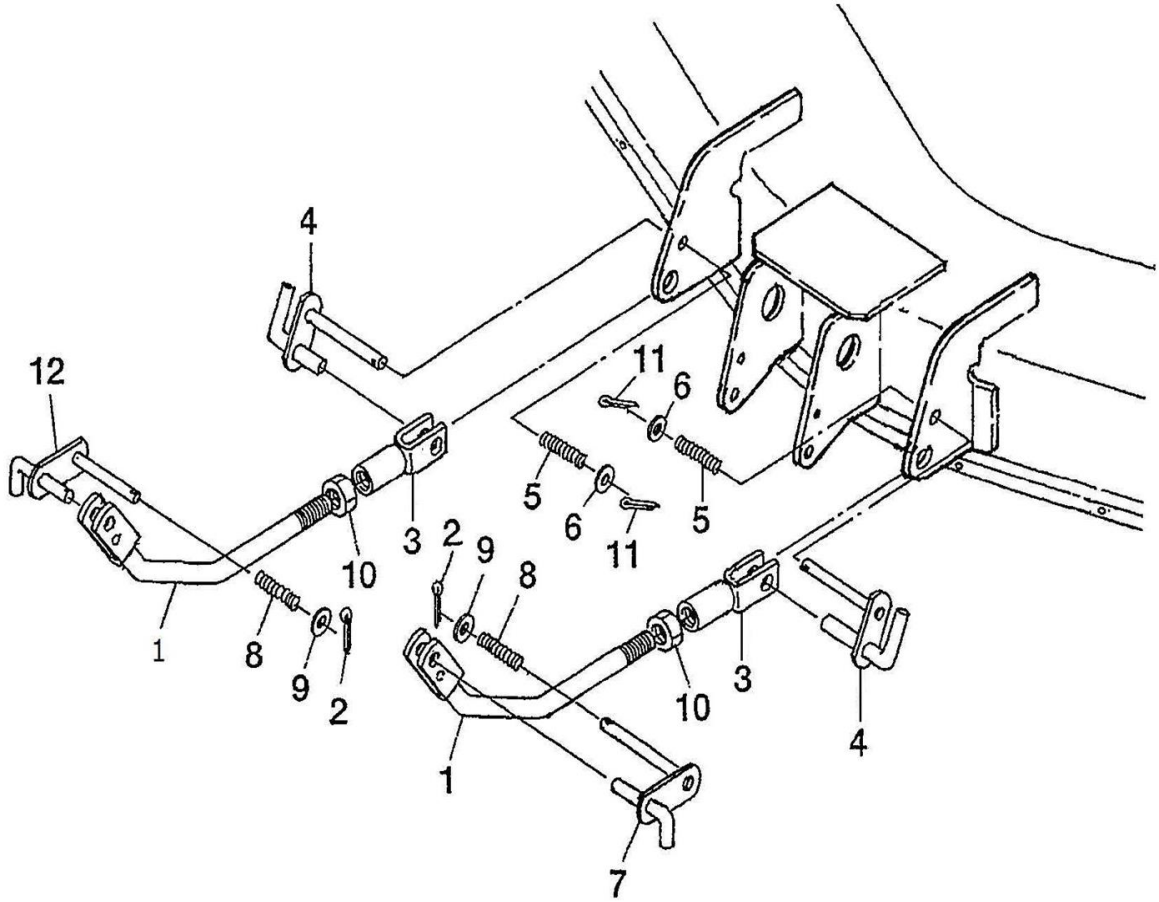

見出番号 KeyNo	部品番号 Parts No	部品名称 Description		台当個数 SXM60J		互換性	適応号機 Serial Number	型寸 Size and details	備考 Remarks
1	642550690	LINK :FRONT	ﾘﾝｸ ;ﾏｴ	2					
2	030104025	SPLIT PIN	ｽﾌﾟﾘｯﾄﾋﾟﾝ	2					
3	642550700	LINK :FRONT	ﾘﾝｸ ;ﾏｴ	2					
4	642250170	PIN	ﾋﾟﾝ	2					
5	698210040	SPRING	ｽﾌﾟﾘﾝｸﾞ	2					
6	026100012	WASHER	ﾜｯｼｬ	2					
7	642250200	PIN ;FL	ﾋﾟﾝ (FL)	1					
8	698210040	SPRING	ｽﾌﾟﾘﾝｸﾞ	2					
9	026100012	WASHER	ﾜｯｼｬ	2					
10	021000020	NUT	ﾅｯﾄ	2					
11	030104025	SPLIT PIN	ｽﾌﾟﾘｯﾄﾋﾟﾝ	2					
12	642250210	PIN	ﾋﾟﾝ (FR)	1					

FIG.312 マーク、コーションプレート
MARK , CAUTION PLATE

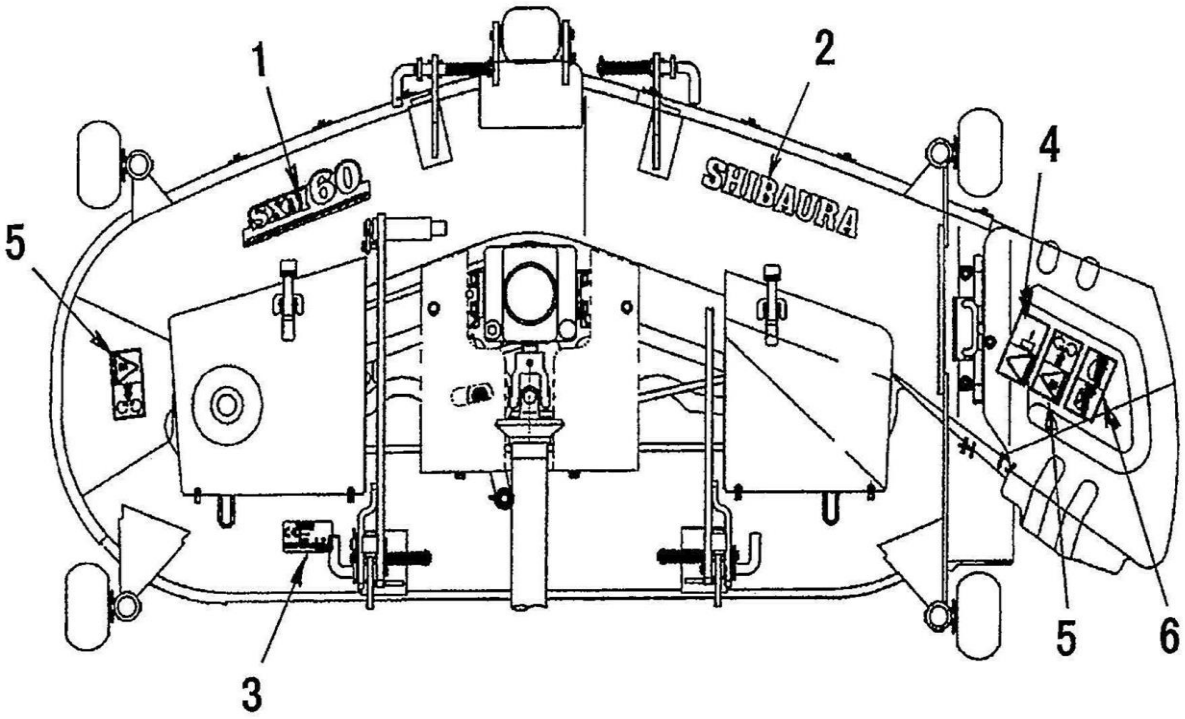

見出番号 KeyNo	部品番号 Parts No	部品名称 Description		台当個数 SXM60J		互換性	適応号機 Serial Number	型寸 Size and details	備考 Remarks
1	690210440	SIDE MARK	ﾈｰﾑﾌﾟﾚｰﾄ :SXM60	1					
2	690210430	SIDE MARK	ｻｲﾄﾞﾏｰｸ	1					
3	*	FORM MARK	IDﾌﾟﾚｰﾄ ;SXM60	1					供給不可
4	690360340	CAUTION PLATE	ｺｰｼｮﾝﾌﾟﾚｰﾄ	1					
5	690360330	CAUTION PLATE	ｺｰｼｮﾝﾌﾟﾚｰﾄ	2					
6	690360360	CAUTION PLATE	ｺｰｼｮﾝﾌﾟﾚｰﾄ	1					

部品番号順索引

NUMERICAL PARTS INDEX

エンジン
ENGINE

部品番号順索引
NUMERICAL PARTS INDEX

部品番号 PARTS No.	図番号 FIG.No.	見出番号 Key No.	部品番号 PARTS No.	図番号 FIG.No.	見出番号 Key No.	部品番号 PARTS No.	図番号 FIG.No.	見出番号 Key No.
010109235	115	12	011510812	115	5	026200010	109	6
010109264	109	18	011510816	103	20	027100006	116	31
010109337	116	9	011510816	114	8	027100008	116	10
010109340	106	28	011510816	116	6	027100010	114	6
010109695	109	18	011510830	103	19	027100010	116	20
010110625	112	12	011510840	110	3	030300414	109	2
010110630	109	14	011510850	106	12	030300816	106	23
010310850	116	13	011510855	110	8	030309005	102	19
010310865	109	30	011511020	114	2	030500512	102	16
010311030	116	19	011511040	114	4	030500612	106	7
010311040	110	5	011611220	116	26	030500616	102	17
010311040	116	17	012109177	104	9	030501025	102	18
010411212	115	13	012110620	102	20	030509020	106	4
010700610	108	10	012110625	103	5	031100004	109	9
010700845	106	13	012110625	113	3	034100508	106	3
010810616	101	11	012110625	116	29	034100508	108	6
010810616	101	24	012110635	102	21	036500021	106	17
010810616	101	34	012110660	102	22	036509005	102	15
010810814	116	6	012110825	116	35	036800005	109	22
010810816	101	14	015100410	104	19	036800008	109	5
010810816	101	14	015600406	105	5	036800010	107	9
010810816	101	22	020109075	106	21	040106203	102	12
010810816	116	23	020109076	104	5	040109059	108	5
010810820	101	40	020800018	106	25	042303015	102	14
010810825	101	30	020900010	114	7	052100120	104	16
010810840	106	6	020900010	116	21	052100400	105	9
011100408	105	11	022400008	101	32	052109076	115	7
011310612	107	12	023100004	112	15	052109078	102	24
011310612	108	9	023100006	109	15	052109108	109	21
011310612	112	18	023100006	109	19	052109110	109	12
011310612	115	4	023100006	109	23	052109113	115	3
011310612	115	9	023100006	111	4	052300600	109	29
011310614	109	17	023100006	112	3	064100045	102	13
011310614	110	10	023100006	112	13	064209055	102	6
011310620	105	16	023100006	113	5	064210015	102	5
011310620	111	13	023100006	116	32	064210018	103	2
011310620	112	4	023100008	104	10	064210018	103	4
011310625	104	8	023100008	116	16	064210025	102	3
011310625	105	13	024600008	105	7	064210030	103	3
011310625	110	15	025100006	112	23	064210035	102	4
011310625	113	4	025100012	115	14	064500030	111	16
011310625	116	33	025100016	112	21	067100022	111	6
011310630	111	3	026100006	101	35	067100038	101	5
011310635	111	5	026100008	101	31	067100056	116	7
011310640	109	26	026100008	116	36	067200078	112	26
011310660	109	24	026100010	110	6	068118280	101	7
011310660	111	14	026100010	114	5	068204090	112	25
011310680	105	12	026109011	101	39	080109049	110	11
011310680	109	25	026109017	110	4	110103190	102	1

部品番号順索引
NUMERICAL PARTS INDEX

部品番号 PARTS No.	図番号 FIG.No.	見出番号 Key No.	部品番号 PARTS No.	図番号 FIG.No.	見出番号 Key No.	部品番号 PARTS No.	図番号 FIG.No.	見出番号 Key No.
110136435	103	21	125256120	108	7	165206700	109	28
110156111	106	5	125406071	109	7	165296142	102	9
110156121	106	8	125416090	109	13	165996520	107	11
110156330	106	9	125976100	109	16	165996530	109	27
110367710	114	1	130996130	112	20	185046440	110	2
110566080	105	10	131017711	112	1	185086670	114	3
110666060	105	4	131236190	112	29	185206085	112	22
110666220	105	3	131246130	112	27	185246060	104	11
110708340	115	11	131246280	112	24	185366220	112	14
110756201	115	1	131406440	112	6	185376372	112	16
110996800	115	10	131426180	112	28	185606170	112	17
111010580	103	1	131426200	112	5	185726971	110	1
111136440	103	15	131437590	112	2	185846286	114	15
111136450	103	16	131507950	112	8	185846371	114	13
111147560	103	14	131507960	112	9	185846378	114	21
111147570	103	14	131507970	112	10	185846548	114	23
111217760	105	2	131606920	112	7	185846549	114	22
111996420	105	1	135566560	105	14	185846551	114	14
115017600	106	14	135616342	113	1	185846552	114	12
115026191	106	18	135616342	116	30	185846558	114	18
115107241	106	15	135996541	113	2	185846560	114	16
115176150	106	20	135996751	105	15	185846561	114	24
115256600	106	1	140036220	102	23	185846668	114	20
115276180	106	2	140116140	107	5	185846669	114	19
115326231	106	16	140166131	107	4	185846670	114	17
115350020	106	26	140166400	107	4	185846675	114	11
115376130	106	27	140406270	115	8	185846676	114	10
115397910	106	24	140517020	102	27	185976930	110	7
120016040	108	2	140546020	102	26	195816540	103	18
120026790	108	1	140607400	104	12	198216700	103	9
120036980	104	1	140986480	115	6	198216720	107	7
120076070	108	11	140996260	104	13	198216780	104	7
120116100	102	28	140996260	105	6	198216821	107	3
120166360	103	6	145017920	111	1	198217140	109	10
120176250	103	7	145206061	111	11	198217420	109	8
120186080	103	10	145216880	111	8	198416371	115	2
120216041	103	13	145226510	111	12	198436010	105	8
120226070	103	11	145306460	110	14	198436150	104	18
120316300	104	6	145336490	110	12	198466010	102	8
120356200	104	2	145386910	110	13	198466030	102	7
120356210	104	3	145536051	111	7	198466050	102	2
120406050	103	12	145996830	111	2	198486780	104	14
120406070	103	8	145996840	111	9	198517082	102	11
120456202	102	29	145996850	111	10	198517090	102	10
120736081	108	4	165026101	107	1	198517103	106	10
120996150	104	15	165026390	107	1	198517112	106	11
125046260	109	4	165106550	109	1			
125116131	109	20	165166520	107	10	198517132	106	22
125156170	109	11	165206640	112	19	198636080	102	30

部品番号順索引
NUMERICAL PARTS INDEX

部品番号 PARTS No.	図番号 FIG.No.	見出番号 Key No.	部品番号 PARTS No.	図番号 FIG.No.	見出番号 Key No.	部品番号 PARTS No.	図番号 FIG.No.	見出番号 Key No.
198636090	109	3	389310560	101	23			
198736270	102	25	389510800	101	20			
199106021	112	11	389510850	101	20			
199216230	108	3	398113310	101	27			
199236540	107	8	398119670	101	2			
199236680	103	17	398121960	101	25			
199236680	110	9	398134870	101	16			
199266180	107	2	398136180	101	37			
199280280	104	17	398213210	101	29			
199286150	107	6	398340240	101	26			
199286160	107	6	399111960	111	17			
199286170	107	6	399112120	116	22			
199286180	107	6	399112851	101	38			
199486220	104	4	408330011	116	14			
199566652	108	8						
310101140	101	1						
310110190	101	9						
310110200	101	17						
310120260	101	10						
310130230	101	18						
310141000	101	6						
310161431	101	4						
310161660	101	3						
310190477	101	19						
310250260	101	33						
310311480	101	36						
310311481	101	36						
310560050	101	8						
310600790	116	27						
310600810	116	28						
310600830	116	18						
310600850	116	34						
314102520	116	12						
314102521	116	12						
314110471	116	15						
314400581	116	24						
314500820	116	1						
314531174	116	2						
314531175	116	3						
314541601	116	4						
314541720	116	8						
314601731	116	5						
314990150	116	11						
350210300	101	28						
378401081	101	12						
378401091	101	13						
378401101	101	15						
385720011	111	15						
389102183	101	21						

部品番号順索引

NUMERICAL PARTS INDEX

シャーシ
CHASSIS

部品番号順索引
NUMERICAL PARTS INDEX

部品番号 PARTS No.	図番号 FIG.No.	見出番号 Key No.	部品番号 PARTS No.	図番号 FIG.No.	見出番号 Key No.	部品番号 PARTS No.	図番号 FIG.No.	見出番号 Key No.
*	201	8	010810616	232	38	011510820	203	8
*	201	9	010810620	219	15	011510820	205	42
*	202	6	010810620	219	32	011510820	207	5
*	202	7	010810620	226	25	011510820	215	13
*	202	8	010810630	226	6	011510820	235	6
*	202	9	010810630	226	47	011510825	204	23
*	202	10	010810630	235	32	011510825	215	14
*	208	3	010810812	219	26	011510825	224	18
*	208	4	010810814	209	28	011510825	226	57
*	208	5	010810814	215	10	011510845	229	12
*	208	6	010810814	215	12	011510860	226	61
*	214	20	010810814	226	21	011510865	226	70
*	225	32	010810814	231	7	011510870	204	9
*	233	6	010810816	205	38	011511025	223	4
010109265	204	24	010810816	215	44	011511025	225	2
010109355	218	6	010810816	218	4	011511030	201	67
010109506	236	10	010810816	219	39	011511030	212	18
010109583	230	19	010810816	223	14	011511030	213	17
010109606	230	20	010810816	224	15	011511030	228	7
010109698	230	19	010810816	224	21	011511030	235	34
010110625	229	29	010810816	225	7	011511035	201	47
010110655	219	3	010810816	225	20	011511035	228	8
010110670	219	4	010810816	229	9	011511040	212	19
010211035	211	4	010810816	231	20	011511040	213	18
010310835	205	33	010810816	232	8	011511230	214	27
010310840	205	29	010810820	205	13	011511235	214	13
010310850	226	34	010810820	214	33	011511235	231	11
010310855	235	3	010810820	215	17	011511240	201	70
010310860	224	13	010810820	220	3	011511240	223	11
010310875	207	1	010810820	225	19	011511240	231	18
010311016	236	12	010810820	226	37	011511240	236	5
010311020	210	12	010810825	207	7	011611020	226	54
010311025	214	12	010810825	209	18	012110625	226	16
010311030	236	15	010810825	234	18	012110820	215	42
010311045	231	16	010810835	207	15	012111025	223	5
010311230	223	8	010819002	207	2	012111040	207	33
010311645	217	2	011109009	219	17	012111040	212	20
010411212	201	6	011109009	219	46	012111040	213	19
010411212	201	53	011109012	219	8	012111240	236	4
010700616	227	10	011150612	225	24	013111075	224	26
010700625	204	17	011150625	222	20	015109122	216	3
010700630	210	3	011310620	226	25	015140512	224	3
010810610	219	10	011510816	203	2	015140512	229	35
010810612	203	10	011510816	210	14	015140512	232	28
010810612	219	12	011510816	228	22	015140616	224	40
010810612	219	47	011510816	228	36	015200408	215	5
010810612	229	42	011510820	201	62	015600414	222	4
010810612	232	30	011510820	202	17	015609014	220	8
010810616	232	34	011510820	203	4	020100006	229	30

部品番号順索引
NUMERICAL PARTS INDEX

部品番号 PARTS No.	図番号 FIG.No.	見出番号 Key No.	部品番号 PARTS No.	図番号 FIG.No.	見出番号 Key No.	部品番号 PARTS No.	図番号 FIG.No.	見出番号 Key No.
020109129	222	21	023100008	219	22	027100010	231	15
020109155	219	6	023100008	219	36	027100010	236	18
020700010	228	12	023100008	220	4	027100012	215	8
020800012	215	7	023100008	221	10	027100012	223	9
020800014	226	9	023100008	225	18	027100012	234	12
020800014	235	36	023100008	226	65	027100012	236	6
020810014	202	13	023100008	229	10	027100014	226	10
020900008	205	7	023100008	232	10	027100014	235	35
020900008	205	32	023100010	226	17	027100016	217	3
020900008	215	34	025100010	206	33	027100016	228	31
020900008	235	5	025100010	207	34	027100016	234	8
020900010	214	4	025100010	210	11	030101010	224	36
020900010	214	9	025100012	201	7	030102020	205	4
020900010	214	24	025100012	201	54	030102020	215	32
020900010	214	32	025100016	207	36	030102020	219	25
020900010	216	10	025100020	201	5	030102020	219	28
020900010	224	28	025109012	210	21	030102020	224	6
020900010	231	14	025109012	232	22	030103220	202	15
020900010	236	13	026100005	224	35	030103220	214	7
020900010	236	19	026100006	215	31	030103220	225	12
020900012	214	24	026100008	205	5	030103220	225	22
020900012	234	11	026100008	219	24	030103220	225	28
020900016	217	4	026100008	228	35	030103225	216	12
020910012	223	10	026100008	231	5	030103225	224	31
021000016	228	32	026100010	214	5	030103225	234	6
021000016	234	7	026100010	236	16	030104032	214	14
021010010	212	12	026100012	223	12	030104032	214	19
021010010	213	15	026100012	234	10	030300436	201	25
021010010	223	6	026100016	214	18	030300520	228	37
021010012	236	7	026109008	214	35	030300525	235	18
021500008	215	41	026109009	219	5	030300532	224	33
022300008	205	23	026109009	219	34	030300625	205	10
022300008	224	14	026109010	219	40	030300625	224	25
022300008	231	6	026109017	203	7	030300632	204	19
022300008	234	19	026109017	220	5	030300632	210	17
022300010	224	41	026109037	236	17	030300840	216	4
022400006	205	3	026109045	220	11	030500616	207	8
022400006	232	39	026200010	225	27	030500825	201	2
022409003	236	11	026200014	225	31	030500825	207	16
023100006	219	13	027100008	204	25	030500825	213	21
023100006	219	18	027100008	205	28	031100012	221	4
023100006	226	7	027100008	207	39	031310825	205	22
023100006	226	48	027100008	235	4	031311020	216	11
023100006	226	64	027100010	212	11	031311020	224	30
023100006	229	28	027100010	213	16	031311045	214	6
023100006	235	33	027100010	214	3	031319032	224	34
023100008	214	34	027100010	214	10	036100010	205	25
023100008	215	15	027100010	214	31	036100017	215	22
023100008	218	11	027100010	223	7	036100020	203	6

部品番号順索引
NUMERICAL PARTS INDEX

部品番号 PARTS No.	図番号 FIG.No.	見出番号 Key No.	部品番号 PARTS No.	図番号 FIG.No.	見出番号 Key No.	部品番号 PARTS No.	図番号 FIG.No.	見出番号 Key No.
036100020	204	21	040106206	201	58	052100200	226	24
036100025	201	18	040106206	209	22	052100200	226	44
036100025	205	40	040106207	201	37	052100210	201	16
036100025	206	14	040106209	201	27	052100210	212	14
036100025	206	36	040106303	204	13	052100210	213	4
036100025	207	21	040106303	209	3	052100250	226	22
036100025	209	5	040106304	206	6	052100280	228	4
036100025	212	9	040106304	206	10	052109130	229	33
036100025	213	13	040106304	206	27	052109131	229	31
036100030	201	59	040106304	209	15	052110070	226	60
036100030	207	18	040106305	206	15	052110070	227	5
036100030	209	21	040109054	201	10	052110070	228	9
036100035	201	45	040116206	209	1	052110120	226	59
036100035	212	7	040116207	201	69	052110120	227	11
036100035	213	6	040146000	205	26	052110600	228	17
036100035	228	29	040146003	215	25	052300350	228	24
036100050	211	16	040156206	209	13	052300400	228	25
036300045	201	26	040156305	206	18	052300600	207	11
036500030	227	12	042200315	209	12	052300700	226	67
036500042	215	26	042200325	209	9	052300750	207	12
036500047	204	3	042209024	206	21	052300800	201	46
036500052	201	15	042209024	207	24	052302100	213	23
036500052	206	28	042530207	207	27	052400500	207	13
036500072	201	38	048100007	227	7	052410060	227	14
036800004	215	2	048100008	227	6	060610000	205	43
036800005	215	43	048100011	204	6	060630000	201	66
036800008	235	17	048100011	210	10	064210015	211	18
036800012	216	16	048109041	212	4	064400010	207	10
036800012	224	8	048109041	213	9	064400010	227	9
036800012	225	17	050202332	201	19	064400010	228	33
040106004	206	1	050203118	210	5	064400020	227	13
040106004	226	68	050209122	204	2	064409008	207	31
040106006	201	52	050209131	206	30	064500020	235	20
040106006	207	17	050301130	201	65	064600016	207	37
040106007	201	44	050609043	201	57	067200078	229	20
040106007	212	8	050609043	209	25	067200086	229	45
040106007	213	2	050609045	212	13	067200120	229	19
040106010	201	43	050609045	213	1	068109053	224	23
040106010	211	17	050609052	201	42	068109062	225	29
040106012	211	3	052100110	204	11	068122100	224	39
040106203	206	13	052100110	207	6	068204035	229	38
040106204	201	40	052100110	235	12	068204112	229	37
040106204	204	4	052100120	228	10	131646010	229	39
040106205	201	61	052100140	210	16	198480240	229	36
040106205	206	7	052100140	226	30	199280560	201	13
040106205	206	24	052100140	226	40	199280580	201	14
040106205	207	20	052100140	226	53	199280630	209	23
040106205	209	6	052100140	227	4	199280640	209	24
040106205	209	19	052100150	235	8	199280690	207	28

部品番号順索引
NUMERICAL PARTS INDEX

部品番号 PARTS No.	図番号 FIG.No.	見出番号 Key No.	部品番号 PARTS No.	図番号 FIG.No.	見出番号 Key No.	部品番号 PARTS No.	図番号 FIG.No.	見出番号 Key No.
199280700	207	29	322531890	206	9	324203130	224	7
199280710	207	30	322531900	206	2	324203140	204	10
199280780	201	28	322531911	209	14	324203140	224	32
199280790	201	29	322531950	206	35	324313220	210	2
199286150	219	48	322560560	206	23	324313230	210	7
310353421	215	11	322590951	209	26	324412290	204	15
310353422	215	11	322590970	209	2	324412640	210	1
310410040	203	9	322591000	206	25	324412640	210	8
312070220	215	29	322591002	206	25	324501440	225	1
312101122	215	4	322591120	209	26	324501450	224	17
312500851	215	30	322610241	204	18	324510821	205	18
320041042	209	4	322613320	203	1	324510830	225	16
320201320	210	4	322800202	207	3	324510830	229	40
320260221	210	6	322800202	208	1	324541410	225	11
320500091	214	1	322840900	208	7	324541421	225	13
320570120	214	28	322840905	208	8	324560140	210	20
320720261	203	5	322840908	208	10	324611151	220	6
322051370	201	33	322840910	208	15	324611160	220	7
322051380	207	38	322840912	208	18	326010420	201	32
322051380	211	15	322840913	208	19	326110740	211	5
322118422	201	49	322840914	208	20	326111040	211	7
322118442	201	50	322840915	208	21	326111100	201	20
322118503	207	32	322840916	208	22	326130650	211	9
322118522	204	12	322840917	208	23	326130660	211	8
322118610	201	35	322840919	208	24	326130671	201	24
322140640	206	29	322840920	208	25	326140280	211	12
322213790	201	55	322840921	208	26	326140410	201	21
322213890	207	9	322840922	208	11	326140420	211	13
322213911	209	17	322840923	208	12	326160071	211	11
322263150	201	68	322840924	208	13	326160180	201	23
322280250	207	4	322840925	208	14	326170140	211	14
322326560	207	19	324021262	205	19	326211700	201	30
322326570	207	26	324107702	205	11	326211710	201	31
322326580	206	3	324107710	210	18	326220460	213	22
322326590	206	5	324107710	225	10	326240700	201	36
322326611	206	11	324107721	225	6	326240710	201	39
322326630	206	26	324107731	225	14	326240720	201	51
322326700	209	20	324107741	225	9	326312402	201	56
322342210	204	8	324107771	224	5	326312530	212	16
322342221	209	10	324107860	224	11	326312530	213	14
322361430	206	8	324112480	225	4	326345321	201	1
322372220	209	8	324120980	205	27	326345402	213	5
322372230	206	22	324181322	224	16	326345402	212	10
322382960	207	23	324200540	210	23	326370860	201	60
322514260	204	5	324203050	210	15	328110250	212	2
322514270	204	20	324203071	205	1	328110250	213	11
322514281	209	11	324203090	225	21	328260180	212	17
322514291	206	12	324203100	224	19	328260180	213	20
322514560	201	41	324203121	224	27	328300611	212	15

部品番号順索引
NUMERICAL PARTS INDEX

部品番号 PARTS No.	図番号 FIG.No.	見出番号 Key No.	部品番号 PARTS No.	図番号 FIG.No.	見出番号 Key No.	部品番号 PARTS No.	図番号 FIG.No.	見出番号 Key No.
328300611	213	3	336150080	230	18	340820571	235	30
328560430	212	3	340016502	226	58	340980130	227	8
328560440	213	10	340016503	227	1	340980140	227	3
328560450	212	1	340016580	235	2	340980150	227	2
328560450	213	12	340107020	224	24	340980250	227	17
330520210	201	63	340107030	235	15	340980260	227	16
334011262	226	56	340170960	228	14	340980270	227	15
334074163	202	11	340170980	227	18	344081402	228	1
334074164	202	11	340170980	235	19	344101000	214	15
334110630	215	27	340190420	228	15	344101041	214	8
334220030	215	9	340451150	226	1	344101140	214	25
334293204	226	71	340460180	226	69	344111270	228	13
334300191	215	6	340490192	235	24	344111290	228	28
334320190	215	19	340490193	235	23	344140121	228	30
334451150	215	28	340490224	226	2	344140200	228	34
334800360	205	6	340501020	226	18	344200920	214	16
334800420	205	9	340501050	226	38	344320101	228	38
334801471	202	14	340550850	226	4	344410211	225	26
334801512	202	14	340560340	226	36	344760440	228	16
334801573	202	12	340621730	226	23	344770370	228	19
336019900	230	15	340631220	235	29	344810281	228	20
336019911	230	6	340670290	226	13	344830490	228	23
336019941	230	7	340670970	235	10	344902820	225	23
336020210	230	15	340671220	226	52	344912830	202	16
336020370	230	6	340671381	226	8	344940020	228	18
336020380	230	7	340671381	235	27	344953561	202	1
336036230	230	11	340671580	226	50	344953561	226	55
336036241	230	1	340671710	226	39	344953562	202	1
336036271	230	2	340671730	235	11	344960431	202	3
336036570	230	11	340671870	226	49	344960439	202	4
336036571	230	11	340671970	235	28	344960443	202	5
336036780	230	1	340673520	226	19	344960522	202	2
336036790	230	2	340673640	226	29	344960582	202	18
336103870	230	3	340673740	226	29	344960583	202	18
336103870	230	12	340691810	235	13	344960622	202	3
336103890	230	8	340693020	226	12	344960623	202	4
336103890	230	16	340693120	226	11	344960625	202	5
336104200	230	3	340693180	235	14	350030400	219	7
336132960	230	13	340693230	226	31	350104070	219	1
336132980	230	17	340709811	226	45	350181350	219	2
336133180	230	13	340709830	226	3	350200181	219	30
336133190	230	17	340709852	226	41	350210290	219	31
336133270	230	4	340709863	226	20	350240080	219	27
336133280	230	9	340709871	226	42	350330490	219	16
336133290	230	4	340709970	235	26	350410860	219	45
336133300	230	9	340709981	235	25	350502810	219	11
336150080	230	5	340710030	228	6	350503140	215	16
336150080	230	10	340793260	226	35	350503161	215	18
336150080	230	14	340801940	235	1	350503171	219	20

部品番号順索引
NUMERICAL PARTS INDEX

部品番号 PARTS No.	図番号 FIG.No.	見出番号 Key No.	部品番号 PARTS No.	図番号 FIG.No.	見出番号 Key No.	部品番号 PARTS No.	図番号 FIG.No.	見出番号 Key No.
350503300	219	14	360560300	229	25	378352731	231	3
350503312	219	19	360700210	229	50	378401070	215	36
350513001	219	9	360700231	229	11	378401070	219	35
350711900	222	3	360710060	229	48	378460671	218	5
350712140	222	1	360720070	229	26	378460840	215	39
350800351	219	29	360720130	229	32	378910230	205	21
350851840	215	20	360771000	229	14	378910300	219	23
350851960	215	37	360771020	229	15	378910370	205	21
350851980	215	20	360771270	229	13	378910400	205	21
350851980	215	38	360771430	229	18	385041230	222	2
355080600	221	2	360771480	229	16	385102010	219	43
355112301	220	1	360800040	229	41	385102010	232	41
355501231	218	9	360800040	232	29	385120750	222	15
355605582	218	3	370011672	234	3	385120760	222	14
355612560	218	1	370011683	234	13	385120920	232	42
355612580	218	2	370011690	214	20	385120930	219	21
355700560	221	1	370030360	214	11	385150230	220	9
355790121	221	9	370050380	234	4	385200731	210	22
355850190	236	14	370101791	234	1	385200731	232	21
358012371	205	30	370202741	234	2	385200891	224	20
358012381	205	37	370202790	214	21	385200891	232	23
358105241	216	1	370202800	214	22	385202110	222	6
358105271	205	34	370203020	214	21	385202110	232	18
358105281	205	36	370203030	214	22	385202660	222	8
358200970	216	5	370501130	234	16	385202660	232	20
358200980	205	15	370602100	231	12	385210280	222	7
358250962	205	14	370602120	231	13	385210280	232	19
358300750	216	15	370651900	231	10	385230250	232	37
358300751	216	15	370900030	234	15	385230280	232	36
358380650	205	41	370901061	231	17	385230300	232	36
358380660	224	37	370901140	223	13	385240038	232	24
358400090	221	5	370901140	231	19	385240290	222	7A
358500291	216	7	370910200	214	17	385240300	222	7B
358510720	214	23	370910990	234	9	385280230	229	34
358511370	205	8	370911000	234	14	385280230	232	27
358511390	224	4	370911310	234	5	385350240	222	17
358511400	224	1	370911320	236	8	385410090	232	45
358511410	205	16	372200370	217	1	385410210	232	46
358511420	205	17	378107160	231	1	385410230	232	44
358550010	216	9	378116250	209	27	385470286	222	13
358550010	224	29	378116351	219	37	385470307	222	12
358550020	216	8	378116371	219	38	385604070	232	5
360102231	229	1	378250480	236	1	385612520	232	3
360111070	229	2	378250590	236	2	385613400	232	2
360140500	229	17	378250610	236	3	385613410	232	1
360300150	229	8	378308291	223	1	385613411	232	1
360501380	229	3	378308720	223	2	385613420	232	4
360501390	229	4	378308740	223	3	385620220	232	47
360501661	229	5	378352721	231	2	385650680	232	7

部品番号順索引
NUMERICAL PARTS INDEX

部品番号 PARTS No.	図番号 FIG.No.	見出番号 Key No.	部品番号 PARTS No.	図番号 FIG.No.	見出番号 Key No.	部品番号 PARTS No.	図番号 FIG.No.	見出番号 Key No.
385650820	232	6	398110110	216	14	398211210	218	13
385870301	232	35	398110110	218	10	398211460	228	26
385870640	232	32	398110110	229	7	398211830	216	17
385870641	232	32	398110110	231	4	398211880	221	17
385891114	226	62	398110501	229	6	398211880	232	26
385891115	229	49	398114451	215	1	398212210	215	33
385891118	226	63	398115500	206	32	398213410	236	9
385891118	229	22	398115510	215	24	398214590	224	12
385953520	232	33	398115860	226	33	398214941	219	33
385953780	232	40	398115960	221	12	398215650	212	5
390101290	233	4	398115960	229	43	398215650	213	8
390101310	233	5	398118880	216	2	398215990	204	7
390124640	233	1	398119870	232	9	398216020	234	17
390173871	233	25	398119902	216	18	398216030	225	25
390174181	233	26	398121120	219	44	398216050	221	6
390174191	233	27	398121800	221	11	398340240	218	8
390174201	233	28	398121811	218	7	398340370	218	12
390174212	233	29	398121812	218	7	398340610	212	6
390196030	233	17	398121840	205	35	398340610	213	7
390196040	233	22	398122190	223	15	398380911	203	3
390196070	233	23	398122201	221	13	398380920	204	26
390196080	233	21	398122201	229	44	398400400	209	16
390196090	233	13	398122250	226	26	398400440	201	4
390196100	233	9	398122990	216	19	398430560	228	5
390196110	233	18	398123000	214	2	398460020	231	8
390196140	233	19	398123850	232	9	398460040	221	15
390196190	236	20	398135560	215	21	398460040	233	35
390197280	233	11	398135570	215	35	398460580	204	14
390197900	233	20	398135910	222	11	398460730	201	48
390198570	221	14	398136170	222	18	398480240	226	43
390198570	233	34	398136200	219	41	398481300	235	9
390198940	233	15	398136210	219	42	398481871	235	7
390199350	222	19	398136270	215	40	398510030	228	3
390199630	233	30	398136270	218	14	398510070	205	31
390199640	222	9	398180332	228	11	398510070	216	6
390199640	233	7	398180720	235	16	398510080	201	3
390199650	220	10	398180960	224	2	398510150	205	20
390199650	233	33	398181870	225	15	398510150	214	26
390199660	233	14	398181880	224	22	398510340	228	2
390199690	233	17	398181890	225	8	398511310	225	30
390199701	233	21	398181900	215	3	398511320	205	12
390211910	233	24	398181900	222	10	398511320	224	9
390230220	233	10	398181920	225	5	398511320	225	3
390372471	233	32	398182110	220	2	398750220	226	51
390372542	233	31	398182120	224	10	398750220	229	24
390372620	235	22	398210280	210	19	398750220	232	15
390372640	235	21	398210290	216	13	398750260	226	28
390430290	233	12	398210460	210	9	398750420	226	27
398110100	232	16	398210920	228	27	399100630	226	5

部品番号順索引
NUMERICAL PARTS INDEX

部品番号 PARTS No.	図番号 FIG.No.	見出番号 Key No.	部品番号 PARTS No.	図番号 FIG.No.	見出番号 Key No.	部品番号 PARTS No.	図番号 FIG.No.	見出番号 Key No.
399100630	226	46	460150030	229	27			
399100630	235	31	485220181	221	16			
399111040	232	43	485220181	232	25			
399112851	229	46	490992230	233	8			
399112851	232	14	490992480	233	16			
399113200	232	11	498110820	214	29			
399113340	229	23	498221080	205	24			
399113340	232	12	498510650	221	8			
399113400	226	15	498560070	204	22			
399113620	232	13	511380070	206	31			
399113630	229	47	511380370	204	1			
399113630	232	31	598212080	224	38			
399113650	226	66	A90110140	233	3			
399113650	229	21	A90110150	233	2			
399113650	232	17						
399113770	226	32						
399160070	214	23						
399211550	205	39						
399211550	215	23						
399211670	201	12						
399211890	214	35						
399212340	229	51						
399231190	201	11						
399232470	201	17						
399233780	206	4						
399235840	207	14						
399235850	206	20						
399235860	206	19						
399260420	201	64						
399260650	207	22						
399260650	209	7						
399260890	201	22						
399261300	211	6						
399261740	211	10						
399281550	211	1						
399281560	211	2						
399340390	219	49						
399370550	222	5						
399370620	207	25						
399370910	205	44						
399370910	221	7						
399430190	206	34						
399430190	207	35						
399431210	205	2						
399564790	210	13						
399569191	226	14						
399600550	228	21						
399612131	204	16						
399612180	221	3						

部品番号順索引

NUMERICAL PARTS INDEX

モア
MOWER

部品番号順索引
NUMERICAL PARTS INDEX

部品番号 PARTS No.	図番号 FIG.No.	見出番号 Key No.	部品番号 PARTS No.	図番号 FIG.No.	見出番号 Key No.	部品番号 PARTS No.	図番号 FIG.No.	見出番号 Key No.
*	302	12	036100017	305	9	638112130	304	28
*	302	13	036100022	303	12	638112140	305	12
*	312	3	036100022	304	23	638112270	306	2
010100516	306	6	036100025	302	32	638112280	306	3
010411025	309-A,B	3(A),4(B)	036500052	302	18	638150870	309-A,B	1
010411030	309-A,B	5	036500052	302	24	638300450	306	4
010411214	302	2	036500052	303	4	638300460	306	5
010411214	302	4	036500052	304	9	638370010	309-A	2
010411270	305	4	040106205	302	21	638370130	309-B	2
011510814	302	30	040106205	302	23	642250170	310	3
011510816	307	2	040106205	303	3	642250170	311	4
011510820	310	7	040106205	304	7	642250200	311	7
011611220	302	8	040109034	302	22	642250210	311	12
011611220	303	2	040109149	302	17	642501391	310	1
011611225	304	4	050109018	303	5	642550690	311	1
011611230	302	9	050109018	304	8	642550700	311	3
021000010	309-A,B	6	050109019	303	6	642550710	310	12
021000012	305	7	050109019	304	10	642550721	310	11
021000016	304	17	050309029	302	19	645310330	303	13
021000020	311	10	050309029	302	25	645310330	304	24
025100012	302	3	052400800	302	28	645370010	303	15
025100012	302	5	060610000	304	11	645370010	304	26
026100005	306	8	060610000	304	20	650160100	307	3
026100006	305	15	060610000	305	13	652030500	307	8
026100008	301	6	060619003	305	10	652110190	307	1
026100008	305	14	060639002	303	9	652150210	308	1
026100012	305	5	060640000	301	4	652200640	307	6
026100012	307	4	080109127	305	1	652220340	303	11
026100012	307	7	442270040	310	6	652220340	304	21
026100012	310	4	610160540	304	3	652250221	308	5
026100012	311	6	610210640	303	1	690210430	312	2
026100012	311	9	610210650	304	1	690210440	312	1
026100016	308	3	610210790	304	2	690360330	312	5
026100016	310	9	610460420	302	1	690360340	312	4
027100005	306	7	610560970	302	6	690360360	312	6
027100010	309-A,B	4(A),6(B)	610560980	302	7	697460010	308	2
027100012	305	6	610600240	302	29	697460010	310	10
027100016	304	16	613000020	302	11	697600330	301	1
030102018	301	7	613270370	302	10	697720060	301	2
030103025	308	4	613270390	302	20	697720070	301	3
030104025	307	5	613460490	304	6	698210030	309-A,B	7(A),2(B)
030104025	310	5	613460500	304	5	698210040	310	2
030104025	311	2	630110770	302	31	698210040	311	5
030104025	311	11	630110780	304	13	698210040	311	8
030104032	310	13	630110930	304	12	698220060	305	11
031310845	301	5	632200450	305	2	699210040	305	3
031311050	308	6	632260260	305	8	699210050	303	14
034109090	304	14	638103250	306	1	699210050	304	25
034109091	302	33	638112130	303	17	699280010	305	17

部品番号順索引
NUMERICAL PARTS INDEX

部品番号 PARTS No.	図番号 FIG.No.	見出番号 Key No.	部品番号 PARTS No.	図番号 FIG.No.	見出番号 Key No.	部品番号 PARTS No.	図番号 FIG.No.	見出番号 Key No.
699280020	303	10						
699280030	302	15						
699280040	302	16						
699280050	303	18						
699280060	304	22						
699280070	302	26						
699280080	302	27						
699280090	305	16						
699280140	302	14						
699340050	304	15						
699400040	303	16						
699400040	304	27						
699400050	303	7						
699400050	304	19						
699610160	310	8						
699680030	303	8						
699680030	304	18						

株式会社IHIアグリテック

GT240