SHIBAURA

PARTS LIST
部品表

MC254
FM60DMJ

2024年 8月　Aug. 2024

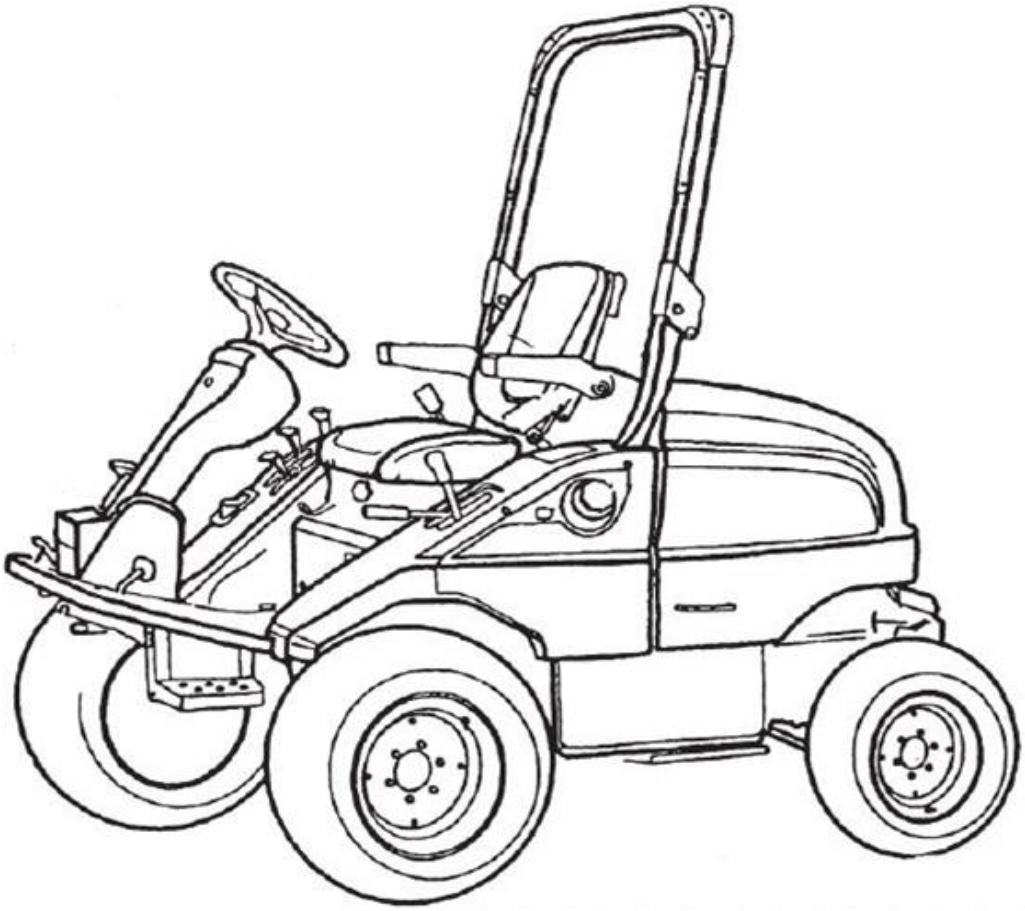

IHI Agri-Tech Corporation

IHI GROUP

パーツリストの見方について

1）このﾊﾟｰﾂﾘｽﾄには下記型式が記載されています。

モデル名称	製品コード	仕様	タイプ	車体No.	エンジン名称
MC254	392518	4サイクル水冷ディーゼル　3気筒 18．4kW（25PS）/2600rpm		20001～	N843－D－CM－LV （139282）
FM60DMJ	551828	60インチ　刈幅			

エンジン関係部品はエンジン製造番号（EN・・・・・・）、シャーシ、ボディ関係部品は車台製造番号により管理されております。

2）リストの記載内容について

リストの記載内容は下記に示す番号に従って説明します。

見出番号 Key No	部品番号 Parts No	部品名称 Description		台当個数 Q'ty ⑨						互換性 R/P	適応号機 Serial Number	型　寸 Size and details	備　考 Remarks
①	②	③		④						⑤	⑥	⑦	⑧

①見出番号　　イラストに付されている番号とリストの番号を一致させることにより、部品番号が索引出来ます。

②部品番号　　部品を管理するための部品番号です。

③部品名称　　部品の名称を英文・和文で表示してあります。

④個　　数　　見出し番号あたりの使用個数を表示してあります。

⑤互 換 性　　部品変更による新部品と旧部品との互換性記号を表示してあります。

⑥適用号機　　設計変更実施号機が表示してあります。

⑦型　　寸　　標準部品の型寸表示がしてあります。

⑧備　　考　　部品の仕様・説明等が表示してあります。

⑨型　　式　　個別の形式を表示してあります。

3）記号、略語について

記号(部品変更による新部品と旧部品との互換性の表示は次の通りです。)

表示記号	内容
＊	部品供給不可（部品番号欄にこのマークがあるものは供給いたしません。）
A	新旧共に互換性あり（新旧部品は新旧製品のいずれにも取付け出来ます。）
B	新部品のみ互換性あり（新部品は新旧製品のいずれにも取付け出来ますが、旧部品は新製品に取付けることは出来ません。）
D	新旧部品の互換性なし（新部品は新製品、旧部品は旧製品にのみ取付け出来ます。）
E	追加部品であり適用号機欄に号機を記入。
F	廃止部品であり適用号機欄に号機を記入。
O	旧部品は在庫に限り供給、以降新部品を供給（〇マークを部品番号欄に旧部品番号備考欄に表示）
～×××××:製造番号　×××××　号機まで ×××××～:製造番号　×××××　号機より	

略語

ASSY	:アセンブリ	R.H	:ライト	OP	:オプション	IN	:吸気
Inc	:･･･を含む	UP	:上	d	:直径	EX	:排気
AR	:所要	LOW	:下	l	:長さ		
Fr.	:フロント	S.T.D	:スタンダード	t	:厚さ		
Re.	:リヤ	U.S	:アンダーサイズ	φ	:直径		
L.H	:レフト	O.S	:オーバーサイズ	COMP	:コンプリート（圧入,カシメ品）		

4）イラストについて

イラストにはASSY部品・単体部品が記載されていますが、必ずしも正確な騎乗を示すものではありません。正確な部品番号を見い出すための目安となるものです。イラストに付されている番号とリストの見出番号を一致させることにより、その見出し番号から部品番号を知るようになっています。

ご注文について

1）部品をご注文の際は、部品番号・部品名称・個数をお知らせ下さい。

2）ご注文の部品は、原則として誤送以外の返品は認めません。

3）シバウラ製品には、シバウラ　純正部品　を必ずご使用願います。

（市販の類似品を使用されますと早期破損や性能を悪くする原因となります。）

4）部品価格は、別表の部品価格表を参照ください。

※本部品表は予告なく変更することがあります。

INTRODUCTION

1）This Parts List contains following models.

Model	Product Code	Specification	Type	Serial No.	Engine Model
MC254	392518	4サイクル水冷ディーゼル 3気筒 18．4kW(25PS)/2600rpm		20001～	N843－D－CM－LV （139282）
FM60DMJ	651828	60inch			

Please confirm both engine serial number (abbreviation ; EN・・・・) and chassis number, when place a spare parts order.

2）Description of items in the list.

見出番号 Key No	部品番号 Parts No	部品名称 Description		台当個数 Q'ty ⑨						互換性 R/P	適応号機 Serial Number	型 寸 Size and details	備 考 Remarks
①	②	③		④						⑤	⑥	⑦	⑧

①Key No. :The number are shown the relevant part in the diagram.

②Parts No. :The parts numbers are generated as a unique number to identify and manage.

③Description :Descriptions are written in Japanese and English.

④Quantity :It represents the quantity of each part contained in key number.

⑤Interchangeability :Mark to show interchangeability when replacing former parts with new ones.

⑥Serial Number :It helps to identify a correct parts due to design changes.

⑦Size and details :Dimensions of standard parts.

⑧Remarks :Specifications, descriptions, etc. of parts.

⑨Model :Each types of model is mentioned.

3) Mark and Abbreviation

Mark when parts are changed, interchangeability of new and former parts is shown as below.

Mark	Description
*	This mark appearing "Parts No." column indicates parts not to be supplied.
A	New and old parts are mutually interchangeable.
B	New parts can be substituted for old parts, but vice versa Thus, new part may be supplied to order asking for supply of old parts.
D	New and old parts are not interchangeable.
E	This is an additional parts and applicable serial numbers are filled in the column "Serial Number".
F	This is a discontinued parts and applicable serial numbers are filled in the column "Serial Number".
O	Old parts will be supplied until IAT run out stocks and thereafter new substituted parts will be started to supply. ("O" mark appears in the column Parts No.)
～×××××:Up to××××× for serial numbers. ×××××～:××××× and up for serial numbers.	

Abbreviation

ASSY	:Assembly	R. H	:Right	OP	:Optional	IN	:Intake
Inc	:Including	UP	:Upper	d	:Diameter	EX	:Exhaust
AR	:Required	LOW	:Lower	l	:Length		
Fr.	:Front	S. T. D	:Standard	t	:Thickness		
Re.	:Rear	U. S	:Undersize	ϕ	:Diameter		
L. H	:Left	O. S	:Oversize	COMP	:Complete		

4) Diagrams

Diagrams show assembly parts and each unit parts; however, it does not always show exactly the same shape and sizes of service parts.

These are visual aids easily to find correct parts numbers you need. Using parts numbers in the diagrams and key numbers in the parts list, appropriate parts can be identified.

How to order

1) When placing order, please send a parts number, parts name and quantity of the necessary part.

2) Basically, IAT do not accept your return request except IAT's failure.

3) Be sure to use SHIBAURA genuine parts for SHIBAURA products. (Warranty does not cover when the use of parts which are not SHIBAURA service parts.)

※This parts list may be modified without notice.

CONTENTS
目　　次

ENGINE N843
エンジン

FIG.101	CYLINDER BLOCK, OIL PAN	シリンダブロック, オイルパン
FIG.102	CRANK SHAFT, PISTON	クランクシャフト, ピストン
FIG.103	REAR PLATE, FLYWHEEL, STARTER	リアプレート, フライホイール, スタータ
FIG.104	CYLINDER HEAD, ROCKER ARM	シリンダヘッド, ロッカーアーム
FIG.105	HEAD COVER	ヘッドカバー
FIG.106	EXHAUST MANIFOLD, GAUGE	エキゾーストマニホールド, ゲージ
FIG.107	WATER PUMP, THERMOSTAT CASE, ALTERNATOR	ウォーターポンプ, サーモスタットケース, オルタネータ
FIG.108	CAMSHAFT, TIMING GEAR CASE	カムシャフト, タイミングギヤケース
FIG.109	INJECTION PUMP, INJECTOR, INJECTION PIPE	インジェクションポンプ, インジェクター, インジェクションパイプ
FIG.110	STARTING MOTOR	スターティングモータ
FIG.111	ALTERNATOR	オルタネータ
FIG.112	INJECTION PUMP - 131017811	インジェクションポンプ
FIG.113	FUEL INJECTOR	フュエルインジェクタ

CHASSIS
シャーシ

FIG.201	FUEL LINES, BATTERY	フュエルハイカン、バッテリ
FIG.202	FUEL TANK	フュエルタンク
FIG.204	AIR CLEANER, MUFFLER	エアクリーナ、マフラ
FIG.205	TRANSMISSION, GEARS	トランスミッション、ギヤ
FIG.206	TRANSMISSION, SHIFTER	トランスミッション、シフタ
FIG.207	TRANSMISSION, DRIVE PINON	トランスミッション、ドライブピニオン
FIG.208	DIFFERNTIAL,FRONT AXLE	デフ、フロントアクスル
FIG.209	STEERING COLUMN & OPERATOR'S DECK	ステアリング
FIG.209A	INSTRUMENT PANEL	メータ
FIG.211	REAR AXLE, DIFFERNTIAL & HOUSING	リヤアクスル、デフ＆ハウジング
FIG.212	REAR AXLE, WHEEL SHAFT	リヤアクスル、ホイルシャフト
FIG.212A	STEERING CYLINDER	ステアリングシリンダ
FIG.213	PEDALS, HYDRO STATIC TRANSMISSION	ペダル、HST
FIG.214	CONTROLS, ACCELERATOR & CHANGE LEVER	コントロール、アクセル＆チェンジレバー
FIG.215	CHASSIS & ROPS	シャーシ＆ロプス
FIG.216	LIFT ARM	リフトアーム
FIG.216A	LIFT CYLINDER	リフトシリンダ
FIG.217	BONNET,FENDERS	ボンネット, フェンダ
FIG.218	STEERING CASE, HYDRAULICS	ステアリングケース、ユアツ
FIG.218A	STEERING CASE ASSY	ステアリングケースASSY
FIG.219	CONTROL VALE	コントロールバルブ

CONTENTS
目　　次

CHASSIS
シャーシ

FIG.219A	CONTROL VALE	コントロールバルブ
FIG.220	FILTER, HYDRAULICS	フィルタ、ユアツ
FIG.221	H.S.T DRAIVE	HST ドライブ
FIG.221A	HST ASSEMBLY	HST アッセンブリ
FIG.222	RADIATOR	ラジエータ
FIG.223	SEAT BRACKET	シートダイ
FIG.223A	SEAT	シート
FIG.224	ENGINE SUPPORT	エンジンサポート
FIG.224A	ENGINE SUPPORT	エンジンサポート
FIG.225	BRAKE PEDALS	ブレーキペダル
FIG.226	PARKING BRAKE, RANGE LEVER	パーキングブレーキ、ヘンソクレバー
FIG.226A	PARKING BRAKE CABLE RETENTION	パーキングブレーキ、ケーブルササエ
FIG.227	BRAKE ASSEMBLY	ブレーキアッセンブリ
FIG.228	CLUTCH ASSEMBLY	クラッチ
FIG.229	FRONT WHEELS,REAR WHEELS	フロント、リヤホイル
FIG.230	WIRE HARNESS	ワイヤハーネス
FIG.231	DECALS	デカール
FIG.232	DECALS	デカール
FIG.233	DUAL REMOTE HYD-VALVE(OPTION)	サブバルブ2連（オプション）
FIG.234	CANOPY（OPTION）	ヒヨケ（オプション）

MOWER
モアー

FIG.301	UNIVERSAL JOINT	ユニバーサルジョイント
FIG.302	GEAR BOX	ギヤボックス
FIG.303	BEARING HOLLDER ;CENTER	ベアリングホルダ,センター
FIG.304	BEARING HOLLDER ;SIDE	ベアリングホルダ,サイド
FIG.305	TENSION	テンション
FIG.306	MOWER DECK , COVER	モアデッキ,カバー
FIG.307	ROLLAR : FRONT & REAR	ローラ,フロント＆リヤ
FIG.308	FRONT & REAR WHEELS	前輪＆後輪
FIG.309	DISCHARGE COVER	ディスチャージカバー
FIG.310	LIFT LINKS	リフトリンク
FIG.311	MARK , CAUTION PLATE	マーク,コーションプレート

NUMERICAL PARTS INDEX
索引

ENGINE	エンジン編
CHASSIS	シャーシ編
FM60DMJ	モアー編

エンジン編
（ENGINE）

N843

FIG.101 CYLINDER BLOCK, OIL PAN
シリンダブロック, オイルパン

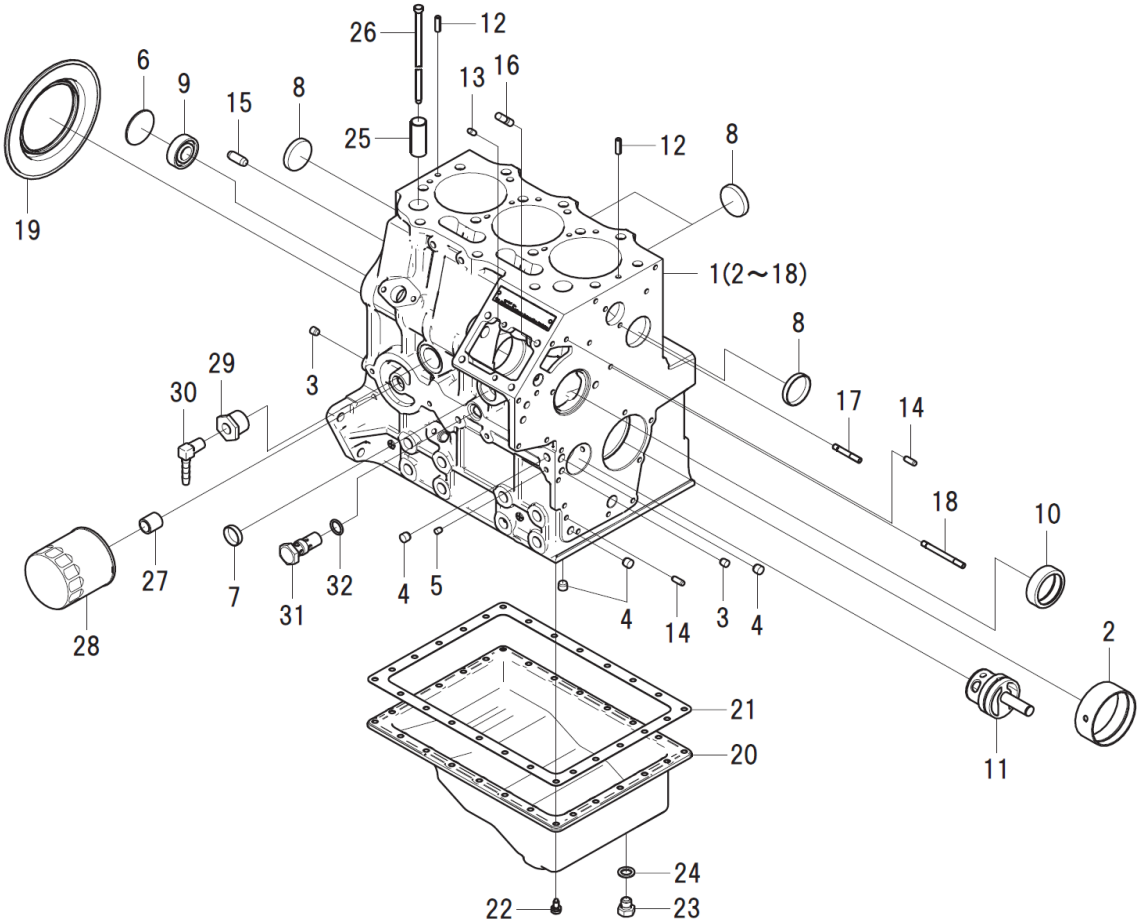

見出番号 Key No	部品番号 Parts No	部品名称 Description		台当個数 Q'ty MC 254						互換性 R/P	適応号機 Serial Number	型 寸 Size and details	備 考 Remarks
1	110101800	CYLINDER BLOCK:SB	ｼﾘﾝﾀﾞﾌﾞﾛｯｸCOMPL:SB	1									
2	198517222	BUSHING:STD	ﾌﾞｯｼｭ:STD	1									
3	198466010	PLUG :8.4	ﾌﾟﾗｸﾞ:8.4	2									
4	198466020	PLUG :10.4	ﾌﾟﾗｸﾞ:10.4	4									
5	198466030	PLUG :6.5-7	ﾌﾟﾗｸﾞ:6.5-7	4									
6	064100045	EXPANSION PLUG	ｴｸｽﾊﾟﾝｼｮﾝﾌﾟﾗｸﾞ	1									
7	064210025	SEALING CAP	ｼｰﾘﾝｸﾞｷｬｯﾌﾟ	1									
8	064209055	SEALING CAP	ｼｰﾘﾝｸﾞｷｬｯﾌﾟ	4									
9	040106203	BALL BEARING	ﾎﾞｰﾙﾍﾞｱﾘﾝｸﾞ	1									
10	042309013	NEEDLE BEARING	ﾆｰﾄﾞﾙﾍﾞｱﾘﾝｸﾞ	1									
11	165296260	SHAFT.IDLE GEAR	ｱｲﾄﾞﾙｷﾞﾔｼｬﾌﾄCOMPL	1									
12	030309005	SPRING PIN	ｽﾌﾟﾘﾝｸﾞﾋﾟﾝ	2									
13	030500612	DOWEL PIN	ﾉｯｸﾋﾟﾝ	2									
14	030500616	DOWEL PIN	ﾉｯｸﾋﾟﾝ	2									
15	030501025	DOWEL PIN	ﾉｯｸﾋﾟﾝ	2									
16	012100820	STUD BOLT	ｽﾀｯﾄﾞﾎﾞﾙﾄ	2									
17	012110635	STUD BOLT	ｽﾀｯﾄﾞﾎﾞﾙﾄ	1									
18	012110660	STUD BOLT	ｽﾀｯﾄﾞﾎﾞﾙﾄ	1									
19	198636170	OIL SEAL	ｵｲﾙｼｰﾙ	1									
20	110701470	OIL PAN COMPL:SB	ｵｲﾙﾊﾟﾝCOMPL:SB	1									
21	110996820	GASKET	ｶﾞｽｹｯﾄ:ｵｲﾙﾊﾟﾝ	1									
22	010109235	BOLT	ﾎﾞﾙﾄ	26									
23	010411212	BOLT	ﾎﾞﾙﾄ	1									
24	025100012	SEAL WASHER	ｼｰﾙﾜｯｼｬ	1									
25	120116160	TAPPET	ﾀﾍﾟｯﾄ	6									
26	120456251	ROD.PUSH	ﾌﾟｯｼｭﾛｯﾄﾞCOMPL	6									
27	140546020	JOINT.FILTER	ﾌｨﾙﾀｼﾞｮｲﾝﾄ	1									
28	140517020	FILTER.OIL	ｵｲﾙﾌｨﾙﾀCOMPL	1									
29	198486770	CONNECTOR	ﾌﾞｯｼｼﾝｸﾞ	1									
30	340672970	ADAPTOR	ｱﾀﾞﾌﾟﾀ:ｴﾙﾎﾞ	1									
31	140036220	VALVE ASSY.RELIEF	ﾘﾘｰﾌﾊﾞﾙﾌﾞASSY	1									
32	052109078	O-RING	Oﾘﾝｸﾞ	1									

FIG.102 CRANK SHAFT, PISTON
クランクシャフト, ピストン

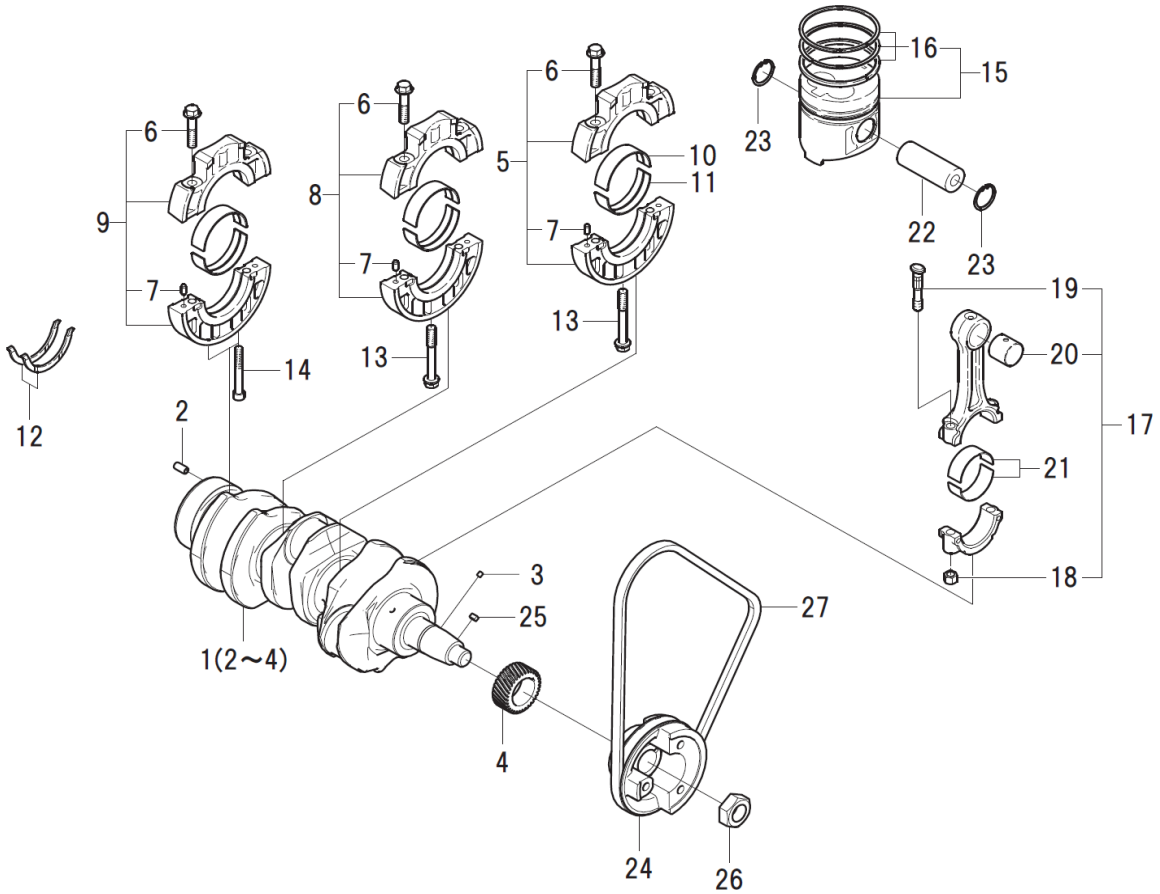

見出番号 Key No	部品番号 Parts No	部品名称 Description		台当個数 Q'ty MC 254						互換性 R/P	適応号機 Serial Number	型 寸 Size and details	備 考 Remarks
1	115257120	CRANKSHAFT	ｸﾗﾝｸｼｬﾌﾄCOMPL	1									
2	030300816	SPRING PIN	ｽﾌﾟﾘﾝｸﾞﾋﾟﾝ	1									
3	030509020	DOWEL PIN	ﾉｯｸﾋﾟﾝ	1									
4	115276270	GEAR.CRANKSHAFT	ｸﾗﾝｸｷﾞｬ	1									
5	110156171	BEARING HOLDER ASSY	ﾍﾞｱﾘﾝｸﾞﾎﾙﾀﾞASSY:1	1									
6	010109406	BOLT	ﾎﾞﾙﾄ:ﾍﾞｱﾘﾝｸﾞ ﾎﾙﾀﾞ	6									
7	030500612	DOWEL PIN	ﾉｯｸﾋﾟﾝ	6									
8	110156181	BEARING HOLDER ASSY	ﾍﾞｱﾘﾝｸﾞﾎﾙﾀﾞASSY:2	1									
9	110156191	BEARING HOLDER ASSY	ﾍﾞｱﾘﾝｸﾞﾎﾙﾀﾞASSY:3	1									
10	198517232	METAL.UPPER:STD	ﾒﾀﾙ.ｳｴ:STD	3									
11	198517242	METAL.LOWER:STD	ﾒﾀﾙ.ｼﾀ:STD	3									
12	199266200	WASHER.THRUST	ｽﾗｽﾄﾜｯｼｬ	2									
13	010109667	BOLT	ﾎﾞﾙﾄ	2									
14	010700865	BOLT	ﾎﾞﾙﾄ	2									
15	115017541	PISTON KIT:STD	ﾋﾟｽﾄﾝKIT:STD	3									
16	115107970	RING KIT.PISTON	ﾋﾟｽﾄﾝﾘﾝｸﾞKIT	1									
17	115026251	ROD ASSY.CONNECTING	ｺﾈｸﾃｲﾝｸﾞﾛｯﾄﾞASSY	3									
18	020109120	NUT	ﾅｯﾄ:ｺﾝﾛｯﾄﾞ	2									
19	115176140	BOLT.CONNECTING ROD	ﾛｯﾄﾞﾎﾞﾙﾄ	2									
20	198517265	BUSHING	ﾌﾞｯｼｭ	3									
21	198517650	METAL.PIN:STD	ﾒﾀﾙ.ﾋﾟﾝ:STD	6									
22	115326220	PIN.PISTON	ﾋﾟｽﾄﾝﾋﾟﾝ	3									
23	036500028	SNAP RING	ｽﾅｯﾌﾟﾘﾝｸﾞ	6									
24	115397350	PULLEY.CRANKSHAFT:SB	ｸﾗﾝｸｼｬﾌﾄﾌﾟｰﾘ:SB	1									
25	034100508	KEY	ｷｰ	1									
26	020109086	NUT	ﾅｯﾄ	1									
27	080109061	V-BELT:AX36.5	Vﾍﾞﾙﾄ(A36.5)	1									

FIG.103 REAR PLATE, FLYWHEEL & STARTER
リアプレート, フライホイール, スターター

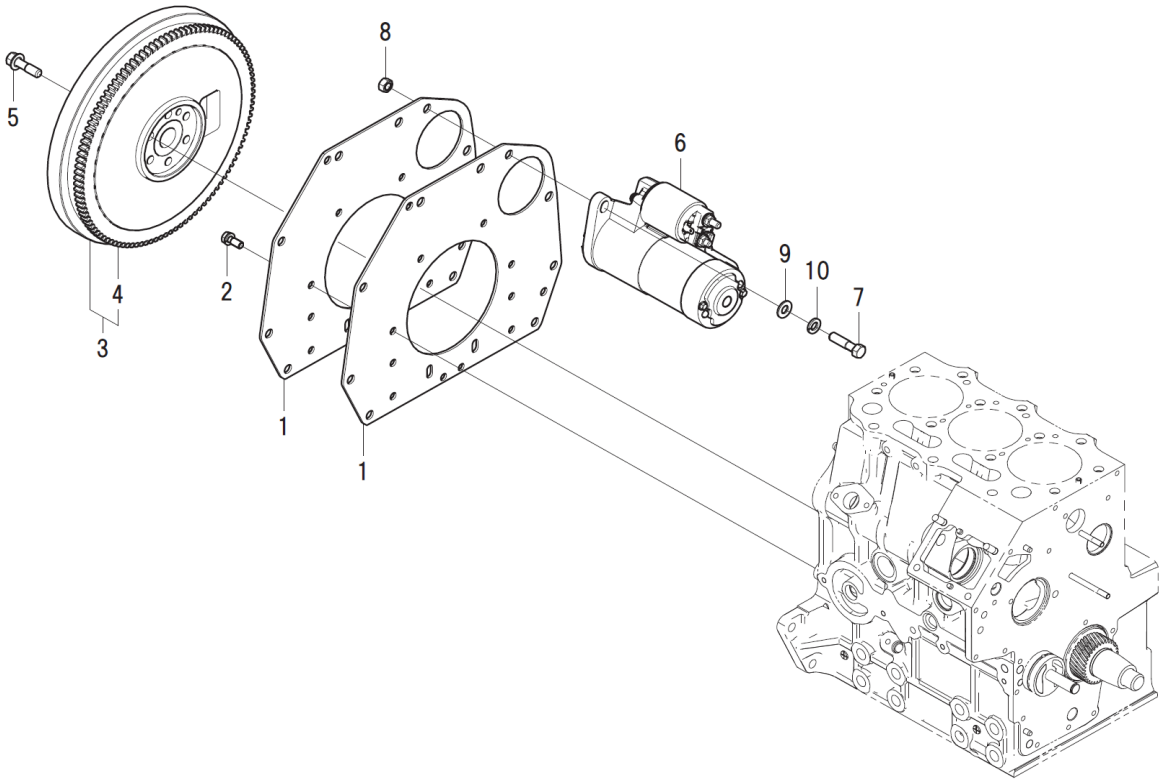

見出番号 Key No	部品番号 Parts No	部品名称 Description		台当個数 Q'ty MC 254						互換性 R/P	適応号機 Serial Number	型 寸 Size and details	備 考 Remarks
1	110367440	REAR PLATE:SB	ﾘﾔﾌﾟﾚｰﾄ:SB	2									
2	011510820	BOLT	ﾎﾞﾙﾄ	10									
3	115357380	FLYWHEEL	ﾌﾗｲﾎｲｰﾙ COMPL	1									
4	115376040	GEAR.RING	ﾘﾝｸﾞｷﾞﾔ	1									
5	010109341	BOLT:F/W	ﾎﾞﾙﾄ	6									
6	185086551	MOTOR ASSY.STARTING	ｽﾀｰﾀ ASSY	1									
7	010311035	BOLT	ﾎﾞﾙﾄ	2									
8	020900010	NUT	ﾅｯﾄ	2									
9	026100010	WASHER	ﾜｯｼﾔ	2									
10	027100010	SPRING WASHER	ｽﾌﾟﾘﾝｸﾞﾜｯｼﾔ	2									

FIG.104 CYLINDER HEAD, ROCKER ARM
シリンダヘッド, ロッカーアーム

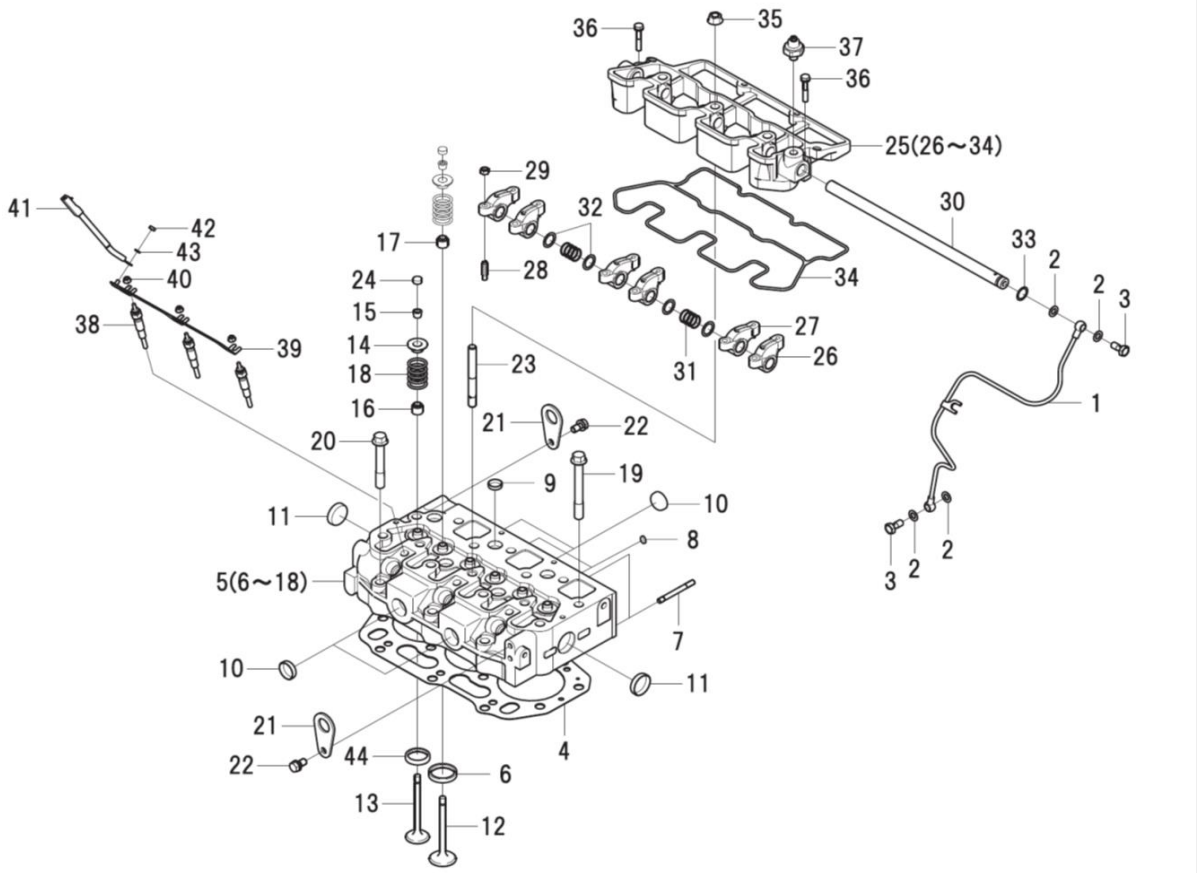

見出番号 Key No	部品番号 Parts No	部品名称 Description		台当個数 Q'ty MC 254						互換性 R/P	適応号機 Serial Number	型 寸 Size and details	備 考 Remarks
1	140606941	PIPE.OIL	ｵｲﾙﾊﾟｲﾌﾟCOMPL	1									
2	140996260	GASKET:M8	ｶﾞｽｹｯﾄ:M8	4									
3	198486780	BOLT BANJO	ｱｲﾎﾞﾙﾄ	2									
4	111147491	GASKET.CYLINDER HEAD	ｶﾞｽｹｯﾄ.ﾍｯﾄﾞ T=1.3	1									
4	111147501	GASKET.CYLINDER HEAD	ｶﾞｽｹｯﾄ.ﾍｯﾄﾞ T=1.4	1									
5	111012000	HEAD ASSY.CYLINDER	ｼﾘﾝﾀﾞﾍｯﾄﾞASSY:SB	1									
6	110136400	SEAT.VALVE	ﾊﾞﾙﾌﾞｼｰﾄ:IN	3									
7	012110655	STUD BOLT	ｽﾀｯﾄﾞﾎﾞﾙﾄ	2									
8	064210010	SEALING CAP	ｼｰﾘﾝｸﾞｷｬｯﾌﾟ	2									
9	064210018	SEALING CAP	ｼｰﾘﾝｸﾞｷｬｯﾌﾟ	5									
10	064210025	SEALING CAP	ｼｰﾘﾝｸﾞｷｬｯﾌﾟ	4									
11	064210030	SEALING CAP	ｼｰﾘﾝｸﾞｷｬｯﾌﾟ	2									
12	120166380	VALVE.INTAKE	ｲﾝﾃｲｸﾊﾞﾙﾌﾞ	3									
13	120176380	VALVE.EXHAUST	ｴｷｿﾞｰｽﾄﾊﾞﾙﾌﾞ	3									
14	120186080	RETAINER	ﾘﾃｰﾅ	6									
15	120226070	COTTER	ｺｯﾀ	12									
16	120406050	SEAL.VALVE GUIDE:EX	ﾊﾞﾙﾌﾞｶﾞｲﾄﾞｼｰﾙ:EX	3									
17	120406070	SEAL.VALVE GUIDE:IN	ﾊﾞﾙﾌﾞｶﾞｲﾄﾞｼｰﾙ:IN	3									
18	198216700	SPRING	ｽﾌﾟﾘﾝｸﾞ	6									
19	111136480	BOLT.CYLINDER HEAD	ﾍｯﾄﾞﾎﾞﾙﾄ	11									
20	111136490	BOLT.CYLINDER HEAD	ﾍｯﾄﾞﾎﾞﾙﾄ	3									
21	195816540	HANGER	ﾊﾝｶﾞ	2									
22	011510816	BOLT	ﾎﾞﾙﾄ	2									
23	012109044	STUD BOLT	ｽﾀｯﾄﾞﾎﾞﾙﾄ	3									
24	120216041	CAP VALVE	ﾊﾞﾙﾌﾞｷｬｯﾌﾟ	6									
25	120037000	ROCKER ARM ASSY:SB	ﾛｯｶｱｰﾑASSY:SB	1									
26	120356131	ROCKER ARM COMPL:IN	ﾛｯｶｱｰﾑCOMPL:IN	3									
27	120356141	ROCKER ARM COMPL:EX	ﾛｯｶｱｰﾑCOMPL:EX	3									
28	199486220	ADJUSTMENT SCREW	ｱｼﾞｬｽﾄｽｸﾘｭ	6									
29	020109076	NUT	ﾅｯﾄ	6									
30	120316281	SHAFT.ROCKER ARM	ﾛｯｶｱｰﾑｼｬﾌﾄ	1									
31	198217170	SPRING	ｽﾌﾟﾘﾝｸﾞ	2									
32	199280300	SHIM	ｼﾑ:0.5	4									
33	052109076	O-RING	Oﾘﾝｸﾞ	1									
34	120996140	GASKET:ROC/BRACKET	ｶﾞｽｹｯﾄ:ﾛｯｶｰｱｰﾑﾌﾞﾗｹｯﾄ	1									

FIG.104 CYLINDER HEAD, ROCKER ARM
シリンダヘッド, ロッカーアーム

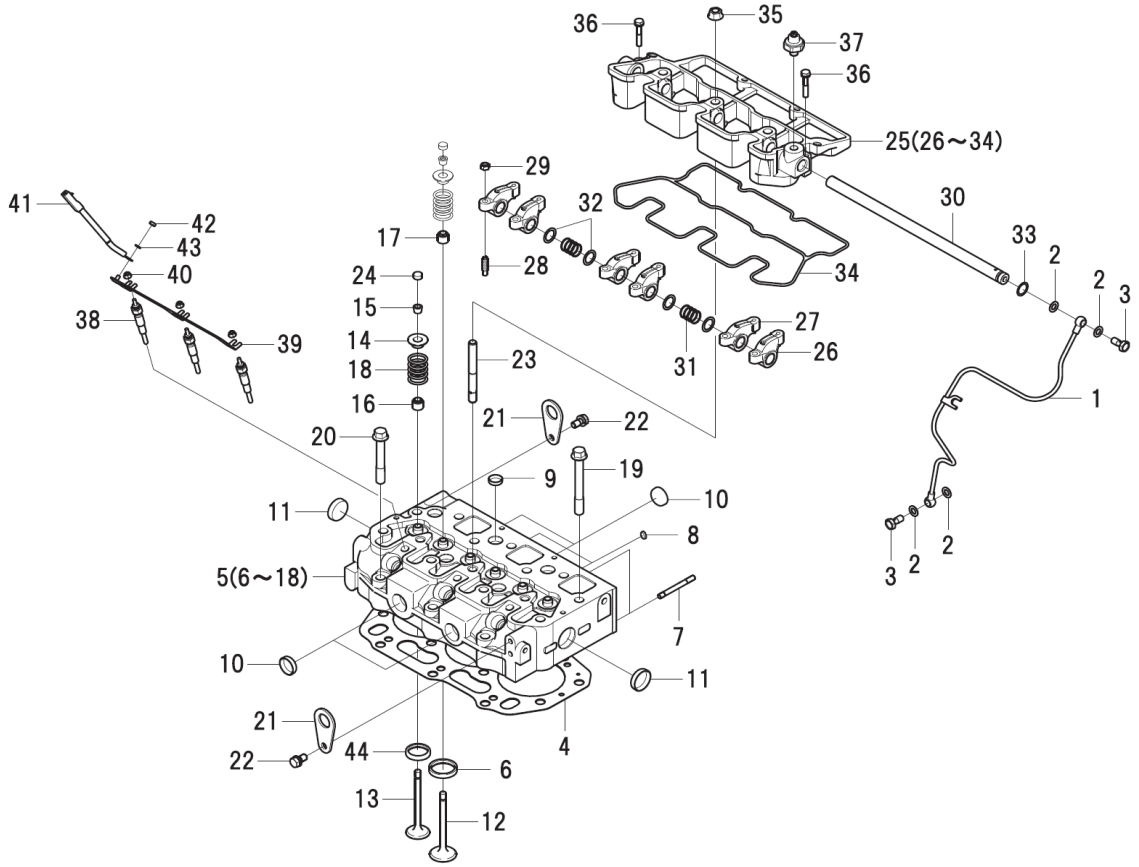

見出番号 Key No	部品番号 Parts No	部品名称 Description		台当個数 Q'ty MC 254						互換性 R/P	適応号機 Serial Number	型 寸 Size and details	備 考 Remarks
35	023100010	NUT	ﾅｯﾄ	3									
36	011310635	BOLT	ﾎﾞﾙﾄ	2									
37	185246330	PRESSURE UNIT.OIL	ﾏﾉｺﾝﾀｸﾄ	1									
38	185366190	PLUG.GLOW	ｸﾞﾛｰﾌﾟﾗｸﾞ	3									
39	185376140	CONNECTOR	ｺﾈｸﾀ:ｸﾞﾛｰ	1									
40	023100004	NUT	ﾅｯﾄ	3									
41	185606170	HARNESS.WIRE	ﾜｲﾔｰﾊｰﾈｽ	1									
42	020100004	NUT	ﾅｯﾄ	1									
43	027100004	SPRING WASHER	ｽﾌﾟﾘﾝｸﾞﾜｯｼｬ	1									
44	110136435	VALVE SHEET:IN/EX	ﾊﾞﾙﾌﾞｼｰﾄ:IN/EX	3									

FIG.105 HEAD COVER
ヘッドカバー

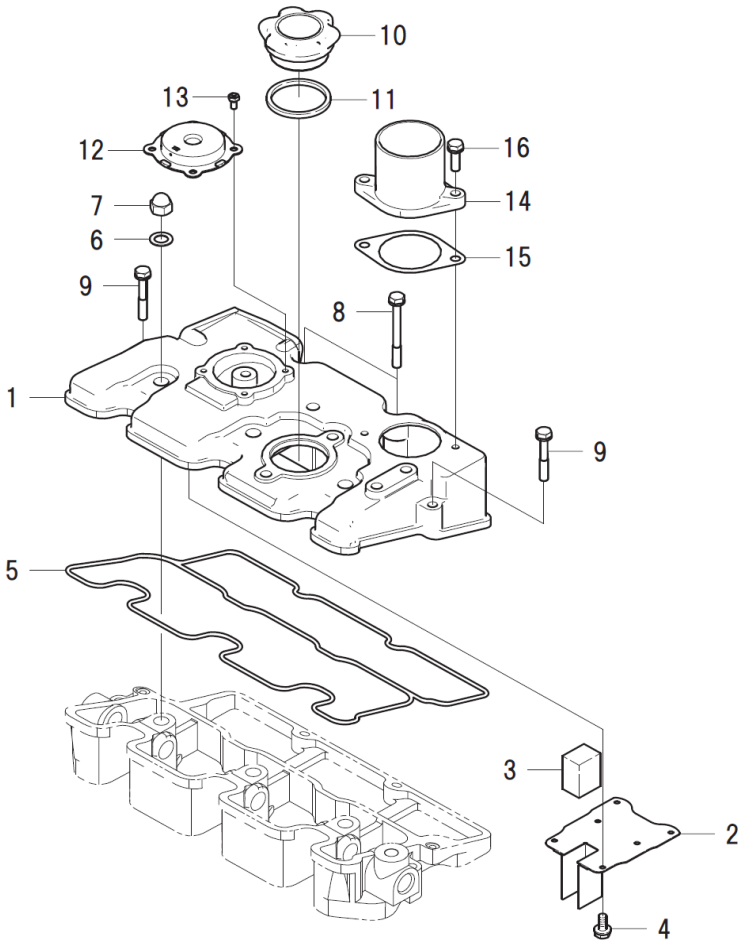

見出番号 Key No	部品番号 Parts No	部品名称 Description		台当個数 Q'ty MC 254						互換性 R/P	適応号機 Serial Number	型 寸 Size and details	備 考 Remarks
1	111211190	COVER.CYLINDER HEAD	ﾍｯﾄﾞｶﾊﾞｰ:ｳｴ SB	1									
2	110666210	STOPPER.OIL	ｵｲﾙｽﾄｯﾊﾟ	1									
3	110666060	OIL STOPPER	ｽﾁｰﾙｳｰﾙ	1									
4	015600406	SCREW	ｽｸﾘｭ	6									
5	111996410	GASKET:TOP COVER	ｶﾞｽｹｯﾄ:ﾍｯﾄﾞｶﾊﾞｰ	1									
6	140996270	GASKET:M10	ｶﾞｽｹｯﾄ:M10	3									
7	024600010	CAP NUT	ｷｬｯﾌﾟﾅｯﾄ	3									
8	011310660	BOLT	ﾎﾞﾙﾄ:M6X60 ﾊﾞﾈｻﾞｯｷ	2									
9	011310640	BOLT	ﾎﾞﾙﾄ	2									
10	198436010	CAP	ｷｬｯﾌﾟ	1									
11	052100400	O-RING	Oﾘﾝｸﾞ	1									
12	110566080	VALVE.BREATHER	ﾌﾞﾘｰｻﾞﾊﾞﾙﾌﾞ	1									
13	011100408	BOLT	ﾎﾞﾙﾄ	4									
14	135566570	ELBOW.INTAKE:SB	ｱﾀﾞﾌﾟﾀ.ｴｱｲﾝﾃｲｸ:SB	1									
15	135996951	GASKET:AIR INTAKE	ｶﾞｽｹｯﾄ:ｴｱｲﾝﾃｲｸ	1									
16	011310620	BOLT	ﾎﾞﾙﾄ	2									

FIG.106 EXHAUST MANIFOLD, GAUGE
エキゾーストマニホールド, ゲージ

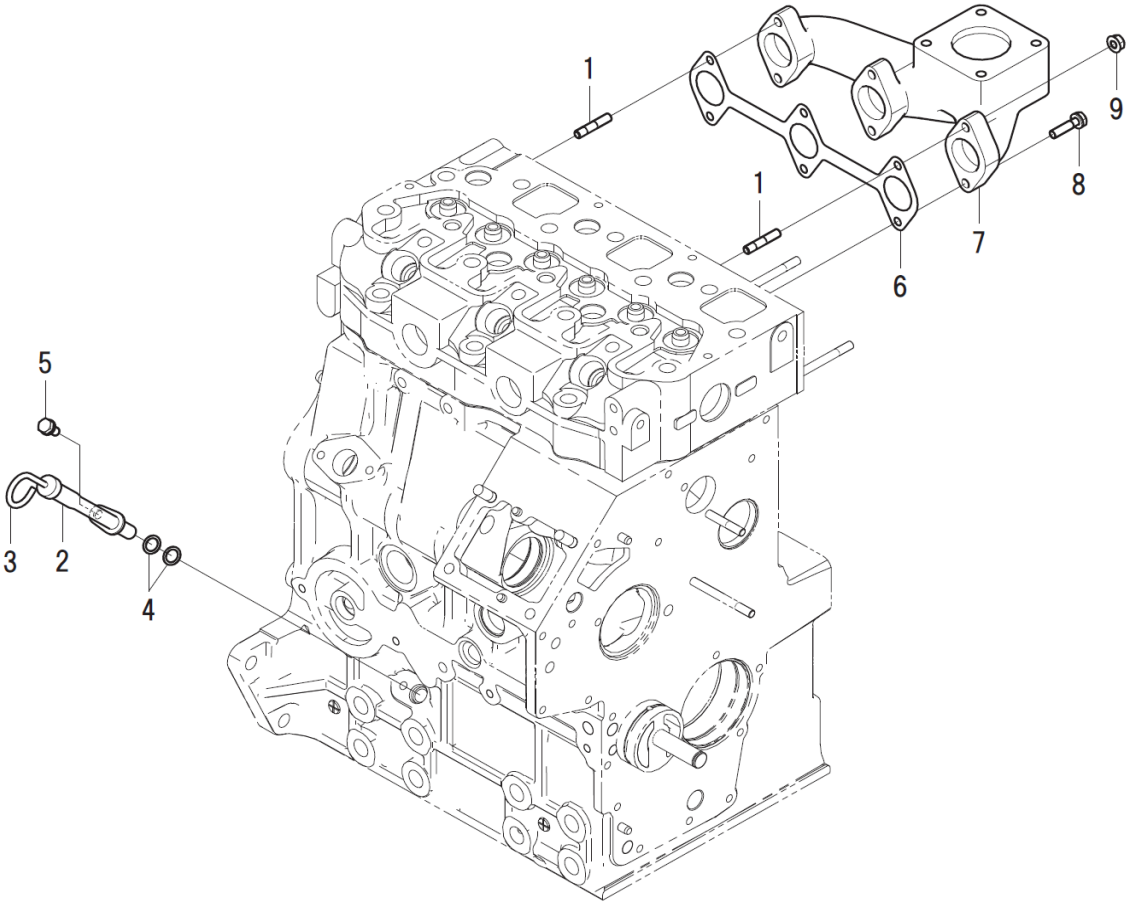

見出番号 Key No	部品番号 Parts No	部品名称 Description		台当個数 Q'ty MC 254						互換性 R/P	適応号機 Serial Number	型 寸 Size and details	備 考 Remarks
1	012110625	STUD BOLT	ｽﾀｯﾄﾞﾎﾞﾙﾄ	2									
2	110756490	GAUGE GUIDE COMPL	ｹﾞｰｼﾞｶﾞｲﾄﾞCOMPL	1									
3	198416270	LEVEL GAUGE COMPL	ﾚﾍﾞﾙｹﾞｰｼﾞCOMPL	1									
4	052109113	O-RING	Oﾘﾝｸﾞ	2									
5	011310612	BOLT	ﾎﾞﾙﾄ	1									
6	135996590	GASKET.EX.MANIFOLD	ｶﾞｽｹｯﾄ:EXﾏﾆﾎﾙﾄﾞ	1									
7	135616400	MANIFOLD.EXHAUST	ｴｷｿﾞｰｽﾄﾏﾆﾎﾙﾄﾞ:SB-H	1									
8	011310625	BOLT	ﾎﾞﾙﾄ	4									
9	023100006	NUT	ﾅｯﾄ	2									

FIG.107 WATER PUMP, THERMOSTAT CASE, ALTERNATOR
ウォーターポンプ，サーモスタットケース，オルタネーター

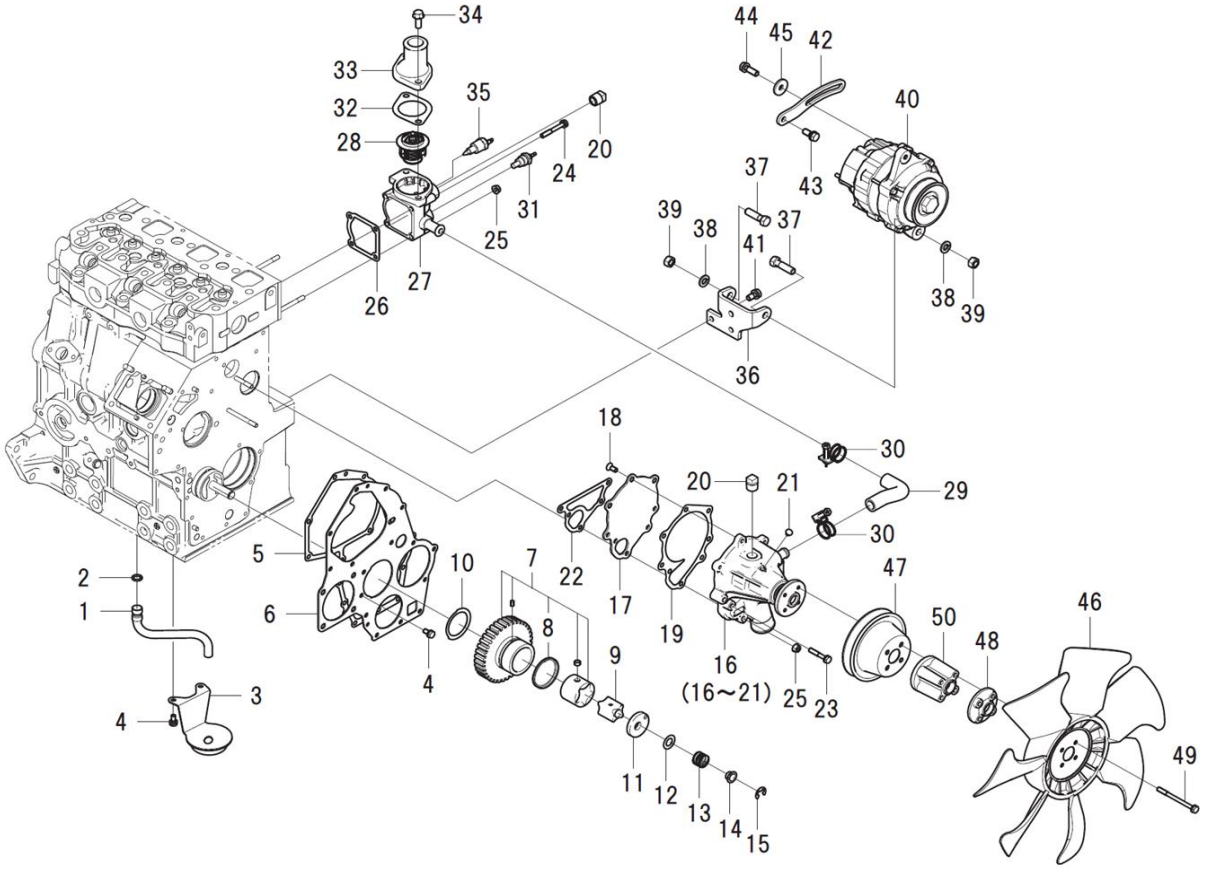

見出番号 Key No	部品番号 Parts No	部品名称 Description		台当個数 Q'ty MC 254						互換性 R/P	適応号機 Serial Number	型　寸 Size and details	備　考 Remarks
1	140986860	PIPE	ﾊﾟｲﾌﾟ	1									
2	052109076	O-RING	Oﾘﾝｸﾞ	1									
3	140406520	FILTER.SUCTION	ｻｸｼｮﾝﾌｨﾙﾀCOMPL	1									
4	011310612	BOLT	ﾎﾞﾙﾄ	4									
5	165996540	GASKET	ｶﾞｽｹｯﾄ:ﾌﾛﾝﾄﾌﾟﾚｰﾄ	1									
6	165166620	PLATE.FRONT:SB	ﾌﾛﾝﾄﾌﾟﾚｰﾄ:SB	1									
7	165026230	GEAR ASSY.IDLE	ｱｲﾄﾞﾙｷﾞﾔASSY	1									
8	198217760	SPRING	ｽﾌﾟﾘﾝｸﾞ	1									
9	140166250	ROTOR	ﾛｰﾀ	1									
10	199266270	WASHER.THRUST	ｽﾗｽﾄﾜｯｼｬ	1									
11	140116220	COVER.OIL PUMP	ｵｲﾙﾎﾟﾝﾌﾟｶﾊﾞｰ	1									
12	199286340	SHIM SET	ｼﾑ ｾｯﾄ	1									
13	198216720	SPRING	ｽﾌﾟﾘﾝｸﾞ	1									
14	199236540	COLLAR	ｶﾗｰ	1									
15	036800010	SNAP RING	ｽﾅｯﾌﾟﾘﾝｸﾞ	1									
16	145017770	PUMP ASSY.WATER	ｳｵｰﾀﾎﾟﾝﾌﾟASSY:SB	1									
17	145146320	SET PLATE	ｾｯﾄﾌﾟﾚｰﾄ	1									
18	015300614	SCREW	ｽｸﾘｭ	3									
19	145996681	GASKET. SET PLATE	ｶﾞｽｹｯﾄ:ｾｯﾄﾌﾟﾚｰﾄ	1									
20	064500030	PLUG	ﾌﾟﾗｸﾞ	2									
21	198466910	PLUG.BLANK	ﾌﾟﾗｸﾞ	1									
22	145996990	GASKET:WATER PUMP	ｶﾞｽｹｯﾄ:W/P	1									
23	011310635	BOLT	ﾎﾞﾙﾄ	4									
24	011310655	BOLT	ﾎﾞﾙﾄ	2									
25	023100006	NUT	ﾅｯﾄ	3									
26	145996710	GASKET	ｶﾞｽｹｯﾄ:ｻｰﾓｹｰｽ	1									
27	145217140	CASE.THERMOSTAT:SB	ｻｰﾓｽﾀｯﾄｹｰｽ:SB	1									
28	145206220	THERMOSTAT COMPL	ｻｰﾓｽﾀｯﾄCOMPL	1									
29	145536051	HOSE	ﾎｰｽ	1									
30	067100022	HOSE BAND	ﾎｰｽﾊﾞﾝﾄﾞ	2									
31	385720011	SENSOR	ｾﾝｻｰ:ｻｰﾓﾒｰﾀ	1							～20080		ｼｬｰｼ機番、FIG.230参照
32	145996051	GASKET. THERMO COVER	ｶﾞｽｹｯﾄ:ｻｰﾓｶﾊﾞｰ	1									
33	145226320	COVER.THERMOSTAT:SB	ｻｰﾓｽﾀｯﾄｶﾊﾞｰ:SB	1									
34	010810820	BOLT	ﾎﾞﾙﾄ	2									
35	385720360	SWITCH:THERMO	ｽｲｯﾁ:ｻｰﾓ	1									

FIG.107 WATER PUMP, THERMOSTAT CASE, ALTERNATOR
ウォーターポンプ，サーモスタットケース，オルタネーター

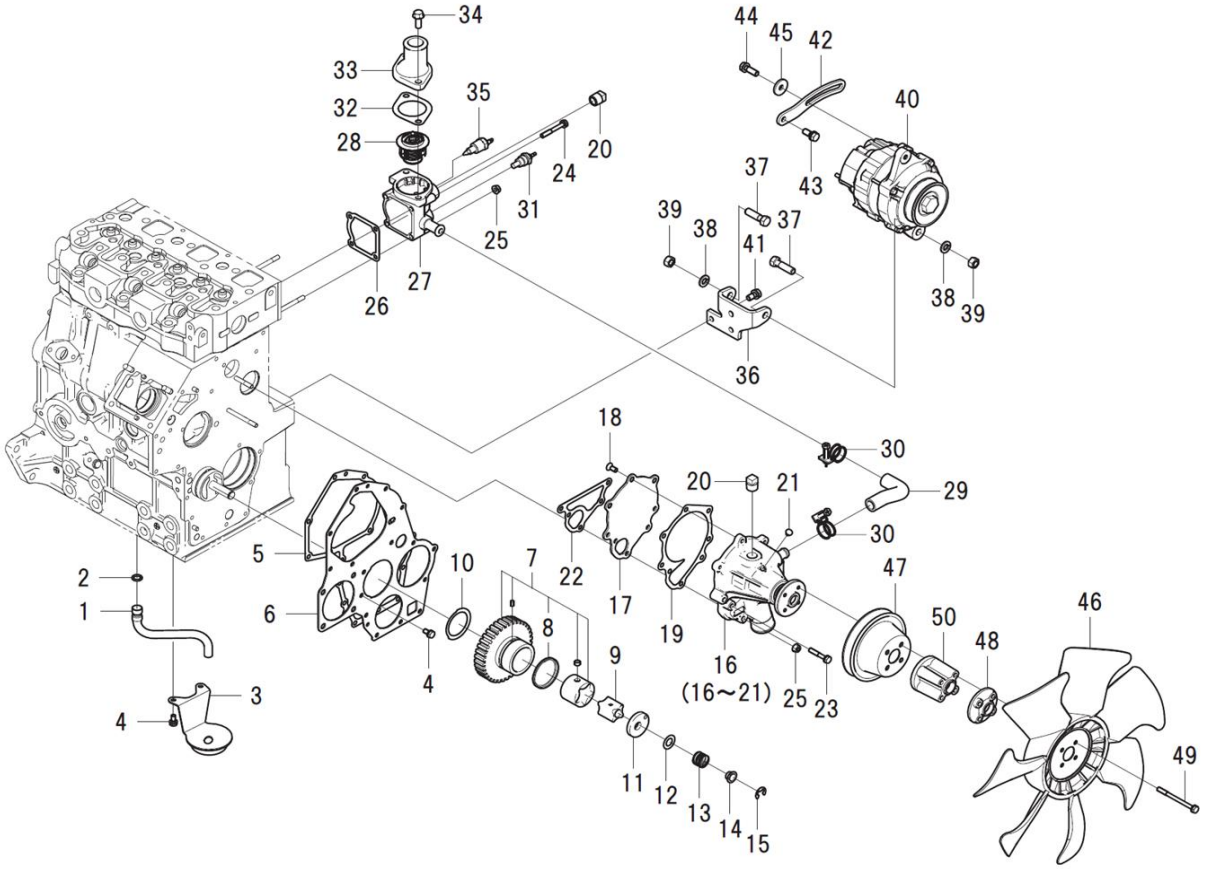

見出番号 Key No	部品番号 Parts No	部品名称 Description		台当個数 Q'ty MC 254						互換性 R/P	適応号機 Serial Number	型　寸 Size and details	備　考 Remarks
36	185976900	STAY:SB	ｽﾃｲ:SB	1									
37	010311035	BOLT	ﾎﾞﾙﾄ	2									
38	027100010	SPRING WASHER	ｽﾌﾟﾘﾝｸﾞﾜｯｼｬ	2									
39	020900010	NUT	ﾅｯﾄ	2									
40	185046320	ALTERNATOR ASSY	ｵﾙﾀﾈｰﾀASSY	1									
41	011510816	BOLT	ﾎﾞﾙﾄ	3									
42	185727000	PLATE.ADJUSTING	ｱｼﾞｬｽﾃｲﾝｸﾞﾌﾟﾚｰﾄ:ﾒｯｷ	1									
43	011510820	BOLT	ﾎﾞﾙﾄ	1									
44	011510825	BOLT	ﾎﾞﾙﾄ	1									
45	026109017	WASHER	ﾜｯｼｬ	1									
46	145306510	FAN.COOLING	ｸｰﾘﾝｸﾞﾌｧﾝ COMPL	1									
47	145337030	PULLEY.FAN	ﾌｧﾝﾌﾟｰﾘ	1									
48	145386910	HOLDER.FAN:10	ﾌｧﾝﾎﾙﾀﾞ:10	1									
49	011310675	BOLT	ﾎﾞﾙﾄ	4									
50	145387000	HOLDER.FAN:50	ﾌｧﾝﾎﾙﾀﾞ:50	1									

FIG.108 CAMSHAFT, TIMING GEAR CASE
カムシャフト, タイミングギアケース

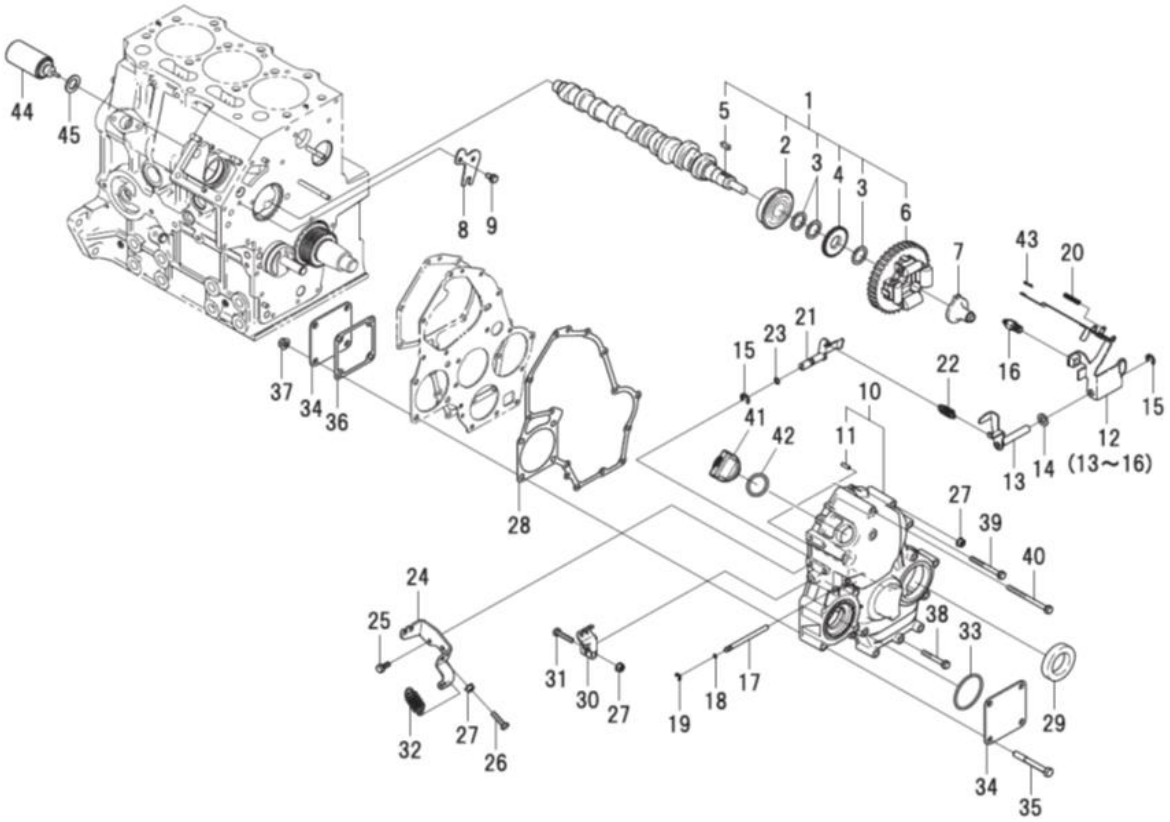

見出番号 Key No	部品番号 Parts No	部品名称 Description		台当個数 Q'ty MC 254						互換性 R/P	適応号機 Serial Number	型　寸 Size and details	備　考 Remarks
1	120026350	CAMSHAFT ASSY	ｶﾑｼｬﾌﾄASSY	1									
2	040156304	BALL BEARING	ﾎﾞｰﾙﾍﾞｱﾘﾝｸﾞ	1									
3	199216230	SPACER	ｽﾍﾟｰｻ	3									
4	120736081	GEAR	ｷﾞｬ	1									
5	034100508	KEY	ｷｰ	1									
6	120016050	GEAR ASSY.CAMSHAFT	ｶﾑｷﾞｬCOMPL	1									
7	125256120	SLIDER COMPL	ｽﾗｲﾀﾞCOMPL	1									
8	199566652	PLATE	ﾌﾟﾚｰﾄ	1									
9	011310612	BOLT	ﾎﾞﾙﾄ	2									
10	165106970	CASE.GEAR:SB	ｷﾞｬｹｰｽCOMPL:SB	1									
11	030300414	SPRING PIN	ｽﾌﾟﾘﾝｸﾞﾋﾟﾝ	1									
12	125046440	LEVER ASSY.GOVERNOR	ｶﾞﾊﾞﾅﾚﾊﾞｰASSY	1									
13	125406080	LEVER.GOVERNOR	ﾃﾝｼｮﾝﾚﾊﾞｰCOMPL	1									
14	026200010	WASHER	ﾜｯｼｬ	1									
15	036800008	SNAP RING	ｽﾅｯﾌﾟﾘﾝｸﾞ	2									
16	131046430	ANGLICH SET ASSY	ｱﾝｸﾞﾗｲﾋｾｯﾄASSY	1									
17	125116141	SHAFT.GOVERNOR	ｼｬﾌﾄ	1									
18	052109108	O-RING	Oﾘﾝｸﾞ	2									
19	036800005	SNAP RING	ｽﾅｯﾌﾟﾘﾝｸﾞ	1									
20	198217560	SPRING	ｽﾌﾟﾘﾝｸﾞ:ｽﾀｰﾄ	1									
21	125156170	ARM COMPL	ｱｰﾑCOMPL	1									
22	198217220	SPRING:MAIN	ｽﾌﾟﾘﾝｸﾞ:ﾒｲﾝ	1									
23	052109110	O-RING	Oﾘﾝｸﾞ	1									
24	125976100	STAY	ｽﾃｲ	1									
25	011310614	BOLT	ﾎﾞﾙﾄ	2									
26	010109695	BOLT	ﾎﾞﾙﾄ	1									
27	023100006	NUT	ﾅｯﾄ	3									
28	165996550	GASKET	ｶﾞｽｹｯﾄ:ｷﾞｬｹｰｽ	1									
29	198636160	OIL SEAL	ｵｲﾙｼｰﾙ	1									
30	125416090	LEVER.GOVERNOR	ｶﾞﾊﾞﾅﾚﾊﾞｰ	1									
31	010110630	BOLT	ﾎﾞﾙﾄ	1									
32	398210070	SPRING	ｽﾌﾟﾘﾝｸﾞ	1									
33	052300600	O-RING	Oﾘﾝｸﾞ	1									
34	165206630	COVER	ｶﾊﾞｰ	2									
35	010310865	BOLT	ﾎﾞﾙﾄ	4									

FIG.108 CAMSHAFT, TIMING GEAR CASE
カムシャフト, タイミングギアケース

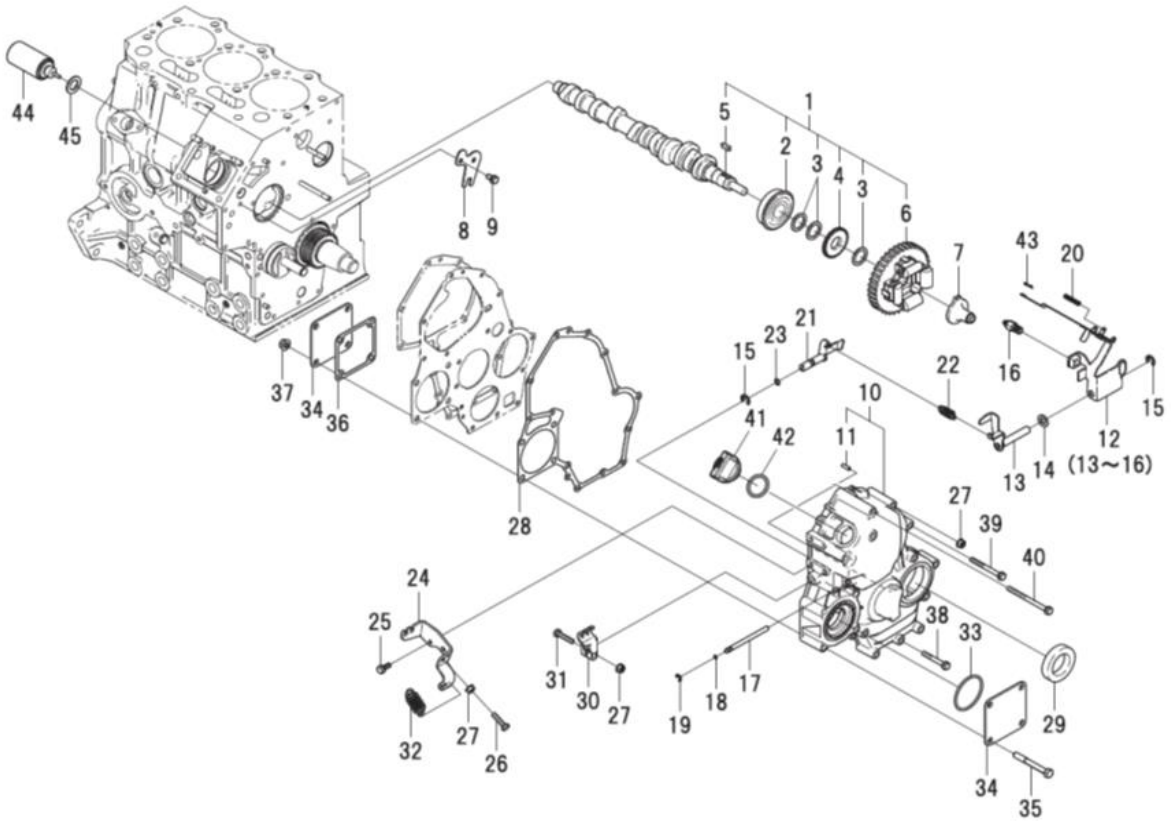

見出番号 Key No	部品番号 Parts No	部品名称 Description		台当個数 Q'ty MC 254						互換性 R/P	適応号機 Serial Number	型 寸 Size and details	備 考 Remarks
36	165996610	GASKET:COVER	ｶﾞｽｹｯﾄ:ｶﾊﾞｰ	1									
37	023100008	NUT	ﾅｯﾄ	4									
38	011310645	BOLT	ﾎﾞﾙﾄ	7									
39	011310660	BOLT	ﾎﾞﾙﾄ:M6X60 ﾊﾞﾈｻﾞｯｷ	3									
40	011310680	BOLT	ﾎﾞﾙﾄ	2									
41	398430630	PLUG(OIL)	ﾌﾟﾗｸﾞ(ｵｲﾙ)	1									
42	052100280	O-RING	Oﾘﾝｸﾞ	1									
43	031100004	SNAP PIN	ｽﾅｯﾌﾟﾋﾟﾝ	1									
44	185206085	SOLENOID	ｿﾚﾉｲﾄﾞ	1									
45	025100016	SEAL WASHER	ｼｰﾙﾜｯｼｬ	1									

FIG.109 INJECTION PUMP, INJECTOR, INJECTION PIPE
インジェクションポンプ，インジェクター，インジェクションパイプ

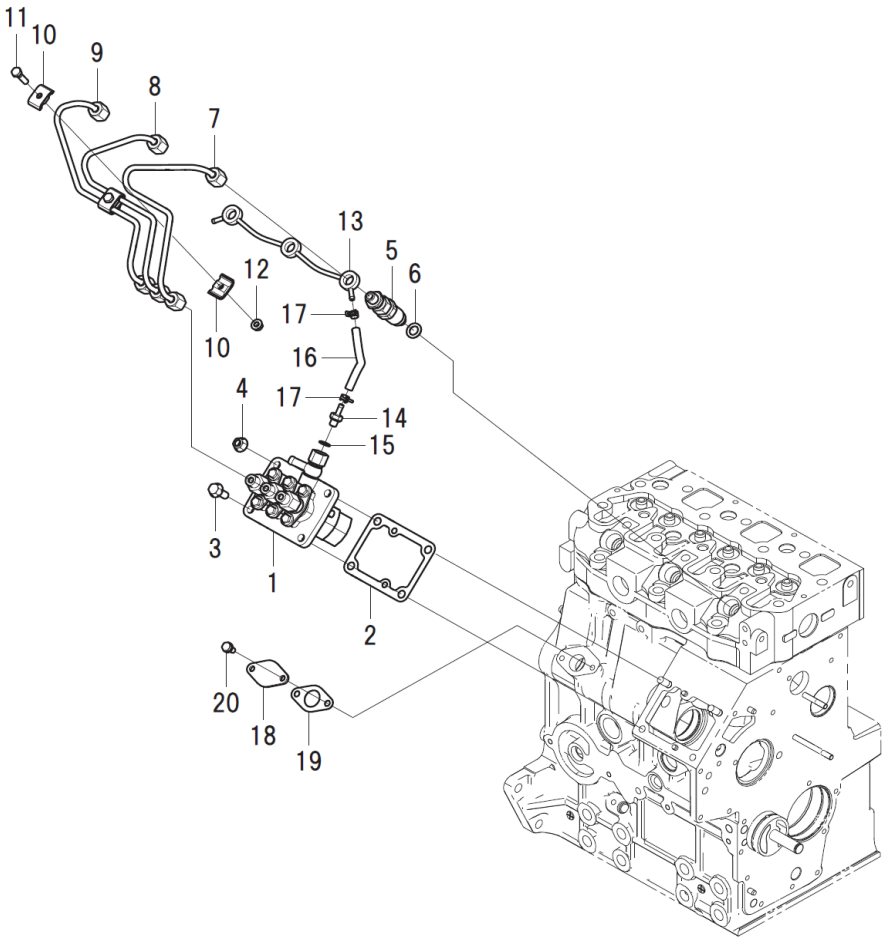

見出番号 Key No	部品番号 Parts No	部品名称 Description		台当個数 Q'ty MC 254						互換性 R/P	適応号機 Serial Number	型 寸 Size and details	備 考 Remarks
1	131011021	PUMP ASSY.INJECTION	ｲﾝｼﾞｪｸｼｮﾝﾎﾟﾝﾌﾟASSY	1									
2	131426380	SHIM SET	ｼﾑ ｾｯﾄ	1									
3	010810820	BOLT	ﾎﾞﾙﾄ	2									
4	023100008	NUT	ﾅｯﾄ	2									
5	131406360	INJECTOR	ﾉｽﾞﾙｱﾝﾄﾞﾎﾙﾀﾞASSY	3									
6	131426200	GASKET	ｶﾞｽｹｯﾄ:ﾉｽﾞﾙ	3									
7	131507601	PIPE.INJECTION	ｲﾝｼﾞｪｸｼｮﾝﾊﾟｲﾌﾟCOMPL	1									
8	131507611	PIPE.INJECTION	ｲﾝｼﾞｪｸｼｮﾝﾊﾟｲﾌﾟCOMPL	1									
9	131507621	PIPE.INJECTION	ｲﾝｼﾞｪｸｼｮﾝﾊﾟｲﾌﾟCOMPL	1									
10	199106021	CLAMP	ｸﾗﾝﾌﾟCOMPL	4									
11	010110625	BOLT	ﾎﾞﾙﾄ	2									
12	023100006	NUT	ﾅｯﾄ	2									
13	131606960	PIPE.RETURN	ﾘﾀｰﾝﾊﾟｲﾌﾟCOMPL	1									
14	198487920	CONNECTOR	ｺﾈｸﾀ	1									
15	140996350	WASHER	ﾜｯｼｬ	1									
16	068204090	FUEL HOSE	ﾌｭｰｴﾙﾎｰｽ	1									
17	067200078	HOSE CLIP	ﾎｰｽｸﾘｯﾌﾟ	2									
18	165206640	COVER	ｶﾊﾞｰ	1									
19	130996130	GASKET	ｶﾞｽｹｯﾄ:ﾌｨｰﾄﾞﾎﾟﾝﾌﾟ	1									
20	011310612	BOLT	ﾎﾞﾙﾄ	2									

FIG.110 STARTING MOTOR
スターティングモーター

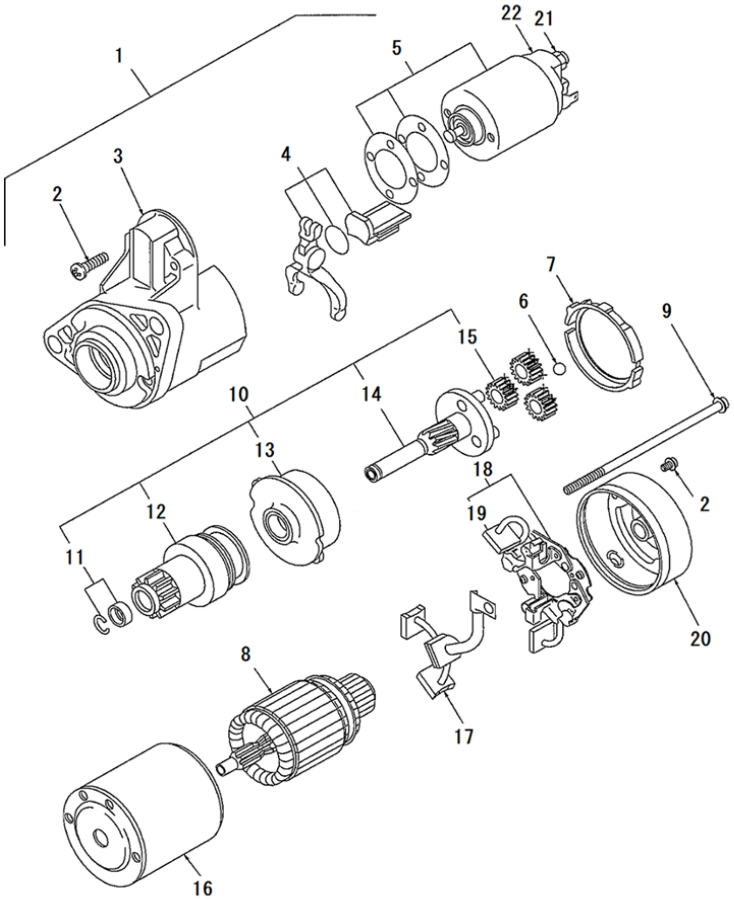

見出番号 Key No	部品番号 Parts No	部品名称 Description		台当個数 Q'ty MC 254						互換性 R/P	適応号機 Serial Number	型 寸 Size and details	備 考 Remarks
1	185086551	MOTOR ASSY. STARTING	ｽﾀｰﾀ ASSY	1									Inc:2-22
2	185846468	SCREW SET	ｽｸﾘｭSET	1									
3	185846610	BRACKET ASSY FRONT	ﾌﾞﾗｹｯﾄ ASSY ﾌﾛﾝﾄ	1									
4	185846615	LEVER SET	ﾚﾊﾞｰｾｯﾄ	1									
5	185816340	SWITCH ASSY	ｽｲｯﾁ ASSY	1									
6	185846616	BALL	ﾎﾞｰﾙ	1									
7	185846617	PACKINE	ﾊﾟｯｷﾝ	1									
8	185846684	ARMATURE	ｱﾏﾁｭｱ	1									
9	185846621	HEXAGON HEAD SET	ﾛｯｶｸﾎﾞﾙﾄｾｯﾄ	1									
10	185866391	SHAFT ASSY CLUTCHSET	ｼｬﾌﾄASSY ｸﾗｯﾁｾｯﾄ	1									Inc:11-15
11	185846614	STOPPER SET	ｽｯﾄﾊﾟｾｯﾄ	1									
12	185866411	OVER RUNNING CLUTCH	ｵｰﾊﾞｰﾗﾝｲﾝｸﾞｸﾗｯﾁ	1									
13	185846613	GEAR ASSY:INTERNAL	ｲﾝﾀｰﾅﾙｷﾞｬASSY	1									
14	185866400	SHAFT ASSY GEAR	ｼｬﾌﾄASSY ｷﾞｬ	1									
15	185846613	GEAR ASSY	ｷﾞｬ ASSY	3									
16	185846619	YOKE ASSY	ﾖｰｸ ASSY	1									
17	185416490	BRUSH ASSY	ﾌﾞﾗｼ ASSY	1									
18	185416500	BRUSH HOLDER ASSY	ﾌﾞﾗｼﾎﾙﾀﾞ ASSY	1									Inc:19
19	185886070	SPRING BRASH SET	ｽﾌﾟﾘﾝｸﾞﾌﾞﾗｼｾｯﾄ	1									
20	185846620	BRACKET ASSY REAR	ﾌﾞﾗｹｯﾄ ASSY ﾘﾔ	1									
21	020109160	NUT	ﾅｯﾄ	1									
22	185736330	COVER	ｶﾊﾞｰ:ｽﾀｰﾀ	1									

FIG.111 ALTERNATOR
オルタネーター

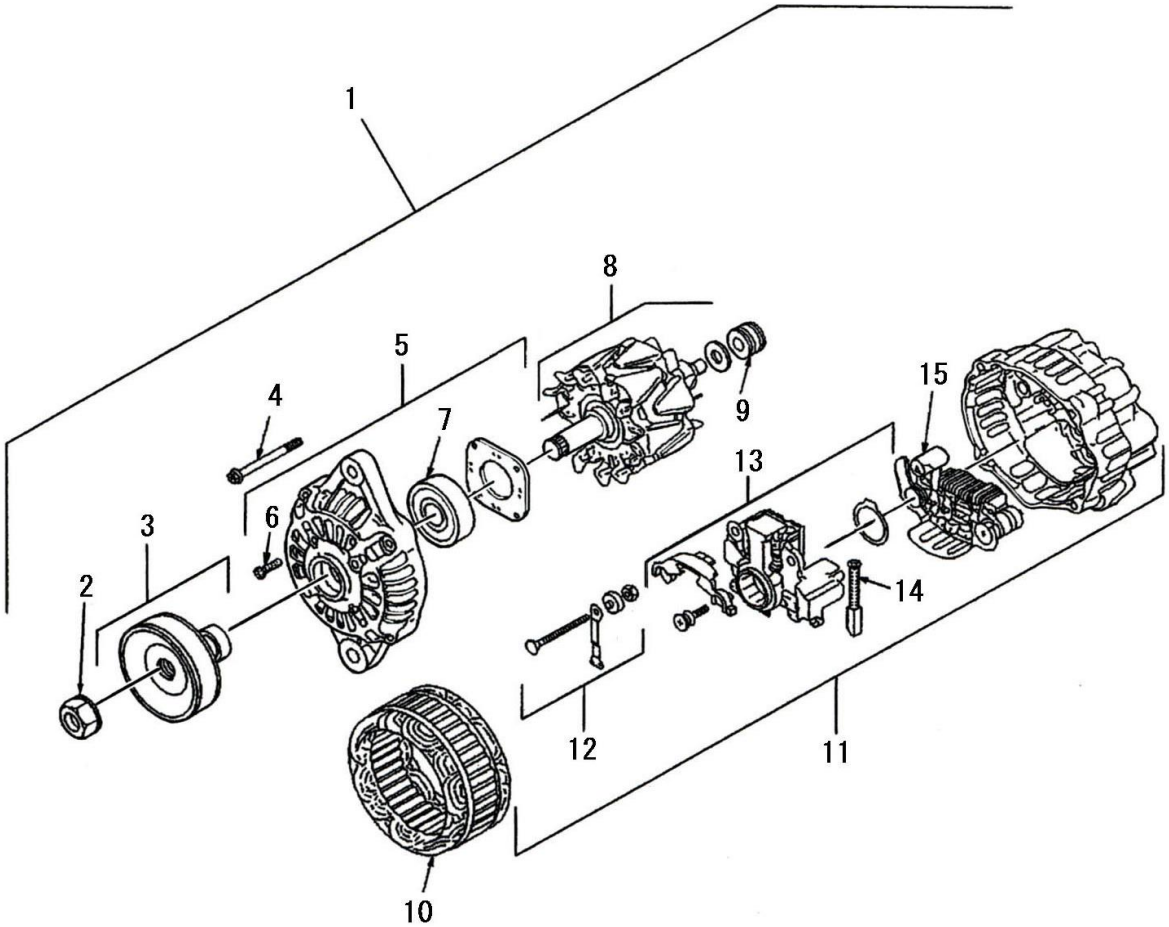

見出番号 Key No	部品番号 Parts No	部品名称 Description		台当個数 Q'ty MC 254						互換性 R/P	適応号機 Serial Number	型 寸 Size and details	備 考 Remarks
1	185046320	ALTERNATOR ASSY	ｵﾙﾀﾈｰﾀASSY	1									Inc:2-15
2	185446269	NUT	ﾅｯﾄ	1									
3	185436180	PULLEY	ﾌﾟｰﾘ	1									
4	185446270	SCREW SET	ｽｸﾘｭ SET	1									
5	185426210	BRACKET. FRONT	ﾌﾞﾗｹｯﾄASSY	1									Inc:6-7
6	185446271	SCREW SET	ｽｸﾘｭ SET	1									
7	185446272	BEARING	ﾍﾞｱﾘﾝｸﾞ	1									
8	185446273	ROTOR ASSY	ﾛｰﾀASSY	1									Inc:9
9	185446274	BEARING	ﾍﾞｱﾘﾝｸﾞ	1									
10	185446275	STATOR	ｽﾃｰﾀ	1									
11	185426220	BRACKET. REAR	ﾌﾞﾗｹｯﾄASSY	1									Inc:12-15
12	185446278	TERMINAL SET	ﾀｰﾐﾅﾙSET	1									
13	185446277	REGULATOR ASSY	ﾚｷﾞｭﾚｰﾀASSY	1									
14	185416480	BRUSH	ﾌﾞﾗｼ COMPL	2									
15	185446276	RECTIFIER ASSY	ﾚｸﾁﾌｧｲﾔASSY	1									

FIG.112 INJECTION PUMP - 131017811
インジェクションポンプ

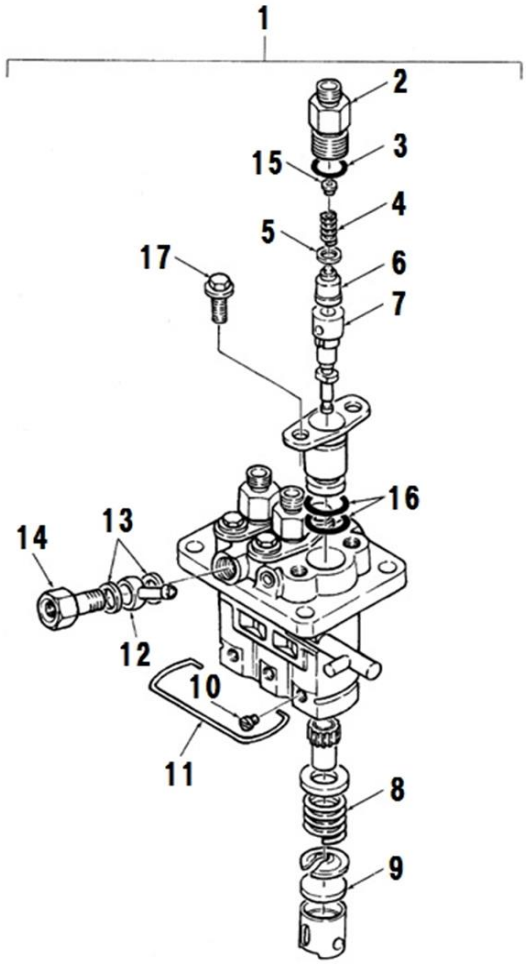

見出番号 Key No	部品番号 Parts No	部品名称 Description		台当個数 Q'ty MC 254						互換性 R/P	適応号機 Serial Number	型 寸 Size and details	備 考 Remarks
1	131017811	PUMP ASSY. INJECTION	ｲﾝｼﾞｪｸｼｮﾝﾎﾟﾝﾌﾟASSY	1									Inc:2-17
2	131196200	HOLDER:D. V	ﾃﾞﾘﾊﾞﾘﾊﾞﾙﾌﾞﾎﾙﾀﾞ	3									
3	131227310	O-RING	Oﾘﾝｸﾞ	3									
4	131176510	SPRING:D. V	ｽﾌﾟﾘﾝｸﾞ:ﾃﾞﾘﾊﾞﾘﾊﾞﾙﾌﾞ	3									
5	131186110	GASKET	ｶﾞｽｹｯﾄ	3									
6	131156260	VALVE. DELIVERY	ﾃﾞﾘﾍﾞﾘﾊﾞﾙﾌﾞASSY	3									
7	131116660	PLUNGER	ﾌﾟﾗﾝｼﾞｬCOMPL	3									
8	131176320	SPRING	ﾌﾟﾗﾝｼﾞｬｽﾌﾟﾘﾝｸﾞ	3									
9	131296530	PLATE	ﾌﾟﾚｰﾄ KIT	1									
10	131296645	PIN	ﾋﾟﾝ	3									
11	131296954	SNAP RING	ｽﾅｯﾌﾟ ﾘﾝｸﾞ	1									
12	131246010	PIPE JOINT	ｱｲ	1									
13	131296255	GASKET	ｶﾞｽｹｯﾄ	2									
14	131246170	EYE BOLT	ｱｲﾎﾞﾙﾄ	1									
15	*	SPRING SEAT	ｽﾌﾟﾘﾝｸﾞｼｰﾄ	3									
16	131227320	O-RING	Oﾘﾝｸﾞ	6									
17	131136430	BOLT	ﾎﾞﾙﾄ	6									

FIG.113 FUEL INJECTOR
フュエルインジェクター

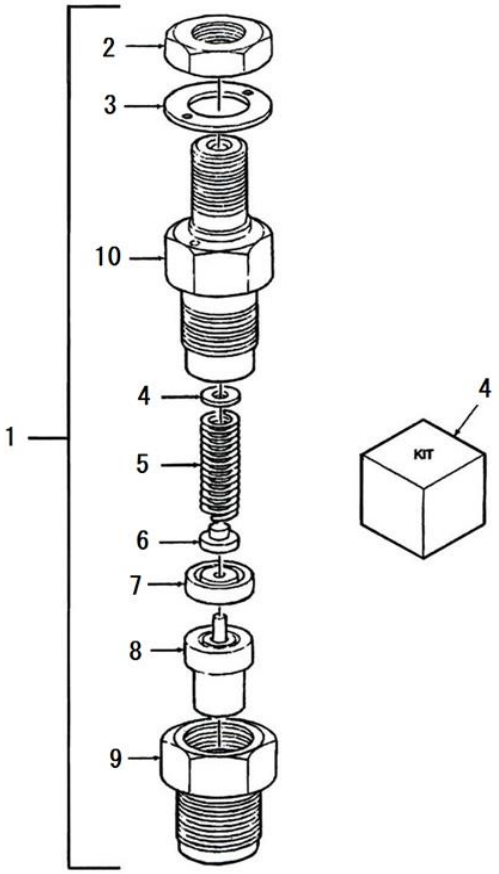

見出番号 Key No	部品番号 Parts No	部品名称 Description		台当個数 Q'ty MC 254						互換性 R/P	適応号機 Serial Number	型 寸 Size and details	備 考 Remarks
1	131406360	INJECTOR	ﾉｽﾞﾙｱﾝﾄﾞﾎﾙﾀﾞASSY	3									Inc:2-10
2	131446006	NUT	ﾅｯﾄ	1									
3	131426230	GASKET	ｶﾞｽｹｯﾄ	1									
4	131437360	SHIM	ｼﾑKIT	1									
5	131446074	SPRING	ｽﾌﾟﾘﾝｸﾞ	1									
6	131446075	SPRING SEAT	ｽﾌﾟﾘﾝｸﾞｼｰﾄ	1									
7	131446076	SPACER	ｽﾍﾟｰｻ	1									
8	131416170	NOZZLE ASSY	ﾉｽﾞﾙASSY	1									
9	131446077	NUT	ﾅｯﾄ	1									
10	*	BODY	ﾎﾞﾃﾞｨ	1									

シャシ編
（CHASSIS）

FIG.201 FUEL LINES , BATTERY
フユエルハイカン, バッテリ

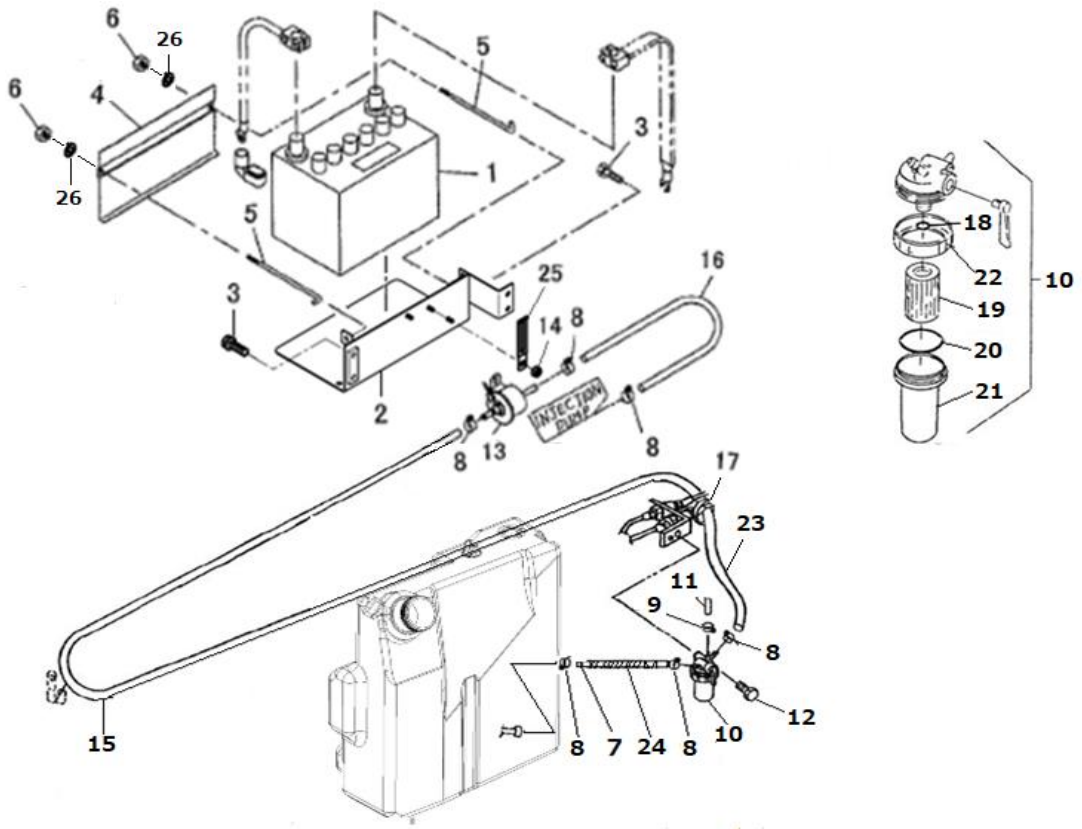

見出番号 Key No	部品番号 Parts No	部品名称 Description		台当個数 Q'ty MC 254						互換性 R/P	適応号機 Serial Number	型 寸 Size and details	備 考 Remarks
1	389510870	BATTERY, WET	ﾊﾞｯﾃﾘ :75D26R	1									
2	389101952	BATTERY STAND	ﾊﾞｯﾃﾘｽﾀﾝﾄﾞ	1									
3	011510825	BOLT ;M8x25	ﾎﾞﾙﾄ	4									
4	389410310	BATTERY COVER	ﾊﾞｯﾃﾘｶﾊﾞｰ	1									
5	389320231	BATTERY ROD	ﾊﾞｯﾃﾘﾛｯﾄﾞ	2									
6	022400006	U NUT ;M6	Uﾅｯﾄ	2									
7	360771060	FUEL PIPE	ﾌｭｴﾙﾊﾟｲﾌﾟ	1									
8	067200120	HOSE CLIP	ﾎｰｽﾊﾞﾝﾄﾞ	6									
9	067200078	HOSE CLIP	ﾎｰｽｸﾘｯﾌﾟ	1									
10	360700231	FUEL FILTER ASSY	ﾌｭｴﾙﾌｨﾙﾀ ASSY	1									18-22を含む
11	131646010	RUBBER CAP	ｷｬｯﾌﾟ	1									
12	011510845	BOLT ;M8x45	ﾎﾞﾙﾄ	1									
13	360800040	FUEL PUMP	ﾌｭｴﾙﾎﾟﾝﾌﾟ	1									
14	023100006	NUT ;M6	ﾅｯﾄ	2									
15	360771080	FUEL PIPE	ﾌｭｴﾙﾊﾟｲﾌﾟ	1									
16	360771070	FUEL PIPE	ﾌｭｴﾙﾊﾟｲﾌﾟ	1									
17	398750150	BAND	ﾊﾞﾝﾄﾞ	1									
18	052109130	O-RING	Oﾘﾝｸﾞ	1									
19	360720130	FILTER ELEMENT	ﾌｨﾙﾀｴﾚﾒﾝﾄ	1									
20	052109131	O-RING	Oﾘﾝｸﾞ	1									
21	360710060	FILTER CUP	ﾌｨﾙﾀｶｯﾌﾟ	1									
22	360740123	;FILTER	ﾅｯﾄ ;ﾌｨﾙﾀ	1									
23	385891118	TUBE	ｺﾙｹﾞｰﾄﾁｭｰﾌﾞ	1							～20015		
23	385891076	TUBE	ｺﾙｹﾞｰﾄﾁｭｰﾌﾞ	1							20015～		
24	385891118	TUBE	ｺﾙｹﾞｰﾄﾁｭｰﾌﾞ	1									
25	399113630	CLAMP	ｸﾗﾝﾌﾟ	1									
26	026100006	WASHER	ﾜｯｼｬ	2							20004～		

FIG.202 FUEL TANK
フユエルタンク

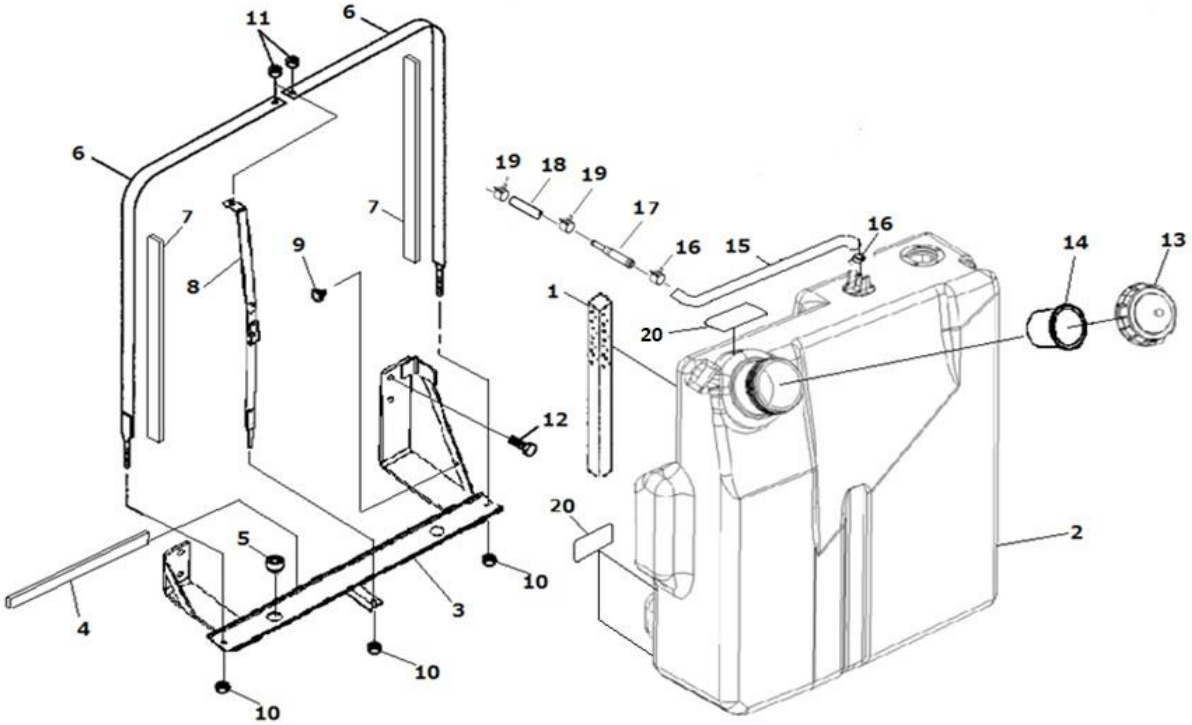

見出番号 Key No	部品番号 Parts No	部品名称 Description		台当個数 Q'ty MC 254						互換性 R/P	適応号機 Serial Number	型 寸 Size and details	備 考 Remarks
1	398130310	SPONGE	ｽﾎﾟﾝｼﾞ	1									
2	360102390	TANK, FUEL	ﾌﾕｴﾙﾀﾝｸ:MC	1									
3	360501771	SUPPORT,TANK	ﾀﾝｸﾄﾘﾂｹﾀﾞｲ	1									
4	398123830	RUBBER	ｼｰﾑｺﾞﾑ	2									
5	398110501	BUMPER,RUBBER	ｺﾞﾑ	2									
6	360200670	SUPPORT,TANK	ﾀﾝｸﾊﾞﾝﾄﾞ:MC	2									
7	398123630	RUBBER	ｺﾞﾑ	2									
8	360520750	SUPPORT	ﾀﾝｸｻﾎﾟｰﾄ	1									
9	398110110	RUBBER	ｺﾞﾑ	1							20012～		
10	022300008	NUT:U	ﾅｯﾄ :U	3									
11	023100008	NUT	ﾅｯﾄ	2									
12	011511025	BOLT	ﾎﾞﾙﾄ	4									
13	360300161	CAP	ﾌｲﾗｷｬｯﾌﾟ	1							～20029		
13	360300170	CAP	ﾌｲﾗｷｬｯﾌﾟ	1							20030～		
14	360700210	CLAMP	ｽﾄﾚｰﾅ	1									
15	360771690	FUEL HOSE	ﾌｭｰｴﾙﾎｰｽ	1									
16	067200120	HOSE CLIP	ﾎｰｽｸﾘｯﾌﾟ	2									
17	198487910	PIPE CMP	ﾊﾟｲﾌﾟCMP	1									
18	068209075	HOSE	ｺﾞﾑﾊﾟｲﾌﾟ	1									
19	067200078	HOSE CLIP	ﾎｰｽｸﾘｯﾌﾟ	2									
20	398122490	TAPE	ﾃｰﾌﾟ	4									

FIG.204 AIR CLEANER , MUFFLER
エアクリーナ, マフラ

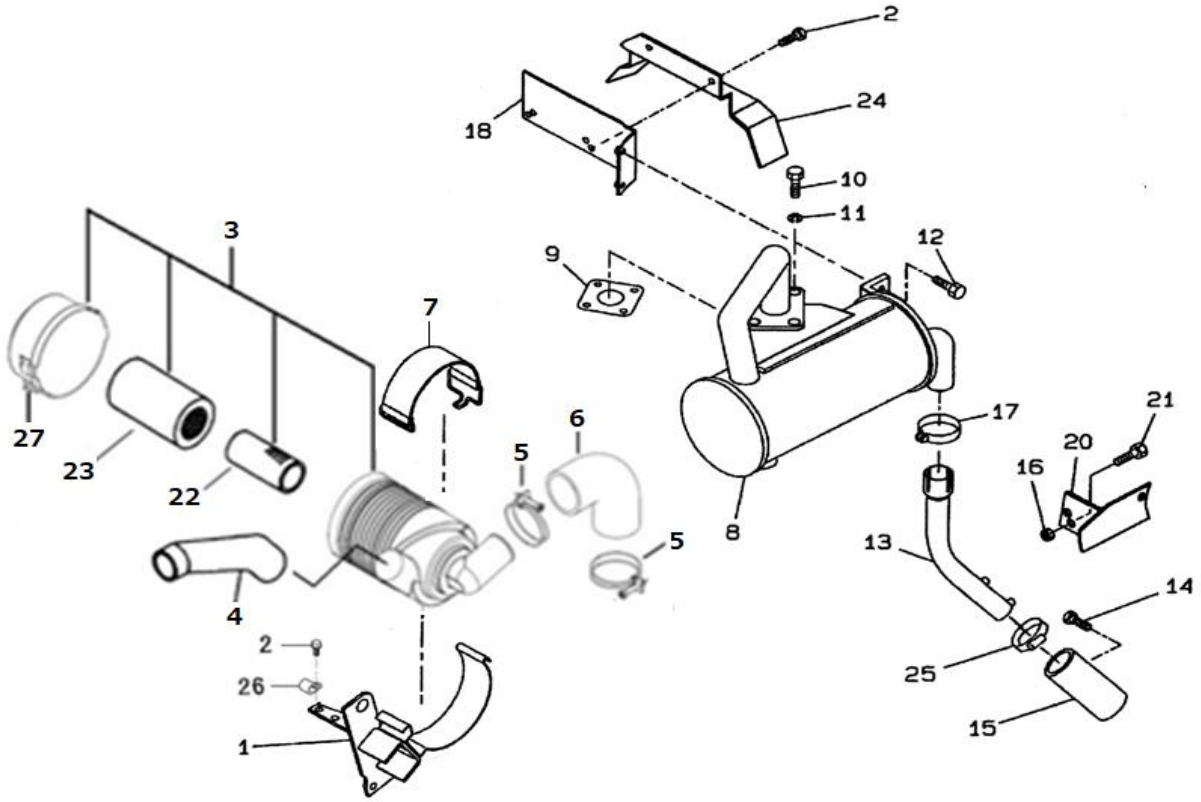

見出番号 Key No	部品番号 Parts No	部品名称 Description		台当個数 Q'ty MC 254						互換性 R/P	適応号機 Serial Number	型 寸 Size and details	備 考 Remarks
1	314602130	HOLDER	ｴｱｸﾘｰﾅｻｻｴ	1							～20085		
1	314602131	HOLDER	ｴｱｸﾘｰﾅｻｻｴ	1							20086～		
2	011510816	BOLT	ﾎﾞﾙﾄ	3									
3	314500860	AIR CLEANER	ｴｱｸﾘｰﾅASSY	1							～20079		22,23,27を含む
3	314500861	AIR CLEANER	ｴｱｸﾘｰﾅASSY	1							20080～		22,23,27を含む
4	314541250	HOSE	ｴｱｸﾘｰﾅﾎｰｽ:IN	1									
5	067100062	CLAMP,COLLAR	ﾎｰｽﾊﾞﾝﾄﾞ	2									
6	314541890	AIR CLEANER HOSE	ｴｱｸﾘｰﾅﾎｰｽ:OUT	1									
7	398119972	RUBBER BAND	ｺﾞﾑ:ｴｱｸﾘｰﾅｻｻｴ	1									
8	314102651	MUFFLER	ﾏﾌﾗ	1									
9	314990013	GASKET	ｶﾞｽｹｯﾄ	1									
10	010109337	BOLT	ﾎﾞﾙﾄ	4									
11	027100008	WASHER,LOCK M8	ｽﾌﾟﾘﾝｸﾞﾜｯｼｬ	4									
12	011810816	BOLT	ﾎﾞﾙﾄ	2									
13	314102660	PIPE	ﾃｰﾙﾊﾟｲﾌﾟ	1									
14	010109206	BOLT	ﾎﾞﾙﾄ	2									
15	314141320	COVER	ｶﾊﾞｰ:ﾊﾟｲﾌﾟ	1									
16	020900010	NUT,M10	ﾅｯﾄ	1									
17	398750260	CLAMP,HOSE	ﾎｰｽﾊﾞﾝﾄﾞ	1									
18	314430670	SUPPORT	ﾏﾌﾗｽﾃｲ	1									
20	314430691	SUPPORT	ﾏﾌﾗｻﾎﾟｰﾄ	1									
21	010311040	BOLT	ﾎﾞﾙﾄ	1									
22	314531176	FILTER,AIR	ﾌｨﾙﾀｰCOMP	1									
23	314531177	FILTER,AIR	ｾｶﾝﾄﾞﾌｨﾙﾀCOMP	1							～20079		
23	314531209	FILTER,AIR	ｾｶﾝﾄﾞﾌｨﾙﾀCOMP	1							20080～		
24	350756340	COVER;Flywheel	ｶﾊﾞｰ;ﾌﾗｲﾎｲｰﾙ	1									
25	398750440	BAND	ﾎｰｽﾊﾞﾝﾄﾞ	1									
26	399111040	CLAMP	ｸﾗﾝﾌﾟ	1									
27	314531195	COVER ASSY	ｶﾊﾞｰASSY	1									

FIG.205 TRANSMISSION , GEARS
トランスミッション，ギヤ

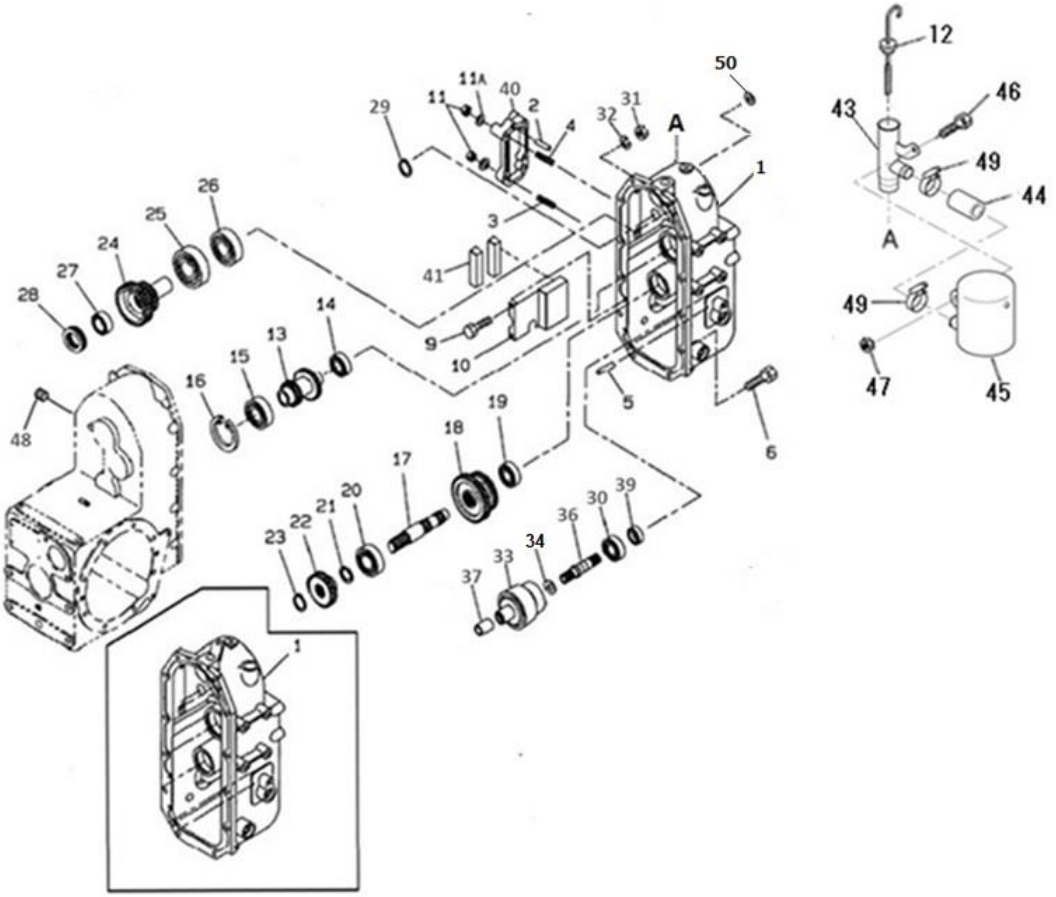

見出番号 Key No	部品番号 Parts No	部品名称 Description		台当個数 Q'ty MC 254						互換性 R/P	適応号機 Serial Number	型　寸 Size and details	備　考 Remarks
1	322119080	MISSION CASE:COVER	ﾐｯｼｮﾝｹｰｽ:ｶﾊﾞｰ	1									
2	030500820	DOWEL PIN	ﾉｯｸﾋﾟﾝ	2									
3	012111035	STUD BOLT	ｽﾀｯﾄﾞﾎﾞﾙﾄ	2									
4	012111050	STUD BOLT	ｽﾀｯﾄﾞﾎﾞﾙﾄ	2									
5	030501025	DOWEL PIN	ﾉｯｸﾋﾟﾝ	1									
6	011511030	BOLT	ﾎﾞﾙﾄ	10									
9	011140610	BOLT	ﾎﾞﾙﾄ	2									
10	399568660	PLATE	ﾌﾟﾚｰﾄ	1									
11	021000010	NUT	ﾅｯﾄ	4									
11A	027100010	LOCK WASHER	ｽﾌﾟﾘﾝｸﾞﾜｯｼｬ	4									
12	398400550	OIL GUAGE	ｵｲﾙｹﾞｰｼﾞ	1							～20009		
12	398400551	OIL GUAGE	ｵｲﾙｹﾞｰｼﾞ	1							20010～		
13	322521310	MAIN SHAFT	ﾒｲﾝｼｬﾌﾄ	1									
14	040106006	BEARING	ﾎﾞｰﾙﾍﾞｱﾘﾝｸﾞ	1									
15	040106207	BEARING	ﾎﾞｰﾙﾍﾞｱﾘﾝｸﾞ	1									
16	036500072	SNAP RING	ｽﾅｯﾌﾟﾘﾝｸﾞ	1									
17	322531610	COUNTER SHAFT	ｶｳﾝﾀｰｼｬﾌﾄ	1									
18	322361300	SLIDE GEAR B	ｽﾗｲﾄﾞｷﾞｱB	1							～20041		
18	322361301	SLIDE GEAR B	ｽﾗｲﾄﾞｷﾞｱB	1							20042～		
19	040106204	BEARING	ﾎﾞｰﾙﾍﾞｱﾘﾝｸﾞ	1									
20	040109054	BEARING	ﾎﾞｰﾙﾍﾞｱﾘﾝｸﾞ	1									
21	036500052	SNAP RING	ｽﾅｯﾌﾟﾘﾝｸﾞ	1									
22	322325740	FIXING GEAR A	ｺﾃｲｷﾞｱA	1									
23	036100025	SNAP RING	ｽﾅｯﾌﾟﾘﾝｸﾞ	1									
24	320720290	COUPRING	ｶｯﾌﾟﾘﾝｸﾞ	1									
25	040106207	BEARING	ﾎﾞｰﾙﾍﾞｱﾘﾝｸﾞ	1									
26	040106206	BEARING	ﾎﾞｰﾙﾍﾞｱﾘﾝｸﾞ	1									
27	398566480	BEARING	ﾆｰﾄﾞﾙﾍﾞｱﾘﾝｸﾞ	1									
28	398566470	BEARING	ｽﾗｽﾄﾍﾞｱﾘﾝｸﾞ	1									
29	398460390	PLUG	ﾌﾟﾗｸﾞ;15	1									
30	040106004	BEARING	ﾎﾞｰﾙﾍﾞｱﾘﾝｸﾞ	1									
31	020900014	NUT	ﾅｯﾄ	2									
32	027100014	LOCK WASHER	ｽﾌﾟﾘﾝｸﾞﾜｯｼｬ	2									
33	320080101	CLUTCH ASSY	ｸﾗｯﾁ ASSY	1									
34	399261320	THRUST WASHER	ｽﾗｽﾄﾜｯｼｬ	1									

FIG.205 TRANSMISSION , GEARS
トランスミッション，ギヤ

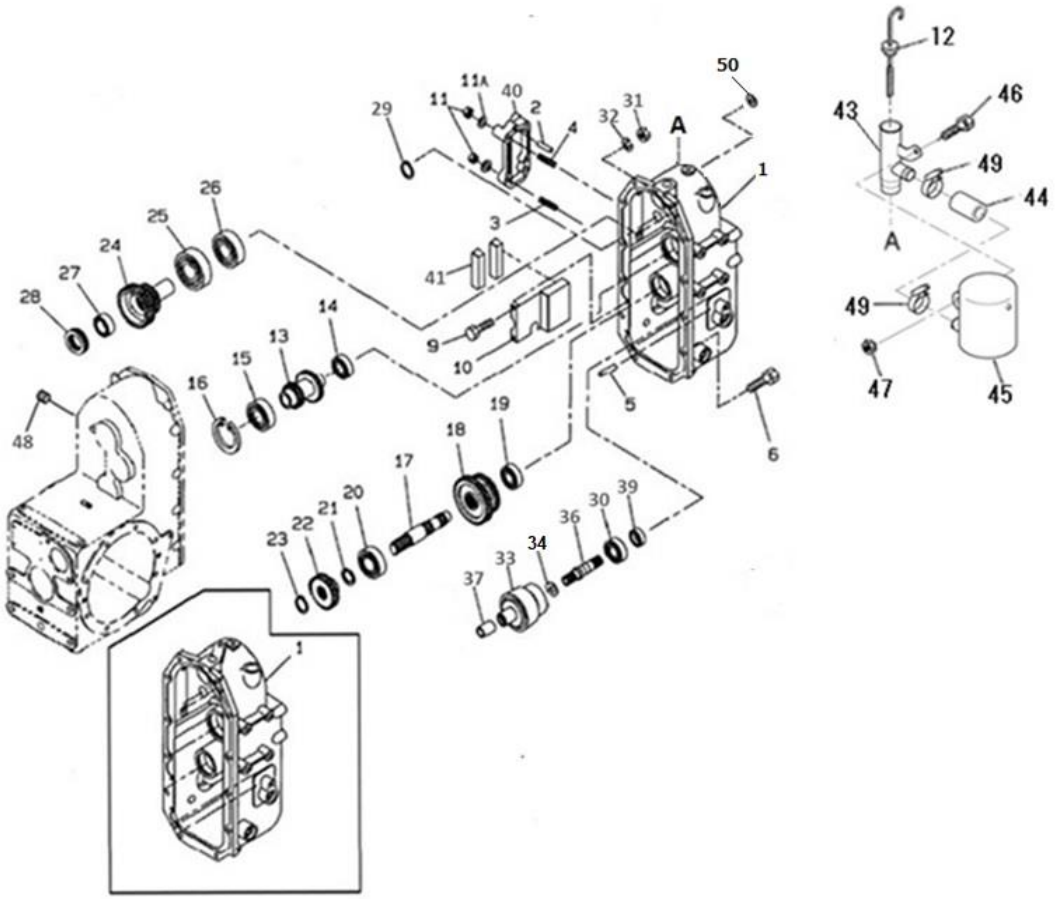

見出番号 Key No	部品番号 Parts No	部品名称 Description		台当個数 Q'ty MC 254						互換性 R/P	適応号機 Serial Number	型　寸 Size and details	備　考 Remarks
–	–	–	–	–									
36	322514660	DRIVE SHAFT	ﾄﾞﾗｲﾌﾞｼｬﾌﾄ	1									
37	398511930	BUSH	ﾌﾞｯｼｭ	1									
39	050202220	OIL SEAL	ｵｲﾙｼｰﾙ	1									
40	322213450	COVER	ｹｰｽｶﾊﾞｰ:MID PTO	1									
41	324910090	MAGNET	ﾏｸﾞﾈｯﾄ	2									
43	340615881	ADAPTOR	ｱﾀﾞﾌﾟﾀ:ﾁｭｳﾆｭｳ	1									
44	340692490	OIL HOSE	ｵｲﾙﾎｰｽ	1									
45	360102061	OIL TANK	ｵｲﾙﾀﾝｸ	1									
46	010800616	BOLT	ﾎﾞﾙﾄ	1									
47	021300006	NUT	ﾅｯﾄ	1									
48	064400030	PLUG	ﾌﾟﾗｸﾞ	1									
49	398756280	CLAMP,HOSE	ﾎｰｽﾊﾞﾝﾄﾞ	2									
50	398460390	PLUG	ﾌﾟﾗｸﾞ	1									

FIG.206 TRANSMISSION , SHIFTER
トランスミッション, シフタ

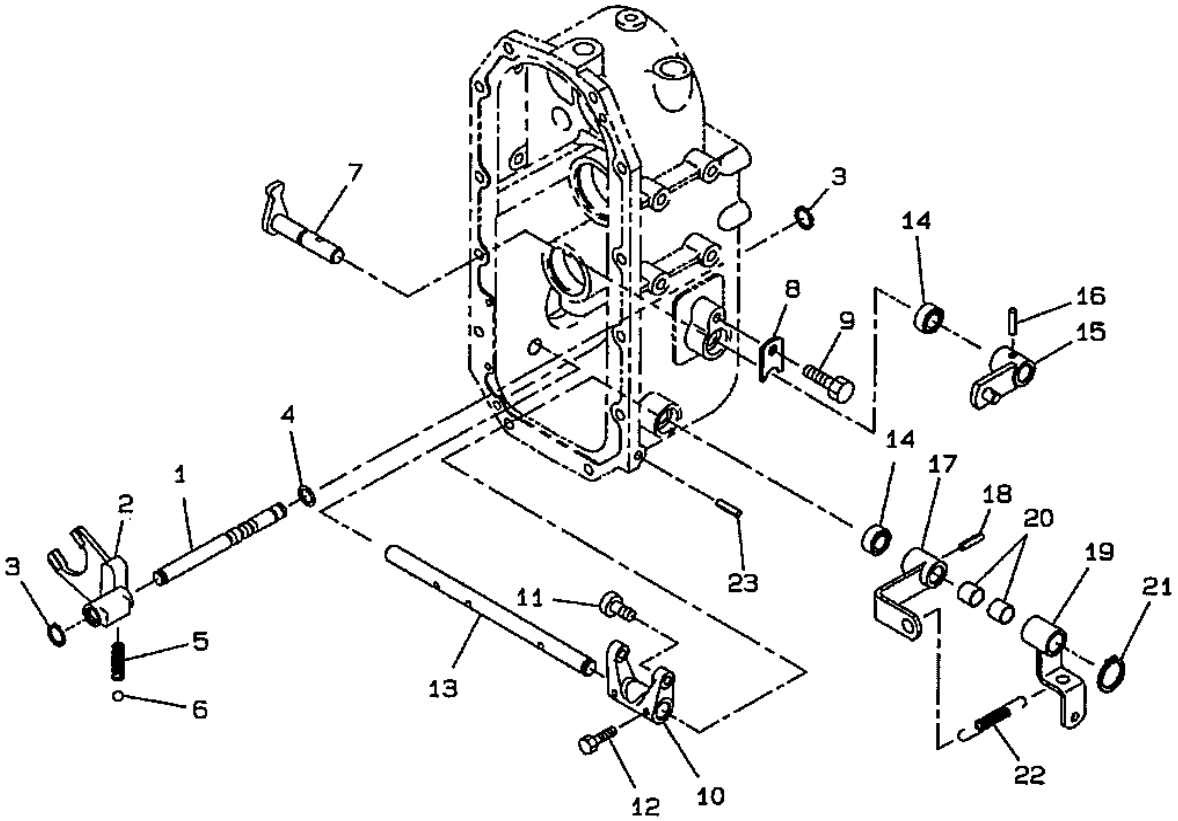

見出番号 Key No	部品番号 Parts No	部品名称 Description		台当個数 Q'ty MC 254						互換性 R/P	適応号機 Serial Number	型 寸 Size and details	備 考 Remarks
1	324312960	ROD	ｼﾌﾀﾛｯﾄﾞ	1									
2	324412390	SHIFT, FORK	ｼﾌﾀﾌｫｰｸ	1									
3	036800010	RING, SNAP	ｽﾅｯﾌﾟﾘﾝｸﾞ	2									
4	052100100	O-RING	Oﾘﾝｸﾞ	1									
5	398210280	SPRING	ｽﾌﾟﾘﾝｸﾞ	1									
6	048100010	BALL	ｽﾁｰﾙﾎﾞｰﾙ	1									
7	324202700	ARM	ｼﾌﾄｱｰﾑ	1									
8	399564790	PLATE	ﾌﾟﾚｰﾄ	1									
9	011510812	BOLT	ﾎﾞﾙﾄ	1									
10	324412290	SHIFT, FORK	ｼﾌﾀﾌｫｰｸ	1									
11	399612150	PIN	ﾋﾟﾝ	2									
12	010709043	BOLT	ﾎﾞﾙﾄ:M6ｺｰﾃｲﾝｸﾞ	2									
13	320210370	SHAFT	ｼｬﾌﾄ:4WD	1									
14	050203115	SEAL	ｵｲﾙｼｰﾙ	1									
15	324106720	LEVER, SHIFT	ﾁｪﾝｼﾞﾚﾊﾞｰ:ﾌｸ ｼﾀ	1									
16	030300632	PIN	ｽﾌﾟﾘﾝｸﾞﾋﾟﾝ	1									
17	324106610	LEVER, SHIFT	ﾁｪﾝｼﾞﾚﾊﾞｰ:4WD	1									
18	030300632	PIN	ｽﾌﾟﾘﾝｸﾞﾋﾟﾝ	1									
19	324106620	LEVER	ﾚﾊﾞｰ:4WD	1									
20	398511310	BUSHING, DRIVE	ﾌﾞｯｼｭ	2									
21	036100015	RING, SNAP	ｽﾅｯﾌﾟﾘﾝｸﾞ	1									
22	398214450	SPRING	ｽﾌﾟﾘﾝｸﾞ:ｽﾋﾟｰﾄﾞﾛｯｸ	1									
23	030300850	PIN, LOCK	ｽﾌﾟﾘﾝｸﾞﾋﾟﾝ	1									

FIG.207 TRANSMISSION , DRIVE PINION
トランスミッション, ドライブピニオン

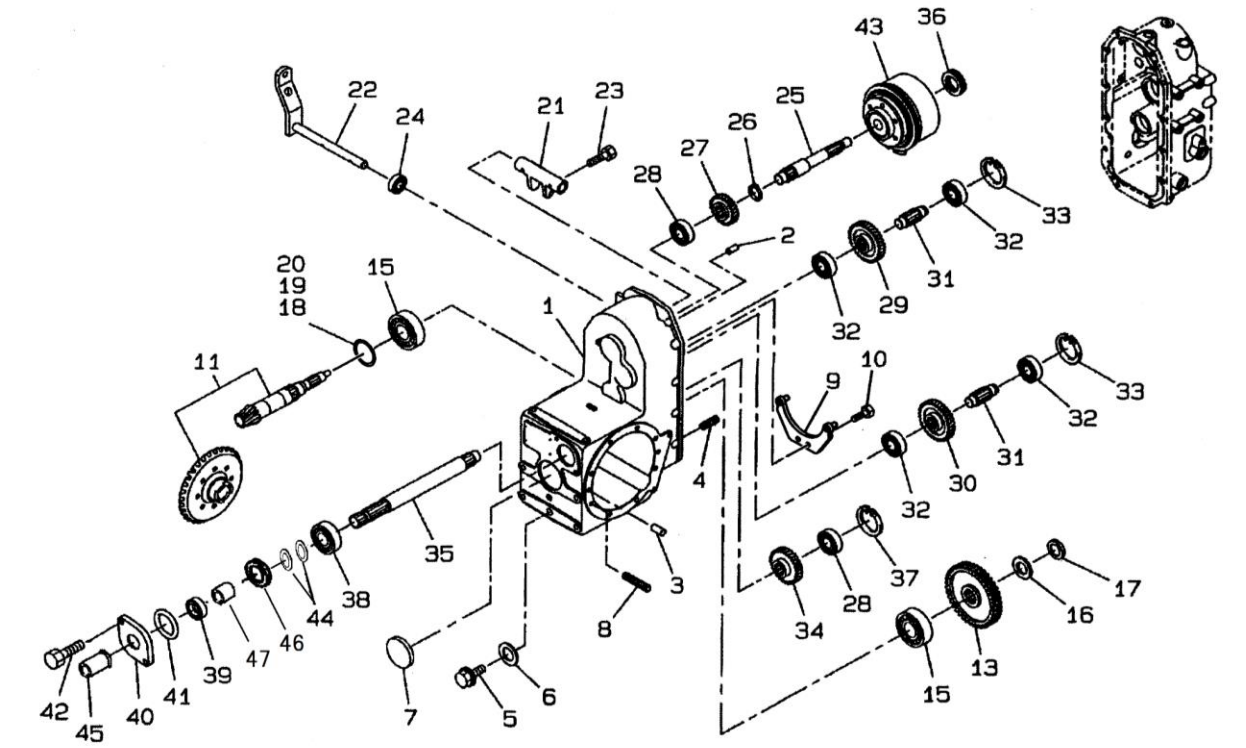

見出番号 Key No	部品番号 Parts No	部品名称 Description		台当個数 Q'ty MC 254						互換性 R/P	適応号機 Serial Number	型 寸 Size and details	備 考 Remarks
1	322119060	MISSION CASE	ﾐｯｼｮﾝｹｰｽ	1									
2	030500820	PIN	ﾉｯｸﾋﾟﾝ	2									
3	030501032	PIN	ﾉｯｸﾋﾟﾝ	4									
4	012111025	BOLT	ｽﾀｯﾄﾞﾎﾞﾙﾄ	2									
5	064600016	PLUG	ﾂﾊﾞﾂｷﾌﾟﾗｸﾞ :M16	1									
6	025100016	WASHER	ｼｰﾙﾜｯｼｬ	1									
7	322140270	COVER	ｼｰﾙｶﾊﾞｰ	1									
8	012111040	BOLT	ｽﾀｯﾄﾞﾎﾞﾙﾄ	4									
9	320120500	PLATE	ﾌﾟﾚｰﾄ	1									
10	011511025	BOLT	ﾎﾞﾙﾄ	2									
11	322051500	DRIVE PINION ASSY	ﾄﾞﾗｲﾌﾞﾋﾟﾆｵﾝ ASSY	1									
–	–	–	–	–									
13	322325750	GEAR	ｺﾃｲｷﾞﾔA	1							～20052		
13	322325751	GEAR	ｺﾃｲｷﾞﾔA	1							20053～		
15	042532206	BEARING ASSY	ﾃｰﾊﾟﾛｰﾗﾍﾞｱﾘﾝｸﾞ	2									
16	026100024	WASHER	ﾜｯｼｬ	1									
17	020109079	NUT	ﾅｯﾄ :M24X1.5	1									
18	199280630	SHIM	ｼﾑ :0.1T	1									
19	199280640	SHIM	ｼﾑ :0.2T	1									
20	199280650	SHIM	ｼﾑ :0.5T	1									
21	320260200	FORK	ｸﾗｯﾁﾌｫｰｸ	1									
22	320201200	SHAFT	ｸﾗｯﾁｼｬﾌﾄ:PTO	1									
23	010709043	BOLT	ﾎﾞﾙﾄ:M6ｺｰﾃｲﾝｸﾞ	2									
24	050203115	OIL SEAL	ｵｲﾙｼｰﾙ	1									
25	322514580	DRIVE SHAFT	ﾄﾞﾗｲﾌﾞｼｬﾌﾄ	1									
26	036100025	SNAP RING	ｽﾅｯﾌﾟﾘﾝｸﾞ	1									
27	322325760	GEAR	ｺﾃｲｷﾞﾔA	1									
28	040106304	BEARING	ﾎﾞｰﾙﾍﾞｱﾘﾝｸﾞ	2							～20058		
28	040109179	BEARING	ﾎﾞｰﾙﾍﾞｱﾘﾝｸﾞ	2							20059～		
29	322327130	GEAR	ｺﾃｲｷﾞﾔA:PTO	1									
30	322327150	GEAR	ｺﾃｲｷﾞﾔA:PTO	1									
31	322531621	COUNTER SHAFT	ｶｳﾝﾀｰｼｬﾌﾄ	2									
32	040106204	BEARING	ﾎﾞｰﾙﾍﾞｱﾘﾝｸﾞ	4									
33	036500047	SNAP RING	ｽﾅｯﾌﾟﾘﾝｸﾞ	2									
34	322327140	GEAR	ｺﾃｲｷﾞﾔA	1									

FIG.207 TRANSMISSION , DRIVE PINION
トランスミッション, ドライブピニオン

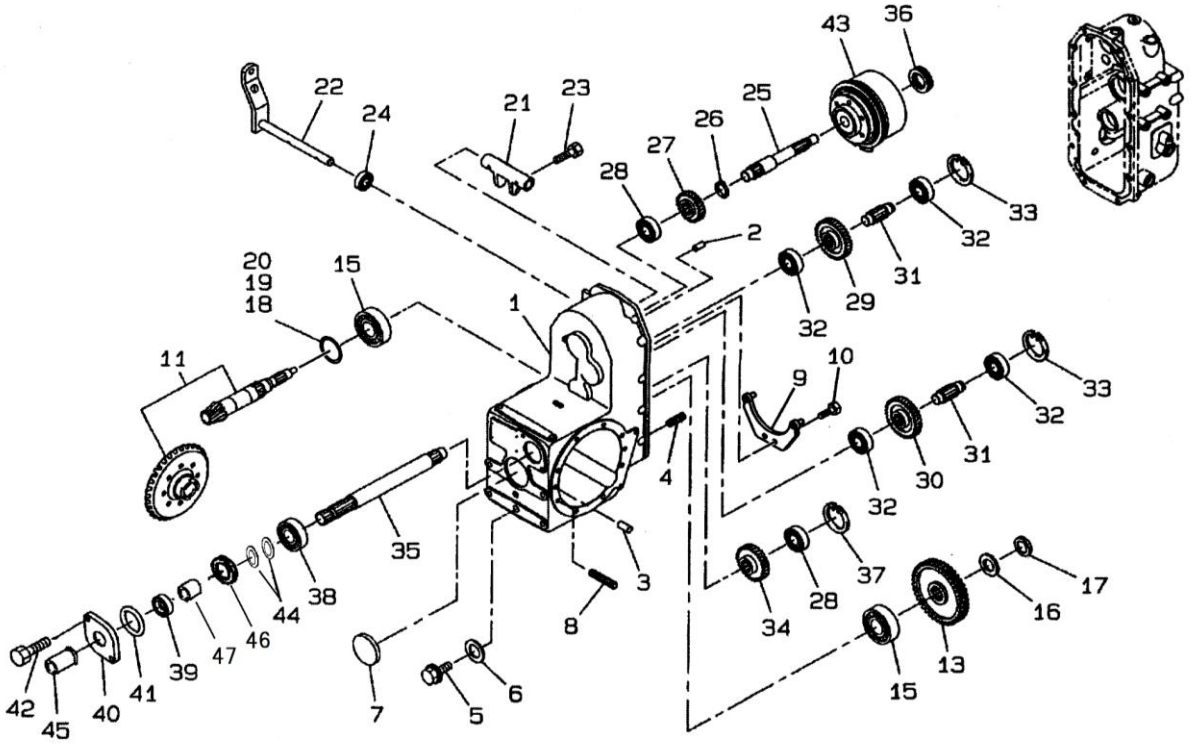

見出番号 Key No	部品番号 Parts No	部品名称 Description		台当個数 Q'ty MC 254						互換性 R/P	適応号機 Serial Number	型 寸 Size and details	備 考 Remarks
35	322591110	SHAFT PTO	PTOｼｬﾌﾄ	1									
36	398566470	BEARING ASSY	ｽﾗｽﾄﾍﾞｱﾘﾝｸﾞ	1									
37	036500052	SNAP RING	ｽﾅｯﾌﾟﾘﾝｸﾞ	1									
38	040106205	BEARING	ﾎﾞｰﾙﾍﾞｱﾘﾝｸﾞ	1									
39	050209131	OIL SEAL	ｵｲﾙｼｰﾙ	1									
40	322141991	SEAL COVER	ｼｰﾙｶﾊﾞｰ	1									
41	052300600	O-RING	Oﾘﾝｸﾞ	1									
42	011510820	BOLT	ﾎﾞﾙﾄ	2									
43	320040924	CLUTTCH ASSY	ｸﾗｯﾁASSY:PTO	1									
44	199280580	SHIM	ｼﾑ:T0.2	1									
44	199280590	SHIM	ｼﾑ:T0.5	1									
45	398115500	COVER	ｶﾊﾞｰ:PTO	1									
46	399211670	SPACER	ｽﾍﾟｰｻ	1									
47	511380070	SLEEVE	ｽﾘｰﾌﾞ	1									

FIG.208 DIFFERENTIAL , FRONT AXLE
デフ, フロントアクスル

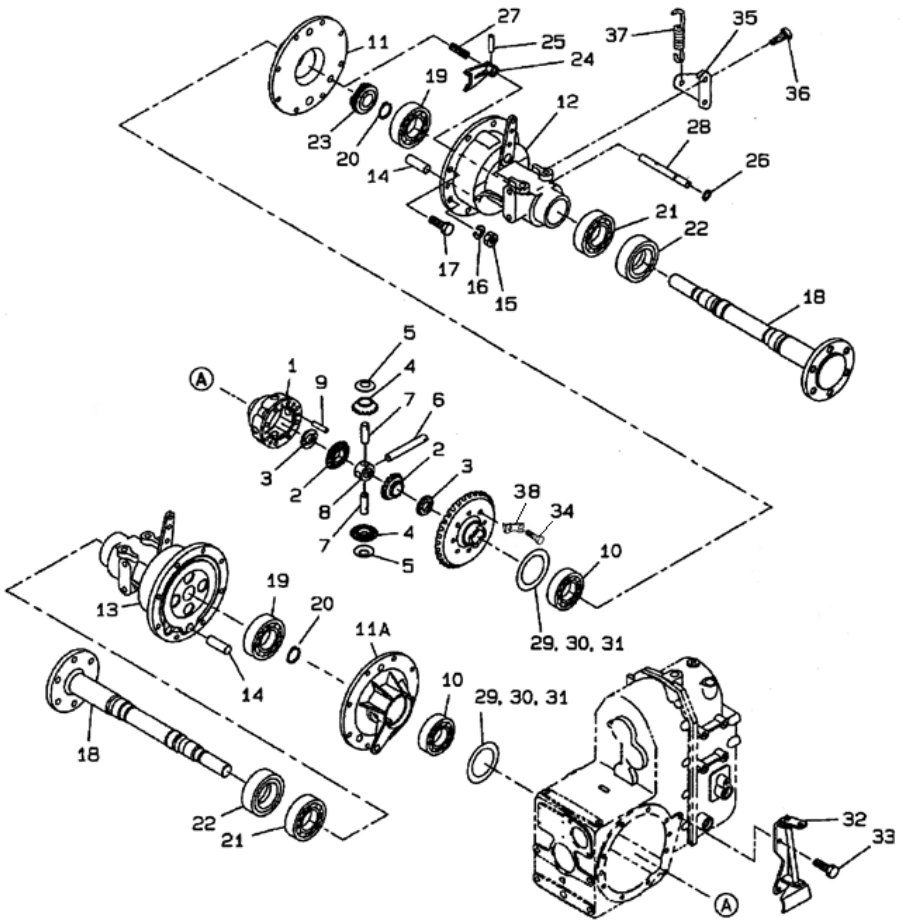

見出番号 Key No	部品番号 Parts No	部品名称 Description		台当個数 Q'ty MC 254						互換性 R/P	適応号機 Serial Number	型 寸 Size and details	備 考 Remarks
1	326110593	HOUSING	ﾃﾞﾌｹｰｼﾞ	1									
2	326140030	GEAR	ﾃﾞﾌｷﾞｬ	2									
3	399261250	WASHER THRUST	ｽﾗｽﾄﾜｯｼｬ	2									
4	326160030	PINION, DRIVE	ﾃﾞﾌﾋﾟﾆｵﾝ	4									
5	399260130	WASHER THRUST	ｽﾗｽﾄﾜｯｼｬ	4									
6	326130472	SHAFT	ﾋﾟﾆｵﾝｼｬﾌﾄ	1									
7	326130343	SHAFT	ﾋﾟﾆｵﾝｼｬﾌﾄ	2									
8	326170060	JOINT, UNIVERSAL	ﾋﾟﾆｵﾝｼｬﾌﾄｺﾏ	1									
9	030500625	PIN	ﾉｯｸﾋﾟﾝ	3									
10	040106010	BEARING	ﾎﾞｰﾙﾍﾞｱﾘﾝｸﾞ	2									
11A	326220530	SUPPORT	ﾃﾞﾌｳｹ:L	1									
11	326220540	SUPPORT	ﾃﾞﾌｳｹ:R	1									
12	*	BRAKE ASSY	ﾌﾞﾚｰｷ ASSY:R	1									FIG227参照
13	*	BRAKE ASSY	ﾌﾞﾚｰｷ ASSY:L	1									FIG227参照
14	328260190	PIN	ｱﾝｶｰﾋﾟﾝ	2									
15	021010010	NUT	ﾅｯﾄ	4									
16	027100010	LOCK WASHER	ｽﾌﾟﾘﾝｸﾞﾜｯｼｬ	4									
17	011511040	BOLT	ﾎﾞﾙﾄ	12									
18	326312840	WHEEL SHAFT	ﾎｲｰﾙ ｼｬﾌﾄ	2									
19	040106008	BEARING	ﾎﾞｰﾙﾍﾞｱﾘﾝｸﾞ	2									
20	036100040	SNAP RING	ｽﾅｯﾌﾟﾘﾝｸﾞ	2									
21	040106008	BEARING	ﾎﾞｰﾙﾍﾞｱﾘﾝｸﾞ	2									
22	050609047	OIL SEAL	ｵｲﾙｼｰﾙ :QLNY45	2									
23	326610181	CLUTCH	ﾃﾞﾌﾛｯｸｸﾗｯﾁ	1									
24	326570400	FORK	ﾃﾞﾌﾛｯｸﾌｫｰｸ	1									
25	030300628	PIN	ｽﾌﾟﾘﾝｸﾞﾋﾟﾝ	1									
26	052100110	O-RING	Oﾘﾝｸﾞ	1									
27	498211470	SPRING	ｽﾌﾟﾘﾝｸﾞ	1									
28	326530330	SHAFT	ﾃﾞﾌﾛｯｸｼｬﾌﾄ	1									
29	199280770	SHIM	ｼﾑ :0.5T	1									
30	199280760	SHIM	ｼﾑ :0.2T	1									
31	199280750	SHIM	ｼﾑ :0.1T	1									
32	326550210	LEVER	ﾃﾞﾌﾛｯｸﾚﾊﾞｰ	1									
33	010800816	BOLT	ﾎﾞﾙﾄ	2									
34	010111030	BOLT	ﾎﾞﾙﾄ	8							～20030		

FIG.208 DIFFERENTIAL , FRONT AXLE
デフ, フロントアクスル

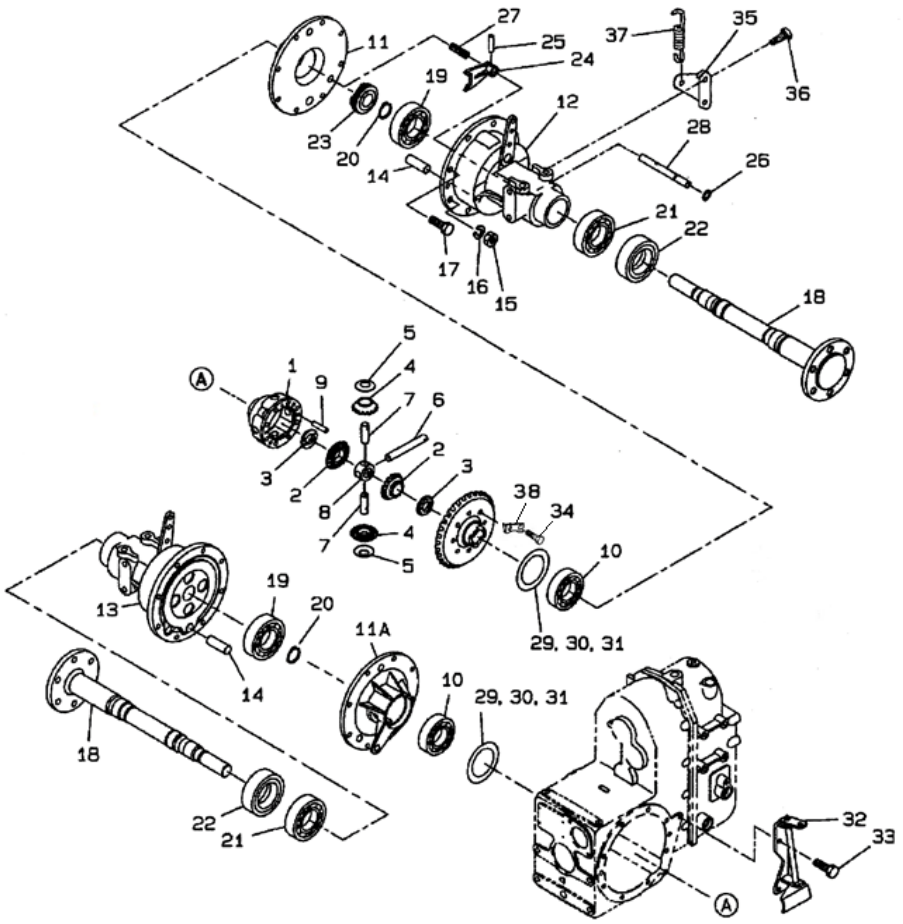

見出番号 Key No	部品番号 Parts No	部品名称 Description		台当個数 Q'ty MC 254						互換性 R/P	適応号機 Serial Number	型 寸 Size and details	備 考 Remarks
34	010109702	BOLT	ﾎﾞﾙﾄ	8							20031～		
35	328360440	BRAKET	ﾌﾞﾗｹｯﾄ:ﾌﾞﾚｰｷｽﾌﾟﾘﾝｸﾞ	2									
36	011511220	BOLT	ﾎﾞﾙﾄ	4									
37	398214540	SPRING	ｽﾌﾟﾘﾝｸﾞ	2									
38	399310330	ROCK WASHER	ﾛｯｸﾜｯｼｬ	4									

FIG.209 STEERING COLUMNN & OPERATOR'S DECK
ステアリング

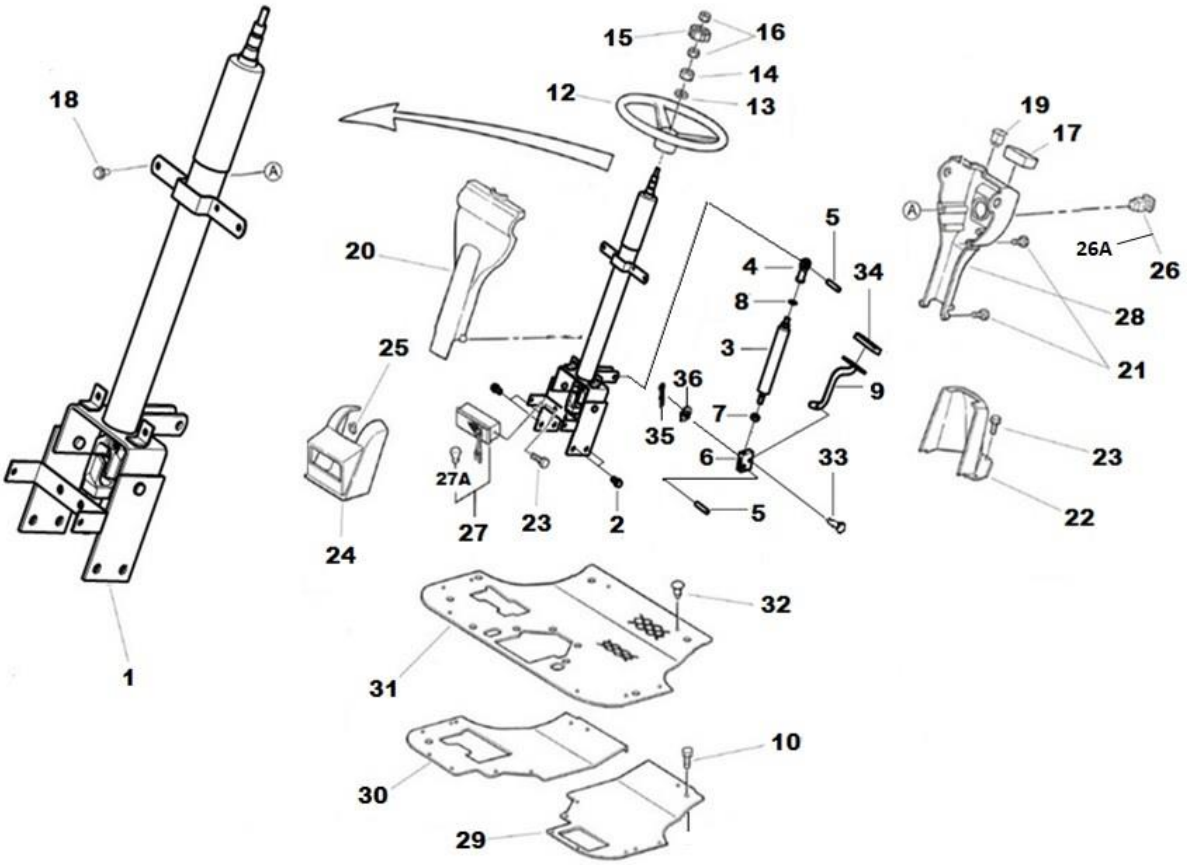

見出番号 Key No	部品番号 Parts No	部品名称 Description		台当個数 Q'ty MC 254						互換性 R/P	適応号機 Serial Number	型　寸 Size and details	備　考 Remarks
1	334040480	HANDLE, PIPE	ﾊﾟｲﾌﾟﾊﾝﾄﾞﾙASSY MC	1									
2	011511020	BOLT, M10 x 20	ﾎﾞﾙﾄ	4									
3	378910360	FREE　ROCK	ﾌﾘｰﾛｯｸ	1									
4	334801330	END ASSY, TRACK ROD	ﾛｯﾄﾞｴﾝﾄﾞ	1									
5	030509021	DOWEL　PIN	ﾉｯｸﾋﾟﾝ	2									
6	324121020	FORK　JOINT	ﾌｫｰｸｼﾞｮｲﾝﾄ	1									
7	021000010	NUT, M10	ﾅｯﾄ	1									
8	026200010	WASHER	ﾜｯｼｬ	1									
9	358110940	PEDAL	ﾍﾟﾀﾞﾙ	1									
10	010810820	BOLT	ﾎﾞﾙﾄ	4									
–	–	–	–	–									
12	334310210	STEARING WHEEL	ｽﾃｱﾘﾝｸﾞﾎｲﾙ	1									
13	027100014	LOCK WASHER	ｽﾌﾟﾘﾝｸﾞﾜｯｼｬ	1									
14	020800014	NUT	ﾅｯﾄ	1									
15	334320171	HUNDLE CAP	ﾊﾝﾄﾞﾙｷｬｯﾌﾟ:MC	1									
16	020109125	NUT	ﾅｯﾄ :M8-L.H	2									
17	385040991	METER ASSY	ﾒｰﾀ ASSY:MC	1							～20029		
17	385040992	METER ASSY	ﾒｰﾀ ASSY:MC	1							20030～		
18	010810612	BOLT	ﾎﾞﾙﾄ	2									
19	385202100	SWITCH ASSY	ｽｲｯﾁASSY	1									
20	350711570	DASH BOARD:F	ﾀﾞｯｼｭﾎﾞｰﾄﾞ:ﾏｴ	1									
21	011109012	BOLT	ﾎﾞﾙﾄ	4									
22	350320440	LOWER COVER:R	ﾛｱｶﾊﾞｰ:ｳｼﾛ	1									
23	010810616	BOLT	ﾎﾞﾙﾄ	6									
24	350320400	LIGHT MASK	ﾗｲﾄﾏｽｸ	1									
25	398340460	CLIP	ｸﾘｯﾌﾟ	2									
26	385201810	SWITCH ASSY	ｽｲｯﾁASSY	1									
26A	385120730	BULB	ﾊﾞﾙﾌﾞ:OKSW 1.4W	1									
27	385101910	LAMP ASSY	ﾗﾝﾌﾟASSY	1									
27A	385120700	BULB	ﾊﾞﾙﾌﾞ :23W	1									
28	350711580	DASH BOARD:R	ﾀﾞｯｼｭﾎﾞｰﾄﾞ:ｳｼﾛ	1									
29	355605070	STEP	ｽﾃｯﾌﾟ:L	1									
30	355605150	STEP	ｽﾃｯﾌﾟ:R	1									
31	398120961	RUBBER	ﾌﾛｱﾏｯﾄ	1							～20039		
31	398120962	RUBBER	ﾌﾛｱﾏｯﾄ	1							20040～		

FIG.209 STEERING COLUMNN & OPERATOR'S DECK
ステアリング

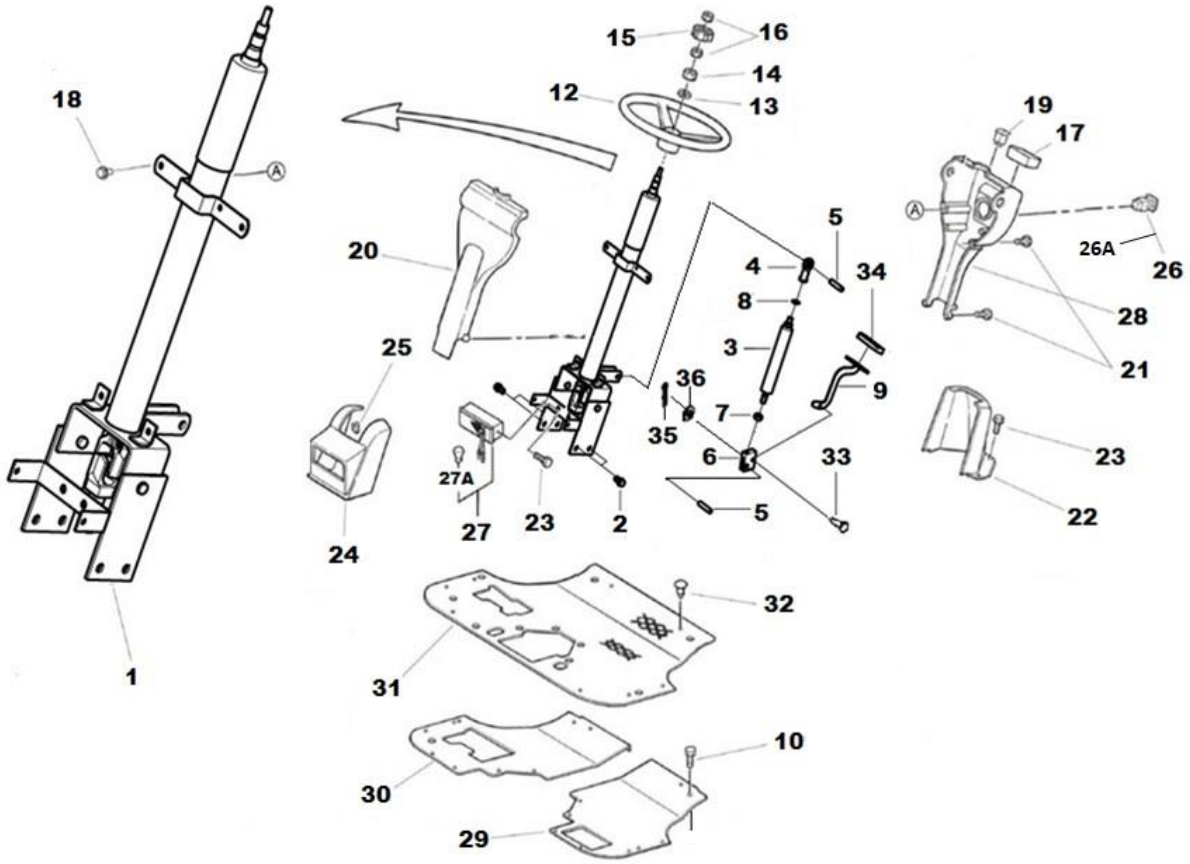

見出番号 Key No	部品番号 Parts No	部品名称 Description		台当個数 Q'ty MC 254						互換性 R/P	適応号機 Serial Number	型　寸 Size and details	備　考 Remarks
32	398340240	CLIP	ｸﾘｯﾌﾟ	10									
33	031310620	PIN	ﾋﾗｱﾀﾏﾋﾟﾝ	1									
34	398113000	RUBBER STEP	ｺﾞﾑ;ｽﾃｯﾌﾟ	1									
35	030102016	SPRIT PIN	ｽﾌﾟﾘｯﾄﾋﾟﾝ	1									
36	026100006	WASHER	ﾜｯｼｬ	1									

FIG.209A INSTRUMENT PANEL
メータ

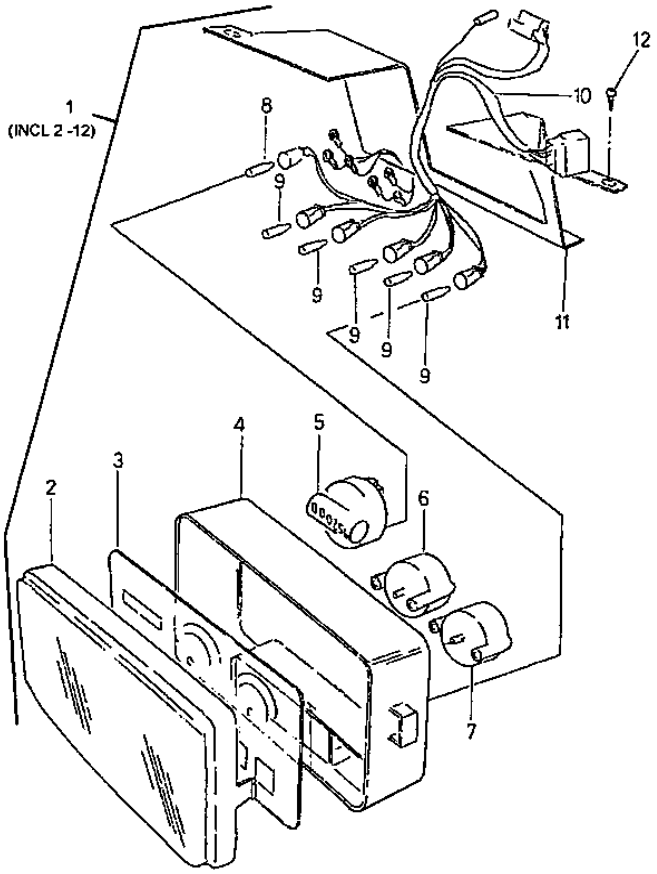

見出番号 Key No	部品番号 Parts No	部品名称 Description		台当個数 Q'ty MC 254						互換性 R/P	適応号機 Serial Number	型　寸 Size and details	備　考 Remarks
1	385040991	INSTURMENT CLUSTER	メータ ASSY:MC	1							～20028		
1	385040992	INSTURMENT CLUSTER	メータ ASSY:MC	1							20029～		
2	385470300	COVER	アクリルカバー	1									
3	*	GAUGE PLATE	プレート	1									
4	*	BODY	ボディ	1									
5	*	METER ASSY, HOUR	メーター	1									
6	*	METER ASSY, TEMPERATI	メーター	1									
7	*	METER ASSY, FUEL	メーター	1									
8	385470302	BULB, 12V, 2W	バルブ 2W	1									
9	385470301	BULB, 12V, 3W	バルブ 3W	5									
10	*	WIRE HARNESS	ワイヤーハーネス	1									
11	350360110	PLATE, SUPPOT	プレート	1									
12	015600412	SCREW	スクリュ	8									

FIG.211 REAR AXLE , DIFFERNTIAL & HOUSING
リヤアクスル, デフ＆ハウジング

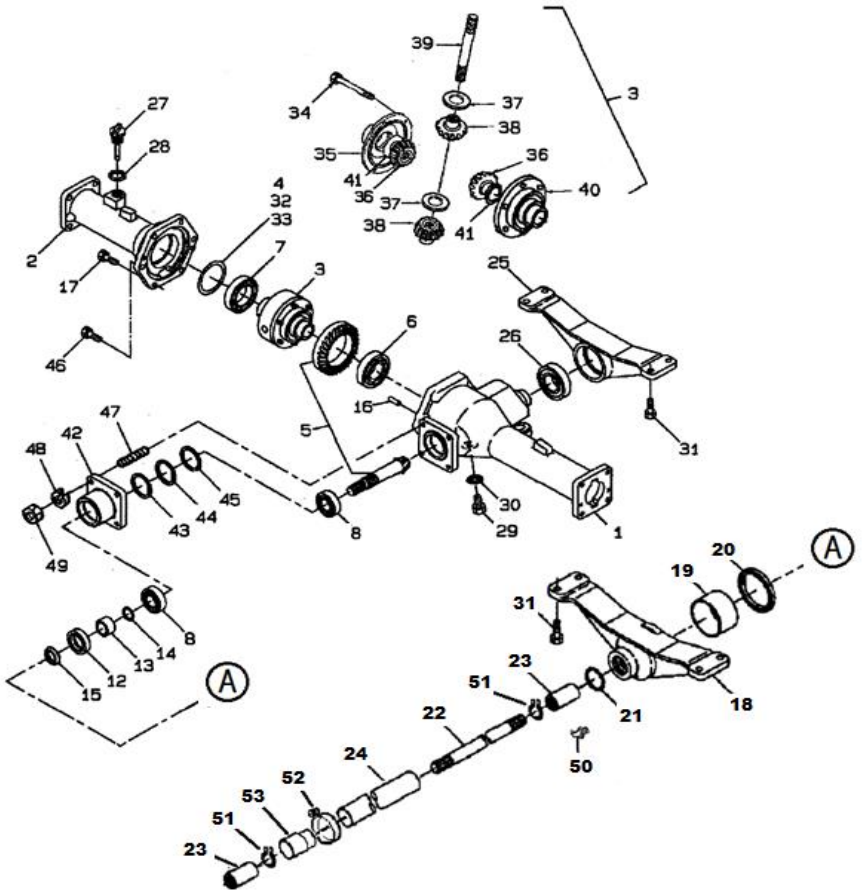

見出番号 Key No	部品番号 Parts No	部品名称 Description		台当個数 Q'ty MC 254						互換性 R/P	適応号機 Serial Number	型　寸 Size and details	備　考 Remarks
1	326345230	CASE	ﾎｲｰﾙｼｬﾌﾄｹｰｽ:LH MC	1									
2	326345250	CASE	ﾎｲｰﾙｼｬﾌﾄｹｰｽ:RH MC	1									
3	326010410	DIFFERENTIAL	ﾃﾞﾌASSY:ﾘｱ MC	1									34-41を含む
4	199280720	SHIM	ｼﾑ	1									
5	322051270	PINION, DRIVE	ﾄﾞﾗｲﾌﾞﾋﾟﾆｵﾝ ASSY:MC	1									
6	040106207	BEARING	ﾎﾞｰﾙﾍﾞｱﾘﾝｸﾞ	1									
7	040106009	BEARING	ﾎﾞｰﾙﾍﾞｱﾘﾝｸﾞ	1									
8	042530205	BEARING	ﾃｰﾊﾟﾛｰﾗﾍﾞｱﾘﾝｸﾞ	2									
12	050202332	OIL SEAL	ｵｲﾙｼｰﾙ	1									
13	399232470	COLLAR	ｶﾗｰ	1									
14	052100210	O-RING	Oﾘﾝｸﾞ	1									
15	399370740	NUT	ﾅｯﾄ :ｼﾞｸﾀﾝ	1									
16	030500820	PIN	ﾉｯｸﾋﾟﾝ	2									
17	011511030	BOLT	ﾎﾞﾙﾄ	6									
18	322263430	HOUSING	ﾍﾞｱﾘﾝｸﾞﾎﾙﾀﾞ:ﾏｴ	1									
19	398510350	BUSH	ﾌﾞｯｼｭ: 65X40	1									
20	050301165	OIL SEAL	ｵｲﾙｼｰﾙ	1									
21	052300350	O-RING	Oﾘﾝｸﾞ	1									
22	322514790	SHAFT DRIVEN	ﾄﾞﾗｲﾌﾞｼｬﾌﾄ	1									
23	322610140	COUPRING	ｾﾂｼｭ	2									
24	320171870	TUBE, RIGID	ｱﾌﾞﾗﾄﾞﾒｶﾝ	1									
25	322262850	HOLDER	ﾍﾞｱﾘﾝｸﾞﾎﾙﾀﾞ:ｳｼﾛ	1									
26	040116207	BEARING	ﾎﾞｰﾙﾍﾞｱﾘﾝｸﾞ	1									
27	398400430	DIPSTICK	ｵｲﾙｹﾞｰｼﾞ	1									
28	025100020	WASHER	ｼｰﾙﾜｯｼｬ	1									
29	010401212	BOLT	ﾎﾞﾙﾄ	3									
30	025100012	WASHER	ｼｰﾙﾜｯｼｬ	3									
31	011511030	BOLT	ﾎﾞﾙﾄ	8									
32	199280740	SHIM, 0.5	ｼﾑ	1									t0.5
33	199280730	SHIM, 0.2	ｼﾑ	1									t0.2
34	010700855	BOLT	ﾎﾞﾙﾄ	6									
35	326110880	HOUSING	ﾃﾞﾌｹﾞｰｼﾞ:ﾎﾝﾀｲ	1									
36	326140211	GEAR	ﾃﾞﾌｷﾞｬ	2									
37	399261070	WASHER	ｽﾗｽﾄﾜｯｼｬ	2									
38	326160060	PINION, DRIVE	ﾃﾞﾌﾋﾟﾆｵﾝ	2									

FIG.211 REAR AXLE , DIFFERNTIAL & HOUSING
リヤアクスル，デフ＆ハウジング

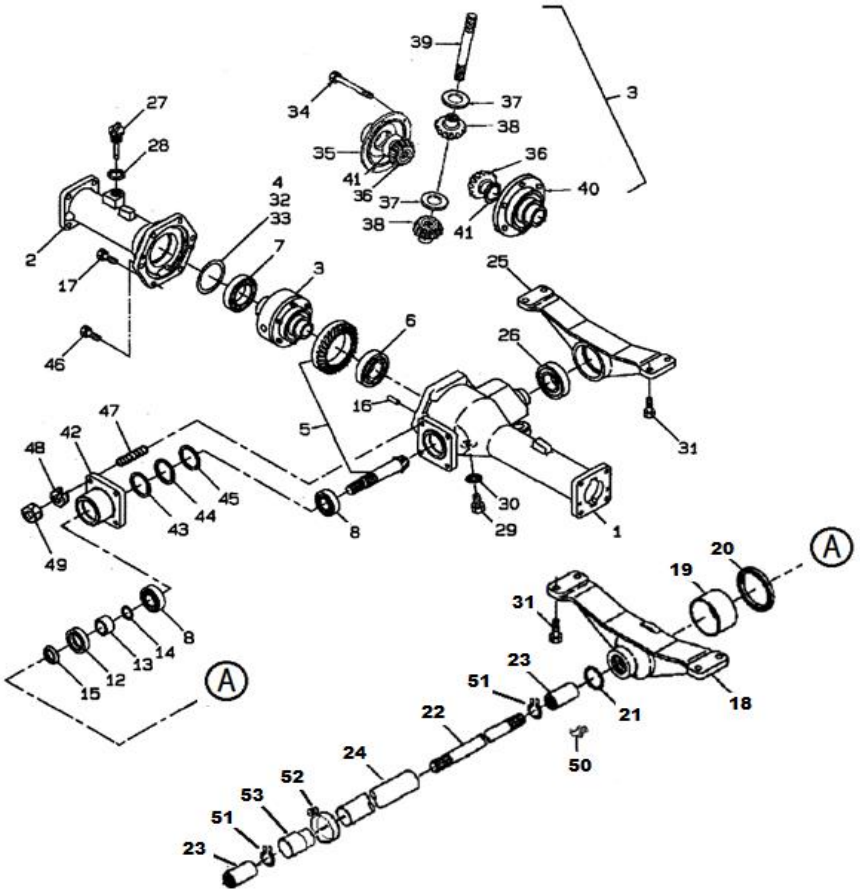

見出番号 Key No	部品番号 Parts No	部品名称 Description		台当個数 Q'ty MC 254						互換性 R/P	適応号機 Serial Number	型　寸 Size and details	備　考 Remarks
39	326130530	SHFT, PINION	ﾋﾟﾆｵﾝｼｬﾌﾄ	1									
40	326111090	COVER	ﾃﾞﾌｹﾞｰｼﾞ;ﾌﾀ	1									
41	399261080	WASHER, THRUST	ｽﾗｽﾄﾜｯｼｬ	2									
42	322263130	HOUSING	ﾍﾞｱﾘﾝｸﾞﾎﾙﾀﾞ;ﾘﾔ	1									
43	199280560	SHIM, 0.1T	ｼﾑ:0.1	1									
44	199280580	SHIM, 0.2T	ｼﾑ:0.2	1									
45	199280590	SHIM, 0.5T	ｼﾑ:0.5	1									
46	011511050	BOLT	ﾎﾞﾙﾄ	1									
47	012111020	BOLT	ｽﾀｯﾄﾞﾎﾞﾙﾄ	4									
48	027100010	WASHER, LOCK	ｽﾌﾟﾘﾝｸﾞﾜｯｼｬ	4									
49	021010010	NUT	ﾅｯﾄ	4									
50	060630000	GREESE NIPPLE	ｸﾞﾘｽﾆｯﾌﾟﾙ	1									
51	036100020	SNAP RING	ｽﾅｯﾌﾟﾘﾝｸﾞ	2									
52	398750260	BAND	ﾎｰｽﾊﾞﾝﾄﾞ	1									
53	320171791	TUBE, RIGID	ｱﾌﾞﾗﾄﾞﾒｶﾝ	1									

FIG.212 REAR AXLE , WHEEL SHAFT
リヤアクスル, ホイルシャフト

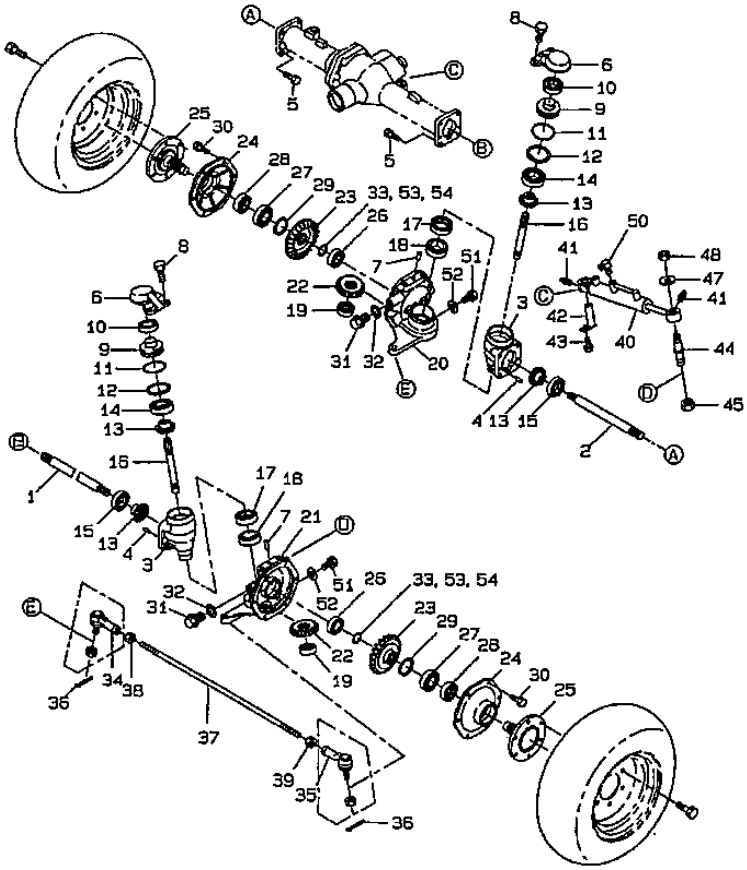

見出番号 Key No	部品番号 Parts No	部品名称 Description		台当個数 Q'ty MC 254						互換性 R/P	適応号機 Serial Number	型 寸 Size and details	備 考 Remarks
1	326211660	SHAFT, L	ﾃﾞﾌｼｬﾌﾄ:L MC ﾘﾔ	1									
2	326211670	SHAFT, R	ﾃﾞﾌｼｬﾌﾄ:R MC ﾘﾔ	1									
3	322117431	CASING	ﾐｯｼｮﾝｹｰｽ:ｱｲﾄﾞﾗ MC	2									
4	030500820	PIN	ﾉｯｸﾋﾟﾝ	4									
5	011511030	BOLT	ﾎﾞﾙﾄ	10									
6	334525090	ARM	ｱｰﾑ:ｷﾝｸﾞﾋﾟﾝ	2									
7	030501025	PIN	ﾉｯｸﾋﾟﾝ	2									
8	011511025	BOLT	ﾎﾞﾙﾄ	4									
9	330311370	PIN	ｷﾝｸﾞﾋﾟﾝ	2									
10	040146006	BEARING	ﾎﾞｰﾙﾍﾞｱﾘﾝｸﾞ	2									
11	052300600	O-RING	Oﾘﾝｸﾞ	2									
12	036500065	RING, SNAP	ｽﾅｯﾌﾟﾘﾝｸﾞ	2									
13	326240600	GEAR	ﾍﾞﾍﾞﾙｷﾞﾔ:ｱｲﾄﾞﾗ	4									
14	040109034	BEARING	ﾎﾞｰﾙﾍﾞｱﾘﾝｸﾞ	2									
15	040109065	BEARING	ﾎﾞｰﾙﾍﾞｱﾘﾝｸﾞ	2									
16	322513491	SHAFT DRIVEN	ﾄﾞﾗｲﾌﾞｼｬﾌﾄ	2									
17	050609045	OIL SEAL	ｵｲﾙｼｰﾙ :QLNY40	2									
18	042542007	BEARING	ﾃｰﾊﾟﾛｰﾗﾍﾞｱﾘﾝｸﾞ32007J	2									
19	040106303	BEARING	ﾎﾞｰﾙﾍﾞｱﾘﾝｸﾞ	2									
20	322117451	CASING, L	ﾐｯｼｮﾝｹｰｽ:ﾌｱｲﾅﾙ L MC	1									
21	322117471	CASING, R	ﾐｯｼｮﾝｹｰｽ:ﾌｱｲﾅﾙ R MC	1									
22	326240690	GEAR, FINAL PINION	ﾌｱｲﾅﾙ ﾋﾟﾆｵﾝ MC	2									
23	326370840	GEAR, FINAL	ﾌｱｲﾅﾙｷﾞﾔ MC	2									
24	322213490	HUB, WHEEL	ｹｰｽｶﾊﾞｰ:ﾌｱｲﾅﾙ	2									
25	326312381	SHAFT, WHEEL	ﾎｲｰﾙ ｼｬﾌﾄ	2									
26	040106205	BEARING	ﾎﾞｰﾙﾍﾞｱﾘﾝｸﾞ	2									
27	040106206	BEARING	ﾎﾞｰﾙﾍﾞｱﾘﾝｸﾞ	2									
28	050609043	OIL SEAL	ｵｲﾙｼｰﾙ :QLNY35	2									
29	036100030	RING, SNAP	ｽﾅｯﾌﾟﾘﾝｸﾞ	2									
30	011510820	BOLT	ﾎﾞﾙﾄ	12									
31	064600016	PLUG	ﾂﾊﾞﾂｷﾌﾟﾗｸﾞ :M16	2									
32	025100016	WASHER	ｼｰﾙﾜｯｼｬ	2									
33	199280560	SHIM	ｼﾑ:0.1	1									
34	334801360	END ASSY	ﾀｲﾛｯﾄﾞｴﾝﾄﾞ :R.H	1									
35	334801390	END ASSY	ﾀｲﾛｯﾄﾞｴﾝﾄﾞ :L.H	1									

FIG.212 REAR AXLE , WHEEL SHAFT
リヤアクスル，ホイルシャフト

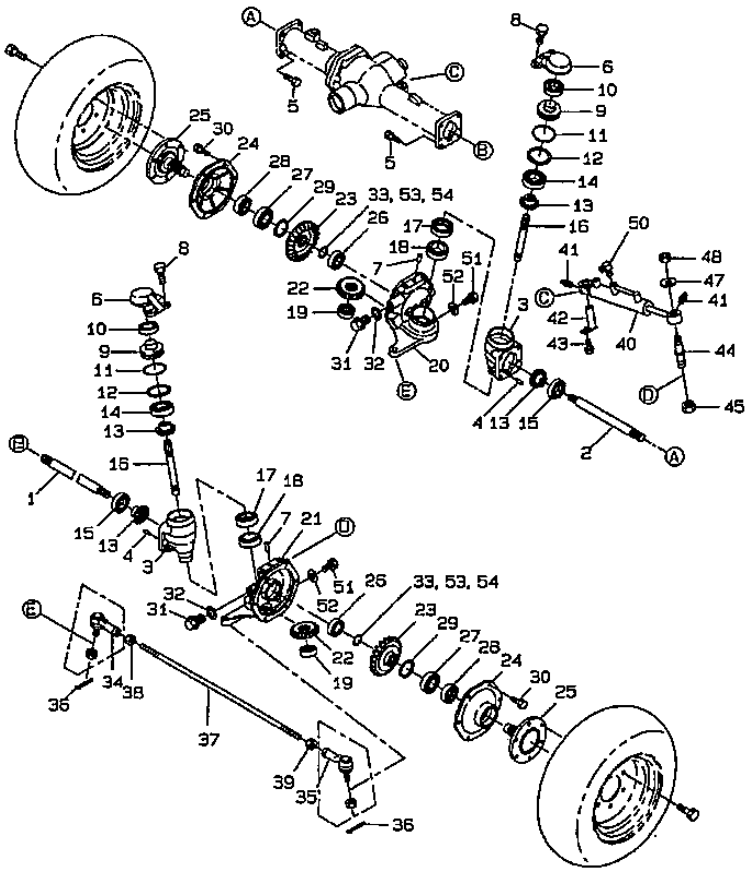

見出番号 Key No	部品番号 Parts No	部品名称 Description		台当個数 Q'ty MC 254						互換性 R/P	適応号機 Serial Number	型　寸 Size and details	備　考 Remarks
36	030103225	PIN, SPLIT	ｽﾌﾟﾘｯﾄﾋﾟﾝ	2									
37	334712030	ROD	ﾛｯﾄﾞ:ﾀｲﾛｯﾄﾞ	1									
38	020800014	NUT	ﾅｯﾄ	1									
39	020109029	NUT	ﾅｯﾄ:M14 L.H	1									
40	344952383	CYLINDER	ｼﾘﾝﾀﾞ ASSY	1									
41	060620000	NIPPPLE, LUBE	ｸﾞﾘｰｽﾆｯﾌﾟﾙ	2									
42	399600110	PIN	ﾋﾟﾝ	1									
43	011510812	BOLT	ﾎﾞﾙﾄ	1									
44	399612071	PIN	ﾋﾟﾝ	1							～20030		
44	399612072	PIN	ﾋﾟﾝ	1							20031～		
45	022509001	NUT	Uﾅｯﾄ:M20X1.5ﾅｲﾛﾝ	1									
47	399210710	WASHER	ｽﾍﾟｰｻ	1									
48	022409003	NUT	Uﾅｯﾄ:M16X1.5ﾅｲﾛﾝ	1									
50	340670280	ADAPTER	ｱﾀﾞﾌﾟﾀ:90ｴﾙﾎﾞ	2									
51	010401212	BOLT	ﾎﾞﾙﾄ	3									
52	025100012	WASHER	ｼｰﾙﾜｯｼｬ	3									
53	199280590	SHIM	ｼﾑ:T0.5	1									
54	199280580	SHIM	ｼﾑ:T0.2	1									

FIG.212A STEERING CYLINDER
ステアリングシリンダ

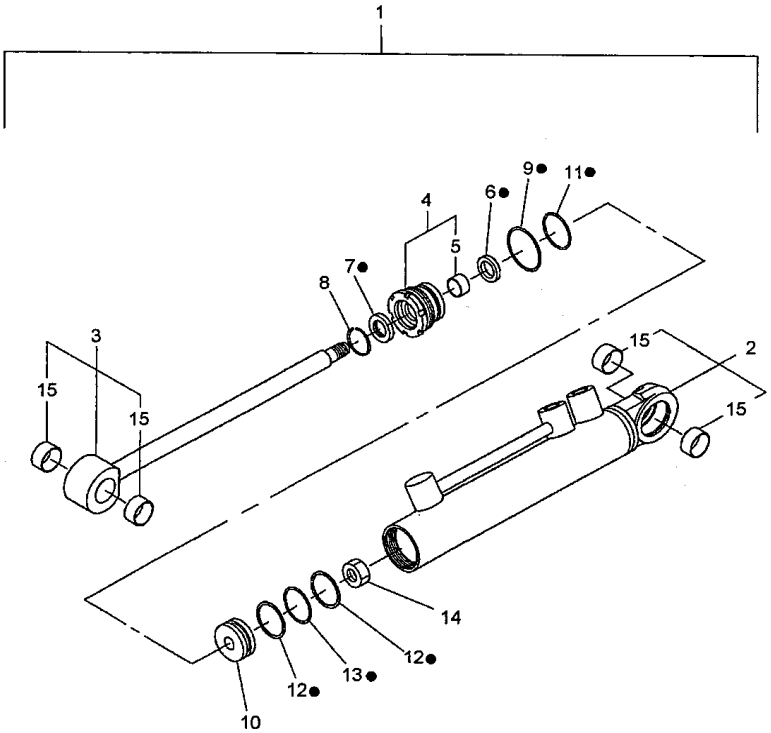

● = 16

見出番号 Key No	部品番号 Parts No	部品名称 Description		台当個数 Q'ty MC 254						互換性 R/P	適応号機 Serial Number	型 寸 Size and details	備 考 Remarks
1	344952383	CYLINDER	ｼﾘﾝﾀﾞ ASSY	1									
2	*	CYLINDER TUBE	ｼﾘﾝﾀﾞ	1									
3	344960597	ROD KIT, PISTON	ﾋﾟｽﾄﾝﾛｯﾄﾞASSY	1									
4	344960598	GUIDE ASSY	ｶﾞｲﾄﾞASSY	1									
5	344960594	BUSHING	ﾌﾞｯｼｭ	1									
6	*	PACKING, ROD	ﾛｯﾄﾞ	1									
7	*	SEAL, DUST	ｼｰﾙ	1									
8	344960596	RING, SNAP	ｽﾅｯﾌﾟﾘﾝｸﾞ	1									
9	052400380	O-RING	Oﾘﾝｸﾞ	1									
10	344960593	PISTON	ﾋﾟｽﾄﾝ	1									
11	052310300	O-RING	Oﾘﾝｸﾞ	1									
12	*	RING, BACKUP	ﾊﾞｯｸｱｯﾌﾟﾘﾝｸﾞ	2									
13	052110290	O-RING	Oﾘﾝｸﾞ	1									
14	022600012	NUT	ﾅｯﾄ	1									
15	344960603	BUSHING	ﾌﾞｯｼｭ	4									
16	344960599	KIT,SEALS	ｼｰﾙKIT	1									

FIG.213 PEDALS, HYDROSTATIC TRANSMISSION
ペダル, HST

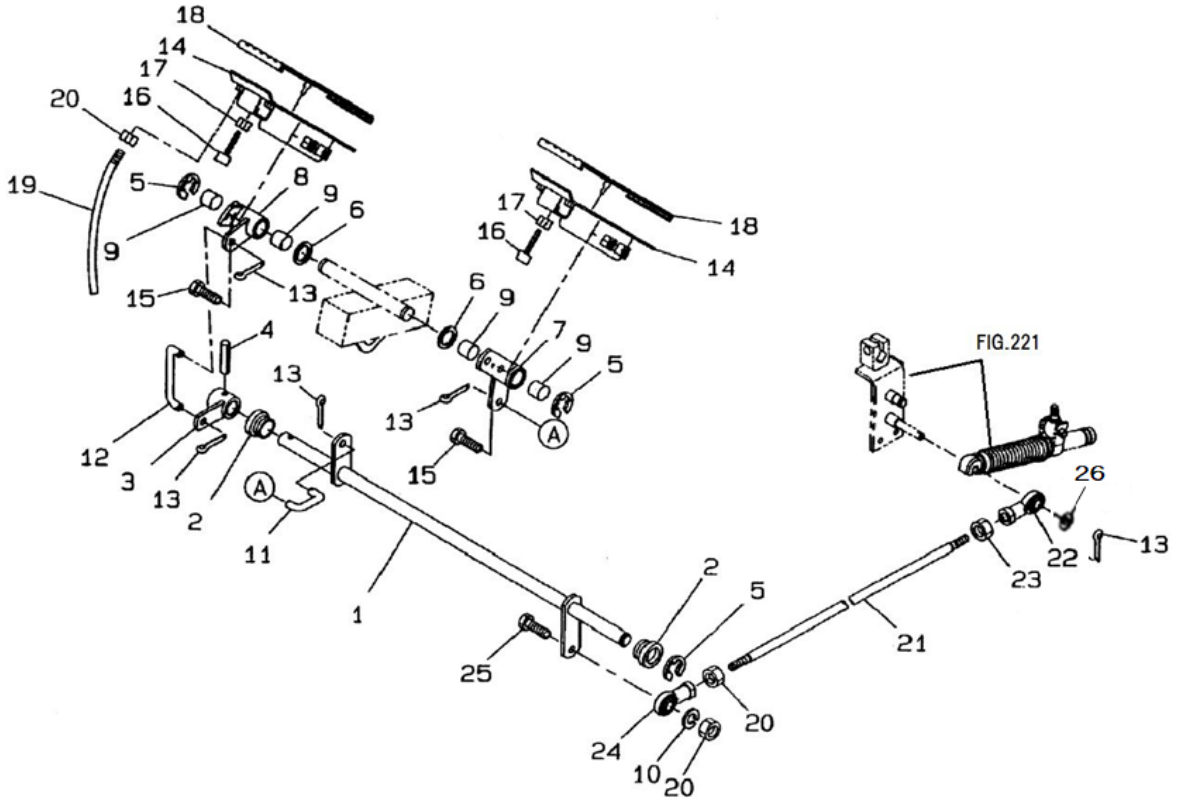

見出番号 Key No	部品番号 Parts No	部品名称 Description		台当個数 Q'ty MC 254						互換性 R/P	適応号機 Serial Number	型　寸 Size and details	備　考 Remarks
1	358200930	PEDAL	ﾍﾟﾀﾞﾙｼｬﾌﾄ:HST	1									
2	398511320	BUSHING	ﾌﾞｯｼｭ	2									
3	324106790	LEVER	ｱｰﾑ:HST	1									
4	030300625	PIN	ｽﾌﾟﾘﾝｸﾞﾋﾟﾝ	1									
5	036800012	RING, SNAP	ｽﾅｯﾌﾟﾘﾝｸﾞ:E	3									
6	026100014	WASHER	ﾜｯｼｬ	2									
7	324106770	LEVER	ﾚﾊﾞｰ:HST/F	1									
8	324106780	LEVER	ﾚﾊﾞｰ:HST/R	1									
9	398511310	BUSHING	ﾌﾞｯｼｭ	4									
10	027100008	WASHER, LOCK	ｽﾌﾟﾘﾝｸﾞﾜｯｼｬ	1									
11	358511250	ROD, FWD	ﾛｯﾄﾞ:HST F	1									
12	358511230	ROD, REV	ﾛｯﾄﾞ:HST	1									
13	030102020	PIN, SPLIT	ｽﾌﾟﾘｯﾄﾋﾟﾝ	5									
14	358104780	PEDAL	ﾍﾟﾀﾞﾙ:HST	2									
15	010800816	BOLT	ﾎﾞﾙﾄ	4									
16	398111640	STOP, PEDAL	ｺﾞﾑ	2									
17	020900008	NUT	ﾅｯﾄ	2									
18	398117180	RING, RUBBER	ｺﾞﾑ:HST ﾍﾟﾀﾞﾙ	2									
19	358511260	ROD	ﾛｯﾄﾞ:Rﾍﾟﾀﾞﾙ	1									
20	020900008	NUT	ﾅｯﾄ	3									
21	358511220	ROD	ﾛｯﾄﾞ	1									
22	334800420	END ASSY	ﾀｲﾛｯﾄｴﾝﾄﾞ:L	1									
23	020109125	NUT	ﾅｯﾄ :M8-L.H	1									
24	334800360	ROD, END	ﾛｯﾄﾞｴﾝﾄﾞ	1									
25	010310830	BOLT	ﾎﾞﾙﾄ	1									
26	026100008	WASHER	ﾜｯｼｬ	1									

FIG.214 CONTROLS, ACCELERATOR & CHANGE LEVER
コントロール，アクセル＆チェンジレバー

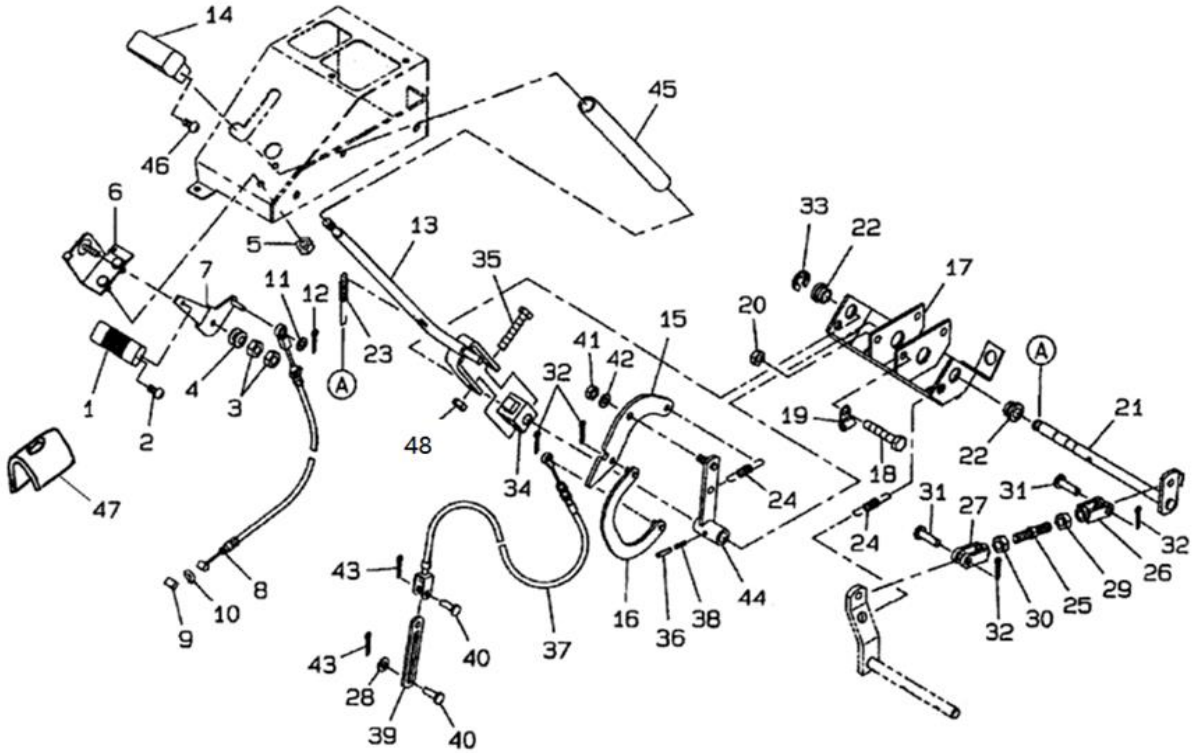

見出番号 Key No	部品番号 Parts No	部品名称 Description		台当個数 Q'ty MC 254						互換性 R/P	適応号機 Serial Number	型　寸 Size and details	備　考 Remarks
1	398180921	HANDLE GRIP	ｸﾞﾘｯﾌﾟ:ｱｸｾﾙ	1									
2	015140512	SCREW	ｽｸﾘｭ	1									
3	020100008	NUT	ﾅｯﾄ	2									
4	398212210	SPRING	ｽﾌﾟﾘﾝｸﾞ	1							～20009		
4	398212210	SPRING	ｽﾌﾟﾘﾝｸﾞ	3							20010～		
5	021500008	NUT	ﾅｯﾄ	2									
6	312500502	BRACKET	ﾌﾞﾗｹｯﾄ:ｱｸｾﾙ	1									
7	312100931	LEVER	ｱｸｾﾙﾚﾊﾞｰ	1									
8	312070670	WIRE	ﾜｲﾔASSY:ｱｸｾﾙ	1									
9	398114451	BUSHING,RUBBER	ｺﾞﾑ:D	1									
10	036800005	RING,SNAP	ｽﾅｯﾌﾟﾘﾝｸﾞ	1									
11	026100006	WASHER	ﾜｯｼｬ	1									
12	030102025	PIN,SPLIT	ｽﾌﾟﾘｯﾄﾋﾟﾝ	2									
13	324108171	CHANGE LEVER	ﾁｪﾝｼﾞﾚﾊﾞｰ:PTO	1									
14	398182120	GRIP	ｸﾞﾘｯﾌﾟ:4WD	1									
15	324541560	PLATE	ｼﾌﾄﾌﾟﾚｰﾄ:ｶﾑ	1									
16	324501270	GUIDE	ｼﾌﾄｶﾞｲﾄﾞ	1									
17	324501540	BACE	ﾍﾞｰｽ:ﾚﾊﾞｰｻｻｴ	1									
18	010311070	BOLT	ﾎﾞﾙﾄ	2									
19	399113650	CLAMP	ｸﾗﾝﾌﾟ	1									
20	021500010	NUT	ﾅｯﾄ	2									
21	320201131	SHAFT	ｼｬﾌﾄ:PTOｸﾗｯﾁ	1									
22	398511320	BUSHING	ﾌﾞｯｼｭ	2									
23	398214590	SPRING	ｽﾌﾟﾘﾝｸﾞ	1									
24	498221100	SPRING	ｽﾌﾟﾘﾝｸﾞ	2									
25	399410140	BOLT	ｽﾀｯﾄﾎﾞﾙﾄ	1									
26	358560180	JOINT,UNIBERSAL	ﾌｫｰｷｼﾞｮｲﾝﾄ:L	1									
27	358560190	JOINT,UNIBERSAL	ﾌｫｰｸｼﾞｮｲﾝﾄ:R	1									
28	026100008	WASHER	ﾜｯｼｬ	1									
29	020609805	NUT	ﾅｯﾄ(ﾋﾀﾞﾘ)	1									
30	021000012	NUT	ﾅｯﾄ	1									
31	031311030	PIN	ﾋﾗｱﾀﾏﾋﾟﾝ	2									
32	030103225	PIN,SPLIT	ｽﾌﾟﾘｯﾄﾋﾟﾝ	4									
33	036800012	RING,SNAP	ｽﾅｯﾌﾟﾘﾝｸﾞ:E	1									
34	324121000	BOSS	ﾎﾞｽ	1									

FIG.214 CONTROLS, ACCELERATOR & CHANGE LEVER
コントロール，アクセル＆チェンジレバー

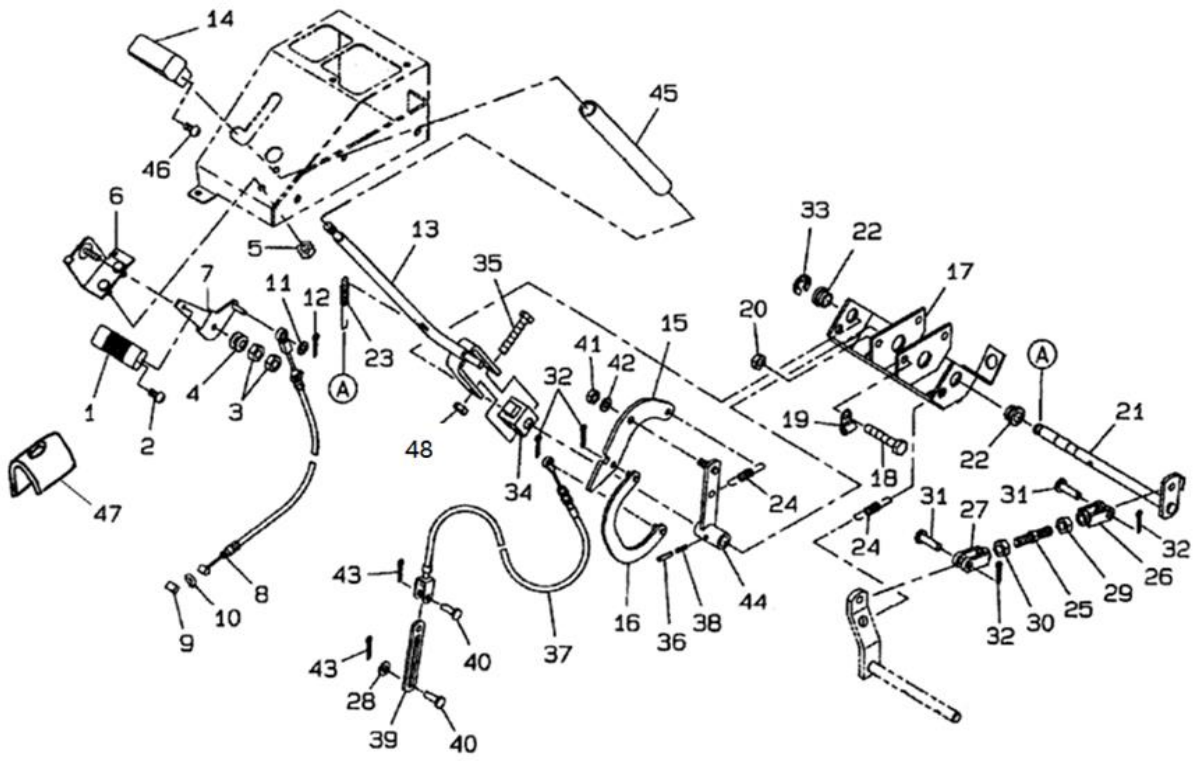

見出番号 Key No	部品番号 Parts No	部品名称 Description		台当個数 Q'ty MC 254						互換性 R/P	適応号機 Serial Number	型　寸 Size and details	備　考 Remarks
35	399431070	BOLT	ﾎﾞﾙﾄ	1									
36	030303532	PIN	ｽﾌﾟﾘﾝｸﾞﾋﾟﾝ	1									
37	312700650	WIRE	ﾜｲﾔASSY:PTO	1									
38	030300632	PIN	ｽﾌﾟﾘﾝｸﾞﾋﾟﾝ	1									
39	399568730	PLATE	ﾌﾟﾚｰﾄ:PTOﾔｲﾔ	1									
40	031310820	PIN	ﾋﾗｱﾀﾏﾋﾟﾝ	2									
41	022300010	NUT	ﾅｯﾄ	1									
42	399211890	SPACER	ｽﾍﾟｰｻ	1									
43	030102016	PIN,SPLIT	ｽﾌﾟﾘｯﾄﾋﾟﾝ	2									
44	324106800	LEVER	ﾁｪﾝｼﾞﾚﾊﾞｰ:PTO	1									
45	068109052	TUBE,HYD	ﾋﾞﾆﾙﾁｭｰﾌﾞ	1									
46	015140616	SCREW	ｽｸﾘｭ	1									
47	378460840	COVER	ｶﾊﾞｰ:ｱｸｾﾙﾚﾊﾞｰ	1									
48	022300008	NUT	ﾅｯﾄ	1									

FIG.215 CHASSIS & ROPS
シャーシ & ロプス

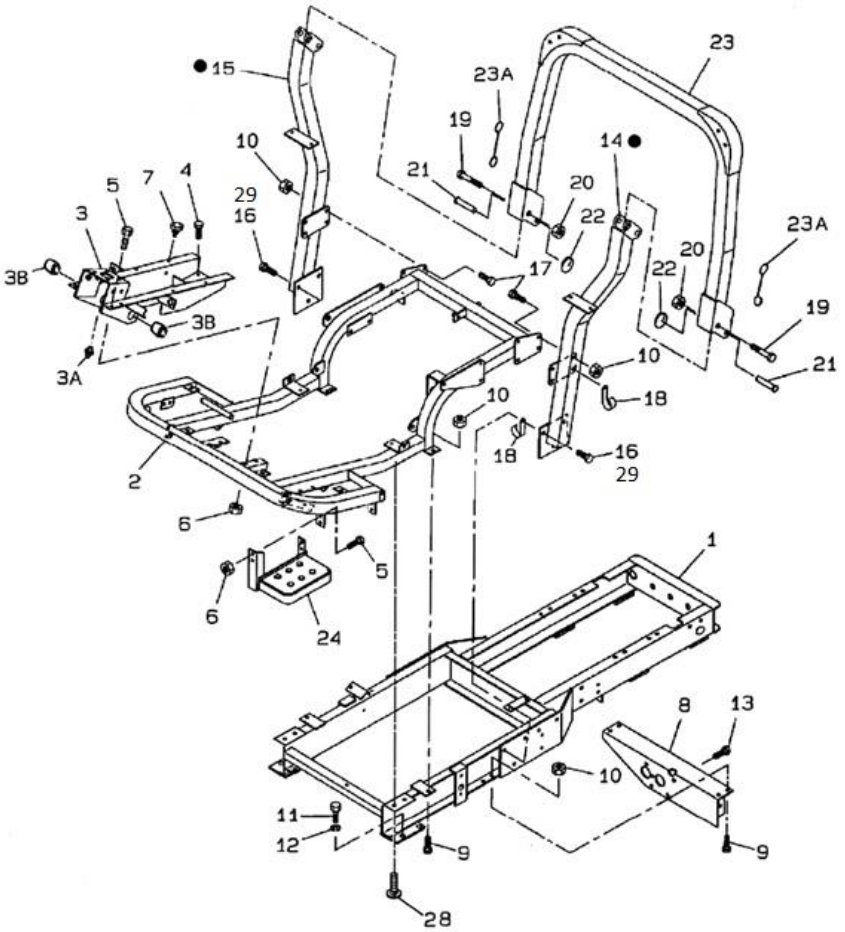

見出番号 Key No	部品番号 Parts No	部品名称 Description		台当個数 Q'ty MC 254						互換性 R/P	適応号機 Serial Number	型 寸 Size and details	備 考 Remarks
1	320552900	FRAME	ﾒｲﾝﾌﾚｰﾑ	1									
2	320551672	FRAME, FRONT	ﾌﾚｰﾑ:ｳｴ	1									
3	320551690	FRAME, SUPPORT	ﾌﾚｰﾑ:ﾏｴ	1									
3A	060610000	GREESE NIPPLE	ｸﾞﾘｰｽﾆｯﾌﾟﾙ	1									
3B	398510070	BUSHING	ﾌﾞｯｼｭ:25X30X25	2									
4	011510820	BOLT	ﾎﾞﾙﾄ	2									
5	010810820	BOLT	ﾎﾞﾙﾄ	4									
6	023100008	NUT	ﾅｯﾄ	4									
7	398110110	BUMPER, RUBBER	ｺﾞﾑ	4									
8	320560771	BRACKET	ﾌﾚｰﾑ:ﾐﾂｼｮﾝ MC	1									
9	010311020	BOLT	ﾎﾞﾙﾄ	6									
10	021500010	NUT	ﾅｯﾄ	12									
11	010411425	BOLT	ﾎﾞﾙﾄ	4									
12	027100014	WASHER, LOCK	ｽﾌﾟﾘﾝｸﾞﾜｯｼｬ	4									
13	011511020	BOLT	ﾎﾞﾙﾄ	4									
14	378306890	FRAME, L, ROPS	ﾛﾌﾟｽ:ｼﾀL	1									
15	378306910	FRAME, R, ROPS	ﾛﾌﾟｽ:ｼﾀR	1									
16	011311225	BOLT	ﾎﾞﾙﾄ	6							～20061		
16	010111225	BOLT	ﾎﾞﾙﾄ	6							20062～		
17	010311025	BOLT	ﾎﾞﾙﾄ	6									
18	399110340	CLAMP	ｸﾗﾝﾌﾟ	2									
19	010109502	BOLT	ﾎﾞﾙﾄ:M16X1.5	2									
20	022409003	NUT	Uﾅｯﾄ:M16X1.5ﾅｲﾛﾝ	2									
21	399611460	PIN	ﾋﾟﾝ	2									
22	398213410	SPRING	ｽﾌﾟﾘﾝｸﾞ	2									
23	378306930	FRAME, ROPS	ﾌﾚｰﾑ:ｳｴ MC	1									
23A	398230070	WIRE, ROPS	ﾜｲﾔ:ﾛﾌﾟｽ	2									
24	355605290	STEP	ｽﾃｯﾌﾟ:ﾎｼﾞｮ	1									
28	011511020	BOLT	ﾎﾞﾙﾄ	2									
29	027100012	WASHER, LOCK	ｽﾌﾟﾘﾝｸﾞﾜｯｼｬ	6							20062～		

FIG.216 LIFT ARM
リフトアーム

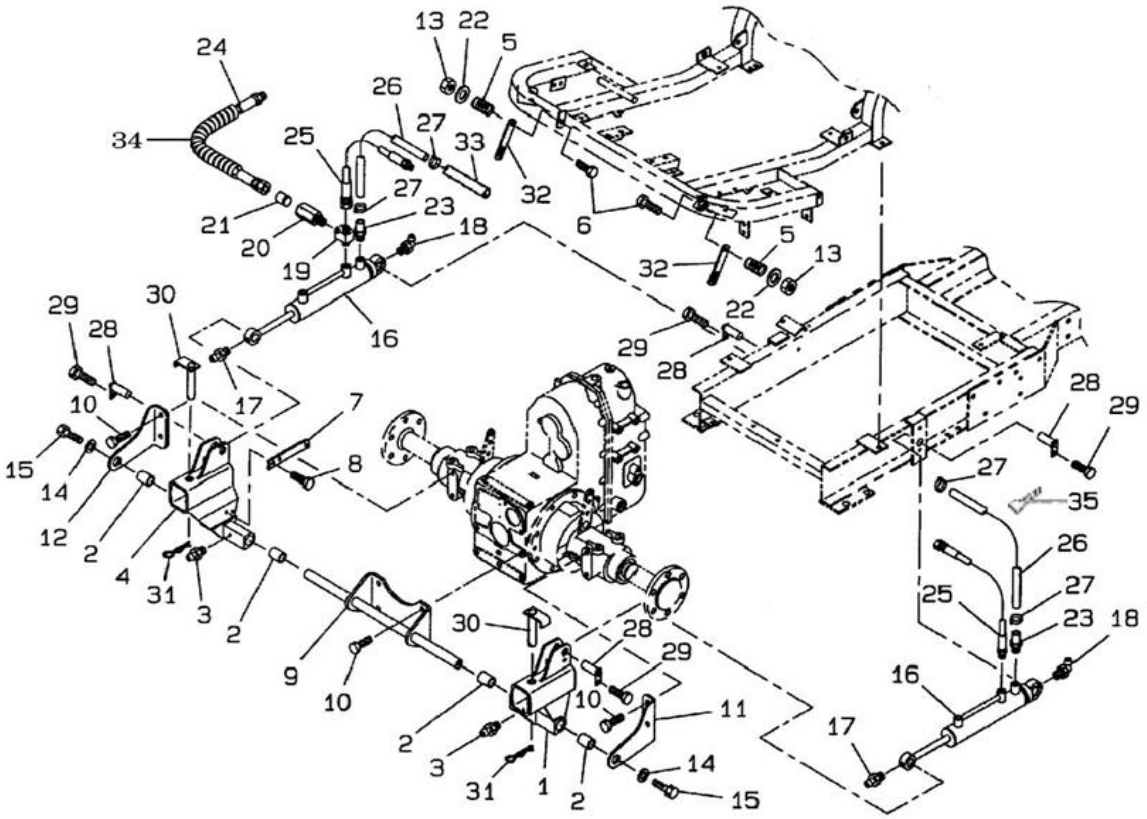

見出番号 Key No	部品番号 Parts No	部品名称 Description		台当個数 Q'ty MC 254						互換性 R/P	適応号機 Serial Number	型　寸 Size and details	備　考 Remarks
1	344111190	LIFT ARM	ﾘﾌﾄｱｰﾑ:L	1									
2	398510300	BUSH	ﾌﾞｯｼｭ	4									
3	060610000	GREESE NIPPLE	ｸﾞﾘｰｽﾆｯﾌﾟﾙ	2									
4	344111210	LIFT ARM	ﾘﾌﾄｱｰﾑ	1									
5	398212310	SPRING	ｽﾌﾟﾘﾝｸﾞ	2									
6	010311045	BOLT	ﾎﾞﾙﾄ	2									
7	399568720	PLATE	ﾌﾟﾚｰﾄ	1									
8	011510816	BOLT	ﾎﾞﾙﾄ	2									
9	344903230	BRAKET	ﾌﾞﾗｹｯﾄ:ﾛｱﾘﾝｸ	1									
10	011511230	BOLT	ﾎﾞﾙﾄ	8									
11	370310760	BRAKET	ﾌﾞﾗｹｯﾄ:L	1									
12	370310780	BRAKET	ﾌﾞﾗｹｯﾄ:R	1									
13	022300010	NUT	ﾅｯﾄ	2									
14	026109013	WASHER	ﾜｯｼｬ	2									
15	011511020	BOLT	ﾎﾞﾙﾄ	2									
16	344952792	CYLINDER	ｼﾘﾝﾀﾞ ASSY	2									
17	060620000	GREESE NIPPLE	ｸﾞﾘｰｽﾆｯﾌﾟﾙ	2									
18	060640000	GREESE NIPPLE	ｸﾞﾘｰｽﾆｯﾌﾟﾙ	2									
19	340673590	ADAPTER	ｱﾀﾞﾌﾟﾀ	1									
20	340672830	ADAPTER	ｱﾀﾞﾌﾟﾀ:ﾘｽﾄﾘｸｼｮﾝ	1									
21	340171080	VALVE	ﾊﾞﾙﾌﾞ:ﾘｽﾄﾘｸｼｮﾝ	1									
22	026100010	WASHER	ﾜｯｼｬ	2									
23	340673820	ADAPTER	ｱﾀﾞﾌﾟﾀ:ﾎｰｽﾆｯﾌﾟﾙ	2									
24	340692350	OIL HOSE	ｵｲﾙﾎｰｽ	1									
25	340690450	OIL HOSE	ｵｲﾙﾎｰｽ:L750	1									
26	340690240	OIL HOSE	ｵｲﾙﾎｰｽ	2							～20061		
26	340690241	OIL HOSE	ｵｲﾙﾎｰｽ	2							20062～		
27	067200150	HOSE CLIP	ﾎｰｽ ｸﾘｯﾌﾟ	4							～20065		
27	398756260	HOSE BAND	ﾎｰｽﾊﾞﾝﾄﾞ	4							20066～		
28	399600110	PIN	ﾋﾟﾝ	4									
29	011510812	BOLT	ﾎﾞﾙﾄ	4									
30	370900760	PIN	ﾋﾟﾝ COMPL	2									
31	599730030	PIN	ﾏｯﾊﾟﾋﾟﾝ	2									
32	370770130	LATCH	ﾌﾟﾚｰﾄ:ﾓｱﾌｯｸ	2									
33	385960550	TUBE	ｶﾊﾞｰ:ｺﾙｹﾞｰﾄﾁｭｰﾌﾞ	1									

FIG.216 LIFT ARM
リフトアーム

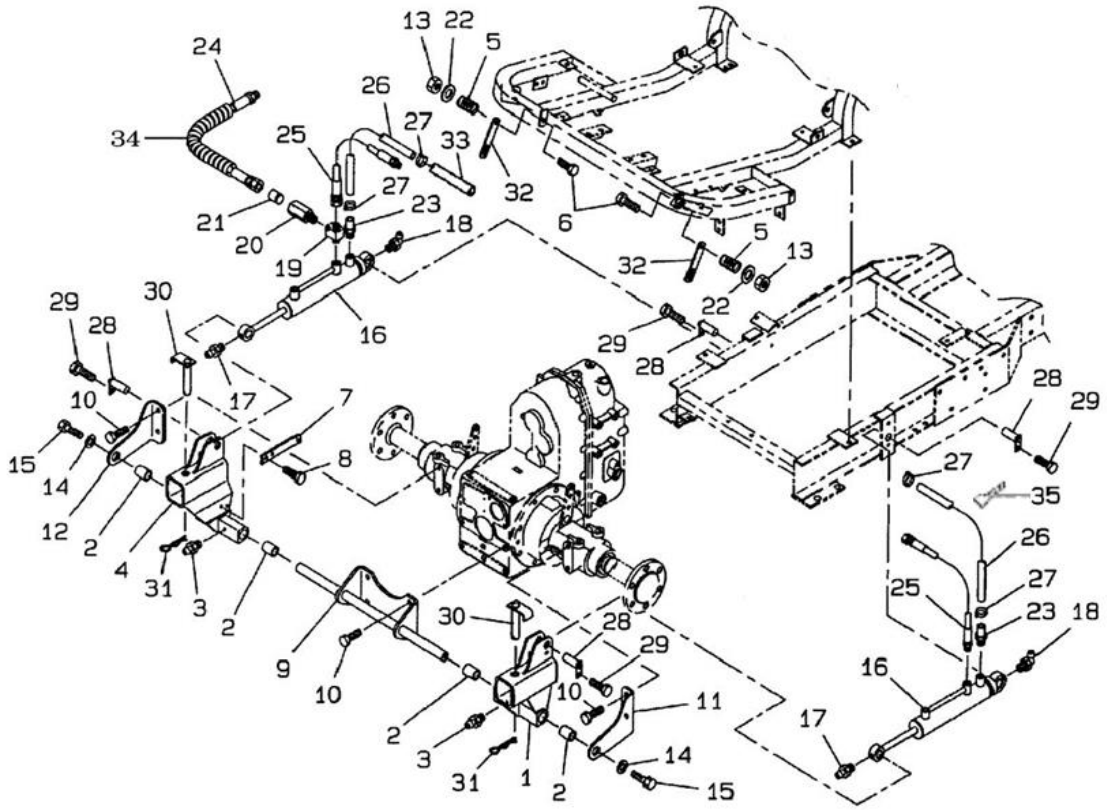

見出番号 Key No	部品番号 Parts No	部品名称 Description		台当個数 Q'ty MC 254						互換性 R/P	適応号機 Serial Number	型　寸 Size and details	備　考 Remarks
34	385891128	SPIRAL TUBE	ｽﾊﾟｲﾗﾙﾁｭｰﾌﾞ	1									
35	398750150	BAND	ﾊﾞﾝﾄﾞ	3									

FIG.216A LIFT CYLINDER
リフトシリンダ

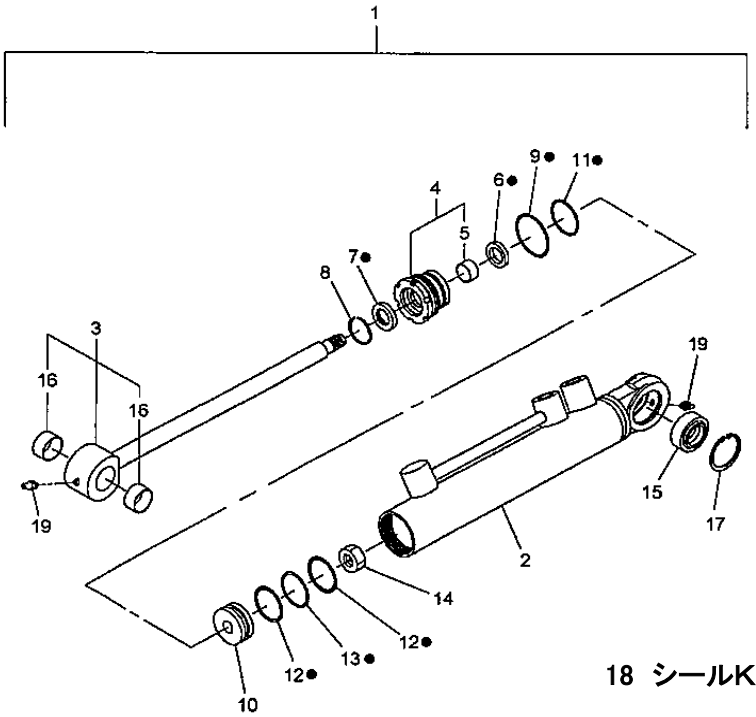

18 シールKIT （6、7、9、11、12、13）

見出番号 Key No	部品番号 Parts No	部品名称 Description		台当個数 Q'ty MC 254						互換性 R/P	適応号機 Serial Number	型　寸 Size and details	備　考 Remarks
1	344952792	CYLINDER, LIFT	ｼﾘﾝﾀﾞASSY	1									2～18
2	*	CYLINDER, TUBE	ｼﾘﾝﾀﾞﾁｭｰﾌﾞ	1									
3	344960604	PISTON ROD KIT	ﾋﾟｽﾄﾝﾛｯﾄﾞASSY	1									
4	344960598	KIT, CYLINDER HEAD	ｶﾞｲﾄﾞASSY	1									
5	344960594	BUSHING	ﾌﾞｯｼｭ	1									
6	*	BACKING, ROD	ﾊﾟｯｷﾝ:ﾛｯﾄﾞ	1									
7	*	SEAL, DUST	ｼｰﾙ	1									
8	344960596	RING, SNAP	ﾄﾒﾜ	1									
9	052400380	O-RING	Oﾘﾝｸﾞ	1									
10	344960593	PISTON	ﾋﾟｽﾄﾝ	1									
11	052310300	O-RING	Oﾘﾝｸﾞ	1									
12	*	BACK UP RING	ﾊﾞｯｸｱｯﾌﾟﾘﾝｸﾞ	2									
13	052110290	O-RING	Oﾘﾝｸﾞ	1									
14	021010012	NUT	ﾅｯﾄ	1									
15	344960601	BUSHING	ﾌﾞｯｼｭ	1									
16	344960603	BUSHING	ﾌﾞｯｼｭ	2									
17	036500035	RING, SNAP	ｽﾅｯﾌﾟﾘﾝｸﾞ	1									
18	344960599	SEAL KIT	ｼﾘﾝﾀﾞﾘﾍﾟｱKIT	1									
19	060620000	NIPPRE LUBE	ｸﾞﾘｰｽﾆｯﾌﾟﾙ	2									

FIG.217 BONNET, FENDER
ボンネット, フェンダ

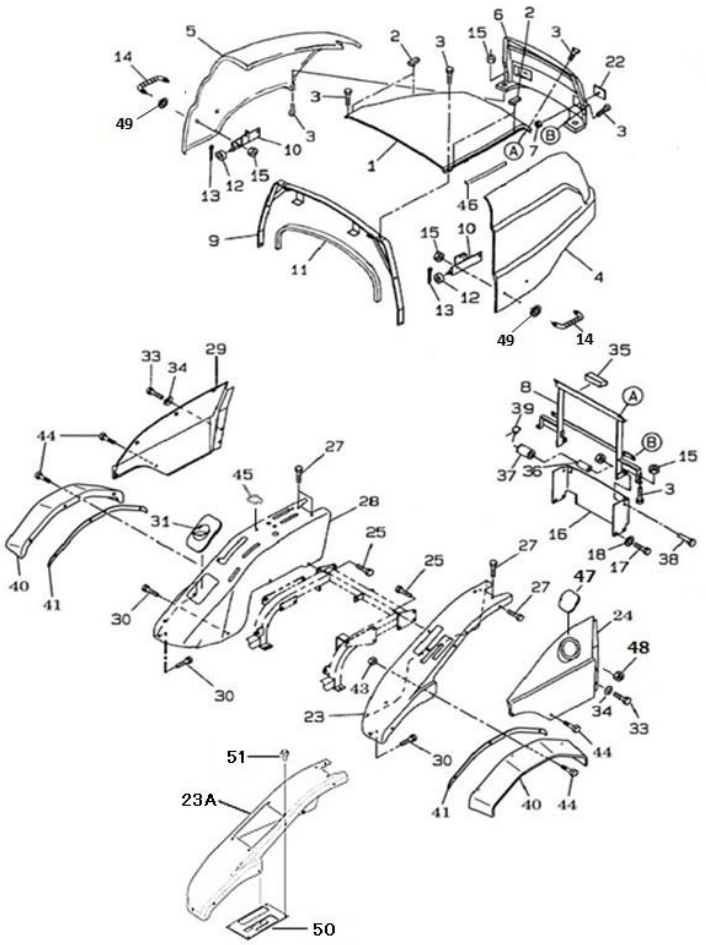

見出番号 Key No	部品番号 Parts No	部品名称 Description		台当個数 Q'ty MC 254						互換性 R/P	適応号機 Serial Number	型 寸 Size and details	備 考 Remarks
1	350111300	BONNET: MC ISM	ﾎﾞﾝﾈｯﾄ:MC ISM	1									
2	398121150	INSERT	ｺﾞﾑ	4									
3	010810820	BOLT	ﾎﾞﾙﾄ	4									
4	378106940	SIDEGUARD	MCｻｲﾄﾞｶﾞｰﾄﾞL HOOD TR	1									
5	378106950	SIDEGUARD	MCｻｲﾄﾞｶﾞｰﾄﾞR HOOD TR	1									
6	350103830	GRILLE	ﾎﾞﾝﾈｯﾄ:ｸﾞﾘﾙ	1									
7	023100008	NUT	ﾅｯﾄ	2									
8	350502753	SUPPORT	ﾎﾞﾝﾈｯﾄｻｻｴ	1									
9	350503630	SUPPORT	ﾎﾞﾝﾈｯﾄ:ｽﾃｰ	1									
10	350502781	BRACKET	ﾎﾞﾝﾈｯﾄｻｻｴ	2									
11	398131310	SEAL, FELT	ｳﾚﾀﾝｽﾎﾞﾝｼﾞ	1									
12	398512160	BUSHING, DRIVE	ﾌﾞｯｼｭ	2									
13	030102516	PIN, SPLIT	ｽﾌﾟﾘｯﾄﾋﾟﾝ	2									
14	398180671	HANDLE GRIP	ｸﾞﾘｯﾌﾟ	2							～20022		
14	398182330	HANDLE GRIP	ｸﾞﾘｯﾌﾟ	2							20023～		
15	023100008	NUT	ﾅｯﾄ	4									
16	350755993	COVER	ﾌﾗｲﾎｲｰﾙｶﾊﾞｰ	1									
17	011511025	BOLT	ﾎﾞﾙﾄ	4									
18	026100010	WASHER	ﾜｯｼｬ	4									
22	385150200	REFLECTOR	ﾚﾌﾚｸﾀ	2									
23	355105461	FENDER	ﾌｪﾝﾀﾞ:L	1							～20012		
23A	355106250	FENDER	ﾌｪﾝﾀﾞ:L	1							20013～		
24	378108130	SIDEGUARD	MCｻｲﾄﾞｶﾞｰﾄﾞL TR	1									
25	010810814	BOLT	ﾎﾞﾙﾄ	4									
27	010810814	BOLT	ﾎﾞﾙﾄ	5									
28	355105473	FENDER	ﾌｪﾝﾀﾞ:R	1									
29	378106970	MC SIDE GUARD	MCｻｲﾄﾞｶﾞｰﾄﾞR TR	1									
30	010810814	BOLT	ﾎﾞﾙﾄ	3									
31	398120410	BOOT	ｺﾞﾑ:ｶﾂﾌﾟﾎﾙﾀﾞ	1									
33	010109435	BOLT	ﾎﾞﾙﾄ:M8X10	3									
34	398211210	WASHER	ｽﾌﾟﾘﾝｸﾞ:ｻﾗﾊﾞﾈｰ8	3									
35	398131210	SEAL, FELT	ｳﾚﾀﾝｽﾎﾞﾝｼﾞ	1									
36	398121440	RUBBER SLEEVE	ｺﾞﾑ:ﾎﾞｳｼﾝ	2									
37	399235760	COLLAR	ｶﾗｰ:ﾎﾞﾝﾈｯﾄ	2									
38	010311055	BOLT	ﾎﾞﾙﾄ	2									

FIG.217 BONNET, FENDER
ボンネット, フェンダ

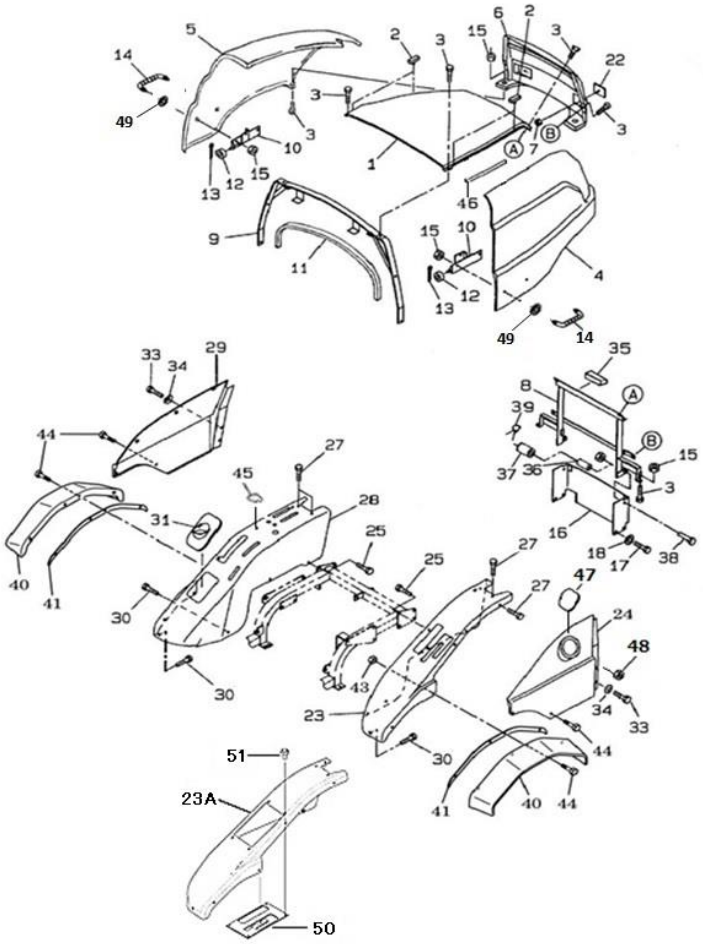

見出番号 Key No	部品番号 Parts No	部品名称 Description		台当個数 Q'ty MC 254						互換性 R/P	適応号機 Serial Number	型 寸 Size and details	備 考 Remarks
39	022300010	NUT	ﾅｯﾄ	2									
40	355111970	FENDER	ﾌｪﾝﾀﾞ:ｵｰﾊﾞﾌｪﾝﾀﾞ	2									
41	355171760	SET PLATE	ﾌｪﾝﾀﾞｾｯﾄﾌﾟﾚｰﾄ	2									
43	023100008	NUT	ﾅｯﾄ	4									
44	010810820	BOLT	ﾎﾞﾙﾄ	6									
45	390199650	CAUTION PLATE	ｺｰｼｮﾝﾌﾟﾚｰﾄ	2									
46	398116370	RUBBER	ｺﾞﾑ:ﾄﾘﾑ-15	2									
47	398116930	RUBBER	ｺﾞﾑ:ﾄﾘﾑ-15	1									
48	023100008	NUT	ﾅｯﾄ	1									
49	026109103	WASHER	ﾜｯｼﾔ:8	4							20023～		
50	355171850	PLATE	ﾌﾟﾚｰﾄ	1							20013～		
51	010810612	BOLT	ﾎﾞﾙﾄ	4							20013～		

FIG.218 STEERING CASE, HYDRAULICS
ステアリングケース, ユアツ

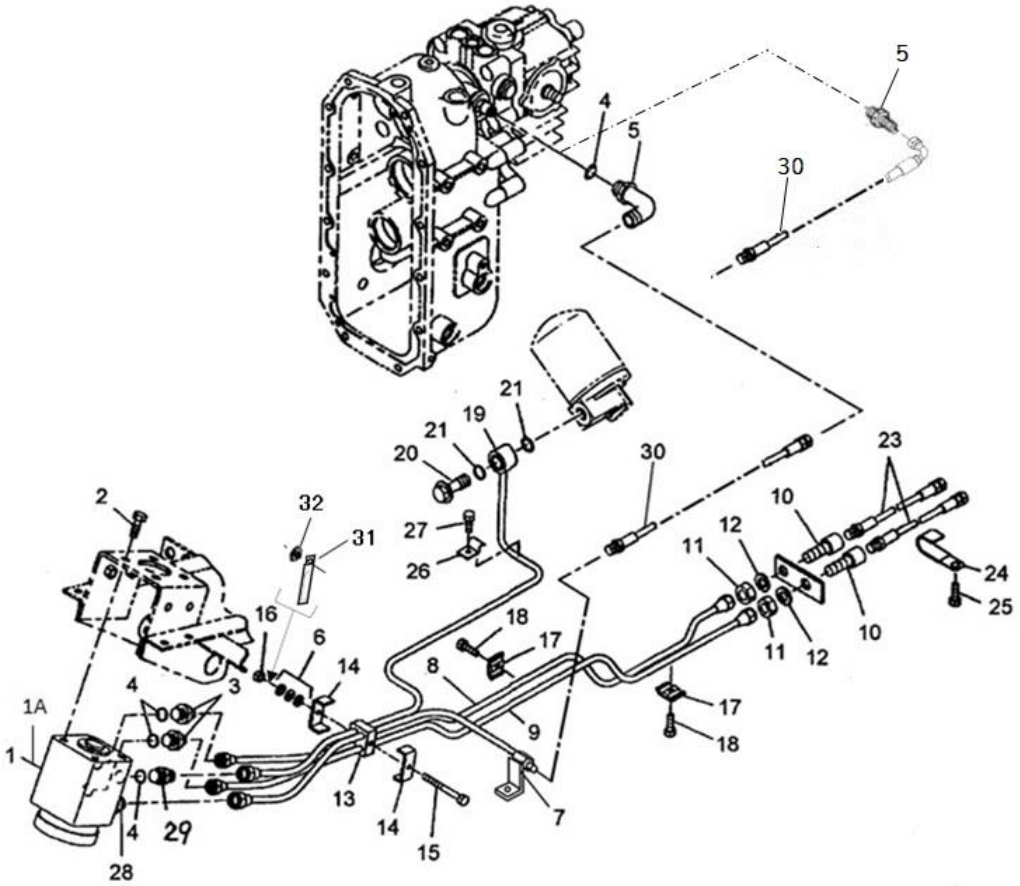

見出番号 Key No	部品番号 Parts No	部品名称 Description		台当個数 Q'ty MC 254						互換性 R/P	適応号機 Serial Number	型 寸 Size and details	備 考 Remarks
1	334011200	CASE, PWR.STEERING	ｽﾃｱﾘﾝｸﾞｹｰｽ ASSY	1									
1A	334293128	SEAL KIT	ｼｰﾙ KIT	1									
2	011611020	BOLT	ﾎﾞﾙﾄ	4									
3	340671220	ADAPTER	ｱﾀﾞﾌﾟﾀ:PF3/8-M14	2									
4	052100140	O-RING	Oﾘﾝｸﾞ	4									
5	340673870	ADAPTER	ｱﾀﾞﾌﾟﾀG3/8ｴﾙﾎﾞ	1							～20079		
5	340671810	ADAPTER	ｱﾀﾞﾌﾟﾀ:ｽﾄﾚｰﾄ	1							20080～		Oﾘﾝｸﾞ付き
6	026100006	WASHER	ﾜｯｼｬ	3									
7	340707991	PIPE	ｵｲﾙﾊﾟｲﾌﾟ:P MC	1									
8	340708000	PIPE	ｵｲﾙﾊﾟｲﾌﾟ:L	1									
9	340708010	PIPE	ｵｲﾙﾊﾟｲﾌﾟ:R	1									
10	340671381	ADAPTER	ｱﾀﾞﾌﾟﾀ :PS	2									
11	020800014	NUT	ﾅｯﾄ	2									
12	027100014	WASHER, LOCK	ｽﾌﾟﾘﾝｸﾞﾜｯｼｬ	2									
13	398115630	CLAMP	ｺﾞﾑ	1									
14	399112130	CLAMP	ｸﾗﾝﾌﾟ	2									
15	011310660	BOLT	ﾎﾞﾙﾄ	1									
16	022400006	NUT	ﾅｯﾄ:Uﾅｯﾄ	1									
17	199106021	CLAMP	ｸﾗﾝﾌﾟCOMPL	2									
18	010810620	BOLT	ﾎﾞﾙﾄ	2									
19	340708020	PIPE	ｵｲﾙﾊﾟｲﾌﾟ:T	1									
20	398480240	BOLT, BANJO,EYE BOLT	ｱｲﾎﾞﾙﾄ:PF3/8	1									
21	052100200	O-RING	Oﾘﾝｸﾞ	2									
23	340692021	HOSE	ｵｲﾙﾎｰｽ:L375	2									
24	399113650	CLAMP	ｸﾗﾝﾌﾟ	1									
25	011511020	BOLT	ﾎﾞﾙﾄ	1									
26	399100630	CLAMP	ｸﾗﾝﾌﾟ	1									
27	011310620	BOLT	ﾎﾞﾙﾄ	1									
28	334293135	VALVE, CHECK	ﾁｪｯｸﾊﾞﾙﾌﾞ:ｺﾈｸﾀ	1									
29	340671710	ADAPTER	ｱﾀﾞﾌﾟﾀ	1									
30	340692650	HOSE	ｵｲﾙﾎｰｽ	1							～20079		
30	340692780	HOSE	ｵｲﾙﾎｰｽ	1							20080～		
31	399113630	CLAMP	ｸﾗﾝﾌﾟ	1							20068～		
32	026100006	WASHER	ﾜｯｼｬ	1							20068～		

FIG.218A STEERING CASE ASSY
ステアリングケースASSY

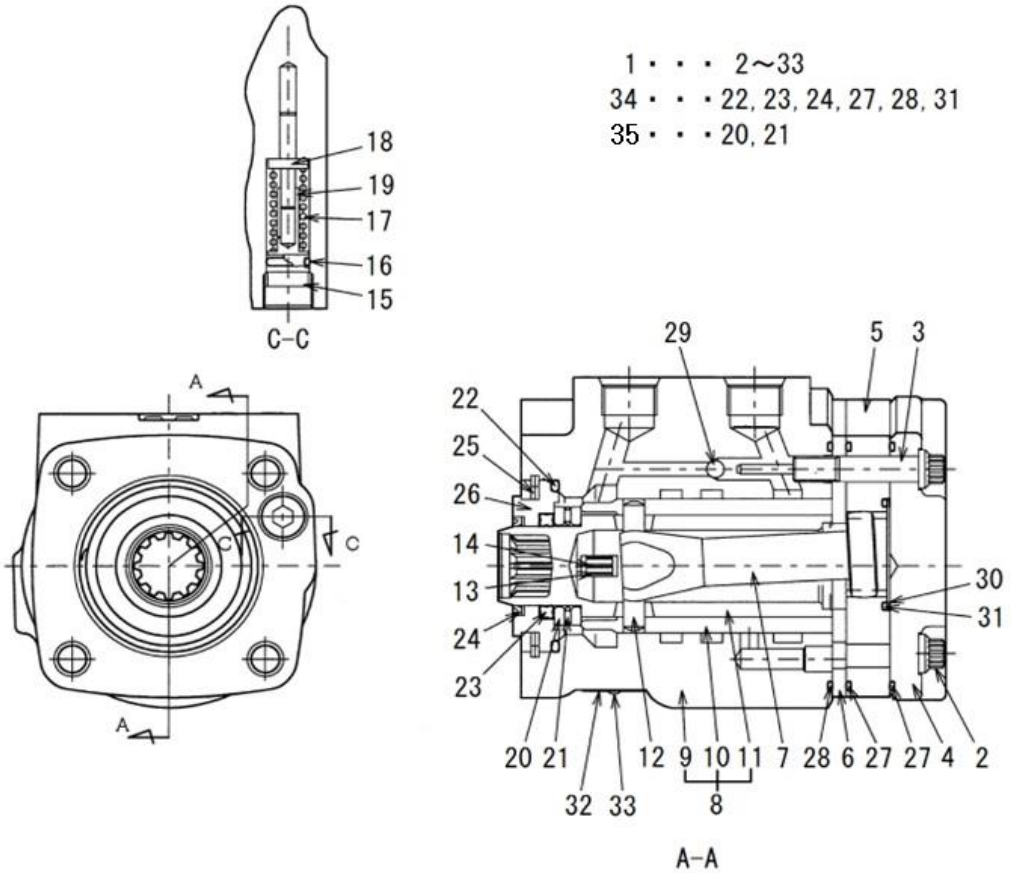

見出番号 Key No	部品番号 Parts No	部品名称 Description		台当個数 Q'ty MC 254						互換性 R/P	適応号機 Serial Number	型 寸 Size and details	備 考 Remarks
1	334011200	STEERING CASE ASSY	ｽﾃｱﾘﾝｸﾞｹｰｽ ASSY	1									
2	334292249	SCREW	ｽｸﾘｭｳ	6									
3	334292330	RETAINER SCREW ASSY	ﾘﾃﾅｰｽｸﾘｭｰASSY	1									
4	334292250	END CAP	ｴﾝﾄﾞｷｬｯﾌﾟ	1									
5	*	GEROTOR		1									
6	334292252	SPACER PLATE	ｽﾍﾟｰｻﾌﾟﾚｰﾄ	1									
7	334293080	DRIVE	ﾄﾞﾗｲﾌﾞ	1									
8	*	VALVE ASSY		1									
9	*	HOUSING		1									
10	*	SLEEVE		1									
11	*	SPOOL		1									
12	334292257	PIN	ﾋﾟﾝ	1									
13	334292255	SPRING	ｾﾝﾀﾘﾝｸﾞｽﾌﾟﾘﾝｸﾞ	4									
14	334292256	FLAT SPRING	ﾌﾗｯﾄｽﾌﾟﾘﾝｸﾞ	2									
15	*	PLUG		1									
16	*	O RING		1									
17	*	SPRING		1									
18	*	SPR		1									
19	*	COLOR		1									
20	*	RACE BEARING		2									
21	*	THRUST NEEDLE		1									
22	*	O-RING		1									
23	*	OIL SEAL		1									
24	*	DUST SEAL		1									
25	334292270	RAETAINING RING	ﾘﾃｲﾆﾝｸﾞﾘﾝｸﾞ	1									
26	334292271	SEAL KIT	ｼｰﾙｸﾞﾗﾝﾄﾞﾌﾟｯｼﾝｸﾞ	1									
27	*	O RING		2									
28	*	O RING		1									
29	334292331	BALL	ﾎﾞｰﾙ	1									
30	334293081	PLUG	ﾌﾟﾗｸﾞ	1									
31	*	O RING		1									
32	*	NAME PLATE		1									
33	*	RIVET		2									
34	334293128	SEAL KIT	ｼｰﾙ KIT	1									Inc:.22～24,27,28,31
35	334293210	BEARING KIT	ﾆｰﾄﾞﾙﾍﾞｱﾘﾝｸﾞｷｯﾄ	1									Incl:20,21

FIG.219 CONTROL VALVE
コントロールバルブ

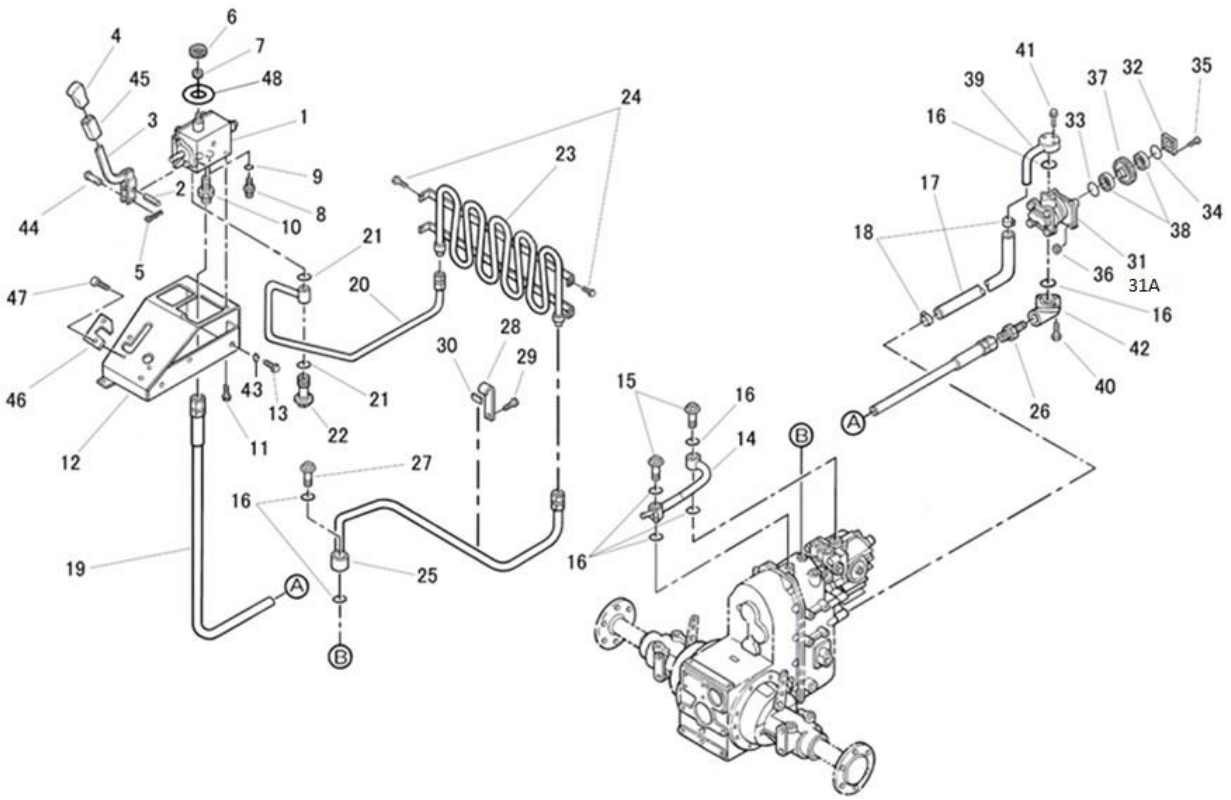

見出番号 Key No	部品番号 Parts No	部品名称 Description		台当個数 Q'ty MC 254						互換性 R/P	適応号機 Serial Number	型　寸 Size and details	備　考 Remarks
1	340016721	VALVE,CONTROL	ｺﾝﾄﾛｰﾙﾊﾞﾙﾌﾞASSY:MC	1									
2	030300528	SPRING PIN	ｽﾌﾟﾘﾝｸﾞﾋﾟﾝ	1									
3	340106520	LEVER	ｺﾝﾄﾛｰﾙﾚﾊﾞｰ	1									
4	398180610	HANDLE GRIP	ｸﾞﾘｯﾌﾟ	1									
5	031100004	SNAP PIN	ｽﾅｯﾌﾟﾋﾟﾝ	1									
6	398180332	HANDLE GRIP	ｸﾞﾘｯﾌﾟ	1									
7	020700010	NUT	ﾅｯﾄ	2									
8	340671730	ADAPTOR	ｱﾀﾞﾌﾟﾀ	1									
9	052100110	O-RING	Oﾘﾝｸﾞ	1									
10	340671810	ADAPTOR	ｱﾀﾞﾌﾟﾀ:ｽﾄﾚｰﾄ	1									
11	011510812	BOLT	ﾎﾞﾙﾄ	2									
12	340750303	BRAKET	ﾌﾞﾗｹｯﾄ	1									
13	011511020	BOLT	ﾎﾞﾙﾄ	2									
14	340708040	PIPE	ｵｲﾙﾊﾟｲﾌﾟ:ﾘﾀｰﾝ	1									
15	398481040	BOLT	ｱｲﾎﾞﾙﾄ:G3/8	2									
16	052100200	O-RING	Oﾘﾝｸﾞ	8									
17	340692010	OIL HOSE	ｵｲﾙﾎｰｽ:ｻｸｼｮﾝ	1							～20030		
17	340692011	OIL HOSE	ｵｲﾙﾎｰｽ	1							20031～		
18	398750420	CLAMP,HOSE	ﾎｰｽﾊﾞﾝﾄﾞ	2									
19	340693571	OIL HOSE	ｵｲﾙﾎｰｽ	1									
20	340708050	PIPE	ｵｲﾙﾊﾟｲﾌﾟ:ｸｰﾗﾏｴ	1									
21	052100150	O-RING	Oﾘﾝｸﾞ:3	2									
22	398481300	BOLT	ｱｲﾎﾞﾙﾄ:PF1/4	1									
23	340708061	PIPE	ｵｲﾙﾊﾟｲﾌﾟ:ｸｰﾗ	1									
24	010810816	BOLT	ﾎﾞﾙﾄ	4									
25	340550870	OIL PIPE	ｵｲﾙﾊﾟｲﾌﾟ:ｸｰﾗｳｼﾛ	1									
26	340670030	CONNECTOR	ｱﾀﾞﾌﾟﾀ	1									
27	398480240	BOLT	ｱｲﾎﾞﾙﾄ:PF3/8	1									
28	399113240	CLAMP	ｸﾗﾝﾌﾟ	1									
29	011511016	BOLT	ﾎﾞﾙﾄ	1									
30	398113310	PAD,RUBBER	ｺﾞﾑ	1									
31	340451030	PUMP,HYDRAULIC	ｵｲﾙﾎﾟﾝﾌﾟ	1									
31A	340490224	SEAL KIT	ｼｰﾙ KIT	1									
32	322262800	COVER	ﾍﾞｱﾘﾝｸﾞﾎﾙﾀﾞ	1									
33	052300600	O-RING	Oﾘﾝｸﾞ	1									

FIG.219 CONTROL VALVE
コントロールバルブ

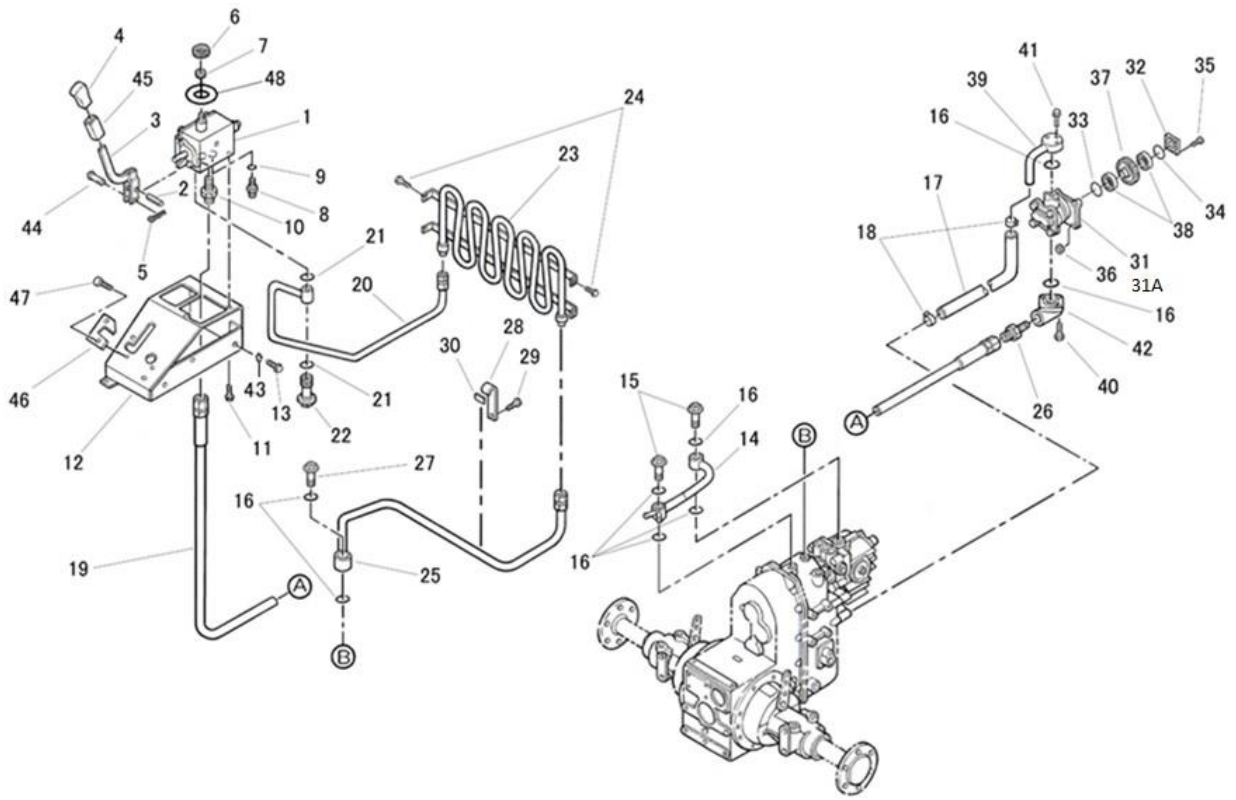

見出番号 Key No	部品番号 Parts No	部品名称 Description		台当個数 Q'ty MC 254						互換性 R/P	適応号機 Serial Number	型　寸 Size and details	備　考 Remarks
34	052300700	O-RING	Oﾘﾝｸﾞ	1									
35	010310870	BOLT	ﾎﾞﾙﾄ	4									
36	021500008	NUT	ﾅｯﾄ	4									
37	340460180	GEAR	ﾄﾞﾗｲﾌﾞｷﾞﾔ	1									
38	040136004	BEARING	ﾎﾞｰﾙﾍﾞｱﾘﾝｸﾞ	2									
39	340707970	PIPE	ｵｲﾙﾊﾟｲﾌﾟ:ｻｸｼｮﾝ	1									
40	010810620	BOLT	ﾎﾞﾙﾄ	3									
41	010810635	BOLT	ﾎﾞﾙﾄ	3									
42	340621880	FLANGE	ﾍﾞﾝﾄﾌﾗﾝｼﾞ	1									
43	026100010	WASHER	ﾜｯｼﾔ	2									
44	340292120	PIN	ﾋﾟﾝ	1									
45	068109053	TUVE	ﾋﾞﾆﾙﾁｭｰﾌﾞ	1									
46	399570110	PLATE	ﾌﾟﾚｰﾄ	1									
47	010800816	BOLT	ﾎﾞﾙﾄ	2									
48	398110140	RUBBER	ｺﾞﾑ	1									

FIG.219A CONTROL VALVE
コントロールバルブ

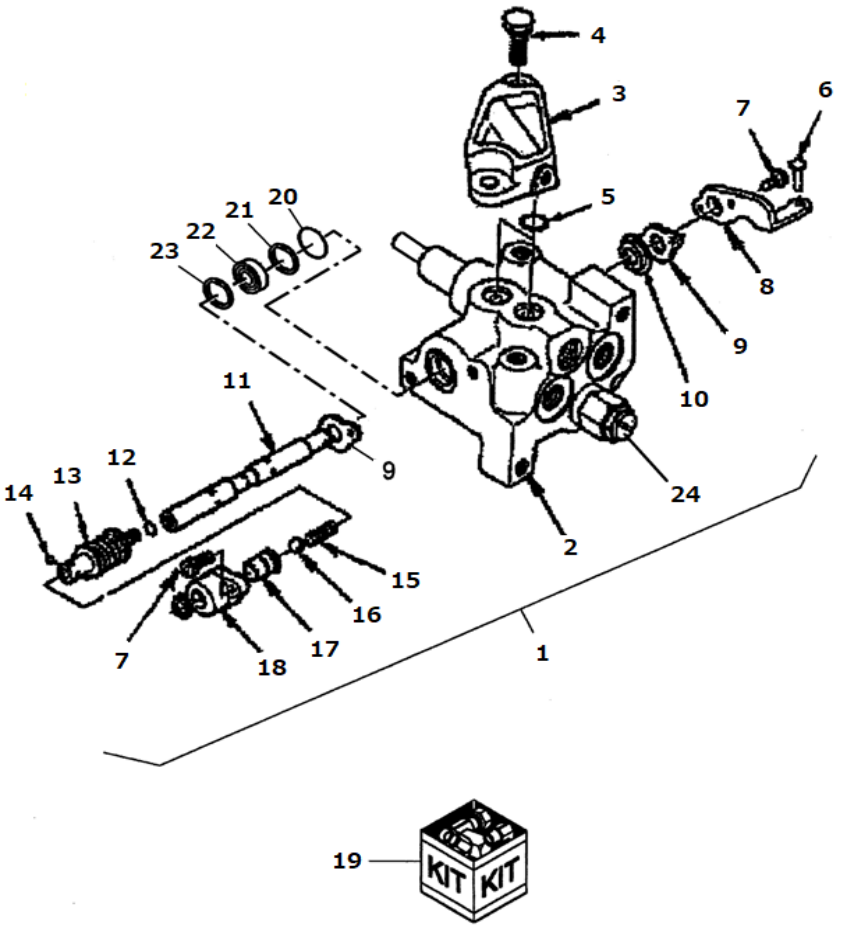

見出番号 Key No	部品番号 Parts No	部品名称 Description		台当個数 Q'ty MC 254						互換性 R/P	適応号機 Serial Number	型　寸 Size and details	備　考 Remarks
1	340016721	VALVE,CONTROL	ｺﾝﾄﾛｰﾙﾊﾞﾙﾌﾞASSY:MC	1									
2	*	VALVE BODY	ﾊﾞﾙﾌﾞﾎﾞﾃﾞｨ	1									
3	*	COVER	ｶﾊﾞｰ	1									
4	011311020	BOLT	ﾎﾞﾙﾄ	2									
5	052100140	O-RING	Oﾘﾝｸﾞ	2									
6	340292120	PIN	ﾋﾟﾝ	1									
7	*	BOLT	ﾎﾞﾙﾄ	4									
8	*	LINK	ﾘﾝｸ	1									
9	*	SPACER	ｽﾍﾟｰｻｰ	2									
10	*	SEAL OIL	ｵｲﾙｼｰﾙ	1									
11	*	SPOOL	ｽﾌﾟｰﾙ	1									
12	*	O-RING	Oﾘﾝｸﾞ	1									
13	*	SPRING	ｽﾌﾟﾘﾝｸﾞ	1									
14	048100004	BALL,STEEL	ｽﾁｰﾙﾎﾞｰﾙ	2									
15	*	SPRING	ｽﾌﾟﾘﾝｸﾞ	1									
16	*	BALL,STEEL	ｽﾁｰﾙﾎﾞｰﾙ	1									
17	*	DETENT	ﾃﾞﾃﾝﾄ	1									
18	*	CAP,END	ｷｬｯﾌﾟ	1									
19	340293826	KIT,SEAL	ｼｰﾙｷｯﾄ	1								10, 13, 22, 23, 25を含む	
20	*	O-RING	Oﾘﾝｸﾞ	1									
21	*	RING,BACK UP	ﾊﾞｯｸｱｯﾌﾟﾘﾝｸﾞ	1									
22	*	COLLAR	ｶﾗｰ	1									
23	*	SEAL,DUST	ﾀﾞｽﾄｼｰﾙ	1									
24	340293819	VALVE	ﾘﾘｰﾌﾊﾞﾙﾌﾞ	1									

FIG.220 FILTER, HYDRAULICS
フィルタ, ユアツ

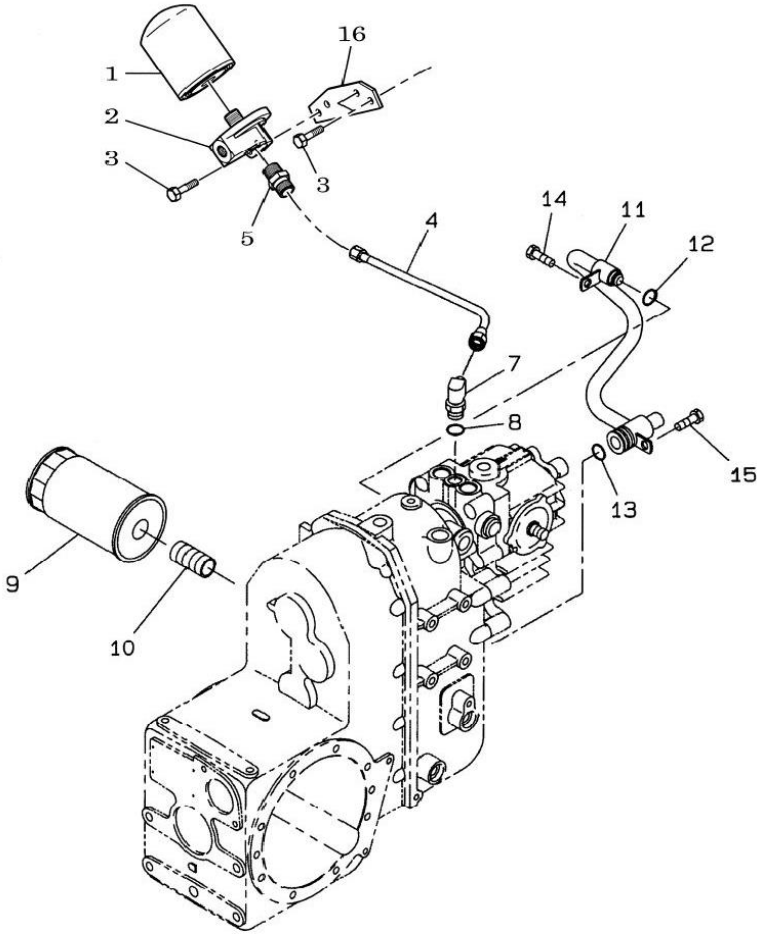

見出番号 Key No	部品番号 Parts No	部品名称 Description		台当個数 Q'ty MC 254						互換性 R/P	適応号機 Serial Number	型 寸 Size and details	備 考 Remarks
1	340501050	FILTER	オイルフィルタ:HST	1									
2	340560340	FLANGE	フランジ	1									
3	011510825	BOLT	ボルト	4									
4	340692060	PIPE	オイルホースG3/8	1									
5	340670030	ADAPTER	アダプタ	1									
–	–	–	–	–									
7	340673740	ADAPTER	アダプタ	1									
8	052100140	O-RING	Oリング	1									
9	340500930	FILTER	オイルフィルタASSY	1									
10	340673520	ADAPTER	アダプタ	1									
11	340707980	PIPE	オイルパイプ:サクション	1									
12	052100160	O-RING	Oリング	1									
13	052100250	O-RING	Oリング	2									
14	011511016	BOLT	ボルト	1									
15	011511020	BOLT	ボルト	1									
16	340530290	PLATE	プレート:フィルタ	1									

FIG.221 H.S.T DRIVE
HSTドライブ

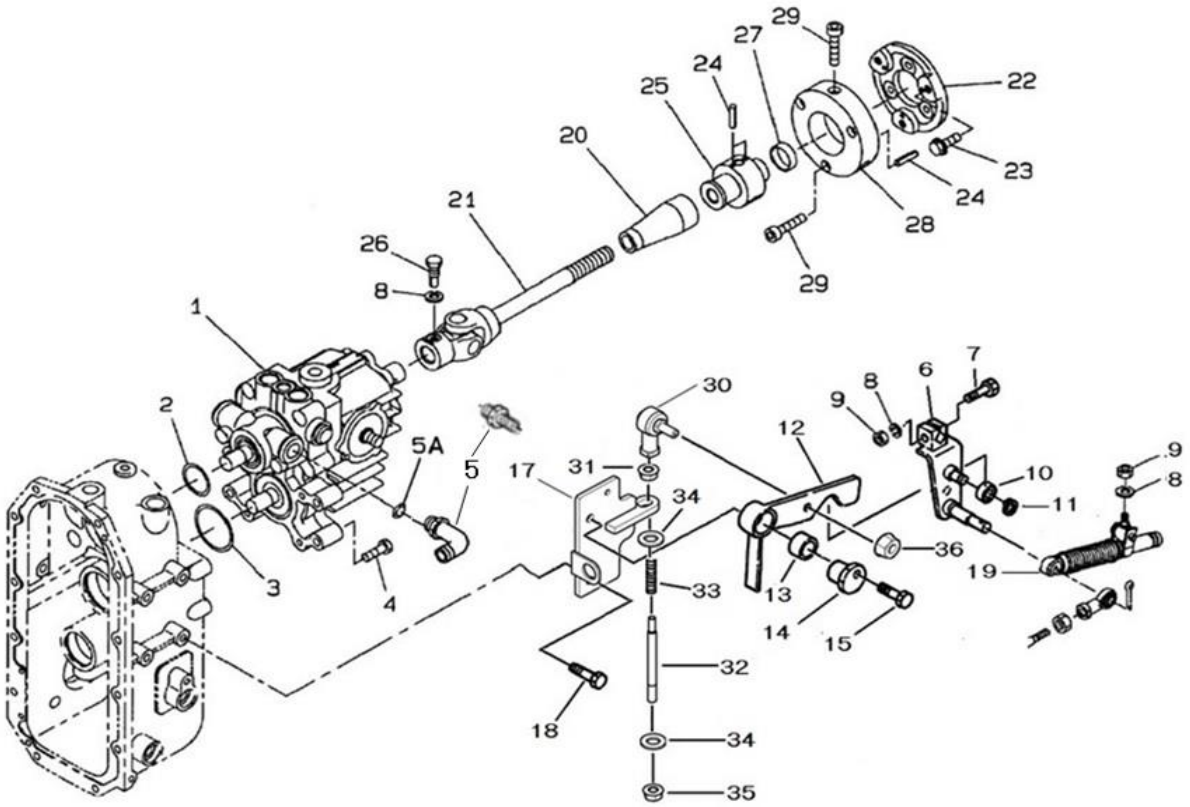

見出番号 Key No	部品番号 Parts No	部品名称 Description		台当個数 Q'ty MC 254						互換性 R/P	適応号機 Serial Number	型 寸 Size and details	備 考 Remarks
1	322800162	H.S.T/18CC/REV	HST :18CC/REV	1							～20037		
1	322800163	H.S.T/18CC/REV	HST :18CC/REV	1							20038～		
2	052300400	O-RING	Oﾘﾝｸﾞ	1									
3	052300600	O-RING	Oﾘﾝｸﾞ	1									
4	011511050	BOLT	ﾎﾞﾙﾄ	4									
5	340673870	ADAPTER	ｱﾀﾞﾌﾟﾀG3/8ｴﾙﾎﾞ	1							～20079		
5	340671810	ADAPTER	ｱﾀﾞﾌﾟﾀ:ｽﾄﾚｰﾄ	1							20080～		Oﾘﾝｸﾞ付き
5A	052100140	O-RING	Oﾘﾝｸﾞ	1									
6	340106620	LEVER	ｺﾝﾄﾛｰﾙﾚﾊﾞｰ	1									
7	010310835	BOLT	ﾎﾞﾙﾄ	1									
8	027100008	WASHER, LOCK	ｽﾌﾟﾘﾝｸﾞﾜｯｼｬ	3									
9	020900008	NUT	ﾅｯﾄ	2									
10	040146000	BEARING	ﾎﾞｰﾙﾍﾞｱﾘﾝｸﾞ	1									
11	036100010	RING, SNAP	ｽﾅｯﾌﾟﾘﾝｸﾞ	1									
12	324203480	ARM	ｼﾌﾄｱｰﾑ HST:N	1									
13	398510150	BUSHING	ﾌﾞｯｼｭ	1									
14	422530011	BOSS	ﾎﾞｽ	1									
15	011510845	BOLT	ﾎﾞﾙﾄ	1									
–	–	–	–	–									
17	324501590	GUIDE	ｼﾌﾄｶﾞｲﾄﾞ	1									
18	011511020	BOLT	ﾎﾞﾙﾄ	2									
19	378910020	DAMPER	ﾀﾞﾝﾊﾟｰ	1									
20	398120950	BOOT	ﾌﾞｰﾂ:ﾕﾆﾊﾞｰｻﾙ	1									
21	398380850	JOINT, UNIVERSAL	ｼﾞｮｲﾝﾄASSY	1									
22	322613180	COUPLING	ｾﾂｼｭ:MC28 35	1									
23	011511225	BOLT	ﾎﾞﾙﾄ	3									
24	030300412	PIN	ｽﾌﾟﾘﾝｸﾞﾋﾟﾝ	9									
25	322630140	COUPLING	ﾎﾞｽ	1									
26	010109265	BOLT	ﾎﾞﾙﾄ:ｼﾞｮｲﾝﾄ ｾｯﾄﾎﾞﾙﾄ	1									
27	064210025	PLUG, SEALING	ｼｰﾘﾝｸﾞｷｬｯﾌﾟ	1									
28	320720230	COUPLING	ｶｯﾌﾟﾘﾝｸﾞ	1									
29	010701035	BOLT	ﾎﾞﾙﾄ	6									
30	334800350	ROD END	ﾛｯﾄﾞｴﾝﾄﾞ	1									
31	023100008	NUT	ﾅｯﾄ	1									
32	358511590	ROD	ﾛｯﾄﾞ	1									

FIG.221 H.S.T DRIVE
HSTドライブ

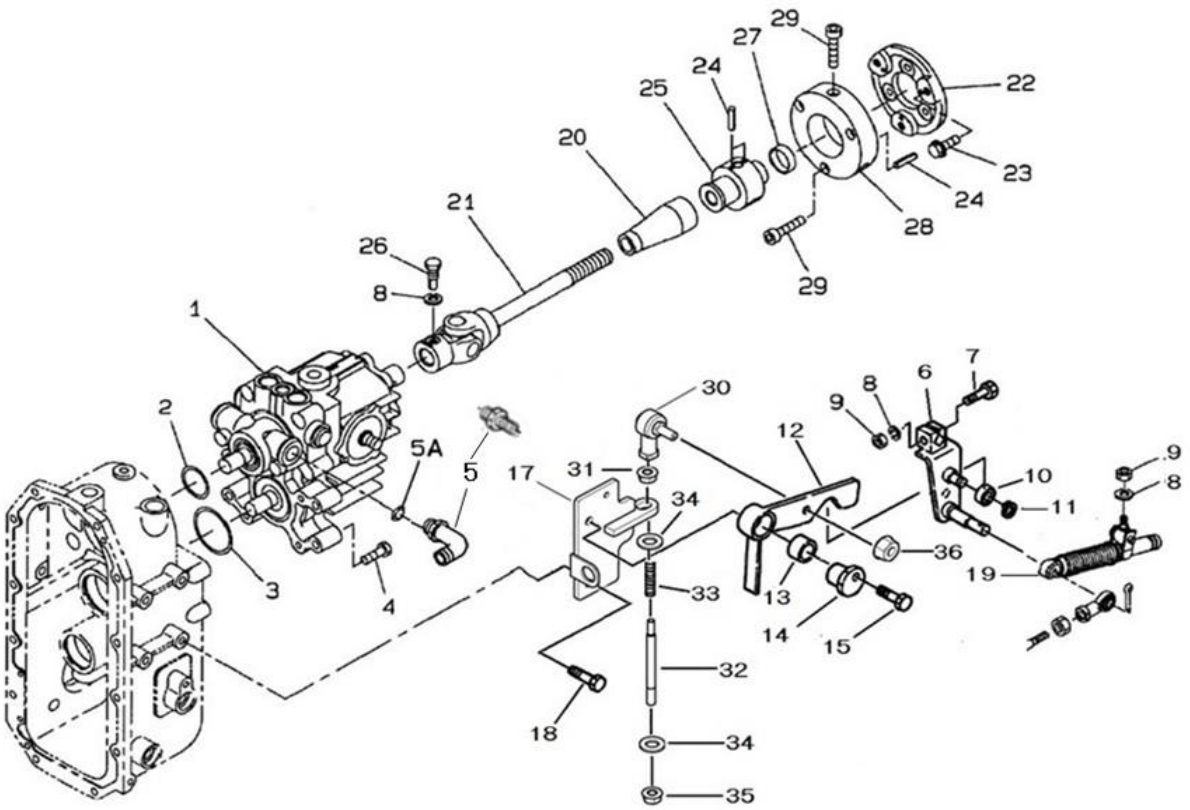

見出番号 Key No	部品番号 Parts No	部品名称 Description		台当個数 Q'ty MC 254						互換性 R/P	適応号機 Serial Number	型　寸 Size and details	備　考 Remarks
33	398216400	SPRING	ｽﾌﾟﾘﾝｸﾞ	1									
34	026100010	WASHER	ﾜｯｼｬ	2									
35	022300010	NUT	ﾅｯﾄ	1									
36	023100008	NUT	ﾅｯﾄ	1									

FIG.221A HST ASSEMBLY
HSTアッセンブリ

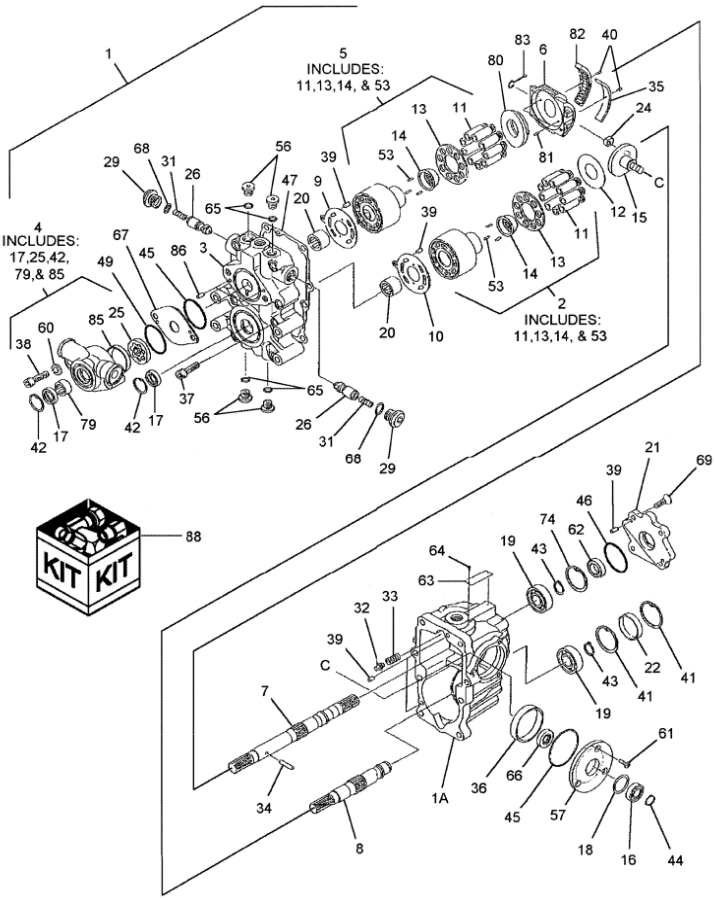

見出番号 Key No	部品番号 Parts No	部品名称 Description		台当個数 Q'ty MC 254						互換性 R/P	適応号機 Serial Number	型　寸 Size and details	備　考 Remarks
1	322800162	TRANSMISSION, HY	HST :18CC/REV	1							～20037		
1	322800163	TRANSMISSION, HY	HST :18CC/REV	1							20038～		
1A	*	CASE		1									
2	322840825	KIT, CYLINDER, BLOCK	ｼﾘﾝﾀﾞﾌﾞﾛｯｸ KIT	1									
3	*	CASE, CHARGE PUMP		1									
4	322840823	PUMUP	ﾁｬｰｼﾞﾎﾟﾝﾌﾟ KIT	1									
5	322840990	KIT, CYLINDER, BLOCK	ｼﾘﾝﾀﾞﾌﾞﾛｯｸ KIT	1									
6	322840790	PLATE	ｽﾜｯｼﾌﾟﾚｰﾄ	1									
7	322840791	SHAFT, UPPER	ｼｬﾌﾄ	1									
8	322840792	SHAFT, LOWER	ｼｬﾌﾄ	1									
9	322840991	PLATE, UPPER	ﾊﾞﾙﾌﾞﾌﾟﾚｰﾄ	1									
10	322840794	PLATE, VALVE, LOWER	ﾊﾞﾙﾌﾞﾌﾟﾚｰﾄ	1									
11	*	PISTON ASSY	ﾋﾟｽﾄﾝASSY	18									
12	322840795	PLATE, THRUST	ｽﾗｽﾄﾌﾟﾚｰﾄ	1									
13	*	RETAINER	ﾘﾃｲﾅ	2									
14	*	RETAINER HOLDER	ﾎﾙﾀﾞｰ	2									
15	322840796	SHAFT	ﾄﾗﾆｵﾝｼｬﾌﾄ S/A	1									
16	322840797	BEARING	ﾎﾞｰﾙﾍﾞｱﾘﾝｸﾞ	1									
17	322840798	OIL SEAL	ｵｲﾙｼｰﾙ	2									
18	322840799	WASHER	ﾜｯｼｬ	1									
19	322840800	BEARING	ﾎﾞｰﾙﾍﾞｱﾘﾝｸﾞ	2									
20	322840801	BEARING	ﾆｰﾄﾞﾙﾍﾞｱﾘﾝｸﾞ	2									
21	322840802	COVER	ｶﾊﾞｰ	1									
22	322840803	PLUG	ﾎﾞｱﾌﾟﾗｸﾞ	1									
24	322840804	SLIDES, METAL	ｽﾗｲﾄﾞﾒﾀﾙ	1									
25	*	ROTER	ﾛｰﾀｰ	1									
26	322840773	VALVE	ﾊﾞﾙﾌﾞ ASSY	2									
29	322840774	PLUG	ﾌﾟﾗｸﾞ	2									
31	322840775	SPRING	ｽﾌﾟﾘﾝｸﾞ	2									
32	322840728	VALVE	ﾊﾞﾙﾌﾞ	1									
33	322840727	SPRING	ｽﾌﾟﾘﾝｸﾞ	1									
34	322840805	PIN	ﾋﾟﾝ	1									
35	322840806	BUSHING	ﾌﾞｯｼｭ	1									
36	322840807	BUSHING	ﾌﾞｯｼｭ	1									
37	322840808	BOLT	ｿｹｯﾄﾍｯﾄﾞﾎﾞﾙﾄ	8									
38	010701045	BOLT	ﾎﾞﾙﾄ:ﾎﾛｾｯﾄ	2									

FIG.221A HST ASSEMBLY
HSTアッセンブリ

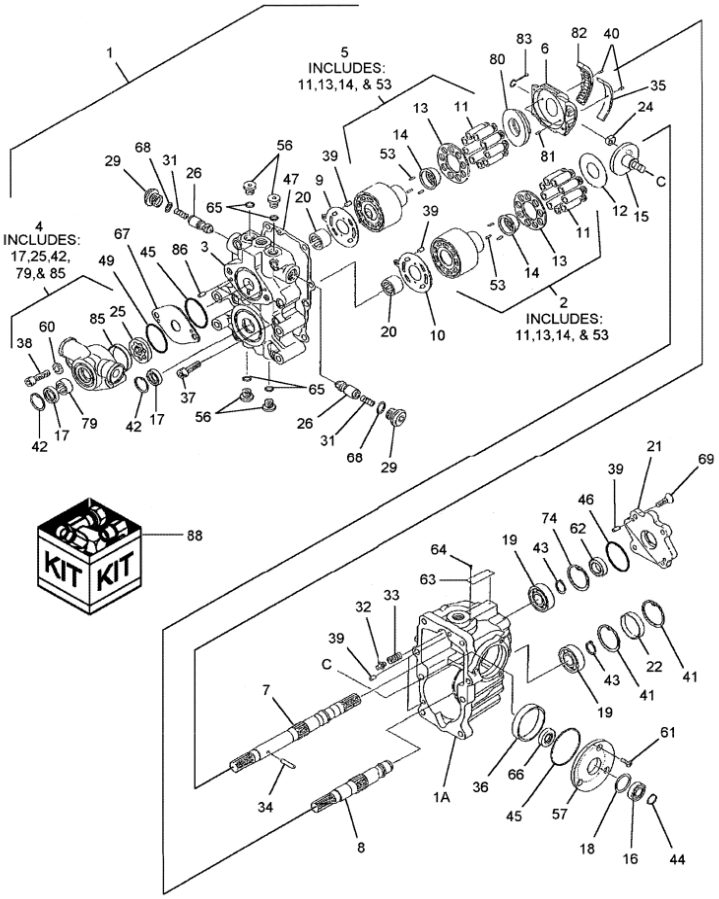

見出番号 Key No	部品番号 Parts No	部品名称 Description		台当個数 Q'ty MC 254						互換性 R/P	適応号機 Serial Number	型　寸 Size and details	備　考 Remarks
39	322840809	PIN	ﾋﾟﾝ	6									
40	322840810	PIN	ﾋﾟﾝ	2									
41	036500055	RING, SNAP	ｽﾅｯﾌﾟﾘﾝｸﾞ	2									
42	036500030	RING, SNAP	ｽﾅｯﾌﾟﾘﾝｸﾞ	2									
43	036100025	RING, SNAP	ｽﾅｯﾌﾟﾘﾝｸﾞ	2									
44	036100020	RING, SNAP	ｽﾅｯﾌﾟﾘﾝｸﾞ	1									
45	052300600	O-RING	Oﾘﾝｸﾞ	2									
46	052300650	O-RING	Oﾘﾝｸﾞ	1									
47	322840811	GASKET	ｶﾞｽｹｯﾄ	1									
49	322840812	O-RING	Oﾘﾝｸﾞ	1									
53	*	SPRING	ｽﾌﾟﾘﾝｸﾞ	6									
56	322840813	PLUG	ﾌﾟﾗｸﾞ	4									
57	322840814	COVER	ｶﾊﾞｰ	1									
60	026100010	WASHER	ﾜｯｼｬ	2									
61	015300614	SCREW	ｽｸﾘｭ	3									
62	322840815	OIL SEAL	ｵｲﾙｼｰﾙ	1									
63	*	PLATE	ﾌﾟﾚｰﾄ	1									
64	*	SCREW	ｽｸﾘｭ	2									
65	052110110	O-RING	Oﾘﾝｸﾞ	4									
66	322840816	OIL SEAL	ｵｲﾙｼｰﾙ	1									
67	322840821	PLATE	ﾌﾟﾚｰﾄ	1									
68	052110180	O-RING	Oﾘﾝｸﾞ	2									
69	322840817	SCREW	ｽｸﾘｭ	4									
74	036500052	RING, SNAP	ｽﾅｯﾌﾟﾘﾝｸﾞ	1									
79	*	COLLOR	ｶﾗｰ	1									
80	322840818	PLATE	ｽﾗｽﾄﾌﾟﾚｰﾄ	1									
81	322840779	PIN	ﾋﾟﾝ	2									
82	322840819	BEARING	ﾛｰﾗﾍﾞｱﾘﾝｸﾞ	1									
83	322840820	LATCH, GUIDE ASSY	ｶﾞｲﾄﾞ ASSY	1									
85	*	BUSH	ﾌﾞｯｼｭ	1									
86	410810430	PIN	ﾋﾟﾝ	2									
88	322840822	SEAL KIT	ﾘﾍﾟｱKIT	1								17,22,45,46,47,49,62,65,66,68を含む	

FIG.222 RADIATOR
ﾗｼﾞｴｰﾀ

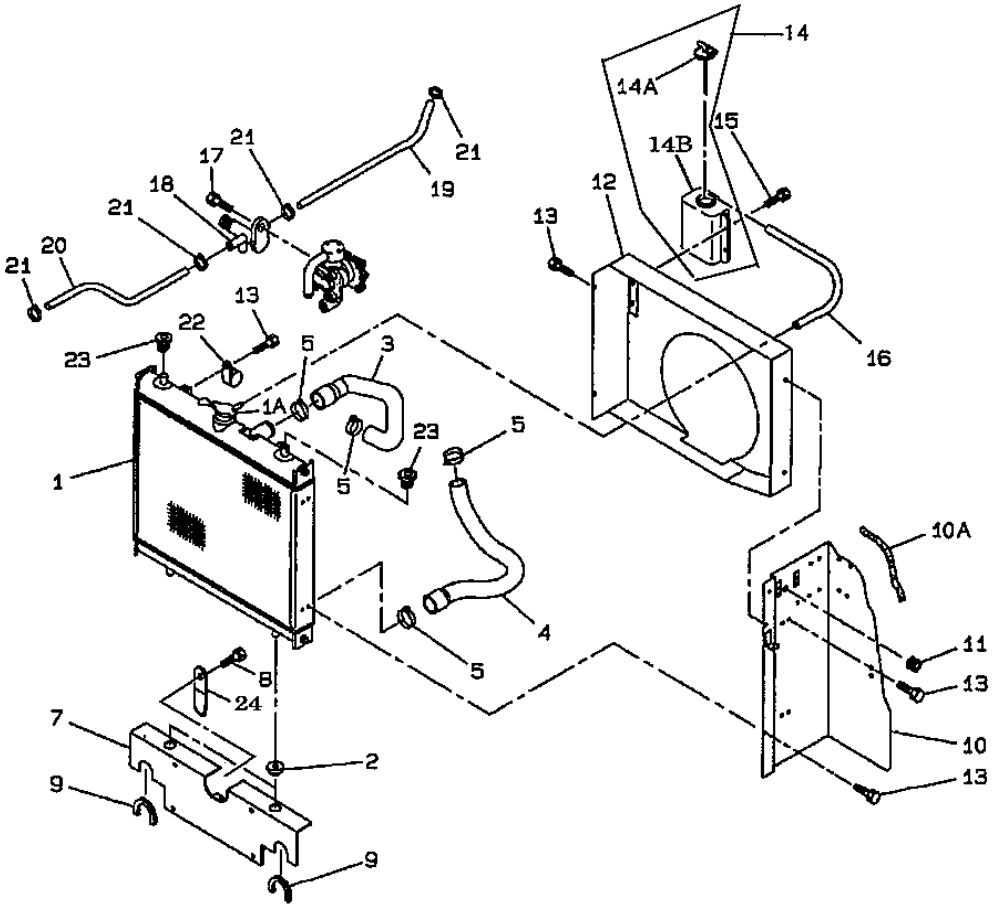

見出番号 Key No	部品番号 Parts No	部品名称 Description		台当個数 Q'ty MC 254						互換性 R/P	適応号機 Serial Number	型　寸 Size and details	備　考 Remarks
1	310100980	RADIATOR	ﾗｼﾞｴｰﾀ	1									
1A	310110200	COVER, CAP	ｷｬｯﾌﾟ:ﾗｼﾞｴｰﾀ	1									
2	398119670	BUSHING, RUBBER	ｺﾞﾑ:ﾗｼﾞｴﾀｻｻｴ	2									
3	310161500	HOSE	ﾗｼﾞｴﾀﾎｰｽ:ｳｴ	1									
4	310161510	HOSE	ﾗｼﾞｴﾀﾎｰｽ:ｼﾀ	1									
5	067100043	BAND	ﾎｰｽﾊﾞﾝﾄﾞ	4									
7	310300880	SUPPORT	ﾗｼﾞｴﾀｻｻｴ	1									
8	010800820	BOLT	ﾎﾞﾙﾄ	2									
9	398121160	SEAL, RUBBER	ｺﾞﾑ:ﾄﾘﾑ L90	2									
10	310361381	PLATE, SUPPORT	ｼｬﾌｳﾊﾞﾝ:L	1							～20080		
10	310361382	PLATE, SUPPORT	ｼｬﾌｳﾊﾞﾝ:L	1							20081～		
10A	398117270	SEAL, RUBBER	ｺﾞﾑ	1									
11	398110240	GROMMET	ｺﾞﾑ	1									
12	310250122	SHROUD	ｼｭﾗｳﾄﾞ	1									
13	010810610	BOLT	ﾎﾞﾙﾄ	8									
14	310550110	TANK	ﾀﾝｸ ASSY	1									
14A	310110190	COVER, CAP	ｷｬｯﾌﾟ	1									
14B	310560050	TANK	ﾀﾝｸ	1									
15	010810616	BOLT	ﾎﾞﾙﾄ	2									
16	310120260	PIPE	ｵｰﾊﾞｰﾌﾛｰﾊﾟｲﾌﾟ	1									
17	010800820	BOLT	ﾎﾞﾙﾄ	1									
18	310130290	DRAIN COCK	ﾄﾞﾚﾝｺｯｸ	1									
19	360771170	TUBE, RIGID	ﾌｭｴﾙﾊﾟｲﾌﾟ	1									
20	360771280	FUEL PIPE	ﾌｭｴﾙﾊﾟｲﾌﾟ	1									
21	398750430	BAND	ﾎｰｽﾊﾞﾝﾄﾞ	4									
22	399111960	CLAMP	ｸﾗﾝﾌﾟ	1									
23	398110501	PLUG, RUBBER	ｺﾞﾑ	2									
24	399113620	CLAMP	ｸﾗﾝﾌﾟ	1									

FIG.223 SEAT BRACKET
シートダイ

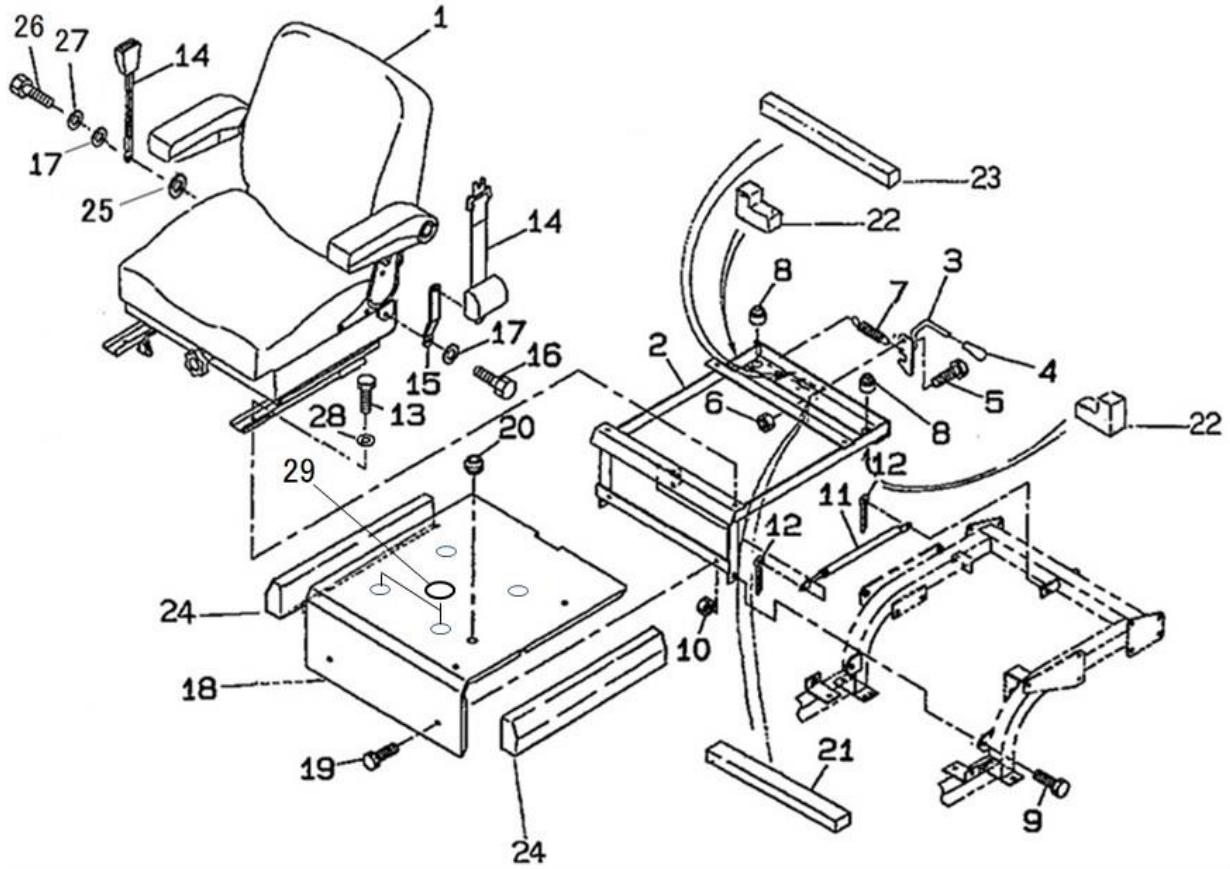

見出番号 Key No	部品番号 Parts No	部品名称 Description		台当個数 Q'ty MC 254						互換性 R/P	適応号機 Serial Number	型　寸 Size and details	備　考 Remarks
1	355070411	SEAT ASSY	ｼｰﾄASSY:MC	1									
2	355752220	BRACKET	ｼｰﾄﾀﾞｲ	1									
3	355630100	HOOK	ﾌｯｸ:ｼｰﾄﾛｯｸ	1									
4	498180100	GRIP	ｸﾞﾘｯﾌﾟ	1									
5	010311025	BOLT	ﾎﾞﾙﾄ	1									
6	020900010	NUT	ﾅｯﾄ	1									
7	398214540	SPRING	ｽﾌﾟﾘﾝｸﾞ	1									
8	398110501	RUBBER	ｺﾞﾑ	2									
9	010311235	BOLT	ﾎﾞﾙﾄ	2									
10	020900012	NUT	ﾅｯﾄ	2									
11	378910240	DUMPER	ﾀﾞﾝﾊﾟ	1									
12	030103225	COTTER PIN	ｽﾌﾟﾘｯﾄﾋﾟﾝ	2									
13	011510820	BOLT	ﾎﾞﾙﾄ	4									
14	355850190	SEAT BELT	ｼｰﾄﾍﾞﾙﾄ	1									
15	399568760	PLATE	ﾌﾟﾚｰﾄ	1									
16	011511025	BOLT	ﾎﾞﾙﾄ	2									
17	026100010	WASHER	ﾜｯｼｬ	3									
18	355252320	FLOOR SEAT	ﾌﾛｱ:ｼｰﾄｼﾀ MC ISM	1							～20004		
18	355252321	FLOOR SEAT	ﾌﾛｱ:ｼｰﾄｼﾀ MC ISM	1							20005～		
19	010800816	BOLT	ﾎﾞﾙﾄ	2									
20	398110100	RUBBER	ｺﾞﾑ	1									
21	398131330	SPONGE	ｽﾎﾟﾝｼﾞ	1									
22	398135010	SPONGE	ｽﾎﾟﾝｼﾞ:MC ｼｰﾄｼﾀ	2									
23	398135140	SPONGE	ｽﾎﾟﾝｼﾞ:20X20X420	1									
24	398135150	SPONGE	ｽﾎﾟﾝｼﾞ	2									
25	026109037	WASHER	ﾜｯｼｬ	1									
26	010311035	BOLT	ﾎﾞﾙﾄ	1									
27	027100010	SPRING WASHER	ｽﾌﾟﾘﾝｸﾞﾜｯｼｬ	1									
28	026100008	WASHER	ﾜｯｼｬ	4									
29	390199650	CAUTION PLATE	ｺｰｼｮﾝﾌﾟﾚｰﾄ	2							20005～		

FIG.223A SEAT
シート

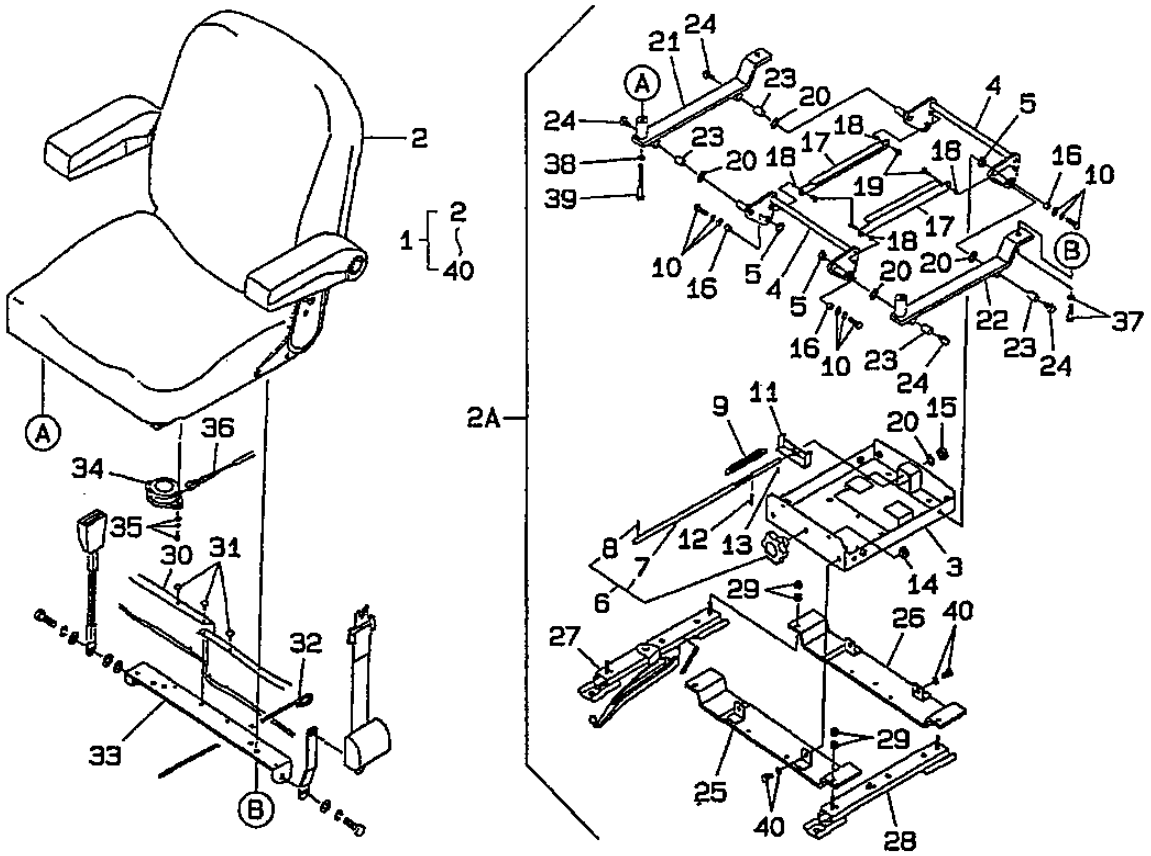

見出番号 Key No	部品番号 Parts No	部品名称 Description		台当個数 Q'ty MC 254						互換性 R/P	適応号機 Serial Number	型 寸 Size and details	備 考 Remarks
1	355070411	SEAT ASSY	シートASSY:MC	1									
2	355700581	SEAT ASSY	シートASSY:MC ウエ	1									
2A	355080510	SUSPENSION ASSY	サスペンションASSY:CM リペア	1									
3	*	LOWER FRAME	ロワーフレーム	1									
4	*	LINK	リンク	2									
5	*	SPACER	スペーサ	4									
6	355740283	GRIP ASSY	グリップ ASSY	1									
7	*	SHAFT	シャフト	1									
8	030300420	SPRING PIN	スプリングピン	1									
9	355740282	SPRING: SUS	スプリング:サス	2									
10	011800825	BOLT	ボルト	4									
11	*	HANGER	ハンガー	1									
12	030300414	SPRING PIN	スプリングピン	1									
13	030300410	SPRING PIN	スプリングピン	1									
14	*	PROTECTOR	プロテクター	2									
15	*	BEARING	ベアリング	1									
16	*	BUSH	ブッシュ	4									
17	*	PLATE	プレート	2									
18	*	BUSH	ブッシュ	4									
19	015600516	SCREW	スクリュ	4									
20	*	SPACER	スペーサ	5									
21	*	PLATE	プレート;R	1									
22	*	PLATE	プレート;L	1									
23	*	BUSH	ブッシュ	4									
24	010100816	BOLT	ボルト	4									
25	*	BASE; FRONG	ベース;フロント	1									
26	*	BASE; REAR	ベース;リヤ	1									
27	*	SEAT ADJUST	シートアジャスタ	1									
28	*	SEAT ADJUST	シートアジャスタ	1									
29	023100008	NUT	ナット	8									
30	*	BOOT	ブーツ	1									
31	*	CLIP	クリップ	14									
32	*	WIRE	ワイヤー	2									
33	*	BRACKET	ブラケット	1									
34	355740286	SEAT SWITCH SAFETY	シートスイッチ セーフテイ	1									

FIG.223A SEAT
シート

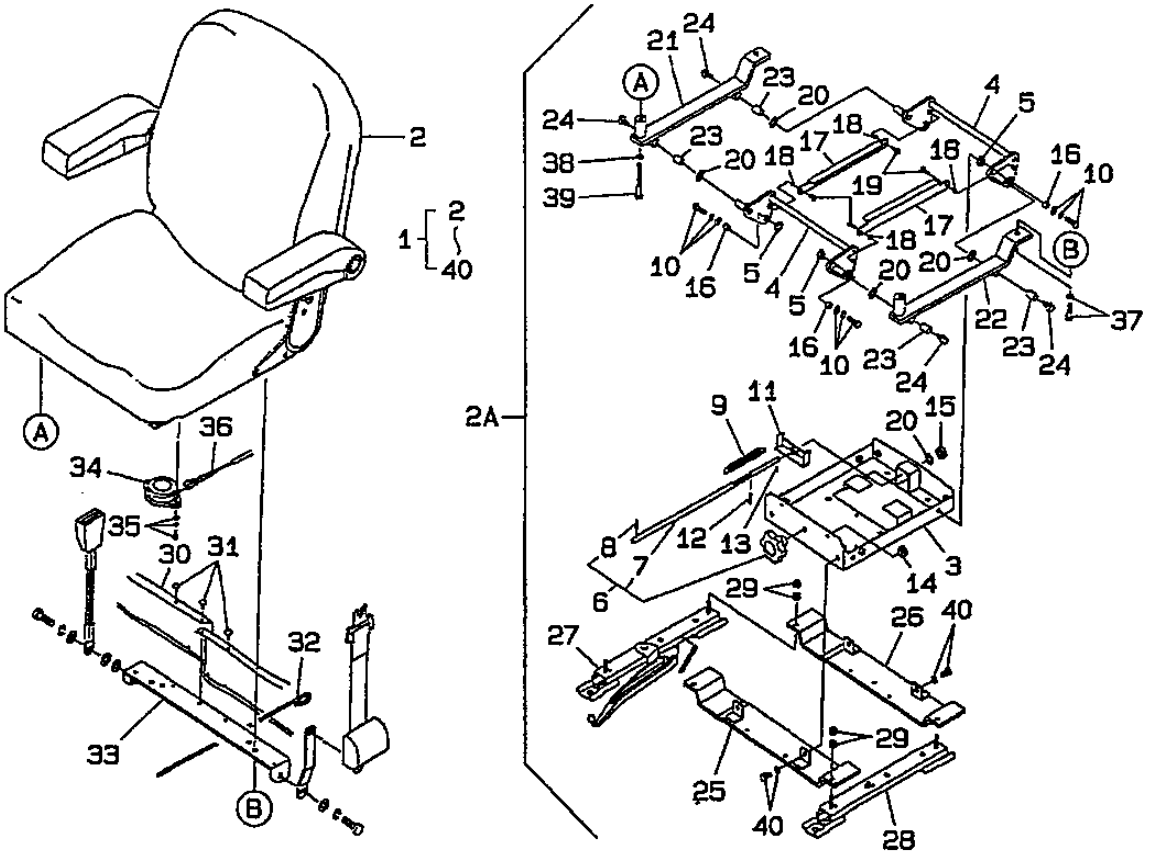

見出番号 Key No	部品番号 Parts No	部品名称 Description		台当個数 Q'ty MC 254						互換性 R/P	適応号機 Serial Number	型　寸 Size and details	備　考 Remarks
35	010809001	BOLT	ﾌﾗﾝｼﾞﾎﾞﾙﾄ:M6X12	2									
36	355740287	HARNESS SEAT	ﾊｰﾈｽ:ｼｰﾄ	2									
37	011510830	BOLT	ﾎﾞﾙﾄ	2									
38	027100008	LOCK WASHER	ｽﾌﾟﾘﾝｸﾞﾜｯｼｬ	2									
39	010310865	BOLT	ﾎﾞﾙﾄ	2									
40	011510825	BOLT	ﾎﾞﾙﾄ	4									

FIG.224 ENGINE SUPPORT
エンジンサポート

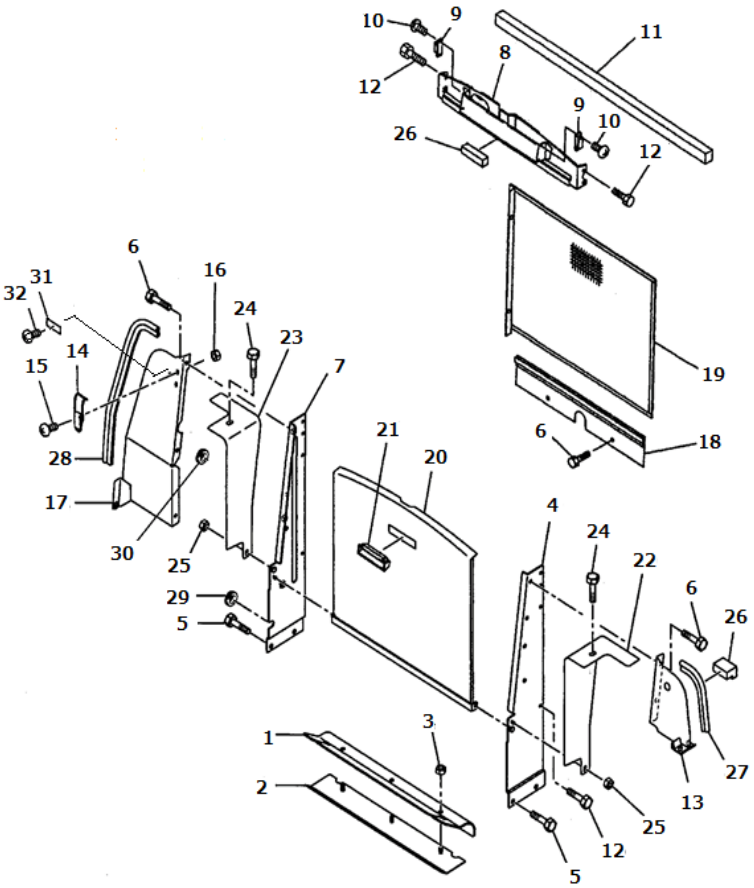

見出番号 Key No	部品番号 Parts No	部品名称 Description		台当個数 Q'ty MC 254						互換性 R/P	適応号機 Serial Number	型　寸 Size and details	備　考 Remarks
1	398123020	PLATE	ｺﾞﾑ:ｼﾔﾌｳ	1									
2	310361660	PLATE	ｼﾔﾌｳﾊﾞﾝ:ｺﾞﾑｼﾀ	1									
3	023100008	NUT	ﾅｯﾄ	3									
4	310301160	BRACKET, L	ﾗｼﾞｴﾀｻｻｴ:L	1									
5	011511020	BOLT	ﾎﾞﾙﾄ	2									
6	010800816	BOLT	ﾎﾞﾙﾄ	7									
7	310301181	BRACKET, R	ﾗｼﾞｴﾀｻｻｴ	1									
8	310352641	PLATE	ｼﾔﾌｳﾊﾞﾝ:ｳｴ	1									
9	398330290	FASTENER	ﾌｱｽﾅ:ﾏｸﾞﾈｯﾄｷｬｯﾁ	2							～20037		
9	398330430	FASTENER	ﾌｱｽﾅ:ﾏｸﾞﾈｯﾄｷｬｯﾁ	2							20038～		
10	015600412	SCREW	ｽｸﾘｭ	4									
11	398133690	SEAL, RUBBER	ｽﾎﾟﾝｼﾞ	1							～20004		
11	398137400	SEAL, RUBBER	ｳﾚﾀﾝｽﾎﾟﾝｼﾞ	1							20005～		
12	010800610	BOLT	ﾎﾞﾙﾄ	8									
13	310354620	PLATE,L	ｼﾔﾌｳﾊﾞﾝ:Lｳｴ	1							～20011		
13	310354621	PLATE,L	ｼﾔﾌｳﾊﾞﾝ:Lｳｴ	1							20012～		
14	398330320	HINGE	ﾋﾝｼﾞ	1									
15	015300512	SCREW	ｽｸﾘｭ	2									
16	023100005	NUT	ﾅｯﾄ	2									
17	310353871	PLATE,R	ｼﾔﾌｳﾊﾞﾝ:R	1									
18	310353890	PLATE	ｼﾔﾌｳﾊﾞﾝ:ｼﾀ	1									
19	310140912	SCREEN	ﾎﾞｳﾁｭｳｱﾐ	1							～20049		
19	310140913	SCREEN	ﾎﾞｳﾁｭｳｱﾐ	1							20050～		
20	350312260	SHIELD	ﾌﾛﾝﾄｽｸﾘｰﾝ	1									
21	398181770	HANDLE GRIP	ｸﾞﾘｯﾌﾟ	1									
22	355780231	COVER L	ｶﾊﾞｰ:L	1									
23	355780251	COVER R	ｶﾊﾞｰ:R	1									
24	010809007	BOLT	ﾌﾗﾝｼﾞﾎﾞﾙﾄ:M8X14	2							～20005		
24	010810814	BOLT	ﾎﾞﾙﾄ	2							20006～		
25	023100006	NUT	ﾅｯﾄ	2									
26	398137080	SEAL	ｽﾎﾟﾝｼﾞ	1									
27	398117710	SEAL	ｺﾞﾑ	1									
28	398123110	SEAL	ｺﾞﾑ:D	1									
29	398123730	GROMMET	ｺﾞﾑ	1									
30	398123770	GROMMET	ｺﾞﾑ:ｸﾞﾛﾒｯﾄ	2									

FIG.224 ENGINE SUPPORT
エンジンサポート

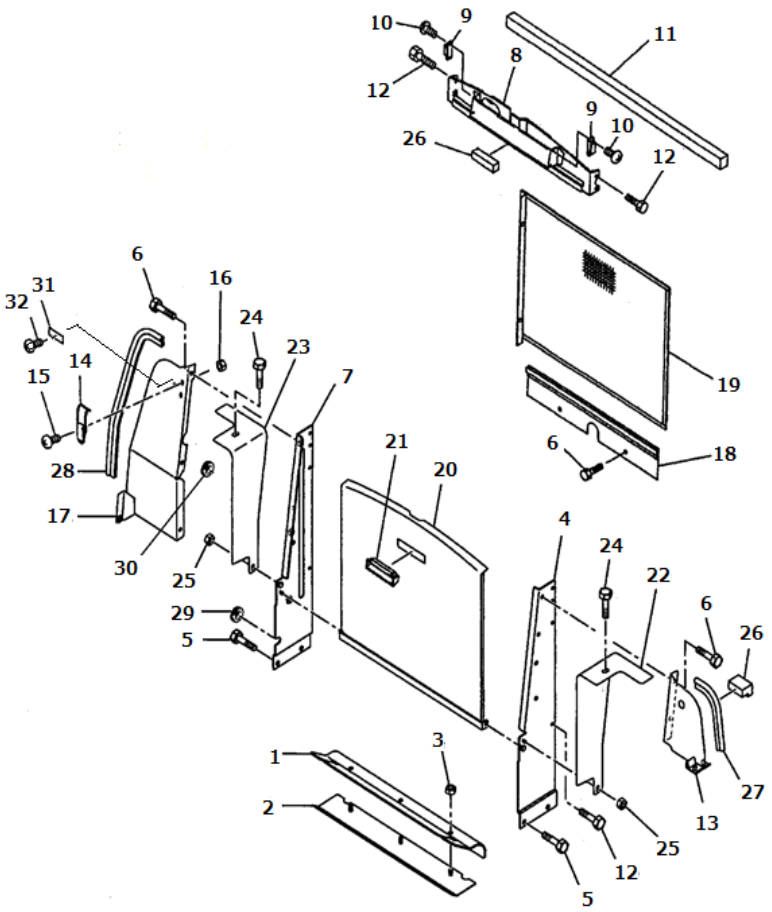

見出番号 Key No	部品番号 Parts No	部品名称 Description		台当個数 Q'ty MC 254						互換性 R/P	適応号機 Serial Number	型　寸 Size and details	備　考 Remarks
31	399111311	CLAMP	ｸﾗﾝﾌﾟ	1									
32	010810620	BOLT	ﾎﾞﾙﾄ	1									

FIG.224A ENGINE SUPPORT
エンジンサポート

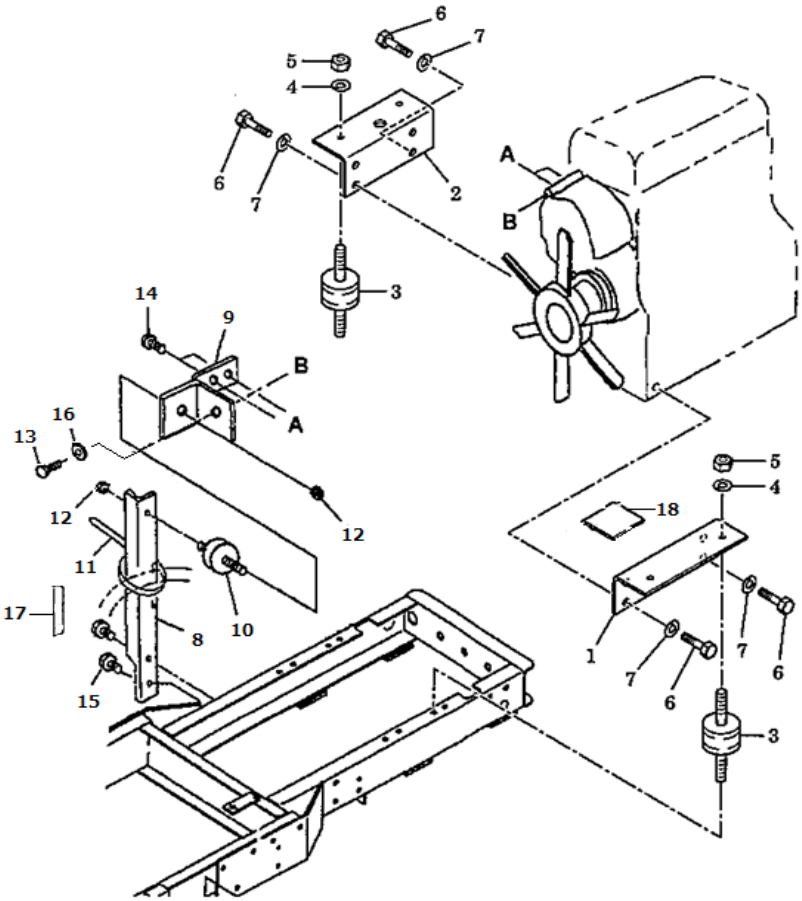

見出番号 Key No	部品番号 Parts No	部品名称 Description		台当個数 Q'ty MC 254						互換性 R/P	適応号機 Serial Number	型　寸 Size and details	備　考 Remarks
1	310610460	ENGINE SUPPORT:L	ｴﾝｼﾞﾝｻｻｴ:L MC28	1									
2	310610470	ENGINE SUPPORT:R	ｴﾝｼﾞﾝｻｻｴ:R MC28	1									
3	398120790	MOUNT ENGINE,RUBBER	ﾎﾞｳｼﾝｺﾞﾑ	4									
4	027100010	WASHER, LOCK	ｽﾌﾟﾘﾝｸﾞﾜｯｼｬ	4									
5	020900010	NUT	ﾅｯﾄ	4									
6	010411425	BOLT	ﾎﾞﾙﾄ	8									
7	027100014	WASHER, LOCK	ｽﾌﾟﾘﾝｸﾞﾜｯｼｬ	8									
8	310610511	SUPPORT	ｴﾝｼﾞﾝｻｻｴ	1									
9	310600681	ENGINE SUPPORT	ｴﾝｼﾞﾝｻﾎﾟｰﾄ	1									
10	398123350	BUSHING, RUBBER	ｺﾞﾑ	1									
11	398750150	STRAP, CABLE	ﾊﾞﾝﾄﾞ	1									
12	021500010	NUT	ﾅｯﾄ	2									
13	011510820	BOLT	ﾎﾞﾙﾄ	1									
14	011310616	BOLT	ﾎﾞﾙﾄ	2									
15	010311025	BOLT	ﾎﾞﾙﾄ	2									
16	026100008	WASHER	ﾜｯｼｬ	1									
17	398122490	TAPE	ﾃｰﾌﾟ	1									
18	398123720	TAPE	ﾃｰﾌﾟ	1									

FIG.225 BRAKE PEDAL
ブレーキペダル

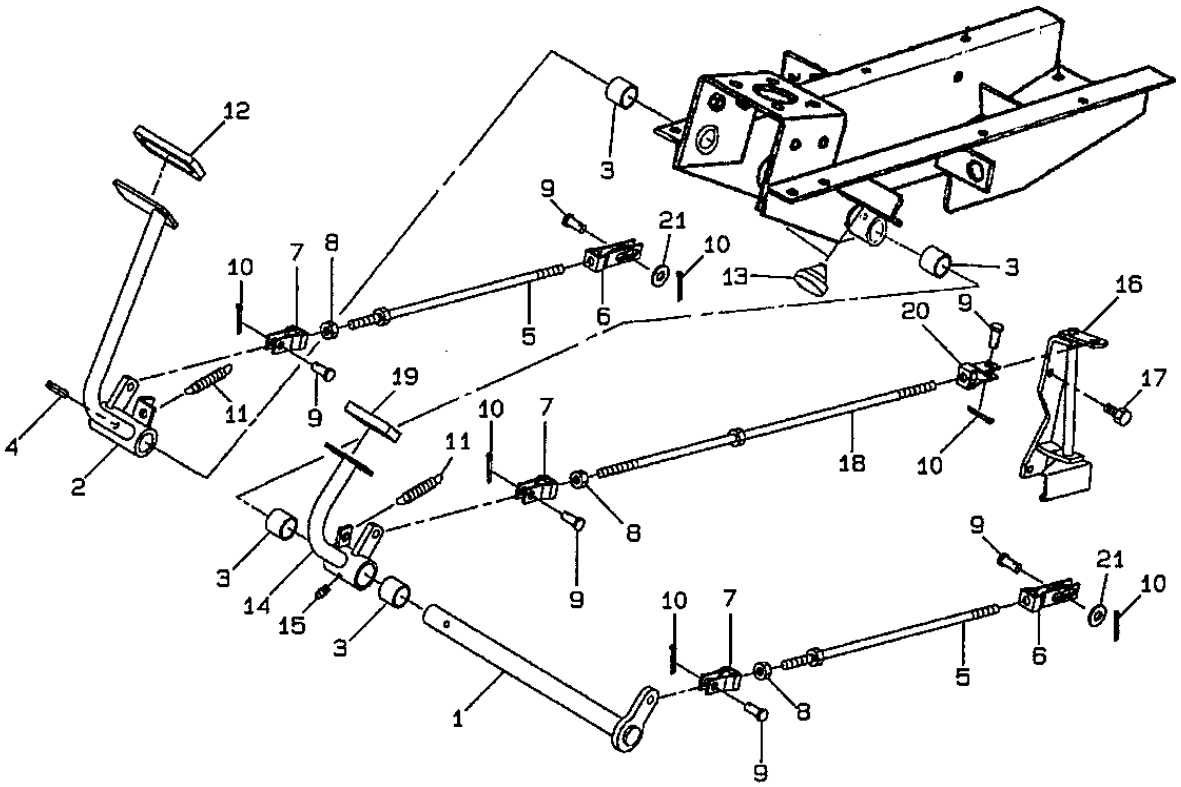

見出番号 Key No	部品番号 Parts No	部品名称 Description		台当個数 Q'ty MC 254						互換性 R/P	適応号機 Serial Number	型　寸 Size and details	備　考 Remarks
1	358200940	SHAFT	ﾍﾟﾀﾞﾙｼｬﾌﾄ	1									
2	358104750	PEDAL	ﾍﾟﾀﾞﾙ:ﾌﾞﾚｰｷR	1									
3	398510070	BUSHING	ﾌﾞｯｼｭ:25X30X25	6									
4	030300840	PIN, ROLL	ｽﾌﾟﾘﾝｸﾞﾋﾟﾝ	1									
5	358500261	ROD	ﾛｯﾄﾞ:ﾌﾞﾚｰｷ.R 385	2									
6	358550190	FORK	ﾌｫｰｸｼﾞｮｲﾝﾄ	2									
7	358550010	CLEVIS	ﾌｫｰｸｼﾞｮｲﾝﾄ:R:P	3									
8	020900010	NUT	ﾅｯﾄ	3									
9	031311020	PIN	ﾋﾗｱﾀﾏﾋﾟﾝ	6									
10	030103225	PIN, SPLIT	ｽﾌﾟﾘｯﾄﾋﾟﾝ	6									
11	398210290	SPRING	ｽﾌﾟﾘﾝｸﾞ	2									
12	398117790	PAD	ｺﾞﾑ	1									
13	398110110	BUMBER, RUBBER	ｺﾞﾑ	2									
14	358104770	PEDAL	ﾍﾟﾀﾞﾙ:ﾃﾞﾌﾛｯｸ	1									
15	060610000	NIPPLE, LUBE	ｸﾞﾘｰｽﾆｯﾌﾟﾙ	1									
16	326550210	LEVER	ﾃﾞﾌﾛｯｸﾚﾊﾞｰ	1									
17	010800816	BOLT	ﾎﾞﾙﾄ	2									
18	358511120	ROD	ﾛｯﾄﾞ : L610	1									
19	398113000	PAD, RUBBER	ｺﾞﾑ :ｽﾃｯﾌﾟ	1									
20	358550020	CLEVIS	ﾌｫｰｸｼﾞｮｲﾝﾄ:L:P	1									
21	026100010	WASHER	ﾜｯｼｬ	2									

FIG.226 PARKING BRAKE, RANGE LEVER
パーキングブレーキ ヘンソクレバー

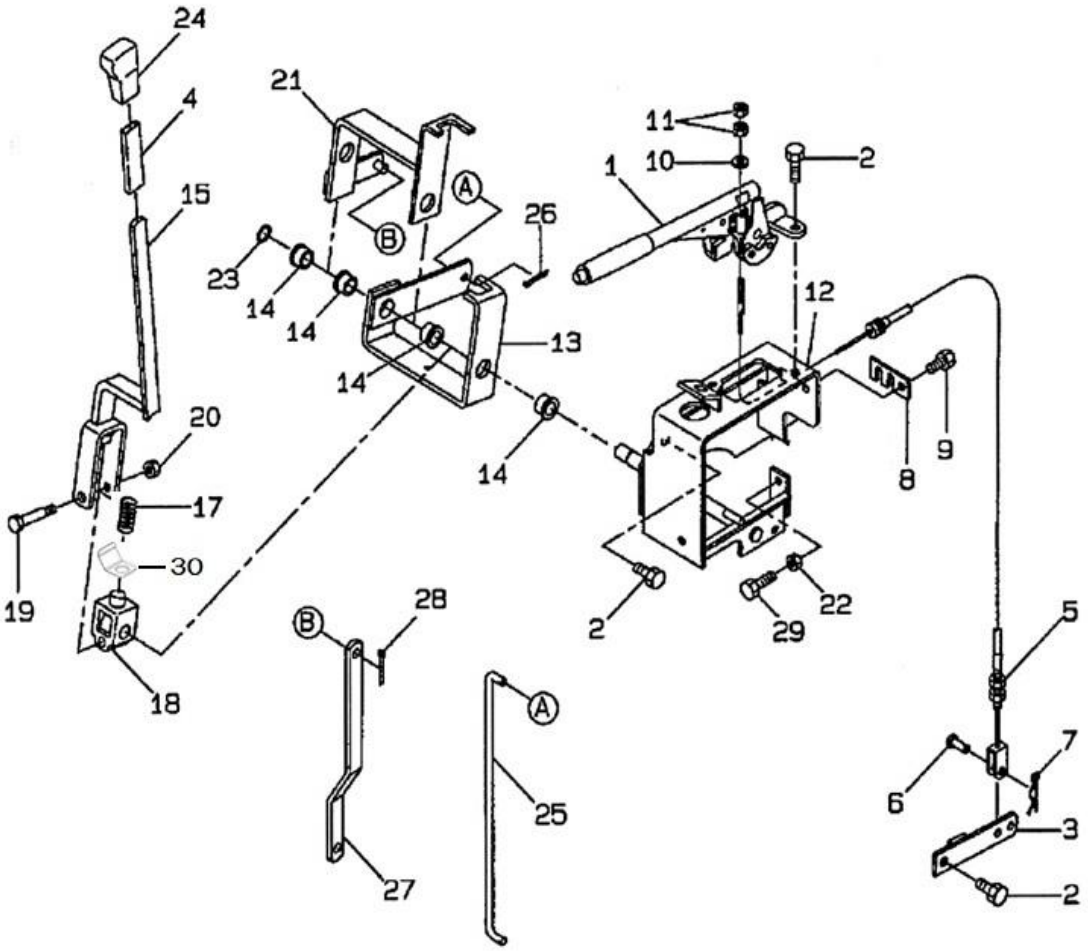

見出番号 Key No	部品番号 Parts No	部品名称 Description		台当個数 Q'ty MC 254						互換性 R/P	適応号機 Serial Numbe	型 寸 Size and detail	備 考 Remarks
1	328650191	BREKE, HAND	ｻｲﾄﾞﾌﾞﾚｰｷ	1							～20058		
1	328650192	BREKE, HAND	ｻｲﾄﾞﾌﾞﾚｰｷ	1							20059～		
2	011511020	BOLT	ﾎﾞﾙﾄ	7									
3	328400670	LEVER	ﾌﾞﾚｰｷﾚﾊﾞｰ:ｶﾑPK	2									
4	068109053	TUBE	ﾋﾞﾆﾙﾁｭｰﾌﾞ	1									
5	312700662	WIRE, 1240mm	ﾜｲﾔASSY:ﾌﾞﾚｰｷ	2									
6	031310820	PIN	ﾋﾗｱﾀﾏﾋﾟﾝ	2									
7	030102525	PIN, SPLIT	ｽﾌﾟﾘｯﾄﾋﾟﾝ	2									
8	312740230	WIRE, RETAINING	ﾜｲﾔﾎﾙﾀﾞ	1									
9	010800816	BOLT	ﾎﾞﾙﾄ	1									
10	026100006	WASHER	ﾜｯｼﾔ	2									
11	022400006	NUT	Uﾅｯﾄ	2									
12	328320990	SUPPORT	ｽﾃｰ:ﾚﾊﾞｰ	1									
13	324106670	LEVER	ﾁｪﾝｼﾞﾚﾊﾞｰ:4WD ｳｴ	1									
14	398511320	BUSHING	ﾌﾞｯｼｭ	4									
15	324106710	LEVER	ﾁｪﾝｼﾞﾚﾊﾞｰ:ﾌｸ 4WD	1									
17	398215500	SPRING	ｽﾌﾟﾘﾝｸﾞ	1									
18	324121000	STOP	ﾎﾞｽ	1									
19	399431070	BOLT	ﾎﾞﾙﾄ	1									
20	021500008	NUT	ﾅｯﾄ	1									
21	324106690	LEVER	ﾁｪﾝｼﾞﾚﾊﾞｰ:ﾌｸ ｳｴ	1									
22	020700008	NUT	ﾅｯﾄ	1									
23	036800012	RING, SNAP	ｽﾅｯﾌﾟﾘﾝｸﾞ:E	1									
24	398180890	HANDLE GRIP	ｸﾞﾘｯﾌﾟ:ｵﾚﾝｼﾞ	1									
25	324362080	ROD, FWD	ｼﾌﾄﾘﾝｸ:4WD	1									
26	030102020	PIN, SPLIT	ｽﾌﾟﾘｯﾄﾋﾟﾝ	2									
27	324362090	ROD, RANGE GEAR	ｼﾌﾄﾘﾝｸ:ﾌｸ	1									
28	030103225	PIN, SPLIT	ｽﾌﾟﾘｯﾄﾋﾟﾝ	2									
29	010310820	BOLT	ﾎﾞﾙﾄ	1									
30	398216410	SPRING	ｽﾌﾟﾘﾝｸﾞ	1							20013～		

FIG.226A PARKING BRAKE, CABLE RETENTION
パーキングブレーキ, ケーブルササエ

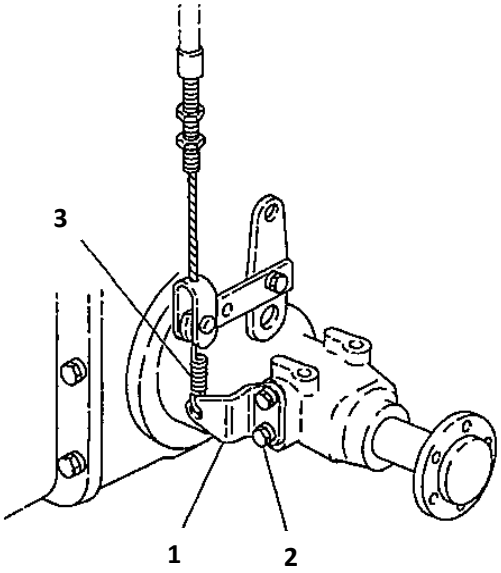

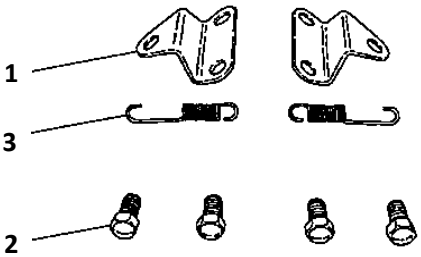

見出番号 Key No	部品番号 Parts No	部品名称 Description		台当個数 Q'ty MC 254						互換性 R/P	適応号機 Serial Number	型 寸 Size and details	備 考 Remarks
1	328360440	BRACKET	ﾌﾞﾗｹｯﾄ:ﾌﾞﾚｰｷｽﾌﾟﾘﾝｸﾞ	2									
2	011511220	BOLT	ﾎﾞﾙﾄ	4									
3	398214540	SPRING	ｽﾌﾟﾘﾝｸﾞ	2									

FIG.227 BRAKE ASSEMBLY
ブレーキアッセンブリ

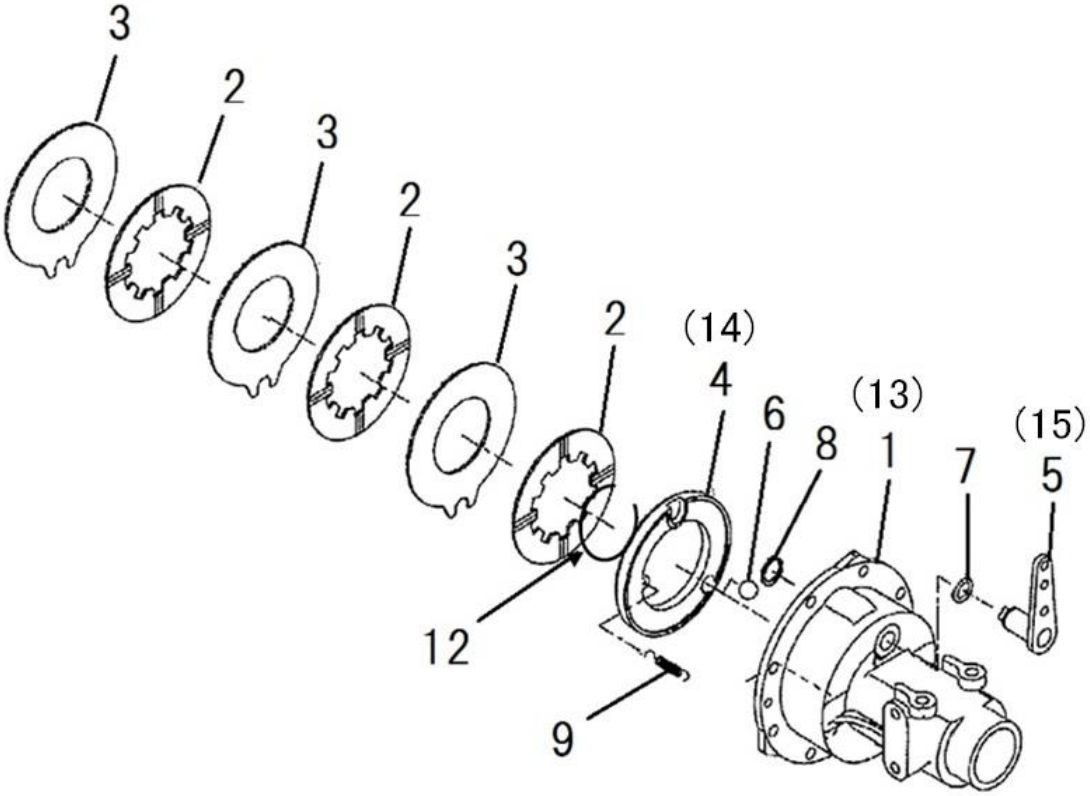

見出番号 Key No	部品番号 Parts No	部品名称 Description		台当個数 Q'ty MC 254						互換性 R/P	適応号機 Serial Number	型　寸 Size and details	備　考 Remarks
1	326345550	CASE, WHEEL SHAFT	ﾎｲｰﾙｼｬﾌﾄｹｰｽ:L	1									
2	328110250	BRAKE LINING	ﾌﾞﾚｰｷﾃﾞｨｽｸ	6									
3	328560450	DISC, BRAKE	ｽﾃｰﾀ	6									
4	328560430	DISC, BRAKE	ﾌﾟﾚｯｼｬｰﾌﾟﾚｰﾄ:L	1									
5	328300650	BRAKE CAM	ﾌﾞﾚｰｷｶﾑ	1									
6	048109041	STEEL BALL	ｽﾁｰﾙﾎﾞｰﾙ	8									
7	052100210	O-RING	Oﾘﾝｸﾞ	2									
8	036100025	RING, SNAP	ｽﾅｯﾌﾟﾘﾝｸﾞ	2									
9	398215650	SPRING	ｽﾌﾟﾘﾝｸﾞ	4									
–	–	–	–	–									
–	–	–	–	–									
12	398340610	CLIP	ｸﾘｯﾌﾟ	2									
13	326345570	CASE, WHEEL SHAFT	ﾎｲｰﾙｼｬﾌﾄｹｰｽ:R	1									
14	328560440	DISC, BRAKE	ﾌﾟﾚｯｼｬｰﾌﾟﾚｰﾄ:R	1									
15	328300660	BRAKE CAM	ﾌﾞﾚｰｷｶﾑ:R	1									

FIG.228 CLUTCH ASSEMBLY
クラッチ

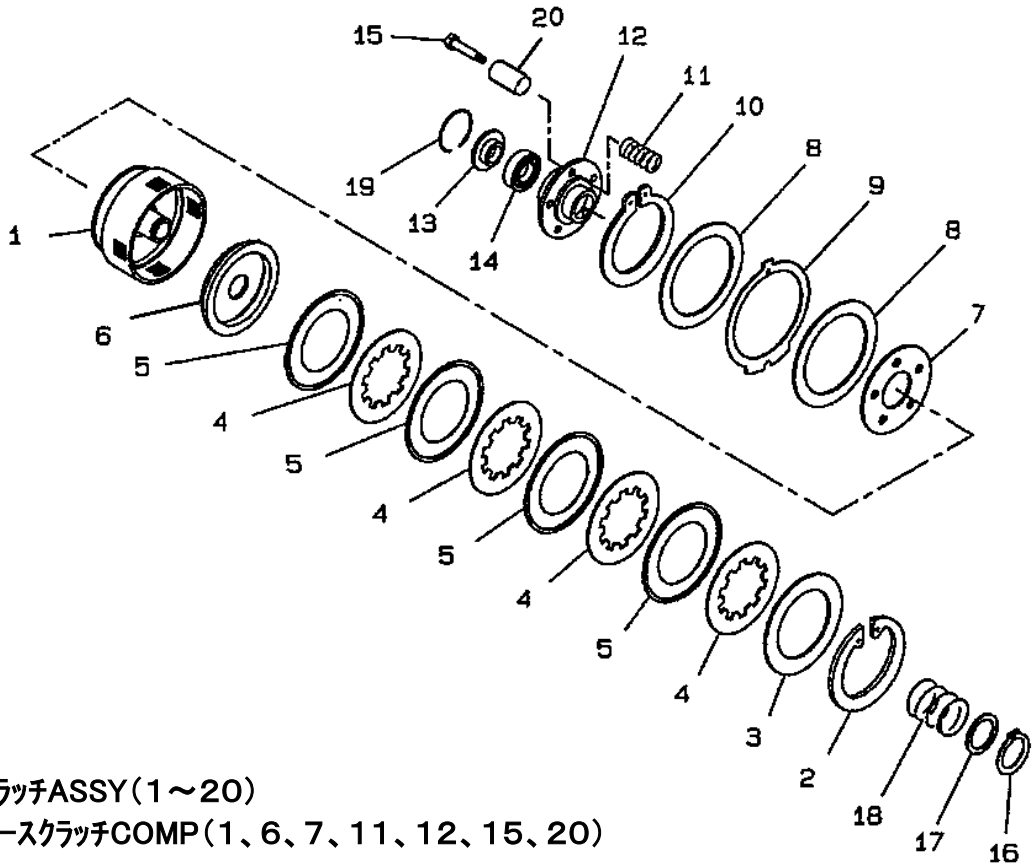

21 クラッチASSY（1～20）
22 ケースクラッチCOMP（1、6、7、11、12、15、20）

見出番号 Key No	部品番号 Parts No	部品名称 Description		台当個数 Q'ty MC 254						互換性 R/P	適応号機 Serial Number	型 寸 Size and details	備 考 Remarks
1	*	CASE CLUTCH	ケース：クラツチ	1									
2	*	SNAP RING	スナツプリング	1									
3	320690106	PLATE, BACK	バックプレート	1									
4	320690130	PLATE, DISC	ディスクプレート	4									
5	320690108	PLATE, SEPERATOR	セパレートプレート	4									
6	*	METAL PRESSURE PLATE	プレッシャープレート	1									
7	*	BACK PLATE	バックプレート	1									
8	320690154	DISC, CLUTCH	プレツシヤープレート	1									
9	320690149	DISC	ブレーキディスク	1									
10	*	SNAP RING	スナップリング	1									
11	*	CLUTCH SPRING	クラッチスプリング	6									
12	*	CLUTCH LIFTER	クラッチリフター	1									
13	*	HOLSER SPRING	ホルダー	1									
14	398560730	BEARING	スラストボールベアリング	1									
15	*	RING, SNAP	ボルト	5									
16	036100030	SPRING	スナツプリング	1									
17	320690111	SPRING	ワツシヤスプリング	1									
18	320690112	SPRING	ブレーキスプリング	1									
19	*	SNAP RING	スナップリング	1									
20	*	COLLAR	カラー	6									
21	320040924	CLUTCH ASSY	クラツチASSY:PTO	1									
22	320690159	CASE CLUTCH COMP	ケース：クラツチCOMP	1									

FIG.229 FRONT WHEELS, REAR WHEELS
フロント, リヤホイール

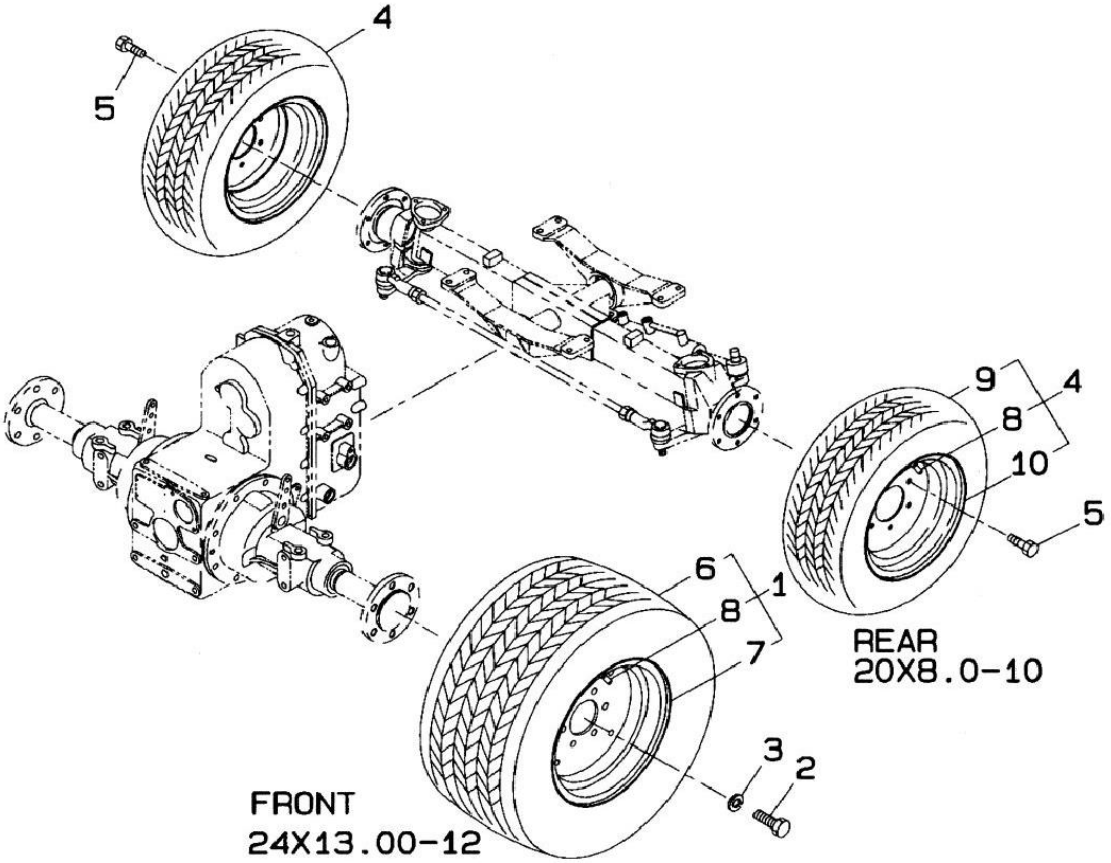

見出番号 Key No	部品番号 Parts No	部品名称 Description		台当個数 Q'ty MC 254						互換性 R/P	適応号機 Serial Number	型 寸 Size and details	備 考 Remarks
1	336035711	WHEEL ASSY	ﾌﾛﾝﾄﾎｲｰﾙASSY	2							～20014		
1	336035713	WHEEL ASSY	ﾌﾛﾝﾄﾎｲｰﾙASSY	2							20015～		
2	010109439	BOLT	ﾎﾞﾙﾄ	12									
3	027100014	SPRING WASHER	ｽﾌﾟﾘﾝｸﾞﾜｯｼｬ	12									
4	336019133	WHEEL ASSY	ﾘﾔﾎｲｰﾙASSY MC	2							～20014		
4	336019135	WHEEL ASSY	ﾘﾔﾎｲｰﾙASSY MC	2							20015～		
5	011311020	BOLT	ﾎﾞﾙﾄ	12									
6	336132661	TIRE;FRONT	ﾀｲﾔ	1									
7	336103460	DISC WHEEL	ﾃﾞｨｽｸﾎｲｰﾙ	1							～20014		
7	336104930	DISC WHEEL	ﾃﾞｨｽｸﾎｲｰﾙ	1							20015～		
8	336150020	VALVE	ﾊﾞﾙﾌﾞASSY:TR-413	1									
9	336132651	TIRE;REER	ﾀｲﾔ:20X8.0-10 6PR	1									
10	336102261	WHEEL ASSY	ﾃﾞｨｽｸﾎｲｰﾙ MCﾘﾔ	1							～20014		
10	336104970	WHEEL ASSY	ﾃﾞｨｽｸﾎｲｰﾙ MCﾘﾔ	1							20015～		

FIG.230 WIRE HARNESS
ワイヤハーネス

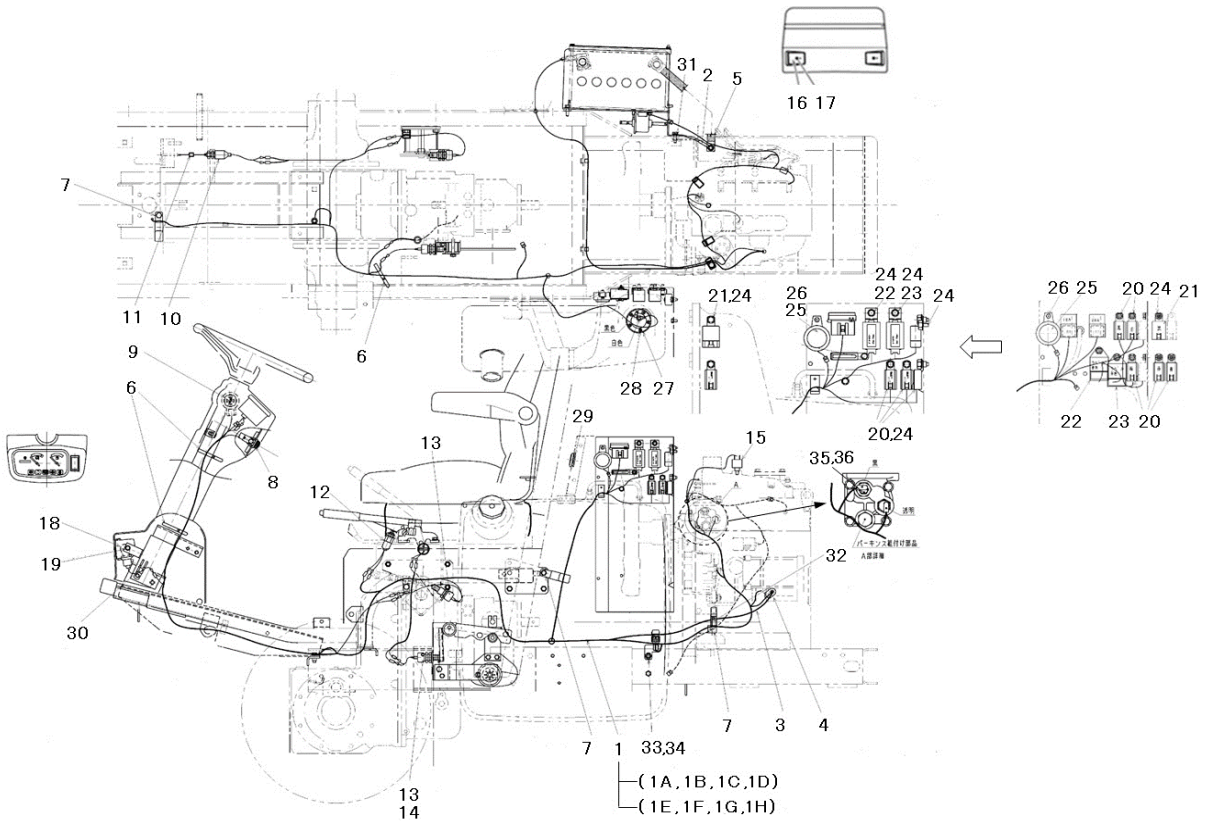

見出番号 Key No	部品番号 Parts No	部品名称 Description		台当個数 Q'ty MC 254						互換性 R/P	適応号機 Serial Number	型　寸 Size and details	備　考 Remarks
1	385611042	WIRE HARNESS	ﾜｲﾔﾊｰﾈｽ:ﾒｲﾝ	1							～20080		
1	385611043	WIRE HARNESS	ﾜｲﾔﾊｰﾈｽ:ﾒｲﾝ	1							20081～		
1A	385603370	LINK. FUSIBLE	ﾋｭｰｼﾞﾌﾞﾙﾘﾝｸ	1							～20080		
1B	385620650	DIODE	ﾀﾞｲｵｰﾄﾞ	2							～20080		
1C	385410080	FUSE-10A	ﾋｭｰｽﾞ:10A	3							～20080		
1D	385410130	FUSE-20A	ﾋｭｰｽﾞ:20A	3							～20080		
1E	385410430	FUSE:SLOW BLOW 60A	ﾋｭｰｽﾞ:ｽﾛｰﾌﾞﾛｰ60A	1							20081～		
1F	385620650	DIODE	ﾀﾞｲｵｰﾄﾞ	6							20081～		
1G	385410280	FUSE-10A	ﾋｭｰｽﾞ:10A	3							20081～		
1H	385410300	FUSE-20A	ﾋｭｰｽﾞ:20A	3							20081～		
2	385650520	WIRE HARNESS	ﾜｲﾔﾊｰﾈｽ	1									
3	385650990	BATTERY CABLE	ﾊﾞｯﾃﾘｹｰﾌﾞﾙ	1									
4	398119870	RUBBER	ｺﾞﾑ:ｾﾙﾓｰﾀ	1									
5	385650940	BATTERY CABLE	ﾊﾞｯﾃﾘｹｰﾌﾞﾙ:-	1									
6	398750150	BAND	ﾊﾞﾝﾄﾞ	5									
7	399110340	CLAMP	ｸﾗﾝﾌﾟ	3									
8	385201810	SWITCH ASSY	ｽｲｯﾁASSY	1									
9	385202110	SWITCH ASSY	ｽｲｯﾁASSY:ｽﾀｰﾀ	1									
10	485220181	SWITCH ASSY	ｽｲｯﾁ ASSY	1									
11	398211880	SPRING	ｽﾌﾟﾘﾝｸﾞ	1									
12	385200731	SWITCH ASSY	ｽｲｯﾁASSY	1									
13	385200891	SWITCH ASSY	ｽｲｯﾁ ASSY:ｾｰﾌﾃｲ	2									
14	385240038	NUT	ﾅｯﾄ	1									
15	385200570	SWITCH ASSY	ｽｲｯﾁASSY:ｴｱｸﾘｰﾅ	1									
16	385150200	REFLECTOR	ﾚﾌﾚｸﾀ	2									
17	023100006	NUT	ﾅｯﾄ	2									
18	385101910	LUMP ASSY	ﾗﾝﾌﾟASSY	1									
19	010800616	BOLT	ﾎﾞﾙﾄ	2									
20	385230280	RERAY	ﾘﾚｰ:1A	5							～20080		
20	385230280	RERAY	ﾘﾚｰ:1A	3							20081～		
21	385230250	RERAY	ﾘﾚｰ	1									
22	385870301	CONTROLER	ｺﾝﾄﾛｰﾗ :ﾀｲﾏｰ	1							～20080		
22	385871820	CONTROLER	ｺﾝﾄﾛｰﾗ :ﾀｲﾏｰ	1							20081～		
23	385870641	CONTROLER	ｺﾝﾄﾛｰﾗ:ﾀｲﾏｰ	1							～20080		
23	385871830	CONTROLER	ｺﾝﾄﾛｰﾗ:ﾀｲﾏｰ	1							20081～		

FIG.230 WIRE HARNESS
ワイヤハーネス

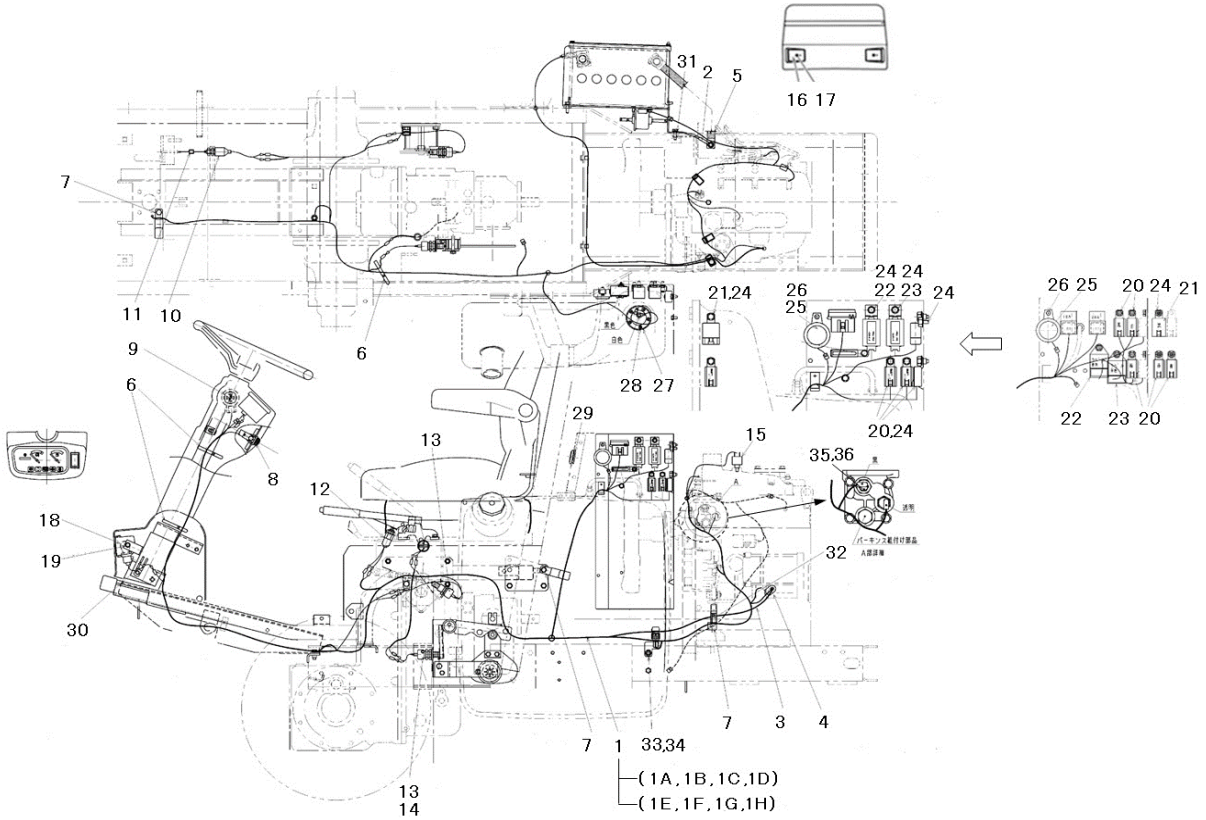

見出番号 Key No	部品番号 Parts No	部品名称 Description		台当個数 Q'ty MC 254						互換性 R/P	適応号機 Serial Number	型　寸 Size and details	備　考 Remarks
24	010810616	BOLT	ﾎﾞﾙﾄ	8									
25	385250130	BUZZER ASSY	ﾌﾞｻﾞｰASSY	1									
26	015150520	SCREW	ｽｸﾘｭ	1									
27	385280212	FUEL GUAGE	ﾌｭｴﾙｹﾞｰｼﾞ	1									
28	015140512	SCREW	ｽｸﾘｭ	5									
29	385750360	CIGAR LIGHTER AY	ﾊﾟﾜｰｿｹｯﾄ:ｾﾙﾎﾝ:ﾒｽ	1							～20011		
29	535910050	RUBBER	ｸﾞﾛﾒｯﾄ:ﾏｸﾂｷ30	1							20012～		
30	399113650	CLAMP	ｸﾗﾝﾌﾟ	1									
31	026100008	WASHER	ﾜｯｼﾔ	1									
32	399113620	CLAMP	ｸﾗﾝﾌﾟ	1									
33	385973090	BRACKET	ﾌﾞﾗｹｯﾄ:ｽﾛｰﾌﾞﾛｰ	1							20081～		
34	010810816	BOLT	ﾎﾞﾙﾄ	1							20081～		
35	A41140240	ADAPTER	ﾌﾞｯｼﾝｸﾞ	1							20081～		
36	385720670	SENSOR	ｾﾝｻ:ｻｰﾓﾒｰﾀ	1							20081～		

FIG.231 DECALS
デカール

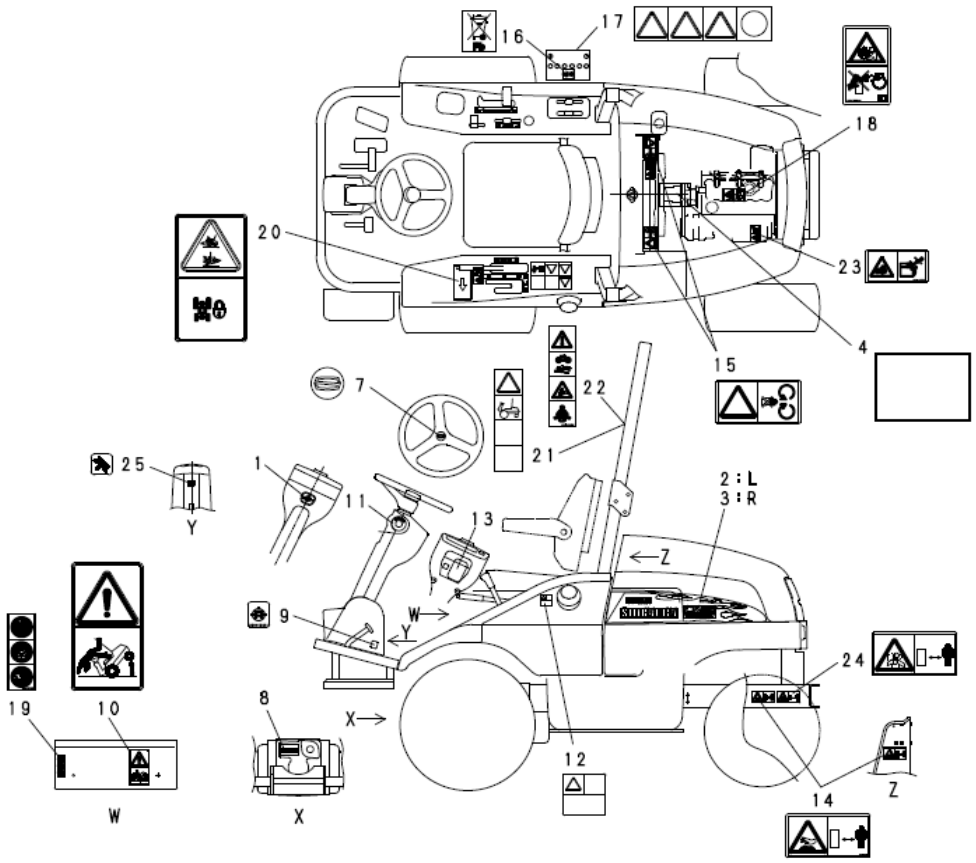

0 Key No	部品番号 Parts No	部品名称 Description		台当個数 Q'ty MC 254						互換性 R/P	適応号機 Serial Number	型　寸 Size and details	備　考 Remarks
1	390101810	NAME PLATE	ﾈｰﾑﾌﾟﾚｰﾄ:Sﾏｰｸ	1									
2	390125060	NAME PLATE	ﾎﾞﾝﾈｯﾄｻｲﾄﾞﾈｰﾑﾌﾟﾚｰﾄ:L	1									
3	390125070	NAME PLATE	ﾎﾞﾝﾈｯﾄｻｲﾄﾞﾈｰﾑﾌﾟﾚｰﾄ:R	1									
4	390211901	CAUTION PLATE	ｷｭｳﾕﾋｮｳ	1									
–	–	–	–	–									
–	–	–	–	–									
7	390101100	NAME PLATE	ﾈｰﾑﾌﾟﾚｰﾄ:ﾊﾝﾄﾞﾙSﾏｰｸ	1									
8	*	NAME PLATE	ﾈｰﾑﾌﾟﾚｰﾄ	1									
9	390198301	CAUTION PLATE	ｺｰｼｮﾝﾌﾟﾚｰﾄ:ﾃﾞﾌﾛｯｸ	1									
10	390196910	CAUTION PLATE	ｺｰｼｮﾝﾌﾟﾚｰﾄ	1									
11	390197720	CAUTION PLATE	ｺｰｼｮﾝﾌﾟﾚｰﾄ:ｷｰSW	1									
12	490992430	CAUTION PLATE	ﾁｭｰｲﾏｰｸ	1									
13	390197120	CAUTION PLATE	ｺｰｼｮﾝﾌﾟﾚｰﾄ	1									
14	490992440	CAUTION PLATE	ﾁｭｰｲﾏｰｸ	2									
15	490992470	CAUTION PLATE	ﾁｭｰｲﾏｰｸ	2									
16	390199430	CAUTION PLATE	ｺｰｼｮﾝﾌﾟﾚｰﾄ	1									
17	490992480	CAUTION PLATE	ﾁｭｰｲﾏｰｸ:ﾊﾞｯﾃﾘ	1									
18	390199500	CAUTION PLATE	ｺｰｼｮﾝﾌﾟﾚｰﾄ :ｽﾌﾟﾚｰ	1									
19	390199530	CAUTION PLATE	ｺｰｼｮﾝﾌﾟﾚｰﾄ :ｻｷﾞｮｳﾌｸ	1									
20	390198260	CAUTION PLATE	ｺｰｼｮﾝﾌﾟﾚｰﾄ:MC EUｹｲｼｬ	1									
21	390196900	CAUTION PLATE	ｺｰｼｮﾝﾌﾟﾚｰﾄ	1									
22	390199480	CAUTION PLATE	ｺｰｼｮﾝﾌﾟﾚｰﾄ:ｼｰﾄﾍﾞﾙﾄ	1									
23	390199520	CAUTION PLATE	ｺｰｼｮﾝﾌﾟﾚｰﾄ :ｽﾀｰﾀ	1									
24	A90610440	CAUTION PLATE	ｺｰｼｮﾝ:ﾊｲｶﾞｽ	1									
25	390199160	CAUTION PLATE	ﾁﾙﾄﾏｰｸ	1									

FIG.232 DECALS
デカール

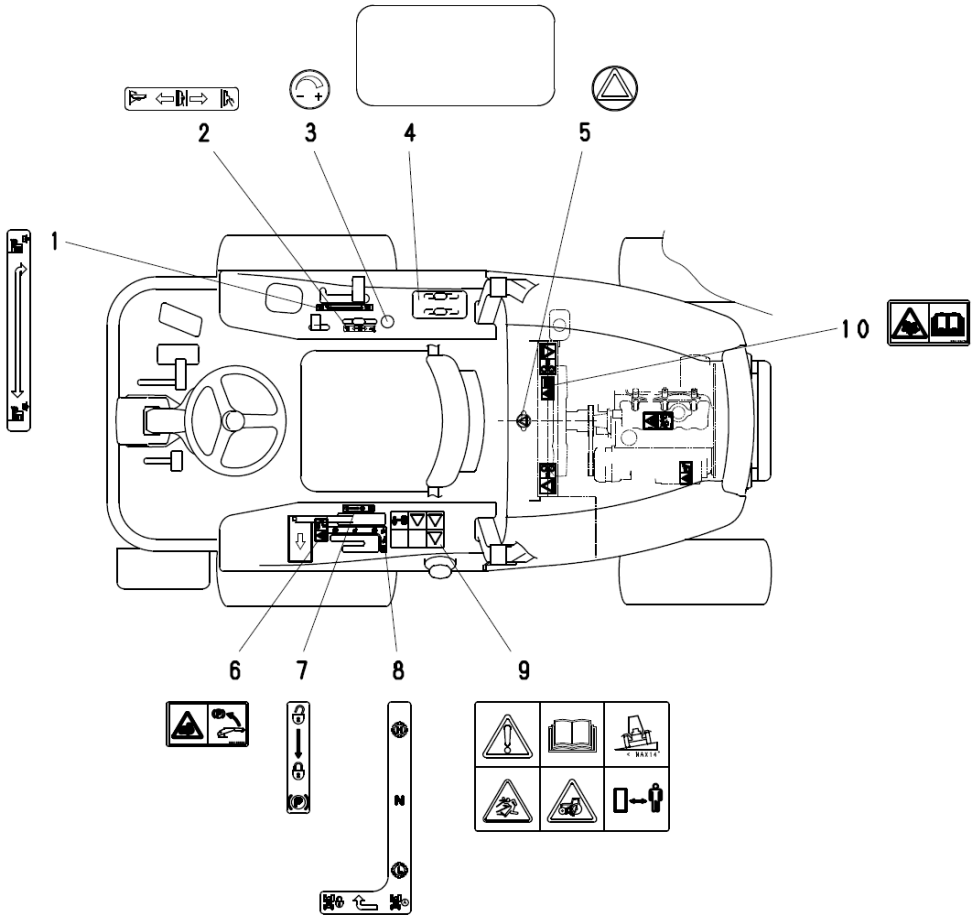

見出番号 Key No	部品番号 Parts No	部品名称 Description		台当個数 Q'ty MC 254						互換性 R/P	適応号機 Serial Number	型 寸 Size and details	備 考 Remarks
1	390173600	INDICATING PLATE:PTO	ﾍﾝｿｸｼｼﾞﾊﾞﾝ:PTO	1									
2	390372400	INDICATING PLATE	ﾕｱﾂﾚﾊﾞｰｼｼﾞﾏｰｸ	1									
3	390372000	INDICATING PLATE	ﾕｱﾂﾚﾊﾞｰｼｼﾞﾏｰｸ	1									
4	390198180	CAUTION PLATE:TR	ｺｰｼｮﾝﾌﾟﾚｰﾄ:ﾚﾊﾞｰﾌﾀ TR	1									
5	490992490	CAUTION MARK	ﾁｭｰｲﾏｰｸ:ﾗｼﾞｴｰﾀ	1									
6	390199550	CAUTION PLATE	ｺｰｼｮﾝﾌﾟﾚｰﾄ:ﾊﾝﾄﾞﾌﾞﾚｰｷ	1									
7	390197710	CAUTION PLATE	ｺｰｼｮﾝﾌﾟﾚｰﾄ:PARK	1									
8	390173650	INDICATING PLATE	ﾍﾝｿｸｼｼﾞﾊﾞﾝ:ﾌｸ	1									
9	390199620	CAUTION PLATE	ｺｰｼｮﾝﾌﾟﾚｰﾄ	1									
10	390199470	CAUTION PLATE	ｺｰｼｮﾝﾌﾟﾚｰﾄ :ﾗｼﾞｴﾀ	1									

FIG.233 DUAL REMOTE HYD-VALVE (OPTION)
ｻﾌﾞﾊﾞﾙﾌﾞ;2連 (ｵﾌﾟｼｮﾝ)

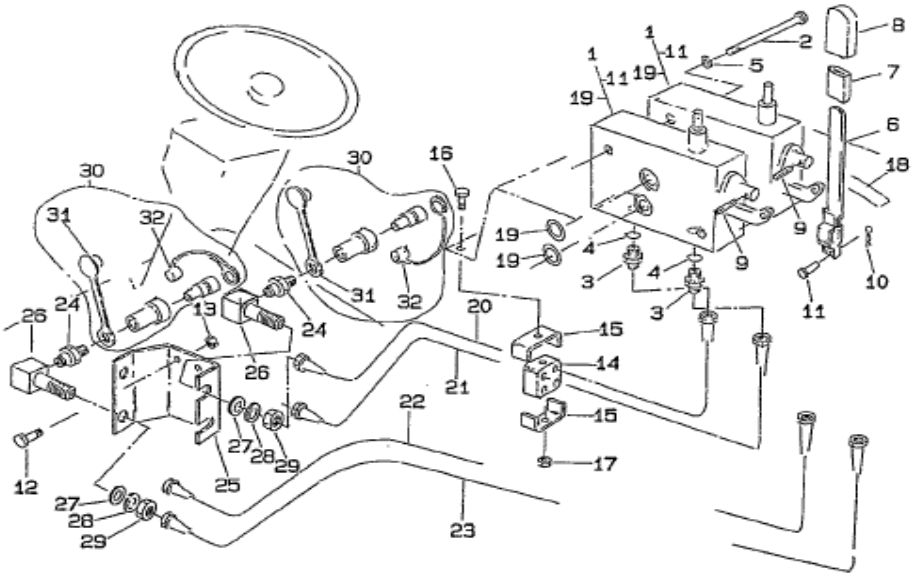

見出番号 Key No	部品番号 Parts No	部品名称 Description		台当個数 Q'ty MC 254						互換性 R/P	適応号機 Serial Number	型 寸 Size and details	備 考 Remarks
1	340016701	CONTROL VALVE ASSY	ｺﾝﾄﾛｰﾙﾊﾞﾙﾌﾞ ASSY	2									
2	010311095	BOLT ;M10x95	ﾎﾞﾙﾄ	2									
3	454670040	ADAPTOR	ｱﾀﾞﾌﾟﾀ	4									
4	052110110	O RING	O ﾘﾝｸﾞ	4									
5	027100010	SPRING WASHER	ｽﾌﾟﾘﾝｸﾞﾜｯｼｬ	4									
6	340106530	CONTROL LEVER	ｺﾝﾄﾛｰﾙﾚﾊﾞｰ	2									
7	068109053	VNYLE TUBE	ﾋﾞﾆｰﾙﾁｭｰﾌﾞ	2									
8	398180610	GRIP	ｸﾞﾘｯﾌﾟ	2									
9	030300528	SPRING PIN	ｽﾌﾟﾘﾝｸﾞﾋﾟﾝ	2									
10	031100004	SNAP PIN	ｽﾅｯﾌﾟﾋﾟﾝ	2									
11	340292120	PIN	ﾋﾟﾝ	2									
12	010310820	BOLT ;M10x95	ﾎﾞﾙﾄ	2									
13	021500008	NUT :M8	ﾅｯﾄ	2									
14	398115630	RUBBER	ｺﾞﾑ	1									
15	399112130	CLAMP	ｸﾗﾝﾌﾟ	2									
16	010110650	BOLT ;M6x50	ﾎﾞﾙﾄ	1									
17	022400006	U-NUT :M6	Uﾅｯﾄ	1									
18	390372410	INDICATING PLATE	ﾕｱﾂﾙﾊﾞｰｼｼﾞﾏｰｸ	1									
19	052110140	O RING	O ﾘﾝｸﾞ	4									
20	340708100	OIL PIPE	ｵｲﾙﾊﾟｲﾌﾟ	1									
21	340708380	OIL PIPE	ｵｲﾙﾊﾟｲﾌﾟ	1									
22	340708080	OIL PIPE	ｵｲﾙﾊﾟｲﾌﾟ	1									
23	340708090	OIL PIPE	ｵｲﾙﾊﾟｲﾌﾟ	1									
24	340671970	ADAPTOR	ｱﾀﾞﾌﾟﾀ	4									
25	340801660	BRACKET ASSY	ﾌﾞﾗｹｯﾄ ASSY	1									
26	340671510	ADAPTOR	ｱﾀﾞﾌﾟﾀ	4									
27	026100014	WASHER	ﾜｯｼｬ	4									
28	027100014	SPRING WASHER	ｽﾌﾟﾘﾝｸﾞﾜｯｼｬ	4									
29	020800014	NUT :M14x1.5	ﾅｯﾄ	4									
30	340631220	JOINT ASSY :NPTF3/8	ｼﾞｮｲﾝﾄ ASSY	4									
31	340490192	DUST CAP :FEMALE	ﾀﾞｽﾄｷｬｯﾌﾟ:ﾒｽ	4									
32	340490193	DUST CAP :MALE	ﾀﾞｽﾄｷｬｯﾌﾟ:ｵｽ	4									

FIG.234 CANOPY (OPTION)
ﾋｻｼｹ (ｵﾌﾟｼｮﾝ)

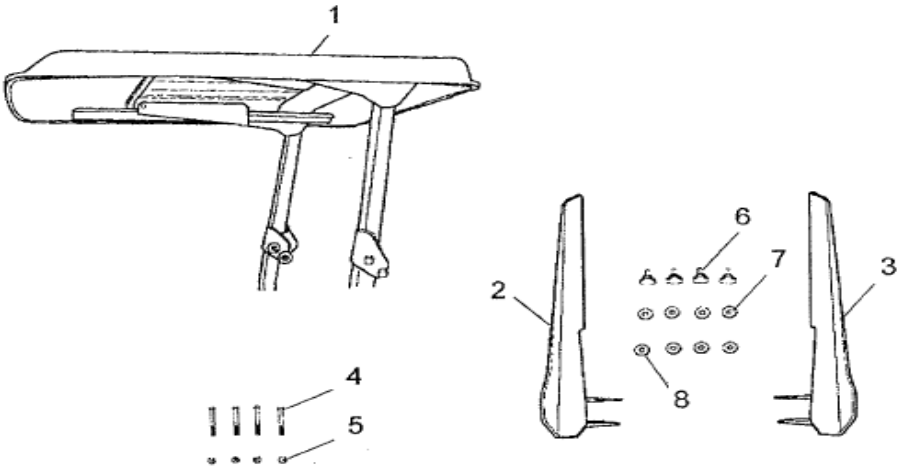

見出番号 Key No	部品番号 Parts No	部品名称 Description		台当個数 Q'ty MC 254						互換性 R/P	適応号機 Serial Number	型 寸 Size and details	備 考 Remarks
1	378040450	ROOF ASSY	ﾙｰﾌ ASSY	1									
2	378010480	GRAURD ASSY ;L.H	ｶﾞｰﾄﾞ ASSY :L	1									
3	378010490	GRAURD ASSY ;R.H	ｶﾞｰﾄﾞ ASSY :RL	1									
4	010311080	BOLT ;M10x80	ﾎﾞﾙﾄ	4									
5	021500010	NUT ;M10	ﾅｯﾄ	4									
6	498330120	KNOB	ﾌｱｽﾅ	4									
7	398113760	RUBBER	ｺﾞﾑ	6									
8	026109033	WASHER	ﾜｯｼｬ	4									

モアー編
（MOWER）
FM60DMJ

FIG.301 UNIVERSAL JOINT
ﾕﾆﾊﾞｰｻﾙ ｼﾞｮｲﾝﾄ

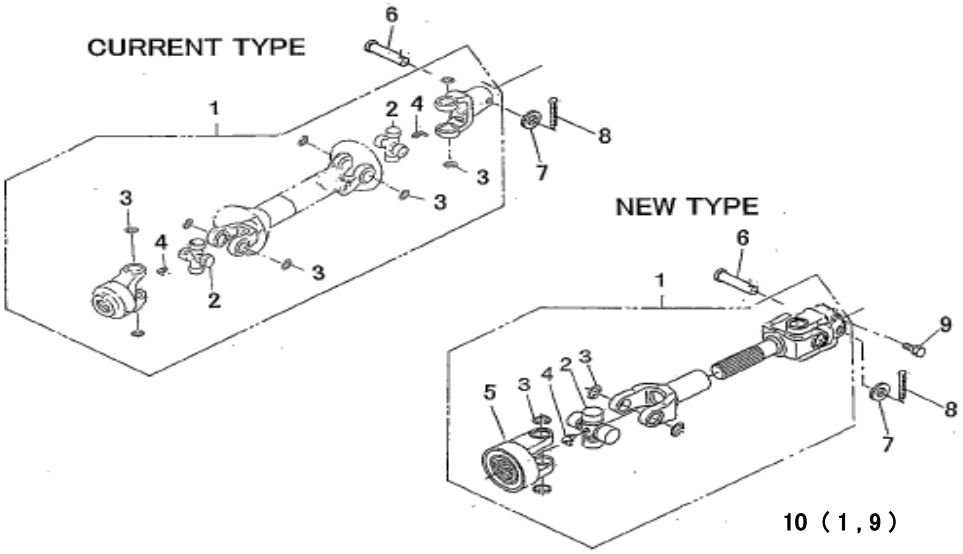

見出番号 Key No	部品番号 Parts No	部品名称 Description		台当個数 Q'ty MC 254						互換性 R/P	適応号機 Serial Number	型 寸 Size and details	備 考 Remarks
1	697600350	UNIVERSAL JOINT	ﾕﾆﾊﾞｰｻﾙｼﾞｮｲﾝﾄ	1							～00333		
1	697600430	UNIVERSAL JOINT	ﾕﾆﾊﾞｰｻﾙｼﾞｮｲﾝﾄ	1							00334～		
2	697720080	JOINT KIT	ｼﾞｮｲﾝﾄ KIT	2							～00333		
2	697720080	JOINT KIT	ｼﾞｮｲﾝﾄ KIT	1							00334～		
3	697720100	SNAP RING	ｽﾅｯﾌﾟﾘﾝｸﾞ	8							～00333		
3	697720100	SNAP RING	ｽﾅｯﾌﾟﾘﾝｸﾞ	4							00334～		
4	697720090	GREEASE NIPPLE	ｸﾞﾘｽﾆｯﾌﾟﾙ	2							～00333		
4	697720090	GREEASE NIPPLE	ｸﾞﾘｽﾆｯﾌﾟﾙ	1							00334～		
5	697720180	JOINT KIT	ｽﾌﾟﾗｲﾝﾖｰｸ ASSY	1							00334～		
6	699610230	PIN	ﾋﾟﾝ	1									
7	026100008	WASHER	ﾜｯｼｬ	1									
8	030102018	SPLIT PIN	ｽﾌﾟﾘｯﾄﾋﾟﾝ	1									
9	011510835	BOLT ;M8x35	ﾎﾞﾙﾄ	1							00334～		
10	697600410	UNIVERSAL JOINT	ﾕﾆﾊﾞｰｻﾙｼﾞｮｲﾝﾄ	1							00334～		

FIG.302 GEAR BOX
ｷﾞﾔﾎﾞｯｸｽ

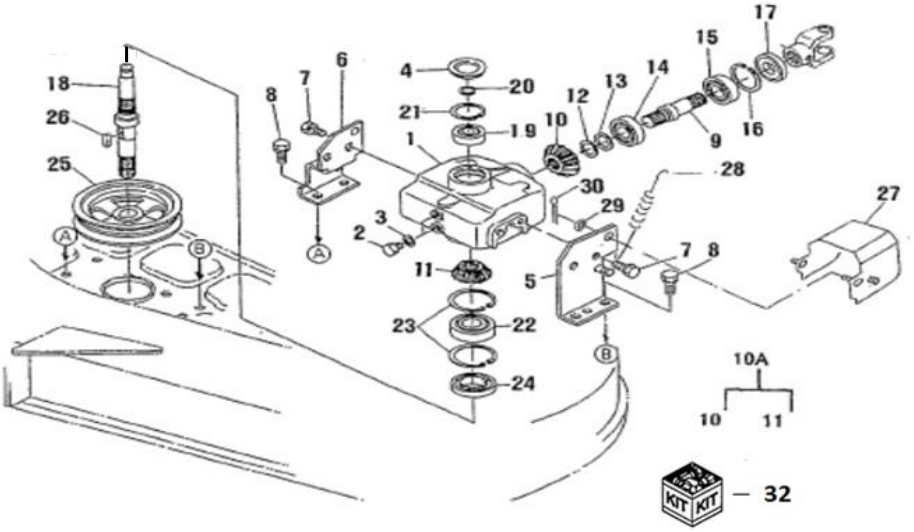

見出番号 Key No	部品番号 Parts No	部品名称 Description		台当個数 Q'ty MC 254						互換性 R/P	適応号機 Serial Number	型 寸 Size and details	備 考 Remarks
1	610460480	GEAR BOX	ｷﾞﾔﾎﾞｯｸｽ	1									
2	699400100	BOLT ;PLUG	ﾎﾞﾙﾄ ;ﾌﾟﾗｸﾞ	2									
3	025100010	SEAL WASHER	ｼｰﾙﾜｯｼｬ	2									
4	697300010	CAP ,ROLLER	ﾛｰﾗｷｬｯﾌﾟ	1									
5	610560910	STAY ;L.H GEAR BOX	ｽﾃｲ ;L ｷﾞﾔﾎﾞｯｸｽ	1									
6	610560920	STAY ;R.H GEAR BOX	ｽﾃｲ ;R ｷﾞﾔﾎﾞｯｸｽ	1									
7	011611220	BOLT :M12x1.25-20L	ﾎﾞﾙﾄ	4									
8	011611230	BOLT :M12x1.25-30L	ﾎﾞﾙﾄ	4									
9	613270370	SHAFT ,PINION	ﾋﾟﾆｵﾝｼﾞｸ	1									
10A	613000040	GEAR ASSY :BEVEL	ﾍﾞﾍﾞﾙｷﾞﾔ ASSY	1									
10	*	GEAR ,BEVEL :21T	ﾍﾞﾍﾞﾙｷﾞﾔ ;21T	1									
11	*	GEAR ,BEVEL :16T	ﾍﾞﾍﾞﾙｷﾞﾔ :16T	1									
12	699280030	SHIM :0.2T	ｼﾑ	1									
13	699280040	SHIM :0.3T	ｼﾑ	1									
14	040109149	BALL BEARING	ﾎﾞｰﾙﾍﾞｱﾘﾝｸﾞ	1									
15	040106205	BALL BEARING	ﾎﾞｰﾙﾍﾞｱﾘﾝｸﾞ	1									
16	036500052	SNAP RING	ｽﾅｯﾌﾟﾘﾝｸﾞ	1									
17	050309029	OIL SEAL	ｵｲﾙｼｰﾙ	1									
18	613270440	SHAFT ,BEVEL	ｼｬﾌﾄ､ﾍﾞﾍﾞﾙｷﾞﾔ	1									
19	040106303	BALL BEARING	ﾎﾞｰﾙﾍﾞｱﾘﾝｸﾞ	1									
20	036100017	SNAP RING	ｽﾅｯﾌﾟﾘﾝｸﾞ	1									
21	036500047	SNAP RING	ｽﾅｯﾌﾟﾘﾝｸﾞ	1									
22	040106305	BALL BEARING	ﾎﾞｰﾙﾍﾞｱﾘﾝｸﾞ	1									
23	036500062	SNAP RING	ｽﾅｯﾌﾟﾘﾝｸﾞ	2									
24	050109020	OIL SEAL	ｵｲﾙｼｰﾙ	1									
25	630110770	PULLEY ,CENTER	ﾌﾟｰﾘｰｾﾝﾀｰ	1									
26	034109091	KEY	ｷｰ	1									
27	630251320	COVER ,JOINT	ｶﾊﾞｰ :ｼﾞｮｲﾝﾄ	1									
28	698220080	SPRING	ｽﾌﾟﾘﾝｸﾞ	1									
29	026100008	WASHER	ﾜｯｼｬ	2									
30	030102018	SPLIT PIN	ｽﾌﾟﾘｯﾄﾋﾟﾝ	2									
–	–	–	–	–									
32	610000520	MISSION SAAY	ﾐｯｼｮﾝASSY	1									

FIG.303 BEARING HOLLDER ;CENTER
ﾍﾞｱﾘﾝｸﾞﾎﾙﾀﾞ ;ｾﾝﾀｰ

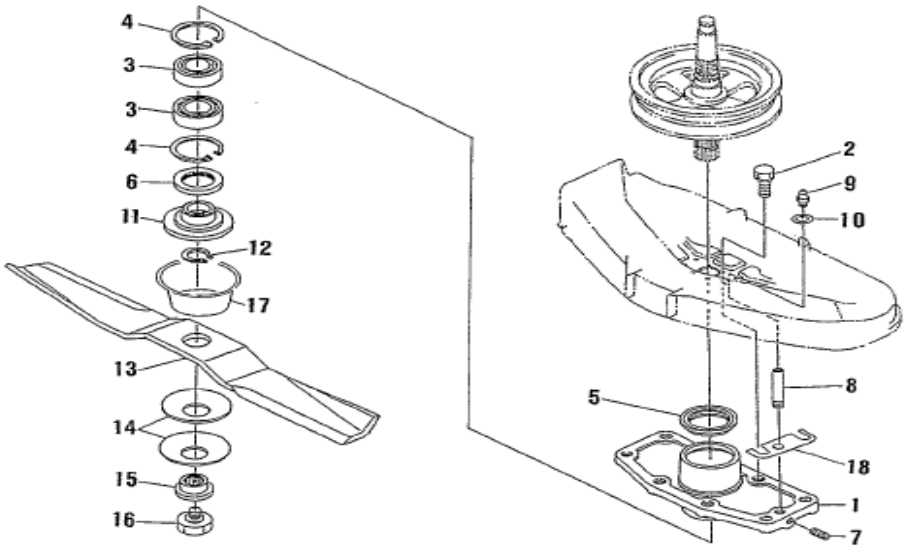

見出番号 Key No	部品番号 Parts No	部品名称 Description		台当個数 Q'ty MC 254						互換性 R/P	適応号機 Serial Number	型　寸 Size and details	備　考 Remarks
1	610210640	HOLDER :PULLEY	ﾎﾙﾀﾞ :ﾌﾟｰﾘｰ	1									
2	011611220	BOLT :M12x1.25-20L	ﾎﾞﾙﾄ	4									
3	040106205	BALL BEARING	ﾎﾞｰﾙﾍﾞｱﾘﾝｸﾞ	2									
4	036500052	SNAP RING	ｽﾅｯﾌﾟﾘﾝｸﾞ	2									
5	050109018	OIL SEAL	ｵｲﾙｼｰﾙ	1									
6	050109019	OIL SEAL	ｵｲﾙｼｰﾙ	1									
7	699400050	BOLT	ﾄﾒﾈｼﾞ	1									
8	699680030	PIPE ,EXTENSION	ｴｸｽﾃﾝｼｮﾝﾊﾟｲﾌﾟ	1									
9	060610000	GREASE NIPPLE	ｸﾞﾘｽﾆｯﾌﾟﾙ	1									
10	699280020	SHIM	ｼﾑ	1									
11	652220340	BOSS ;BLADE	ﾎﾞｽ ;ﾌﾞﾚｰﾄﾞ	1									
12	036100022	SNAP RING	ｽﾅｯﾌﾟﾘﾝｸﾞ	1									
13	645310330	BLADE	ﾌﾞﾚｰﾄﾞ	1									
14	699210050	SPRING WASHER	ｶﾂﾀｰｵｻｴ	2									
15	645370010	BOSS	ﾎﾞｽﾂｷﾞﾃ	1									
16	699400040	BOLT	ﾎﾞﾙﾄ	1									
17	638112130	COVER	ｶﾊﾞｰ	1									
18	699280050	SHIM	ｼﾑ	2									

FIG.304 BEARING HOLLDER ;SIDE
ﾍﾞｱﾘﾝｸﾞﾎﾙﾀﾞ ;ｻｲﾄﾞ

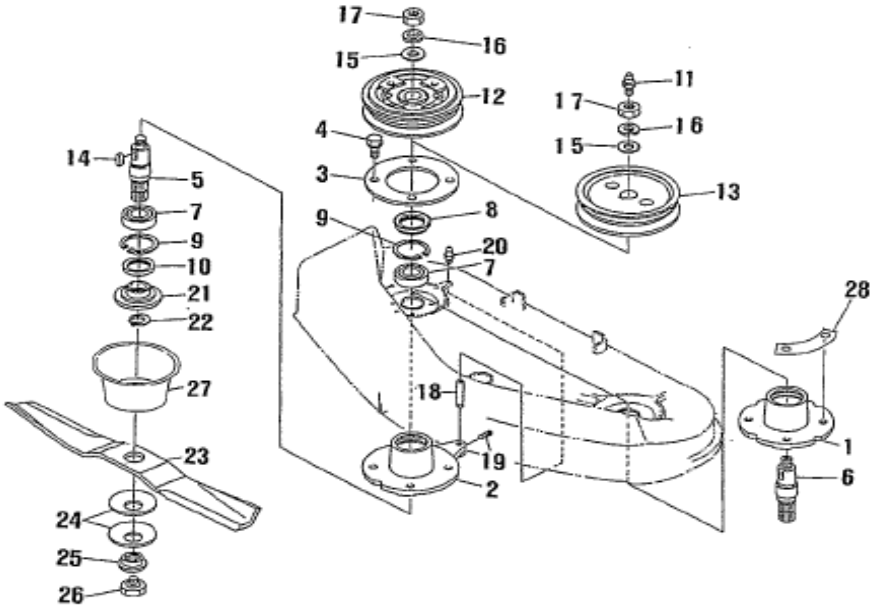

見出番号 Key No	部品番号 Parts No	部品名称 Description		台当個数 Q'ty MC 254						互換性 R/P	適応号機 Serial Number	型 寸 Size and details	備 考 Remarks
1	610210650	HOLDER ,PULLEY L.H	ﾎﾙﾀﾞｰ;ﾌﾟｰﾘｰ L	1									
2	610210790	HOLDER ,PULLEY R.H	ﾎﾙﾀﾞｰ;ﾌﾟｰﾘｰ R	1									
3	610160540	HOLDER ,PLATE	ﾎﾙﾀﾞﾎｷｮｳﾊﾞﾝ	2									
4	011611225	BOLT :M12x1.25-25L	ﾎﾞﾙﾄ	8									
5	613460500	SHAFT ,BLADE R.H	ｼｬﾌﾄ、ﾌﾞﾚｰﾄﾞR	1									
6	613460490	SHAFT ,BLADE L.H	ｼｬﾌﾄ、ﾌﾞﾚｰﾄﾞL	1									
7	040106205	BEARING	ﾎﾞｰﾙﾍﾞｱﾘﾝｸﾞ	4									
8	050109018	OIL SEAL	ｵｲﾙｼｰﾙ	2									
9	036500052	SNAP RING	ｽﾅｯﾌﾟﾘﾝｸﾞ	4									
10	050109019	OIL SEAL	ｵｲﾙｼｰﾙ	2									
11	060610000	GREASE NIPPLE	ｸﾞﾘｽﾆｯﾌﾟﾙ	1									
12	630110930	PULLEY ,SIDE R.H	ﾌﾟｰﾘｰｻｲﾄﾞ R	1									
13	630110780	PULLEY ,SIDE L.H	ﾌﾟｰﾘｰｻｲﾄﾞ L	1									
14	034109090	KEY	ｷｰ	2									
15	699340050	WASHER	ﾜｯｼｬ	2									
16	027100016	SPRING WASHER	ｽﾌﾟﾘﾝｸﾞﾜｯｼｬ	2									
17	021000016	NUT ;M16x1.5	ﾅｯﾄ	2									
18	699680030	PIPE ,EXTENSION	ｴｸｽﾃﾝｼｮﾝﾊﾟｲﾌﾟ	1									
19	699400050	BOLT	ﾄﾒﾈｼﾞ	1									
20	060610000	GREASE NIPPLE	ｸﾞﾘｽﾆｯﾌﾟﾙ	1									
21	652220340	BOSS ,BLADE	ﾎﾞｽ 、ﾌﾞﾚｰﾄﾞ	2									
22	036100022	SNAP RING	ｽﾅｯﾌﾟﾘﾝｸﾞ	2									
23	645310330	BLADE	ﾌﾞﾚｰﾄﾞ	2									
24	699210050	SPRING WASHER	ｶｯﾀｰｵｻｴ	4									
25	645370010	BOSS	ﾎﾞｽｯｷﾞﾃ	2									
26	699400040	BOLT	ﾎﾞﾙﾄ	2									
27	638112130	COVER	ｶﾊﾞｰ	2									
28	699280060	SHIM	ｼﾑ	2									

FIG.305 TENSION
テンション

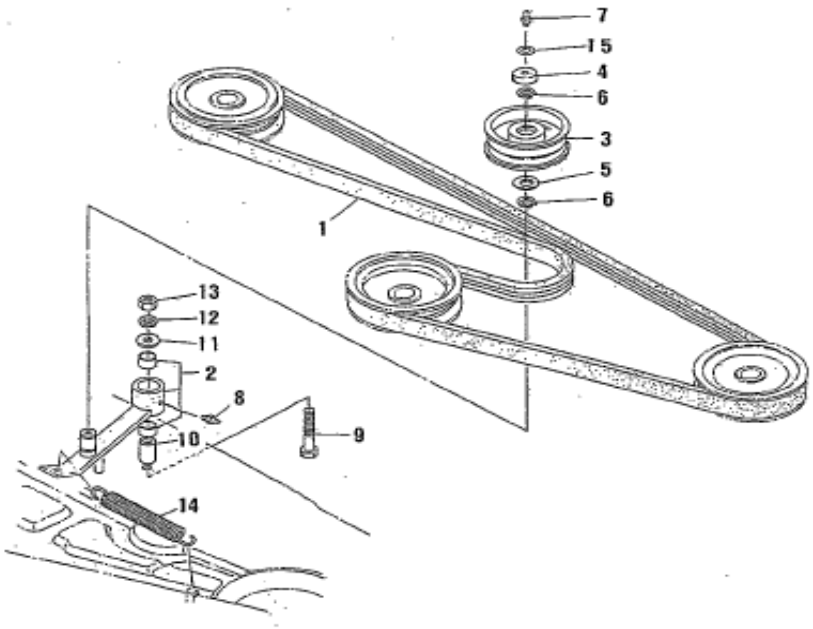

見出番号 Key No	部品番号 Parts No	部品名称 Description		台当個数 Q'ty MC 254						互換性 R/P	適応号機 Serial Number	型 寸 Size and details	備 考 Remarks
1	080109127	V-BELT	Vベルト	1									
2	632020250	TENSION ARM ASSY	テンションアーム	1									
3	632260260	TENSION ROLLER	テンションローラ	1									
4	638112140	COVER	カバー	1									
5	699280090	SHIM	シム	1									
6	036100017	SNAP RING	スナップリング	2									
7	060619003	GREASE NIPPLE	グリスニップル	1									
8	060610000	GREASE NIPPLE	グリスニップル	1									
9	010411270	BOLT :M12x1.25-70L	ボルト	1									
10	699210040	COLLAR	スペーサ	1									
11	026109189	WASHER	ワッシャ	1									
12	027100012	SPRING WASHER	スプリングワッシャ	1									
13	021000012	NUT :M12x1.25	ナット	1									
14	698220060	SPRING	スプリング	1									
15	699280010	SHIM	シム	2									

FIG.306 MOWER DECK , COVER
ﾓｱﾃﾞｯｷ 、ｶﾊﾞｰ

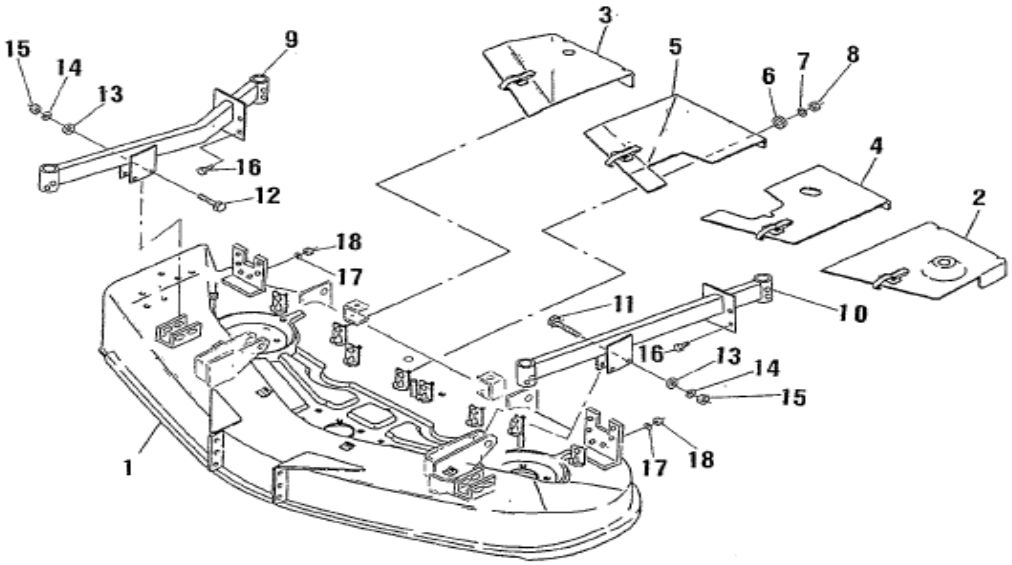

見出番号 Key No	部品番号 Parts No	部品名称 Description		台当個数 Q'ty MC 254						互換性 R/P	適応号機 Serial Number	型 寸 Size and details	備 考 Remarks
1	638103171	DECK ,MOWER	ﾓｱﾃﾞｯｷ	1							～00333		
1	638103172	,MOWER	ﾓｱﾃﾞｯｷ	1							00334～		
2	630251250	COVER :BELT L.H	ｶﾊﾞｰ :ﾍﾞﾙﾄ L	1									
3	630251280	COVER :BELT L.H	ｶﾊﾞｰ :ﾍﾞﾙﾄ R	1									
4	630251260	COVER :CENTER L.H	ｶﾊﾞｰ :ｾﾝﾀｰ L	1									
5	630251270	COVER :CENTER R.H	ｶﾊﾞｰ :ｾﾝﾀｰ R	1									
6	026100008	WASHER	ﾜｯｼｬ	8									
7	027100008	SPRING WASHER	ｽﾌﾟﾘﾝｸﾞﾜｯｼｬ	8									
8	020900008	NUT ;M8	ﾅｯﾄ	8									
9	652304080	FRAME 60 :L.H	ﾌﾚｰﾑ 60 ;L	1									
10	652304090	FRAME 60 :R.H	ﾌﾚｰﾑ 60 :R	1									
11	010411270	BOLT ;M12x1.25-70L	ﾎﾞﾙﾄ	2									
12	010411285	BOLT ;M12x1.25-85L	ﾎﾞﾙﾄ	2									
13	026100012	WASHER	ﾜｯｼｬ	4									
14	027100012	SPRING WASHER	ｽﾌﾟﾘﾝｸﾞﾜｯｼｬ	4									
15	021000012	NUT ;M12x1.25	ﾅｯﾄ	4									
16	010411225	BOLT ;M12x1.25-25L	ﾎﾞﾙﾄ	8									
17	027100012	SPRING WASHER	ｽﾌﾟﾘﾝｸﾞﾜｯｼｬ	8									
18	021000012	NUT ;M12x1.25	ﾅｯﾄ	8									

FIG.307 ROLLAR : FRONT & REAR
ローラ :ﾌﾛﾝﾄ & ﾘﾔ

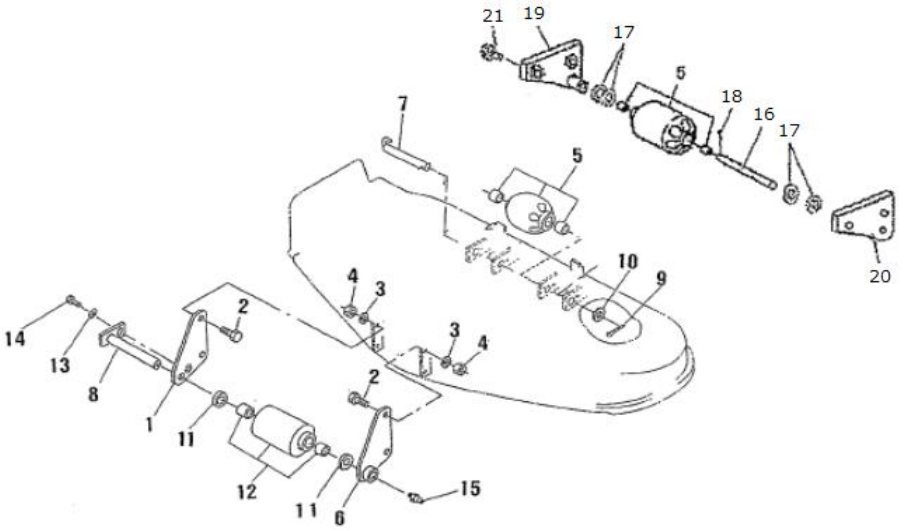

見出番号 Key No	部品番号 Parts No	部品名称 Description		台当個数 Q'ty MC 254						互換性 R/P	適応号機 Serial Number	型 寸 Size and details	備 考 Remarks
1	652260770	BRACKET ;R.H	ﾌﾞﾗｹｯﾄ ;R	1							～00385		
1	652260771	;R.H	ﾌﾞﾗｹｯﾄ ;R	1							00386～		
2	010411030	BOLT :M10x1.25-30L	ﾎﾞﾙﾄ	4									
3	027100010	SPRING WASHER	ｽﾌﾟﾘﾝｸﾞﾜｯｼｬ	4									
4	021000010	NUT :M10x1.25	ﾅｯﾄ	4									
5	652030490	ROLLER ASSY	ﾛｰﾗ ASSY	1									
6	652260760	BRACKET ;L.H	ﾌﾞﾗｹｯﾄ ;L	1							～00385		
6	652260761	;L.H	ﾌﾞﾗｹｯﾄ ;L	1							00386～		
7	652200650	PIN	ﾋﾟﾝ	1									
8	650150270	SHAFT ;ROLLER	ｼｬﾘﾝｼﾞｸ	1									
9	030104025	SPLIT PIN	ｽﾌﾟﾘｯﾄﾋﾟﾝ	1									
10	026100012	WASHER	ﾜｯｼｬ	1									
11	026100020	WASHER	ﾜｯｼｬ	2									
12	652050070	ROLLAR ASSY	ﾛｰﾗ ASSY	1									
13	027100008	SPRING WASHER	ｽﾌﾟﾘﾝｸﾞﾜｯｼｬ	1									
14	010310812	:M8x12	ﾎﾞﾙﾄ	1									
15	060619004	GREASE NIPPLE	ｸﾞﾘｽﾆｯﾌﾟﾙ	1									
16	650160100	SHAFT ;ROLLER	ｹﾞｰｼﾞﾘﾝﾋﾟﾝ :ﾏｴ	1									
17	026100012	WASHER	ﾜｯｼｬ	4									
18	030104025	SPLIT PIN	ｽﾌﾟﾘｯﾄﾋﾟﾝ	1									
19	652260750	STAY ;L.H	ｽﾃｲ :L	1									
20	652260740	STAY ;R.H	ｽﾃｲ:R	1									
21	011611025	BOLT :M10x1.25-25L	ﾎﾞﾙﾄ	4									

FIG.308 FRONT & REAR WHEELS
前輪 & 後輪

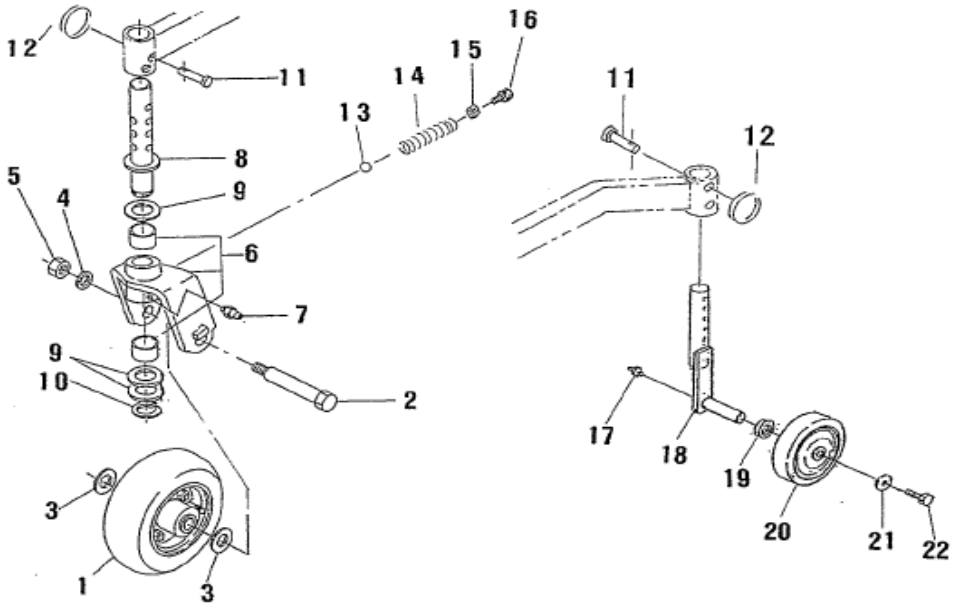

見出番号 Key No	部品番号 Parts No	部品名称 Description		台当個数 Q'ty MC 254						互換性 R/P	適応号機 Serial Number	型 寸 Size and details	備 考 Remarks
1	650020070	TIRE ASSY	ﾀｲﾔ ASSY	2							～00340		
1	650020071	TIRE ASSY	ﾌﾛﾝﾄﾎｲｰﾙ ASSY	2							00341～		
2	650150260	SHAFT ;FRONT	ｼｬﾘﾝｼﾞｸ ;ﾌﾛﾝﾄ	2							～00340		
2	650150261	;FRONT	ｼｬﾘﾝｼﾞｸ ;ｾﾞﾝﾘﾝ	2							00341～		
3	699230340	COLLAR	ｶﾗｰ	4									
4	027100014	WASHER	ｽﾌﾟﾘﾝｸﾞﾜｯｼｬ	2									
5	021000014	;M14x1.5	ﾅｯﾄ	2									
6	652030510	HOLDER ASSY	ﾎﾙﾀﾞ ASSY	2									
7	060610000	GREASE NIPPLE	ｸﾞﾘｽﾆｯﾌﾟﾙ	2									
8	652304070	SHAFT ;FRONT	ｼｬﾌﾄ :ｾﾞﾝﾘﾝ	2									
9	699230350	COLLAR :FRONT	ｶﾗｰ :ｾﾞﾝﾘﾝ	6									
10	036100030	SNAP RING	ｽﾅｯﾌﾟﾘﾝｸﾞ	2									
11	031311050	PIN	ﾋﾗｱﾀﾏﾋﾟﾝ	4									
12	697460010	RING	ﾘﾝｸﾞ	4									
13	048100012	BALL	ｽﾁｰﾙﾎﾞｰﾙ	2									
14	698210060	SPRING :FRONT	ｽﾌﾟﾘﾝｸﾞ :ｾﾞﾝﾘﾝ	2									
15	021000012	NUT ;M12x1.25	ﾅｯﾄ	2									
16	010411225	BOLT :M12x1.25-25L	ﾎﾞﾙﾄ	2									
17	060610000	GREASE NIPPLE	ｸﾞﾘｽﾆｯﾌﾟﾙ	2									
18	652251330	SHAFT :REAR WHEEL	ｼｬﾌﾄ :ｺｳﾘﾝｾﾞﾝﾘﾝ	2									
19	26100020	WASHER	ﾜｯｼｬ	2									
20	652050080	REAR WHEEL ASSY	ﾋﾞﾘﾝ ASSY	2									
21	026109191	WASHER	ﾜｯｼｬ	2									
22	011611020	BOLT :M10x1.25-20L	ﾎﾞﾙﾄ	2									

FIG.309 DISCHARGE COVER
ﾃﾞｨｽﾁｬｰｼﾞｶﾊﾞｰ

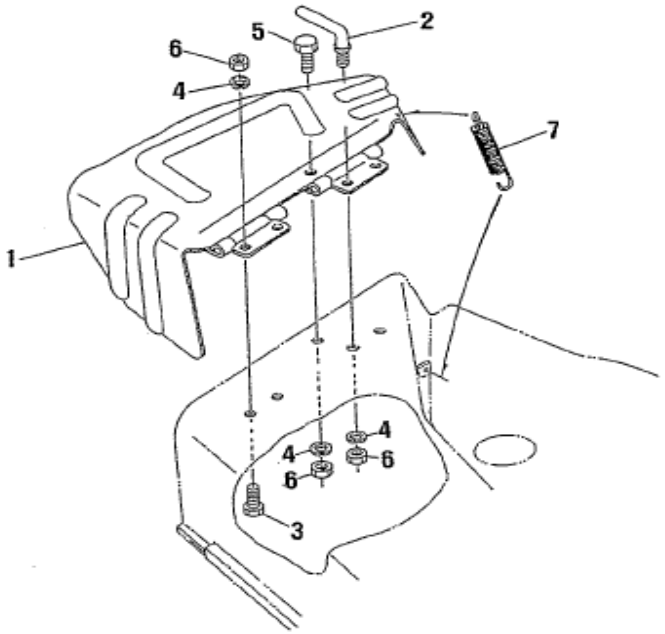

見出番号 Key No	部品番号 Parts No	部品名称 Description		台当個数 Q'ty MC 254						互換性 R/P	適応号機 Serial Number	型　寸 Size and details	備　考 Remarks
1	638150870	SIDE COVER	ｶﾊﾞｰ	1									
2	642200010	SET LEVER	ｾｯﾄﾚﾊﾞｰ	1									
3	010411025	BOLT :M10x1.25-25L	ﾎﾞﾙﾄ	3									
4	027100010	SPRING WASHER	ｽﾌﾟﾘﾝｸﾞﾜｯｼｬ	5									
5	010411030	BOLT :M10x1.25-30L	ﾎﾞﾙﾄ	1									
6	021000010	NUT :M10x1.25	ﾅｯﾄ	5									
7	698210030	SPRING	ｽﾌﾟﾘﾝｸﾞ	1									

FIG.310 LIFT LINKS
ﾘﾌﾄﾘﾝｸ

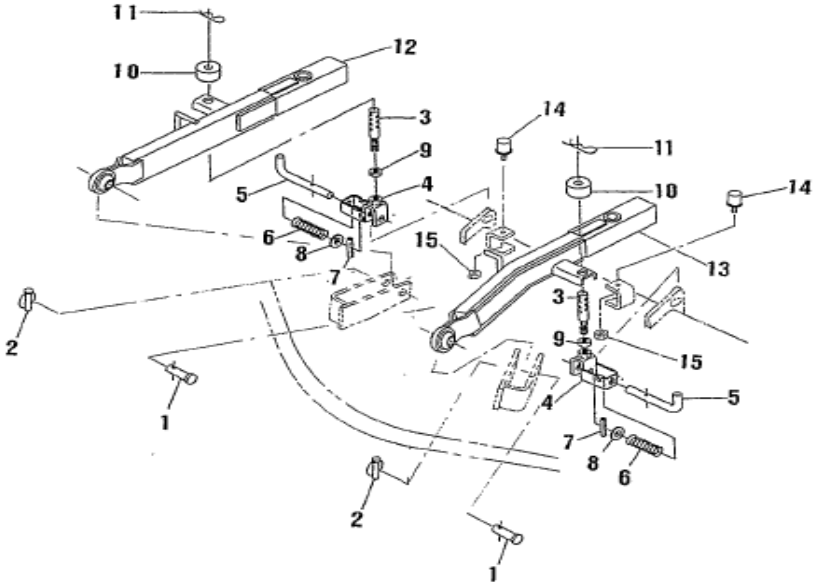

見出番号 Key No	部品番号 Parts No	部品名称 Description		台当個数 Q'ty MC 254						互換性 R/P	適応号機 Serial Number	型　寸 Size and details	備　考 Remarks
1	699610180	PIN	ｱﾀﾏﾂｷﾋﾟﾝ	2									
2	699600030	PIN ,SET	ｾｯﾄﾋﾟﾝ	2									
3	642560300	ROD ,LIFT	ﾛｯﾄﾞ :ﾂﾘｱｹﾞ	2									
4	642550780	LIFT ROD	ｶﾅｸﾞ: ﾂﾘｱｹﾞ	2									
5	642250260	PIN:HINGE	ﾋﾝｼﾞﾋﾟﾝ:2	2									
6	698210070	SPRING	ｽﾌﾟﾘﾝｸﾞ :ﾋﾝｼﾞ	2									
7	030300540	SPRING PIN	ｽﾌﾟﾘﾝｸﾞﾋﾟﾝ	2									
8	026100014	WASHER	ﾜｯｼｬ	2									
9	021000012	NUT ;M12x1.25	ﾅｯﾄ	2									
10	699230360	COLLAR ;ROD	ｶﾗｰ :ﾛｯﾄﾞ	2							～00333		
10	699230410	COLLAR ;ROD	ｶﾗｰ :ﾛｯﾄﾞ	2							00334～		
11	031109027	SNAP PIN	ｽﾅｯﾌﾟﾋﾟﾝ	2									
12	642501450	LIFT ARM :R.H	ﾘﾌﾄｱｰﾑ :R	1							～00333		
12	642501630	LIFT ARM :R.H	ﾘﾌﾄｱｰﾑ :R	1							00334～		
13	642501440	LIFT ARM :L.H	ﾘﾌﾄｱｰﾑ :L	1							～00333		
13	642501620	LIFT ARM :L.H	ﾘﾌﾄｱｰﾑ :L	1							00334～		
14	698110050	RUBBER	ｺﾞﾑ :ｸｯｼｮﾝ	2									
15	021500008	NUT ;M8	ﾅｯﾄ	2									

FIG.311 MARK , CAUTION PLATE
マーク、ｺｰｼｮﾝﾌﾟﾚｰﾄ

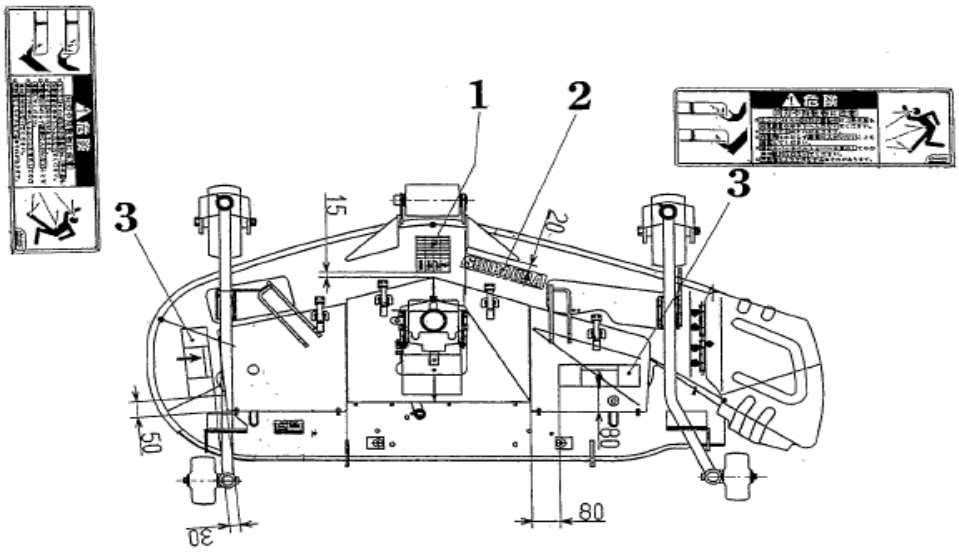

見出番号 Key No	部品番号 Parts No	部品名称 Description		台当個数 Q'ty MC 254						互換性 R/P	適応号機 Serial Number	型　寸 Size and details	備　考 Remarks
1	690260690	MARK	ｱﾝﾅｲﾏｰｸ	1									
2	690210430	SIDE MARK	ｻｲﾄﾞﾏｰｸ	1									
3	690360290	PLATE	ｺｰｼｮﾝﾌﾟﾚｰﾄ	2									

部品番号順索引
（NUMERICAL PARTS INDEX）

エンジン編
（ENGINE）

部品番号順索引
NUMERICAL PARTS INDEX

部 品 番 号 Parts No	図番号 FIG No.	見出し番号 Key No.	部 品 番 号 Parts No	図番号 FIG No.	見出し番号 Key No.	部 品 番 号 Parts No	図番号 FIG No.	見出し番号 Key No.
*	113	10	026109017	107	45	115026251	102	17
*	112	15	026200010	108	14	115107970	102	16
010109235	101	22	027100004	104	43	115176140	102	19
010109341	103	5	027100010	103	10	115257120	102	1
010109406	102	6	027100010	107	38	115276270	102	4
010109667	102	13	030300414	108	11	115326220	102	22
010109695	108	26	030300816	102	2	115357380	103	3
010110625	109	11	030309005	101	12	115376040	103	4
010110630	108	31	030500612	102	7	115397350	102	24
010310865	108	35	030500612	101	13	120016050	108	6
010311035	103	7	030500616	101	14	120026350	108	1
010311035	107	37	030501025	101	15	120037000	104	25
010411212	101	23	030509020	102	3	120116160	101	25
010700865	102	14	031100004	108	43	120166380	104	12
010810820	109	3	034100508	108	5	120176380	104	13
010810820	107	34	034100508	102	25	120186080	104	14
011100408	105	13	036500028	102	23	120216041	104	24
011310612	107	4	036800005	108	19	120226070	104	15
011310612	106	5	036800008	108	15	120316281	104	30
011310612	108	9	036800010	107	15	120356131	104	26
011310612	109	20	040106203	101	9	120356141	104	27
011310614	108	25	040156304	108	2	120406050	104	16
011310620	105	16	042309013	101	10	120406070	104	17
011310625	106	8	052100280	108	42	120456251	101	26
011310635	107	23	052100400	105	11	120736081	108	4
011310635	104	36	052109076	107	2	120996140	104	34
011310640	105	9	052109076	104	33	125046440	108	12
011310645	108	38	052109078	101	32	125116141	108	17
011310655	107	24	052109108	108	18	125156170	108	21
011310660	105	8	052109110	108	23	125256120	108	7
011310660	108	39	052109113	106	4	125406080	108	13
011310675	107	49	052300600	108	33	125416090	108	30
011310680	108	40	064100045	101	6	125976100	108	24
011510816	104	22	064209055	101	8	130996130	109	19
011510816	107	41	064210010	104	8	131011021	109	1
011510820	103	2	064210018	104	9	131017811	112	1
011510820	107	43	064210025	101	7	131046430	108	16
011510825	107	44	064210025	104	10	131116660	112	7
012100820	101	16	064210030	104	11	131136430	112	17
012109044	104	23	064500030	107	20	131156260	112	6
012110625	106	1	067100022	107	30	131176320	112	8
012110635	101	17	067200078	109	17	131176510	112	4
012110655	104	7	068204090	109	16	131186110	112	5
012110660	101	18	080109061	102	27	131196200	112	2
015300614	107	18	110101800	101	1	131227310	112	3
015600406	105	4	110136400	104	6	131227320	112	16
020100004	104	42	110136435	104	44	131246010	112	12
020109076	104	29	110156171	102	5	131246170	112	14
020109086	102	26	110156181	102	8	131296255	112	13
020109120	102	18	110156191	102	9	131296530	112	9
020109160	110	21	110367440	103	1	131296645	112	10
020900010	103	8	110566080	105	12	131296954	112	11
020900010	107	39	110666060	105	3	131406360	113	1
023100004	104	40	110666210	105	2	131406360	109	5
023100006	106	9	110701470	101	20	131416170	113	8
023100006	109	12	110756490	106	2	131426200	109	6
023100006	107	25	110996820	101	21	131426230	113	3
023100006	108	27	111012000	104	5	131426380	109	2
023100008	109	4	111136480	104	19	131437360	113	4
023100008	108	37	111136490	104	20	131446006	113	2
023100010	104	35	111147491	104	4	131446074	113	5
024600010	105	7	111147501	104	4	131446075	113	6
025100012	101	24	111211190	105	1	131446076	113	7
025100016	108	45	111996410	105	5	131446077	113	9
026100010	103	9	115017541	102	15	131507601	109	7

部品番号順索引
NUMERICAL PARTS INDEX

部品番号 Parts No	図番号 FIG No.	見出し番号 Key No.	部品番号 Parts No	図番号 FIG No.	見出し番号 Key No.	部品番号 Parts No	図番号 FIG No.	見出し番号 Key No.
131507611	109	8	185606170	104	41			
131507621	109	9	185727000	107	42			
131606960	109	13	185736330	110	22			
135566570	105	14	185816340	110	5			
135616400	106	7	185846468	110	2			
135996590	106	6	185846610	110	3			
135996951	105	15	185846613	110	13			
140036220	101	31	185846613	110	15			
140116220	107	11	185846614	110	11			
140166250	107	9	185846615	110	4			
140406520	107	3	185846616	110	6			
140517020	101	28	185846617	110	7			
140546020	101	27	185846619	110	16			
140606941	104	1	185846620	110	20			
140986860	107	1	185846621	110	9			
140996260	104	2	185846684	110	8			
140996270	105	6	185866391	110	10			
140996350	109	15	185866400	110	14			
145017770	107	16	185866411	110	12			
145146320	107	17	185886070	110	19			
145206220	107	28	185976900	107	36			
145217140	107	27	195816540	104	21			
145226320	107	33	198216700	104	18			
145306510	107	46	198216720	107	13			
145337030	107	47	198217170	104	31			
145386910	107	48	198217220	108	22			
145387000	107	50	198217560	108	20			
145536051	107	29	198217760	107	8			
145996051	107	32	198416270	106	3			
145996681	107	19	198436010	105	10			
145996710	107	26	198466010	101	3			
145996990	107	22	198466020	101	4			
165026230	107	7	198466030	101	5			
165106970	108	10	198466910	107	21			
165166620	107	6	198486770	101	29			
165206630	108	34	198486780	104	3			
165206640	109	18	198487920	109	14			
165296260	101	11	198517222	101	2			
165996540	107	5	198517232	102	10			
165996550	108	28	198517242	102	11			
165996610	108	36	198517265	102	20			
185046320	107	40	198517650	102	21			
185046320	111	1	198636160	108	29			
185086551	103	6	198636170	101	19			
185086551	110	1	199106021	109	10			
185206085	108	44	199216230	108	3			
185246330	104	37	199236540	107	14			
185366190	104	38	199266200	102	12			
185376140	104	39	199266270	107	10			
185416480	111	14	199280300	104	32			
185416490	110	17	199286340	107	12			
185416500	110	18	199486220	104	28			
185426210	111	5	199566652	108	8			
185426220	111	11	340672970	101	30			
185436180	111	3	385720011	107	31			
185446269	111	2	385720360	107	35			
185446270	111	4	398210070	108	32			
185446271	111	6	398430630	108	41			
185446272	111	7						
185446273	111	8						
185446274	111	9						
185446275	111	10						
185446276	111	15						
185446277	111	13						
185446278	111	12						

部品番号順索引
（NUMERICAL PARTS INDEX）

シャーシ編
（CHASSIS）

部品番号順索引
NUMERICAL PARTS INDEX

部 品 番 号 Parts No	図番号 FIG No.	見出し番号 Key No.	部 品 番 号 Parts No	図番号 FIG No.	見出し番号 Key No.	部 品 番 号 Parts No	図番号 FIG No.	見出し番号 Key No.
*	208	12	*	223A	4	010411425	224A	6
*	208	13	*	223A	5	010700855	211	34
*	209A	3	*	223A	7	010701035	221	29
*	209A	4	*	223A	11	010701045	221A	38
*	209A	5	*	223A	14	010709043	206	12
*	209A	6	*	223A	15	010709043	207	23
*	209A	7	*	223A	16	010800610	224	12
*	209A	10	*	223A	17	010800616	205	46
*	212A	2	*	223A	18	010800616	230	19
*	212A	6	*	223A	20	010800816	208	33
*	212A	7	*	223A	21	010800816	213	15
*	212A	12	*	223A	22	010800816	219	47
*	216A	2	*	223A	23	010800816	223	19
*	216A	6	*	223A	25	010800816	224	6
*	216A	7	*	223A	26	010800816	225	17
*	216A	12	*	223A	27	010800816	226	9
*	218A	5	*	223A	28	010800820	222	8
*	218A	8	*	223A	30	010800820	222	17
*	218A	9	*	223A	31	010809001	223A	35
*	218A	10	*	223A	32	010809007	224	24
*	218A	11	*	223A	33	010810610	222	13
*	218A	15	*	228	1	010810612	209	18
*	218A	16	*	228	2	010810612	217	51
*	218A	17	*	228	6	010810616	209	23
*	218A	18	*	228	7	010810616	222	15
*	218A	19	*	228	10	010810616	230	24
*	218A	20	*	228	11	010810620	218	18
*	218A	21	*	228	12	010810620	219	40
*	218A	22	*	228	13	010810620	224	32
*	218A	23	*	228	15	010810635	219	41
*	218A	24	*	228	19	010810814	217	25
*	218A	27	*	228	20	010810814	217	27
*	218A	28	*	231	8	010810814	217	30
*	218A	31	010100816	223A	24	010810814	224	24
*	218A	32	010109206	204	14	010810816	219	24
*	218A	33	010109265	221	26	010810816	230	34
*	219A	2	010109337	204	10	010810820	209	10
*	219A	3	010109435	217	33	010810820	215	5
*	219A	7	010109439	229	2	010810820	217	3
*	219A	8	010109502	215	19	010810820	217	44
*	219A	9	010109702	208	34	011109012	209	21
*	219A	10	010110650	233	16	011140610	205	9
*	219A	11	010111030	208	34	011310616	224A	14
*	219A	12	010111225	215	16	011310620	218	27
*	219A	13	010310820	226	29	011310660	218	15
*	219A	15	010310820	233	12	011311020	219A	4
*	219A	16	010310830	213	25	011311020	229	5
*	219A	17	010310835	221	7	011311225	215	16
*	219A	18	010310865	223A	39	011510812	206	9
*	219A	20	010310870	219	35	011510812	212	43
*	219A	21	010311020	215	9	011510812	216	29
*	219A	22	010311025	215	17	011510812	219	11
*	219A	23	010311025	223	5	011510816	204	2
*	221A	1A	010311025	224A	15	011510816	216	8
*	221A	3	010311035	223	26	011510820	207	42
*	221A	11	010311040	204	21	011510820	212	30
*	221A	13	010311045	216	6	011510820	215	4
*	221A	14	010311055	217	38	011510820	223	13
*	221A	25	010311070	214	18	011510820	224A	13
*	221A	53	010311080	234	4	011510825	201	3
*	221A	63	010311095	233	2	011510825	220	3
*	221A	64	010311235	223	9	011510825	223A	40
*	221A	79	010401212	211	29	011510830	223A	37
*	221A	85	010401212	212	51	011510845	201	12
*	223A	3	010411425	215	11	011510845	221	15

部品番号順索引
NUMERICAL PARTS INDEX

部品番号 Parts No	図番号 FIG No.	見出し番号 Key No.	部品番号 Parts No	図番号 FIG No.	見出し番号 Key No.	部品番号 Parts No	図番号 FIG No.	見出し番号 Key No.
011511016	219	29	020900014	205	31	026100010	223	17
011511016	220	14	021000010	205	11	026100010	225	21
011511020	209	2	021000010	209	7	026100014	213	6
011511020	215	13	021000012	214	30	026100014	233	27
011511020	215	28	021010010	208	15	026100024	207	16
011511020	216	15	021010010	211	49	026109013	216	14
011511020	218	25	021010012	216A	14	026109033	234	8
011511020	219	13	021300006	205	47	026109037	223	25
011511020	220	15	021500008	214	5	026109103	217	49
011511020	221	18	021500008	219	36	026200010	209	8
011511020	224	5	021500008	226	20	027100008	204	11
011511020	226	2	021500008	233	13	027100008	213	10
011511025	202	12	021500010	214	20	027100008	221	8
011511025	207	10	021500010	215	10	027100008	223A	38
011511025	212	8	021500010	224A	12	027100010	205	11A
011511025	217	17	021500010	234	5	027100010	208	16
011511025	223	16	022300008	202	10	027100010	211	48
011511030	205	6	022300008	214	48	027100010	223	27
011511030	211	17	022300010	214	41	027100010	224A	4
011511030	211	31	022300010	216	13	027100010	233	5
011511030	212	5	022300010	217	39	027100012	215	29
011511040	208	17	022300010	221	35	027100014	205	32
011511050	211	46	022400006	201	6	027100014	209	13
011511050	221	4	022400006	218	16	027100014	215	12
011511220	208	36	022400006	226	11	027100014	218	12
011511220	226A	2	022400006	233	17	027100014	224A	7
011511225	221	23	022409003	212	48	027100014	229	3
011511230	216	10	022409003	215	20	027100014	233	28
011611020	218	2	022509001	212	45	030102016	209	35
011800825	223A	10	022600012	212A	14	030102016	214	43
011810816	204	12	023100005	224	16	030102020	213	13
012111020	211	47	023100006	201	14	030102020	226	26
012111025	207	4	023100006	224	25	030102025	214	12
012111035	205	3	023100006	230	17	030102516	217	13
012111040	207	8	023100008	202	11	030102525	226	7
012111050	205	4	023100008	215	6	030103225	212	36
015140512	214	2	023100008	217	7	030103225	214	32
015140512	230	28	023100008	217	15	030103225	223	12
015140616	214	46	023100008	217	43	030103225	225	10
015150520	230	26	023100008	217	48	030103225	226	28
015300512	224	15	023100008	221	31	030300410	223A	13
015300614	221A	61	023100008	221	36	030300412	221	24
015600412	209A	12	023100008	223A	29	030300414	223A	12
015600412	224	10	023100008	224	3	030300420	223A	8
015600516	223A	19	025100012	211	30	030300528	219	2
020100008	214	3	025100012	212	52	030300528	233	9
020109029	212	39	025100016	207	6	030300625	213	4
020109079	207	17	025100016	212	32	030300628	208	25
020109125	209	16	025100020	211	28	030300632	206	16
020109125	213	23	026100006	201	26	030300632	206	18
020609805	214	29	026100006	209	36	030300632	214	38
020700008	226	22	026100006	214	11	030300840	225	4
020700010	219	7	026100006	218	6	030300850	206	23
020800014	209	14	026100006	218	32	030303532	214	36
020800014	212	38	026100006	226	10	030500625	208	9
020800014	218	11	026100008	213	26	030500820	205	2
020800014	233	29	026100008	214	28	030500820	207	2
020900008	213	17	026100008	223	28	030500820	211	16
020900008	213	20	026100008	224A	16	030500820	212	4
020900008	221	9	026100008	230	31	030501025	205	5
020900010	204	16	026100010	216	22	030501025	212	7
020900010	223	6	026100010	217	18	030501032	207	3
020900010	224A	5	026100010	219	43	030509021	209	5
020900010	225	8	026100010	221	34	031100004	219	5
020900012	223	10	026100010	221A	60	031100004	233	10

部品番号順索引
NUMERICAL PARTS INDEX

部品番号 Parts No	図番号 FIG No.	見出し番号 Key No.	部品番号 Parts No	図番号 FIG No.	見出し番号 Key No.	部品番号 Parts No	図番号 FIG No.	見出し番号 Key No.
031310620	209	33	050209131	207	39	198487910	202	17
031310820	214	40	050301165	211	20	199106021	218	17
031310820	226	6	050609043	212	28	199280560	211	43
031311020	225	9	050609045	212	17	199280560	212	33
031311030	214	31	050609047	208	22	199280580	207	44
036100010	221	11	052100100	206	4	199280580	211	44
036100015	206	21	052100110	208	26	199280580	212	54
036100020	211	51	052100110	219	9	199280590	207	44
036100020	221A	44	052100140	218	4	199280590	211	45
036100025	205	23	052100140	219A	5	199280590	212	53
036100025	207	26	052100140	220	8	199280630	207	18
036100025	221A	43	052100140	221	5A	199280640	207	19
036100025	227	8	052100150	219	21	199280650	207	20
036100030	212	29	052100160	220	12	199280720	211	4
036100030	228	16	052100200	218	21	199280730	211	33
036100040	208	20	052100200	219	16	199280740	211	32
036500030	221A	42	052100210	211	14	199280750	208	31
036500035	216A	17	052100210	227	7	199280760	208	30
036500047	207	33	052100250	220	13	199280770	208	29
036500052	205	21	052109130	201	18	310100980	222	1
036500052	207	37	052109131	201	20	310110190	222	14A
036500052	221A	74	052110110	221A	65	310110200	222	1A
036500055	221A	41	052110110	233	4	310120260	222	16
036500065	212	12	052110140	233	19	310130290	222	18
036500072	205	16	052110180	221A	68	310140912	224	19
036800005	214	10	052110290	212A	13	310140913	224	19
036800010	206	3	052110290	216A	13	310161500	222	3
036800012	213	5	052300350	211	21	310161510	222	4
036800012	214	33	052300400	221	2	310250122	222	12
036800012	226	23	052300600	207	41	310300880	222	7
040106004	205	30	052300600	212	11	310301160	224	4
040106006	205	14	052300600	219	33	310301181	224	7
040106008	208	19	052300600	221	3	310352641	224	8
040106008	208	21	052300600	221A	45	310353871	224	17
040106009	211	7	052300650	221A	46	310353890	224	18
040106010	208	10	052300700	219	34	310354620	224	13
040106204	205	19	052310300	212A	11	310354621	224	13
040106204	207	32	052310300	216A	11	310361381	222	10
040106205	207	38	052400380	212A	9	310361382	222	10
040106205	212	26	052400380	216A	9	310361660	224	2
040106206	205	26	060610000	215	3A	310550110	222	14
040106206	212	27	060610000	216	3	310560050	222	14B
040106207	205	15	060610000	225	15	310600681	224A	9
040106207	205	25	060620000	212	41	310610460	224A	1
040106207	211	6	060620000	216	17	310610470	224A	2
040106303	212	19	060620000	216A	19	310610511	224A	8
040106304	207	28	060630000	211	50	312070670	214	8
040109034	212	14	060640000	216	18	312100931	214	7
040109054	205	20	064210025	221	27	312500502	214	6
040109065	212	15	064400030	205	48	312700650	214	37
040109179	207	28	064600016	207	5	312700662	226	5
040116207	211	26	064600016	212	31	312740230	226	8
040136004	219	38	067100043	222	5	314102651	204	8
040146000	221	10	067100062	204	5	314102660	204	13
040146006	212	10	067200078	201	9	314141320	204	15
042530205	211	8	067200078	202	19	314430670	204	18
042532206	207	15	067200120	201	8	314430691	204	20
042542007	212	18	067200120	202	16	314500860	204	3
048100004	219A	14	067200150	216	27	314500861	204	3
048100010	206	6	068109052	214	45	314531176	204	22
048109041	227	6	068109053	219	45	314531177	204	23
050202220	205	39	068109053	226	4	314531195	204	27
050202332	211	12	068109053	233	7	314531209	204	23
050203115	206	14	068209075	202	18	314541250	204	4
050203115	207	24	131646010	201	11	314541890	204	6

部品番号順索引
NUMERICAL PARTS INDEX

部品番号 Parts No	図番号 FIG No.	見出し番号 Key No.	部品番号 Parts No	図番号 FIG No.	見出し番号 Key No.	部品番号 Parts No	図番号 FIG No.	見出し番号 Key No.
314602130	204	1	322800163	221A	1	324501540	214	17
314602131	204	1	322840727	221A	33	324501590	221	17
314990013	204	9	322840728	221A	32	324541560	214	15
320040924	207	43	322840773	221A	26	324910090	205	41
320040924	228	21	322840774	221A	29	326010410	211	3
320080101	205	33	322840775	221A	31	326110593	208	1
320120500	207	9	322840779	221A	81	326110880	211	35
320171791	211	53	322840790	221A	6	326111090	211	40
320171870	211	24	322840791	221A	7	326130343	208	7
320201131	214	21	322840792	221A	8	326130472	208	6
320201200	207	22	322840794	221A	10	326130530	211	39
320210370	206	13	322840795	221A	12	326140030	208	2
320260200	207	21	322840796	221A	15	326140211	211	36
320551672	215	2	322840797	221A	16	326160030	208	4
320551690	215	3	322840798	221A	17	326160060	211	38
320552900	215	1	322840799	221A	18	326170060	208	8
320560771	215	8	322840800	221A	19	326211660	212	1
320690106	228	3	322840801	221A	20	326211670	212	2
320690108	228	5	322840802	221A	21	326220530	208	11A
320690111	228	17	322840803	221A	22	326220540	208	11
320690112	228	18	322840804	221A	24	326240600	212	13
320690130	228	4	322840805	221A	34	326240690	212	22
320690149	228	9	322840806	221A	35	326312381	212	25
320690154	228	8	322840807	221A	36	326312840	208	18
320690159	228	22	322840808	221A	37	326345230	211	1
320720230	221	28	322840809	221A	39	326345250	211	2
320720290	205	24	322840810	221A	40	326345550	227	1
322051270	211	5	322840811	221A	47	326345570	227	13
322051500	207	11	322840812	221A	49	326370840	212	23
322117431	212	3	322840813	221A	56	326530330	208	28
322117451	212	20	322840814	221A	57	326550210	208	32
322117471	212	21	322840815	221A	62	326550210	225	16
322119060	207	1	322840816	221A	66	326570400	208	24
322119080	205	1	322840817	221A	69	326610181	208	23
322140270	207	7	322840818	221A	80	328110250	227	2
322141991	207	40	322840819	221A	82	328260190	208	14
322213450	205	40	322840820	221A	83	328300650	227	5
322213490	212	24	322840821	221A	67	328300660	227	15
322262800	219	32	322840822	221A	88	328320990	226	12
322262850	211	25	322840823	221A	4	328360440	208	35
322263130	211	42	322840825	221A	2	328360440	226A	1
322263430	211	18	322840990	221A	5	328400670	226	3
322325740	205	22	322840991	221A	9	328560430	227	4
322325750	207	13	324106610	206	17	328560440	227	14
322325751	207	13	324106620	206	19	328560450	227	3
322325760	207	27	324106670	226	13	328650191	226	1
322327130	207	29	324106690	226	21	328650192	226	1
322327140	207	34	324106710	226	15	330311370	212	9
322327150	207	30	324106720	206	15	334011200	218	1
322361300	205	18	324106770	213	7	334011200	218A	1
322361301	205	18	324106780	213	8	334040480	209	1
322513491	212	16	324106790	213	3	334292249	218A	2
322514580	207	25	324106800	214	44	334292250	218A	4
322514660	205	36	324108171	214	13	334292252	218A	6
322514790	211	22	324121000	214	34	334292255	218A	13
322521310	205	13	324121000	226	18	334292256	218A	14
322531610	205	17	324121020	209	6	334292257	218A	12
322531621	207	31	324202700	206	7	334292270	218A	25
322591110	207	35	324203480	221	12	334292271	218A	26
322610140	211	23	324312960	206	1	334292330	218A	3
322613180	221	22	324362080	226	25	334292331	218A	29
322630140	221	25	324362090	226	27	334293080	218A	7
322800162	221	1	324412290	206	10	334293081	218A	30
322800162	221A	1	324412390	206	2	334293128	218	1A
322800163	221	1	324501270	214	16	334293128	218A	34

部品番号順索引
NUMERICAL PARTS INDEX

部品番号 Parts No	図番号 FIG No.	見出し番号 Key No.	部品番号 Parts No	図番号 FIG No.	見出し番号 Key No.	部品番号 Parts No	図番号 FIG No.	見出し番号 Key No.
334293135	218	28	340673870	218	5	355070411	223A	1
334293210	218A	35	340673870	221	5	355080510	223A	2A
334310210	209	12	340690240	216	26	355105461	217	23
334320171	209	15	340690241	216	26	355105473	217	28
334525090	212	6	340690450	216	25	355106250	217	23A
334712030	212	37	340692010	219	17	355111970	217	40
334800350	221	30	340692011	219	17	355171760	217	41
334800360	213	24	340692021	218	23	355171850	217	50
334800420	213	22	340692060	220	4	355252320	223	18
334801330	209	4	340692350	216	24	355252321	223	18
334801360	212	34	340692490	205	44	355605070	209	29
334801390	212	35	340692650	218	30	355605150	209	30
336019133	229	4	340692780	218	30	355605290	215	24
336019135	229	4	340693571	219	19	355630100	223	3
336035711	229	1	340707970	219	39	355700581	223A	2
336035713	229	1	340707980	220	11	355740282	223A	9
336102261	229	10	340707991	218	7	355740283	223A	6
336103460	229	7	340708000	218	8	355740286	223A	34
336104930	229	7	340708010	218	9	355740287	223A	36
336104970	229	10	340708020	218	19	355752220	223	2
336132651	229	9	340708040	219	14	355780231	224	22
336132661	229	6	340708050	219	20	355780251	224	23
336150020	229	8	340708061	219	23	355850190	223	14
340016701	233	1	340708080	233	22	358104750	225	2
340016721	219	1	340708090	233	23	358104770	225	14
340016721	219A	1	340708100	233	20	358104780	213	14
340106520	219	3	340708380	233	21	358110940	209	9
340106530	233	6	340750303	219	12	358200930	213	1
340106620	221	6	340801660	233	25	358200940	225	1
340171080	216	21	344111190	216	1	358500261	225	5
340292120	219	44	344111210	216	4	358511120	225	18
340292120	219A	6	344903230	216	9	358511220	213	21
340292120	233	11	344952383	212	40	358511230	213	12
340293819	219A	24	344952383	212A	1	358511250	213	11
340293826	219A	19	344952792	216	16	358511260	213	19
340451030	219	31	344952792	216A	1	358511590	221	32
340460180	219	37	344960593	212A	10	358550010	225	7
340490192	233	31	344960593	216A	10	358550020	225	20
340490193	233	32	344960594	212A	5	358550190	225	6
340490224	219	31A	344960594	216A	5	358560180	214	26
340500930	220	9	344960596	212A	8	358560190	214	27
340501050	220	1	344960596	216A	8	360102061	205	45
340530290	220	16	344960597	212A	3	360102390	202	2
340550870	219	25	344960598	212A	4	360200670	202	6
340560340	220	2	344960598	216A	4	360300161	202	13
340615881	205	43	344960599	212A	16	360300170	202	13
340621880	219	42	344960599	216A	18	360501771	202	3
340631220	233	30	344960601	216A	15	360520750	202	8
340670030	219	26	344960603	212A	15	360700210	202	14
340670030	220	5	344960603	216A	16	360700231	201	10
340670280	212	50	344960604	216A	3	360710060	201	21
340671220	218	3	350103830	217	6	360720130	201	19
340671381	218	10	350111300	217	1	360740123	201	22
340671510	233	26	350312260	224	20	360771060	201	7
340671710	218	29	350320400	209	24	360771070	201	16
340671730	219	8	350320440	209	22	360771080	201	15
340671810	218	5	350360110	209A	11	360771170	222	19
340671810	219	10	350502753	217	8	360771280	222	20
340671810	221	5	350502781	217	10	360771690	202	15
340671970	233	24	350503630	217	9	360800040	201	13
340672830	216	20	350711570	209	20	370310760	216	11
340673520	220	10	350711580	209	28	370310780	216	12
340673590	216	19	350755993	217	16	370770130	216	32
340673740	220	7	350756340	204	24	370900760	216	30
340673820	216	23	355070411	223	1	378010480	234	2

部品番号順索引
NUMERICAL PARTS INDEX

部品番号 Parts No	図番号 FIG No.	見出し番号 Key No.	部品番号 Parts No	図番号 FIG No.	見出し番号 Key No.	部品番号 Parts No	図番号 FIG No.	見出し番号 Key No.
378010490	234	3	389320231	201	5	398121160	222	9
378040450	234	1	389410310	201	4	398121440	217	36
378106940	217	4	389510870	201	1	398122490	202	20
378106950	217	5	390101100	231	7	398122490	224A	17
378106970	217	29	390101810	231	1	398123020	224	1
378108130	217	24	390125060	231	2	398123110	224	28
378306890	215	14	390125070	231	3	398123350	224A	10
378306910	215	15	390173600	232	1	398123630	202	7
378306930	215	23	390173650	232	8	398123720	224A	18
378460840	214	47	390196900	231	21	398123730	224	29
378910020	221	19	390196910	231	10	398123770	224	30
378910240	223	11	390197120	231	13	398123830	202	4
378910360	209	3	390197710	232	7	398130310	202	1
385040991	209	17	390197720	231	11	398131210	217	35
385040991	209A	1	390198180	232	4	398131310	217	11
385040992	209	17	390198260	231	20	398131330	223	21
385040992	209A	1	390198301	231	9	398133690	224	11
385101910	209	27	390199160	231	25	398135010	223	22
385101910	230	18	390199430	231	16	398135140	223	23
385120700	209	27A	390199470	232	10	398135150	223	24
385120730	209	26A	390199480	231	22	398137080	224	26
385150200	217	22	390199500	231	18	398137400	224	11
385150200	230	16	390199520	231	23	398180332	219	6
385200570	230	15	390199530	231	19	398180610	219	4
385200731	230	12	390199550	232	6	398180610	233	8
385200891	230	13	390199620	232	9	398180671	217	14
385201810	209	26	390199650	217	45	398180890	226	24
385201810	230	8	390199650	223	29	398180921	214	1
385202100	209	19	390211901	231	4	398181770	224	21
385202110	230	9	390372000	232	3	398182120	214	14
385230250	230	21	390372400	232	2	398182330	217	14
385230280	230	20	390372410	233	18	398210280	206	5
385230280	230	20	398110100	223	20	398210290	225	11
385240038	230	14	398110110	202	9	398211210	217	34
385250130	230	25	398110110	215	7	398211880	230	11
385280212	230	27	398110110	225	13	398212210	214	4
385410080	230	1C	398110140	219	48	398212210	214	4
385410130	230	1D	398110240	222	11	398212310	216	5
385410280	230	1G	398110501	202	5	398213410	215	22
385410430	230	1E	398110501	222	23	398214450	206	22
385470300	209A	2	398110501	223	8	398214540	208	37
385470301	209A	9	398111640	213	16	398214540	223	7
385470302	209A	8	398113000	209	34	398214540	226A	3
385603370	230	1A	398113000	225	19	398214590	214	23
385611042	230	1	398113310	219	30	398215500	226	17
385611043	230	1	398113760	234	7	398215650	227	9
385620650	230	1B	398114451	214	9	398216400	221	33
385620650	230	1F	398115500	207	45	398216410	226	30
385650520	230	2	398115630	218	13	398230070	215	23A
385650940	230	5	398115630	233	14	398330290	224	9
385650990	230	3	398116370	217	46	398330320	224	14
385720670	230	36	398116930	217	47	398330430	224	9
385750360	230	29	398117180	213	18	398340240	209	32
385870301	230	22	398117270	222	10A	398340460	209	25
385870641	230	23	398117710	224	27	398340610	227	12
385871820	230	22	398117790	225	12	398380850	221	21
385871830	230	23	398119670	222	2	398400430	211	27
385891076	201	23	398119870	230	4	398400550	205	12
385891118	201	23	398119972	204	7	398400551	205	12
385891118	201	24	398120410	217	31	398460390	205	29
385891128	216	34	398120790	224A	3	398460390	205	50
385960550	216	33	398120950	221	20	398480240	218	20
385973090	230	33	398120961	209	31	398480240	219	27
385410300	230	1H	398120962	209	31	398481040	219	15
389101952	201	2	398121150	217	2	398481300	219	22

部品番号順索引
NUMERICAL PARTS INDEX

部 品 番 号 Parts No	図番号 FIG No.	見出し番号 Key No.	部 品 番 号 Parts No	図番号 FIG No.	見出し番号 Key No.	部 品 番 号 Parts No	図番号 FIG No.	見出し番号 Key No.
398510070	215	3B	399600110	216	28			
398510070	225	3	399611460	215	21			
398510150	221	13	399612071	212	44			
398510300	216	2	399612072	212	44			
398510350	211	19	399612150	206	11			
398511310	206	20	410810430	221A	86			
398511310	213	9	422530011	221	14			
398511320	213	2	454670040	233	3			
398511320	214	22	485220181	230	10			
398511320	226	14	490992430	231	12			
398511930	205	37	490992440	231	14			
398512160	217	12	490992470	231	15			
398560730	228	14	490992480	231	17			
398566470	205	28	490992490	232	5			
398566470	207	36	498180100	223	4			
398566480	205	27	498211470	208	27			
398750150	201	17	498221100	214	24			
398750150	216	35	498330120	234	6			
398750150	224A	11	511380070	207	47			
398750150	230	6	535910050	230	29			
398750260	204	17	599730030	216	31			
398750260	211	52	A41140240	230	35			
398750420	219	18	A90610440	231	24			
398750430	222	21						
398750440	204	25						
398756260	216	27						
398756280	205	49						
399100630	218	26						
399110340	215	18						
399110340	230	7						
399111040	204	26						
399111311	224	31						
399111960	222	22						
399112130	218	14						
399112130	233	15						
399113240	219	28						
399113620	222	24						
399113620	230	32						
399113630	201	25						
399113630	218	31						
399113650	214	19						
399113650	218	24						
399113650	230	30						
399210710	212	47						
399211670	207	46						
399211890	214	42						
399232470	211	13						
399235760	217	37						
399260130	208	5						
399261070	211	37						
399261080	211	41						
399261250	208	3						
399261320	205	34						
399310330	208	38						
399370740	211	15						
399410140	214	25						
399431070	214	35						
399431070	226	19						
399564790	206	8						
399568660	205	10						
399568720	216	7						
399568730	214	39						
399568760	223	15						
399570110	219	46						
399600110	212	42						

部品番号順索引
（NUMERICAL PARTS INDEX）

モアー編
（MOWER）

部品番号順索引
NUMERICAL PARTS INDEX

部 品 番 号 Parts No	図番号 FIG No.	見出し番号 Key No.	部 品 番 号 Parts No	図番号 FIG No.	見出し番号 Key No.	部 品 番 号 Parts No	図番号 FIG No.	見出し番号 Key No.
*	302	10	036500052	302	16	645370010	303	15
*	302	11	036500052	303	4	645370010	304	25
010310812	307	14	036500052	304	9	650020070	308	1
010411025	309	3	036500062	302	23	650020071	308	1
010411030	307	2	040106205	302	15	650150260	308	2
010411030	309	5	040106205	303	3	650150261	308	2
010411225	306	16	040106205	304	7	650150270	307	8
010411225	308	16	040106303	302	19	650160100	307	16
010411270	305	9	040106305	302	22	652030490	307	5
010411270	306	11	040109149	302	14	652030510	308	6
010411285	306	12	048100012	308	13	652050070	307	12
011510835	301	9	050109018	303	5	652050080	308	20
011611020	308	22	050109018	304	8	652200650	307	7
011611025	307	21	050109019	303	6	652220340	303	11
011611220	302	7	050109019	304	10	652220340	304	21
011611220	303	2	050109020	302	24	652251330	308	18
011611225	304	4	050309029	302	17	652260740	307	20
011611230	302	8	060610000	303	9	652260750	307	19
020900008	306	8	060610000	304	11	652260760	307	6
021000010	307	4	060610000	304	20	652260761	307	6
021000010	309	6	060610000	305	8	652260770	307	1
021000012	305	13	060610000	308	7	652260771	307	1
021000012	306	15	060610000	308	17	652304070	308	8
021000012	306	18	060619003	305	7	652304080	306	9
021000012	308	15	060619004	307	15	652304090	306	10
021000012	310	9	080109127	305	1	690210430	311	2
021000014	308	5	610000520	302	32	690260690	311	1
021000016	304	17	610160540	304	3	690360290	311	3
021500008	310	15	610210640	303	1	697300010	302	4
025100010	302	3	610210650	304	1	697460010	308	12
026100008	301	7	610210790	304	2	697600350	301	1
026100008	302	29	610460480	302	1	697600410	301	10
026100008	306	6	610560910	302	5	697600430	301	1
026100012	306	13	610560920	302	6	697720080	301	2
026100012	307	10	613000040	302	10A	697720080	301	2
026100012	307	17	613270370	302	9	697720090	301	4
026100014	310	8	613270440	302	18	697720090	301	4
026100020	307	11	613460490	304	6	697720100	301	3
26100020	308	19	613460500	304	5	697720100	301	3
026109189	305	11	630110770	302	25	697720180	301	5
026109191	308	21	630110780	304	13	698110050	310	14
027100008	306	7	630110930	304	12	698210030	309	7
027100008	307	13	630251250	306	2	698210060	308	14
027100010	307	3	630251260	306	4	698210070	310	6
027100010	309	4	630251270	306	5	698220060	305	14
027100012	305	12	630251280	306	3	698220080	302	28
027100012	306	14	630251320	302	27	699210040	305	10
027100012	306	17	632020250	305	2	699210050	303	14
027100014	308	4	632260260	305	3	699210050	304	24
027100016	304	16	638103171	306	1	699230340	308	3
030102018	301	8	638103172	306	1	699230350	308	9
030102018	302	30	638112130	303	17	699230360	310	10
030104025	307	9	638112130	304	27	699230410	310	10
030104025	307	18	638112140	305	4	699280010	305	15
030300540	310	7	638150870	309	1	699280020	303	10
031109027	310	11	642200010	309	2	699280030	302	12
031311050	308	11	642250260	310	5	699280040	302	13
034109090	304	14	642501440	310	1	699280050	303	18
034109091	302	26	642501450	310	2	699280060	304	28
036100017	302	20	642501620	310	1	699280090	305	5
036100017	305	6	642501630	310	2	699340050	304	15
036100022	303	12	642550780	310	4	699400040	303	16
036100022	304	22	642560300	310	3	699400040	304	26
036100030	308	10	645310330	303	13	699400050	303	7
036500047	302	21	645310330	304	23	699400050	304	19

部品番号順索引
NUMERICAL PARTS INDEX

部 品 番 号 Parts No	図番号 FIG No.	見出し番号 Key No.	部 品 番 号 Parts No	図番号 FIG No.	見出し番号 Key No.	部 品 番 号 Parts No	図番号 FIG No.	見出し番号 Key No.
699400100	302	2						
699600030	310	13						
699610180	310	12						
699610230	301	6						
699680030	303	8						
699680030	304	18						

IHI Agri-Tech Corporation

MC254