SHIBAURA

PARTS LIST
部品表

SG280B

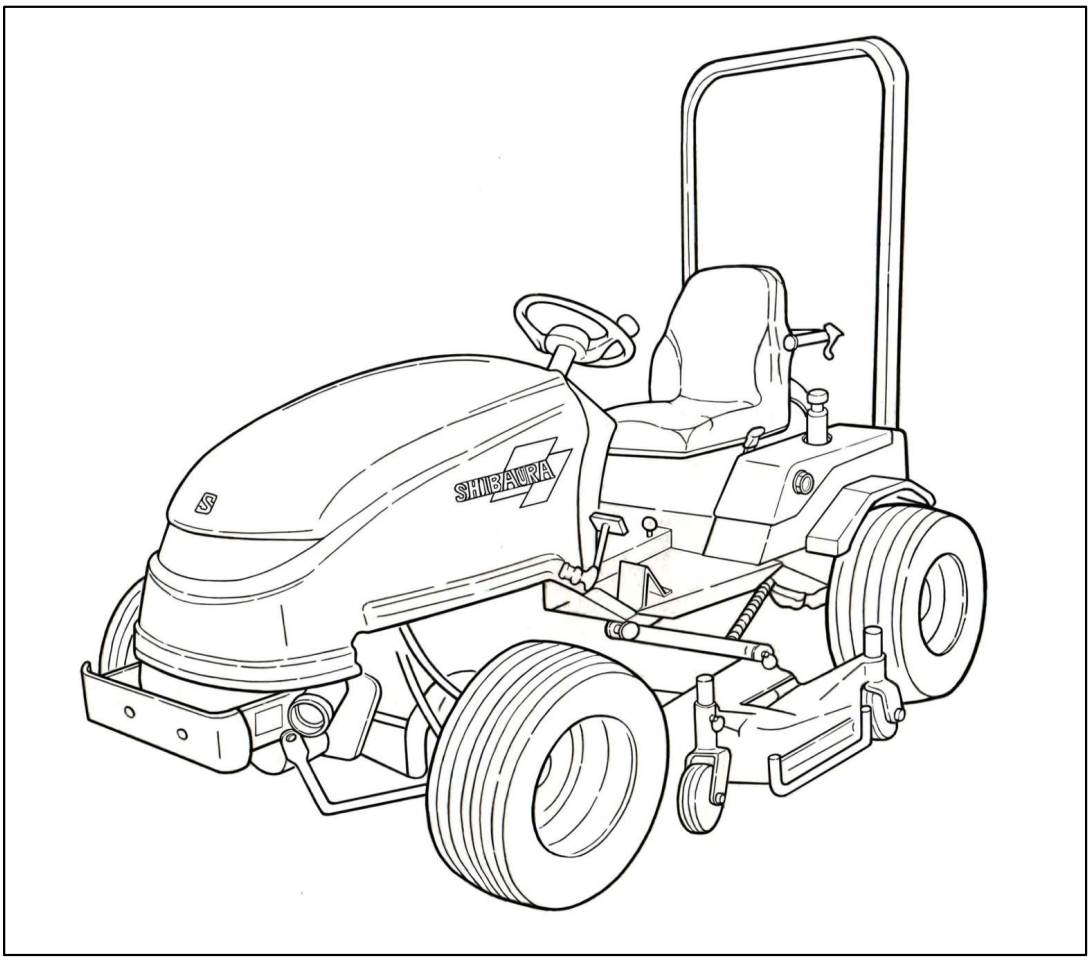

2020年10月　　OCT. 2020

株式会社IHIアグリテック

IHI GROUP

パーツリストの見方について

1）このﾊﾟｰﾂﾘｽﾄには下記型式が記載されています。

型式	コード	仕様	車体No.	機関型式
SG280B	752368	標準	25001～	N843－D－SG280 （139247）
SG280BM	752369	油圧PTO		
SG280BT	752370	3点ヒッチ		
SG280BHD	752371	ハイダンプスイーパー		

エンジン関係部品はエンジン製造番号（EN・・・・・・）、シャーシ、ボディ関係部品は車台製造番号により管理されております。

2）リストの記載内容について

リストの記載内容は下記に示す番号に従って説明します。

見出番号 Key No	部品番号 Parts No	部品名称 Parts Name		台当個数 Q'ty ⑨					互換性 R/P	適応号機 Application	型　寸 Description	備　考 Remarks
①	②	③		④					⑤	⑥	⑦	⑧

①見出番号　　イラストに付されている番号とリストの番号を一致させることにより、部品番号が索引出来ます。

②部品番号　　部品を管理するための部品番号です。

③部品名称　　部品の名称を英文・和文で表示してあります。

④個　　数　　見出し番号あたりの使用個数を表示してあります。

⑤互 換 性　　部品変更による新部品と旧部品との互換性記号を表示してあります。

⑥適用号機　　設計変更実施号機が表示してあります。

⑦型　　寸　　標準部品の型寸表示がしてあります。

⑧備　　考　　部品の仕様・説明等が表示してあります。

⑨型　　式　　個別の形式を表示してあります。

3）記号、略語について

記号(部品変更による新部品と旧部品との互換性の表示は次の通りです。)

表示記号	内容
＊	部品供給不可（部品番号欄にこのマークがあるものは供給いたしません。）
A	新旧共に互換性あり（新旧部品は新旧製品のいずれにも取付け出来ます。）
B	新部品のみ互換性あり（新部品は新旧製品のいずれにも取付け出来ますが、旧部品は新製品に取付けることは出来ません。）
D	新旧部品の互換性なし（新部品は新製品、旧部品は旧製品にのみ取付け出来ます。）
E	追加部品であり適用号機欄に号機を記入。
F	廃止部品であり適用号機欄に号機を記入。
O	旧部品は在庫に限り供給、以降新部品を供給（〇マークを部品番号欄に旧部品番号備考欄に表示）
～×××××：製造番号　×××××　号機まで ×××××～：製造番号　×××××　号機より	

Abbreviation

ASSY	：アセンブリ	R. H	：ライト	OP	：オプション	IN	：吸気
Inc	：･･･を含む	UP	：上	d	：直径	EX	：排気
AR	：所要	LOW	：下	l	：長さ		
Fr.	：フロント	S. T. D	：スタンダード	t	：厚さ		
Re.	：リヤ	U. S	：アンダーサイズ	φ	：直径		
L. H	：レフト	O. S	：オーバーサイズ	COMP	：コンプリート（圧入,カシメ品）		

4）イラストについて

イラストにはASSY部品・単体部品が記載されていますが、必ずしも正確な騎乗を示すものではありません。正確な部品番号を見い出すための目安となるものです。イラストに付されている番号とリストの見出番号を一致させることにより、その見出し番号から部品番号を知るようになっています。

ご注文について

1）部品をご注文の際は、部品番号・部品名称・個数をお知らせ下さい。

2）ご注文の部品は、原則として誤送以外の返品は認めません。

3）シバウラ製品には、シバウラ　純正部品　を必ずご使用願います。

（市販の類似品を使用されますと早期破損や性能を悪くする原因となります。）

4）部品価格は、別表の部品価格表を参照ください。

※本部品表は予告なく変更することがあります。

How to consult parts list

1）This parts list contain following model.

Model	Cord	Type	Chassis No.	Engine Model
SG280B	752368	Standard	25001～	N843－D－SG280 (139247)
SG280BM	752369	Hydraulic PTO		
SG280BT	752370	Three-point Hitch		
SG280BHD	752371	High dump sweeper		

Please confirm both engine serial number (addreviation ; EN・・・・) and charssis number, when place a spare parts order.

2）Description in list.

Items in the list are described below by Nos, in the table below.

見出番号 Key No	部品番号 Parts No	部品名称 Parts Name		台当個数 Q'ty ⑨					互換性 R/P	適応号機 Application	型 寸 Description	備 考 Remarks
①	②	③		④					⑤	⑥	⑦	⑧

①Index No. :By referring the No. in the illustrations to the same No.,you can find the correct parts No..

②Parts No. :No. to control parts.

③Name of parts :Name of parts is in dicated in English and Japanese.

④Quantity :It represents the quantity of each part contained in reference No..

⑤Interchangeability :Mark to show interchangeability when replacing former parts with new ones.

⑥Applicable No. of machines :No. of machines for which design is changed.

⑦Description :Dimensions of standard parts.

⑧Remarks :Specifications,deicriptions,etc. of parts.

⑨Model :Individual form is indicated.

3) Mark and abbreciation.

Mark(when parts are changed, interchangeability of new and former parts is shown as below.)

Mark	Content
*	This mark appearing "Parts No." column indicates parts not to be supplied.
A	New and old parts are mutually interchangeable.
B	New parts can be substituted for old parts, but vice versa Thus, new part may be supplied to order asking for supply of old parts.
D	New and old parts are not interchangeable.
E	Indicated as "E" in "interchangeabliy" column. Its appilicable serial number or
F	"F" mini tiller engine appears in "application" column.
O	old parts will be supplied until out of stock and thereafter new substitute parts will be supplied. (This mark appears in "Parts No." column and corresponding old numbers in "Remarks" column)
～×××××:Up to ××××× for serial numbers. ×××××～:××××× and up for serial numbera.	

Abbreviation

ASSY	:Assenbly	R. H	:Right	OP	:Optional	IN	:Intake
Inc	:Including	UP	:Upper	d	:Diameter	EX	:Exhaust
AR	:Required	LOW	:Lower	l	:Length		
Fr.	:Front	S. T. D	:Standard	t	:Thickness		
Re.	:Reer	U. S	:Undersize	ϕ	:Diameter		
L. H	:Left	O. S	:Oversize	COMP	:Complete		

4) Illustrations

Illustrations present assemblies and individual piece parts not always precisely.

They are just guidelines to find correct parts codes. By comparing the index No. in the parts list with the same No. in the illustrations, you can know the parts No.

How to order

1)When ordering some parts, designate the code No. , name of parts and quantity.

2)Returned parts order then those which were delivered by mistake are not accepted.

3)Be sure to use SHIBAURA genuine parts for SHIBAURA products. (Those similar to SHIBAURA parts available on the market may cause early failure or performance deterioration.)

4)Refer separated parts price list for prisec of parts.

※This parts list may be modified without notice.

CONTENTS
目　　次

ENGINE N843
エンジン

FIG.101 CYLINDER BLOCK・・・・・・・・・・・・・・・・・・・・・・・・・・シリンダブロック・・・・・・・・・・・・・・・・・・・・・・・・・・・・・ 8
FIG.102 CLINDER HEAD・・・・・・・・・・・・・・・・・・・・・・・・・・・・シリンダヘッド・・・・・・・・・・・・・・・・・・・・・・・・・・・・・ 10
FIG.103 HEAD COVER・・・・・・・・・・・・・・・・・・・・・・・・・・・・・ヘッドカバー・・・・・・・・・・・・・・・・・・・・・・・・・・・・・ 11
FIG.104 CRANKSHAFT,PISTON・・・・・・・・・・・・・・・・・・・・・・・・クランクシャフト、ピストン・・・・・・・・・・・・・・・・・・・・・・ 12
FIG.105 CAMSHAFT・・・・・・・・・・・・・・・・・・・・・・・・・・・・・・カムシャフト・・・・・・・・・・・・・・・・・・・・・・・・・・・・・ 13
FIG.106 TIMING GEAR CASE・・・・・・・・・・・・・・・・・・・・・・・・・タイミングギヤケース・・・・・・・・・・・・・・・・・・・・・・・・・ 14
FIG.107 OIL PUMP, WATER PUMP, ALTERNATOR・・・・・・オイルポンプ、ウォーターポンプ、オルタネータ・・・ 15
FIG.108 INJECTION PUMP, LINES・・・・・・・・・・・・・・・・・・・・・・インジェクションポンプ、 高圧噴射管・・・・・・・・・・・ 17
FIG.109 INJECTION PUMP・・・・・・・・・・・・・・・・・・・・・・・・・・インジェクションポンプ・・・・・・・・・・・・・・・・・・・・・・ 18
FIG.110 INJECTOR ASSY・・・・・・・・・・・・・・・・・・・・・・・・・・・噴射ノズル・・・・・・・・・・・・・・・・・・・・・・・・・・・・・ 19
FIG.111 STARTING MOTOR・・・・・・・・・・・・・・・・・・・・・・・・・スターティングモーター・・・・・・・・・・・・・・・・・・・・・・ 20
FIG.112 ALTERNATOR・・・・・・・・・・・・・・・・・・・・・・・・・・・・オルタネータ・・・・・・・・・・・・・・・・・・・・・・・・・・・・・ 21
FIG.113 EXHAUST MANIFOLD・・・・・・・・・・・・・・・・・・・・・・・・エキゾーストマニホールド・・・・・・・・・・・・・・・・・・・・・ 22

CHASSIS
シャーシ

FIG.201 MUFFLER・・・・・・・・・・・・・・・・・・・・・・・・・・・・・・・マフラー・・・・・・・・・・・・・・・・・・・・・・・・・・・・・ 24
FIG.202 AIR CLEANER・・・・・・・・・・・・・・・・・・・・・・・・・・・・エアクリーナー・・・・・・・・・・・・・・・・・・・・・・・・・・・・・ 25
FIG.203 RADIATOR・・・・・・・・・・・・・・・・・・・・・・・・・・・・・・ラジエータ・・・・・・・・・・・・・・・・・・・・・・・・・・・・・ 26
FIG.204 ENGINE MOUNT・・・・・・・・・・・・・・・・・・・・・・・・・・・エンジンマウント・・・・・・・・・・・・・・・・・・・・・・・・・・・・・ 27
FIG.205 CHASSIS AND FRAME・・・・・・・・・・・・・・・・・・・・・・・シャーシ、フレーム・・・・・・・・・・・・・・・・・・・・・・・・・・・・・ 28
FIG.206 FRONT AXLE・・・・・・・・・・・・・・・・・・・・・・・・・・・・・フロントアクスル・・・・・・・・・・・・・・・・・・・・・・・・・・・・・ 29
FIG.207 STEERING・・・・・・・・・・・・・・・・・・・・・・・・・・・・・・ステアリング・・・・・・・・・・・・・・・・・・・・・・・・・・・・・ 31
FIG.208 FRONTO PTO・・・・・・・・・・・・・・・・・・・・・・・・・・・・・フロントPTO・・・・・・・・・・・・・・・・・・・・・・・・・・・・・ 32
FIG.209 HST CONTROL・・・・・・・・・・・・・・・・・・・・・・・・・・・・HST　コントロール・・・・・・・・・・・・・・・・・・・・・・・・・・・・・ 34
FIG.210 SEAT・・・・・・・・・・・・・・・・・・・・・・・・・・・・・・・・・・・・シート・・・・・・・・・・・・・・・・・・・・・・・・・・・・・ 36
FIG.211 BONNET・・・・・・・・・・・・・・・・・・・・・・・・・・・・・・・・・・ボンネット・・・・・・・・・・・・・・・・・・・・・・・・・・・・・ 38
FIG.212 DASH BOARD・・・・・・・・・・・・・・・・・・・・・・・・・・・・・ダッシュボード・・・・・・・・・・・・・・・・・・・・・・・・・・・・・ 39
FIG.213 REAR COVER・・・・・・・・・・・・・・・・・・・・・・・・・・・・・リヤカバー・・・・・・・・・・・・・・・・・・・・・・・・・・・・・ 40
FIG.214 STEP・・・・・・・・・・・・・・・・・・・・・・・・・・・・・・・・・・・・ステップ・・・・・・・・・・・・・・・・・・・・・・・・・・・・・ 41
FIG.215 BRAKE AND REAR WHEEL・・・・・・・・・・・・・・・・・・・・・ブレーキ、リヤホイール・・・・・・・・・・・・・・・・・・・・・・・・ 42
FIG.216 MOWER LIFT・・・・・・・・・・・・・・・・・・・・・・・・・・・・・モアリフト・・・・・・・・・・・・・・・・・・・・・・・・・・・・・ 43
FIG.217 HYDRAULIC (FRONT AXLE) ・・・・・・・・・・・・・・・・・・・ユアツ（フロントソウコウ）・・・・・・・・・・・・・・・・・・・・・・ 44
FIG.218 HYDRAULIC (STEERING, MOWER LIFT)・・・・・・・・ユアツ（ステアリング、モアリフト）・・・・・・・・・・・・・・ 45
FIG.219 HYDRAULIC (FILTER)・・・・・・・・・・・・・・・・・・・・・・・・ユアツ（フィルター）・・・・・・・・・・・・・・・・・・・・・・・ 47
FIG.220 HYDRAULIC (REAR AXLE) ・・・・・・・・・・・・・・・・・・・・ユアツ（リヤソウコウ）・・・・・・・・・・・・・・・・・・・・・・・ 48
FIG.221 2/4WD VALVE LEVER・・・・・・・・・・・・・・・・・・・・・・・・2/4WD　バルブレバー・・・・・・・・・・・・・・・・・・・・・・・ 50

CONTENTS
目　　次

FIG.222 HYDRAULIC (HST)・・・・・・・・・・・・・・・・・・・・・・・・ユアツ（HST）・・・・・・・・・・・・・・・・・・・・・・・・・・・ 51

FIG.223 OIL TANK・・・・・・・・・・・・・・・・・・・・・・・・・・・・・・オイルタンク，サクションライン・・・・・・・・・・・・・・・ 52

FIG.224 FUEL TANK・・・・・・・・・・・・・・・・・・・・・・・・・・・・ ネンリョウタンク・・・・・・・・・・・・・・・・・・・・・・・・・ 53

FIG.225 BATTERY・・・・・・・・・・・・・・・・・・・・・・・・・・・・・・バッテリー・・・・・・・・・・・・・・・・・・・・・・・・・・・・・・・ 54

FIG.226 WIRING・・・・・・・・・・・・・・・・・・・・・・・・・・・・・・・ デンキハイセン・・・・・・・・・・・・・・・・・・・・・・・・・・ 55

FIG.227 MARK・・・・・・・・・・・・・・・・・・・・・・・・・・・・・・・・・ メイバン・・・・・・・・・・・・・・・・・・・・・・・・・・・・・・・・・ 56

FIG.228 PUMP (BM,BT,BHD)・・・・・・・・・・・・・・・・・・・・・・ポンプ（BM，BT，BHD）・・・・・・・・・・・・・・・・・・・ 57

FIG.229 OIL TANK (BM,BT,BHD)・・・・・・・・・・・・・・・・・・オイルタンク（BM，BT，BHD）・・・・・・・・・・・・・・ 59

FIG.230 VALVE STAY BM・・・・・・・・・・・・・・・・・・・・・・・・バルブステイ　BM・・・・・・・・・・・・・・・・・・・・・・・ 61

FIG.231 CONTROL VALVE BM・・・・・・・・・・・・・・・・・・・・コントロールバルブ　BM・・・・・・・・・・・・・・・・・・・ 62

FIG.232 VALVE SEAL KIT (BM,BT,BHD)・・・・・・・・・・・・・バルブシールキット（BM，BT，BHD）・・・・・・・・・・ 64

FIG.233 FLAME BM・・・・・・・・・・・・・・・・・・・・・・・・・・・・フレーム　BM・・・・・・・・・・・・・・・・・・・・・・・・・・・・ 65

FIG.234 VALVE STAY BT・・・・・・・・・・・・・・・・・・・・・・・・・バルブステイ　BT・・・・・・・・・・・・・・・・・・・・・・・・ 66

FIG.235 CONTROL VALVE BT・・・・・・・・・・・・・・・・・・・・・コントロールバルブ　BT・・・・・・・・・・・・・・・・・・・・ 67

FIG.236 THREE-POINT HITCH BT・・・・・・・・・・・・・・・・・・サンテンヒッチ　BT・・・・・・・・・・・・・・・・・・・・・・ 69

FIG.237 VALVE STAY BHD・・・・・・・・・・・・・・・・・・・・・・・バルブステイ　BHD・・・・・・・・・・・・・・・・・・・・・・ 71

FIG.238 CONTROL VALVE BHD・・・・・・・・・・・・・・・・・・・コントロールバルブ　BHD・・・・・・・・・・・・・・・・・・ 73

FIG.239 FRAME BHD・・・・・・・・・・・・・・・・・・・・・・・・・・・フレーム　BHD・・・・・・・・・・・・・・・・・・・・・・・・・・ 75

FIG.240 RINK BHD・・・・・・・・・・・・・・・・・・・・・・・・・・・・・リンク　BHD・・・・・・・・・・・・・・・・・・・・・・・・・・・・ 77

FIG.241 HOPPER BHD・・・・・・・・・・・・・・・・・・・・・・・・・・ホッパー　BHD・・・・・・・・・・・・・・・・・・・・・・・・・・ 79

FIG.242 HOPPER PARTS BHD・・・・・・・・・・・・・・・・・・・・ホッパーパーツ　BHD・・・・・・・・・・・・・・・・・・・・・ 80

FIG.243 DOOR PARTS BHD・・・・・・・・・・・・・・・・・・・・・・ドアーパーツ　BHD・・・・・・・・・・・・・・・・・・・・・・ 82

FIG.244 BOOTS BHD・・・・・・・・・・・・・・・・・・・・・・・・・・・ブーツ　BHD・・・・・・・・・・・・・・・・・・・・・・・・・・・ 83

FIG.245 BLOWER BHD・・・・・・・・・・・・・・・・・・・・・・・・・ ブロワ　BHD・・・・・・・・・・・・・・・・・・・・・・・・・・・ 84

MOWER MM60DSG-2
モア

FIG.301 GAUGE WHEEL AND ROLLER・・・・・・・・・・・・・・・・ ゲージホイール、ローラ・・・・・・・・・・・・・・・・・・・・ 87

FIG.302 LINK・・・・・・・・・・・・・・・・・・・・・・・・・・・・・・・・・リンク・・・・・・・・・・・・・・・・・・・・・・・・・・・・・・・・・・ 89

FIG.303 COVER・・・・・・・・・・・・・・・・・・・・・・・・・・・・・・・カバー・・・・・・・・・・・・・・・・・・・・・・・・・・・・・・・・・・ 90

FIG.304 DRIVING・・・・・・・・・・・・・・・・・・・・・・・・・・・・・・クドウ・・・・・・・・・・・・・・・・・・・・・・・・・・・・・・・・・・ 91

FIG.305 DRIVING・・・・・・・・・・・・・・・・・・・・・・・・・・・・・・デンドウ・・・・・・・・・・・・・・・・・・・・・・・・・・・・・・・・・ 92

FIG.306 BLADE・・・・・・・・・・・・・・・・・・・・・・・・・・・・・・・カリバ・・・・・・・・・・・・・・・・・・・・・・・・・・・・・・・・・・ 94

FIG.307 MARK・・・・・・・・・・・・・・・・・・・・・・・・・・・・・・・・ メイバン・・・・・・・・・・・・・・・・・・・・・・・・・・・・・・・・・ 95

FIG.308 MOWER ASSY・・・・・・・・・・・・・・・・・・・・・・・・・ モア　ASSY・・・・・・・・・・・・・・・・・・・・・・・・・・・・ 96

NUMERICAL PARTS INDEX (部品番号索引)　ENGINE (エンジン)　97

NUMERICAL PARTS INDEX (部品番号索引)　CHASSIS (シャーシ)　100

NUMERICAL PARTS INDEX (部品番号索引)　MOWER (モア)　109

エンジン編
（ENGINE）

N843-D-SG280

FIG.101 CYLINDER BLOCK
シリンダブロック

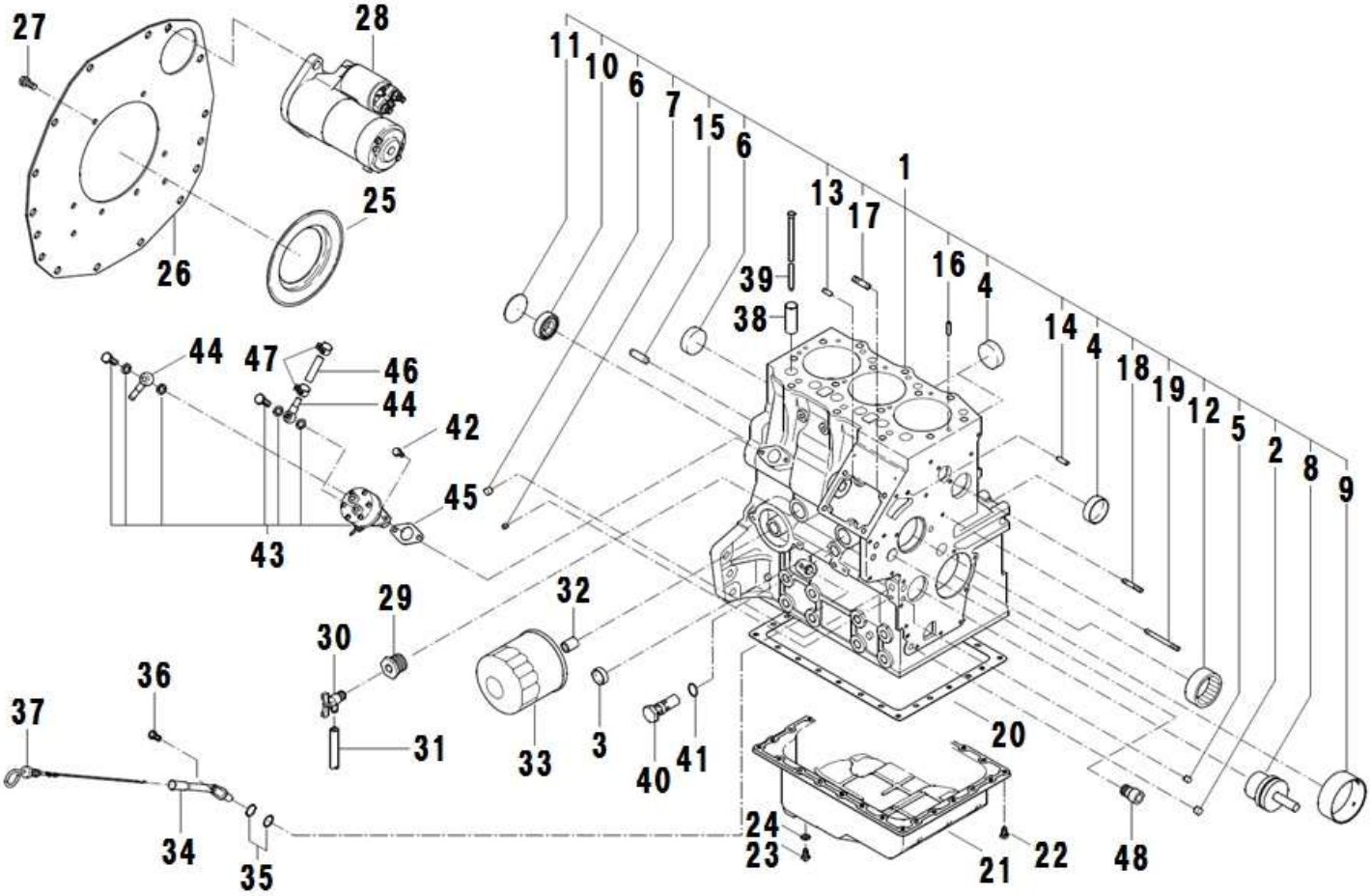

見出番号 Key No	部品番号 Parts No	部品名称 Parts Name		台当個数 Q'ty ALL	B	BM	BT	BHD	互換性 R/P	適応号機 Application	型 寸 Description	備 考 Remarks
1	110101710	CYL BLOCK:CHB	ｼﾘﾝﾀﾞﾌﾞﾛｯｸCOMPL:CHB	1								
2	064210015	SEALING CAP	ｼｰﾘﾝｸﾞｷｬｯﾌﾟ	1								
3	064210025	SEALING CAP	ｼｰﾘﾝｸﾞｷｬｯﾌﾟ	1								
4	064219055	SEALING CAP	ｼｰﾘﾝｸﾞｷｬｯﾌﾟ	3								
5	198466010	PLUG	ﾌﾟﾗｸﾞ	2								
6	198466020	PLUG	ﾌﾟﾗｸﾞ	4								
7	198466030	PLUG	ﾌﾟﾗｸﾞ	4								
8	165296260	SHAFT.IDLE GEAR	ｱｲﾄﾞﾙｷﾞﾔｼｬﾌﾄCOMPL	1								
9	198517222	BUSHING:STD	ﾌﾞｯｼｭ:STD	1								
9	198517224	BUSHING:U.S 0.25	ﾌﾞｯｼｭ:U.S 0.25	1								
9	198517227	BUSHING:U.S 0.50	ﾌﾞｯｼｭ:U.S 0.50	1								
10	040306203	BALL BEARING	ﾎﾞｰﾙﾍﾞｱﾘﾝｸﾞ	1							6203	
11	064100045	EXPANSION PLUG	ｴｸｽﾊﾟﾝｼｮﾝﾌﾟﾗｸﾞ	1								
12	042309013	NEEDLE BEARING	ﾆｰﾄﾞﾙﾍﾞｱﾘﾝｸﾞ	1							TA4015Z	
13	030500612	DOWEL PIN	ﾉｯｸﾋﾟﾝ	2								
14	030500616	DOWEL PIN	ﾉｯｸﾋﾟﾝ	2								
15	030501020	DOWEL PIN	ﾉｯｸﾋﾟﾝ	2								
16	030309005	SPRING PIN	ｽﾌﾟﾘﾝｸﾞﾋﾟﾝ	2								
17	010109441	STUD BOLT	ｽﾀｯﾄﾞﾎﾞﾙﾄ	2								
18	012110635	STUD BOLT	ｽﾀｯﾄﾞﾎﾞﾙﾄ	1								
19	012110660	STUD BOLT	ｽﾀｯﾄﾞﾎﾞﾙﾄ	1								
20	110996820	GASKET	ｶﾞｽｹｯﾄ:ｵｲﾙﾊﾟﾝ	1								
21	110707950	OIL PAN COMPL:CHB	ｵｲﾙﾊﾟﾝCOMPL:CHB	1								
22	010109235	BOLT	ﾎﾞﾙﾄ	26							M6x13、SW	
23	010411212	BOLT	ﾎﾞﾙﾄ	1							M12x12、細目	
24	025100012	SEAL WASHER	ｼｰﾙﾜｯｼｬ	1								
25	198636170	OIL SEAL	ｵｲﾙｼｰﾙ	1								
26	110367660	PLATE	ﾘﾔﾌﾟﾚｰﾄ:NHG	2								
27	011510820	BOLT	ﾎﾞﾙﾄ	10							M8x20、SW	
28	185086551	MTR ASSY STARTING	ｽﾀｰﾀ ASSY	1								
29	198736050	COCK	ﾄﾞﾚﾝｺｯｸ	1								Inc.30,31
30	198486770	CONNECTOR	ﾌﾞｯｼﾝｸﾞ	1								
31	068116250	VINYL TUBE	ﾋﾞﾆｰﾙﾁｭｰﾌﾞ	1								
32	140546020	JOINT.FILTER	ﾌｲﾙﾀｼﾞｮｲﾝﾄ	1								
33	140517020	FILTER.OIL	ｵｲﾙﾌｲﾙﾀCOMPL	1								

FIG.101 CYLINDER BLOCK
シリンダブロック

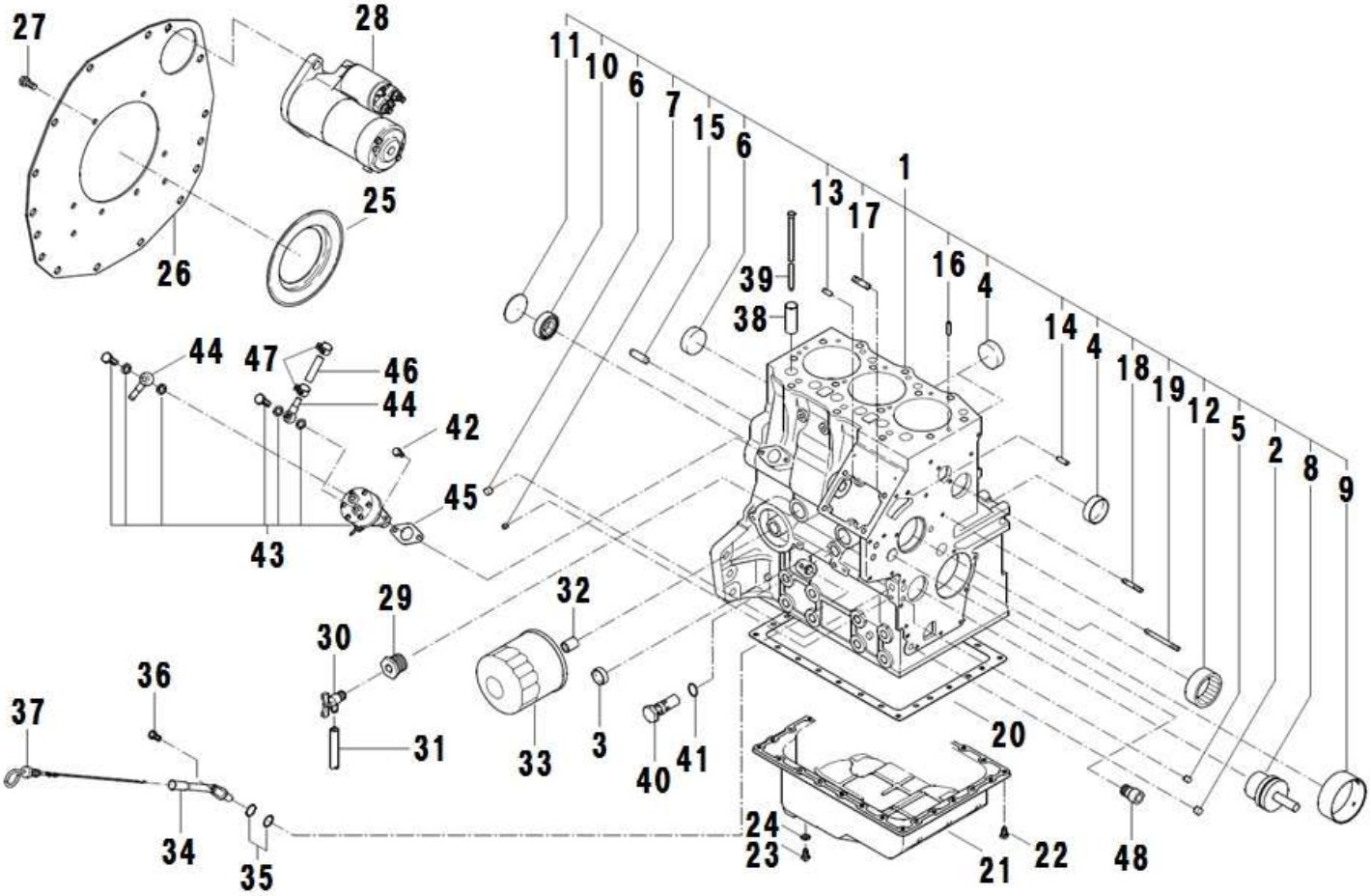

見出番号 Key No	部品番号 Parts No	部品名称 Parts Name		台当個数 Q'ty ALL	B	BM	BT	BHD	互換性 R/P	適応号機 Application	型 寸 Description	備 考 Remarks
34	110756140	GUIDE	ｹﾞｰｼﾞｶﾞｲﾄﾞCOMPL	1								
35	052109113	O-RING	Oﾘﾝｸﾞ	2							P10	
36	011310612	BOLT	ﾎﾞﾙﾄ	1							M6x12、SW	
37	198416320	GAUGE COMPL	ﾚﾍﾞﾙｹﾞｰｼﾞCOMPL	1								
38	120116160	TAPPET	ﾀﾍﾟｯﾄ	6								
39	120456250	ROD.PUSH	ﾌﾟｯｼｭﾛｯﾄﾞCOMPL	6								
40	140036220	VALVE ASSY.RELIEF	ﾘﾘｰﾌﾊﾞﾙﾌﾞASSY	1								
41	052109078	O-RING	Oﾘﾝｸﾞ	1							P15	
42	011310616	BOLT	ﾎﾞﾙﾄ	2							M6x16、SW	
43	130506140	FUEL PUMP ASSY	ﾌｨｰﾄﾞﾎﾟﾝﾌﾟASSY	1								Inc.44
44	198486840	EYE COMPL	ｱｲCOMPL	2								
45	130996130	GASKET	ｶﾞｽｹｯﾄ:ﾌｨｰﾄﾞﾎﾟﾝﾌﾟ	1								
46	068209138	RUBBER PIPE	ｺﾞﾑﾊﾟｲﾌﾟ	1								
47	067200130	HOSE CLIP	ﾎｰｽｸﾘｯﾌﾟ	2								
48	198517090	BUSHING	ﾌﾞｯｼｭ	1								

FIG.102 CLYINDER HEAD
シリンダヘッド

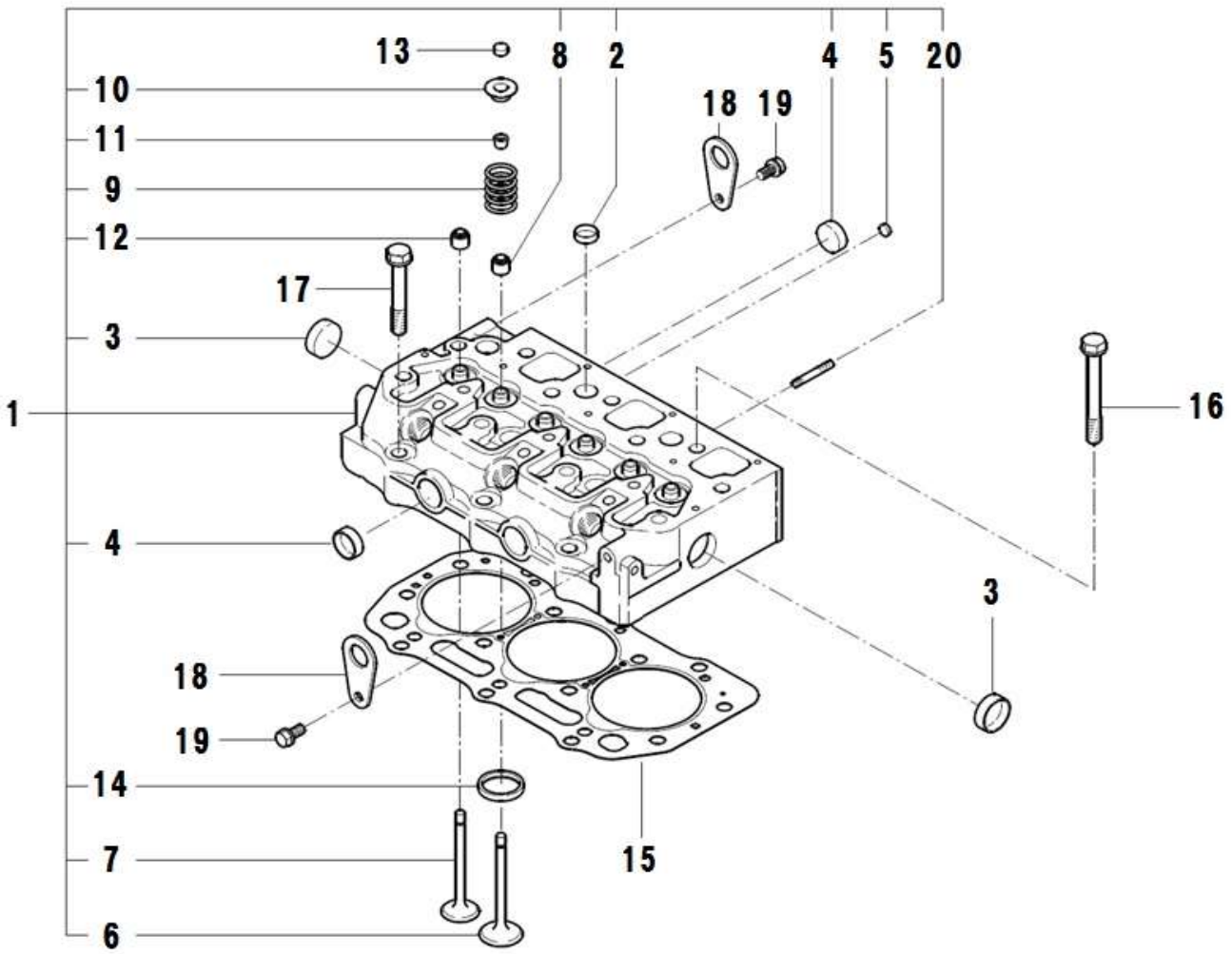

見出番号 Key No	部品番号 Parts No	部品名称 Parts Name		台当個数 Q'ty ALL	B	BM	BT	BHD	互換性 R/P	適応号機 Application	型 寸 Description	備 考 Remarks
1	111011690	HEAD ASSY. CYL	ｼﾘﾝﾀﾞﾍｯﾄﾞASSY:CHB	1								
2	064210018	SEALING CAP	ｼｰﾘﾝｸﾞｷｬｯﾌﾟ	5								
3	064210030	SEALING CAP	ｼｰﾘﾝｸﾞｷｬｯﾌﾟ	2								
4	064210025	SEALING CAP	ｼｰﾘﾝｸﾞｷｬｯﾌﾟ	4								
5	064210010	SEALING CAP	ｼｰﾘﾝｸﾞｷｬｯﾌﾟ	2								
6	120166380	VALVE..INTAKE	ｲﾝﾃｲｸﾊﾞﾙﾌﾞ	3								
7	120176380	VALVE.EXHAUST	ｴｷｿﾞｰｽﾄﾊﾞﾙﾌﾞ	3								
8	120406070	SEAL. V GUIDE:IN	ﾊﾞﾙﾌﾞｶﾞｲﾄﾞｼｰﾙ:IN	3								
9	198216700	SPRING	ｽﾌﾟﾘﾝｸﾞ	6								
10	120186080	RETAINER	ﾘﾃｰﾅ	6								
11	120226070	COTTER	ｺｯﾀ	12								
12	120406050	SEAL. V GUIDE:EX	ﾊﾞﾙﾌﾞｶﾞｲﾄﾞｼｰﾙ:EX	3								
13	120216041	CAP VALVE	ﾊﾞﾙﾌﾞｷｬｯﾌﾟ	6								
14	110136400	VALVE SEAT:IN	ﾊﾞﾙﾌﾞｼｰﾄ:IN	3								
15	111147491	GASKET. CYL HEAD	ｶﾞｽｹｯﾄ.ﾍｯﾄﾞ T=1.3	1								
15	111147501	GASKET. CYL HEAD	ｶﾞｽｹｯﾄ.ﾍｯﾄﾞ T=1.4	1								
16	111136480	BOLT. CYL HEAD	ﾍｯﾄﾞﾎﾞﾙﾄ	11								
17	111136490	BOLT. CYL HEAD	ﾍｯﾄﾞﾎﾞﾙﾄ	3								
18	195816370	HANGER	ﾊﾝｶﾞ	2								
19	011510816	BOLT	ﾎﾞﾙﾄ	2							M8x16、SW	
20	012110655	STUD BOLT	ｽﾀｯﾄﾞﾎﾞﾙﾄ	2							M6x55	

FIG.103 HEAD COVER
ヘッドカバー

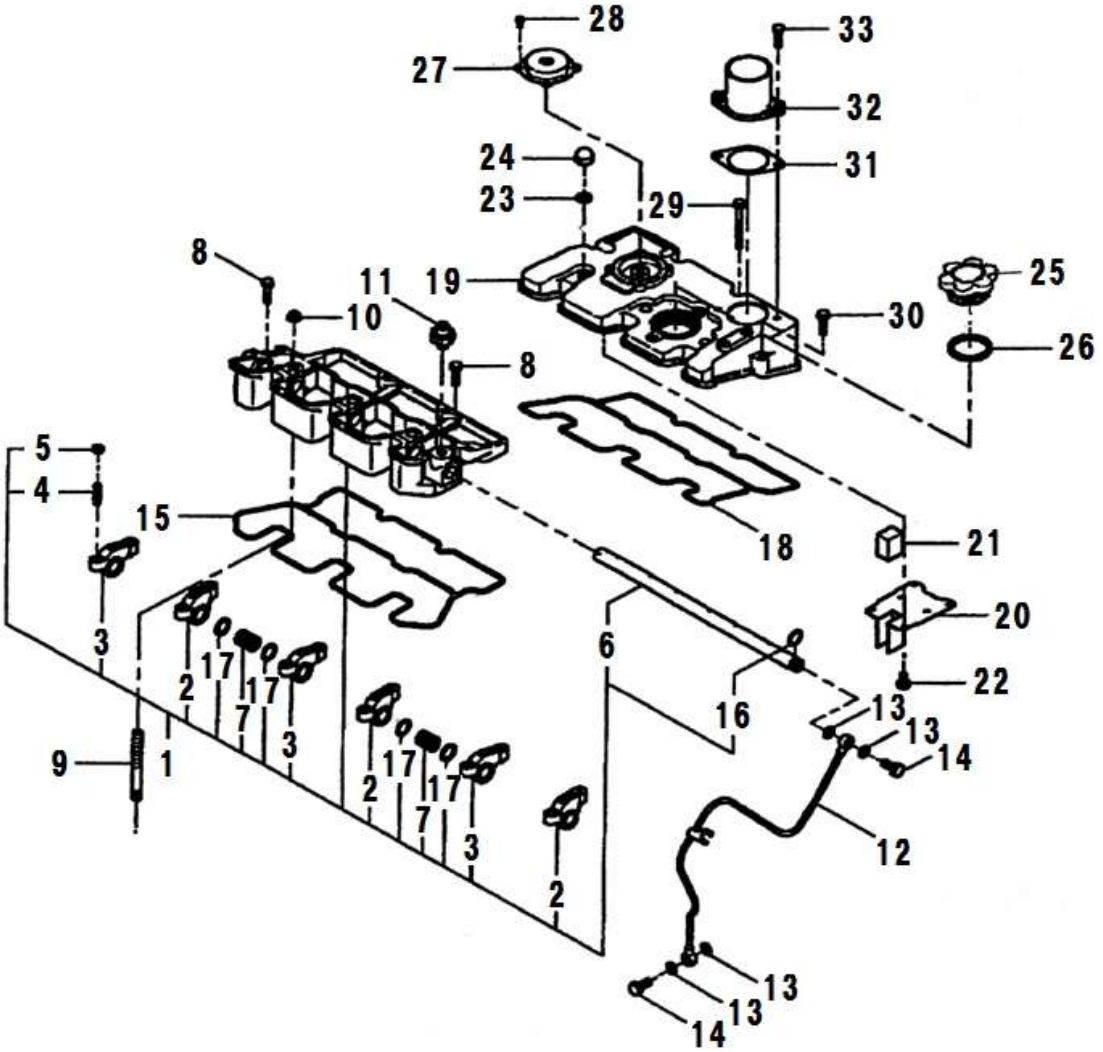

見出番号 Key No	部品番号 Parts No	部品名称 Parts Name		台当個数 Q'ty ALL	B	BM	BT	BHD	互換性 R/P	適応号機 Application	型 寸 Description	備 考 Remarks
1	120036930	R ARM ASSY:CHB	ﾛﾂｶｱｰﾑASSY:CHB	1								
2	120356131	R ARM COMPL:IN	ﾛﾂｶｱｰﾑCOMPL:IN	3								
3	120216041	CAP VALVE	ﾊﾞﾙﾌﾞｷｬｯﾌﾟ	6								
4	199486220	SCREW	ｱｼﾞｬｽﾄｽｸﾘｭ	6								
5	020109076	NUT	ﾅｯﾄ	6							M7(P=1)	
6	120316281	SHAFT. R ARM	ﾛﾂｶｱｰﾑｼｬﾌﾄ	1								
7	198217170	SPRING	ｽﾌﾟﾘﾝｸﾞ	2								
8	011310635	BOLT	ﾎﾞﾙﾄ	2							M6x35、SW	
9	012109044	STUD BOLT	ｽﾀｯﾄﾞﾎﾞﾙﾄ	3								
10	023100010	NUT	ﾅｯﾄ	3							M10	
11	185246060	PRESSURE UNIT.OIL	ﾏﾉｺﾝﾀｸﾄ	1								
12	140606941	PIPE.OIL	ｵｲﾙﾊﾟｲﾌﾟCOMPL	1								
13	140996260	GASKET:M8	ｶﾞｽｹｯﾄ:M8	4								
14	198486780	BOLT BANJO	ｱｲﾎﾞﾙﾄ	1								
15	120996140	GASKET:ROC A BRKT	ｶﾞｽｹｯﾄ:ﾛﾂｶｰｱｰﾑﾌﾞﾗｹｯﾄ	1								
16	052109076	O-RING	Oﾘﾝｸﾞ	1							P11	
17	199280300	SHIM	ｼﾑ:0.5	4								
18	111996410	GASKET:TOP COVER	ｶﾞｽｹｯﾄ:ﾍｯﾄﾞｶﾊﾞｰ	1								
19	111217600	COVER. CYL HEAD	ﾍｯﾄﾞｶﾊﾞｰ:ｳｴ CHB	1								
20	110666210	STOPPER.OIL	ｵｲﾙｽﾄｯﾊﾟ	1								
21	110666060	STOPPER.OIL	ｽﾁｰﾙｳｰﾙ	1								
22	015600406	SCREW	ｽｸﾘｭ	6							M4x6	
23	140996270	GASKET:M10	ｶﾞｽｹｯﾄ:M10	3								
24	024600010	CAP NUT	ｷｬｯﾌﾟﾅｯﾄ	3							M10	
25	198436010	CAP	ｷｬｯﾌﾟ	1								
26	052100400	O-RING	Oﾘﾝｸﾞ	1							P40	
27	110566080	VALVE.BREATHER	ﾌﾞﾘｰｻﾞﾊﾞﾙﾌﾞ	1								
28	011100408	BOLT	ﾎﾞﾙﾄ	4							M4x8	
29	011310660	BOLT	ﾊﾞﾈｻﾞﾂｷﾎﾞﾙﾄ	2							M6x60、SW	
30	011310640	BOLT	ﾎﾞﾙﾄ	2							M6x40、SW	
31	135996951	GASKET:AIR INTAKE	ｶﾞｽｹｯﾄ:ｴｱｲﾝﾃｲｸ	1								
32	135566510	AIR INTAKE	ｱﾀﾞﾌﾟﾀ:ｴｱｲﾝﾃｲｸ:CHB	1								
33	011310620	BOLT	ﾎﾞﾙﾄ	2							M6x20、SW	

FIG.104 CRANKSHAFT,PISTON
クランクシャフト、ピストン

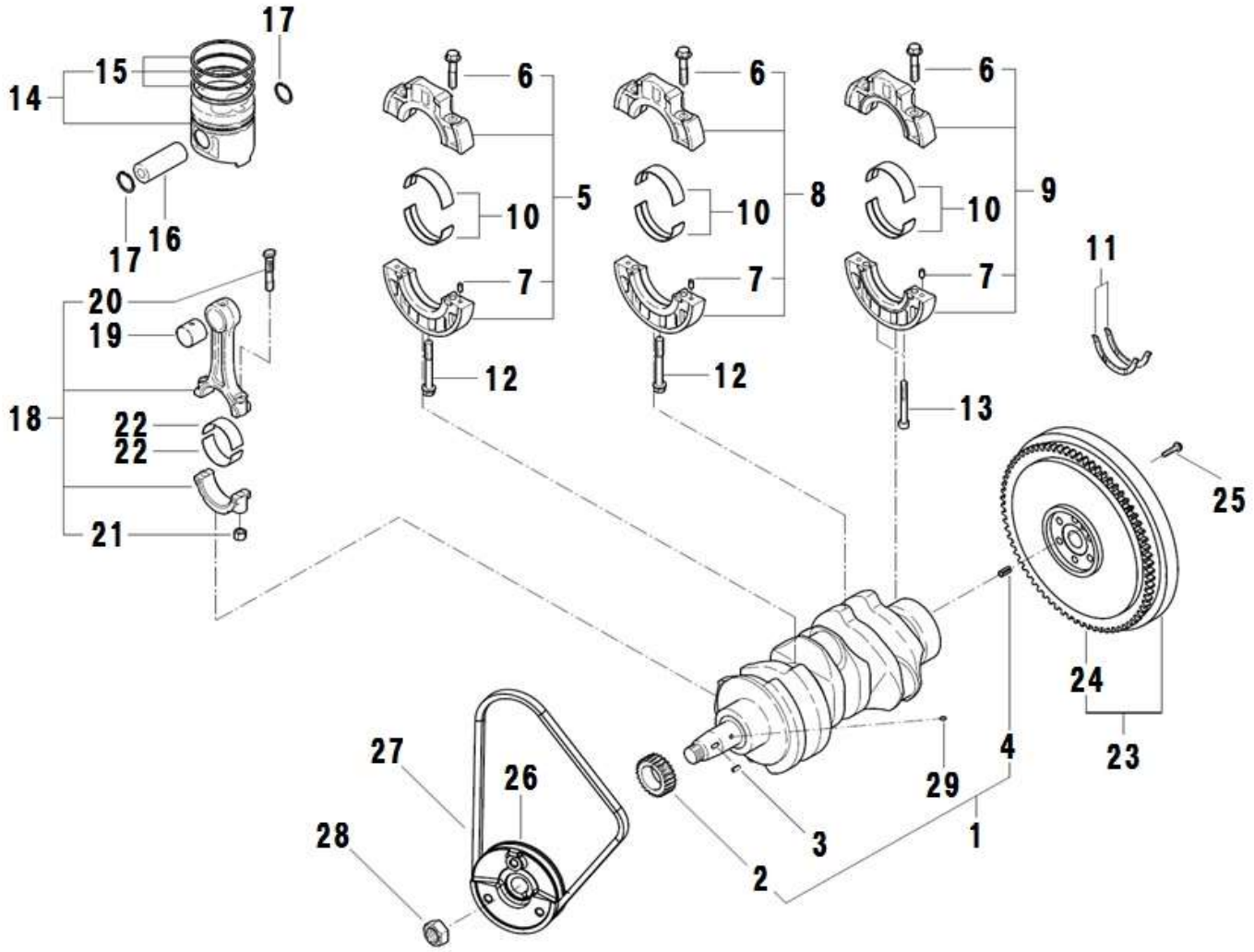

見出番号 Key No	部品番号 Parts No	部品名称 Parts Name		台当個数 Q'ty ALL	B	BM	BT	BHD	互換性 R/P	適応号機 Application	型　寸 Description	備　考 Remarks
1	115256950	C SHAFT COMPL	ｸﾗﾝｸｼｬﾌﾄCOMPL	1								Inc.2～4,29
2	115276270	GEAR.CRANKSHAFT	ｸﾗﾝｸｷﾞﾔ	1								
3	034100508	KEY	ｷｰ	1								
4	030300816	SPRING PIN	ｽﾌﾟﾘﾝｸﾞﾋﾟﾝ	1								
5	110156171	BRG HOLDER ASSY	ﾍﾞｱﾘﾝｸﾞﾎﾙﾀﾞASSY:1	1								Inc.6,7,10,12
6	010109406	BOLT	ﾎﾞﾙﾄ:ﾍﾞｱﾘﾝｸﾞ ﾎﾙﾀﾞ	6							M10x55	
7	030500612	DOWEL PIN	ﾉｯｸﾋﾟﾝ	6								
8	110156181	BRG HOLDER ASSY	ﾍﾞｱﾘﾝｸﾞﾎﾙﾀﾞASSY:2	1								Inc.6,7,10,12
9	110156191	BRG HOLDER ASSY	ﾍﾞｱﾘﾝｸﾞﾎﾙﾀﾞASSY:3	1								Inc.6,7,10,13
10	198586050	METAL KIT:STD	ﾒﾀﾙ KIT:STD	1								
10	198586054	METAL KIT:US.0.25	ﾒﾀﾙ KIT:US.0.25	1								
10	198586057	METAL KIT:US.0.50	ﾒﾀﾙ KIT:US.0.50	1								
11	199266200	WASHER.THRUST	ｽﾗｽﾄﾜｯｼｬ	2								
12	010109667	BOLT	ﾎﾞﾙﾄ	2							M10x65	
13	010700865	BOLT	ﾎﾞﾙﾄ	2							M8x65	
14	115017541	PISTON KIT:STD	ﾋﾟｽﾄﾝ KIT:STD	3								Inc.15～17
15	115107960	RING KIT.PISTON	ﾋﾟｽﾄﾝﾘﾝｸﾞKIT	3								
16	115326220	PIN.PISTON	ﾋﾟｽﾄﾝﾋﾟﾝ	3								
17	036500028	SNAP RING	ｽﾅｯﾌﾟﾘﾝｸﾞ	6								
18	115026251	R ASSY. CONNECT	ｺﾈｸﾃｲﾝｸﾞﾛｯﾄﾞASSY	3								Inc.19～22
19	198517260	BUSHING	ﾌﾞｯｼｭ	3								
20	115176140	BOLT. CONNECT R	ﾛｯﾄﾞﾎﾞﾙﾄ	6								
21	020109120	NUT	ﾅｯﾄ:ｺﾝﾛｯﾄﾞ	6							M10、細目	
22	198517650	METAL.PIN:STD	ﾒﾀﾙ.ﾋﾟﾝ:STD	6								
22	198517256	METAL.PIN:U.S 0.25	ﾒﾀﾙ.ﾋﾟﾝ:U.S 0.25	6								
22	198517259	METAL.PIN:U.S 0.50	ﾒﾀﾙ.ﾋﾟﾝ:U.S 0.50	6								
23	115357380	FLYWHEEL	ﾌﾗｲﾎｲｰﾙ COMPL	1								Inc.24
24	115376040	GEAR.RING	ﾘﾝｸﾞｷﾞﾔ	1								
25	010109341	BOLT	ﾎﾞﾙﾄ	6							M10x34、細目	
26	115397790	C SHAFT PULLEY	ｸﾗﾝｸｼｬﾌﾄﾌﾟｰﾘ:NHG	1								
27	080109061	V-BELT:AX36.5	Vﾍﾞﾙﾄ(A36.5)	1								
28	020109086	NUT	ﾅｯﾄ	1							M24(P=1.5)	
29	030509020	DOWEL PIN	ﾉｯｸﾋﾟﾝ	1								

FIG.105 CAMSHAFT
カムシャフト

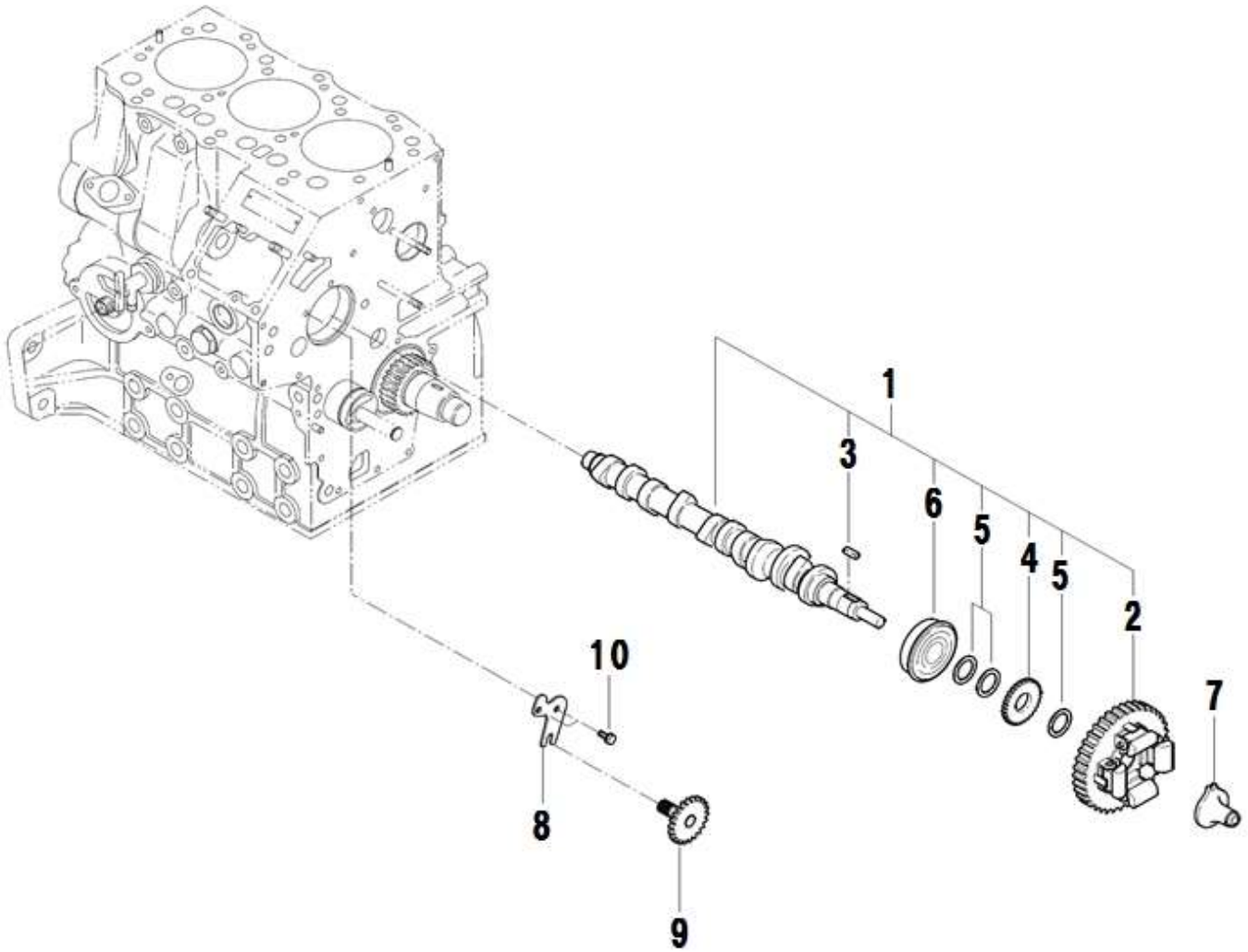

見出番号 Key No	部品番号 Parts No	部品名称 Parts Name		台当個数 Q'ty ALL	B	BM	BT	BHD	互換性 R/P	適応号機 Application	型 寸 Description	備 考 Remarks
1	120026350	CAM SHAFT ASSY	ｶﾑｼｬﾌﾄASSY	1								Inc.2～7
2	120016050	CAM GEAR COMPL	ｶﾑｷﾞｬCOMPL	1								
3	034100508	KEY	ｷｰ	1								
4	120736081	GEAR	ｷﾞｬ	1								
5	199216230	SPACER	ｽﾍﾟｰｻ	3								
6	040156304	BALL BEARING	ﾎﾞｰﾙﾍﾞｱﾘﾝｸﾞ	1							6304NR	
7	125256120	SLIDER COMPL	ｽﾗｲﾀﾞCOMPL	1								
8	199566652	PLATE	ﾌﾟﾚｰﾄ	1								
9	120076070	SHAFT COMPL	ﾀｺﾒｰﾀｼｬﾌﾄCOMPL	1								
10	011310612	BOLT	ﾎﾞﾙﾄ	2							M6x12、SW	

FIG.106 TIMING GEAR CASE
タイミングギヤケース

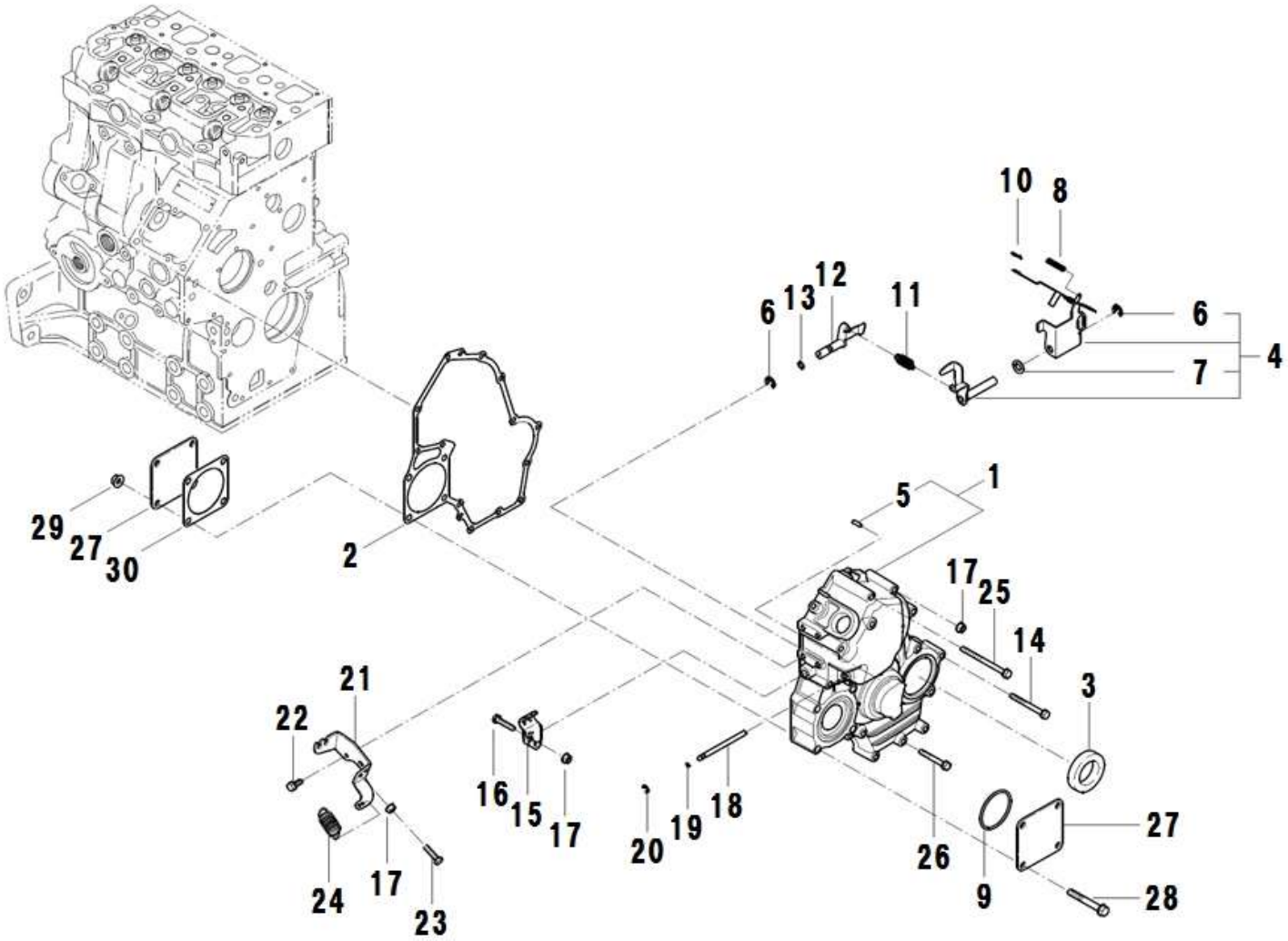

見出番号 Key No	部品番号 Parts No	部品名称 Parts Name		台当個数 Q'ty ALL	B	BM	BT	BHD	互換性 R/P	適応号機 Application	型 寸 Description	備 考 Remarks
1	165106680	CASE.GEAR	ｷﾞﾔｹｰｽCOMPL:CHB	1								Inc.5
2	165996550	GASKET	ｶﾞｽｹｯﾄ:ｷﾞﾔｹｰｽ	1								
3	198636160	OIL SEAL	ｵｲﾙｼｰﾙ	1								
4	125046630	G LEVER ASSY	ｶﾞﾊﾞﾅﾚﾊﾞｰASSY	1								Inc.6,7
5	030300414	SPRING PIN	ｽﾌﾟﾘﾝｸﾞﾋﾟﾝ	1								
6	036800008	SNAP RING	ｽﾅｯﾌﾟﾘﾝｸﾞ	2								
7	026200010	WASHER	ﾜｯｼｬ	1								
8	198217500	SPRING	ｽﾌﾟﾘﾝｸﾞ:ｽﾀｰﾄ	1								
9	052300600	O-RING	Oﾘﾝｸﾞ	1							G60	
10	031100004	SNAP PIN	ｽﾅｯﾌﾟﾋﾟﾝ	1								
11	198217220	SPRING:MAIN	ｽﾌﾟﾘﾝｸﾞ:ﾒｲﾝ	1								
12	125156170	ARM COMPL	ｱｰﾑCOMPL	1								
13	052109110	O-RING	Oﾘﾝｸﾞ	1							P7	
14	011310660	BOLT	ﾎﾞﾙﾄ	3							M6x60、SW	
15	125416090	LEVER.GOVERNOR	ｶﾞﾊﾞﾅﾚﾊﾞｰ	1								
16	010110630	BOLT	ﾎﾞﾙﾄ	1							M6x30	
17	023100006	NUT	ﾅｯﾄ	3							M6	
18	125116141	SHAFT.GOVERNOR	ｼｬﾌﾄ	1								
19	052109108	O-RING	Oﾘﾝｸﾞ	2							P3	
20	036800005	SNAP RING	ｽﾅｯﾌﾟﾘﾝｸﾞ	1								
21	125976100	STAY	ｽﾃｲ	1								
22	010109687	BOLT	ｼｰﾛｯｸﾎﾞﾙﾄ	2								
23	010109264	BOLT	ﾎﾞﾙﾄ	1								
24	398210070	SPRING	ｽﾌﾟﾘﾝｸﾞ	1								
25	011310680	BOLT	ﾎﾞﾙﾄ	2							M6x80、SW	
26	011310645	BOLT	ﾎﾞﾙﾄ	7							M6x45、SW	
27	165206510	COVER:SB	ｶﾊﾞｰ:SB	2								
28	010310865	BOLT	ﾎﾞﾙﾄ	4							M8x65	
29	023100008	NUT	ﾅｯﾄ	4							M8	
30	165996610	GASKET:COVER	ｶﾞｽｹｯﾄ:ｶﾊﾞｰ	1								

FIG.107 OIL PUMP, WATER PUMP, ALTERNATOR
オイルポンプ、ウォーターポンプ、オルタネータ

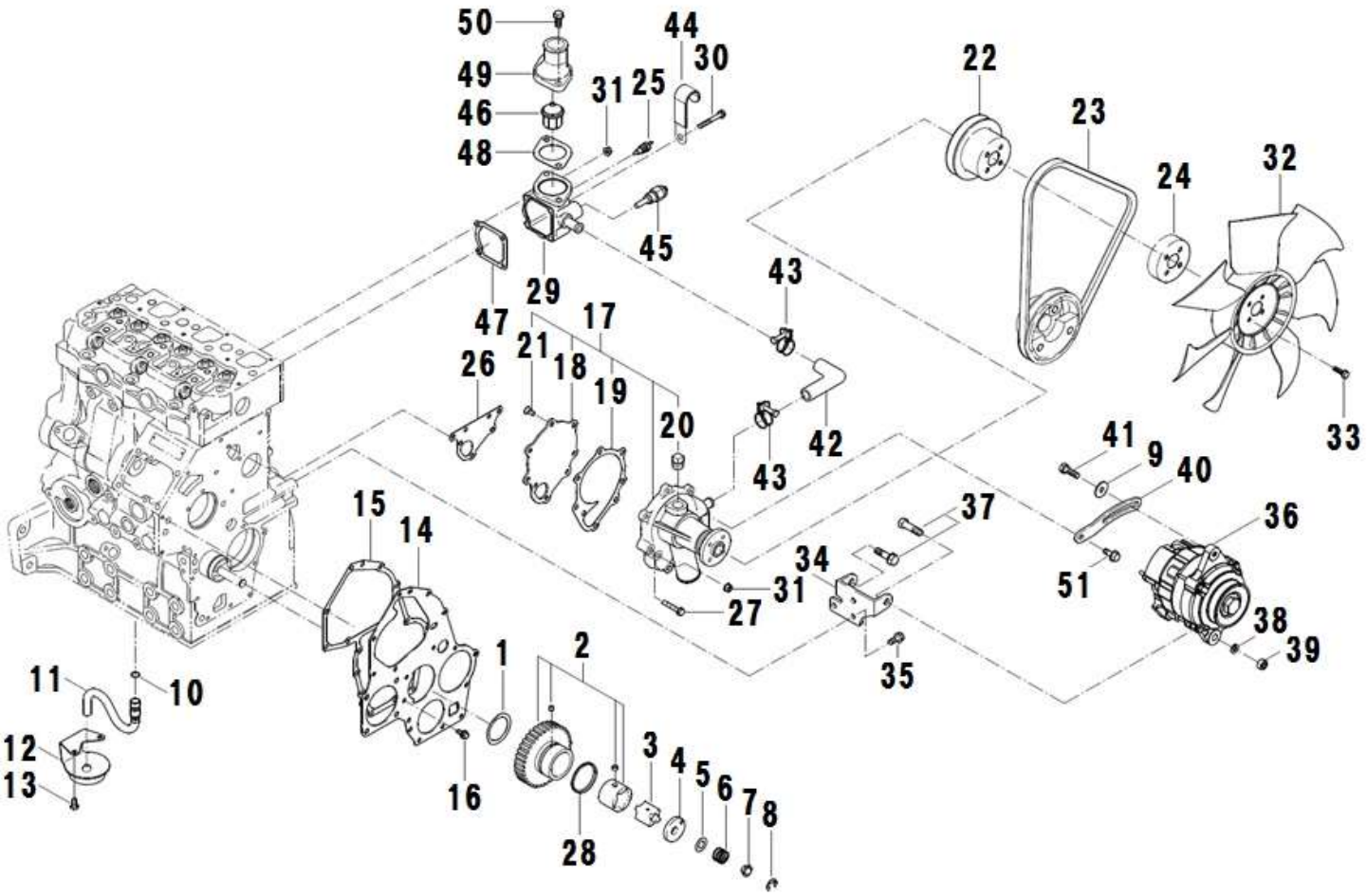

見出番号 Key No	部品番号 Parts No	部品名称 Parts Name		台当個数 Q'ty ALL	B	BM	BT	BHD	互換性 R/P	適応号機 Application	型 寸 Description	備 考 Remarks
1	199266270	WASHER.THRUST	ｽﾗｽﾄﾜｯｼﾔ	1								
2	165026230	GEAR ASSY.IDLE	ｱｲﾄﾞﾙｷﾞﾔASSY	1								Inc.28
3	140166250	ROTOR	ﾛｰﾀ	1								
4	140116220	COVER.OIL PUMP	ｵｲﾙﾎﾟﾝﾌﾟｶﾊﾞｰ	1								
5	199286340	SHIM SET	ｼﾑｾｯﾄ	AR								
6	198216720	SPRING	ｽﾌﾟﾘﾝｸﾞ	1								
7	199236540	COLLAR	ｶﾗｰ	1								
8	036800010	SNAP RING	ｽﾅｯﾌﾟﾘﾝｸﾞ	1								
9	026109017	WASHER	ﾜｯｼﾔ	1								
10	052109076	O-RING	Oﾘﾝｸﾞ	1							P11	
11	140986970	OIL PIPE	ｵｲﾙﾊﾟｲﾌﾟ	1								
12	140406310	FILTER.SUCTION	ｻｸｼｮﾝﾌｲﾙﾀCOMPL	1								
13	011310612	BOLT	ﾎﾞﾙﾄ	2							M6x12、SW	
14	165166600	PLATE.FRONT:CHB	ﾌﾛﾝﾄﾌﾟﾚｰﾄ:CHB	1								
15	165996540	GASKET	ｶﾞｽｹｯﾄ:ﾌﾛﾝﾄﾌﾟﾚｰﾄ	1								
16	011310612	BOLT	ﾎﾞﾙﾄ	2							M6x12、SW	
17	145017790	PUMP ASSY.WATER	ｳｵｰﾀﾎﾟﾝﾌﾟASSY:NHG	1								Inc.18～21
18	145146320	SET PLATE	ｾｯﾄﾌﾟﾚｰﾄ	1								
19	145996681	GASKET	ｶﾞｽｹｯﾄ:ｾｯﾄﾌﾟﾚｰﾄ	1								
20	064500030	PLUG	ﾌﾟﾗｸﾞ	1								
21	015300614	SCREW	ｽｸﾘｭ	3								
22	145336620	PULLEY.FAN	ﾌｱﾝﾌﾟｰﾘ	1								
23	080109061	V-BELT:Ax36.5	Vﾍﾞﾙﾄ(A36.5)	1								
24	145386910	HOLDER.FAN:10	ﾌｱﾝﾎﾙﾀﾞ:10	1								
25	385720360	SWITCH:THERMO	ｽｲｯﾁ:ｻｰﾓ	1								
26	145996990	GASKET	ｶﾞｽｹｯﾄ:ｳｵｰﾀﾎﾟﾝﾌﾟ	1								
27	011310635	BOLT	ﾎﾞﾙﾄ	4							M6x35、SW	
28	198217760	SPRING	ｽﾌﾟﾘﾝｸﾞ	1								
29	145216730	CASE.THERMOSTAT	ｻｰﾓｽﾀｯﾄｹｰｽ:CHB	1								
30	011310655	BOLT	ﾎﾞﾙﾄ	2							M6x55、SW	
31	023100006	NUT	ﾅｯﾄ	3							M6	
32	145306520	COOLING FAN	ｸｰﾘﾝｸﾞﾌｱﾝ	1								
33	011310630	BOLT	ﾎﾞﾙﾄ	4							M6x30、SW	
34	185976900	STAY:SB	ｽﾃｲ:SB	1								
35	011510816	BOLT	ﾎﾞﾙﾄ	3							M8x16、SW	

FIG.107 OIL PUMP, WATER PUMP, ALTERNATOR
オイルポンプ、ウォーターポンプ、オルタネータ

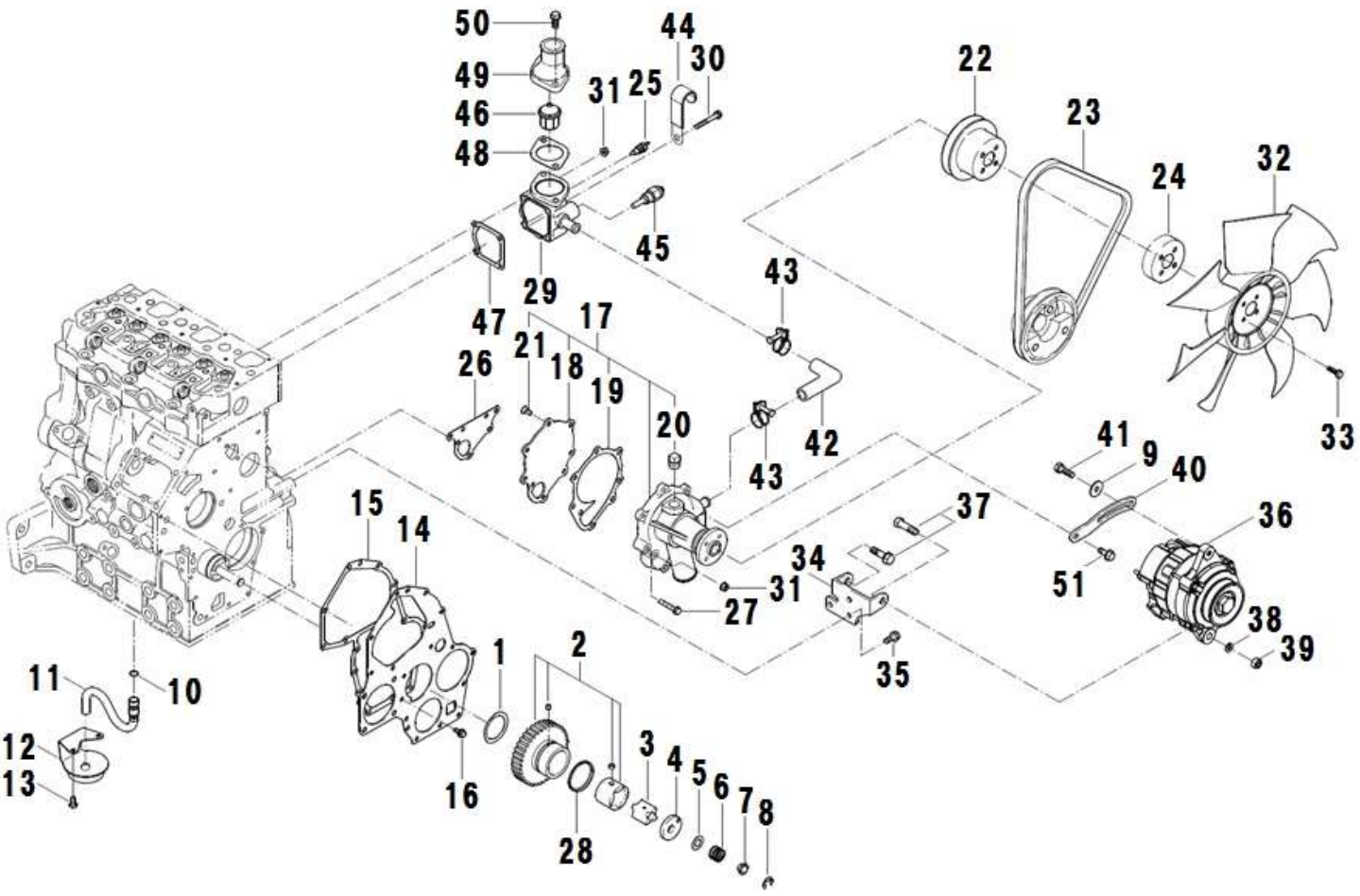

見出番号 Key No	部品番号 Parts No	部品名称 Parts Name		台当個数 Q'ty ALL	B	BM	BT	BHD	互換性 R/P	適応号機 Application	型 寸 Description	備 考 Remarks
36	185046320	ALTERNATOR ASSY	オルタネータASSY	1								
37	010311035	BOLT	ボルト	2							M10x35	
38	027100010	SPRING WASHER	スプリングワッシヤ	2								
39	020900010	NUT	ナット	2							M10	
40	185726481	PLATE. ADJUSTING	アジヤステイングプレート:イロナ	1								
41	011510820	BOLT	ボルト	1							M8x20、SW	
42	145536051	HOSE	ホース	1								
43	067100022	HOSE BAND	ホースバンド	2								
44	199116370	CLAMP	クランプ	1								
45	385720011	SENSOR	センサー:サーモメータ	1								
46	145206220	T STAT COMPL	サーモスタットCOMPL	1								
47	145996710	GASKET	ガスケット:サーモケース	1								
48	145996051	GASKET	ガスケット:サーモカバー	1								
49	145226450	COVER. T STAT	サーモスタットカバー:NHG	1								
50	010800820	BOLT	ボルト	2							M8x20	
51	011500825	BOLT	ボルト	1							M8x25、SW	

FIG.108 INJECTION PUMP, LINES
インジェクションポンプ、高圧噴射管

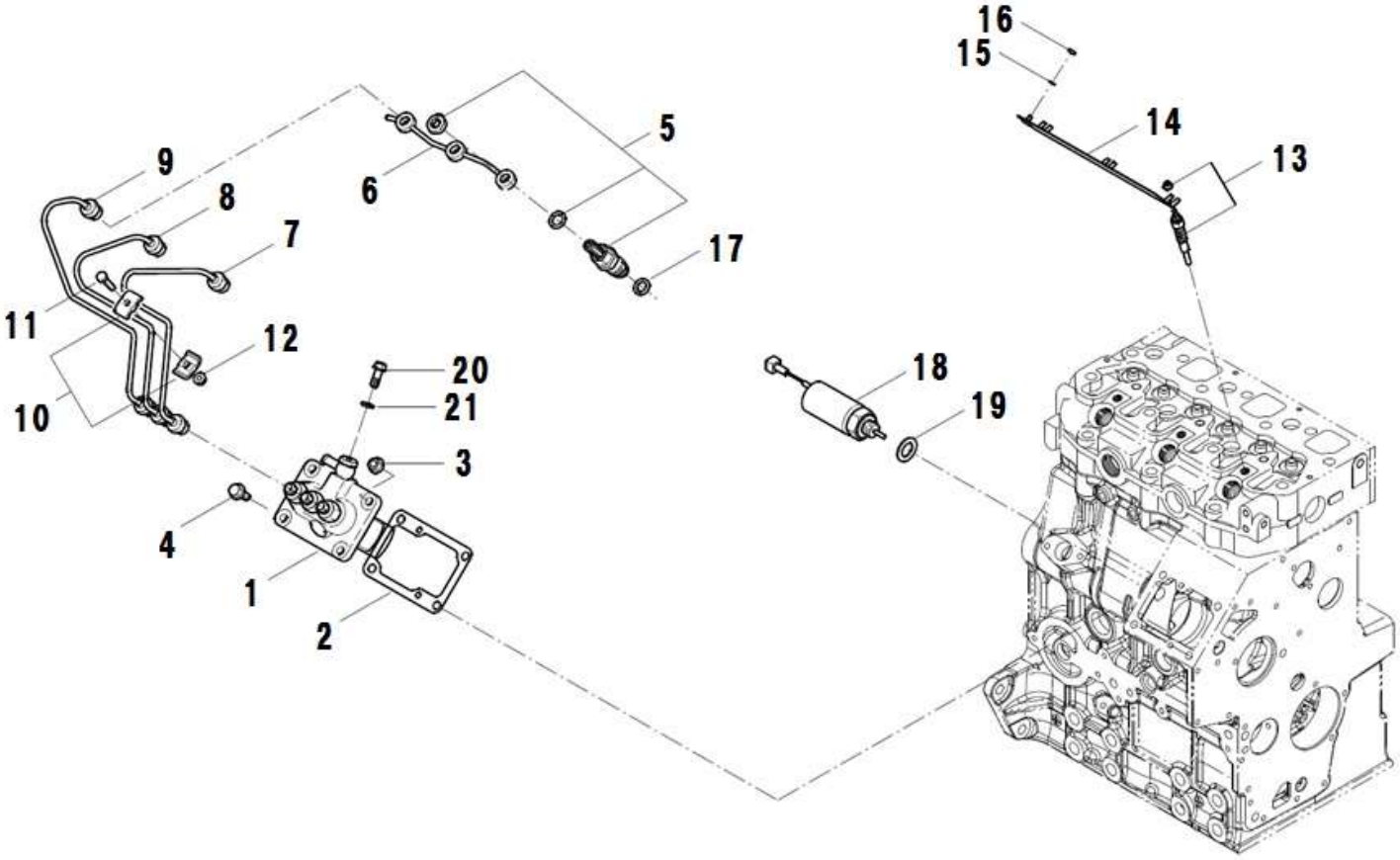

見出番号 Key No	部品番号 Parts No	部品名称 Parts Name		台当個数 Q'ty ALL	B	BM	BT	BHD	互換性 R/P	適応号機 Application	型　寸 Description	備　考 Remarks
1	131017811	PUMP ASSY. INJ	ｲﾝｼﾞｪｸｼｮﾝﾎﾟﾝﾌﾟASSY	1								
2	131426310	SHIM SET	ｼﾑｾｯﾄ:N3	AR								
3	023100008	NUT	ﾅｯﾄ	2							M8	
4	010800820	BOLT	ﾎﾞﾙﾄ	2							M8x20	
5	131406360	INJECTOR	ﾉｽﾞﾙｱﾝﾄﾞﾎﾙﾀﾞASSY	3								
6	131606291	PIPE. RETURN	ﾘﾀｰﾝﾊﾟｲﾌﾟCOMPL	1								
7	131507601	PIPE. INJECTION	ｲﾝｼﾞｪｸｼｮﾝﾊﾟｲﾌﾟCOMPL	1								
8	131507611	PIPE. INJECTION	ｲﾝｼﾞｪｸｼｮﾝﾊﾟｲﾌﾟCOMPL	1								
9	131507621	PIPE. INJECTION	ｲﾝｼﾞｪｸｼｮﾝﾊﾟｲﾌﾟCOMPL	1								
10	199106021	CLAMP	ｸﾗﾝﾌﾟCOMPL	4								
11	010110625	BOLT	ﾎﾞﾙﾄ	2							M6x25	
12	023100006	NUT	ﾅｯﾄ	2							M6	
13	185366190	PLUG. GLOW	ｸﾞﾛｰﾌﾟﾗｸﾞ	3								
14	185376140	CONNECTOR	ｺﾈｸﾀ:ｸﾞﾛｰ	1								
15	027100004	SPRING WASHER	ｽﾌﾟﾘﾝｸﾞﾜｯｼｬ	1								
16	020100004	NUT	ﾅｯﾄ	1							M4	
17	131426200	GASKET	ｶﾞｽｹｯﾄ:ﾉｽﾞﾙ	3								
18	185206085	SOLENOID	ｿﾚﾉｲﾄﾞ	1								
19	025100016	SEAL WASHER	ｼｰﾙﾜｯｼｬ	1								
20	131136350	SCREW	ｽｸﾘｭ	1								
21	025100008	SEAL WASHER	ｼｰﾙﾜｯｼｬ	1								

FIG.109 INJECTION PUMP
インジェクションポンプ

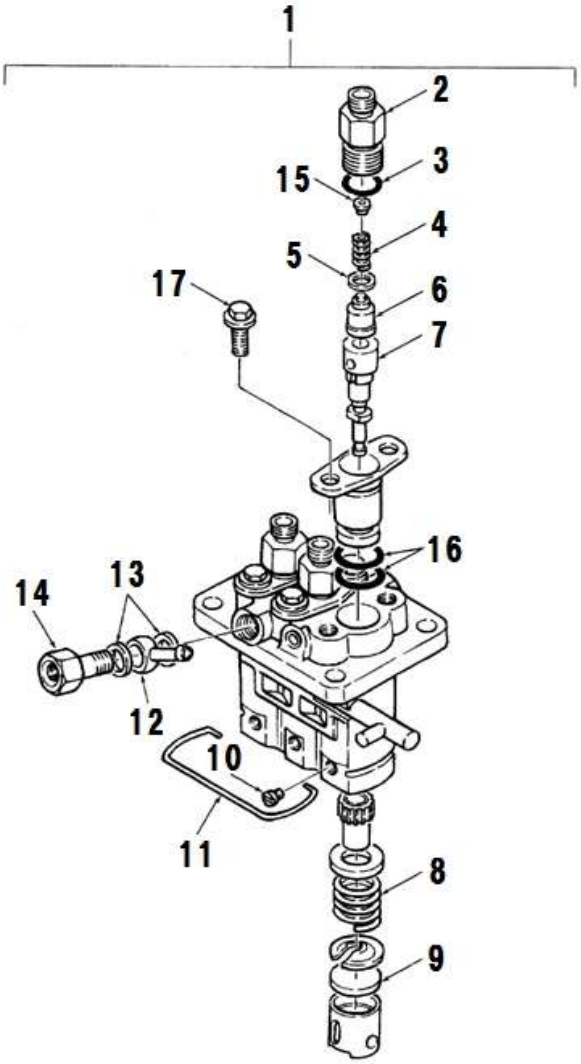

見出番号 Key No	部品番号 Parts No	部品名称 Parts Name		台当個数 Q'ty ALL	B	BM	BT	BHD	互換性 R/P	適応号機 Application	型　寸 Description	備　考 Remarks
1	131017811	PUMP ASSY. INJ	ｲﾝｼﾞｪｸｼｮﾝﾎﾟﾝﾌﾟASSY	1								Inc.1～17
2	131196200	HOLDER	ﾎﾙﾀﾞｰ	3								
3	131227310	O-RING	Oﾘﾝｸﾞ	3								
4	131176510	SPRING	ｽﾌﾟﾘﾝｸﾞ	3								
5	131186110	GASKET	ｶﾞｽｹｯﾄ	3								
6	131156260	VALVE	ﾊﾞﾙﾌﾞ	3								
7	131116660	PLUNGER	ﾌﾟﾗﾝｼﾞｬｰ	3								
8	131176320	SPRING	ｽﾌﾟﾘﾝｸﾞ	3								
9	131296530	PLATE	ﾌﾟﾚｰﾄ	3								
10	131296645	PIN	ﾋﾟﾝ	3								
11	131296954	SNAP RING	ｽﾅｯﾌﾟﾘﾝｸﾞ	1								
12	131246010	PIPE JOINT	ｱｲ	1								
13	131296255	GASKET	ｶﾞｽｹｯﾄ	2								
14	131246170	EYE BOLT	ｱｲﾎﾞﾙﾄ	1								
15	*	SPRING	ｽﾌﾟﾘﾝｸﾞ									
16	131227320	O-RING	Oﾘﾝｸﾞ	6								
17	131136430	BOLT	ﾎﾞﾙﾄ	6								

FIG.110 INJECTOR ASSY
噴射ノズル

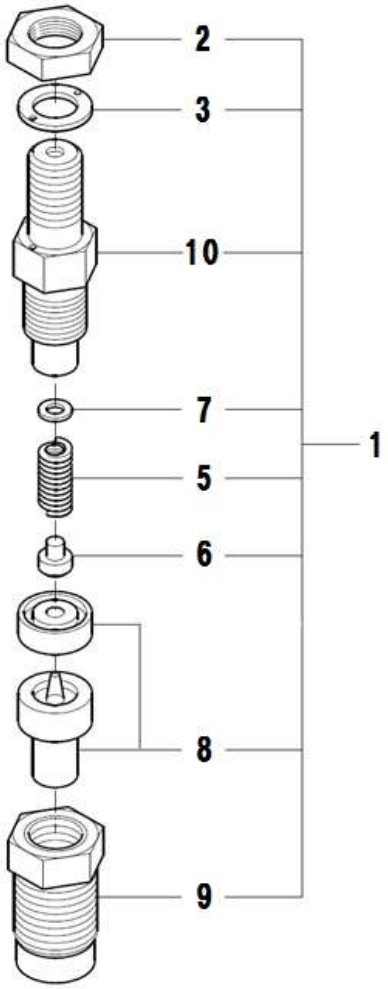

見出番号 Key No	部品番号 Parts No	部品名称 Parts Name		台当個数 Q'ty ALL	B	BM	BT	BHD	互換性 R/P	適応号機 Application	型 寸 Description	備 考 Remarks
1	131406360	INJECTOR	ﾉｽﾞﾙｱﾝﾄﾞﾎﾙﾀﾞASSY	3								Inc.2～10
2	131446006	NUT	ﾅｯﾄ	1								
3	131426230	GASKET	ｶﾞｽｹｯﾄ	1								
4	131437360	SHIM	ｼﾑKIT	1								
5	131446074	SPRING	ｽﾌﾟﾘﾝｸﾞ	1								
6	131446075	SPRING SHEET	ｽﾌﾟﾘﾝｸﾞｼｰﾄ	1								
7	131446076	SPACER	ｽﾍﾟｰｻ	1								
8	131416170	NOZZLE	ﾉｽﾞﾙASSY	1								
9	131446077	NUT	ﾅｯﾄ	1								
10	*	BODY	ﾎﾞﾃﾞｨｰ									

FIG.111 STARTING MOTOR
スターティングモーター

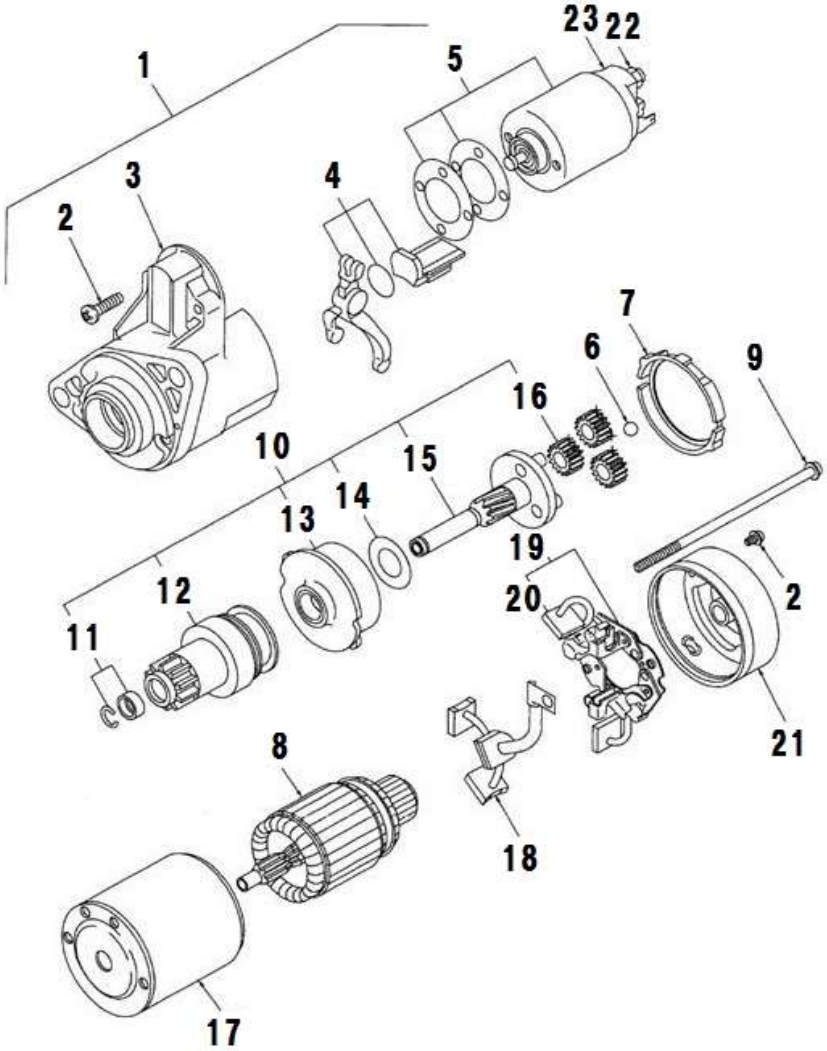

見出番号 Key No	部品番号 Parts No	部品名称 Parts Name		台当個数 Q'ty ALL	B	BM	BT	BHD	互換性 R/P	適応号機 Application	型 寸 Description	備 考 Remarks
1	185086551	STARTER ASSY	ｽﾀｰﾀ ASSY	1								Inc.2～10,17～19,
2	185846468	SCREW SET	ｽｸﾘｭSET	1								
3	185846610	BRACKET ASSY F	ﾌﾞﾗｹｯﾄ ASSY ﾌﾛﾝﾄ	1								
4	185846615	LEVER SET	ﾚﾊﾞｰｾｯﾄ	1								
5	185816340	SWITCH ASSY	ｽｲｯﾁ ASSY	1								
6	185846616	BALL	ﾎﾞｰﾙ	1								
7	185846617	PACKINE	ﾊﾟｯｷﾝ	1								
8	185846684	ARMATURE	ｱﾏﾁｭｱ	1								
9	185846621	HEXAGON HEAD SET	ﾛｯｶｸﾎﾞﾙﾄｾｯﾄ	1								
10	185866391	SHAFT ASSY	ｼｬﾌﾄASSY ｸﾗｯﾁｾｯﾄ	1								Inc.11～16
11	185846614	STOPPER SET	ｽﾄｯﾊﾟｾｯﾄ	1								
12	185866411	OVER R CLUTCH	ｵｰﾊﾞｰﾗﾝﾆﾝｸﾞｸﾗｯﾁ	1								
13	185846683	INTERNAL G ASSY	ｲﾝﾀｰﾅﾙｷﾞｬASSY	1								
14	185846611	WASHER	ﾜｯｼｬ	1								
15	185866400	SHAFT ASSY GEAR	ｼｬﾌﾄASSY ｷﾞｬ	1								
16	185846613	GEAR ASSY	ｷﾞｬ ASSY	3								
17	185846619	YOKE ASSY	ﾖｰｸ ASSY	1								
18	185416490	BRUSH ASSY	ﾌﾞﾗｼ ASSY	1								
19	185416500	BRUSH H ASSY	ﾌﾞﾗｼﾎﾙﾀﾞ ASSY	1								Inc.20
20	185886070	SPRING BRUSH SET	ｽﾌﾟﾘﾝｸﾞﾌﾞﾗｼｾｯﾄ	1								
21	185846620	BRACKET ASSY R	ﾌﾞﾗｹｯﾄ ASSY ﾘﾔ	1								
22	020109160	NUT	ﾅｯﾄ	1								
23	185736330	COVER	ｶﾊﾞｰ:ｽﾀｰﾀ	1								

FIG.112 ALTERNATOR
オルタネータ

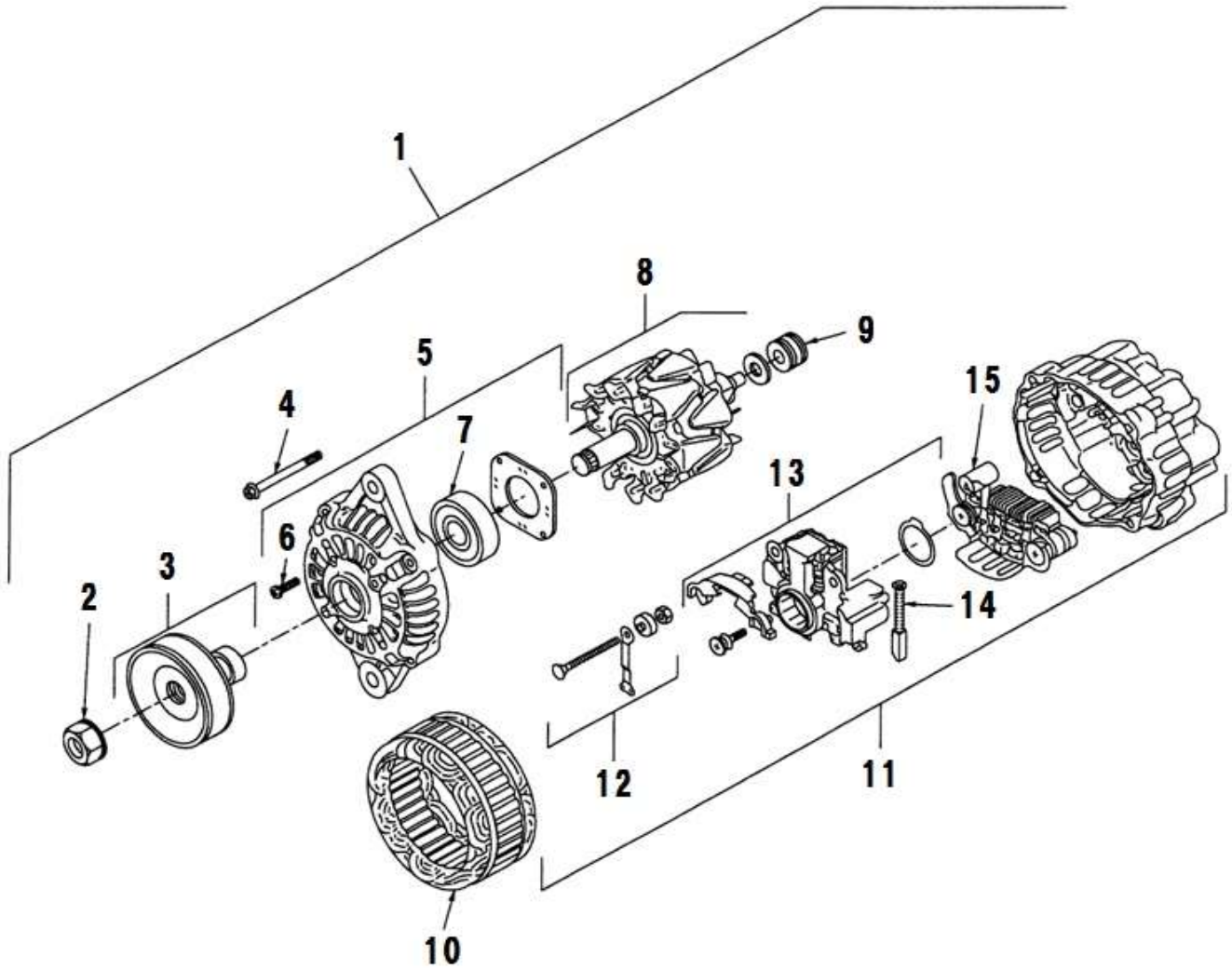

見出番号 Key No	部品番号 Parts No	部品名称 Parts Name		台当個数 Q'ty ALL	B	BM	BT	BHD	互換性 R/P	適応号機 Application	型 寸 Description	備 考 Remarks
1	185046320	ALTERNATOR ASSY	ｵﾙﾀﾈｰﾀASSY	1								Inc.2～5,8,10,11
2	185446269	NUT	ﾅｯﾄ	1								
3	185436180	FAN	ﾌﾟｰﾘ	1								
4	185446270	SCREW	ｽｸﾘｭ	1								
5	185426210	BRACKET.FRONT	ﾌﾞﾗｹｯﾄASSY	1								Inc.6,7
6	185446271	SCREW	ｽｸﾘｭ	1								
7	185446272	BEARING	ﾍﾞｱﾘﾝｸﾞ	1								
8	185446273	ROTOR ASSY	ﾛｰﾀASSY	1								Inc.9
9	185446274	BEARING	ﾍﾞｱﾘﾝｸﾞ	1								
10	185446275	STATOR	ｽﾃｰﾀ	1								
11	185426220	BRACKET.REAR	ﾌﾞﾗｹｯﾄASSY	1								Inc.12～15
12	185446278	TERMINAL SET	ﾀｰﾐﾅﾙSET	1								
13	185446277	REGULATOR ASSY	ﾚｷﾞｭﾚｰﾀASSY	1								
14	185416480	BRUSH	ﾌﾞﾗｼ COMPL	2								
15	185446276	RECTIFIER ASSY	ﾚｸﾁﾌｱｲﾔASSY	1								

FIG.113 EXHAUST MANIFOLD
エキゾーストマニホールド

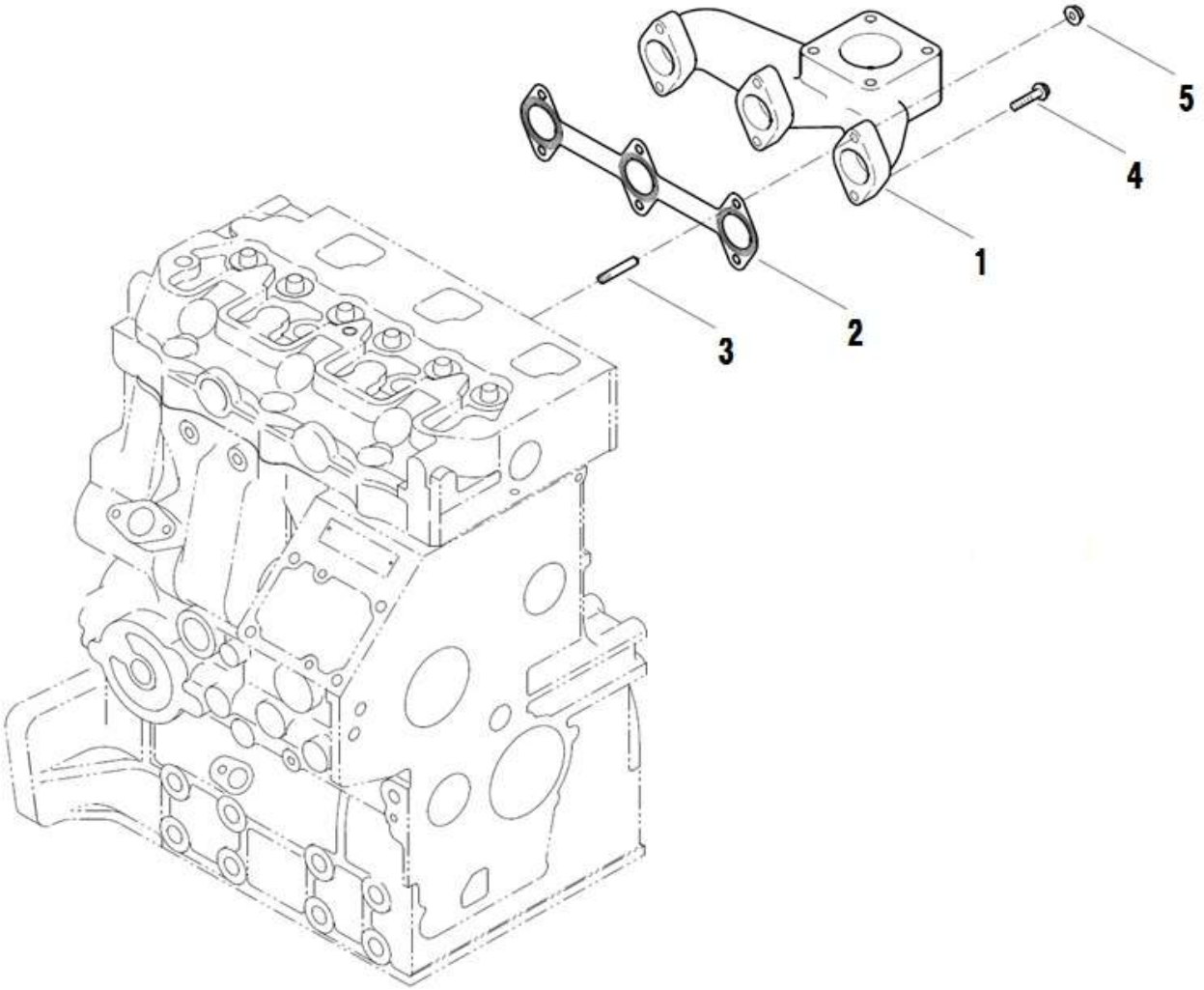

見出番号 Key No	部品番号 Parts No	部品名称 Parts Name		台当個数 Q'ty ALL	B	BM	BT	BHD	互換性 R/P	適応号機 Application	型 寸 Description	備 考 Remarks
1	135616400	MANIFOLD.EXHAUST	ｴｷｿﾞｰｽﾄﾏﾆﾎﾙﾄﾞ:SB-H	1								
2	135996590	GASKET:EX. M FOLD	ｶﾞｽｹｯﾄ:EXﾏﾆﾎﾙﾄﾞ	1								
3	012110625	STUD BOLT	ｽﾀｯﾄﾞﾎﾞﾙﾄ	2								
4	011310625	BOLT	ﾎﾞﾙﾄ	4							M6x25、SW	
5	023100006	NUT	ﾅｯﾄ	2							M6	

シャシ編
（CHASSIS）

FIG.201 MUFFLER
マフラー

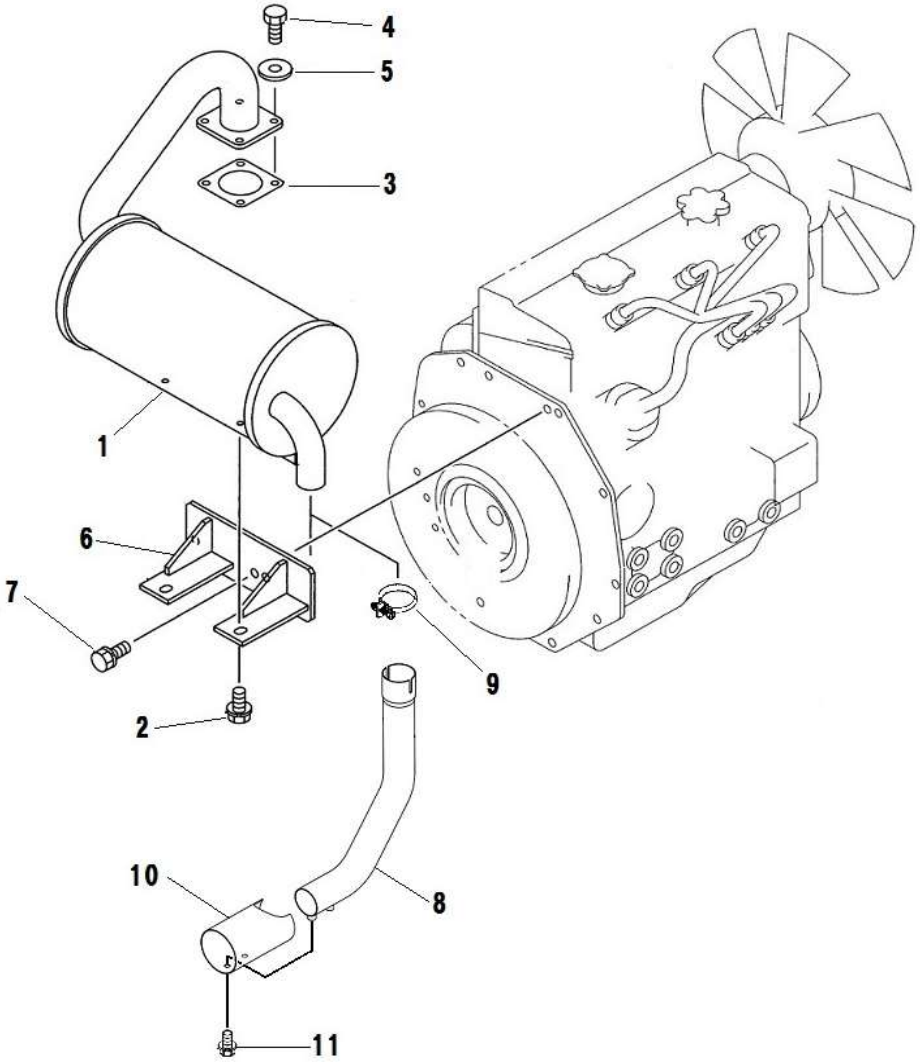

見出番号 Key No	部品番号 Parts No	部品名称 Parts Name		台当個数 Q'ty ALL	B	BM	BT	BHD	互換性 R/P	適応号機 Application	型 寸 Description	備 考 Remarks
1	A14010040	MUFFLER ASSY	マフラASSY	1						～ 25218		＊1
1	A14010041	MUFFLER ASSY	マフラASSY	1						25219 ～		＊1
2	011510816	BOLT	ﾎﾞﾙﾄ	2							M8x16、SW	
3	314990150	GASKET	ｶﾞｽｹｯﾄ	1								
4	010160820	BOLT	ﾎﾞﾙﾄ	4						～ 25218	M8x20	SUS ＊1
4	010109337	BOLT	ﾎﾞﾙﾄ	4					B	25219 ～	M8x20	SUS ＊1
5	027160008	SPRING	ｽﾌﾟﾘﾝｸﾞﾜｯｼｬ	4								SUS
6	A14610110	BRACKET:MUFFLER	ﾌﾞﾗｹｯﾄ:ﾏﾌﾗ	1								
7	011511030	BOLT	ﾎﾞﾙﾄ	2							M10x30、SW	
8	A14250070	PIPE:TAIL	ﾊﾟｲﾌﾟ:ﾃｰﾙ	1								
9	398750260	BAND	ﾊﾞﾝﾄﾞ	1								
10	A14310080	MUFFLER COVER	ﾏﾌﾗｶﾊﾞｰ	1								
11	010109206	BOLT	ﾎﾞﾙﾄ	2							M6x12、SW、W	SUS

FIG.202 AIR CLEANER
エアークリーナー

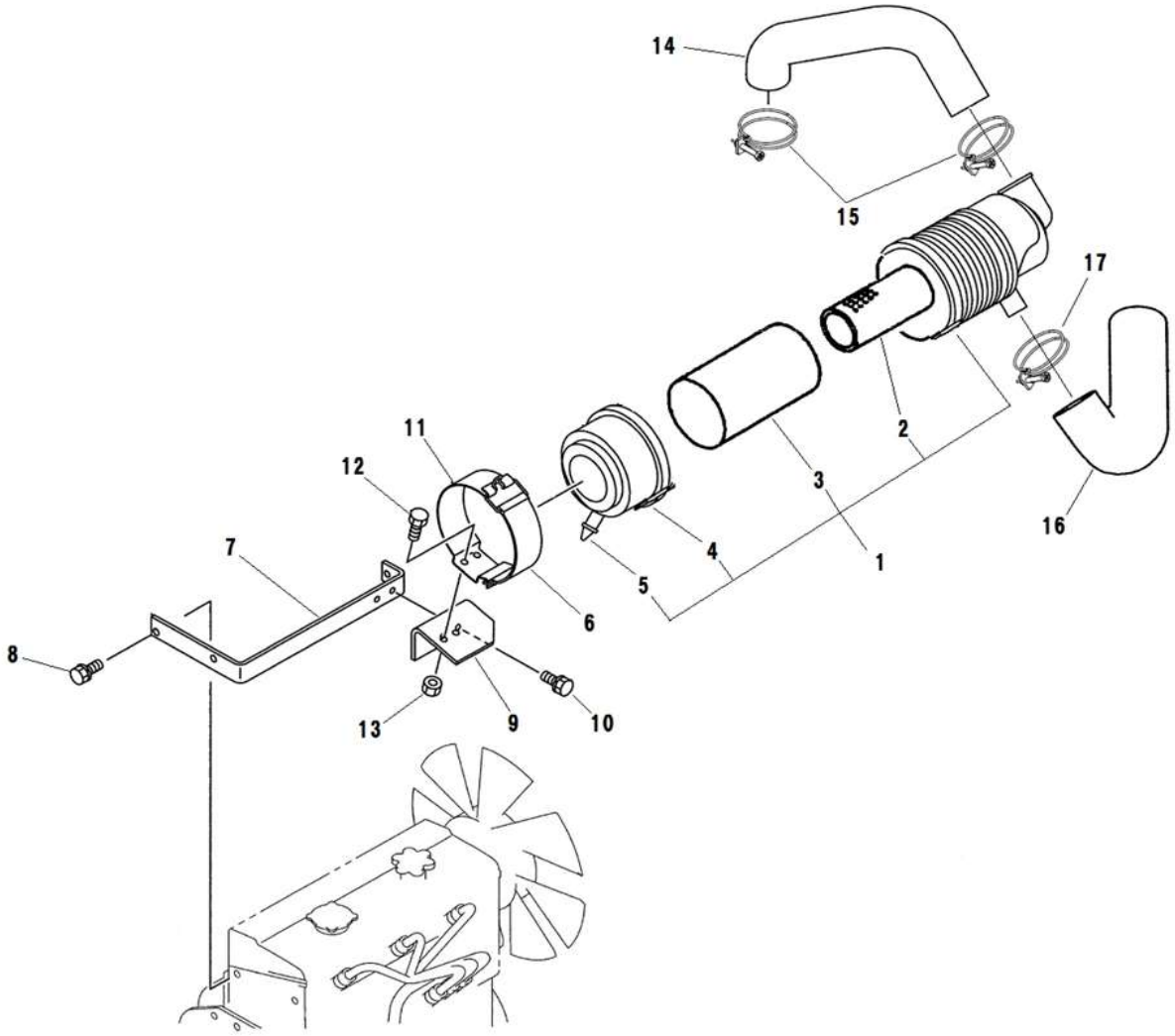

見出番号 Key No	部品番号 Parts No	部品名称 Parts Name		台当個数 Q'ty ALL	B	BM	BT	BHD	互換性 R/P	適応号機 Application	型 寸 Description	備 考 Remarks
1	314500880	AIR CLEANER ASSY	ｴｱｸﾘｰﾅASSY	1								Inc.2～5
2	314531177	2ND FILTER COMP	2NDﾌｲﾙﾀCOMPｴｱｸﾘ	1							INNER	
3	314531176	FILTER COMP	ﾌｲﾙﾀｰCOMP:ｴｱｸﾘ5	1							OUTER	
4	314531195	COVER ASSY	ｶﾊﾞｰASSY	1								
5	314531163	VACUATOR VALVE	ﾊﾞｷｭｴｰﾀﾊﾞﾙﾌﾞ	1								
6	398119972	BAND:AIR CLEANER	ｺﾞﾑ:ｴｱｸﾘｰﾅｻｻｴ	1								
7	A14520010	STAY	ｽﾃｲ:ｴｱｸﾘｰﾅ	1								
8	010800816	BOLT	ﾎﾞﾙﾄ	3							M8x16	
9	A14600171	BRACKET	ﾌﾞﾗｹｯﾄ:ｴｱｸﾘｰﾅ	1								
10	010800816	BOLT	ﾎﾞﾙﾄ	2							M8x16	
11	314601960	HOLDER	ｴｱｸﾘｰﾅｻｻｴ	1						～25+++		＊1
11	314602100	HOLDER	ｴｱｸﾘｰﾅｻｻｴ	1						25+++～		＊1
12	010800820	BOLT	ﾎﾞﾙﾄ	2							M8x20	
13	021500008	NUT	ﾅｯﾄ	2							M8、SW	
14	A14560060	INTAKE PIPE:OUT	ｴｱｸﾘｰﾅﾎｰｽ:OUT	1								
15	067100065	HOSE BAND	ﾎｰｽﾊﾞﾝﾄﾞ	2								
16	A14560070	INTAKE PIPE:IN	ｴｱｸﾘｰﾅﾎｰｽ:IN	1						～ 25212		＊1
16	A14560071	INTAKE PIPE:IN	ｴｱｸﾘｰﾅﾎｰｽ:IN	1						25213 ～		＊1
17	067100065	HOSE BAND	ﾎｰｽﾊﾞﾝﾄﾞ	1								

FIG.203 RADIATOR
ラジエータ

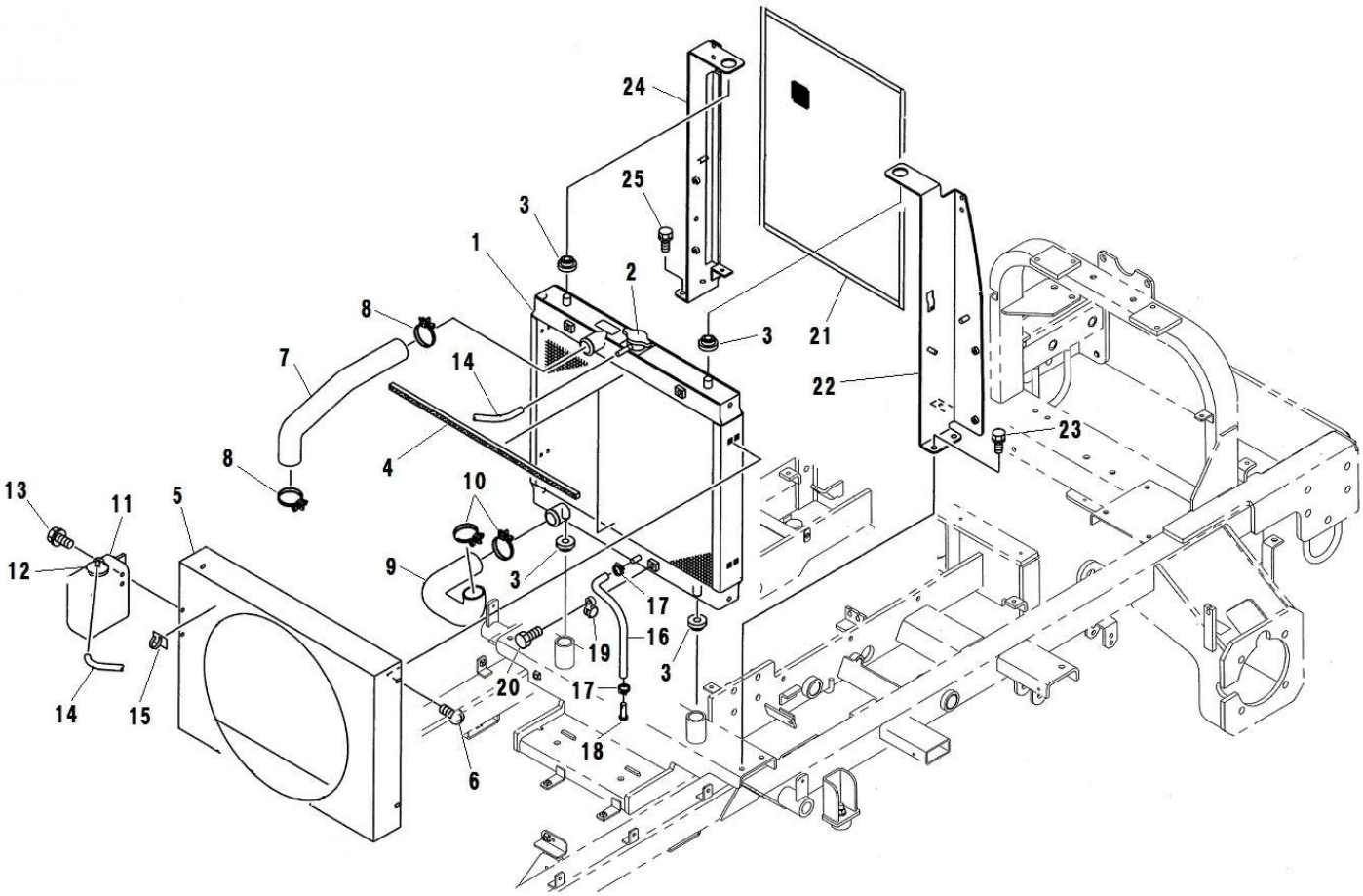

見出番号 Key No	部品番号 Parts No	部品名称 Parts Name		台当個数 Q'ty ALL	B	BM	BT	BHD	互換性 R/P	適応号機 Application	型 寸 Description	備 考 Remarks
1	310100980	RADIATOR ASSY	ﾗｼﾞｴｰﾀ	1								Inc.2
2	310110200	CAP:RADIATOR	ｷｬｯﾌﾟ:ﾗｼﾞｴｰﾀ	1								
3	398119670	RUBBER	ｺﾞﾑ:ﾗｼﾞｴﾀｻｻｴ	4								
4	A98130310	SPONGE	ｽﾎﾟﾝｼﾞ	2								
5	A10250210	SHROUD	ｼｭﾗｳﾄﾞ	1								
6	A99480130	SCREW	ﾄﾗｽﾈｼﾞ	4								
7	A10160060	RADIATOR HOSE	ﾗｼﾞｴｰﾀﾎｰｽ:ｳｴ	1								
8	067100043	HOSE BAND	ﾎｰｽﾊﾞﾝﾄﾞ	2								
9	A10160071	RADIATOR HOSE	ﾗｼﾞｴﾀﾎｰｽ:ｼﾀ	1								
10	067100043	HOSE BAND	ﾎｰｽﾊﾞﾝﾄﾞ	2								
11	310560050	TANK	ﾀﾝｸ	1								
12	010800616	BOLT	ﾎﾞﾙﾄ	2							M6x16	
13	310110190	CAP	ｷｬｯﾌﾟ	1								
14	310120270	OVER FLOW PIPE	ｵｰﾊﾞｰﾌﾛｰﾊﾟｲﾌﾟ	2								
15	399112851	CLAMP	ｸﾗﾝﾌﾟ	1								
16	360771170	FUEL PIPE	ﾌｭｴﾙﾊﾟｲﾌﾟ	1								
17	067200115	HOSE CLIP	ﾎｰｽｸﾘｯﾌﾟ	2								
18	031310820	PIN	ﾋﾗｱﾀﾏﾋﾟﾝ	1								
19	399111960	CLAMP	ｸﾗﾝﾌﾟ	1								
20	010800610	BOLT	ﾎﾞﾙﾄ	1							M6x10	
21	A10170120	SCREEN	ｽｸﾘｰﾝ	1								
22	A10270110	STAY	ﾗｼﾞｴﾀｻｻｴ:R	1								
23	010810816	BOLT	ﾎﾞﾙﾄ	2							M8x16	
24	A10270130	STAY	ﾗｼﾞｴﾀｻｻｴ:L	1						～25198		＊1
24	A10270150	STAY	ﾗｼﾞｴﾀｻｻｴ:L	1						25199～		＊1
25	010810816	BOLT	ﾎﾞﾙﾄ	2							M8x16	

FIG.204 ENGINE MOUNT
エンジンマウント

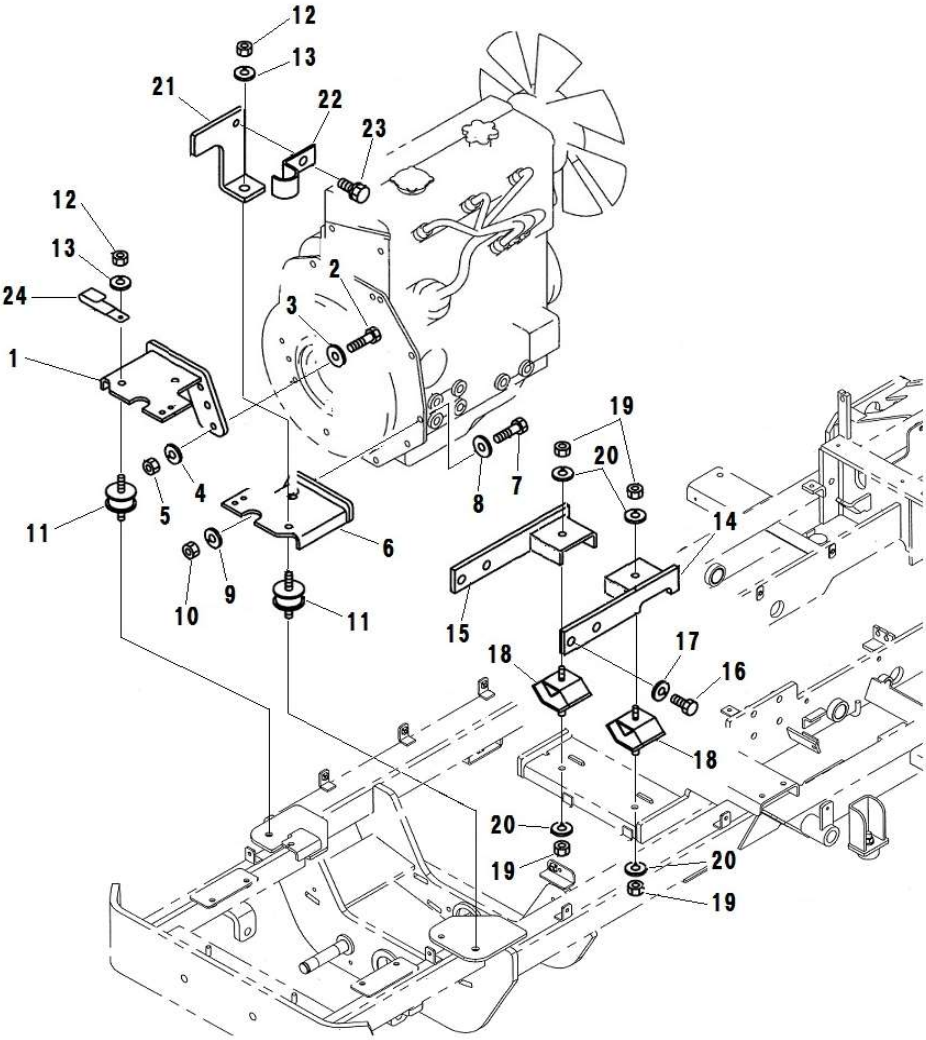

見出番号 Key No	部品番号 Parts No	部品名称 Parts Name		台当個数 Q'ty ALL	B	BM	BT	BHD	互換性 R/P	適応号機 Application	型 寸 Description	備 考 Remarks
1	A10410061	BRACKET	ｴﾝｼﾞﾝｻﾎﾟｰﾄ:F/R	1								
2	010311045	BOLT	ﾎﾞﾙﾄ	2							M10x45	
3	026200010	WASHER	ﾜｯｼｬ	2								
4	027100010	SPRING WASHER	ｽﾌﾟﾘﾝｸﾞﾜｯｼｬ	2								
5	020910010	NUT	ﾅｯﾄ	2							M10	
6	A10410071	BRACKET	ｴﾝｼﾞﾝｻﾎﾟｰﾄ:F/L	1								
7	010311045	BOLT	ﾎﾞﾙﾄ	2							M10x45	
8	026200010	WASHER	ﾜｯｼｬ	2								
9	027100010	SPRING WASHER	ｽﾌﾟﾘﾝｸﾞﾜｯｼｬ	2								
10	020910010	NUT	ﾅｯﾄ	2							M10	
11	398120790	RUBBER	ﾎﾞｳｼﾝｺﾞﾑ	2								
12	020910010	NUT	ﾅｯﾄ	4							M10	
13	027100010	SPRING WASHER	ｽﾌﾟﾘﾝｸﾞﾜｯｼｬ	4								
14	A10410110	BRACKET	ｴﾝｼﾞﾝｻﾎﾟｰﾄ:R/L	1								
15	A10410120	BRACKET	ｴﾝｼﾞﾝｻﾎﾟｰﾄ:R/R	1								
16	010411435	BOLT	ﾎﾞﾙﾄ	4							M14x35、細目	
17	027100014	SPRING WASHER	ｽﾌﾟﾘﾝｸﾞﾜｯｼｬ	4								
18	398118230	RUBBER	ｺﾞﾑ	2								
19	020910010	NUT	ﾅｯﾄ	4							M10	
20	027100010	SPRING WASHER	ｽﾌﾟﾘﾝｸﾞﾜｯｼｬ	4								
21	A14430020	BRACKET	ﾌﾞﾗｹｯﾄ:ﾏﾌﾗｰ	1								
22	399112900	CLAMP	ｸﾗﾝﾌﾟ	1								
23	010810820	BOLT	ﾎﾞﾙﾄ	1							M8x20	
24	399110340	CLAMP	ｸﾗﾝﾌﾟ	1								

FIG.205 CHASSIS AND FRAME
シャーシ、フレーム

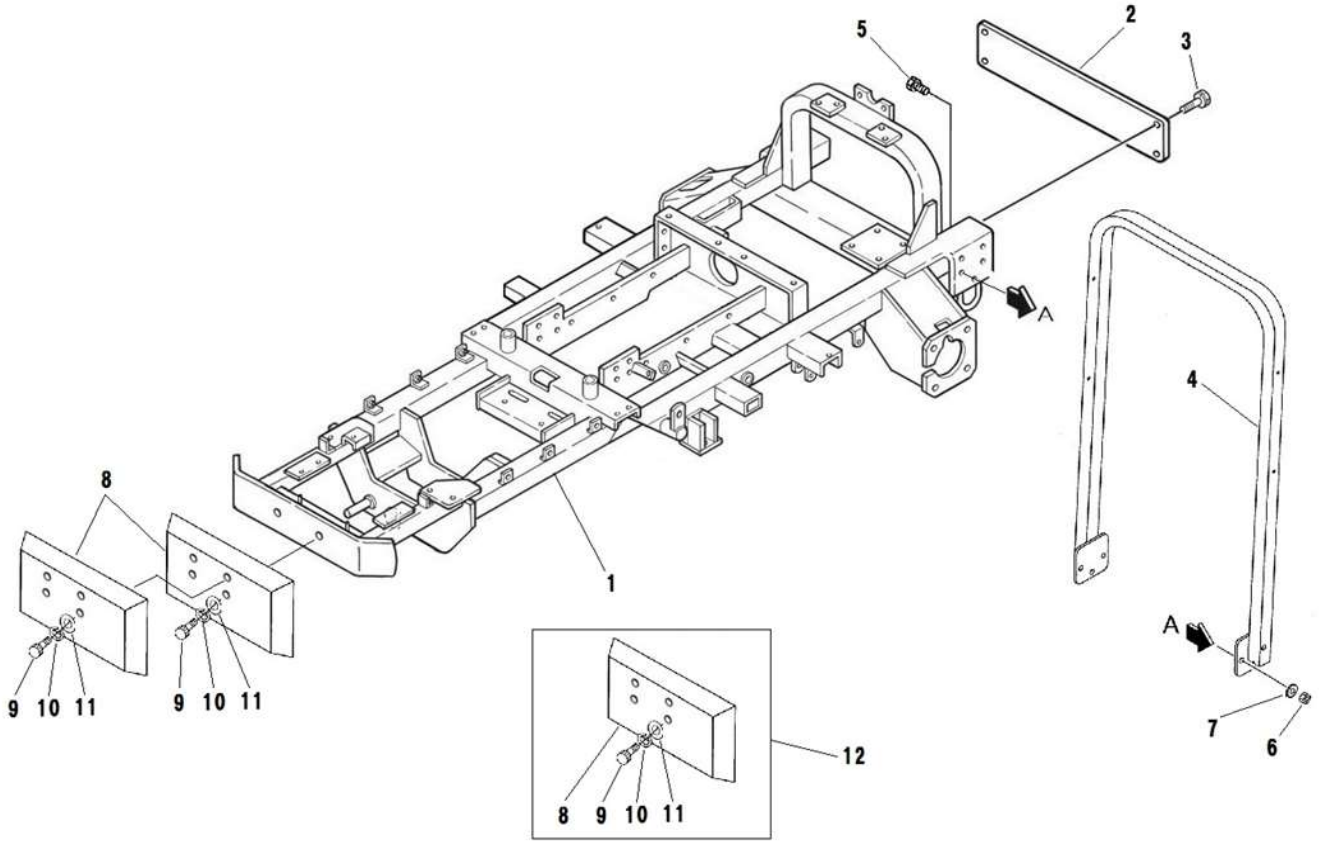

見出番号 Key No	部品番号 Parts No	部品名称 Parts Name		台当個数 Q'ty ALL	B	BM	BT	BHD	互換性 R/P	適応号機 Application	型 寸 Description	備 考 Remarks
1	A20100682	MAIN FRAME	ﾒｲﾝﾌﾚｰﾑ	1								
2	A20360020	REAR FRAME	ﾘｱﾊﾞﾝﾊﾟ		1							
3	011511225	BOLT	ﾎﾞﾙﾄ		4						M12x25、SW	
4	A68150040	ROOF	ﾌﾚｰﾑ:ﾙｰﾌ		1	1	1					
5	010311235	BOLT	ﾎﾞﾙﾄ		6	6	6					
6	020900012	NUT	ﾅｯﾄ		6	6	6					
7	027100012	SPRING WASHER	ｽﾌﾟﾘﾝｸﾞﾜｯｼｬ		6	6	6					
8	372111170	WEIGHT	ｳｴｲﾄ					2				
9	010311265	BOLT	ﾎﾞﾙﾄ					4			M12x65	
10	027100012	SPRING WASHER	ｽﾌﾟﾘﾝｸﾞﾜｯｼｬ					4				
11	026109018	WASHER	ﾜｯｼｬ					4				
12	A62010020	WEIGHT ASSY	ｳｴｲﾄKIT		1～2	1～2	1～2					OP. Inc.8～11

FIG.206 FRONT AXLE
フロントアクスル

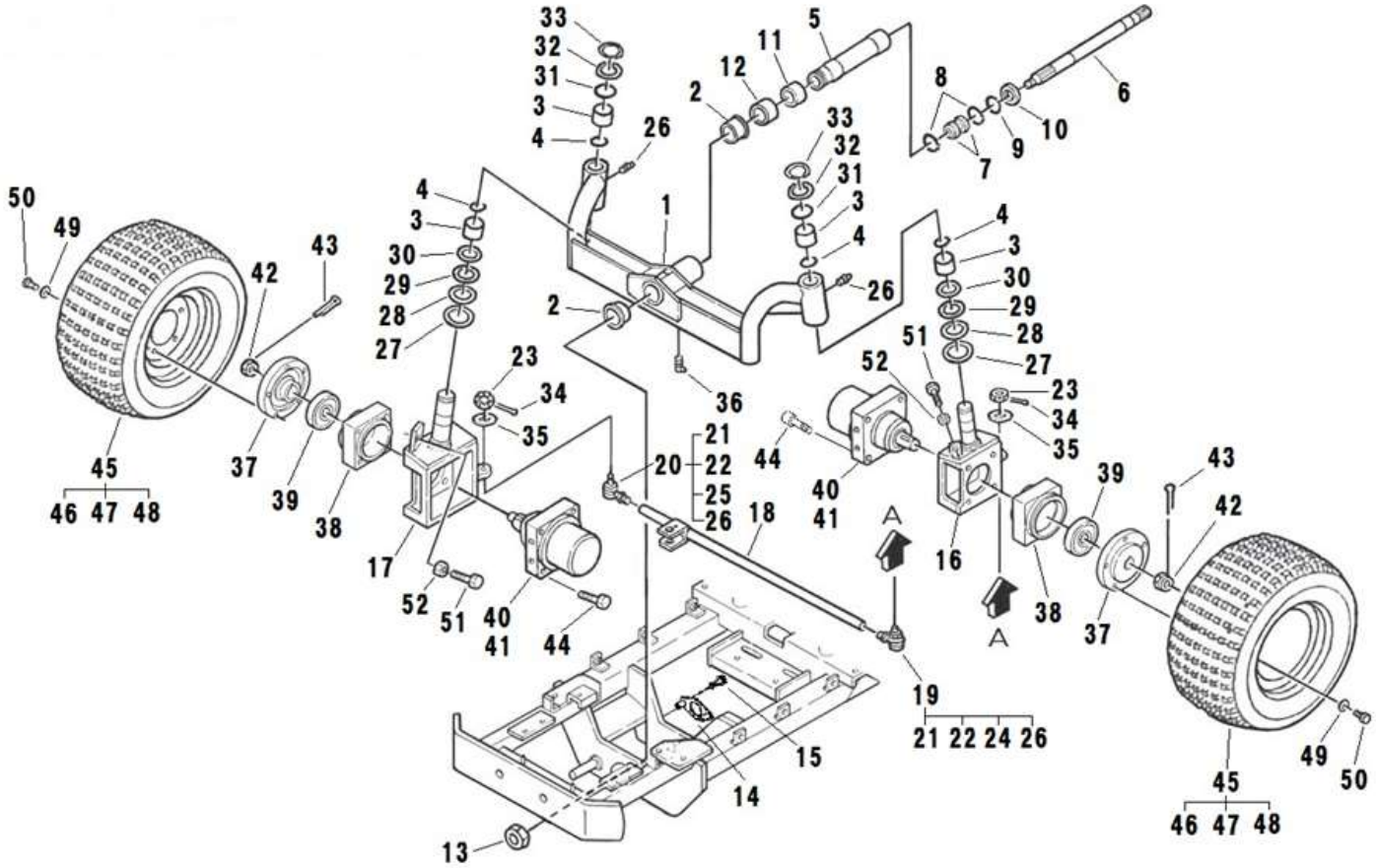

見出番号 Key No	部品番号 Parts No	部品名称 Parts Name		台当個数 Q'ty ALL	B	BM	BT	BHD	互換性 R/P	適応号機 Application	型 寸 Description	備 考 Remarks
1	A30000065	AXLE UNIT ASSY	アクスルユニットASSY	1								Inc.2～4
2	A98510630	BUSH	ブッシュ	2							LFF5030	
3	398510340	BUSH	ブッシュ	4								
4	A30340010	STOPPER	スプリング	4								
5	A30510060	PIVOT SHAFT	ピボットシャフト	1								
6	A22210300	PTO SHAFT	PTOシャフト	1								
7	040106005	BALL BEARING	ボールベアリング	2							6005	
8	036100025	SNAP RING	スナップリング	2								
9	036500047	SNAP RING	スナップリング	1								
10	A98530230	OIL SEAL	オイルシール25476	1								
11	A98560320	BEARING	ニードルベアリングII	1							HMK2520	
12	A98560330	BEARING	ニードルベアリングII	1							HMK2520L	
13	A99460080	NUT	ジクタンナット	1							M45x1.5、U	
14	A30510070	PIVOT SHAFT PLATE	ピボットシャフトオサエ	1								
15	011511050	BOLT	ボルト	2							M10x50、SW	
16	A34450440	BRACKET	モータブラケット:L	1								
17	A34450460	BRACKET	モータブラケット:R	1								
18 ～ 26	A34800084	TIE ROD Assy	タイロッド Assy	1						25219 ～		＊1
18	A34800061	TIE ROD	タイロッド	1						～ 25218		
18	A34800062	TIE ROD	タイロッド	1						25219 ～		＊1
19	334800781	TIE ROD END:L.H	タイロッドエンド:L.H	1						～ 25218		Inc.21～24,26
19	334800782	TIE ROD END:L.H	タイロッドエンド:L.H	1						25219 ～		＊1 Inc.21～24,26
20	334800771	TIE ROD END:R.H	タイロッドエンド:R.H	1						～ 25218		Inc.21～23,25,26
20	334800772	TIE ROD END:R.H	タイロッドエンド:R.H	1						25219 ～		＊1 Inc.21～23,25,26
21	334810010	RUBBER	ダストカバー	2								
22	334810201	BAND	ブーツバンド	2								
23	334810080	CASTLE NUT	キャツスルナット	2							M12	
24	334810110	NUT	ロックナット:M17X1.5-L.H	1							M17、左	
25	334810100	NUT	ロックナット:M17X1.5	1							M17	
26	060610000	GREASE NIPPLE	グリースニップル	4								
27	050301145	OIL SEAL	オイルシール	2								
28	A98340010	CLIP	スラストワッシャ	2								
29	398560320	THR. NEEDLE BRG	スラストニードルベアリング	2								
30	398560330	THRUST WASHER	スラストワッシャ	2								
31	052310350	O-RING	Oリング	2							G35	

FIG.206 FRONT AXLE
フロントアクスル

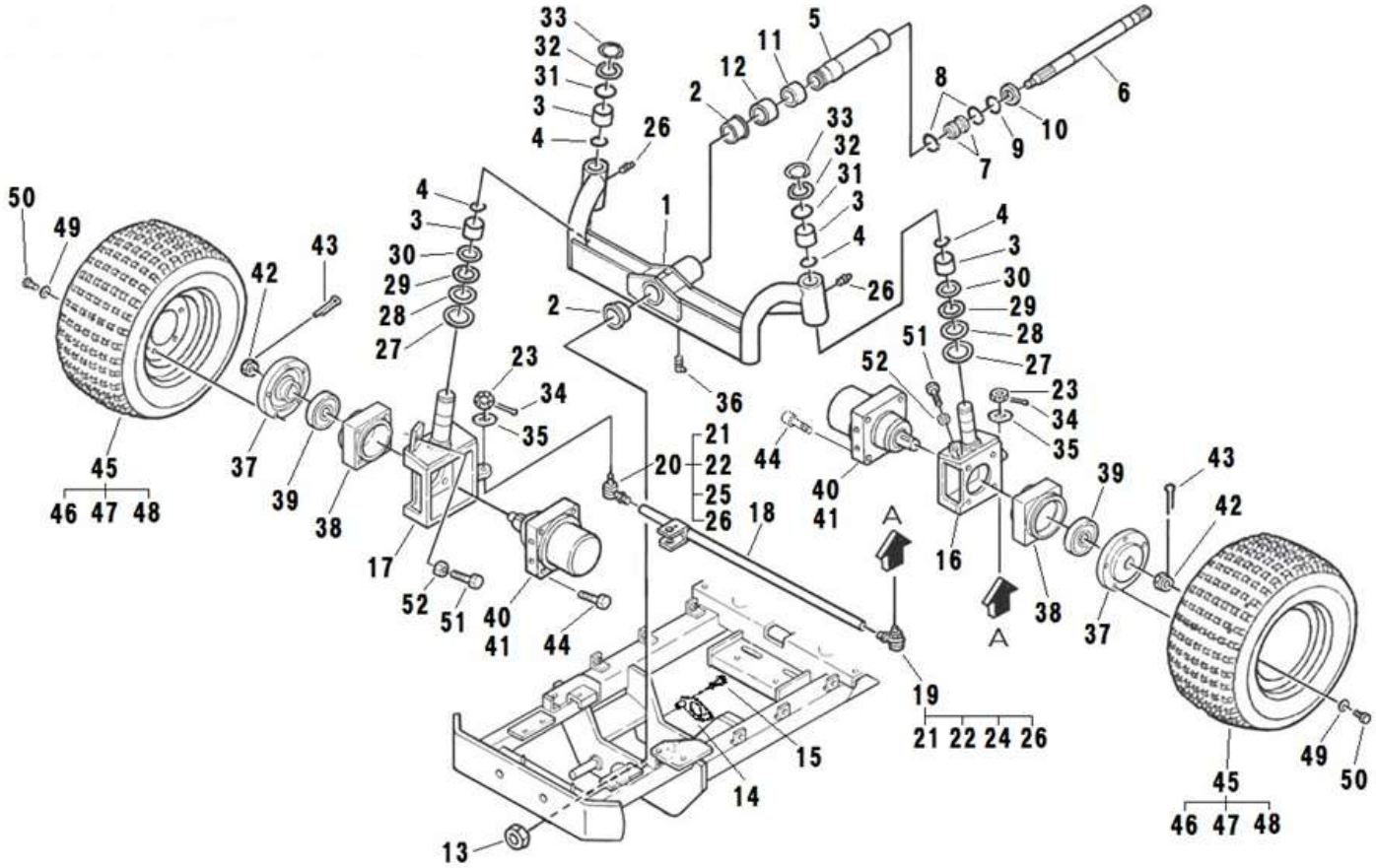

見出番号 Key No	部品番号 Parts No	部品名称 Parts Name		台当個数 Q'ty ALL	B	BM	BT	BHD	互換性 R/P	適応号機 Application	型 寸 Description	備 考 Remarks
32	A99240410	WASHER	ﾜｯｼﾔ	2								
33	036100035	SNAP RING	ｽﾅｯﾌﾟﾘﾝｸﾞ	2								
34	030103220	SPLIT PIN	ｽﾌﾟﾘｯﾄﾋﾟﾝ	2								
35	026100012	WASHER	ﾜｯｼﾔ	2								
36	060609004	GREASE NIPPLE	ｸﾞﾘｰｽﾆｯﾌﾟﾙ	1								
37	A36210100	SPACER	ﾎｲｰﾙｽﾍﾟｰｻ	2								
38	A22261010	BEARRING BOX	ﾍﾞｱﾘﾝｸﾞﾎﾙﾀﾞ	2								
39	040149033	BALL BEARING	ﾎﾞｰﾙﾍﾞｱﾘﾝｸﾞ	2							6211LLU	
40	A40020310	OIL MOTOR	ｵｲﾙﾓｰﾀ	2							ORB-SH-205-3AT	Inc.41,42
41	A40890202	SEALKIT	ｼｰﾙｷｯﾄ	1								
42	A40890203	SERVICE PARTS	ﾅｯﾄｷｯﾄ	1								ﾅｯﾄ、ｷｰ
43	030109002	SPLIT PIN	ｽﾌﾟﾘｯﾄﾋﾟﾝ	2								
44	010701265	BOLT	ﾎﾞﾙﾄ	8							M12x65	
45	A36000390	TIRE&WHEEL ASSY	ﾀｲﾔﾎｲｰﾙASSY	2								Inc.46～48
46	A36130290	TIRE	ﾀｲﾔ	2							21x11.00-10、4PR	DURO
47	A36100401	WHEEL	ﾎｲｰﾙ	2							8.00I-10	
48	336150090	VALVE ASSY	ﾊﾞﾙﾌﾞASSY	2								
49	027100012	SPRING WASHER	ｽﾌﾟﾘﾝｸﾞﾜｯｼﾔ	10								
50	010111230	BOLT	ﾎﾞﾙﾄ	10							M12x30	
51	010701040	BOLT	ﾎﾞﾙﾄ:ﾎﾛｾｯﾄ	2							M10x40	
52	020900010	NUT	ﾅｯﾄ	2							M10	
52	020900010	NUT	ﾅｯﾄ	2							M10	

FIG.207 STEERING
ステアリング

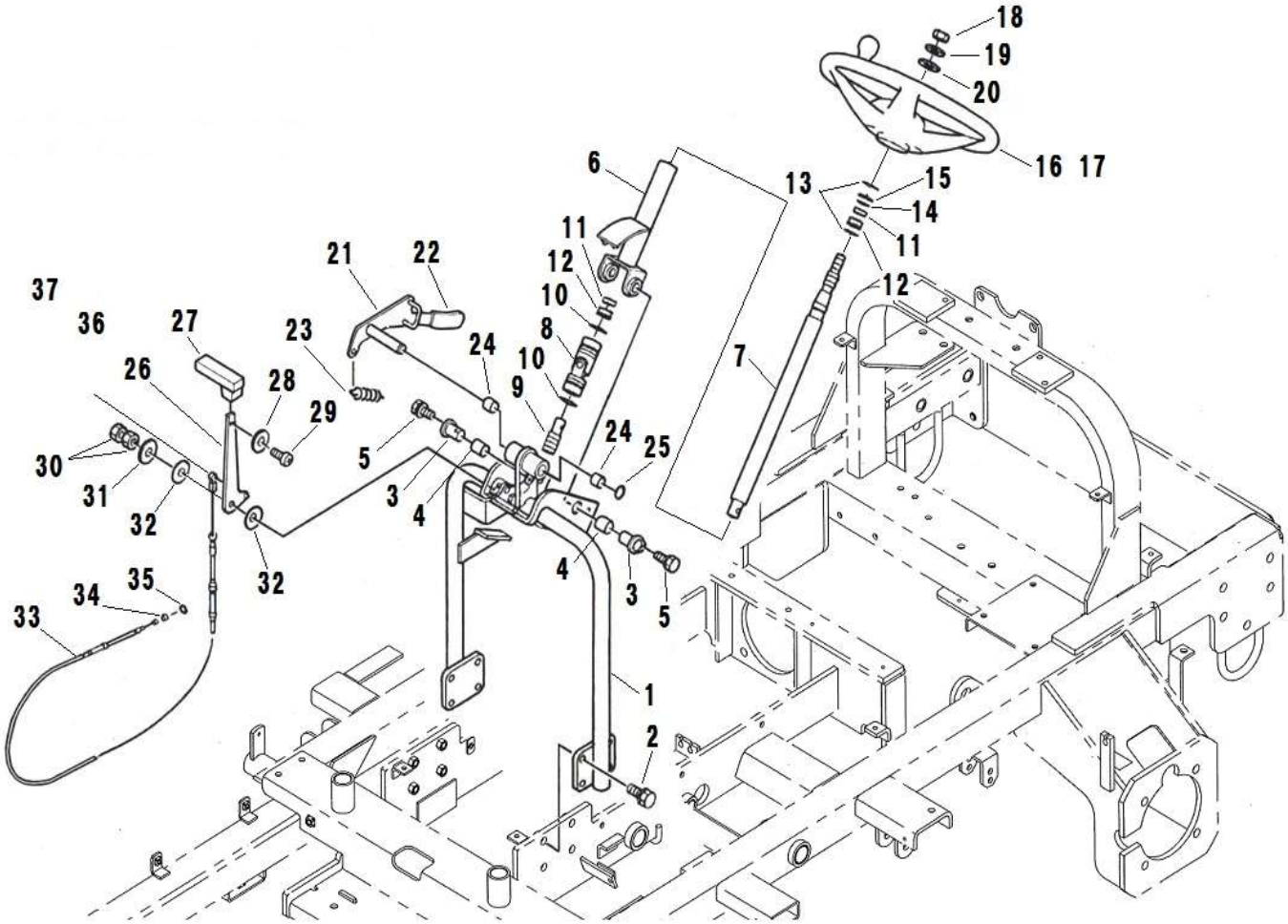

見出番号 Key No	部品番号 Parts No	部品名称 Parts Name		台当個数 Q'ty ALL	B	BM	BT	BHD	互換性 R/P	適応号機 Application	型 寸 Description	備 考 Remarks
1	A34310042	STEERING WHEEL	ｽﾃｱﾘﾝｸﾞﾀﾞｲ	1								
2	011511035	BOLT	ﾎﾞﾙﾄ	8							M10x35、SW	
3	334650570	HOLDER	ﾎﾙﾀﾞ:ﾁﾙﾄｼﾃﾝ	2								
4	398511190	BUSH	ﾌﾞｯｼｭ:ﾊﾟｲ20	2								
5	011510820	BOLT	ﾎﾞﾙﾄ	2							M8x20、SW	
6	A34400132	COLUMN	ﾊﾝﾄﾞﾙｺﾗﾑ	1								
7	A34100041	STEERING SHAFT	ｽﾃｱﾘﾝｸﾞｼｬﾌﾄ	1								
8	398380420	JOINT	ｼﾞｮｲﾝﾄ	1							(ﾋﾟﾝ2ｹ付)	
9	A34110020	STEERING SHAFT	ｼｬﾌﾄ ｼﾀ	1								
10	036100025	SNAP RING	ｽﾅｯﾌﾟﾘﾝｸﾞ	2								
11	040146904	BALL BEARING	ﾎﾞｰﾙﾍﾞｱﾘﾝｸﾞ	2							6904UU	
12	398115510	RUBBER	ｺﾞﾑ	2								
13	036500042	SNAP RING	ｽﾅｯﾌﾟﾘﾝｸﾞ	2								
14	036100020	SNAP RING	ｽﾅｯﾌﾟﾘﾝｸﾞ	1								
15	399211550	SPACER	ｽﾍﾟｰｻ	1								
16	A34310010	STEERING WHEEL	ｽﾃｱﾘﾝｸﾞﾎｲｰﾙASSY	1								
17	A34320010	HANDLE CAP	ﾊﾟｯﾄﾞ	1								
18	021000012	NUT	ﾅｯﾄ	1							M12、細目	
19	027100012	LOCK WASHER	ｽﾌﾟﾘﾝｸﾞﾜｯｼｬ	1								
20	026100012	WASHER	ﾜｯｼｬ	1								
21	A24100611	LEVER	ﾚﾊﾞｰ:ﾁﾙﾄ	1								
22	398180640	GRIP	ｸﾞﾘｯﾌﾟ	1								
23	498221610	SPRING	ｽﾌﾟﾘﾝｸﾞ	1								
24	398510310	BUSH	ﾌﾞｯｼｭ	2								
25	036800012	SNAP RING	ｽﾅｯﾌﾟﾘﾝｸﾞ:E	1								
26	A24100630	LEVER	ﾚﾊﾞｰ:ｱｸｾﾙ	1								
27	498180280	GRIP	ｸﾞﾘｯﾌﾟ	1								
28	027100005	LOCK WASHER	ｽﾌﾟﾘﾝｸﾞﾜｯｼｬ	1								
29	015100514	SCREW	ｽｸﾘｭ	1							M5x14	
30	020900010	NUT	ﾅｯﾄ	2							M10	
31	026100010	WASHER	ﾜｯｼｬ	1								
32	399340320	WASHER	ﾜｯｼｬ	2								
33	A98230800	WIRE	ﾜｲﾔ:ｱｸｾﾙ	1								
34	036800005	SNAP RING	ｽﾅｯﾌﾟﾘﾝｸﾞ	1								
35	398114451	RUBBER	ｺﾞﾑ:D	1								

FIG.208 FRONT PTO
フロントPTO

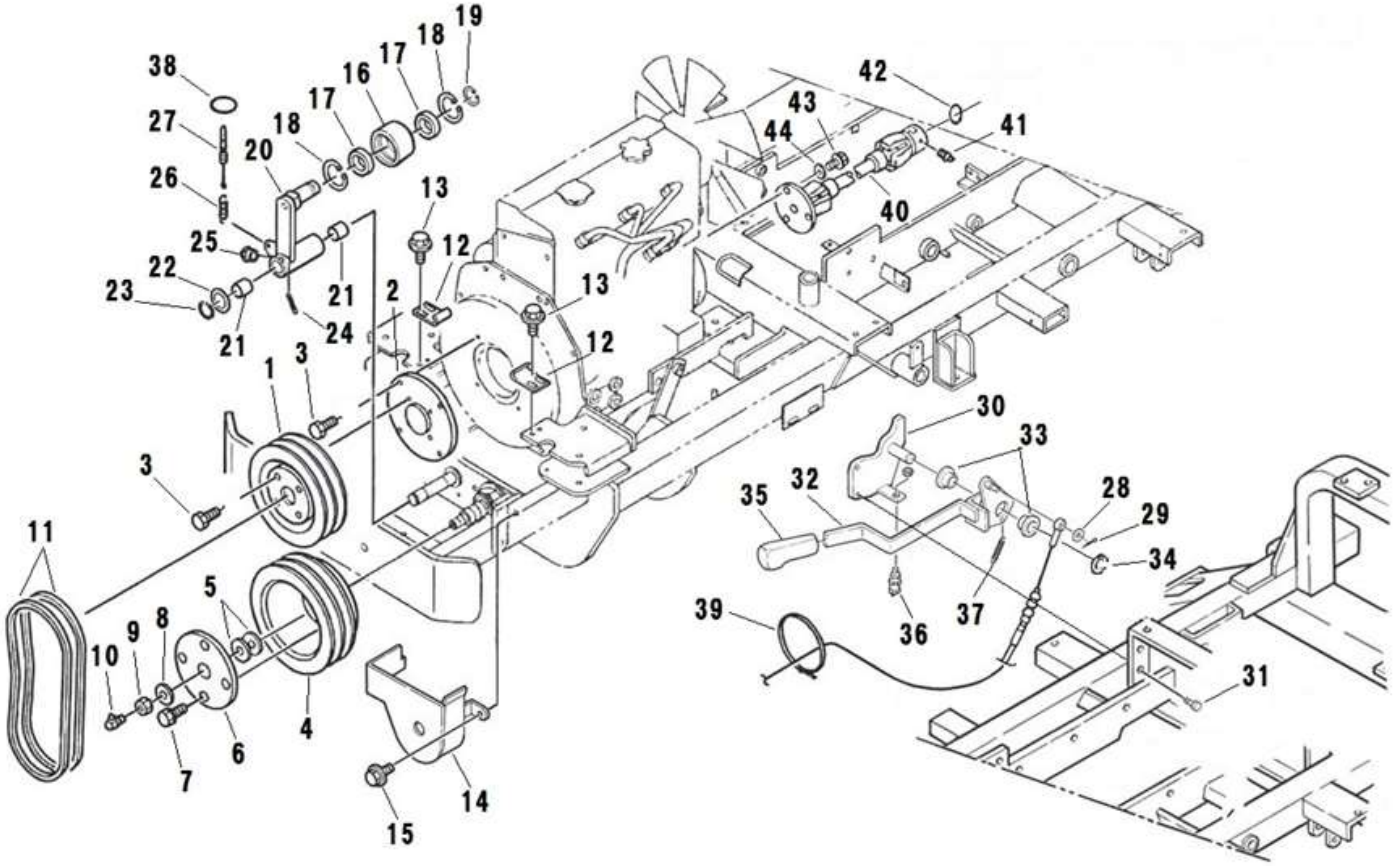

見出番号 Key No	部品番号 Parts No	部品名称 Parts Name		台当個数 Q'ty ALL	B	BM	BT	BHD	互換性 R/P	適応号機 Application	型 寸 Description	備 考 Remarks
1	A98611370	PULLEY:KUDOU	ﾌﾟｰﾘｰ:ｸﾄﾞｳ	1								
2	A99210630	SPACER	ｽﾍﾟｰｻ	1								
3	010109424	BOLT	ﾎﾞﾙﾄ	8							M8x25、SW、HT	
4	A98611380	PULLEY:JYUDOU	ﾌﾟｰﾘｰ:ｼﾞｭｳﾄﾞｳ	1								
5	A99240730	WASHER	ﾜｯｼｬ	2								
6	A99520010	PLATE	ﾌﾟﾚｰﾄ	1								
7	011511020	BOLT	ﾎﾞﾙﾄ	4							M10x20、SW	
8	027100016	ROCK WASHER	ｽﾌﾟﾘﾝｸﾞﾜｯｼｬ	1								
9	020600016	NUT	ﾅｯﾄ	1							M16、細目	
10	060609004	GREASE NIPPLE	ｸﾞﾘｰｽﾆｯﾌﾟﾙ	1								
11	A98660230	V BELT	ﾌﾞｲﾍﾞﾙﾄ	2							SB-36、W800	
12	430210110	BELT GUIDE	ﾍﾞﾙﾄｶﾞｲﾄﾞ	2								
13	010810816	BOLT	ﾎﾞﾙﾄ	4							M8x16	
14	A22650321	BELT GUIDE	ﾍﾞﾙﾄﾞｶﾞｲﾄﾞ	1								
15	010810816	BOLT	ﾎﾞﾙﾄ	3							M8x16	
16	A98611680	ROLLER	ﾃﾝｼｮﾝﾛｰﾗ	1								
17	040146305	BALL BEARING	ﾎﾞｰﾙﾍﾞｱﾘﾝｸﾞ	2							6305UU	
18	036500062	SNAP RING	ｽﾅｯﾌﾟﾘﾝｸﾞ	2								
19	036100025	SNAP RING	ｽﾅｯﾌﾟﾘﾝｸﾞ	1								
20	A22600400	TENSION ARM	ﾃﾝｼｮﾝｱｰﾑ	1								
21	398510260	BUSH	ﾌﾞｯｼｭ: 20X20	2								
22	026100020	WASHER	ﾜｯｼｬ	1								
23	036100020	SNAP RING	ｽﾅｯﾌﾟﾘﾝｸﾞ	1								
24	A98220220	SPRING	ｽﾌﾟﾘﾝｸﾞ	1								
25	060610000	GREASE NIPPLE	ｸﾞﾘｰｽﾆｯﾌﾟﾙ	1								
26	A98221030	SPRING:CLUTCH	ｽﾌﾟﾘﾝｸﾞ:ｸﾗｯﾁ	1								
27	A98230980	WIRE	ﾜｲﾔ	1								
28	026100008	WASHER	ﾜｯｼｬ	1								
29	030102516	SPLIT PIN	ｽﾌﾟﾘｯﾄﾋﾟﾝ	1								
30	A24350121	BRACKET	ﾌﾞﾗｹｯﾄ	1								
31	011511025	BOLT	ﾎﾞﾙﾄ	2							M10x25、SW	
32	A24100740	LEVER	ｸﾗｯﾁﾚﾊﾞｰ	1								
33	398511560	BUSH	ﾌﾞｯｼｭ	2								
34	036100020	SNAP RING	ｽﾅｯﾌﾟﾘﾝｸﾞ	1								
35	398180970	GRIP	ｸﾞﾘｯﾌﾟ:ｲｴﾛｰ	1								

FIG.208 FRONT PTO
フロントPTO

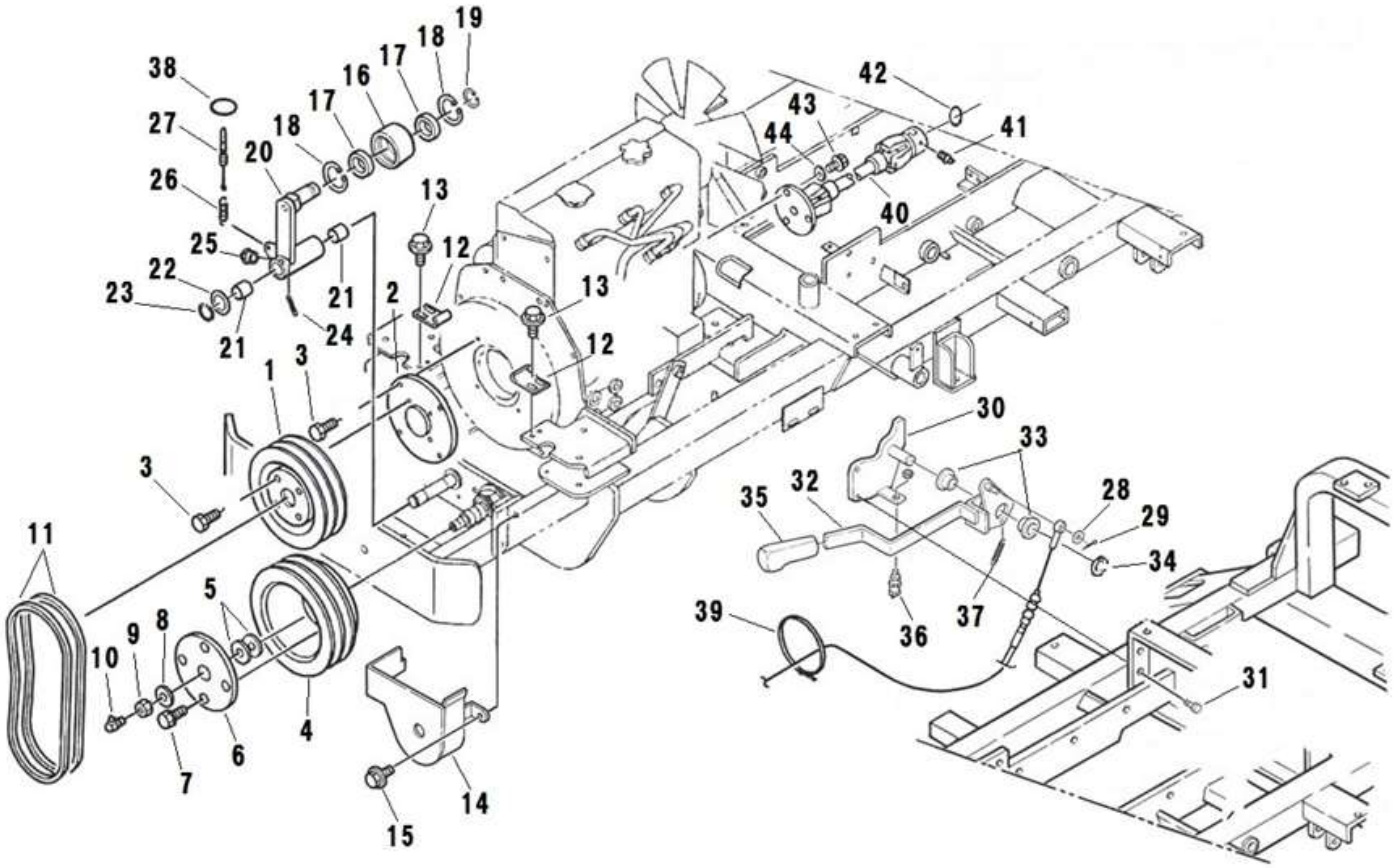

見出番号 Key No	部品番号 Parts No	部品名称 Parts Name		台当個数 Q'ty ALL	B	BM	BT	BHD	互換性 R/P	適応号機 Application	型 寸 Description	備 考 Remarks
36	A46200250	SWITCH ASSY	PTOｾｲﾌﾃｲSW	1								M14ﾅｯﾄ付属
37	498221171	SPRING	ｽﾌﾟﾘﾝｸﾞ	1								
38	398750150	BAND	ﾊﾞﾝﾄﾞ	3								
39	398750130	BAND	ﾊﾞﾝﾄﾞ	1								
40	A22080140	SHAFT ASSY	ﾕﾆﾊﾞｰｻﾙｼﾞｮｲﾝﾄ	1								
41	060610000	GREASE NIPPLE	ｸﾞﾘｰｽﾆｯﾌﾟﾙ	1								
42	052100220	O-RING	Oﾘﾝｸﾞ	1							P22	
43	010709095	BOLT	ﾎﾞﾙﾄ	3							M12x25	
44	027100012	SPRING WASHER	ｽﾌﾟﾘﾝｸﾞﾜｯｼｬ	3								

FIG.209 HST CONTROL
HSTコントロール

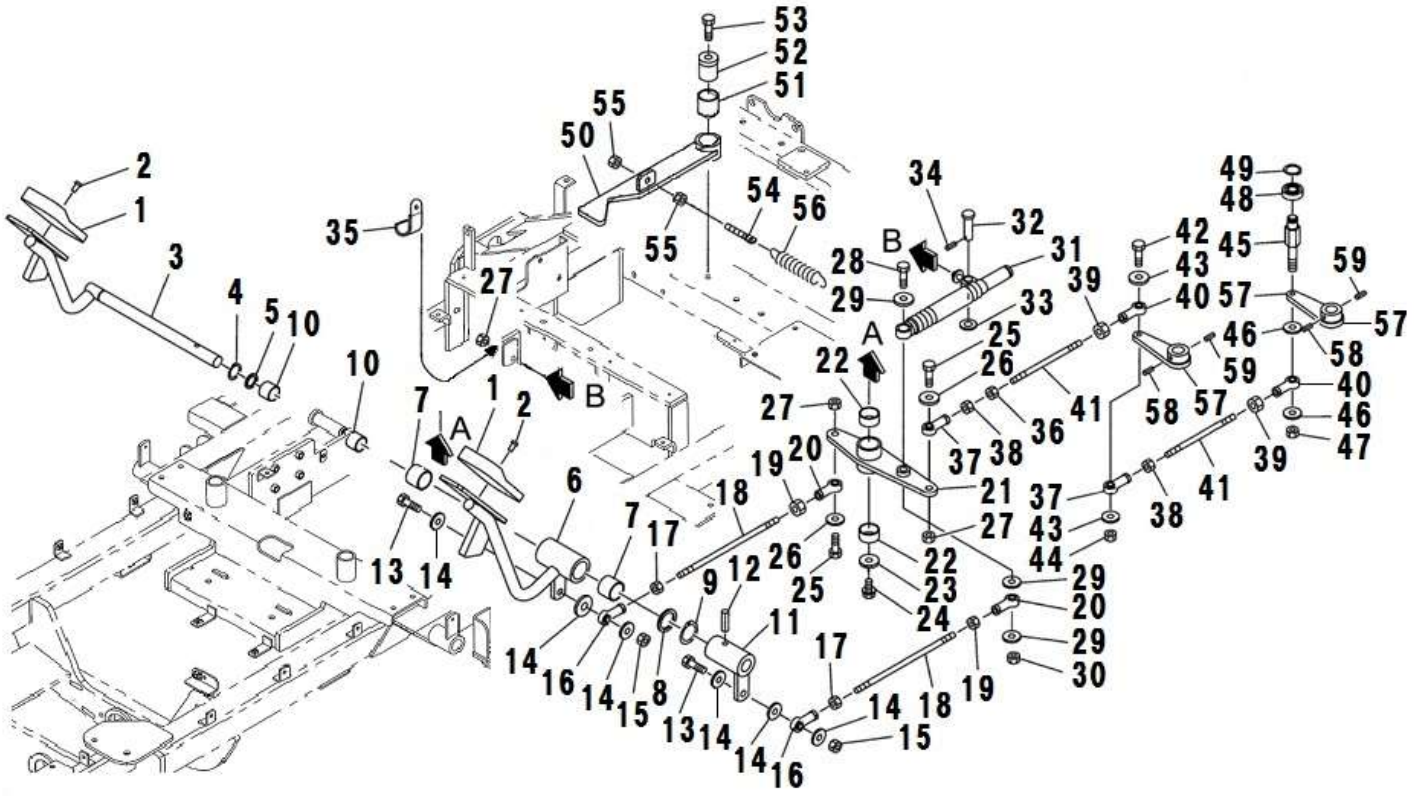

見出番号 Key No	部品番号 Parts No	部品名称 Parts Name		台当個数 Q'ty ALL	B	BM	BT	BHD	互換性 R/P	適応号機 Application	型　寸 Description	備　考 Remarks
1	398118880	RUBBER	ｺﾞﾑ:ﾍﾟﾀﾞﾙ	2								
2	398340540	CLIP	ｸﾘｯﾌﾟ	2								
3	A58100310	PEDAL	ﾍﾟﾀﾞﾙ:ｺｳｼﾝ	1								
4	036100015	SNAP RING	ｽﾅｯﾌﾟﾘﾝｸﾞ	1								
5	A99230200	COLLAR	ｶﾗｰ	1								
6	A58100291	PEDAL	ﾍﾟﾀﾞﾙ:ｾﾞﾝｼﾝ	1								
7	398510360	BUSH	ﾌﾞｯｼｭ	2								
8	A98340020	WASHER	ﾜｯｼｬ	1								
9	036100022	SNAP RING	ｽﾅｯﾌﾟﾘﾝｸﾞ	1								
10	398510840	BUSH	ﾌﾞｯｼｭ:15	2								
11	A21150110	TRUNNION LEVER	ﾄﾗﾆｵﾝﾚﾊﾞｰ	1								
12	030300636	SPRING PIN	ｽﾌﾟﾘﾝｸﾞﾋﾟﾝ	1								
13	010310830	BOLT	ﾎﾞﾙﾄ	2							M8x30	
14	026100008	WASHER	ﾜｯｼｬ	6								
15	022300008	NUT	ﾅｯﾄ :U	2							M8	
16	334800360	TIE ROD END	ﾛｯﾄﾞｴﾝﾄﾞ	2								
17	020900008	NUT	ﾅｯﾄ	2							M8	
18	A99320030	ROD	ﾛｯﾄﾞ	2								
19	020109125	NUT	ﾅｯﾄ :M8-L.H	2							M8、左ねじ	
20	334800420	TIE ROD END	ﾀｲﾛｯﾄｴﾝﾄﾞ:L	2								
21	A21100120	NEUTRAL ARM	ｱｰﾑ:ﾁｭｳｶﾝ	1								
22	398512110	BUSH	ﾌﾞｯｼｭ	2								
23	026109011	WASHER	ﾜｯｼｬ	1								
24	011510816	BOLT	ﾎﾞﾙﾄ	1							M8x16	
25	010310830	BOLT	ﾎﾞﾙﾄ	2							M8x30	
26	026100008	WASHER	ﾜｯｼｬ	2								
27	022300008	NUT	ﾅｯﾄ :U	3							M8	
28	010310855	BOLT	ﾎﾞﾙﾄ	1							M8x55	
29	026100008	WASHER	ﾜｯｼｬ	3								
30	022300008	NUT	ﾅｯﾄ :U	1							M8	
31	A98010030	DAMPER ASSY	ﾀﾞﾝﾊﾟｰ	1								
32	031310825	PIN	ﾋﾗｱﾀﾏﾋﾟﾝ	1								
33	026100008	WASHER	ﾜｯｼｬ	1								
34	030102516	SPLIT PIN	ｽﾌﾟﾘｯﾄﾋﾟﾝ	1							φ8x25	
35	399111040	CLAMP	ｸﾗﾝﾌﾟ	1								

FIG.209 HST CONTROL
HSTコントロール

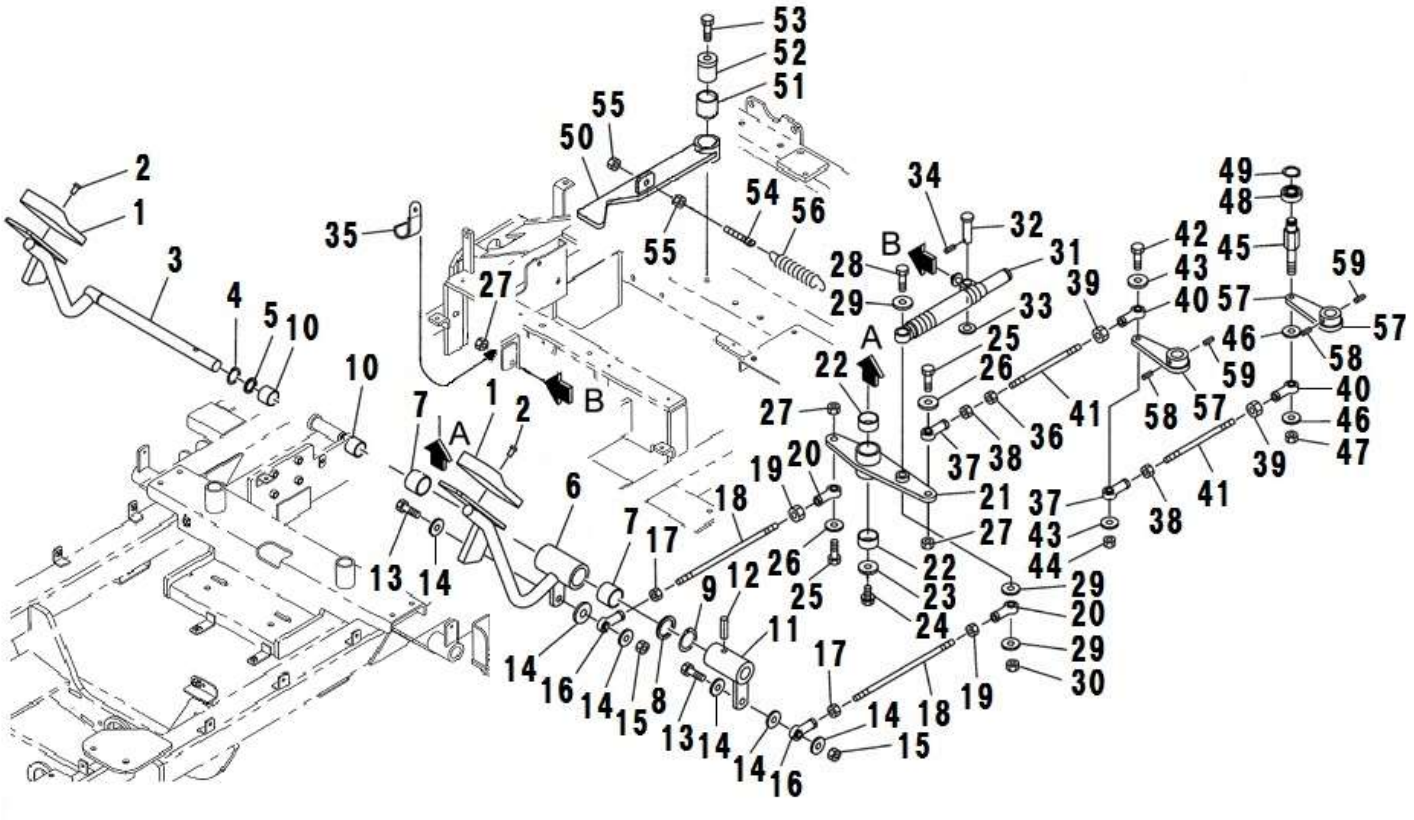

見出番号 Key No	部品番号 Parts No	部品名称 Parts Name		台当個数 Q'ty ALL	B	BM	BT	BHD	互換性 R/P	適応号機 Application	型　寸 Description	備　考 Remarks
36	022300008	NUT	ﾅﾂﾄ :U	1							M8	
37	334800360	TIE ROD END	ﾛｯﾄﾞｴﾝﾄﾞ	2								
38	020900008	NUT	ﾅﾂﾄ	2							M8	
39	020109125	NUT	ﾅﾂﾄ :M8-L.H	2							M8、左ねじ	
40	334800420	TIE ROD END	ﾀｲﾛｯﾄｴﾝﾄﾞ:L	2								
41	A21250040	LINK	ﾛｯﾄﾞ	2								
42	010310850	BOLT	ﾎﾞﾙﾄ	1							M8x50	
43	026100008	WASHER	ﾜｯｼｬ	2								
44	022300008	NUT	ﾅﾂﾄ :U	1							M8	
45	A99431931	BOLT	ﾎﾞﾙﾄ	1							M8	
46	026100008	WASHER	ﾜｯｼｬ	2								
47	022300008	NUT	ﾅﾂﾄ :U	1							M8	
48	040146000	BALL BEARING	ﾎﾞｰﾙﾍﾞｱﾘﾝｸﾞ	1							6000UU	
49	036100010	SNAP RING	ｽﾅｯﾌﾟﾘﾝｸﾞ	1								
50	A21100170	NEUTRAL ARM	ﾆｭｰﾄﾗﾙｱｰﾑ	1								
51	398510150	BUSH	ﾌﾞｯｼｭ	1								
52	422530011	BOSS	ﾎﾞｽ	1								
53	011510850	BOLT	ﾎﾞﾙﾄ	1								
54	A99430780	BOLT	ﾃﾞﾝﾃﾞﾝﾎﾞﾙﾄ	1								
55	020900008	NUT	ﾅﾂﾄ	2							M8	
56	498221080	SPRING	ｽﾌﾟﾘﾝｸﾞ	1								
57	A21150100	TRUNNION LEVER	ﾄﾗﾆｵﾝｱｰﾑ	2								
58	030300640	SPRING PIN	ｽﾌﾟﾘﾝｸﾞﾋﾟﾝ	2								
59	030303540	SPRING PIN	ｽﾌﾟﾘﾝｸﾞﾋﾟﾝ	2								

FIG.210 SEAT
シート

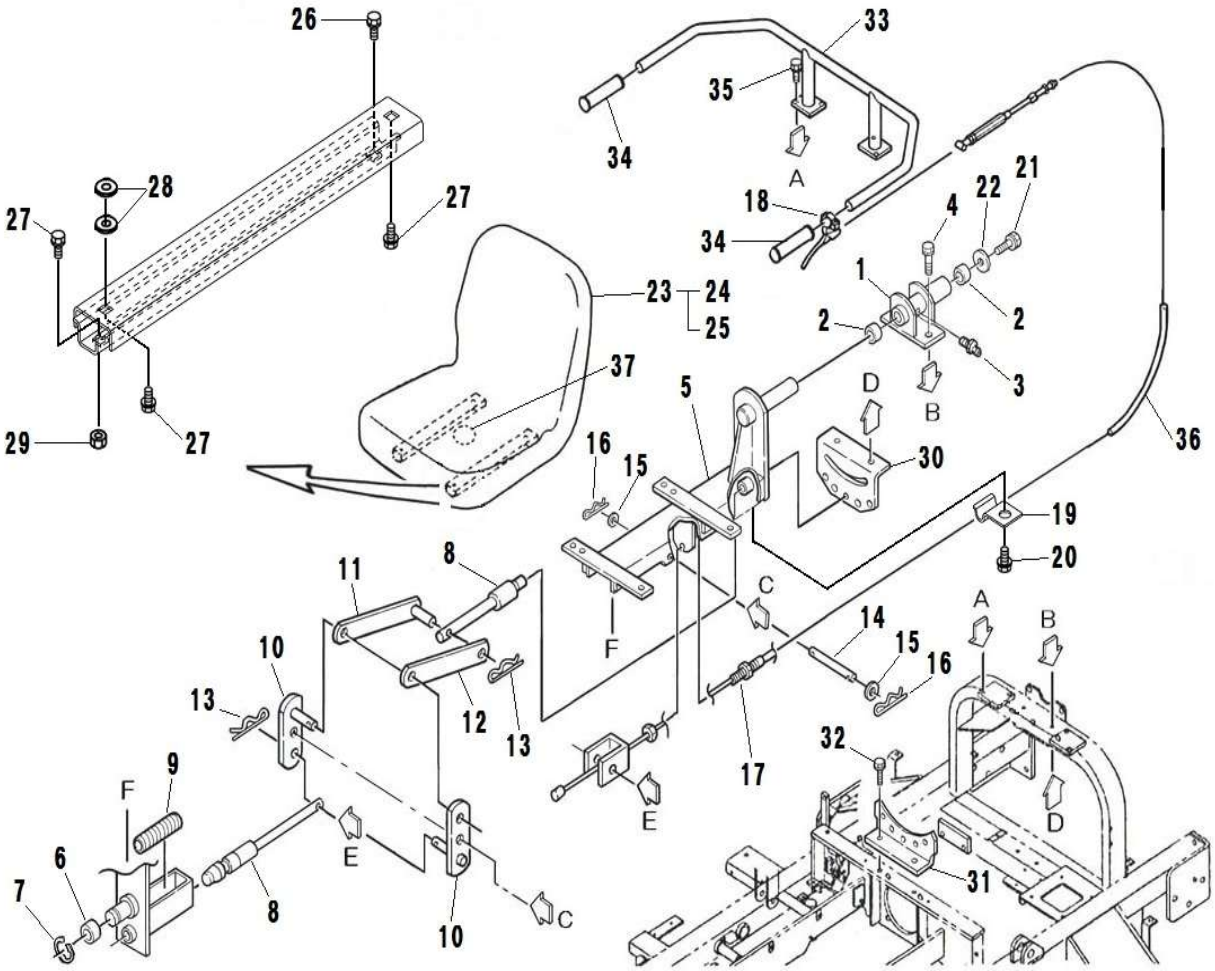

見出番号 Key No	部品番号 Parts No	部品名称 Parts Name		台当個数 Q'ty ALL	B	BM	BT	BHD	互換性 R/P	適応号機 Application	型 寸 Description	備 考 Remarks
1	A58250190	BRACKET	ｻﾎﾟｰﾄ:ﾛｰﾘﾝｸﾞ	1								
2	398510150	BUSH	ﾌﾞｯｼｭ	2								
3	060610000	GREASE NIPPLE	ｸﾞﾘｰｽﾆｯﾌﾟﾙ	1								
4	011511050	BOLT	ﾎﾞﾙﾄ	2							M10x50、SW	
5	A55500450	BRACKET	ｼｰﾄﾀﾞｲ	1								
6	A99230230	COLLAR	ｶﾗｰ	1								
7	036800015	SNAP RING	ｽﾅｯﾌﾟﾘﾝｸﾞ	1								
8	A55530021	PIN	ｼｰﾄﾋﾟﾝ	2								
9	398213420	SPRING	ｽﾌﾟﾘﾝｸﾞ	1								
10	A24250240	LINK	ﾘﾝｸ	2								
11	A24250250	LINK	ﾘﾝｸ	1								
12	A24250260	PLATE	ﾌﾟﾚｰﾄ	1								
13	031100004	SNAP PIN	ｽﾅﾌﾟﾂﾋﾟﾝ	2								
14	A24270020	PIN	ﾋﾟﾝ	1								
15	026100008	WASHER	ﾜﾂｼﾔ	2								
16	031100008	SNAP PIN	ｽﾅｯﾌﾟﾋﾟﾝ	2								
17	A98230830	WIRE	ﾜｲﾔ:ｼｰﾄ	1								
18	A99580110	LEVER	ﾚﾊﾞｰ	1								
19	A24310020	WIRE HOLDER	ﾜｲﾔｰｺﾃｲｶﾅｸﾞ	1								
20	010700612	BOLT	ﾎﾞﾙﾄ	1							M6x12	
21	011511020	BOLT	ﾎﾞﾙﾄ	1							M10x20、SW	
22	026109013	WASHER	ﾜﾂｼﾔ	1								
23	A55400040	SEAT ASSY	ｼｰﾄ	1								Inc.24,25
24	A55500500	SLIDE:LOCKING	ｼｰﾄﾚｰﾙ:ﾛｯｸ	1								
25	A55500510	SLIDE:SLAVE	ｼｰﾄﾚｰﾙ:ﾌﾘｰ	1								
26	011510816	BOLT	ﾎﾞﾙﾄ	2							M8x16、SW	
27	011510825	BOLT	ﾎﾞﾙﾄ	6							M8x25、SW	
28	026109037	WASHER	ﾜﾂｼﾔ	8								
29	023100008	NUT	ﾅﾂﾄ	2							M8	
30	A55310180	BRACKET	ｼｰﾄﾌﾞﾗｹｯﾄ:ﾘﾔ	1								
31	A55310081	BRACKET	ｼｰﾄﾌﾞﾗｹｯﾄ		1	1						
32	011511020	BOLT	ﾎﾞﾙﾄ	2							M10x20、SW	
33	A55600150	ARM REST	ｾｲﾌﾃｲｸﾞﾘﾂﾌﾟ	1								
34	498190230	CAP	ﾊﾝﾄﾞﾙﾆｷﾞﾘ	2								
35	011511025	BOLT	ﾎﾞﾙﾄ	4							M10x25、SW	

FIG.210 SEAT
シート

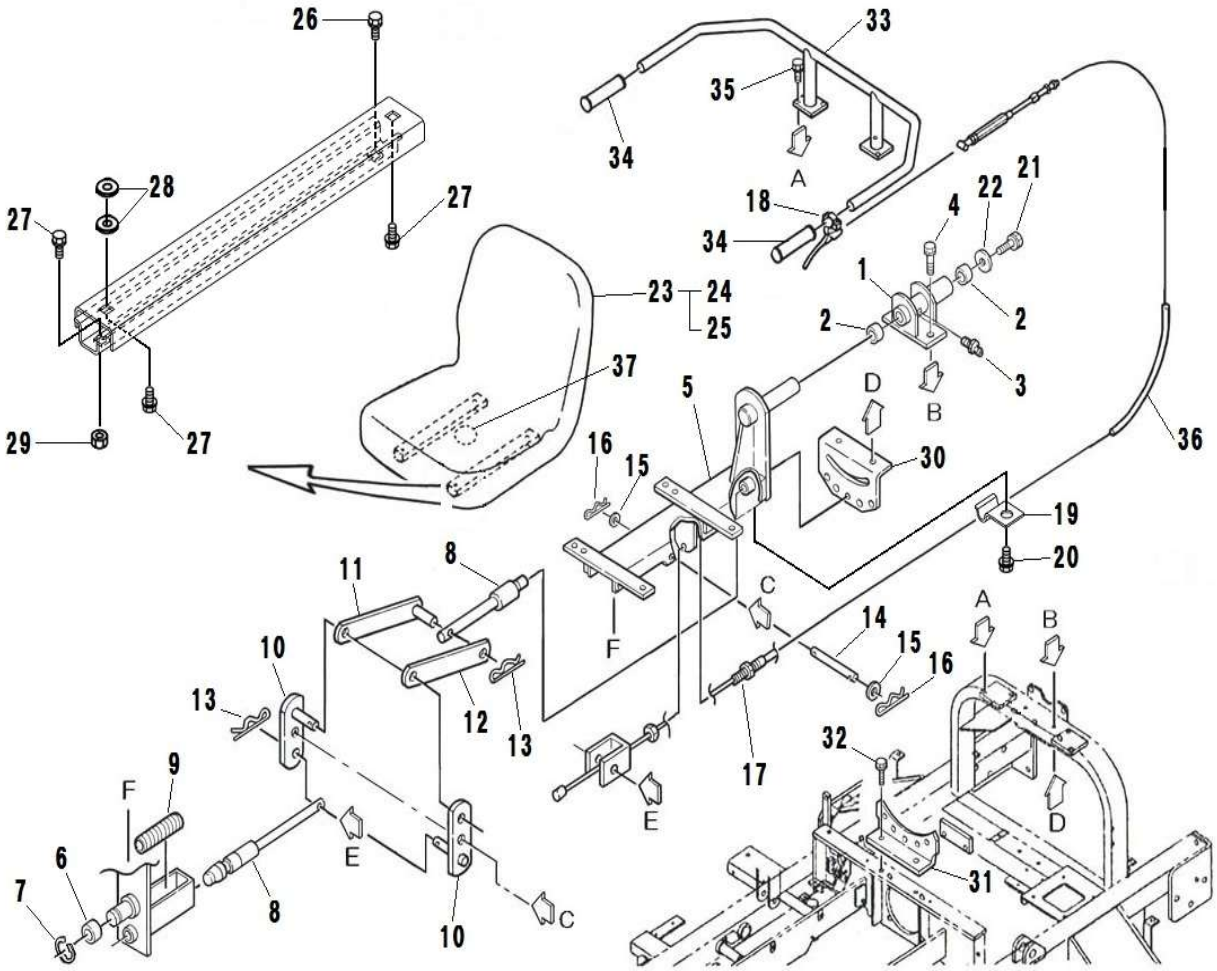

見出番号 Key No	部品番号 Parts No	部品名称 Parts Name		台当個数 Q'ty ALL	B	BM	BT	BHD	互換性 R/P	適応号機 Application	型　寸 Description	備　考 Remarks
36	385960640	COVER	ｶﾊﾞｰ:ｺﾙｹﾞｰﾄﾁｭｰﾌﾞ	1								
37	A46200290	SWITCH ASSY:SEAT	ｽｲｯﾁASSY:ｼｰﾄ	1								

FIG.211 BONNET
ボンネット

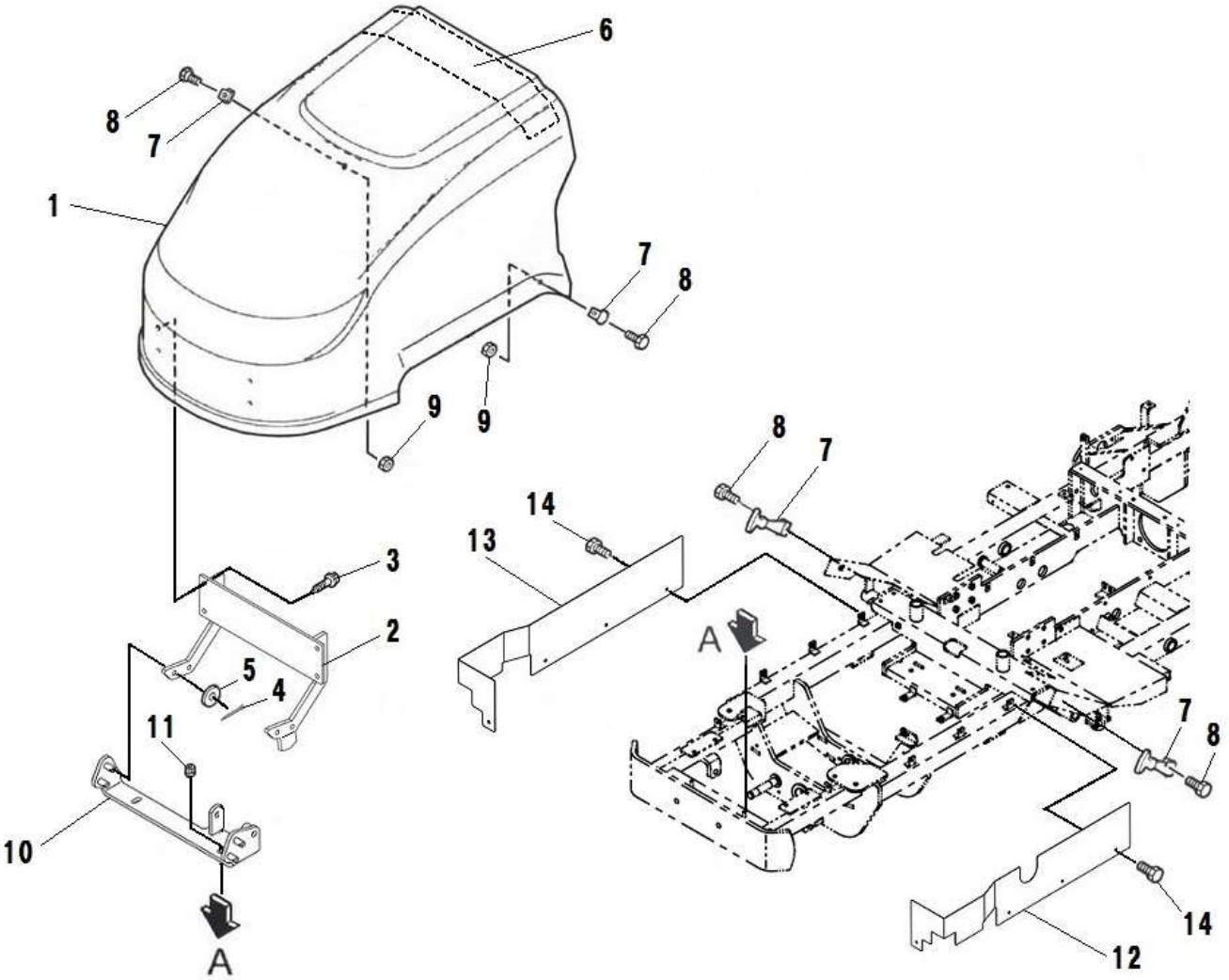

見出番号 Key No	部品番号 Parts No	部品名称 Parts Name		台当個数 Q'ty ALL	B	BM	BT	BHD	互換性 R/P	適応号機 Application	型 寸 Description	備 考 Remarks
1	A50100021	ENGINE COVER	ﾎﾞﾝﾈｯﾄ	1								
2	A50130151	ENGINE COVER STEY	ﾎﾞﾝﾈｯﾄｻｻｴ	1								
3	010800820	BOLT	ﾎﾞﾙﾄ	4							M8x20	
4	030103225	SPLIT PIN	ｽﾌﾟﾘｯﾄﾋﾟﾝ	2								
5	026100010	WASHER	ﾜｯｼｬ	2								
6	A98130270	SPONGE:RADIATOR	ｽﾎﾟﾝｼﾞ:ﾗｼﾞｴﾀ	1								
7	A50400010	OPENER	ﾊﾝｶﾞASSY	2								
8	010800616	BOLT	ﾌﾗﾝｼﾞﾎﾞﾙﾄ	4							M6x16	
9	021300006	NUT	ﾅｯﾄ	2							M6	
10	A50130170	ENGINE COVER STEY	ﾎﾞﾝﾈｯﾄｻｻｴ	1								
11	023100008	NUT	ﾅｯﾄ	2							M8	
12	A50150610	GUARD:L	ｶﾞｰﾄﾞ:L	1								
13	A50150630	GUARD:R	ｶﾞｰﾄﾞ:R	1								
14	010800612	BOLT	ﾌﾗﾝｼﾞﾎﾞﾙﾄ	8							M6x12	

FIG.212 DASHBOARD
ダッシュボード

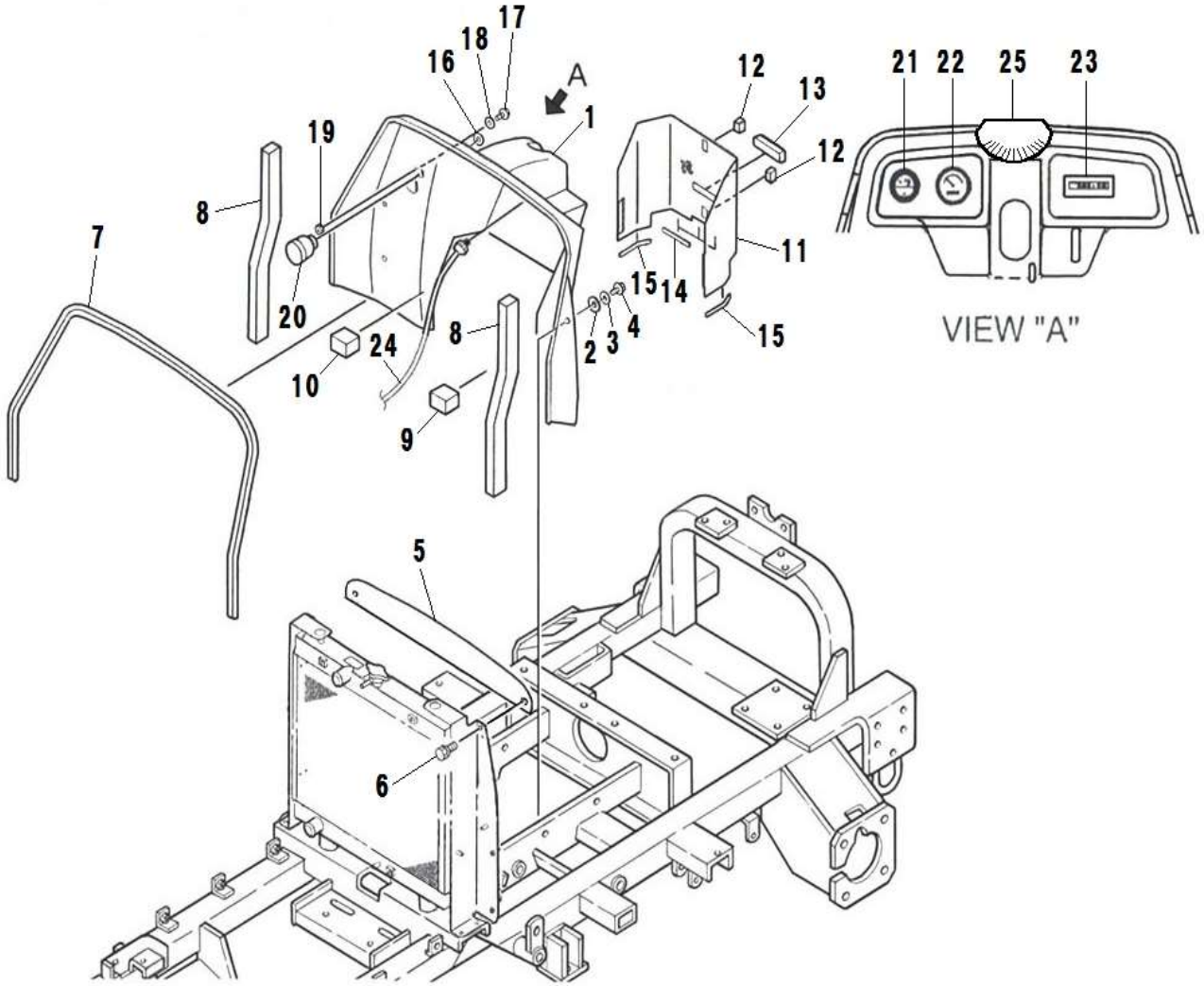

見出番号 Key No	部品番号 Parts No	部品名称 Parts Name		台当個数 Q'ty ALL	B	BM	BT	BHD	互換性 R/P	適応号機 Application	型 寸 Description	備 考 Remarks
1	A50310402	FRONT COVER	ﾀﾞｯｼｭﾎﾞｰﾄﾞ	1								
2	398113760	RUBBER	ｺﾞﾑ	4								
3	026109033	WASHER	ﾜｯｼｬ	4								
4	010800820	BOLT	ﾌﾗﾝｼﾞﾎﾞﾙﾄ	4							M8x20	
5	A50300170	FRONT COVER	ｼｬﾌｳﾊﾞﾝ:ｳｴ	1								
6	010800616	BOLT	ﾎﾞﾙﾄ	2							M6x16	
7	A98110160	TRIM	ﾄﾘﾑｺﾞﾑ	1								
8	A98130300	SPONGE	ｽﾎﾟﾝｼﾞ	2								
9	A98130280	SPONGE	ｽﾎﾟﾝｼﾞ	1								
10	A98130290	SPONGE	ｽﾎﾟﾝｼﾞ	1								
11	A50310391	FRONT COVER	ｶﾊﾞｰ:ﾀﾞｯｼｭﾎﾞｰﾄﾞ	1								
12	A98330160	FASTENER	ﾊﾟﾈﾙﾌｱｽﾅｰ	2								
13	398181770	GRIP	ｸﾞﾘｯﾌﾟ	2								
14	A98120670	RUBBER	ｼｰﾑｺﾞﾑ	3								
15	A98120680	RUBBER	ｼｰﾑｺﾞﾑ	2								
16	A50710351	OPERATION PANEL	ｽｲｯﾁﾌﾟﾚｰﾄ	1								
17	015150412	SCREW	ｽｸﾘｭ	2							M4x12	
18	026100004	WASHER	ﾜｯｼｬ	2								
19	020100004	NUT	ﾅｯﾄ	2							M4	
20	385201860	SWITCH ASSY	ｽｲｯﾁASSY	1								
21	385710060	THERMO METER	ｻｰﾓﾒｰﾀ	1								
22	485450010	TACHOMETER ASSY	ﾀｺﾒｰﾀ ASSY	1								
23	385100950	LAMP ASSY	ﾗﾝﾌﾟ ASSY	1								
24	385350280	FLEXIBLE SHAFT	ﾌﾚｷｼﾌﾞﾙｼｬﾌﾄ	1								
25	A98410050	GAUGE	ｹﾞｰｼﾞ:ｹｲｼｬｹｲ	1								

FIG.213 REAR COVER
リヤカバー

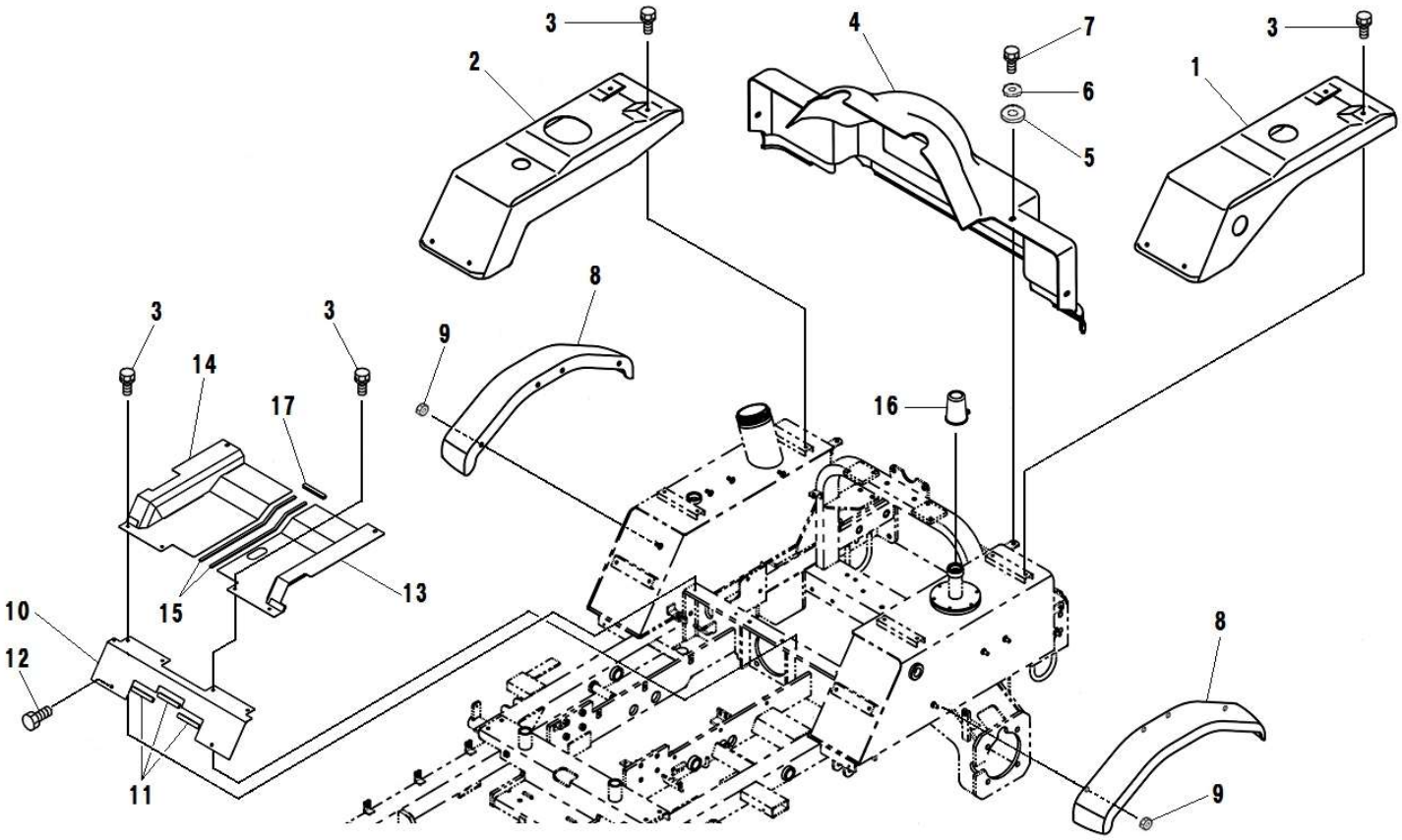

見出番号 Key No	部品番号 Parts No	部品名称 Parts Name		台当個数 Q'ty ALL	B	BM	BT	BHD	互換性 R/P	適応号機 Application	型 寸 Description	備 考 Remarks
1	A50210040	COVER:OIL TANK	ｶﾊﾞｰ:ｵｲﾙﾀﾝｸ	1								
2	A50210050	COVER:FUEL TANK	ｶﾊﾞｰ:ﾈﾝﾘｮｳﾀﾝｸ	1								
3	010800610	BOLT	ﾌﾗﾝｼﾞﾎﾞﾙﾄ	14							M6x10	
4	A50250260	REAR COVER	ﾘﾔｶﾊﾞｰ	1								
5	398113760	RUBBER	ｺﾞﾑ	4								
6	026109033	WASHER	ﾜﾂｼﾔ	4								
7	010800820	BOLT	ﾌﾗﾝｼﾞﾎﾞﾙﾄ	4							M8x20	
8	355111970	FENDER	ﾌｪﾝﾀﾞｰ:ｵｰﾊﾞｰﾌｪﾝﾀﾞ	2								
9	021300008	NUT	ﾅﾂﾄ	8							M8	
10	A50250280	COVER:SEAT U	ｶﾊﾞｰ:ｼｰﾄｼﾀ	1								
11	A98120670	RUBBER	ｼｰﾑｺﾞﾑ	3								
12	010800612	BOLT	ﾌﾗﾝｼﾞﾎﾞﾙﾄ	2							M6x12	
13	A50250300	COVER:SEAT U L	ｶﾊﾞｰ:ｼｰﾄｼﾀL	1								
14	A50250320	COVER:SEAT U R	ｶﾊﾞｰ:ｼｰﾄｼﾀR	1								
15	A98120890	RUBBER	ｼｰﾑｺﾞﾑ	2								
16	A52320010	COVER	ｶﾊﾞｰ	1								
17	398121160	RUBBER	ｺﾞﾑ:ﾄﾘﾑ	1								

FIG.214 STEP
ステップ

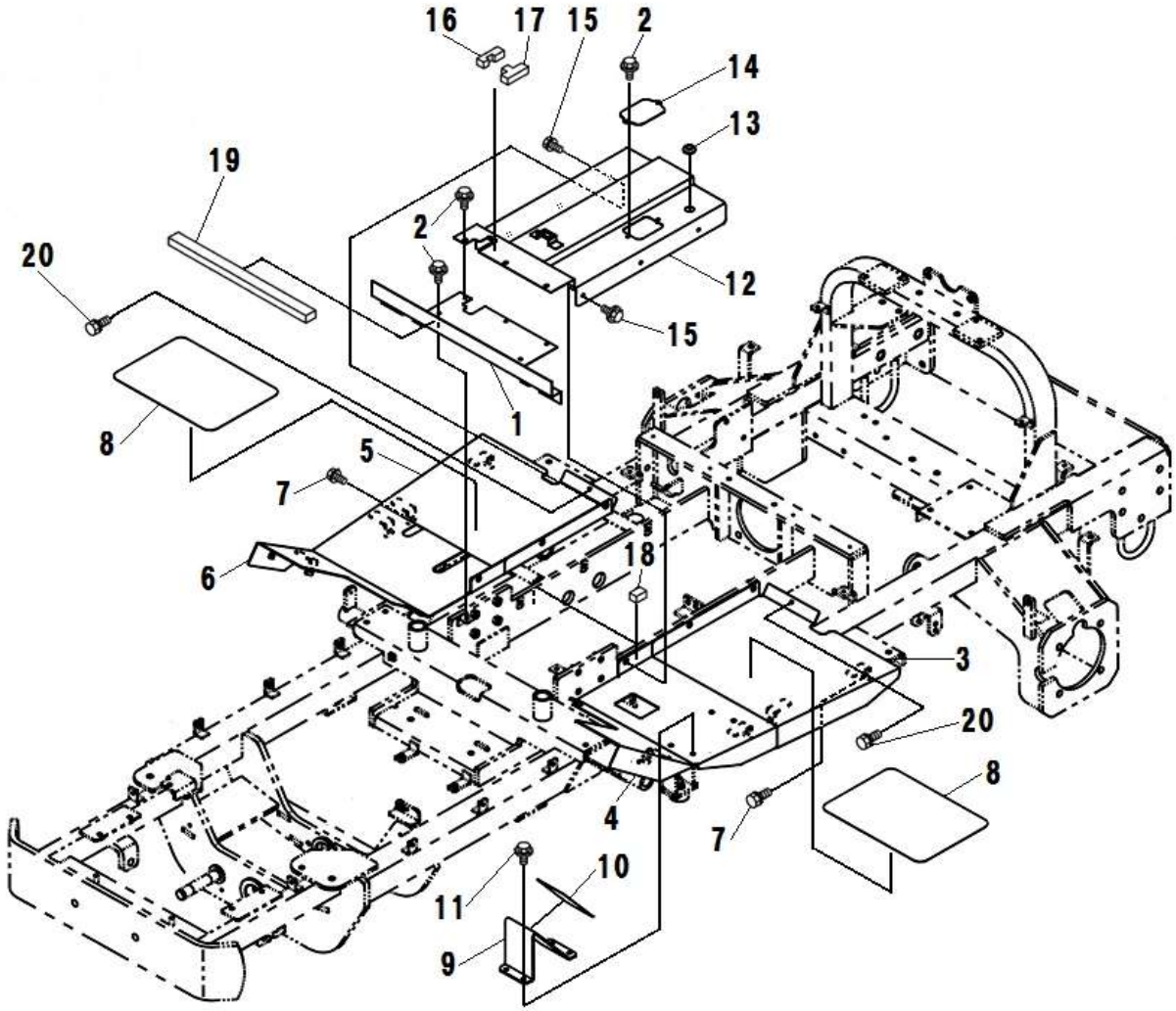

見出番号 Key No	部品番号 Parts No	部品名称 Parts Name		台当個数 Q'ty ALL	B	BM	BT	BHD	互換性 R/P	適応号機 Application	型 寸 Description	備 考 Remarks
1	A50250170	REAR COVER	ｼﾔﾌｳﾊﾞﾝ	1								
2	010800610	BOLT	ﾌﾗﾝｼﾞﾎﾞﾙﾄ	9							M6x10	
3	A55200490	STEP	ｽﾃｯﾌﾟ:LR	1								
4	A55200540	STEP	ｽﾃｯﾌﾟ:LF	1								
5	A55200510	STEP	ｽﾃｯﾌﾟ:RR	1								
6	A55200560	STEP	ｽﾃｯﾌﾟ:RF	1								
7	010800610	BOLT	ﾌﾗﾝｼﾞﾎﾞﾙﾄ	8							M6x10	
8	A55760370	STEP SHEET:LR	ｽﾍﾟﾘﾄﾞﾒ:LR	2								
9	A55710020	FOOT REST	ﾌｰﾄﾚｽﾄ	1								
10	A55760200	STEP SHEET	ｽﾍﾟﾘﾄﾞﾒ	1								
11	010800812	BOLT	ﾌﾗﾝｼﾞﾎﾞﾙﾄ	4							M8x12	
12	A55200260	STEP	ｽﾃｯﾌﾟ:ﾅｶ	1								
13	762872801	ETC	ｸﾞﾛﾒｯﾄ	1								
14	A55310060	BRACKET	ﾃﾝｹﾝﾏﾄﾞ	1								
15	010800616	BOLT	ﾌﾗﾝｼﾞﾎﾞﾙﾄ	6							M6x16	
16	A98130410	SPONGE	ｽﾎﾟﾝｼﾞ:R	1								
17	A98130420	SPONGE	ｽﾎﾟﾝｼﾞ:L	1								
18	A98130430	SPONGE	ｽﾎﾟﾝｼﾞ:ﾅｶ	2								
19	398133690	SPONGE	ｽﾎﾟﾝｼﾞ:ｼｬﾌｳﾊﾞﾝ	1								
20	010800612	BOLT	ﾌﾗﾝｼﾞﾎﾞﾙﾄ	2							M6x12	

FIG.215_BRAKE AND REAR WHEEL
ブレーキ、リヤホイール

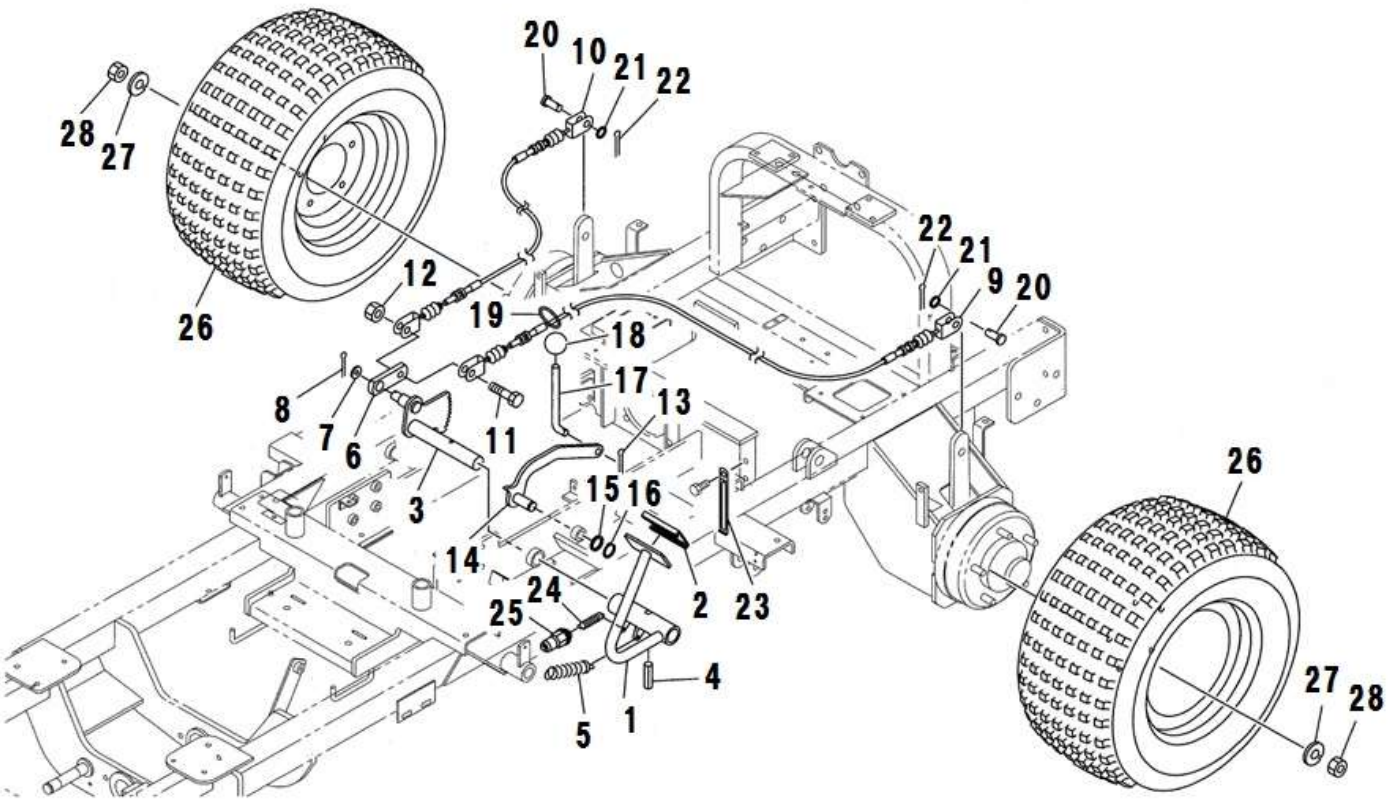

見出番号 Key No	部品番号 Parts No	部品名称 Parts Name		台当個数 Q'ty ALL	B	BM	BT	BHD	互換性 R/P	適応号機 Application	型　寸 Description	備　考 Remarks
1	A58100270	BRAKE PEDAL	ﾌﾞﾚｰｷﾍﾟﾀﾞﾙ	1								
2	398117790	RUBBER	ｺﾞﾑ	1								
3	A28400071	ARM	ﾌﾞﾚｰｷｱｰﾑｼｬﾌﾄ	1								
4	030300840	SPRING PIN	ｽﾌﾟﾘﾝｸﾞﾋﾟﾝ	1								
5	A98220550	SPRING	ｽﾌﾟﾘﾝｸﾞ	1								
6	A28750040	BRAKE LOCK	ﾌﾟﾚｰﾄ:ﾌﾞﾚｰｷﾛｯｸ	1								
7	026100016	WASHER	ﾜｯｼｬ	1								
8	030103232	COTTER PIN	ｽﾌﾟﾘｯﾄﾋﾟﾝ	1								
9	A98230810	WIRE	ﾜｲﾔ:ﾌﾞﾚｰｷL	1								
10	A98230820	WIRE	ﾜｲﾔ:ﾌﾞﾚｰｷR	1								
11	010311050	BOLT	ﾎﾞﾙﾄ	1							M10x50	
12	022400010	NUT	ﾅｯﾄ	1							M10	
13	030103220	SPLIT PIN	ｽﾌﾟﾘｯﾄﾋﾟﾝ	1								
14	A24100590	LEVER BRAKELOCK	ﾚﾊﾞｰ:ﾌﾞﾚｰｷﾛｯｸ	1								
15	A99230200	COLLAR	ｶﾗｰ	1								
16	036100015	SNAP RING	ｽﾅｯﾌﾟﾘﾝｸﾞ	1								
17	A28520020	ROD:BRAKELOCK	ﾛｯﾄﾞ:ﾌﾞﾚｰｷﾛｯｸ	1								
18	A99570140	KNOB	ﾉﾌﾞ	1								
19	398750120	BAND	ﾊﾞﾝﾄﾞ	1								
20	031311020	PIN	ﾋﾗｱﾀﾏﾋﾟﾝ	2							φ10x20	
21	026100010	WASHER	ﾜｯｼｬ	2								
22	030103220	SPLIT PIN	ｽﾌﾟﾘｯﾄﾋﾟﾝ	2								
23	399113620	CLAMP	ｸﾗﾝﾌﾟ	1								
24	498221171	SPRING	ｽﾌﾟﾘﾝｸﾞ	1								
25	385201410	SWITCH ASSY	ｽｲｯﾁASSY	1								
26	A36000140	TIRE	ﾀｲﾔASSY	2								
27	027100012	LOCK WASHER	ｽﾌﾟﾘﾝｸﾞﾜｯｼｬ	10								
28	020109204	NUT	ﾅｯﾄ	10								

FIG.216 MOWER LIFT
モアリフト

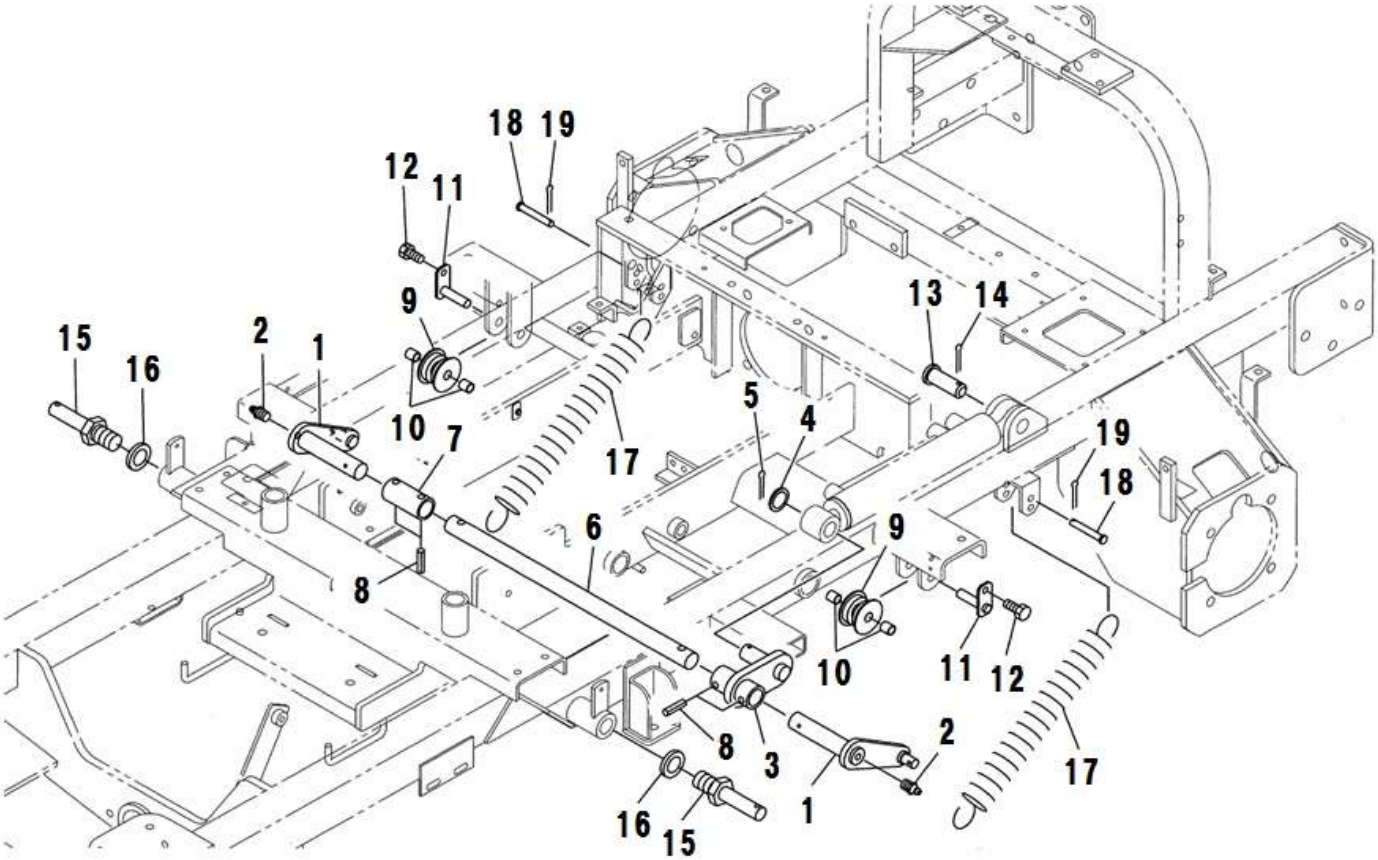

見出番号 Key No	部品番号 Parts No	部品名称 Parts Name		台当個数 Q'ty ALL	B	BM	BT	BHD	互換性 R/P	適応号機 Application	型　寸 Description	備　考 Remarks
1	A98260310	ARM:CHAIN	ｱｰﾑ:ﾁｪｰﾝ	2								
2	060610000	GREASE NIPPLE	ｸﾞﾘｰｽﾆｯﾌﾟﾙ	2								
3	A44100641	LIFT ARM	ｱｰﾑ:ｼﾘﾝﾀﾞ	1								
4	A99230550	COLLAR	ｶﾗｰ	1								
5	030104040	SPLIT PIN	ｽﾌﾟﾘｯﾄﾋﾟﾝ	1								
6	A76260030	SHAFT	ｼｬﾌﾄ:ｱｰﾑ	1								
7	A76140060	BOSS	ﾎﾞｽ	1								
8	030301040	SPRING PIN	ｽﾌﾟﾘﾝｸﾞﾋﾟﾝ	4								
9	A72110450	ROLLER	ﾛｰﾗ	2								
10	398511440	BUSH	ﾌﾞｯｼｭ	4								
11	A99560391	PLATE	ﾋﾟﾝ	2								
12	010800812	BOLT	ﾎﾞﾙﾄ	2							M8x12	
13	A44420060	PIN&BOSS	ﾋﾟﾝ	1								
14	030104040	SPLIT PIN	ｽﾌﾟﾘｯﾄﾋﾟﾝ	1								
15	A99610760	PIN	ﾋﾟﾝ	2								
16	027100024	SPRING WASHER	ｽﾌﾟﾘﾝｸﾞﾜｯｼｬ	2								
17	A98220561	SPRING	ｽﾌﾟﾘﾝｸﾞ	2								
18	031310855	PIN	ﾋﾗｱﾀﾏﾋﾟﾝ	2								
19	030102525	SPLIT PIN	ｽﾌﾟﾘｯﾄﾋﾟﾝ	2								

FIG.217 HYDRAULIC (FRONT AXLE)
ユアツ (フロントソウコウ)

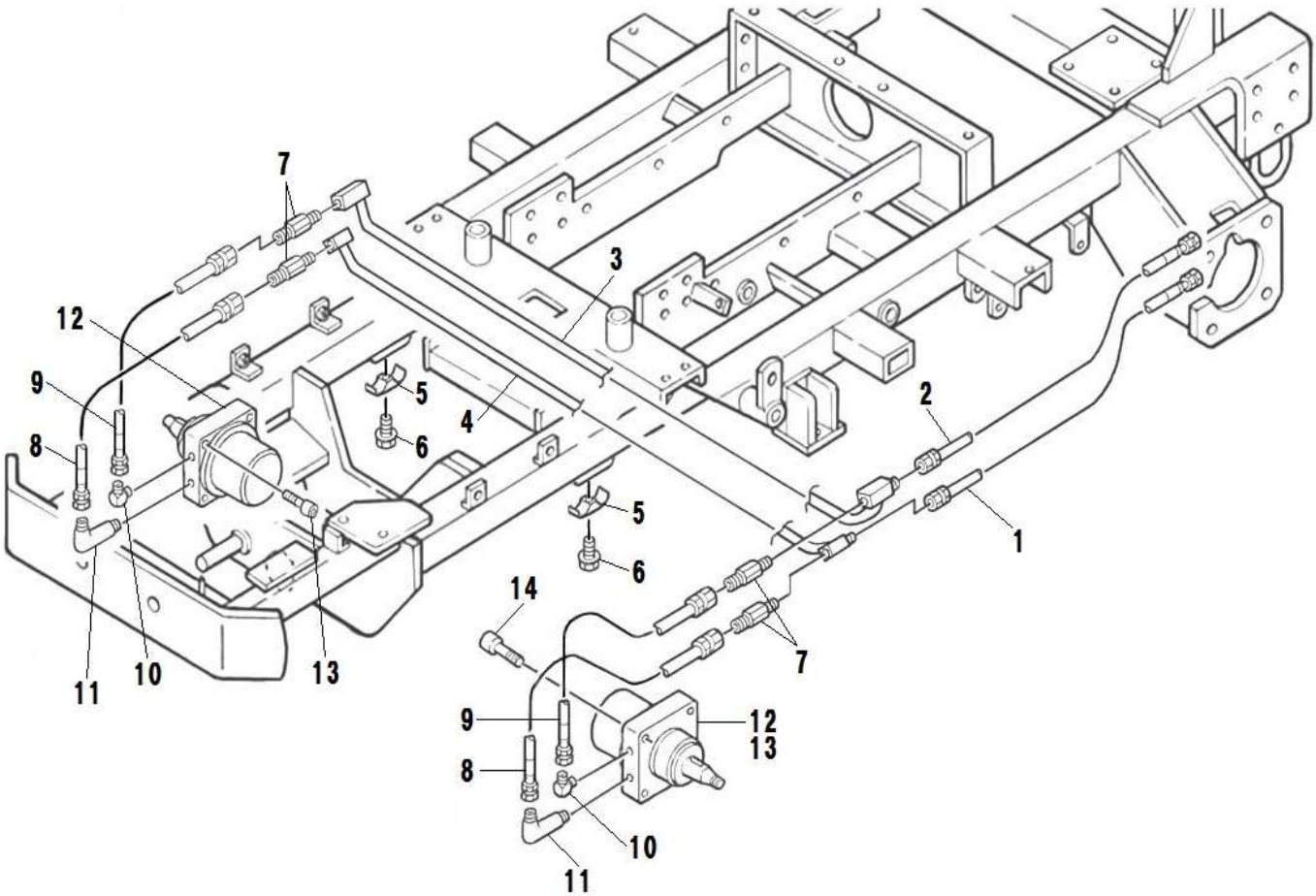

見出番号 Key No	部品番号 Parts No	部品名称 Parts Name		台当個数 Q'ty ALL	B	BM	BT	BHD	互換性 R/P	適応号機 Application	型 寸 Description	備 考 Remarks
1	A40400620	OIL PIPE	ｵｲﾙﾊﾟｲﾌﾟ	1								
2	A40400630	OIL PIPE	ｵｲﾙﾊﾟｲﾌﾟ	1								
3	A40400600	OIL PIPE	ｵｲﾙﾊﾟｲﾌﾟ	1								
4	A40400610	OIL PIPE	ｵｲﾙﾊﾟｲﾌﾟ	1								
5	399101910	CLAMP	ｸﾗﾝﾌﾟ	2								
6	010810835	BOLT	ﾎﾞﾙﾄ	2							M8x35	
7	A41480020	SWIVEL JOINTS	ｽﾄﾚｰﾄ(ｽｲﾍﾞﾙ)	4							G3/8xR3/8	
8	A40470850	OIL HOSE	ｵｲﾙﾎｰｽ:ｵｽｼｰﾄ	4					F	～		
8	A40472150	OIL HOSE	ｵｲﾙﾎｰｽ:ｵｽｼｰﾄ	2					B		G3/8 L=620	
9	A40472160	OIL HOSE	ｵｲﾙﾎｰｽ:ｵｽｼｰﾄ	2					B		G3/8 L=570	
10	A41240040	ADAPTER	90 ｻﾞﾂｷｴﾙﾎﾞ	2							G3/8x7/8-14UNF	
11	A41240050	ADAPTER	90 ﾛﾝｸﾞｻﾞﾂｷｴﾙﾎﾞ	2							G3/8x7/8-14UNF	
12	A40020310	OIL MOTOR	ｵｲﾙﾓｰﾀ	2							ORB-SH-205-3A	
13	A40890202	SEALKIT	ｼｰﾙｷｯﾄ	1								
14	010701265	BOLT	ﾎﾞﾙﾄ	8							M12x65	

FIG.218 HYDRAULIC (STEERING AND MOWER LIFT)
ユアツ (ステアリング、モアリフト)

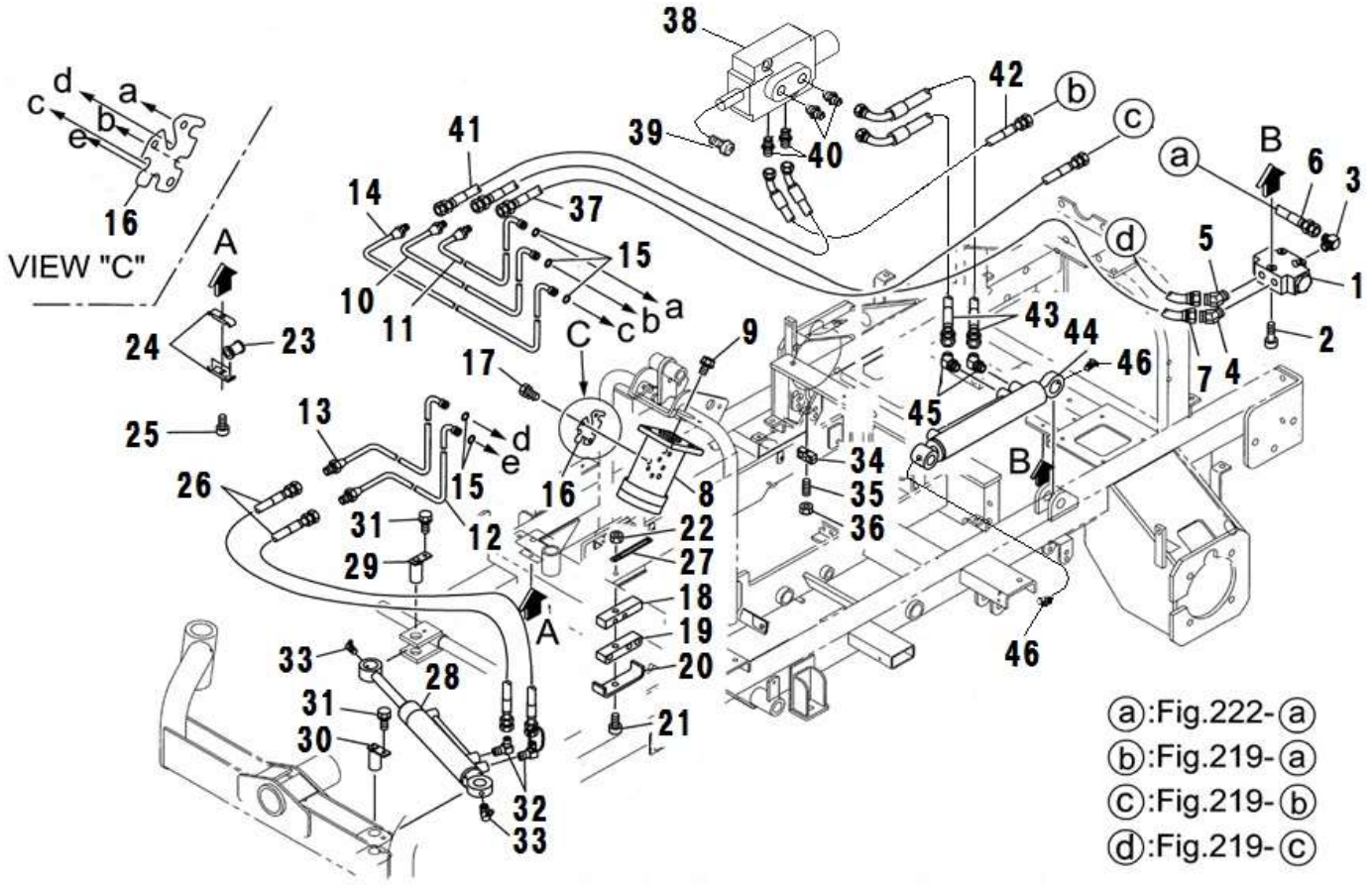

見出番号 Key No	部品番号 Parts No	部品名称 Parts Name		台当個数 Q'ty ALL	B	BM	BT	BHD	互換性 R/P	適応号機 Application	型 寸 Description	備 考 Remarks
1	A40150090	VALVE ASSY	ﾊﾞﾙﾌﾞASSY	1								
2	010700630	BOLT	ﾎﾛｾﾂﾄﾎﾞﾙﾄ	3							M6x30	
3	398480640	CONNECTOR	ｺﾈｸﾀ	1							G3/8xR3/8	
4	340670640	ADAPTOR	ｱﾀﾞﾌﾟﾀ	1							G3/8xR3/8	
5	A41320280	ADAPTER	ｱﾀﾞﾌﾟﾀ	1							G1/4xR3/8	
6	A40471170	OIL HOSE	ｵｲﾙﾎｰｽ:ｵｽｼｰﾄ	1							G3/8L720 10.5MPa	
7	A40470440	OIL HOSE	ｵｲﾙﾎｰｽ:ｵｽｼｰﾄ	1							G1/4L950 10.5MPa	
8	334011180	STR CASE ASSY	ｽﾃｱﾘﾝｸﾞｹｰｽ ASSY	1								
9	011611020	BOLT	ﾎﾞﾙﾄ	3							M10x20、細目	
10	A40400551	OIL PIPE	ｵｲﾙﾊﾟｲﾌﾟ:P	1								
11	A40400561	OIL PIPE	ｵｲﾙﾊﾟｲﾌﾟ:T	1								
12	A40400590	OIL PIPE	ｵｲﾙﾊﾟｲﾌﾟ:L	1								
13	A40400580	OIL PIPE	ｵｲﾙﾊﾟｲﾌﾟ:R	1								
14	A40400571	OIL PIPE	ｵｲﾙﾊﾟｲﾌﾟ:EF	1								
15	052110120	O-RING	Oﾘﾝｸﾞ	5							P12	
16	334380050	PLATE	ﾌﾟﾚｰﾄ	1								
17	011611020	BOLT	ﾎﾞﾙﾄ	3							M10x20、細目	
18	A98120710	RUBBER	ｺﾞﾑ	1								
19	A98120720	RUBBER	ｺﾞﾑ	1								
20	A40520040	PLATE	ﾌﾟﾚｰﾄ	1								
21	010310860	BOLT	ﾎﾞﾙﾄ	1							M8x60	
22	022300008	NUT	ﾅｯﾄ :U	1							M8	
23	198516390	BUSHING	ﾌﾞｯｼｭ	2								
24	399101910	CLAMP	ｸﾗﾝﾌﾟ	1								
25	010800820	BOLT	ﾎﾞﾙﾄ	1							M8x20	
26	A40470930	OIL HOSE	ｵｲﾙﾎｰｽ:ｵｽｼｰﾄ	2							G1/4L1m 10.5MPa	
27	399113620	CLAMP	ｸﾗﾝﾌﾟ	1								
28	344952711	CYLINDER ASSY	ｼﾘﾝﾀﾞ ASSY:PS	1						～ 25212		＊1
28	344952712	CYLINDER ASSY	ｼﾘﾝﾀﾞ ASSY:PS	1					B	25213 ～		＊1
29	399600140	PIN COMPL	ﾋﾟﾝ	1								
30	399600080	PIN COMPL	ﾋﾟﾝ	1								
31	011510812	BOLT	ﾎﾞﾙﾄ	2							M8x12	
32	340670280	ADAPTOR	ｱﾀﾞﾌﾟﾀ:90ｴﾙﾎﾞ	2							G1/4xR1/4	
33	060640000	GREASE NIPPLE	ｸﾞﾘｰｽﾆｯﾌﾟﾙ	2								
34	399113400	CLAMP	ｸﾗﾝﾌﾟ	4								

FIG.218 HYDRAULIC (STEERING AND MOWER LIFT)
ユアツ (ステアリング、モアリフト)

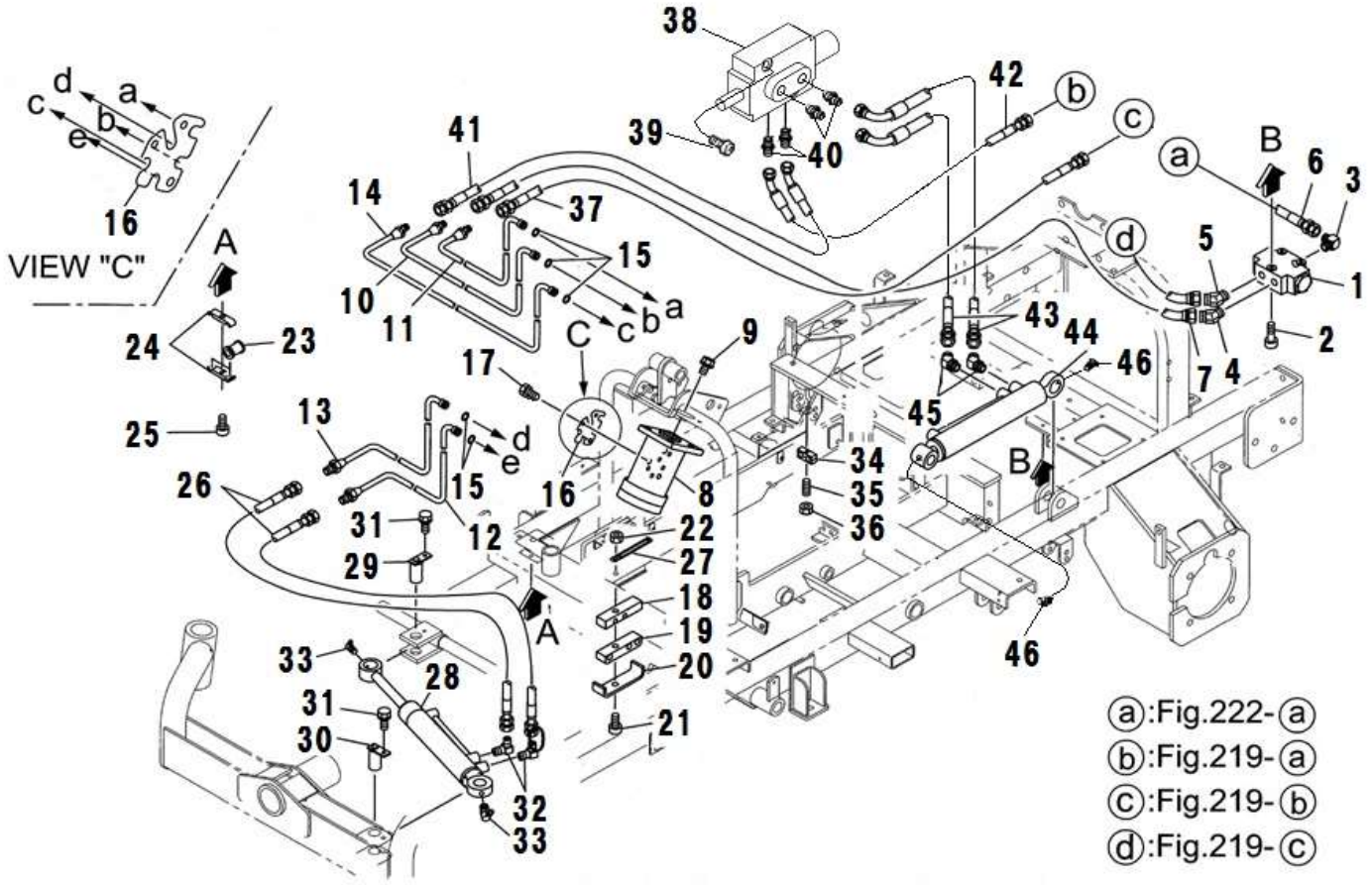

見出番号 Key No	部品番号 Parts No	部品名称 Parts Name		台当個数 Q'ty ALL	B	BM	BT	BHD	互換性 R/P	適応号機 Application	型 寸 Description	備 考 Remarks
35	012110625	STUD BOLT	ｽﾀｯﾄﾞﾎﾞﾙﾄ	4							M6x25	
36	022400006	U-NUT	ﾅｯﾄ:Uﾅｯﾄ	4							M6、U	
37	A40471850	OIL HOSE	ｵｲﾙﾎｰｽ:ｵｽｼｰﾄ	1							G1/4L900 7.0MPa	
38	340014770	VALVE ASSY	ｺﾝﾄﾛｰﾙﾊﾞﾙﾌﾞASSY	1								
39	011510850	BOLT	ﾎﾞﾙﾄ	2							M8X50	
40	340671730	ADAPTOR	ｱﾀﾞﾌﾟﾀ	4							G1/4xG1/4	
41	A40471811	OIL HOSE	ｵｲﾙﾎｰｽ:ｵｽｼｰﾄ	1							G1/4L710 7.0MPa	
42	A40471820	OIL HOSE	ｵｲﾙﾎｰｽ:ｵｽｼｰﾄ	1							G1/4L400 7.0MPa	
43	A40471830	OIL HOSE	ｵｲﾙﾎｰｽ:ｵｽｼｰﾄ	2							G1/4L700 7.0MPa	
44	344953241	CYLINDER ASSY	ｼﾘﾝﾀﾞ ASSY:PS	1						～ 25216		＊1
44	344953242	CYLINDER ASSY	ｼﾘﾝﾀﾞ ASSY:PS	1					B	25217 ～		＊1
45	340670290	ADAPTOR	ｱﾀﾞﾌﾟﾀ	2							G1/4xR1/4	
46	060640000	GREASE NIPPLE	ｸﾞﾘｰｽﾆｯﾌﾟﾙ	2								

FIG.219 HYDRAULIC (FILTER)
ユアツ (フィルタ)

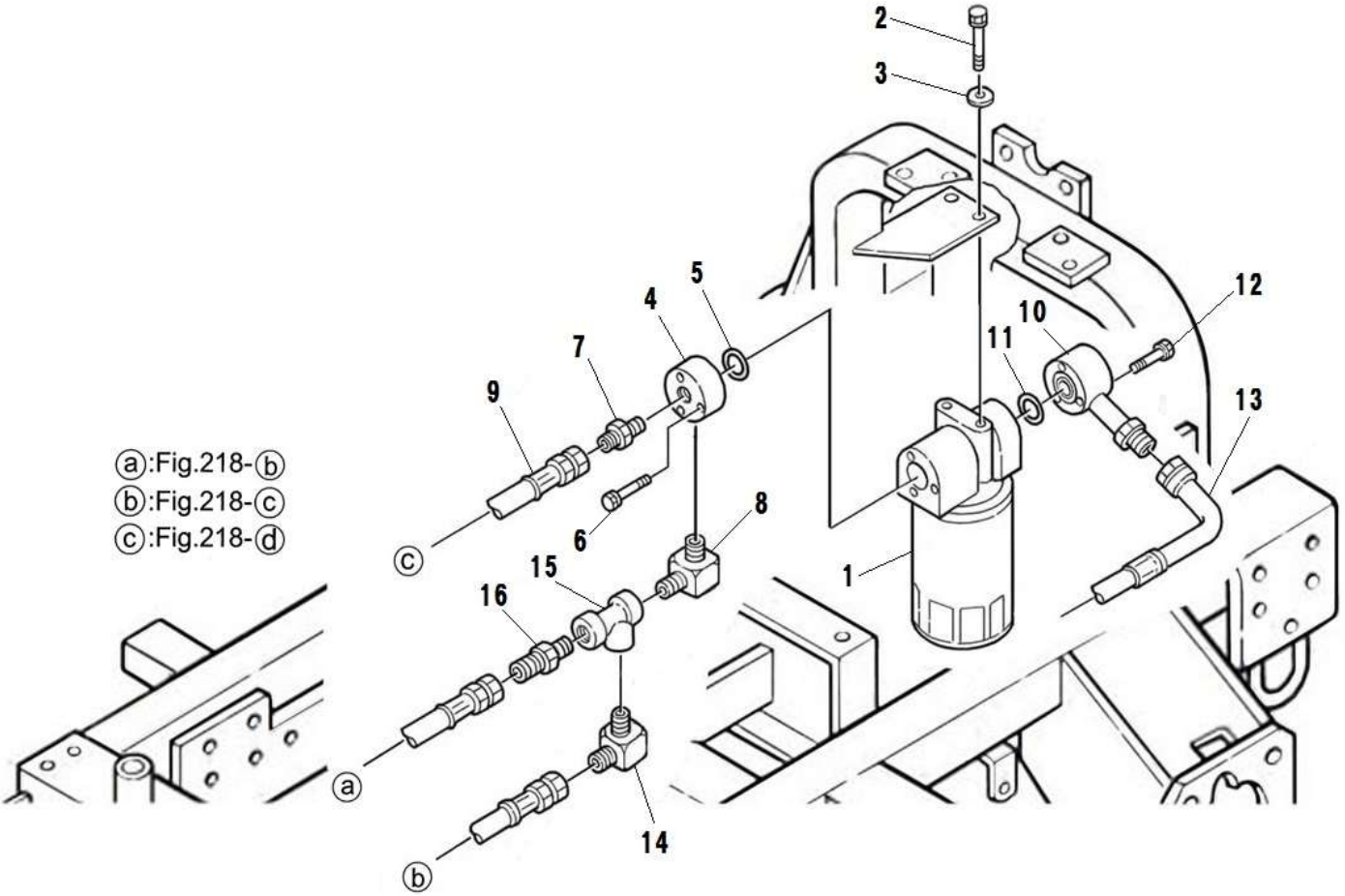

見出番号 Key No	部品番号 Parts No	部品名称 Parts Name		台当個数 Q'ty ALL	B	BM	BT	BHD	互換性 R/P	適応号機 Application	型 寸 Description	備 考 Remarks
1	340050190	HYD FILTER	ｵｲﾙﾌｲﾙﾀASSY	1							10μ	
1a	340500780	STRAINER	ｶｰﾄﾘｯｼﾞASSY	1								1子部品
1b	340750210	OIL FILTER BODY	ｵｲﾙﾌｲﾙﾀﾎﾞﾃﾞｲ	1								1子部品
2	011511020	BOLT	ﾎﾞﾙﾄ	2							M10x20	
3	026100010	WASHER	ﾜｯｼｬ	2								
4	A40370100	FLANGE	ﾌﾗﾝｼﾞ:ﾌｲﾙﾀ	1								
5	052400250	O-RING	Oﾘﾝｸﾞ	1							S25	
6	011310640	BOLT	ﾎﾞﾙﾄ	3							M6x40	
7	340670030	ADAPTOR	ｱﾀﾞﾌﾟﾀ	1							G3/8xR3/8	
8	340670280	ADAPTOR	ｱﾀﾞﾌﾟﾀ	1							G1/4xR1/4	
9	A40470880	OIL HOSE	ｵｲﾙﾎｰｽ:ｵｽｼｰﾄ	1							G3/8L720 10.5MPa	
10	A40400640	OIL PIPE	ｵｲﾙﾊﾟｲﾌﾟ	1								
11	052400250	O-RING	Oﾘﾝｸﾞ	1							S25	
12	011310640	BOLT	ﾎﾞﾙﾄ	3							M6x40	
13	A40471840	OIL HOSE	ｵｲﾙﾎｰｽ:ｵｽｼｰﾄ	1							G3/8L650 3.5MPa	
14	340672950	ADAPTOR	ｱﾀﾞﾌﾟﾀ	1							R1/4xR1/4	
15	340671760	ADAPTOR	ｱﾀﾞﾌﾟﾀ	1							3-PT1/4	
16	340670170	ADAPTOR	ｱﾀﾞﾌﾟﾀ	1							G1/4xR1/4	

FIG.220 HYDRAULIC (REAR AXLE)
ユアツ (リヤソウコウ)

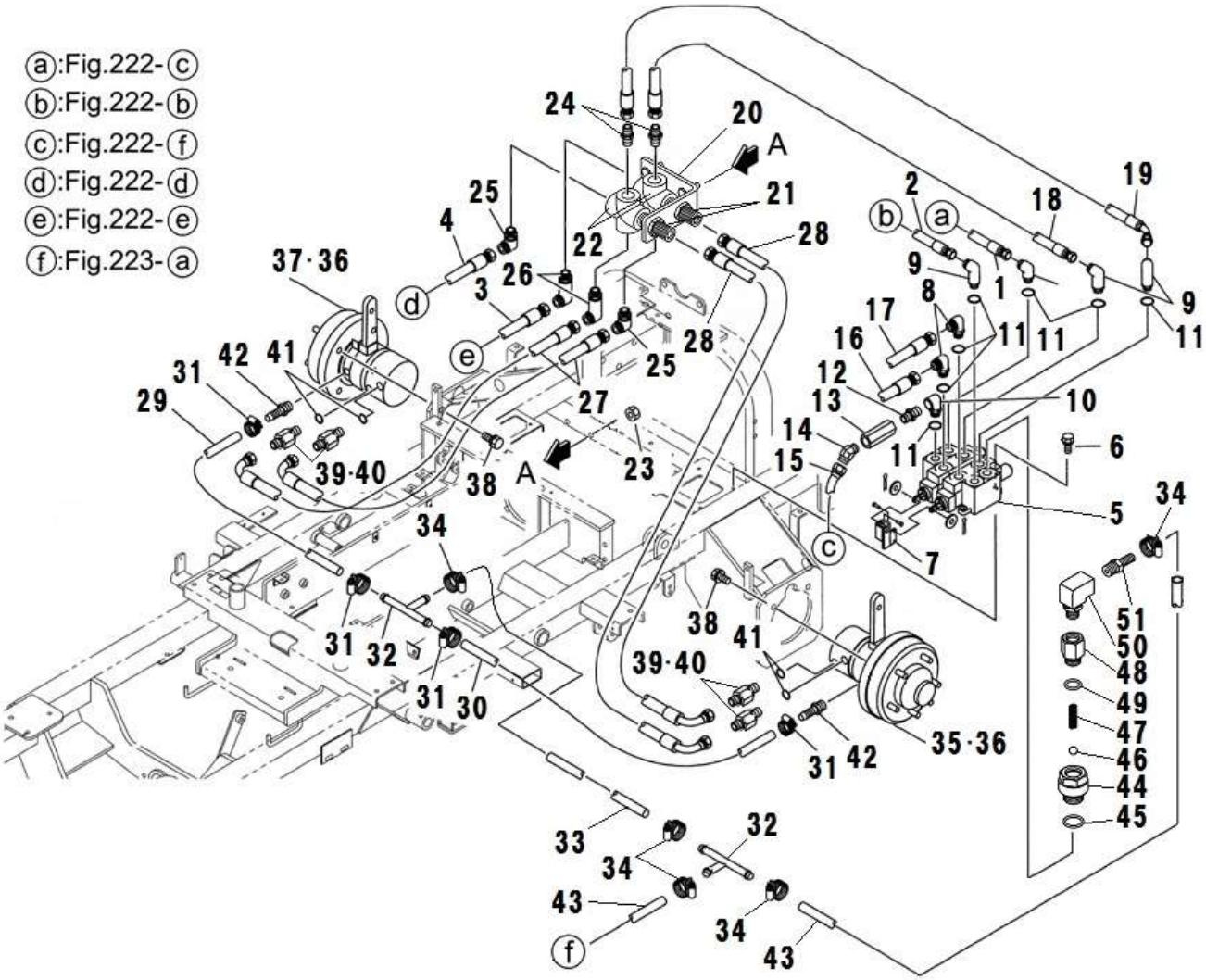

見出番号 Key No	部品番号 Parts No	部品名称 Parts Name		台当個数 Q'ty ALL	B	BM	BT	BHD	互換性 R/P	適応号機 Application	型 寸 Description	備 考 Remarks
1	A40471470	OIL HOSE	オイルホース:オスシート	1							G1/2L445	
2	A40470800	OIL HOSE	オイルホース:オスシート	1							G1/2L550	
3	A40470780	OIL HOSE	オイルホース:オスシート	1							G1/2L400	
4	A40470800	OIL HOSE	オイルホース:オスシート	1							G1/2L550	
5	340015632	VALVE ASSY	コントロールバルブASSY	1								
5a	340293653	SERVICE PARTS	サービスパーツ:バルブ	2								5付属品
5b	340293653	SERVICE PARTS	サービスパーツ:バルブ	6								5付属品
5c	340293653	SERVICE PARTS	サービスパーツ:バルブ	6								5付属品
5d	340293653	SERVICE PARTS	サービスパーツ:バルブ	6								5付属品
6	010800830	BOLT	ボルト	4							M8x30	
7	A40220020	ARM	アーム:キリカエ	1								
8	340671790	ADAPTOR	アダプタ	3							G1/2xG1/2	
9	340672730	ADAPTOR	アダプタ	3							G1/2xG1/2	
10	340673110	ADAPTOR	アダプタ	1							Rc1/2xG1/2	
11	052110180	O-RING	Oリング	7							P18	
12	A41110140	ADAPTER	アダプタ	1							G1/4xR1/2	
13	340015530	VALVE ASSY	バルブASSY:チエック	1								
14	340670290	ADAPTOR	アダプタ	1							G1/4xR1/4	
15	A40470830	OIL HOSE	オイルホース:オスシート	1							G1/4L320	
16	A40400630	OIL PIPE	オイルパイプ	1								
17	A40400620	OIL PIPE	オイルパイプ	1								
18	A40471860	OIL HOSE	オイルホース:オスシート	1							G1/2L500	
19	A40470820	OIL HOSE	オイルホース:オスシート	1							G1/2L550	
20	A40500510	BRACKET	ブラケット	1								
21	A41230050	CONNECTOR	オスカクヘキコネクタ	2							G1/2xR1/2	
22	A41170040	ADAPTOR	アダプタ	2							4-Rc1/2	
23	023100008	NUT	ナット	2							M8	
24	340670020	ADAPTOR	アダプタ:ストレート	2							G1/2xR1/2	
25	340630430	JOINT	ジョイント	2							G1/2xR1/2	
26	340672850	ADAPTOR	アダプタ	2							G1/2xR1/2	
27	A40471870	OIL HOSE	オイルホース:オスシート	2							G1/2L450	
28	A40470870	OIL HOSE	オイルホース:オスシート	2							G1/2L680	
29	A40460140	OIL HOSE	オイルホース	1							L800	
30	340692400	OIL HOSE	オイルホース:L660	1							L660	
31	398750430	BAND	ホースバンド	4								

FIG.220 HYDRAULIC (REAR AXLE)
ユアツ (リヤソウコウ)

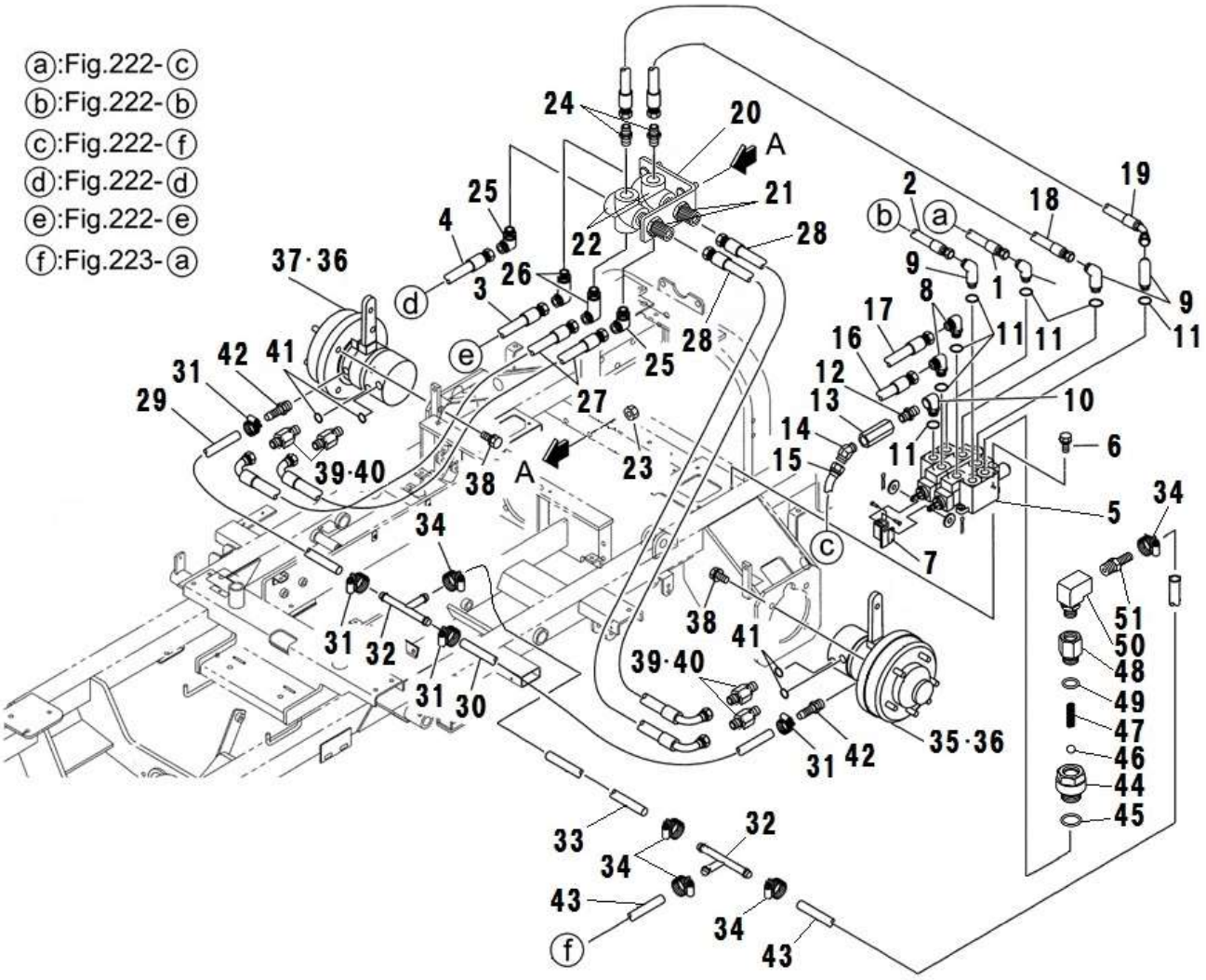

見出番号 Key No	部品番号 Parts No	部品名称 Parts Name		台当個数 Q'ty ALL	B	BM	BT	BHD	互換性 R/P	適応号機 Application	型 寸 Description	備 考 Remarks
32	340673410	ADAPTOR	ｱﾀﾞﾌﾟﾀ	2								
33	A40460110	OIL HOSE	ｵｲﾙﾎｰｽ	1							L330	
34	398750430	BAND	ﾎｰｽﾊﾞﾝﾄﾞ	6								
35	A40020250	OIL MOTOR ASSY	ﾕｱﾂﾓｰﾀ	1								
36	A40890010	SEALKIT	ｼｰﾙｷｯﾄ	1								
37	A40020240	OIL MOTOR ASSY	ﾕｱﾂﾓｰﾀ	1								
38	011511230	BOLT	ﾎﾞﾙﾄ	8							M12x30	
39	340672540	ADAPTOR	ｱﾀﾞﾌﾟﾀ	4							G1/2xG1/2	
40	A40990220	GASKET	ﾎﾞﾝﾃﾞｯﾄｼｰﾙ	4								
41	052400180	O-RING	Oﾘﾝｸﾞ	4							S18	
42	340672570	ADAPTOR	ｱﾀﾞﾌﾟﾀ	2							R1/4	
43	A40460510	OIL HOSE	ｵｲﾙﾎｰｽ	2							L150	
44	A41130040	ADAPTOR	ｱﾀﾞﾌﾟﾀ	1							G1/2xG3/8	
45	052110180	O-RING	Oﾘﾝｸﾞ	1							P18	
46	048100011	STEAL BALL	ｽﾁｰﾙﾎﾞｰﾙ	1								
47	398210710	SPRING	ｽﾌﾟﾘﾝｸﾞ	1								
48	A41130050	ADAPTOR	ｱﾀﾞﾌﾟﾀ	1							G3/8xG1/4	
49	052110140	O-RING	Oﾘﾝｸﾞ	1							P14	
50	340671960	ADAPTOR	ｱﾀﾞﾌﾟﾀ	1							G1/4xRc1/4	
51	340672570	ADAPTOR	ｱﾀﾞﾌﾟﾀ	1							R1/4	

FIG.221 2/4WD VALVE LEVER
2/4WD バルブレバー

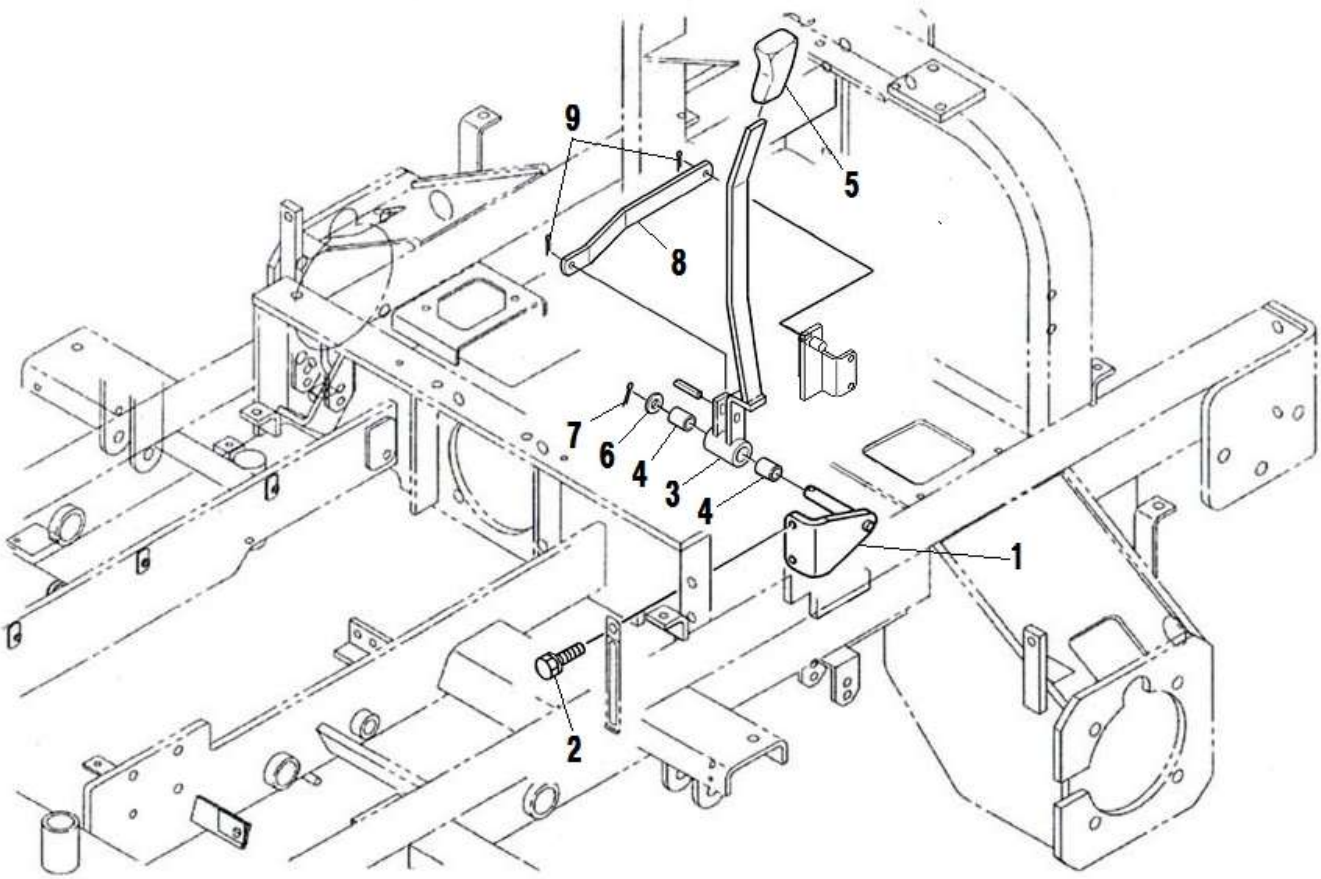

見出番号 Key No	部品番号 Parts No	部品名称 Parts Name		台当個数 Q'ty ALL	B	BM	BT	BHD	互換性 R/P	適応号機 Application	型 寸 Description	備 考 Remarks
1	A24180041	PIN&BOSS	ﾚﾊﾞｰｻｻｴ	1								
2	011510825	BOLT	ﾎﾞﾙﾄ	2							M8x25	
3	A40120030	LEVER	ﾚﾊﾞｰ:ｷﾘｶｴ	1								
4	398511130	BUSH	ﾌﾞｯｼｭ	2								
5	398180890	GRIP	ｸﾞﾘｯﾌﾟ	1								
6	026100012	WASHER	ﾜｯｼｬ	1								
7	030103225	COTTER PIN	ｽﾌﾟﾘｯﾄﾋﾟﾝ	1								
8	A40130020	PLATE	ﾌﾟﾚｰﾄ	1								
9	030102520	SPLIT PIN	ｽﾌﾟﾘｯﾄﾋﾟﾝ	2								

FIG.222 HYDRAULIC (HST)
ユアツ (HST)

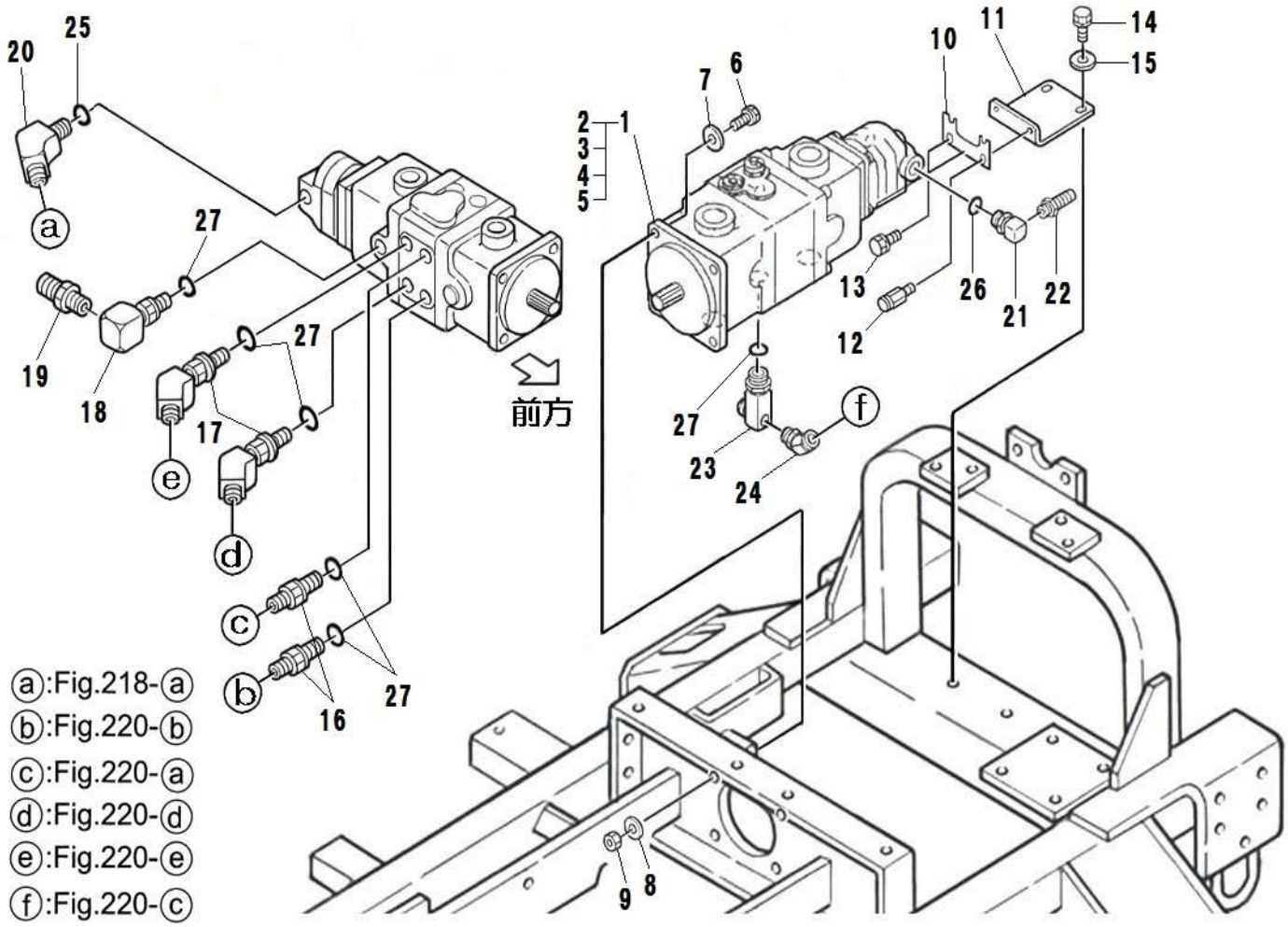

見出番号 Key No	部品番号 Parts No	部品名称 Parts Name		台当個数 Q'ty ALL	B	BM	BT	BHD	互換性 R/P	適応号機 Application	型 寸 Description	備 考 Remarks
1	A21010060	HST ASSY	HST	1								Inc.2～5
2	340490256	SEALKIT	シールキット	1								Inc.4,5
3	A40890189	COUPLING	カップリング	1								
4	A40890190	OIL SEAL	オイルシール	1								
5	A40890191	OIL SEAL	オイルシール	2								
6	010311245	BOLT	ボルト	4							M12x45	
7	026100012	WASHER	ワッシヤ	4								
8	027100012	SPRING WASHER	スプリングワッシヤ	4								
9	020900012	NUT	ナット	4							M12	
10	A20121420	PLATE	プレート	1								
11	A20121430	BRACKET	ブラケット	1								
12	A99431920	BOLT	ボルト	1								
13	010810820	BOLT	ボルト	1							M8x20	
14	011511025	BOLT	ボルト	2							M10x25	
15	026100010	WASHER	ワッシヤ	2								
16	340672750	ADAPTOR	アダプタ	2								
17	A41240080	ADAPTER	オス45ザツキ エルボ	2								
18	340673110	ADAPTOR	アダプタ	1								
19	A41460170	HOSE NIPPLE	ホースニツプル	1								
20	A41240070	ADAPTER	45 エルボ	1								
21	A41180010	ADAPTER	メス90ザツキエルボ	1								
22	A41460180	HOSE NIPPLE	ホースニップル	1								
23	A41340240	ADAPTER	アダプタ	1								
24	340670290	ADAPTOR	アダプタ	1								
25	052110140	O-RING	Oリング	1							P14	
26	052110240	O-RING	Oリング	1							P24	
27	052110180	O-RING	Oリング	6							P18	

FIG.223 OIL TANK
オイルタンク、サクションライン

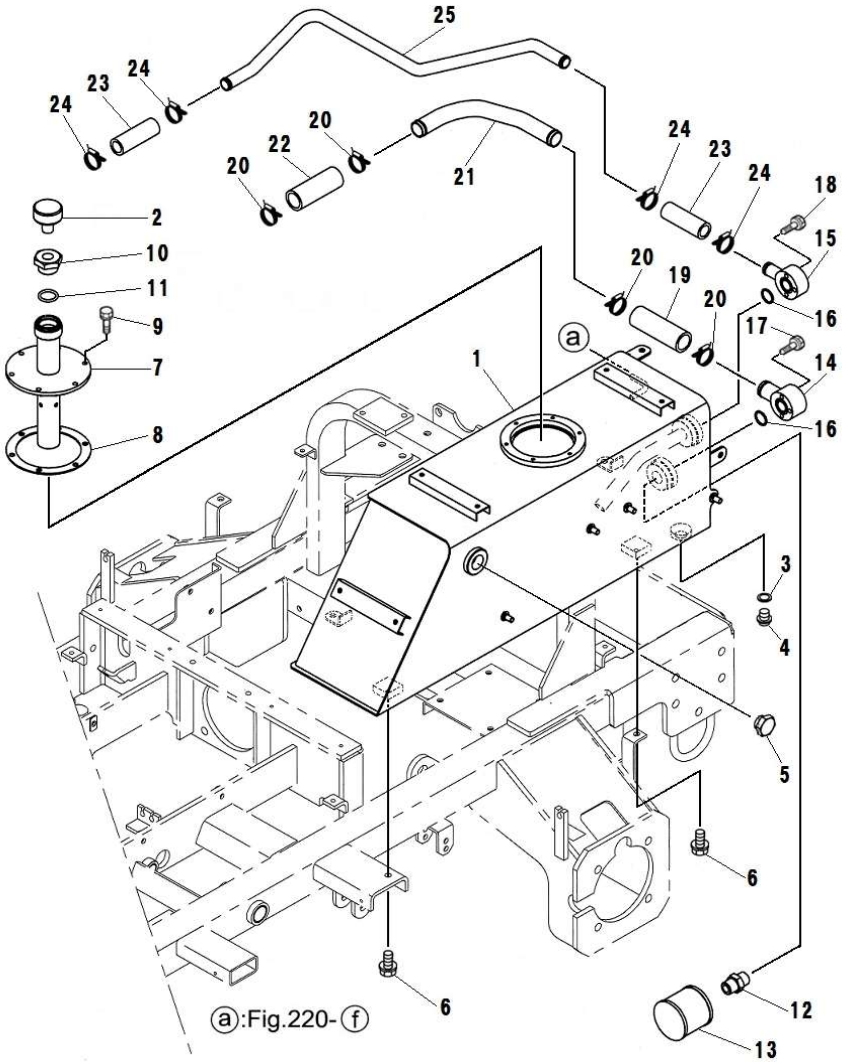

見出番号 Key No	部品番号 Parts No	部品名称 Parts Name		台当個数 Q'ty ALL	B	BM	BT	BHD	互換性 R/P	適応号機 Application	型　寸 Description	備　考 Remarks
1	A52100470	TANK:OIL	ﾀﾝｸ:ｵｲﾙ	1								
2	A40610050	BREATHER	ｴｱﾌﾞﾘｰｻﾞｰ	1								
3	025100020	SEAL WASHER	ｼｰﾙﾜｯｼｬ	1								
4	064700020	PLUG	ﾂﾊﾞｯｷﾌﾟﾗｸﾞ	1								
5	A98410020	GAUGE	ｵｲﾙｹﾞｰｼﾞ	1								
6	010800814	BOLT	ﾌﾗﾝｼﾞﾎﾞﾙﾄ	4							M8x14	
7	A52150130	BREATHER:PIPE	ﾌﾞﾘｰｻﾞｰ:ﾊﾟｲﾌﾟ	1								
8	A52990020	GASKET	ｶﾞｽｹｯﾄ	1								
9	010800612	BOLT	ﾌﾗﾝｼﾞﾎﾞﾙﾄ	6							M6x12	
10	A41140220	BUSHING	ﾌﾞｯｼﾝｸﾞ	1								
11	052100250	O-RING	Oﾘﾝｸﾞ	1							P25	
12	340670140	ADAPTER	ｱﾀﾞﾌﾟﾀｰ	1								
13	A52360020	SUCTION STRAINER	ｻｸｼｮﾝｽﾄﾚｰﾅｰ	1								
14	A40420090	FLANGE	ﾌﾗﾝｼﾞ:ﾍﾞﾝﾄ	1								
15	A40420100	FLANGE	ﾌﾗﾝｼﾞ:ﾍﾞﾝﾄ	1								
16	052100200	O-RING	Oﾘﾝｸﾞ	2							P20	
17	011310640	BOLT	ﾎﾞﾙﾄ	3							M6x40	
18	011310635	BOLT	ﾎﾞﾙﾄ	3							M6x35	
19	A40460440	OIL HOSE	ｵｲﾙﾎｰｽ	1								
20	398750260	BAND	ﾎｰｽﾊﾞﾝﾄﾞ	4								
21	A40410120	OIL PIPE	ｵｲﾙﾊﾟｲﾌﾟ	1								
22	A40460580	OIL HOSE	ｵｲﾙﾎｰｽ	1								
23	A40460420	OIL HOSE	ｵｲﾙﾎｰｽ	2								
24	398750420	BAND	ﾎｰｽﾊﾞﾝﾄﾞ	4								
25	A40410130	OIL PIPE	ｵｲﾙﾊﾟｲﾌﾟ	1								

FIG.224 FUEL TANK
ネンリョウタンク

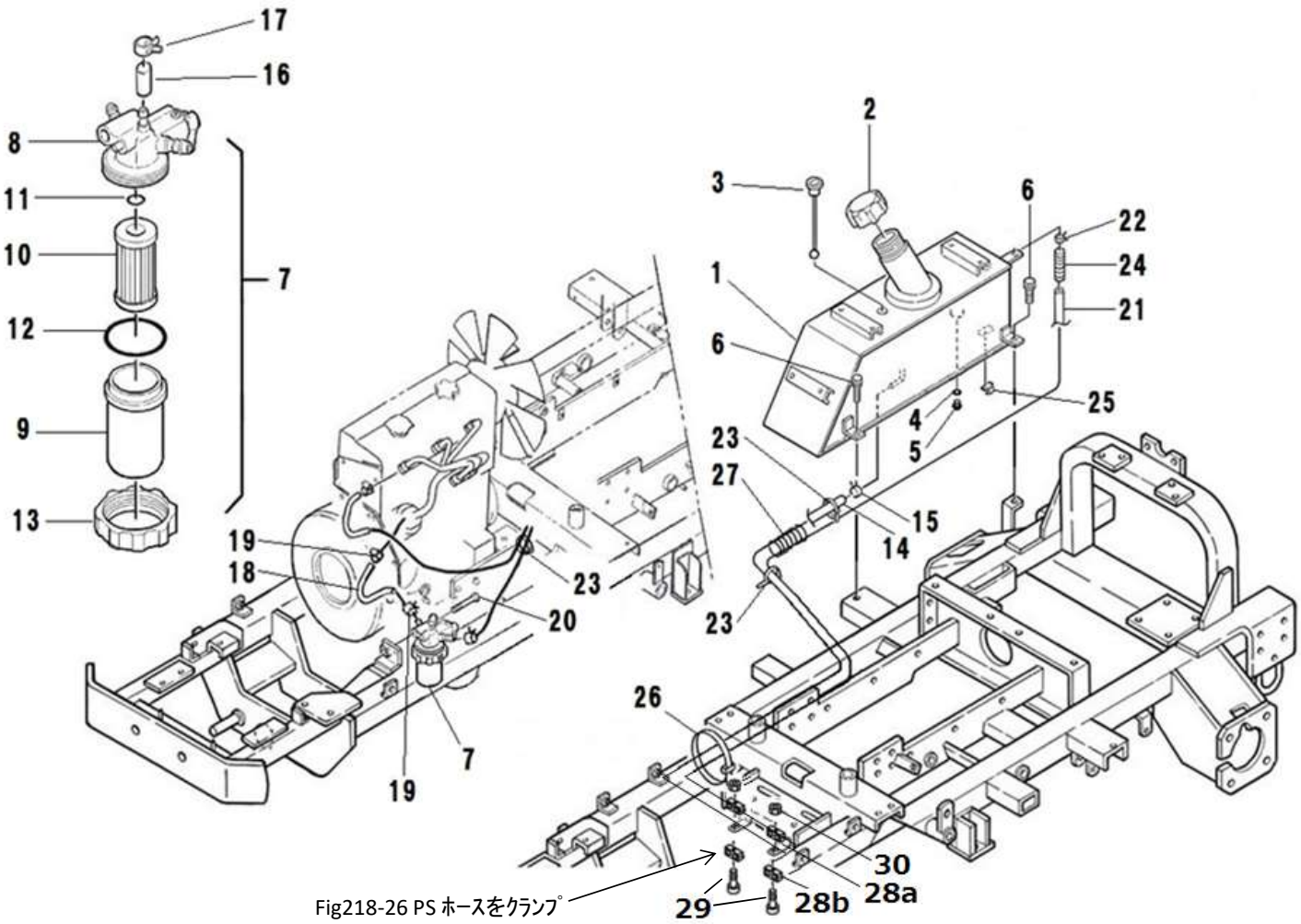

Fig218-26 PS ホースをクランプ

見出番号 Key No	部品番号 Parts No	部品名称 Parts Name		台当個数 Q'ty ALL	B	BM	BT	BHD	互換性 R/P	適応号機 Application	型　寸 Description	備　考 Remarks
1	A52100451	TANK FUEL	ﾀﾝｸ:ﾈﾝﾘﾖｳ	1								
2	360300150	FILLER CAP	ﾌｲﾗｷｬｯﾌﾟ	1								
3	498400020	GAUGE	ｹﾞｰｼﾞ	1								
4	025100020	SEAL WASHER	ｼｰﾙﾜｯｼｬ	1								
5	064700020	PLUG	ﾂﾊﾞｯｷﾌﾟﾗｸﾞ	1								
6	010800814	BOLT	ﾎﾞﾙﾄ	4							M8x14	
7	360700231	FUEL FILTER ASSY	ﾌｭｴﾙﾌｲﾙﾀ ASSY	1								Inc.8～13
8	360740122	BODY ASSY	ﾎﾞﾃﾞｲASSY	1								
9	360710060	FILTER CUP	ﾌｲﾙﾀｶｯﾌﾟ	1								
10	360720130	FILTER ELEMENT	ﾌｲﾙﾀｴﾚﾒﾝﾄ	1								
11	052109130	O-RING	Oﾘﾝｸﾞ	1							P10	
12	052109131	O-RING	Oﾘﾝｸﾞ	1							P39	
13	360740123	NUT :FILTER	ﾅｯﾄ :ﾌｲﾙﾀ	1								
14	A98160860	HOSE	ﾌｭｴﾙﾎｰｽ	1							φ7.5xφ15x1950	
15	067200130	HOSE CLIP	ﾎｰｽｸﾘｯﾌﾟ	2								
16	131646010	RUBBER CAP	ｷｬｯﾌﾟ	1								
17	067200078	HOSE CLIP	ﾎｰｽｸﾘｯﾌﾟ	1								
18	A98160870	HOSE	ﾌｭｰｴﾙﾎｰｽ	1							φ7.5xφ15x400	
19	067200130	HOSE CLIP	ﾎｰｽｸﾘｯﾌﾟ	2								
20	010800865	BOLT	ﾎﾞﾙﾄ	1							M8x65	
21	A98160760	HOSE	ﾎｰｽ	1							φ4xφ8x2800	
22	067200078	HOSE CLIP	ﾎｰｽｸﾘｯﾌﾟ	2								
23	398750220	BAND	ﾊﾞﾝﾄﾞ	5								
24	385960640	COVER	ｶﾊﾞｰ:ｺﾙｹﾞｰﾄﾁｭｰﾌﾞ	1							φ10x150	
25	399112851	CLAMP	ｸﾗﾝﾌﾟ	1								
26	399113620	CLAMP	ｸﾗﾝﾌﾟ	1								
27	A98160900	HOSE	ｺﾙｹﾞｰﾄﾁｭｰﾌﾞ	1							φ19x200	
28a	399113400	CLAMP	ｸﾗﾝﾌﾟ	2						25213 ～		＊1 燃料ホース
28b	399113400	CLAMP	ｸﾗﾝﾌﾟ	2								＊1 油圧ホース PS
29	010810655	BOLT	ﾎﾞﾙﾄ	2						25213 ～	M6 x 55	＊1
30	023100006	NAT	ﾅｯﾄ	2						25213 ～	M6	＊1

FIG.225 BATTERY
バッテリー

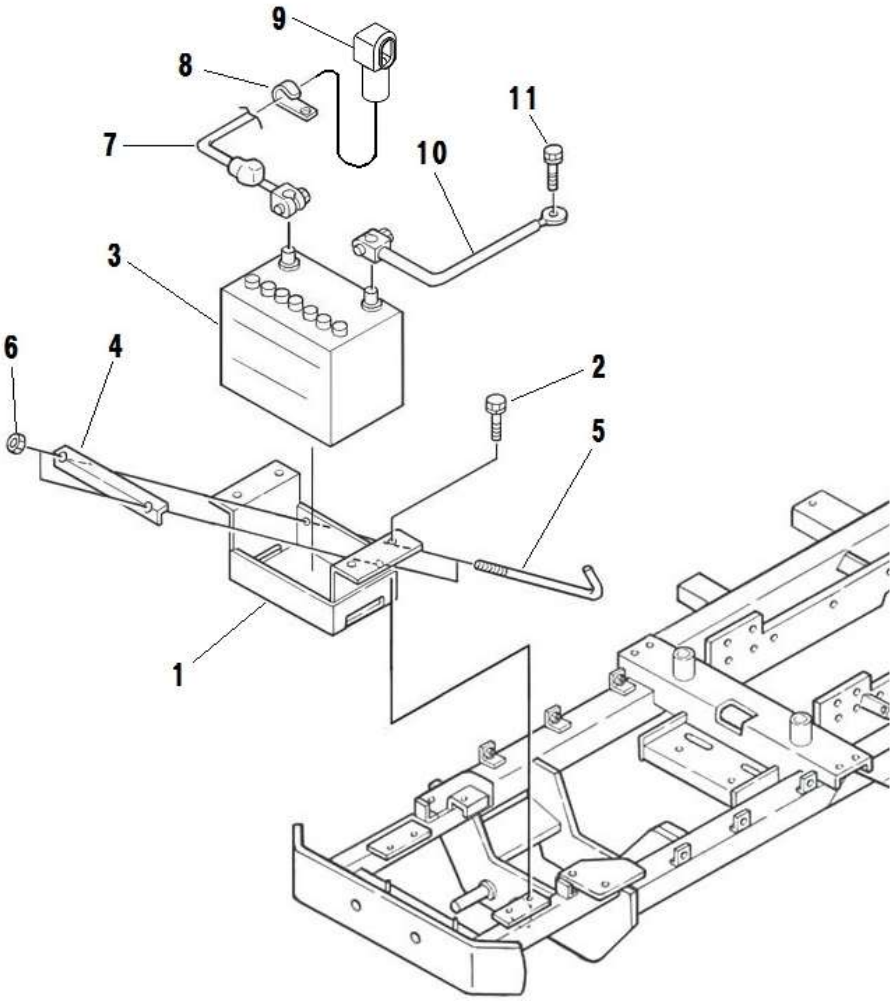

見出番号 Key No	部品番号 Parts No	部品名称 Parts Name		台当個数 Q'ty ALL	B	BM	BT	BHD	互換性 R/P	適応号機 Application	型　寸 Description	備　考 Remarks
1	A48100280	BATTERY BRACKET	ﾊﾞｯﾃﾘﾀﾞｲ	1								
2	010800812	BOLT	ﾎﾞﾙﾄ	2							M8x12	
3	389510810	BATTERY	ﾊﾞｯﾃﾘ	1							55B24L	
4	389310391	BATTERY HOLDER	ﾊﾞｯﾃﾘﾎﾙﾀﾞ	1								
5	389320021	BATTERY ROD	ﾊﾞｯﾃﾘﾛｯﾄﾞ	2								
6	022400006	NUT	ﾅｯﾄ:Uﾅｯﾄ	2							M6、U	
7	385650770	BATTERY CABLE	ﾊﾞｯﾃﾘｹｰﾌﾞﾙ:＋	1								
8	399110340	CLAMP	ｸﾗﾝﾌﾟ	1								
9	398119870	RUBBER	ｺﾞﾑ:ｾﾙﾓｰﾀ	1								
10	385650930	BATTERY CABLE	ﾊﾞｯﾃﾘｹｰﾌﾞﾙ:－	1								
11	010800816	BOLT	ﾎﾞﾙﾄ	1							M8x16	

FIG.226 WIRING
デンキハイセン

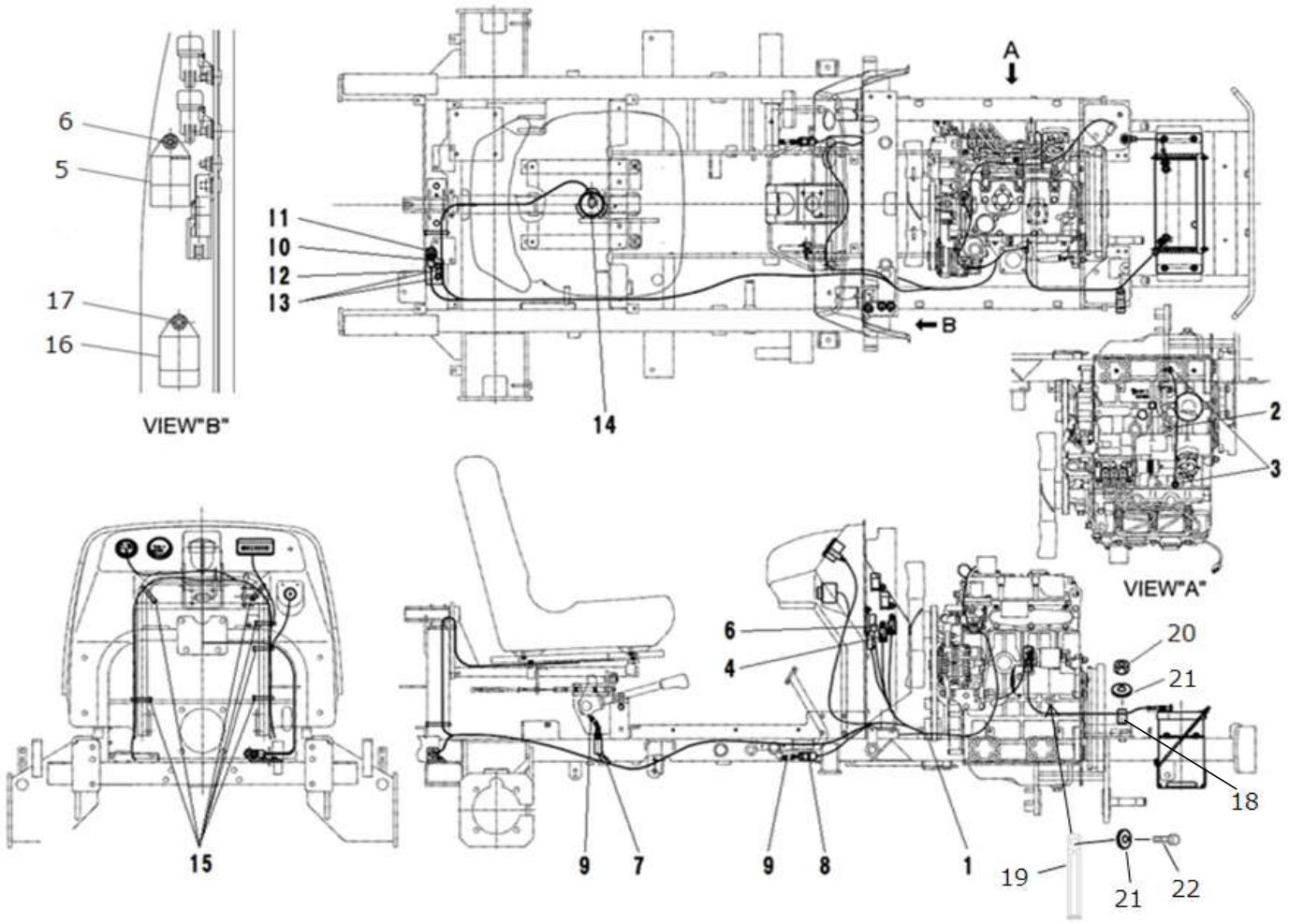

見出番号 Key No	部品番号 Parts No	部品名称 Parts Name		台当個数 Q'ty ALL	B	BM	BT	BHD	互換性 R/P	適応号機 Application	型　寸 Description	備　考 Remarks
1	A46500171	WIRE HARNESS	ﾜｲﾔｰﾊｰﾈｽASSY	1						～25198		＊1
1	A46500190	WIRE HARNESS	ﾜｲﾔｰﾊｰﾈｽASSY	1						25199～		＊1
2	A46510270	BATTERY HARNESS	ﾊﾞｯﾃﾘｹｰﾌﾞﾙ:ｱｰｽ	1								
2	A46510271	BATTERY HARNESS	ﾊﾞｯﾃﾘｹｰﾌﾞﾙ:ｱｰｽ	1								
3	010800816	BOLT	ﾎﾞﾙﾄ	2							M8x16	
4	385230280	RERAY 1A	ﾘﾚｰ:1A	3								
5	385870641	CONTROLER	ｺﾝﾄﾛｰﾗ:ﾀｲﾏｰ	1								ｼｰﾄ
6	023100006	NUT	ﾅｯﾄ	4							M6	
7	A46200250	PTO SAFETY SWITCH	PTOｾｲﾌﾃｨｽｲｯﾁ	1								
8	385201410	SWITCH ASSY	ｽｲｯﾁASSY	1								
9	498221171	SPRING	ｽﾌﾟﾘﾝｸﾞ	2								
10	385201260	SWITCH ASSY	ｽｲｯﾁASSY	1								
11	020800014	NUT	ﾅｯﾄ	1							M14	
12	A21300230	BRACKET	ﾌﾞﾗｹｯﾄ:ﾆｭｰﾄﾗﾙSW	1								
13	010800816	BOLT	ﾎﾞﾙﾄ	2							M8x16	
14	A46200300	SWITCH ASSY	ｽｲｯﾁASSY	1								
15	398750220	BAND	ﾊﾞﾝﾄﾞ	6								
16	385870301	CONTROLER	ｺﾝﾄﾛｰﾗ:ﾀｲﾏｰ	1						25199～		ｸﾞﾛｰﾗﾝﾌﾟ　＊1
17	023100006	NUT	ﾅｯﾄ	1						25199～	M6	＊1
18	399110340	CLAMP	ｸﾗﾝﾌﾟ	1								
19	399113650	CLAMP	ｸﾗﾝﾌﾟ	1					E	25213 ～		＊1
20	020900010	NAT	ﾅｯﾄ	1					E	25213 ～	M10	＊1
21	026100010	WASHER	ﾜｯｼｬ	2					E	25213 ～	M10 用	＊1
22	011511020	BOLT	ﾎﾞﾙﾄ	2					E	25213 ～	M10 x 20	＊1

FIG.227 MARK
メイバン

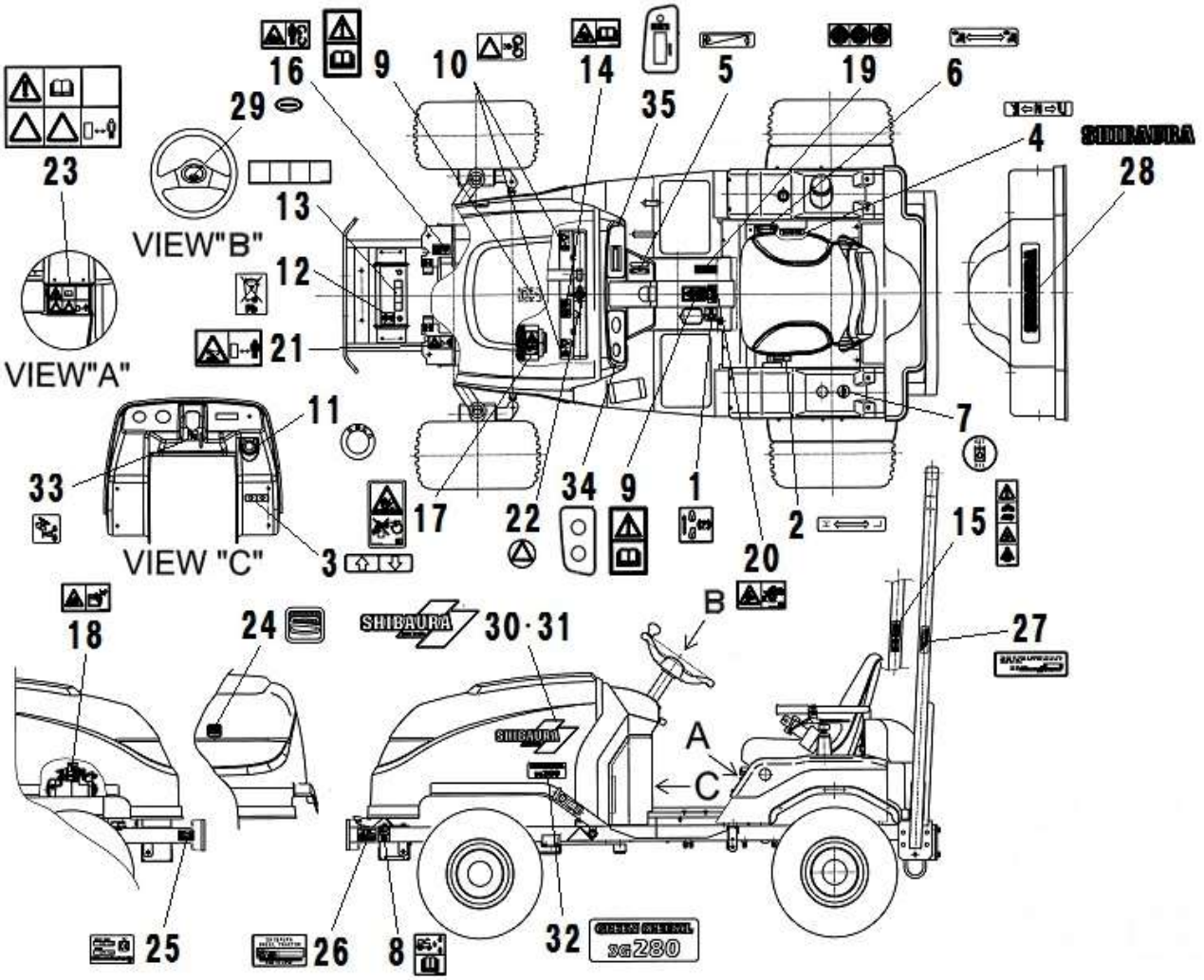

見出番号 Key No	部品番号 Parts No	部品名称 Parts Name		台当個数 Q'ty ALL	B	BM	BT	BHD	互換性 R/P	適応号機 Application	型 寸 Description	備 考 Remarks
1	490670540	MARK	ﾁｭｰｼｬｼｼﾞﾏｰｸ	1								
2	A90310060	INDICATING PLATE	ﾍﾝｿｸｼｼﾞﾊﾞﾝ ｿｳｺｳ	1								
3	A90310130	INDICATING PLATE	ﾍﾝｿｸｼｼﾞﾊﾞﾝ	1								
4	A90320210	INDICATING MARK	ﾕｱｯｼｼﾞﾏｰｸ	1								
5	A90330040	INDICATING PLATE	ｱｸｾﾙｼｼﾞﾊﾞﾝ	1								
6	A90390570	INDICATING PLATE	ｸﾗｯﾁｼｼﾞﾊﾞﾝ	1								
7	A90390540	INDICATING MARK	ｷﾕｳﾕｼｼﾞﾏｰｸ	1								
8	390199680	CAUTION PLATE	ｺｰｼｮﾝﾌﾟﾚｰﾄ	1								
9	390197900	CAUTION PLATE	ｺｰｼｮﾝﾌﾟﾚｰﾄ:ﾄﾘｾﾂ	2								
10	390198020	CAUTION PLATE	ｺｰｼｮﾝﾌﾟﾚｰﾄ:ﾌｱﾝ	2								
11	A90390550	CAUTION PLATE	ｺｰｼｮﾝﾌﾟﾚｰﾄ:ｷｰSW	1								
12	390199430	CAUTION PLATE	ｺｰｼｮﾝﾌﾟﾚｰﾄ	1								
13	390199450	CAUTION PLATE	ｺｰｼｮﾝﾌﾟﾚｰﾄ:ﾊﾞｯﾃﾘ	1								
14	390199470	CAUTION PLATE	ｺｰｼｮﾝﾌﾟﾚｰﾄ:ﾗｼﾞｴﾀ	1								
15	390199480	CAUTION PLATE	ｺｰｼｮﾝﾌﾟﾚｰﾄ:ｼｰﾄﾍﾞﾙﾄ	1								
16	390199490	CAUTION PLATE	ｺｰｼｮﾝﾌﾟﾚｰﾄ:ﾏｷｺﾐ	1								
17	390199500	CAUTION PLATE	ｺｰｼｮﾝﾌﾟﾚｰﾄ:ｽﾌﾟﾚｰ	1								
18	390199520	CAUTION PLATE	ｺｰｼｮﾝﾌﾟﾚｰﾄ:ｽﾀｰﾀ	1								
19	390199530	CAUTION PLATE	ｺｰｼｮﾝﾌﾟﾚｰﾄ:ｻｷﾞｮｳﾌｸ	1								
20	390199600	CAUTION PLATE	ｺｰｼｮﾝﾌﾟﾚｰﾄ:ROPS	1								
21	490992440	CAUTION PLATE	ｺｰｼｮﾝﾌﾟﾚｰﾄ	1								
22	490992490	CAUTION PLATE	ｺｰｼｮﾝﾌﾟﾚｰﾄ	1								
23	A90610430	CAUTION PLATE	ｺｰｼｮﾝﾌﾟﾚｰﾄ	1								
24	390101290	NAME PLATE	ﾈｰﾑﾌﾟﾚｰﾄ:Sﾏｰｸ	1								
25	390297320	NAME PLATE	ﾈｰﾑﾌﾟﾚｰﾄ:CE	1								
26	390292831	NAME PLATE	ﾈｰﾑﾌﾟﾚｰﾄ	1								
27	390297330	NAME PLATE	ﾈｰﾑﾌﾟﾚｰﾄ:ROPS	1								
28	490320320	NAME PLATE	ﾈｰﾑﾌﾟﾚｰﾄ	1								
29	A90110100	NAME PLATE	ﾈｰﾑﾌﾟﾚｰﾄ	1								
30	A90110160	SHIBAURA MARK	ｼﾊﾞｳﾗﾏｰｸ	1								
31	A90110170	SHIBAURA MARK	ｼﾊﾞｳﾗﾏｰｸ	1								
32	A90130260	MARK	ｷｼｭﾏｰｸ:SG280	2								
33	A90390420	INDICATING MARK	ﾗﾍﾞﾙ:ﾁﾙﾄ	1								
34	A90390450	INDICATING MARK	ﾗﾍﾞﾙ:ｲﾝﾊﾟﾈL	1								
35	A90390520	INDICATING MARK	ﾗﾍﾞﾙ:ｲﾝﾊﾟﾈR	1								

FIG.228 PUMP (BM.BT.BHD)
ポンプ (BM.BT.BHD)

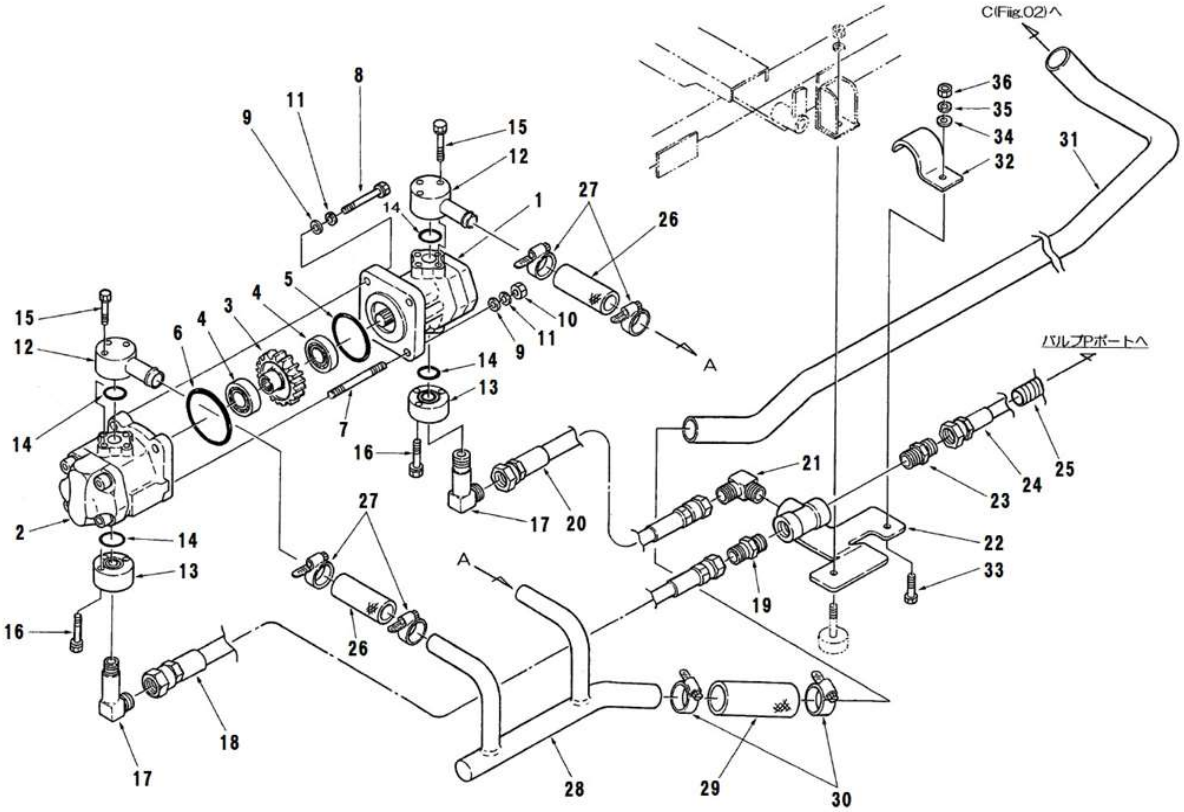

見出番号 Key No	部品番号 Parts No	部品名称 Parts Name		台当個数 Q'ty ALL	B	BM	BT	BHD	互換性 R/P	適応号機 Application	型 寸 Description	備 考 Remarks
1	340450830	OIL PUMP	ｵｲﾙﾎﾟﾝﾌﾟ			1	1	1				
2	340450481	OIL PUMP	ｵｲﾙﾎﾟﾝﾌﾟ			1	1	1			10.6CC/REV	ｼｰﾙｷｯﾄ34049017
3	340460180	DRIVE GEAR	ﾄﾞﾗｲﾌﾞｷﾞﾔ			1	1	1			m1.5x39NT	
4	040136004	BALL BEARING	ﾎﾞｰﾙﾍﾞｱﾘﾝｸﾞ			2	2	2			6004U	
5	052310600	O-RING	Oﾘﾝｸﾞ			1	1	1			G60	
6	052310700	O-RING	Oﾘﾝｸﾞ			1	1	1			G70	
7	012110865	STUD BOLT	ｽﾀｯﾄﾞﾎﾞﾙﾄ			2	2	2				
8	010310870	BOLT	ﾎﾞﾙﾄ			2	2	2			M8x70	
9	026100008	WASHER	ﾜｯｼｬ			4	4	4				
10	020900008	NUT	ﾅｯﾄ			2	2	2			M8	
11	027100008	SPRING WASHER	ｽﾌﾟﾘﾝｸﾞﾜｯｼｬ			4	4	4				
12	A40420030	FLANGE	ﾌﾗﾝｼﾞ:ﾍﾞﾝﾄﾞ			2	2	2				
13	340621560	FLANGE	ﾌﾗﾝｼﾞ			2	2	2			Rc3/8	
14	052100200	O-RING	Oﾘﾝｸﾞ			4	4	4			P20	
15	011310640	BOLT	ﾎﾞﾙﾄ			6	6	6			M6x40、SW	
16	011310635	BOLT	ﾎﾞﾙﾄ			6	6	6			M6x35、SW	
17	340672240	ADAPTOR	ﾛﾝｸﾞｴﾙﾎﾞ			2	2	2			R3/8xG3/8	
18	A40471040	OIL HOSE	ｵｲﾙﾎｰｽ:ｵｽｼｰﾄ			1	1	1			450L	
19	A41210040	ADAPTER	ｺﾈｸﾀ:ﾒｽｼｰﾄ			1	1	1			R1/2xG3/8	
20	A40471030	OIL HOSE	ｵｲﾙﾎｰｽ:ｵｽｼｰﾄ			1	1	1			320L	
21	A41220100	ADAPTER	ｴﾙﾎﾞ:ﾒｽｼｰﾄ			1	1	1			R1/2xG3/8	
22	A40510140	BRACKET	ｽﾃｰ:ﾊﾟｲﾌﾟ			1	1	1				
23	340670020	ADAPTOR	ｱﾀﾞﾌﾟﾀ			1	1	1			R1/2xG1/2	
24	A40471050	OIL HOSE	ｵｲﾙﾎｰｽ:ｵｽｼｰﾄ			1	1	1			2200L	
25	A98160660	HOSE	ｺﾙｹﾞｰﾄﾁｭｳﾌﾞ			1	1	1			2050L	
26	A40460420	OIL HOSE	ｵｲﾙﾎｰｽ			2	2	2			80L	
27	398750420	BAND	ﾎｰｽﾊﾞﾝﾄﾞ			4	4	4			φ20～φ32	
28	A40410080	OIL PIPE	ｵｲﾙﾊﾟｲﾌﾟ			1	1	1				
29	A40460440	OIL HOSE	ｵｲﾙﾎｰｽ			1	1	1			100L	
30	398750260	BAND	ﾎｰｽﾊﾞﾝﾄﾞ			2	2	2			φ22～φ42	
31	A40410091	OIL PIPE	ｵｲﾙﾊﾟｲﾌﾟ:ｻｸｼｮﾝ			1	1	1				
32	A40670010	CLAMP	ｸﾗﾝﾌﾟ			1	1	1				
33	010110620	BOLT	ﾎﾞﾙﾄ			1	1	1			M6x20	
34	026100006	WASHER	ﾜｯｼｬ			1	1	1				
35	027100006	SPRING WASHER	ｽﾌﾟﾘﾝｸﾞﾜｯｼｬ			1	1	1				

FIG.228 PUMP (BM.BT.BHD)
ポンプ (BM.BT.BHD)

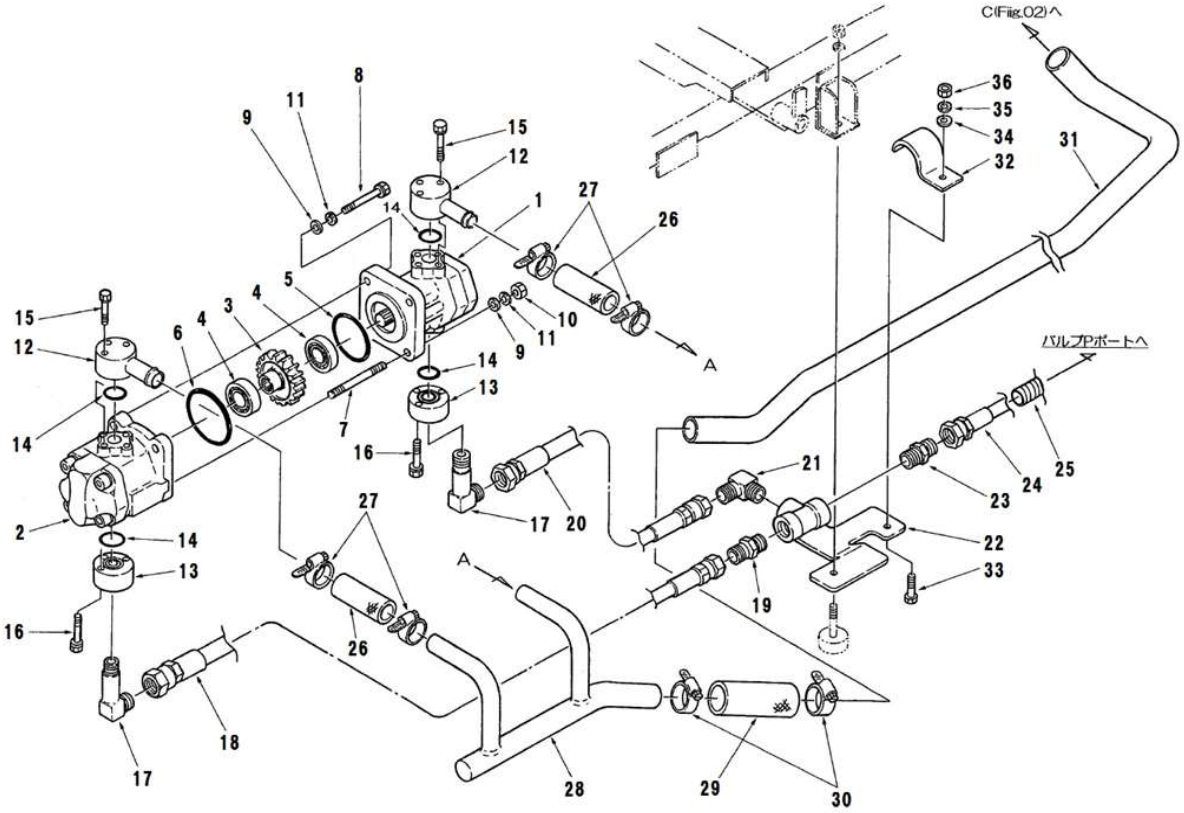

見出番号 Key No	部品番号 Parts No	部品名称 Parts Name		台当個数 Q'ty ALL	B	BM	BT	BHD	互換性 R/P	適応号機 Application	型 寸 Description	備 考 Remarks
36	020100006	NUT	ﾅｯﾄ			1	1	1			M6	

FIG.229 OIL TANK (BM.BT.BHD)
オイルタンク (BM.BT.BHD)

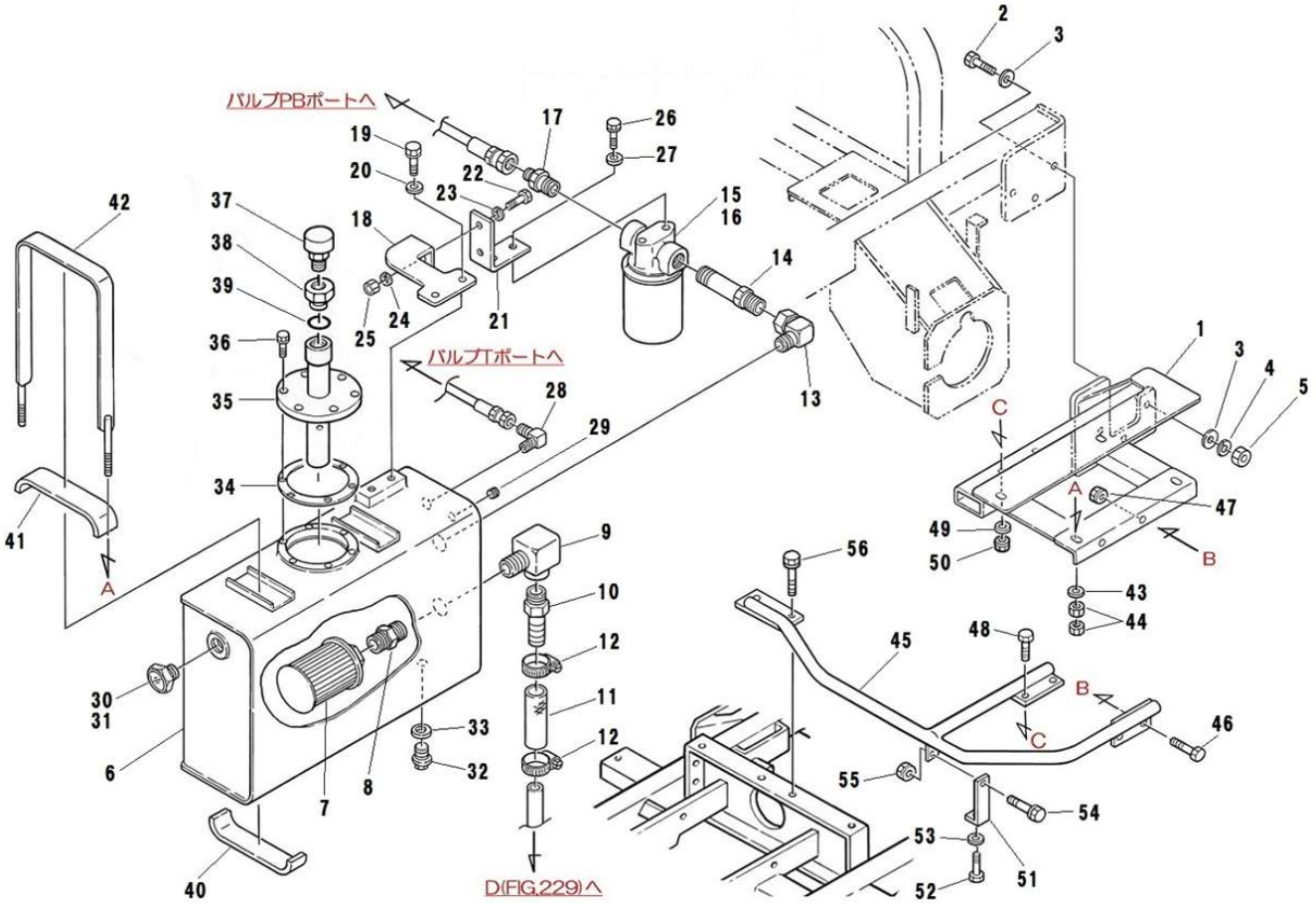

見出番号 Key No	部品番号 Parts No	部品名称 Parts Name		台当個数 Q'ty ALL	B	BM	BT	BHD	互換性 R/P	適応号機 Application	型 寸 Description	備 考 Remarks
1	A20200480	SAB FRAME	ﾌﾞﾗｹｯﾄ:ﾀﾝｸ			1	1	1				
2	010311245	BOLT	ﾎﾞﾙﾄ			3	3	3			M12x45	
3	026100012	WASHER	ﾜｯｼｬ			6	6	6				
4	027100012	SPRING WASHER	ｽﾌﾟﾘﾝｸﾞﾜｯｼｬ			3	3	3				
5	020900012	NUT	ﾅｯﾄ			3	3	3			M12	
6	A52100320	TANK	ｵｲﾙﾀﾝｸ			1	1	1				
7	A52360030	SUCTION STRAINER	ｻｸｼｮﾝｽﾄﾚｰﾅｰ			1	1	1			MSY-08、100μ	
8	A41110030	ADAPTER	ﾆｯﾌﾟﾙ			1	1	1			R1xR1	
9	340673180	ADAPTER	ｱﾀﾞﾌﾟﾀ			1	1	1			R1xRc1,ｴﾙﾎﾞ	
10	340673170	ADAPTER	ｱﾀﾞﾌﾟﾀ			1	1	1			R1xφ26.5	
11	A40460450	OIL HOSE	ｵｲﾙﾎｰｽ			1	1	1			φ25.4xφ34x150	
12	398750260	BAND	ﾎｰｽﾊﾞﾝﾄﾞ			2	2	2			φ22～φ42	
13	A41220080	ADAPTER	ｱﾀﾞﾌﾟﾀ			1	1	1			R3/4xG3/4	
14	A41110150	ADAPTER	ｱﾀﾞﾌﾟﾀ			1	1	1			G3/4xR3/4	
15	A40050020	OIL FILTER ASSY	ｶｰﾄﾘｯｼﾞﾌｨﾙﾀｰ			1	1	1			CH-06-10U	Inc.16
16	T08090013	HYD OIL FILTER	ﾌｨﾙﾀｰCF-08			1	1	1			F-913-1、10μ	
17	A41110160	ADAPTER	ｱﾀﾞﾌﾟﾀ			1	1	1			R3/4xG1/2	
18	A40510150	BRACKET	ｽﾃｰ:ﾌｨﾙﾀ			1	1	1				
19	011510825	BOLT	ﾎﾞﾙﾄ			2	2	2			M8x25、SW	
20	A99240620	WASHER	ｻﾞｶﾞﾈ			2	2	2			φ8.5xφ20xt3.2	
21	A40510160	BRACKET	ｽﾃｰ:ﾌｨﾙﾀ			1	1	1				
22	010311030	BOLT	ﾎﾞﾙﾄ			2	2	2			M10x30	
23	A99240200	WASHER	ﾜｯｼｬ			2	2	2				
24	027100010	SPRING WASHER	ｽﾌﾟﾘﾝｸﾞﾜｯｼｬ			2	2	2				
25	020900010	NUT	ﾅｯﾄ			2	2	2			M10	
26	011511025	BOLT	ﾎﾞﾙﾄ			2	2	2			M10x25、SW	
27	A99240200	WASHER	ﾜｯｼｬ			2	2	2				
28	398480640	CONNECTOR	ｺﾈｸﾀ			1	1	1			R3/8xG3/8,ｴﾙﾎﾞ	
29	064400030	PLUG	ﾌﾟﾗｸﾞ			1	1	1			R3/8	
30	A98410020	GAUGE	ｵｲﾙｹﾞｰｼﾞ			1	1	1			MN3/4	Inc.31
31	A98890120	GASKET	ﾊﾟｯｷﾝ			1	1	1				
32	064700020	PLUG	ﾂﾊﾞﾂｷﾌﾟﾗｸﾞ			1	1	1			M20xP1.5	
33	025100020	SEAL WASHER	ｼｰﾙﾜｯｼｬ			1	1	1				
34	A52990020	GASKET	ﾊﾟｯｷﾝ			1	1	1			t2.0	
35	A52150130	LID	ﾌﾞﾘｰｻﾞｰﾊﾟｲﾌﾟ			1	1	1				

FIG.229 OIL TANK (BM.BT.BHD)
オイルタンク (BM.BT.BHD)

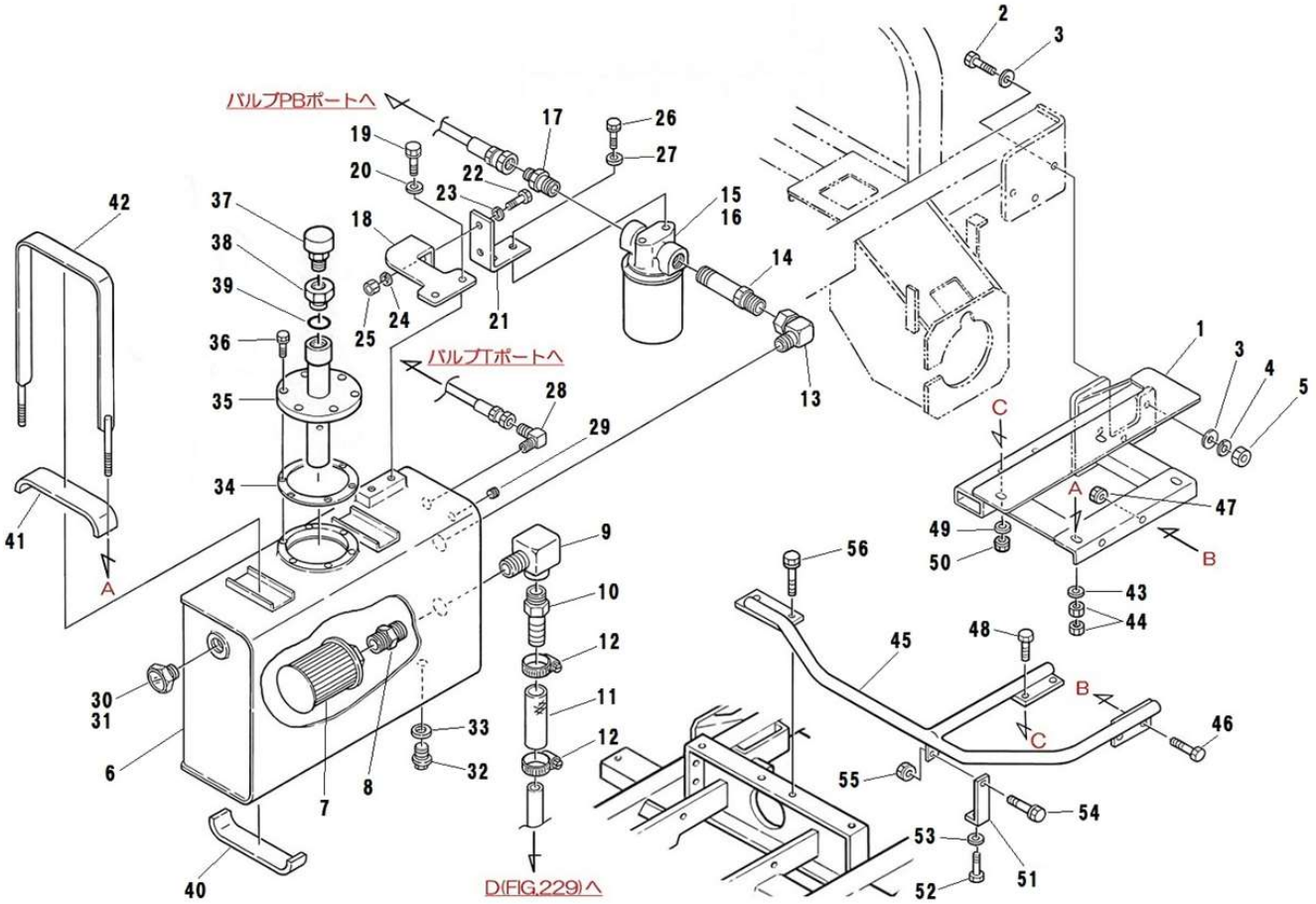

見出番号 Key No	部品番号 Parts No	部品名称 Parts Name		台当個数 Q'ty ALL	B	BM	BT	BHD	互換性 R/P	適応号機 Application	型 寸 Description	備 考 Remarks
36	011310616	BOLT	ﾎﾞﾙﾄ			6	6	6			M6x16、SW	
37	A40610050	BREATHER	ｴｱﾌﾞﾘｰｻﾞ			1	1	1			MB-03-10-2	
38	A41140220	ADAPTER	ﾌﾞｯｼﾝｸﾞ			1	1	1			M30-P2xRc3/8	
39	052100250	O-RING	Oﾘﾝｸﾞ			1	1	1			P25	
40	A98130440	SPONGE	ﾌｴﾙﾄ			2	2	2			30x150xt6	
41	A98130050	SPONGE	ﾌｴﾙﾄ			2	2	2			30x350xt6	
42	A52030010	TANK BAND ASSY	ﾀﾝｸﾊﾞﾝﾄﾞ			2	2	2				
43	026100008	WASHER	ﾜｯｼｬ			4	4	4				
44	020900008	NUT	ﾅｯﾄ			8	8	8			M8	
45	A20200640	FRAME:TANK	ﾌﾚｰﾑ:ﾀﾝｸ			1	1	1				
46	010810825	BOLT	ﾎﾞﾙﾄ			2	2	2			M8x25	
47	021500008	NUT	ﾅｯﾄ			2	2	2			M8、SW	
48	010310855	BOLT	ﾎﾞﾙﾄ			2	2	2			M8x55	
49	026100008	WASHER	ﾜｯｼｬ			2	2	2				
50	021500008	NUT	ﾅｯﾄ			2	2	2			M8、SW	
51	A20500440	BRACKET	ﾌﾞﾗｹｯﾄ			1	1	1				
52	011510825	BOLT	ﾎﾞﾙﾄ			1	1	1			M8x25、SW	
53	026100008	WASHER	ﾜｯｼｬ			1	1	1				
54	010810825	BOLT	ﾎﾞﾙﾄ			1	1	1			M8x25	
55	021500008	NUT	ﾅｯﾄ			1	1	1			M8、SW	
56	011511030	BOLT	ﾎﾞﾙﾄ			2	2	2			M10x30、SW	

FIG.230 VALVE STAY BM
バルブステイ BM

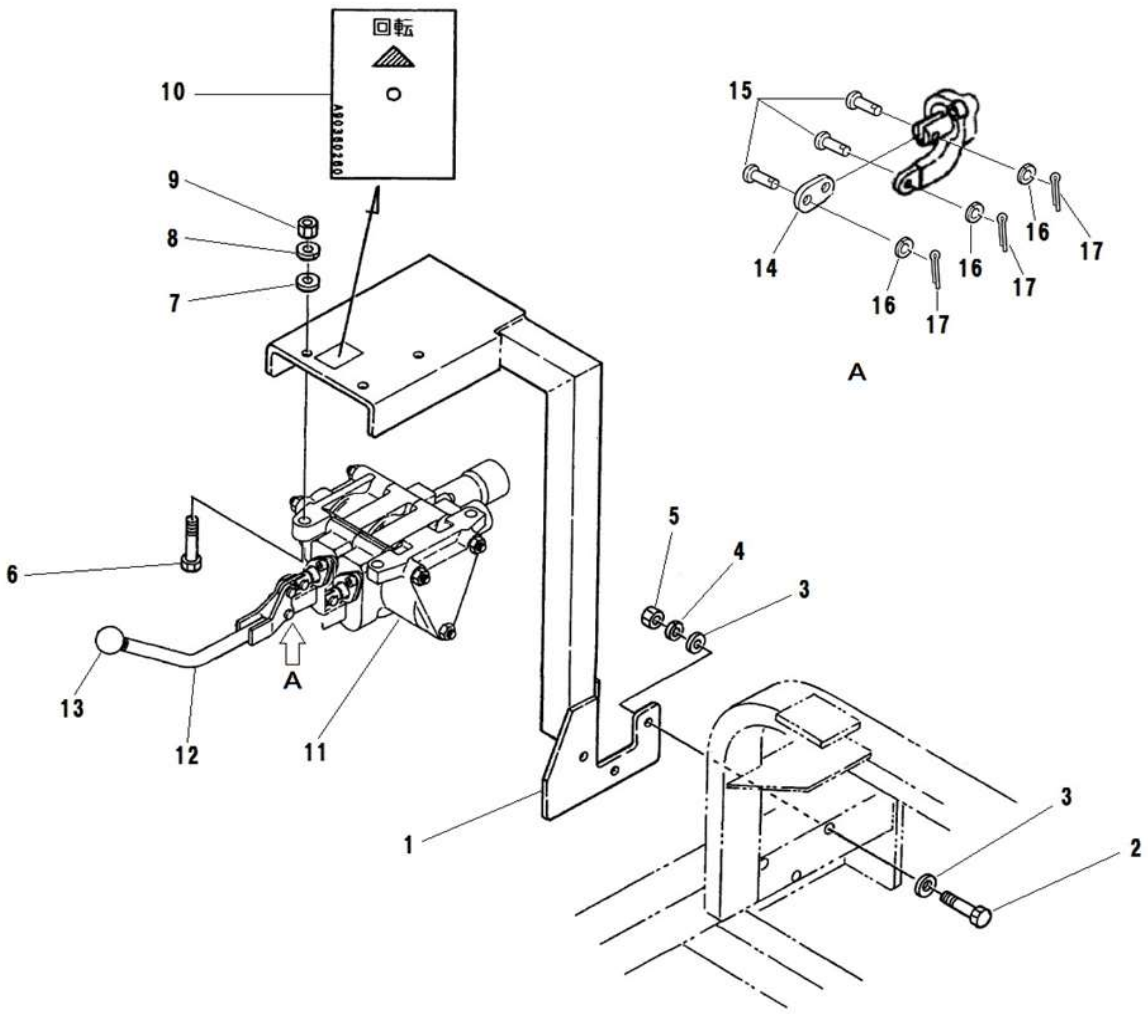

見出番号 Key No	部品番号 Parts No	部品名称 Parts Name		台当個数 Q'ty ALL	B	BM	BT	BHD	互換性 R/P	適応号機 Application	型 寸 Description	備 考 Remarks
1	A20200500	SAB FRAME	ﾌﾞﾗｹｯﾄ:ﾊﾞﾙﾌﾞ			1						
2	010311245	BOLT	ﾎﾞﾙﾄ			3					M12x45	
3	026100012	WASHER	ﾜｯｼｬ			6						
4	027100012	SPRING WASHER	ｽﾌﾟﾘﾝｸﾞﾜｯｼｬ			3						
5	020900012	NUT	ﾅｯﾄ			3					M12	
6	010311030	BOLT	ﾎﾞﾙﾄ			3					M10x30	
7	026100010	WASHER	ﾜｯｼｬ			3						
8	027100010	SPRING WASHER	ｽﾌﾟﾘﾝｸﾞﾜｯｼｬ			3						
9	020900010	NUT	ﾅｯﾄ			3					M10	
10	A90360260	INDICATING MARK	ｻｷﾞﾖｳｷｼﾞﾏｰｸ			1						
11	340015661	VALVE ASSY	ｺﾝﾄﾛｰﾙﾊﾞﾙﾌﾞASSY			1						Inc.13～17
12	A40100020	CONTROL LEVER	ｺﾝﾄﾛｰﾙﾚﾊﾞｰ			1						
13	T70020224	GRIP	ｸﾞﾘｯﾌﾟﾎﾞｰﾙ			1						
14	T70020227	PLATE	ﾌﾟﾚｰﾄ			1						
15	T70020229	PIN	ﾋﾟﾝ			3						
16	T70020228	WASHER	ﾜｯｼｬ			3						
17	T70020226	SPLIT PIN	ﾜﾘﾋﾟﾝ			3						

FIG.231 CONTROL VALVE BM
コントロールバルブ BM

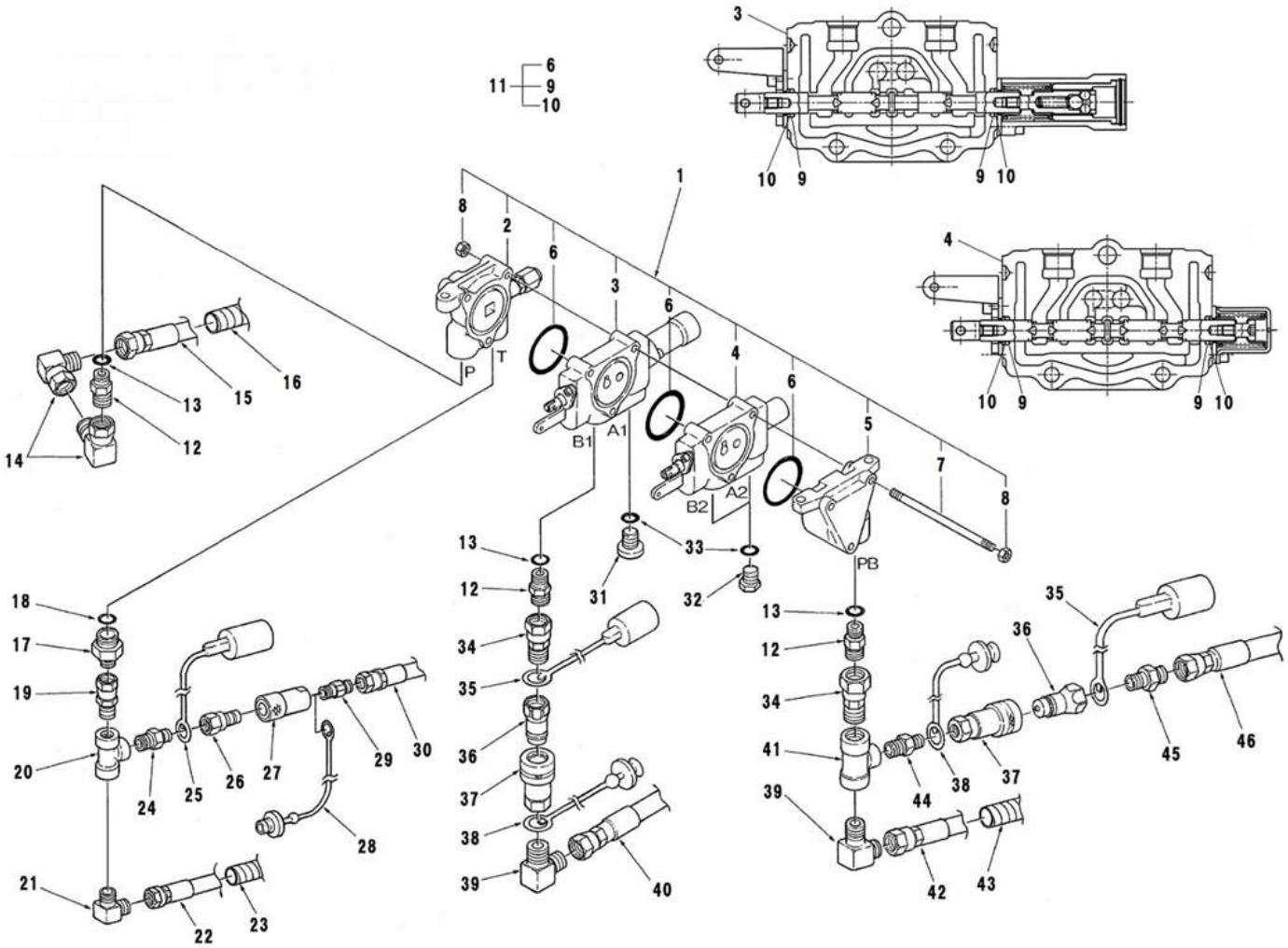

見出番号 Key No	部品番号 Parts No	部品名称 Parts Name		台当個数 Q'ty ALL	B	BM	BT	BHD	互換性 R/P	適応号機 Application	型 寸 Description	備 考 Remarks
1	340015661	CONT VALVE ASSY	ｺﾝﾄﾛｰﾙﾊﾞﾙﾌﾞASSY			1						Inc.2～8,31
2	*	INLET SEC ASSY	ｲﾝﾄﾚｯﾄｾｸｼｮﾝASSY			1						
3	340293644	SPOOL SEC ASSY	ｽﾌﾟｰﾙｾｸｼｮﾝASSY			1						
4	340293645	SPOOL SEC ASSY	ｽﾌﾟｰﾙｾｸｼｮﾝASSY			1						
5	*	OUTLET SEC ASSY	ｱｳﾄﾚｯﾄｾｸｼｮﾝASSY			1						
6	052300550	O-RING	Oﾘﾝｸﾞ			3					G55	
7	*	TIE ROD	ﾀｲﾛｯﾄﾞ			3						
8	*	NUT	ﾅｯﾄ			6						
9	052100012	O RING	Oﾘﾝｸﾞ			4					P12	
10	*	WIPER	ﾜｲﾊﾟ			4						
11	340293647	SEAL KIT	ｼｰﾙｷｯﾄ			1						Inc.6,9,10
12	340672930	ADAPTOR	ｱﾀﾞﾌﾟﾀ			3					G3/8xG1/2	
13	052100140	O-RING	Oﾘﾝｸﾞ			3					P14	
14	A41410070	ADAPTER	ｱﾀﾞﾌﾟﾀ			2					G1/2xG1/2	
15	A40471050	OIL HOSE	ｵｲﾙﾎｰｽ:ｵｽｼｰﾄ			1					L2200,17.0MPa,1/2	
16	A98160660	HOSE	ｺﾙｹﾞｰﾄﾁｭｰﾌﾞ			1					φ22xL2050	
17	A41210020	ADAPTER	BPｱﾀﾞﾌﾟﾀｰ			1					G1/2xG3/8	
18	052100180	O-RING	Oﾘﾝｸﾞ			1					P18	
19	A41160060	ADAPTER	ｱﾀﾞﾌﾟﾀ			1					R3/8xG3/8	
20	340670110	ADAPTER	ｱﾀﾞﾌﾟﾀ			1					3-Rc3/8	
21	398480640	CONNECTOR	ｺﾈｸﾀ			1					R3/8xG3/8	
22	A40471060	OIL HOSE	ｵｲﾙﾎｰｽ:ｵｽｼｰﾄ			1					L1750,3.5MPa,3/8	
23	A98160800	HOSE	ｺﾙｹﾞｰﾄﾁｭｰﾌﾞ			1					φ19xL1500	
24	340670080	ADAPTOR	ｱﾀﾞﾌﾟﾀ			1					R3/8xR1/4	
25	A41910040	CAP	ｷｬｯﾌﾟ			1						
26	A41360010	COUPLING	ｶﾌﾟﾗ:ｵｽ			1					Rc1/4	
27	A41260030	COUPLING	ﾒｽﾊｰﾌ			1					Rc1/4	
28	A41910050	CAP	ﾌﾟﾗｸﾞ			1						
29	340670170	ADAPTOR	ｱﾀﾞﾌﾟﾀ			1					R1/4xG1/4	
30	A40471090	OIL HOSE	ｵｲﾙﾎｰｽ:ｵｽｼｰﾄ			1					L700,3.5MPa,1/4	
31	*	PLUG	ﾌﾟﾗ ｸﾞｱ ｯｾﾝﾌﾞﾘ			1					G3/8	32使用可
32	064609010	PLUG	ﾌﾟﾗｸﾞ			2					G3/8	
33	052100140	O-RING	Oﾘﾝｸﾞ			3					P14	
34	340672780	ADAPTOR	ｱﾀﾞﾌﾟﾀ			2					R1/2xG1/2	
35	A41910070	CAP	ｷｬｯﾌﾟ			2						

FIG.231 CONTROL VALVE BM
コントロールバルブ BM

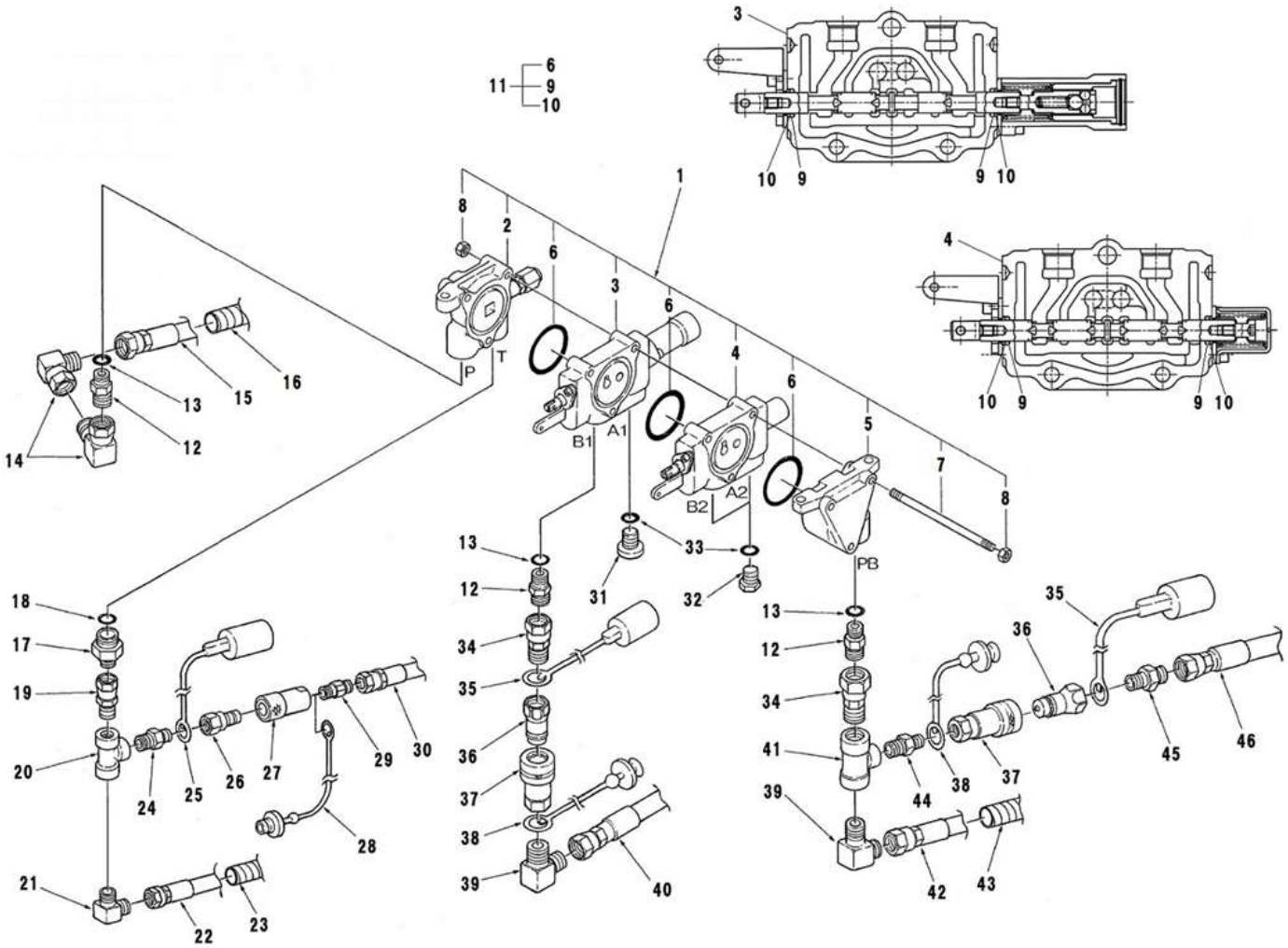

見出番号 Key No	部品番号 Parts No	部品名称 Parts Name		台当個数 Q'ty ALL	B	BM	BT	BHD	互換性 R/P	適応号機 Application	型 寸 Description	備 考 Remarks
36	A41360020	COUPLING	ｶﾌﾟﾗ:ｵｽ			2					Rc1/2	
37	A41260020	COUPLING	ﾒｽﾊｰﾌ			2					Rc1/2	
38	A41910060	CAP	ﾌﾟﾗｸﾞ			2						
39	340630430	JOINT	ｼﾞｮｲﾝﾄ			2					R1/2xG1/2	
40	A40471070	OIL HOSE	ｵｲﾙﾎｰｽ:ｵｽｼｰﾄ			1					L800,17.0MPa,1/2	
41	340672870	ADAPTOR	ｱﾀﾞﾌﾟﾀ			1					3-Rc1/2	
42	A40470650	OIL HOSE	ｵｲﾙﾎｰｽ:ｵｽｼｰﾄ			1					L1600,3.5MPa,1/2	
43	A98160460	HOSE	ｺﾙｹﾞｰﾄﾁｭｰﾌﾞ			1					φ22xL1450	
44	340670140	ADAPTOR	ｱﾀﾞﾌﾟﾀ			1					R1/2xR1/2	
45	340670020	ADAPTOR	ｱﾀﾞﾌﾟﾀ			1					R1/2xG1/2	
46	A40471080	OIL HOSE	ｵｲﾙﾎｰｽ:ｵｽｼｰﾄ			1					L650,3.5MPa,1/2	

FIG.232 VALVE SEAL KIT (BM.BT.BHD)
バルブシールキット (BM.BT.BHD)

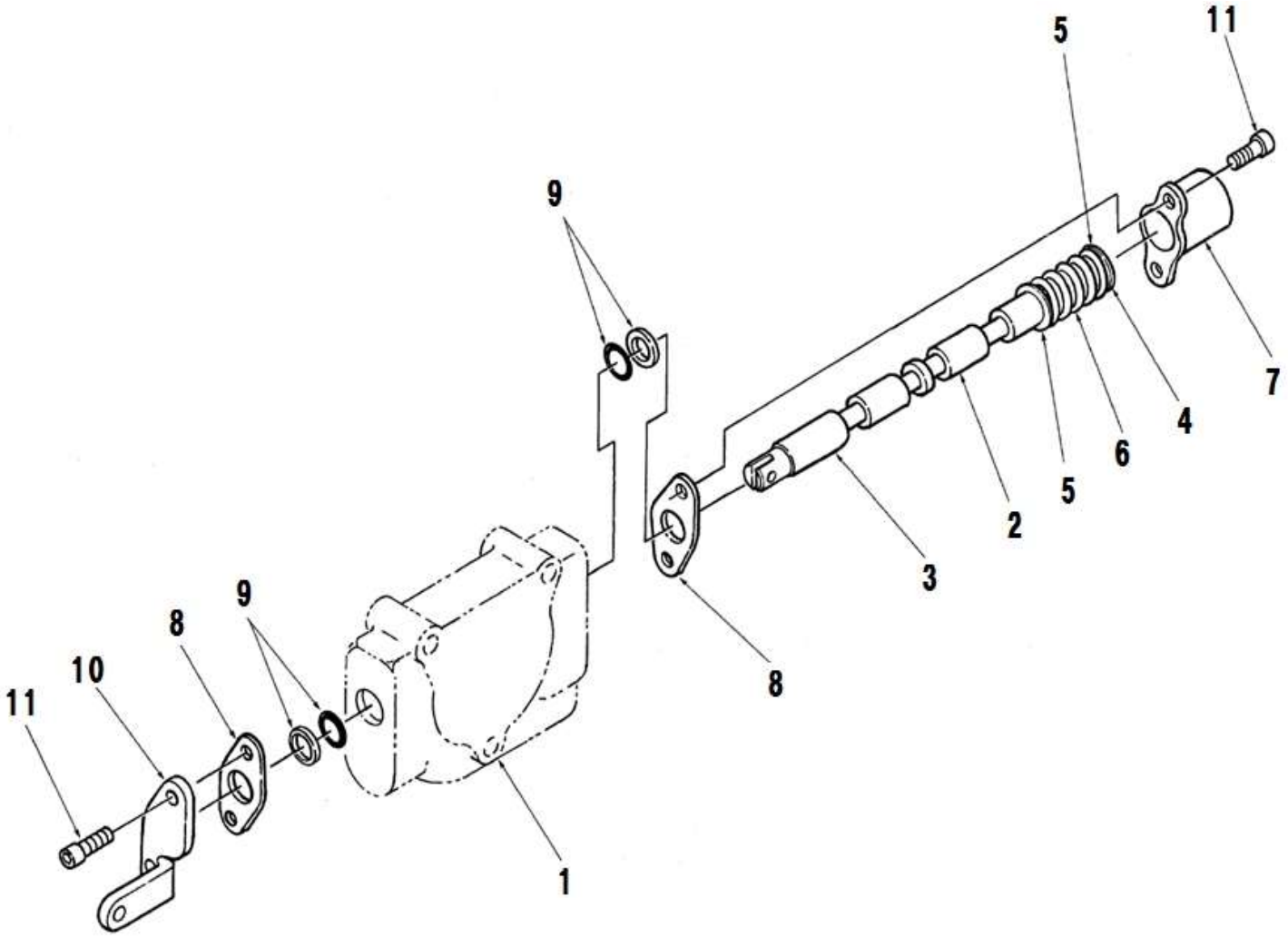

見出番号 Key No	部品番号 Parts No	部品名称 Parts Name		台当個数 Q'ty ALL	B	BM	BT	BHD	互換性 R/P	適応号機 Application	型 寸 Description	備 考 Remarks
1	*	VALVE HOUSING	ﾊﾞﾙﾌﾞﾊｳｼﾞﾝｸﾞ			1	1	1				Inc.2～11
2	*	SPOOL	ｽﾌﾟｰﾙ			1	1	1				
3	*	SPOOL HEAD	ｽﾌﾟｰﾙｼﾄ			1	1	1				
4	*	CAP SCREW	ｷｬｯﾌﾟｽｸﾘｭ			1	1	1				
5	*	SPRING SHEET	ｽﾌﾟﾘﾝｸﾞｼｰﾄ			2	2	2				
6	*	SPRING	ｽﾌﾟﾘﾝｸﾞ			1	1	1				
7	*	CAP	ｷｬｯﾌﾟ			1	1	1				
8	*	SEAL	ｼｰﾙﾌﾟﾚｰﾄ			2	2	2				
9	340293647	SEAL KIT	ｼｰﾙｷｯﾄ			1	1	1				
10	*	BRACKET	ﾌﾞﾗｹｯﾄ			1	1	1				
11	*	BOLT	ｿｹｯﾄﾍｯﾄﾞﾎﾞﾙﾄ			4	4	4				

FIG.233 FLAME BM
フレーム BM

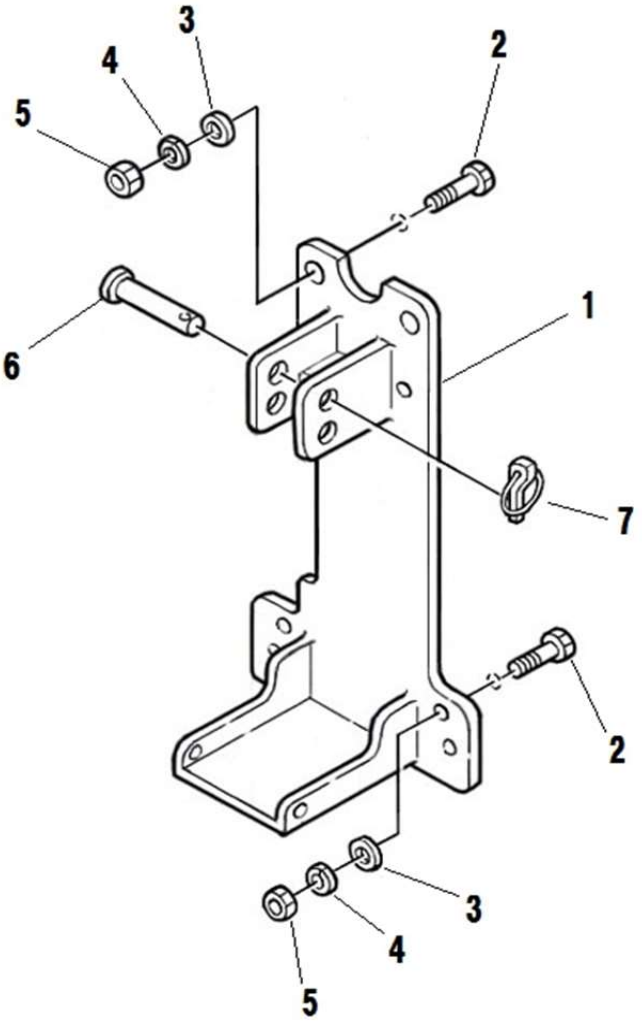

見出番号 Key No	部品番号 Parts No	部品名称 Parts Name		台当個数 Q'ty ALL	B	BM	BT	BHD	互換性 R/P	適応号機 Application	型 寸 Description	備 考 Remarks
1	A20210391	BRACKET:M	ﾌﾞﾗｹｯﾄ:M			1						
2	010311230	BOLT	ﾎﾞﾙﾄ			8					M12x30	
3	026100012	WASHER	ﾜｯｼｬ			8						
4	027100012	SPRING WASHER	ｽﾌﾟﾘﾝｸﾞﾜｯｼｬ			8						
5	020900012	NUT	ﾅｯﾄ			8					M12	
6	370911000	PIN	ﾋﾟﾝ			1					φ19	
7	370900030	PIN COMPL	ﾋﾟﾝ			1						

FIG.234 VALVE STAY BT
バルブステイ BT

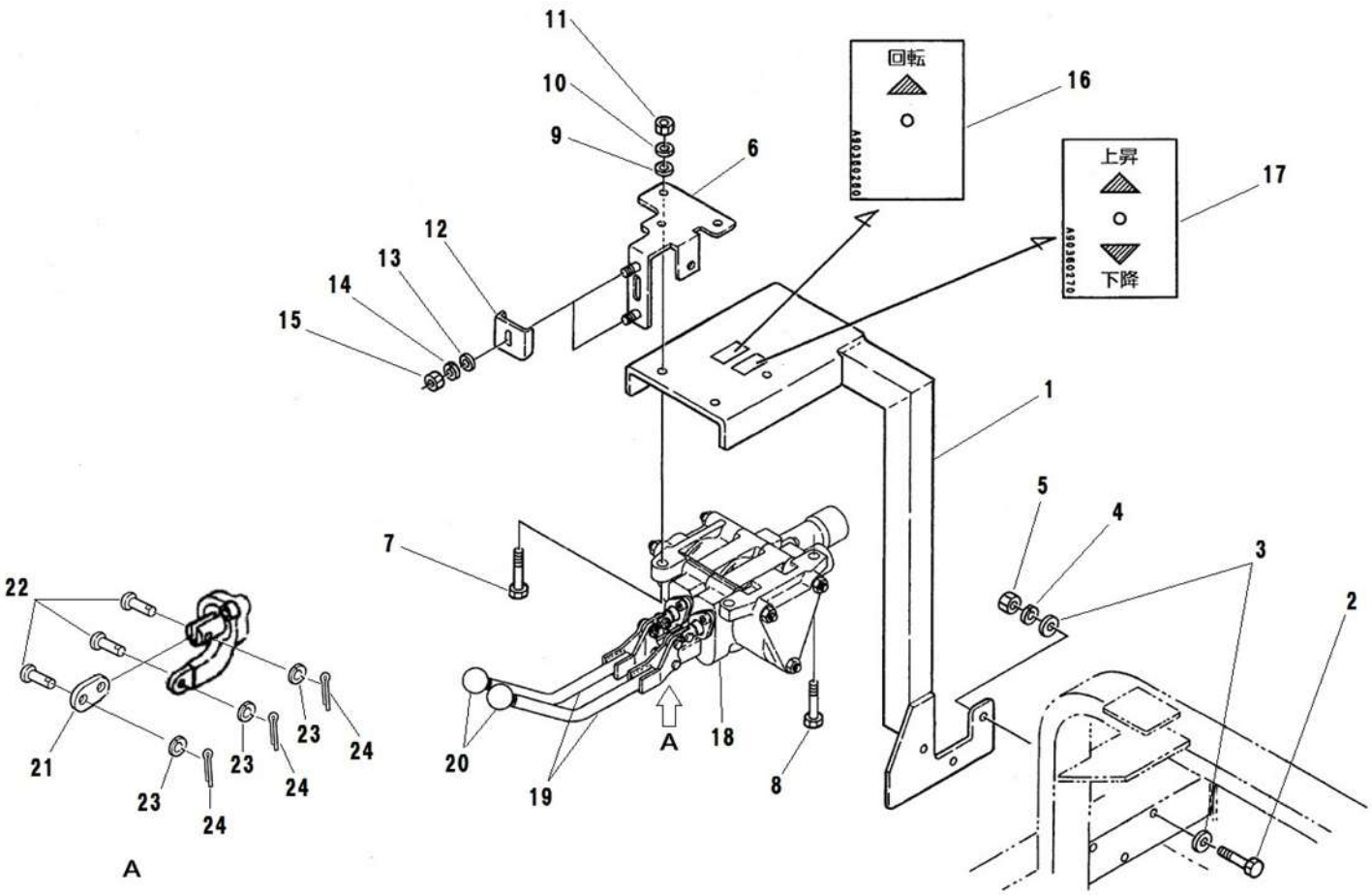

見出番号 Key No	部品番号 Parts No	部品名称 Parts Name		台当個数 Q'ty ALL	B	BM	BT	BHD	互換性 R/P	適応号機 Application	型 寸 Description	備 考 Remarks
1	A20200500	SAB FRAME	ﾌﾞﾗｹｯﾄ:ﾊﾞﾙﾌﾞ				1					
2	010311245	BOLT	ﾎﾞﾙﾄ				3				M12x45	
3	026100012	WASHER	ﾜｯｼｬ				6					
4	027100012	SPRING WASHER	ｽﾌﾟﾘﾝｸﾞﾜｯｼｬ				3					
5	020900012	NUT	ﾅｯﾄ				3				M12	
6	A24160170	GUIDE	ﾌﾞﾗｹｯﾄ:ｽｲｯﾁ				1					
7	010311035	BOLT	ﾎﾞﾙﾄ				2				M10x35	
8	010311030	BOLT	ﾎﾞﾙﾄ				1				M10x30	
9	026100010	WASHER	ﾜｯｼｬ				3					
10	027100010	SPRING WASHER	ｽﾌﾟﾘﾝｸﾞﾜｯｼｬ				3					
11	020900010	NUT	ﾅｯﾄ				3				M10	
12	A24160180	GUIDE	ｽﾄｯﾊﾟ:ﾚﾊﾞｰ				2					
13	026100008	WASHER	ﾜｯｼｬ				2					
14	027100008	SPRING WASHER	ｽﾌﾟﾘﾝｸﾞﾜｯｼｬ				2					
15	020900008	NUT	ﾅｯﾄ				2				M8	
16	A90360260	INDICATING MARK	ｻｷﾞｮｳｷｼﾞﾏｰｸ				1					
17	A90360270	INDICATING MARK	ｻｷﾞｮｳｷｼﾞﾏｰｸ				1					
18	340015661	VALVE ASSY	ｺﾝﾄﾛｰﾙﾊﾞﾙﾌﾞASSY				1					Inc.20～24
19	A40100020	CONTROL LEVER	ｺﾝﾄﾛｰﾙﾚﾊﾞｰ				2					
20	T70020224	GRIP	ｸﾞﾘｯﾌﾟﾎﾞｰﾙ				2					
21	T70020227	PLATE	ﾌﾟﾚｰﾄ				2					
22	T70020229	PIN	ﾋﾟﾝ				6					
23	T70020228	WASHER	ﾜｯｼｬ				6					
24	T70020226	SPLIT PIN	ﾜﾘﾋﾟﾝ				6					

FIG.235 CONTROL VALVE BT
コントロールバルブ BT

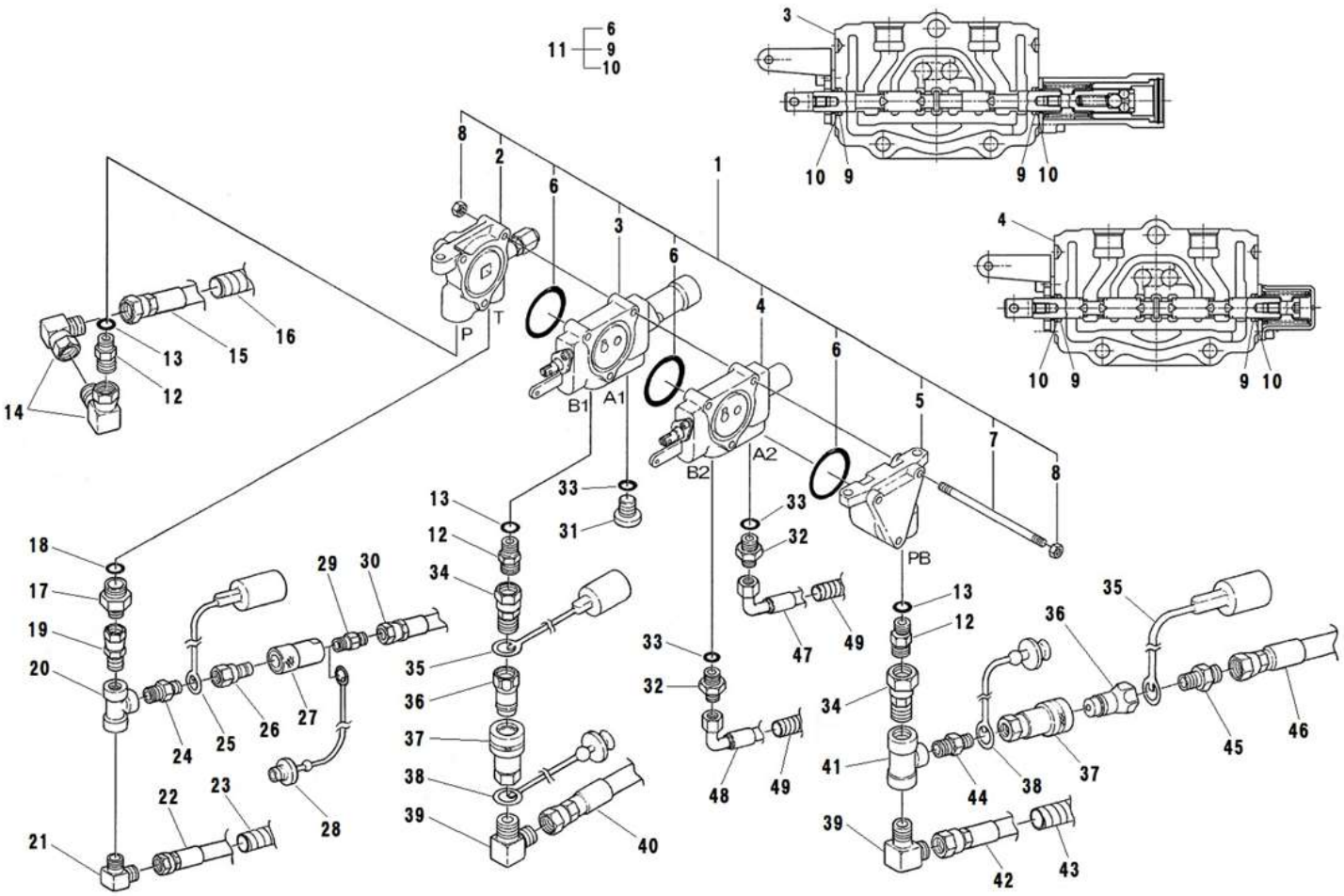

見出番号 Key No	部品番号 Parts No	部品名称 Parts Name		台当個数 Q'ty ALL	B	BM	BT	BHD	互換性 R/P	適応号機 Application	型 寸 Description	備 考 Remarks
1	340015661	VALVE ASSY	ｺﾝﾄﾛｰﾙﾊﾞﾙﾌﾞASSY				1					Inc.2～8,31
2	*	INLET SEC ASSY	ｲﾝﾄﾚｯﾄｾｸｼｮﾝASSY				1					
3	340293644	SPOOL SEC ASSY	ｽﾌﾟｰﾙｾｸｼｮﾝASSY				1					
4	340293645	SPOOL SEC ASSY	ｽﾌﾟｰﾙｾｸｼｮﾝASSY				1					
5	*	OUTLET SEC ASSY	ｱｳﾄﾚｯﾄｾｸｼｮﾝASSY				1					
6	052300550	O-RING	Oﾘﾝｸﾞ				3				G55	
7	*	TIE ROD	ﾀｲﾛｯﾄﾞ				3					
8	*	NUT	ﾅｯﾄ				6					
9	052100012	O RING	Oﾘﾝｸﾞ				4				P12	
10	*	WIPER	ﾜｲﾊﾟ				4					
11	340293647	SEAL KIT	ｼｰﾙｷｯﾄ				1					Inc.6,9,10
12	340672930	ADAPTOR	ｱﾀﾞﾌﾟﾀ				3				G3/8xG1/2	
13	052100140	O-RING	Oﾘﾝｸﾞ				3				P14	
14	A41410070	ADAPTER	ｱﾀﾞﾌﾟﾀ				2				G1/2xG1/2	
15	A40471050	OIL HOSE	ｵｲﾙﾎｰｽ:ｵｽｼｰﾄ				1				L2200,17.0MPa,1/2	
16	A98160660	HOSE	ｺﾙｹﾞｰﾄﾁｭｰﾌﾞ				1				φ22xL2050	
17	A41210020	ADAPTER	BPｱﾀﾞﾌﾟﾀｰ				1				G1/2xG3/8	
18	052100180	O-RING	Oﾘﾝｸﾞ				1				P18	
19	A41160060	ADAPTER	ｱﾀﾞﾌﾟﾀ				1				R3/8xG3/8	
20	340670110	ADAPTER	ｱﾀﾞﾌﾟﾀ				1				3-Rc3/8	
21	398480640	CONNECTOR	ｺﾈｸﾀ				1				R3/8xG3/8	
22	A40471060	OIL HOSE	ｵｲﾙﾎｰｽ:ｵｽｼｰﾄ				1				L1750,3.5MPa,3/8	
23	A98160800	HOSE	ｺﾙｹﾞｰﾄﾁｭｰﾌﾞ				1				φ19xL1500	
24	340670080	ADAPTOR	ｱﾀﾞﾌﾟﾀ				1				R3/8xR1/4	
25	A41910040	CAP	ｷｬｯﾌﾟ				1					
26	A41360010	COUPLING	ｶﾌﾟﾗ:ｵｽ				1				Rc1/4	
27	A41260030	COUPLING	ﾒｽﾊｰﾌ				1				Rc1/4	
28	A41910050	CAP	ﾌﾟﾗｸﾞ				1					
29	340670170	ADAPTOR	ｱﾀﾞﾌﾟﾀ				1				R1/4xG1/4	
30	A40471090	OIL HOSE	ｵｲﾙﾎｰｽ:ｵｽｼｰﾄ				1				L700,3.5MPa,1/4	
31	*	PLUG	ﾌﾟﾗ ｸﾞｱｯｾﾝﾌﾞﾘ				1				G3/8	
32	340671630	ADAPTOR	ｱﾀﾞﾌﾟﾀ				2				G3/8xG1/4	
33	052100140	O-RING	Oﾘﾝｸﾞ				3				P14	
34	340672780	ADAPTOR	ｱﾀﾞﾌﾟﾀ				2				R1/2xG1/2	
35	A41910070	CAP	ｷｬｯﾌﾟ				2					

FIG.235 CONTROL VALVE BT
コントロールバルブ BT

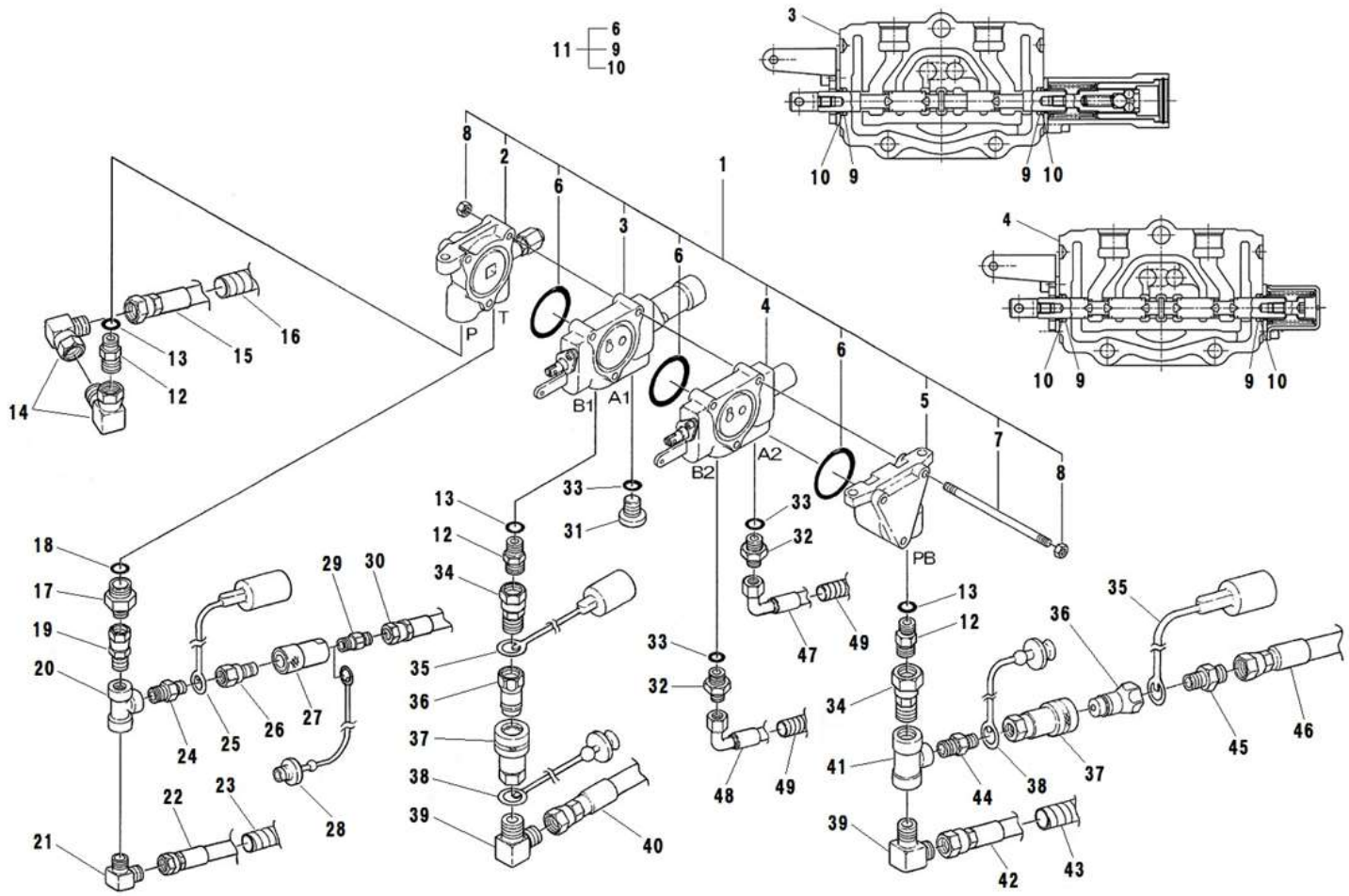

見出番号 Key No	部品番号 Parts No	部品名称 Parts Name		台当個数 Q'ty ALL	B	BM	BT	BHD	互換性 R/P	適応号機 Application	型 寸 Description	備 考 Remarks
36	A41360020	COUPLING	ｶﾌﾟﾗ:ｵｽ				2					
37	A41260020	COUPLING	ﾒｽﾊｰﾌ				2					
38	A41910060	CAP	ﾌﾟﾗｸﾞ				2					
39	340630430	JOINT	ｼﾞｮｲﾝﾄ				2				R1/2xG1/2	
40	A40471070	OIL HOSE	ｵｲﾙﾎｰｽ:ｵｽｼｰﾄ				1				800L	
41	340672870	ADAPTOR	ｱﾀﾞﾌﾟﾀ				1				3-Rc1/2	
42	A40470650	OIL HOSE	ｵｲﾙﾎｰｽ:ｵｽｼｰﾄ				1				1600L	
43	A98160460	HOSE	ｺﾙｹﾞｰﾄﾁｭｰﾌﾞ				1				1450L	
44	340670140	ADAPTOR	ｱﾀﾞﾌﾟﾀ				1				R1/2xR1/2	
45	340670020	ADAPTOR	ｱﾀﾞﾌﾟﾀ				1				R1/2xG1/2	
46	A40471080	OIL HOSE	ｵｲﾙﾎｰｽ:ｵｽｼｰﾄ				1				650L	
47	A40470510	OIL HOSE	ｵｲﾙﾎｰｽ:ｵｽｼｰﾄ				1				ﾍﾞﾝﾄ750L	
48	A40471160	OIL HOSE	ｵｲﾙﾎｰｽ:ｵｽｼｰﾄ				1				ﾍﾞﾝﾄ800L	
49	A98160220	HOSE	ｺﾙｹﾞｰﾄﾁｭｰﾌﾞ				2				L450xφ150	

FIG.236 THREE POINT HITCH BT
サンテンヒッチ BT

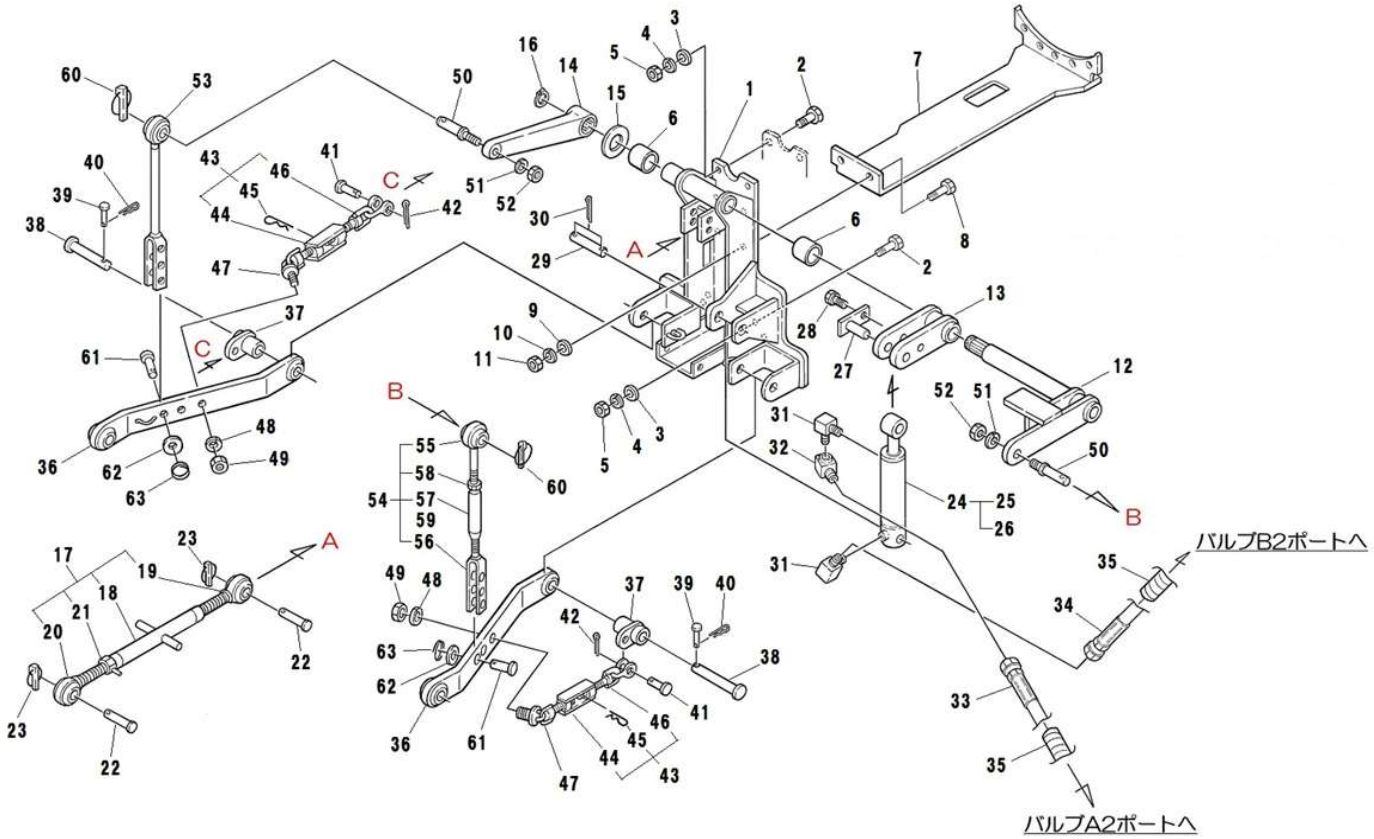

見出番号 Key No	部品番号 Parts No	部品名称 Parts Name		台当個数 Q'ty ALL	B	BM	BT	BHD	互換性 R/P	適応号機 Application	型 寸 Description	備 考 Remarks
1	A74101292	FRAME	ﾌﾚｰﾑ:T				1					
2	010311230	BOLT	ﾎﾞﾙﾄ				8				M12x30	
3	026100012	WASHER	ﾜｯｼｬ				8					
4	027100012	SPRING WASHER	ｽﾌﾟﾘﾝｸﾞﾜｯｼｬ				8					
5	020900012	NUT	ﾅｯﾄ				8				M12	
6	398510340	BUSH	ﾌﾞｯｼｭ				2					
7	A74101271	FRAME	ﾌﾚｰﾑ:ｼｰﾄｼﾀ				1					
8	010311230	BOLT	ﾎﾞﾙﾄ				2				M12x30	
9	026100012	WASHER	ﾜｯｼｬ				2					
10	027100012	SPRING WASHER	ｽﾌﾟﾘﾝｸﾞﾜｯｼｬ				2					
11	020900012	NUT	ﾅｯﾄ				2				M12	
12	A60200020	LIFT ROD	ｱｰﾑ ﾘﾌﾄﾘﾝｸ				1					
13	A60200040	LIFT ROD	ｱｰﾑ ｼﾘﾝﾀﾞ				1					
14	344111320	LIFT ARM	ﾘﾌﾄｱｰﾑ				1					
15	A44130110	PLATE	ｽﾍﾟｰｻ:ﾘﾌﾄｱｰﾑ				1					
16	036100035	SNAP RING	ｽﾅｯﾌﾟﾘﾝｸﾞ				1				φ35、軸用	
17	370011341	LIFT ROD ASSY	ﾘﾌﾄﾛｯﾄﾞASSY				1					Inc.18～21
18	370400510	TURN BUCKLE	ﾀｰﾝﾊﾞｯｸﾙ				1					
19	370202071	LIFT ROD	ﾘﾌﾄﾛｯﾄﾞ:ﾄｯﾌﾟﾘﾝｸL.H				1					
20	370202081	LIFT ROD	ﾘﾌﾄﾛｯﾄﾞ:ﾄｯﾌﾟﾘﾝｸR.H				1					
21	399350070	LOCK NUT COMPL	ﾛｯｸﾅｯﾄ				1				M24	
22	370911000	PIN	ﾋﾟﾝ				2				φ19	
23	370900030	PIN COMPL	ﾋﾟﾝ				2					
24	344953610	CYLINDER ASSY	ｼﾘﾝﾀﾞ ASSY				1					
25	344960585	SERVICE PARTS	ｼｰﾙｷｯﾄ:ｼﾘﾝﾀﾞ				1					
26	344960586	SERVICE PARTS	ﾌﾞｯｼｭｷｯﾄ:ｼﾘﾝﾀﾞ				2					
27	A60900010	PIN COMPL	ﾋﾟﾝ				1					
28	011510820	BOLT	ﾎﾞﾙﾄ				1				M8x20、SW	
29	A60910010	PIN	ﾋﾟﾝ				1					
30	030104040	SPLIT PIN	ｽﾌﾟﾘｯﾄﾋﾟﾝ				2				φ4xL40	
31	340670280	ADAPTOR	ｱﾀﾞﾌﾟﾀ				2					
32	340670460	ADAPTOR	ｱﾀﾞﾌﾟﾀ				1					
33	A40470510	OIL HOSE	ｵｲﾙﾎｰｽ:ｵｽｼｰﾄ				1				ﾍﾞﾝﾄ750L	
34	A40471160	OIL HOSE	ｵｲﾙﾎｰｽ:ｵｽｼｰﾄ				1				ﾍﾞﾝﾄ800L	
35	A98160220	HOSE	ｺﾙｹﾞｰﾄﾁｭｰﾌﾞ				2				L450xφ150	

FIG.236 THREE POINT HITCH BT
サンテンヒッチ BT

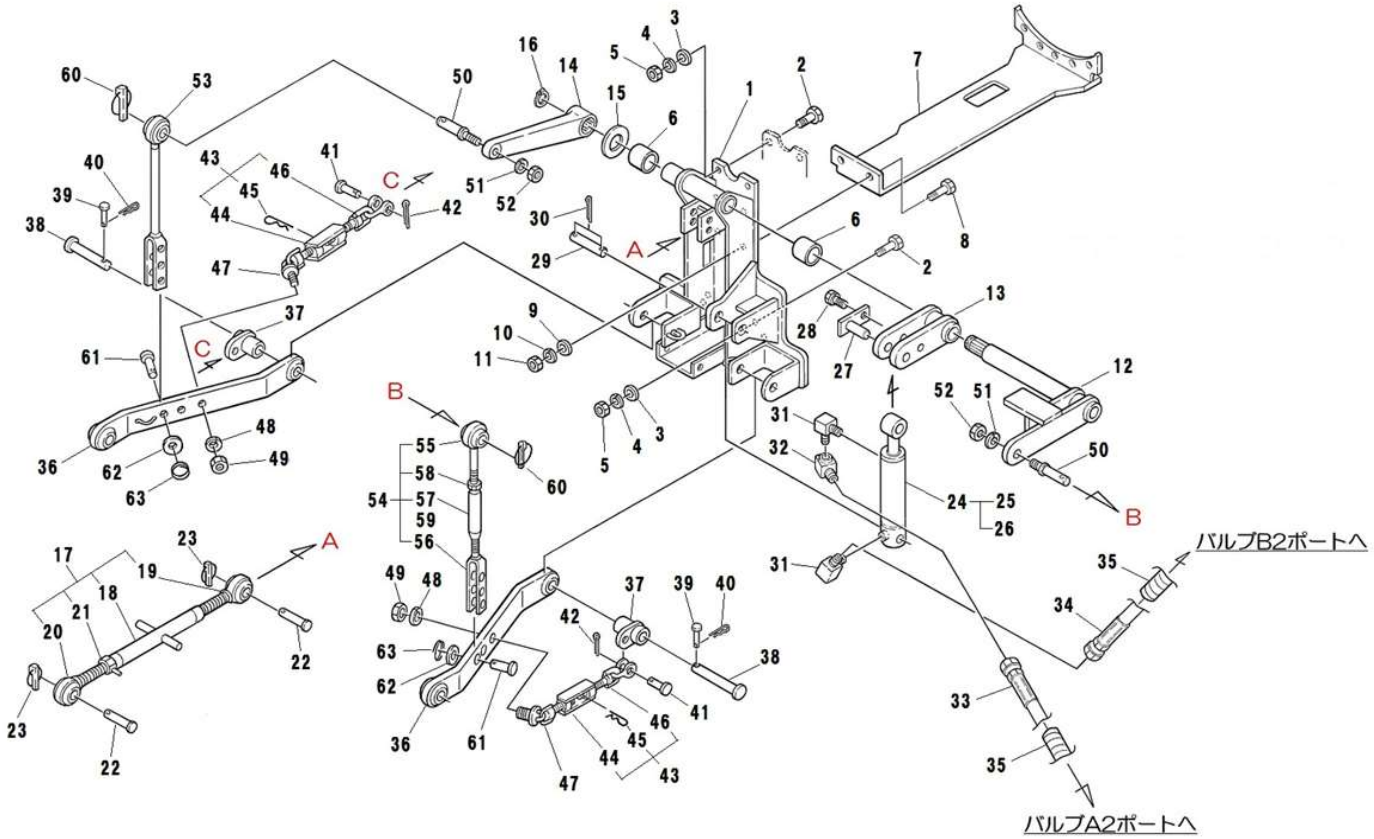

見出番号 Key No	部品番号 Parts No	部品名称 Parts Name		台当個数 Q'ty ALL	B	BM	BT	BHD	互換性 R/P	適応号機 Application	型 寸 Description	備 考 Remarks
36	A60100030	LOWER LINK	ﾛﾜｰﾘﾝｸ				2					
37	A60900020	PIN COMPL	ｽﾃｰ(ﾁｴﾂｸﾁｴﾝ)				2					
38	370910750	PIN	ﾋﾟﾝ				2					
39	031311040	PIN	ﾋﾗｱﾀﾏﾋﾟﾝ				2				φ10x40	
40	031100010	SNAP PIN	ｽﾅｯﾌﾟﾋﾟﾝ				2					
41	031311030	PIN	ﾋﾗｱﾀﾏﾋﾟﾝ				2				φ10x30	
42	030103225	COTTER PIN	ｽﾌﾟﾘｯﾄﾋﾟﾝ				2				φ3.2x25	
43	370050350	STABILIZER ASSY	ｽﾀﾋﾞﾗｲｻﾞASSY				2					Inc.44～46
44	399160380	TURN BUCKLE	ﾀｰﾝﾊﾞｯｸﾙ				1					
45	031100012	SNAP PIN	ｽﾅｯﾌﾟﾋﾟﾝ				1					
46	370501120	STABILIZER	ｽﾀﾋﾞﾗｲｻﾞ				1					
47	370501130	STABILIZER	ｽﾀﾋﾞﾗｲｻﾞ				2					
48	027100016	SPRING WASHER	ｽﾌﾟﾘﾝｸﾞﾜｯｼｬ				2					
49	021000016	NUT	ﾅｯﾄ				2				M16、細目	
50	344140121	PIN	ﾋﾟﾝ				2					
51	027100016	SPRING WASHER	ｽﾌﾟﾘﾝｸﾞﾜｯｼｬ				2					
52	021000016	NUT	ﾅｯﾄ				2				M16、細目	
53	370202610	LIFT ROD:L	ﾘﾌﾄﾛｯﾄﾞ:L				1					
54	370011631	LIFT ROD ASSY:R.H	ﾘﾌﾄﾛｯﾄﾞASSY :R.H				1					Inc.55～59
55	370202640	LIFT ROD	ﾘﾌﾄﾛｯﾄﾞR:ｳｴ				1					
56	370202660	LIFT ROD	ﾘﾌﾄﾛｯﾄﾞR:ｼﾀ				1					
57	370400630	TURN BUCKLE	ﾀｰﾝﾊﾞｯｸﾙ				1					
58	021000022	NUT	ﾅｯﾄ				1				M22、細目	
59	398460210	BLANK PLUG	ﾌﾟﾗｸﾞ:10.8				2					
60	370900030	PIN COMPL	ﾋﾟﾝ				2					
61	370910200	PIN	ﾋﾟﾝ				2					
62	026100016	WASHER	ﾜｯｼｬ				2					
63	398214870	SPRING	ｽﾌﾟﾘﾝｸﾞ				2					

FIG.237 VALVE STAY BHD
バルブステイ BHD

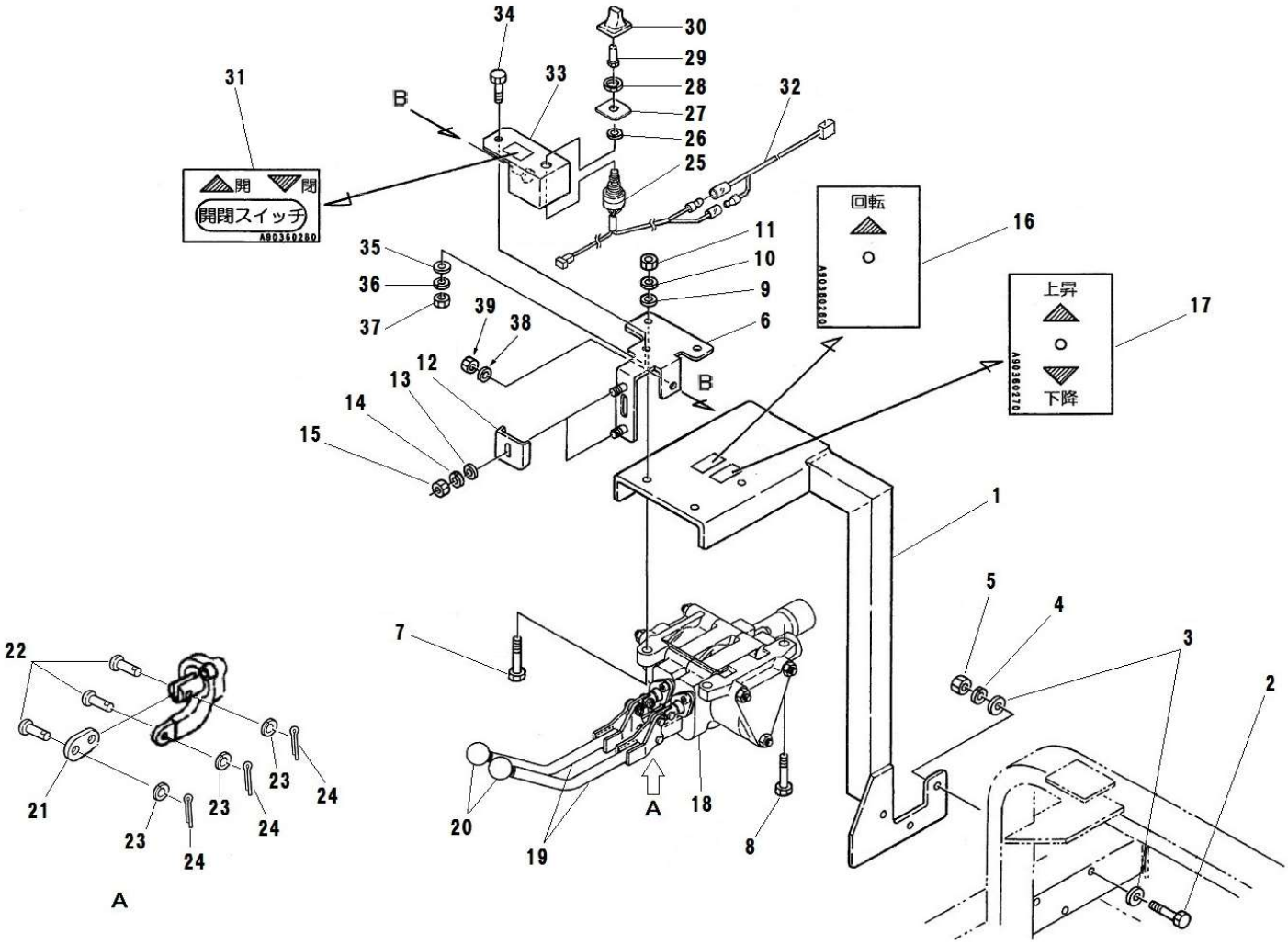

見出番号 Key No	部品番号 Parts No	部品名称 Parts Name		台当個数 Q'ty ALL	B	BM	BT	BHD	互換性 R/P	適応号機 Application	型 寸 Description	備 考 Remarks
1	A20200500	SAB FRAME	ﾌﾞﾗｹｯﾄ:ﾊﾞﾙﾌﾞ					1				
2	010311245	BOLT	ﾎﾞﾙﾄ					3			M12x45	
3	026100012	WASHER	ﾜｯｼｬ					6				
4	027100012	SPRING WASHER	ｽﾌﾟﾘﾝｸﾞﾜｯｼｬ					3				
5	020900012	NUT	ﾅｯﾄ					3			M12	
6	A24160170	GUIDE	ﾌﾞﾗｹｯﾄ:ｽｲｯﾁ					1				
7	010311035	BOLT	ﾎﾞﾙﾄ					2			M10x35	
8	010311030	BOLT	ﾎﾞﾙﾄ					1			M10x30	
9	026100010	WASHER	ﾜｯｼｬ					3				
10	027100010	SPRING WASHER	ｽﾌﾟﾘﾝｸﾞﾜｯｼｬ					3				
11	020900010	NUT	ﾅｯﾄ					3			M10	
12	A24160180	GUIDE	ｽﾄｯﾊﾟ:ﾚﾊﾞｰ					2				
13	026100008	WASHER	ﾜｯｼｬ					2				
14	027100008	SPRING WASHER	ｽﾌﾟﾘﾝｸﾞﾜｯｼｬ					2				
15	020900008	NUT	ﾅｯﾄ					2			M8	
16	A90360260	INDICATING MARK	ｻｷﾞﾖｳｷｼﾞﾏｰｸ					1				
17	A90360270	INDICATING MARK	ｻｷﾞﾖｳｷｼﾞﾏｰｸ					1				
18	340015661	VALVE ASSY	ｺﾝﾄﾛｰﾙﾊﾞﾙﾌﾞASSY					1				Inc.20～24
19	A40100020	CONTROL LEVER	ｺﾝﾄﾛｰﾙﾚﾊﾞｰ					2				
20	T70020224	GRIP	ｸﾞﾘｯﾌﾟﾎﾞｰﾙ					2				
21	T70020227	PLATE	ﾌﾟﾚｰﾄ					2				
22	T70020229	PIN	ﾋﾟﾝ					6				
23	T70020228	WASHER	ﾜｯｼｬ					6				
24	T70020226	SPLIT PIN	ﾜﾘﾋﾟﾝ					6				
25	385202090	SWITCH ASSY	ｽｲｯﾁASSY:ﾎﾂﾊﾟｰ					1				Inc.26～30
26	026100012	WASHER	ﾜｯｼｬ					1				
27	399567860	PLATE	ﾌﾟﾚｰﾄ					1				
28	*	NUT	ﾅｯﾄ					1				
29	385820220	KNOB:ｽｲｯﾁ	ﾂﾏﾐ					1				
30	398181210	GRIP	ｸﾞﾘｯﾌﾟ:ｼｮｳｺｳSW					1				
31	A90360280	INDICATING MARK	ｻｷﾞﾖｳｷｼﾞﾏｰｸ					1				
32	A46530500	SWITCH HARNESS	ﾜｲﾔﾊｰﾈｽ:ﾊﾟﾜｰｼﾘﾝﾀﾞ					1				
33	385921130	PLATE	ﾌﾟﾚｰﾄ					1				
34	010311025	BOLT	ﾎﾞﾙﾄ					1			M10x25	
35	026100010	WASHER	ﾜｯｼｬ					1				

FIG.237 VALVE STAY BHD
バルブステイ BHD

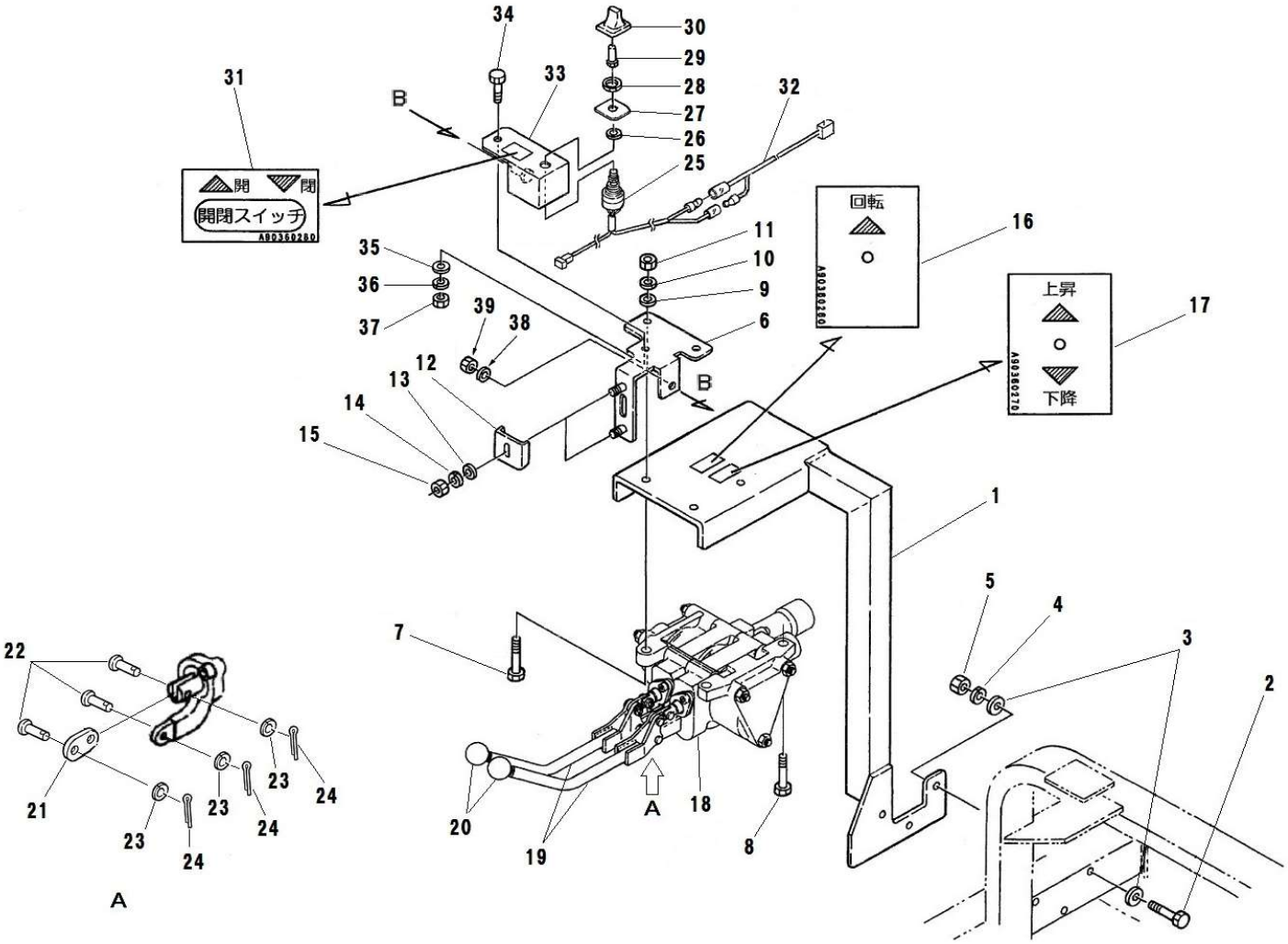

見出番号 Key No	部品番号 Parts No	部品名称 Parts Name		台当個数 Q'ty ALL	B	BM	BT	BHD	互換性 R/P	適応号機 Application	型 寸 Description	備 考 Remarks
36	027100010	SPRING WASHER	ｽﾌﾟﾘﾝｸﾞﾜｯｼｬ					1				
37	020900010	NUT	ﾅｯﾄ					1			M10	
38	027100010	SPRING WASHER	ｽﾌﾟﾘﾝｸﾞﾜｯｼｬ					1				
39	020900010	NUT	ﾅｯﾄ					1			M10	

FIG.238 CONTROL VALVE BHD
コントロールバルブ BHD

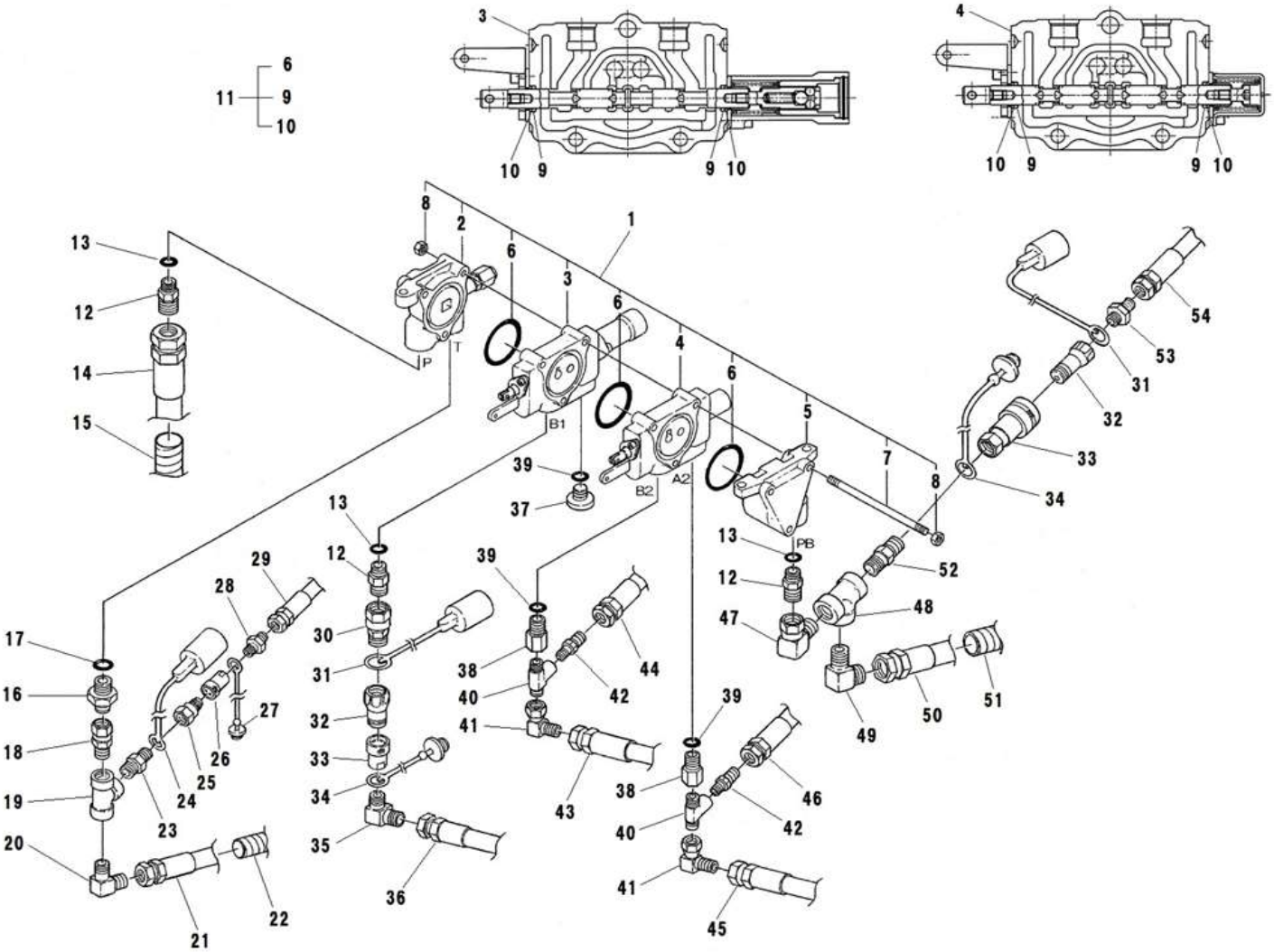

見出番号 Key No	部品番号 Parts No	部品名称 Parts Name		台当個数 Q'ty ALL	B	BM	BT	BHD	互換性 R/P	適応号機 Application	型 寸 Description	備 考 Remarks
1	340015661	VALVE ASSY	ｺﾝﾄﾛｰﾙﾊﾞﾙﾌﾞASSY					1				Inc.2～8,37
2	*	INLET SEC ASSY	ｲﾝﾄﾚｯﾄｾｸｼｮﾝASSY					1				
3	340293644	SPOOL SEC ASSY	ｽﾌﾟｰﾙｾｸｼｮﾝASSY					1				
4	340293645	SPOOL SEC ASSY	ｽﾌﾟｰﾙｾｸｼｮﾝASSY					1				
5	*	OUTLET SEC ASSY	ｱｳﾄﾚｯﾄｾｸｼｮﾝASSY					1				
6	052300550	O-RING	Oﾘﾝｸﾞ					3			G55	
7	*	TIE ROD	ﾀｲﾛｯﾄﾞ					3				
8	*	NUT	ﾅｯﾄ					6				
9	052100012	O-RING	Oﾘﾝｸﾞ					4			P12	
10	*	WIPER	ﾜｲﾊﾟ					4				
11	340293647	SEAL KIT	ｼｰﾙｷｯﾄ					1				Inc.6,9,10
12	340672930	ADAPTOR	ｱﾀﾞﾌﾟﾀ					3			G3/8xG1/2	
13	052100140	O-RING	Oﾘﾝｸﾞ					3			P14	
14	A40471050	OIL HOSE	ｵｲﾙﾎｰｽ:ｵｽｼｰﾄ					1			L2200,17.0MPa,1/2	
15	A98160660	HOSE	ｺﾙｹﾞｰﾄﾁｭｰﾌﾞ					1			φ22xL2050	
16	A41210020	ADAPTER	BPｱﾀﾞﾌﾟﾀｰ					1			G1/2xG3/8	
17	052100180	O-RING	Oﾘﾝｸﾞ					1			P18	
18	A41160060	ADAPTER	ｱﾀﾞﾌﾟﾀ					1			R3/8xG3/8	
19	340670110	ADAPTOR	ｱﾀﾞﾌﾟﾀ					1			3-Rc3/8	
20	398480640	CONNECTOR	ｺﾈｸﾀ					1			Rc3/8xG3/8	
21	A40471060	OIL HOSE	ｵｲﾙﾎｰｽ:ｵｽｼｰﾄ					1			L1750,3.5MPa,3/8	
22	A98160800	HOSE	ｺﾙｹﾞｰﾄﾁｭｰﾌﾞ					1			φ19xL1500	
23	340670080	ADAPTOR	ｱﾀﾞﾌﾟﾀ					1			R3/8xR1/4	
24	A41910040	CAP	ｷｬｯﾌﾟ					1				
25	A41360010	COUPLING	ｶﾌﾟﾗ:ｵｽ					1			Rc1/4	
26	A41260030	COUPLING	ﾒｽﾊｰﾌ					1			Rc1/4	
27	A41910050	CAP	ﾌﾟﾗｸﾞ					1				
28	340670170	ADAPTOR	ｱﾀﾞﾌﾟﾀ					1			R1/4xG1/4	
29	A40471100	OIL HOSE	ｵｲﾙﾎｰｽ:ｵｽｼｰﾄ					1			L650,3.5MPa,1/4	
30	340672780	ADAPTOR	ｱﾀﾞﾌﾟﾀ					1			R1/2xG1/2	
31	A41910070	CAP	ｷｬｯﾌﾟ					2				
32	A41360020	COUPLING	ｶﾌﾟﾗ:ｵｽ					2			Rc1/2	
33	A41260020	COUPLING	ﾒｽﾊｰﾌ					2			Rc1/2	
34	A41910060	CAP	ﾌﾟﾗｸﾞ					2				
35	340630430	JOINT	ｼﾞｮｲﾝﾄ					1			R1/2xG1/2	

FIG.238 CONTROL VALVE BHD
コントロールバルブ BHD

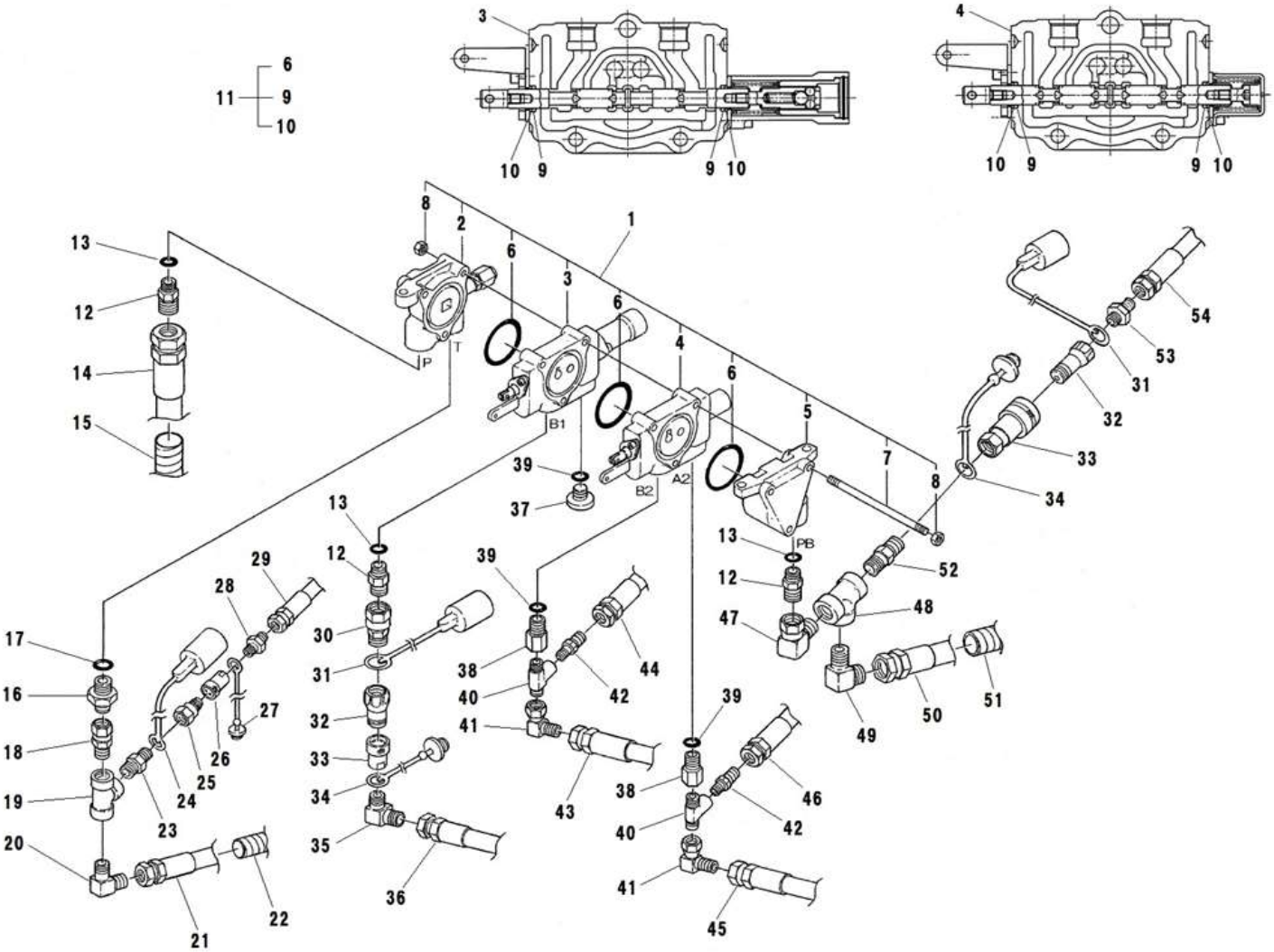

見出番号 Key No	部品番号 Parts No	部品名称 Parts Name		台当個数 Q'ty ALL	B	BM	BT	BHD	互換性 R/P	適応号機 Application	型 寸 Description	備 考 Remarks
36	A40471150	OIL HOSE	オイルホース:オスシート					1			L750,17.0MPa,1/2	
37	*	PLUG	プラグアッセンブリ					1			G3/8	
38	340671490	ADAPTOR	アダプタ					2			G3/8xRc1/4	
39	052100140	O-RING	Oリング					3			P14	
40	340673590	ADAPTOR	アダプタ					2			R,Rc,G1/4	
41	A41220070	ADAPTER	アダプタ					2			R1/4xG1/4	
42	340670170	ADAPTOR	アダプタ					2			G1/4xR1/4	
43	A40471110	OIL HOSE	オイルホース:オスシート					1			L1600,17.0MPa,1/4	
44	A40471130	OIL HOSE	オイルホース:オスシート					1			L400,17.0MPa,1/4	
45	A40471120	OIL HOSE	オイルホース:オスシート					1			L1800,17.0MPa,1/4	
46	A40471140	OIL HOSE	オイルホース:オスシート					1			L600,17.0MPa,1/4	
47	A41220120	ADAPTER	アダプタ					1			R1/2xG1/2	
48	340672870	ADAPTOR	アダプタ					1			3-Rc1/2	
49	340630430	JOINT	ジョイント					1			R1/2xG1/2	
50	A40470650	OIL HOSE	オイルホース:オスシート					1			L1600,3.5MPa,1/2	
51	A98160460	HOSE	コルゲートチューブ					1			φ22xL1450	
52	340670140	ADAPTOR	アダプタ					1			R1/2xR1/2	
53	340670020	ADAPTOR	アダプタ					1			R1/2xG1/2	
54	A40471150	OIL HOSE	オイルホース:オスシート					1			L750,17.0MPa,1/2	

FIG.239 FRAME BHD
フレーム BHD

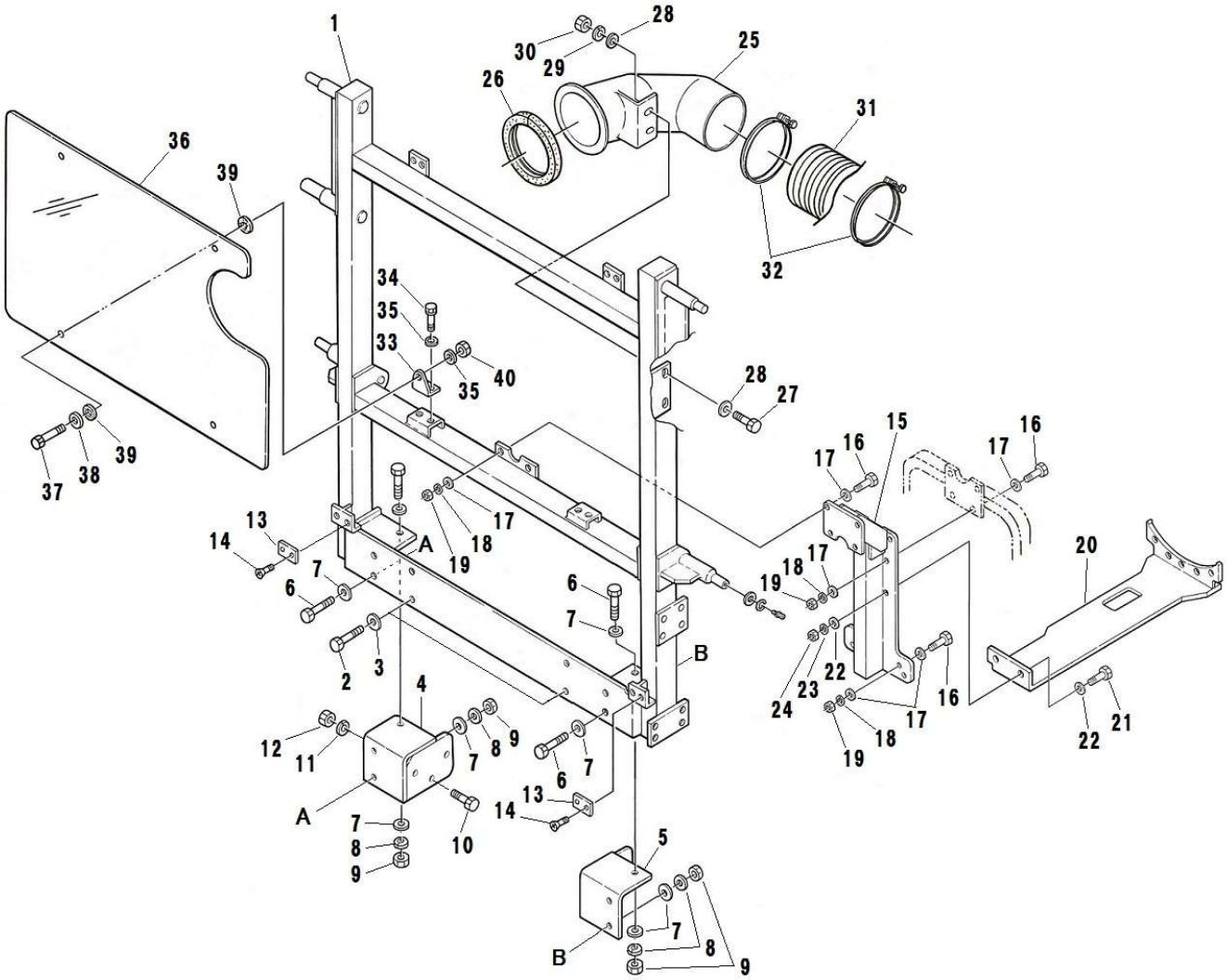

見出番号 Key No	部品番号 Parts No	部品名称 Parts Name		台当個数 Q'ty ALL	B	BM	BT	BHD	互換性 R/P	適応号機 Application	型 寸 Description	備 考 Remarks
1	A74101121	FRAME	ﾌﾚｰﾑ:ﾎｯﾊﾟｰ					1				
2	011511230	BOLT	ﾎﾞﾙﾄ					4			M12x30、SW	
3	026100012	WASHER	ﾜｯｼｬ					4				
4	A74120300	BRACKET:L	ﾌﾞﾗｹｯﾄ:L					1				
5	A74120280	BRACKET:R	ﾌﾞﾗｹｯﾄ:R					1				
6	010311235	BOLT	ﾎﾞﾙﾄ					6			M12x35	
7	026100012	WASHER	ﾜｯｼｬ					6				
8	027100012	SPRING WASHER	ｽﾌﾟﾘﾝｸﾞﾜｯｼｬ					6				
9	020900012	NUT	ﾅｯﾄ					6			M12	
10	010311240	BOLT	ﾎﾞﾙﾄ					6			M12x40	
11	027100012	SPRING WASHER	ｽﾌﾟﾘﾝｸﾞﾜｯｼｬ					6				
12	020900012	NUT	ﾅｯﾄ					6			M12	
13	A98120750	RUBBER	ｺﾞﾑ:ｽﾄｯﾊﾟ					2				
14	015300614	SCREW	ｽｸﾘｭ					4			M6x14	
15	A74101312	FRAME	ﾌﾚｰﾑ:HD					1				
16	010311235	BOLT	ﾎﾞﾙﾄ					12			M12x35	
17	026100012	WASHER	ﾜｯｼｬ					24				
18	027100012	SPRING WASHER	ｽﾌﾟﾘﾝｸﾞﾜｯｼｬ					12				
19	020900012	NUT	ﾅｯﾄ					12			M12	
20	A74101271	FRAME	ﾌﾚｰﾑ:ｼｰﾄｼﾀ					1				
21	010311235	BOLT	ﾎﾞﾙﾄ					2			M12x35	
22	026100012	WASHER	ﾜｯｼｬ					4				
23	027100012	SPRING WASHER	ｽﾌﾟﾘﾝｸﾞﾜｯｼｬ					2				
24	020900012	NUT	ﾅｯﾄ					2			M12	
25	A82180020	PIPE	ﾊﾟｲﾌﾟ:ﾀﾞｸﾄ					1				
26	398119840	RUBBER	ｺﾞﾑ:ﾄﾘﾑ					2				
27	010311035	BOLT	ﾎﾞﾙﾄ					2			M10x35	
28	A99240200	WASHER	ﾜｯｼｬ					4				
29	027100010	SPRING WASHER	ｽﾌﾟﾘﾝｸﾞﾜｯｼｬ					2				
30	020900010	NUT	ﾅｯﾄ					2			M10	
31	A82160030	HOSE	ﾀﾞｸﾄﾎｰｽ:イン					1				
32	398756161	BAND	ﾎｰｽﾊﾞﾝﾄﾞ					2				
33	A74180130	PLATE	ﾌﾟﾚｰﾄ					4				
34	011510820	BOLT	ﾎﾞﾙﾄ					8			M8x20、SW	
35	A99240620	WASHER	ｻﾞｶﾞﾈ					12				

FIG.239 FRAME BHD
フレーム BHD

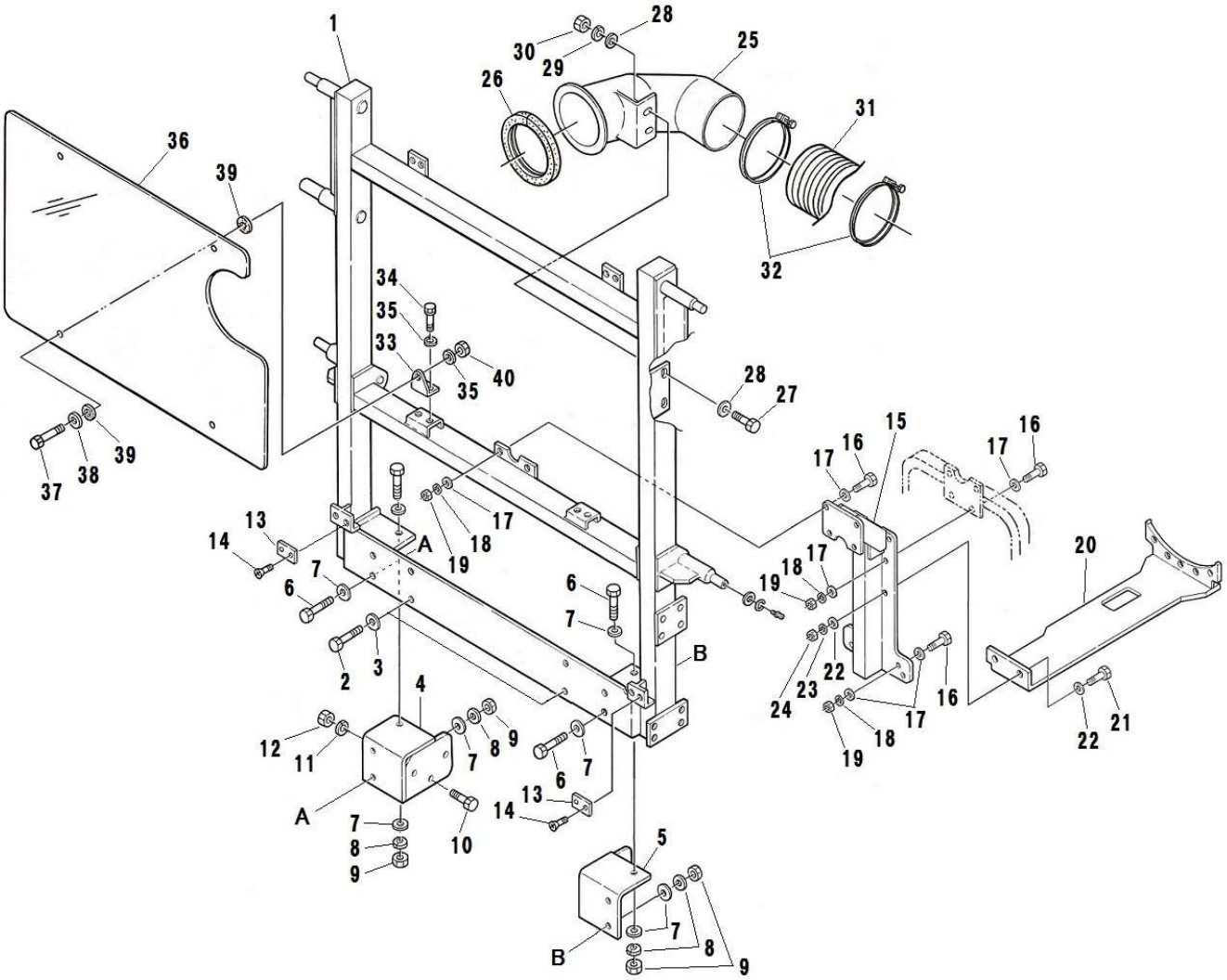

見出番号 Key No	部品番号 Parts No	部品名称 Parts Name		台当個数 Q'ty ALL	B	BM	BT	BHD	互換性 R/P	適応号機 Application	型 寸 Description	備 考 Remarks
36	A74260390	COVER	ﾄｳﾒｲﾊﾞﾝ					1				
37	010310830	BOLT	ﾎﾞﾙﾄ					4			M8x30	
38	026109033	WASHER	ﾜｯｼｬ					4				
39	398113760	RUBBER	ｺﾞﾑ					8				
40	022300008	U NUT :M8	ﾅｯﾄ :U					4			M8、U	

FIG.240 RINK BHD
リンク BHD

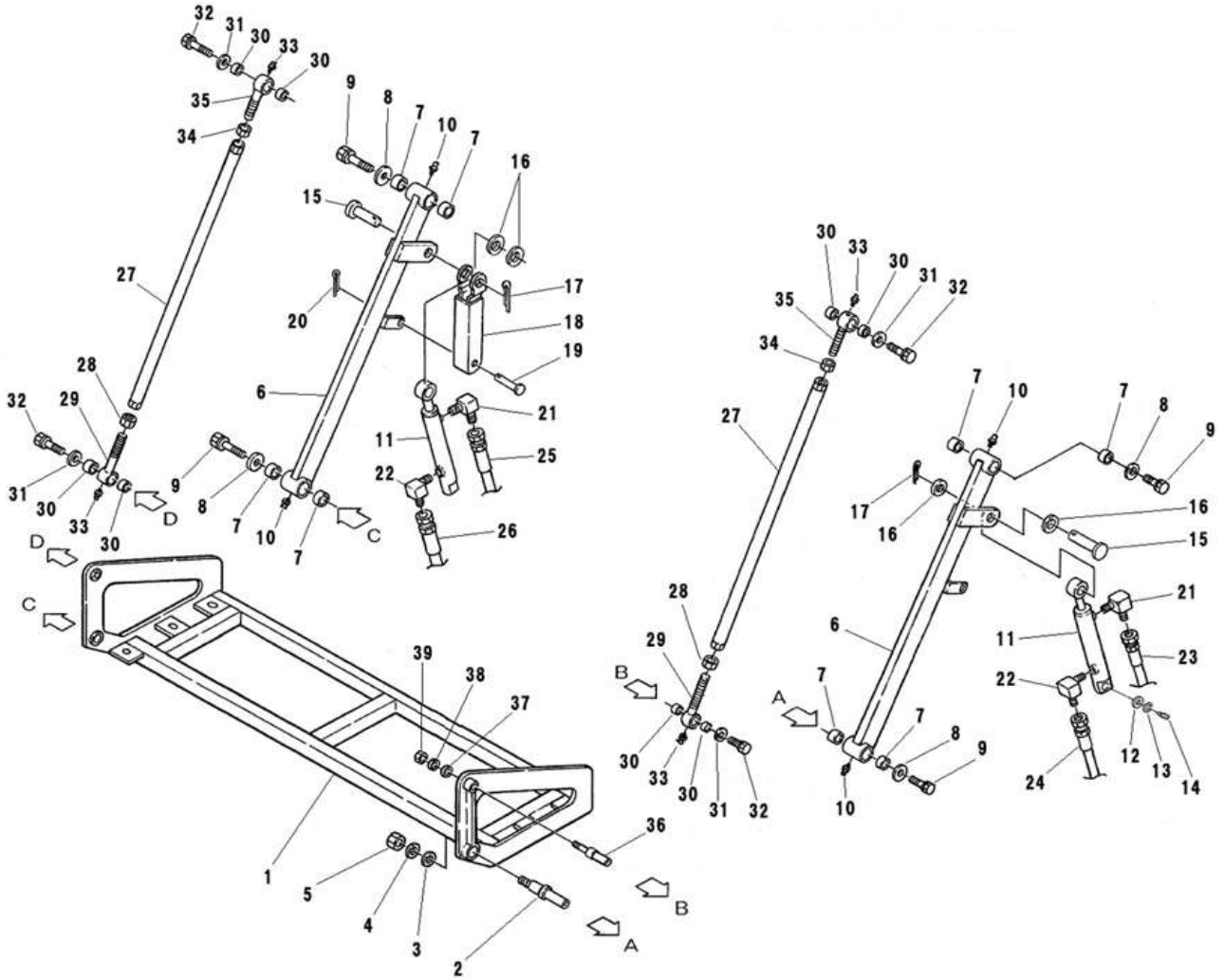

見出番号 Key No	部品番号 Parts No	部品名称 Parts Name		台当個数 Q'ty ALL	B	BM	BT	BHD	互換性 R/P	適応号機 Application	型 寸 Description	備 考 Remarks
1	A74110280	FRAME	ﾌﾚｰﾑ:ﾎｯﾊﾟ					1				
2	A60910050	PIN	ﾘﾝｸﾋﾟﾝ:30					2				
3	026100020	WASHER	ﾜｯｼｬ					2				
4	027100020	SPRING WASHER	ｽﾌﾟﾘﾝｸﾞﾜｯｼｬ					2				
5	020900020	NUT	ﾅｯﾄ					2			M20	
6	A60210030	LINK	ﾘﾝｸ:ﾘﾌﾄ					2				
7	398510080	BUSH	ﾌﾞｯｼｭ					8			30x25	
8	026109032	WASHER	ﾜｯｼｬ					4				
9	011511225	BOLT	ﾎﾞﾙﾄ					4			M12x25	
10	060610000	GREASE NIPPLE	ｸﾞﾘｰｽﾆｯﾌﾟﾙ					4				
11	344953630	CYLINDER ASSY	ｼﾘﾝﾀﾞ ASSY					2				
12	026100020	WASHER	ﾜｯｼｬ					2				
13	036800015	SNAP RING	ｽﾅｯﾌﾟﾘﾝｸﾞ					2				
14	060620000	GREASE NIPPLE	ｸﾞﾘｰｽﾆｯﾌﾟﾙ					2				
15	A60910060	PIN	ﾋﾟﾝ					2				
16	026109064	WASHER	ﾜｯｼｬ					4			φ23xφ39xT3	
17	030104036	SPLIT PIN	ｽﾌﾟﾘｯﾄﾋﾟﾝ					2				
18	A80230440	BRACKET	ｽﾄｯﾊﾟ:ｼﾘﾝﾀﾞ					1				
19	031310655	PIN	ﾋﾗｱﾀﾏﾋﾟﾝ					1				
20	031100006	SNAP PIN	ｽﾅｯﾌﾟﾋﾟﾝ					1				
21	340672060	ADAPTOR	ｱﾀﾞﾌﾟﾀ					2			G1/4xR1/4	
22	340670280	ADAPTOR	ｱﾀﾞﾌﾟﾀ					2			G1/4xR1/8	
23	A40471130	OIL HOSE	ｵｲﾙﾎｰｽ:ｵｽｼｰﾄ					1			400L	
24	A40471140	OIL HOSE	ｵｲﾙﾎｰｽ:ｵｽｼｰﾄ					1			G1/4x600L	
25	A40471110	OIL HOSE	ｵｲﾙﾎｰｽ:ｵｽｼｰﾄ					1			1600L	
26	A40471120	OIL HOSE	ｵｲﾙﾎｰｽ:ｵｽｼｰﾄ					1			1800L	
27	A60420020	LINK	ﾘﾝｸ:ﾃﾝｼｮﾝR					2				
28	021009001	NUT	ﾅｯﾄ					2			M22	
29	A60410010	ROD	ﾛｯﾄﾞ:Lﾈｼﾞ					2			M22	
30	398510420	BUSH	ﾌﾞｯｼｭ					8				
31	026109011	WASHER	ﾜｯｼｬ					4				
32	011510820	BOLT	ﾎﾞﾙﾄ					4			M8x20	
33	060610000	GREASE NIPPLE	ｸﾞﾘｰｽﾆｯﾌﾟﾙ					4				
34	021000022	NUT	ﾅｯﾄ					2			M22	
35	A60410020	ROD	ﾛｯﾄﾞ:Rﾈｼﾞ					2			M22	

FIG.240 RINK BHD
リンク BHD

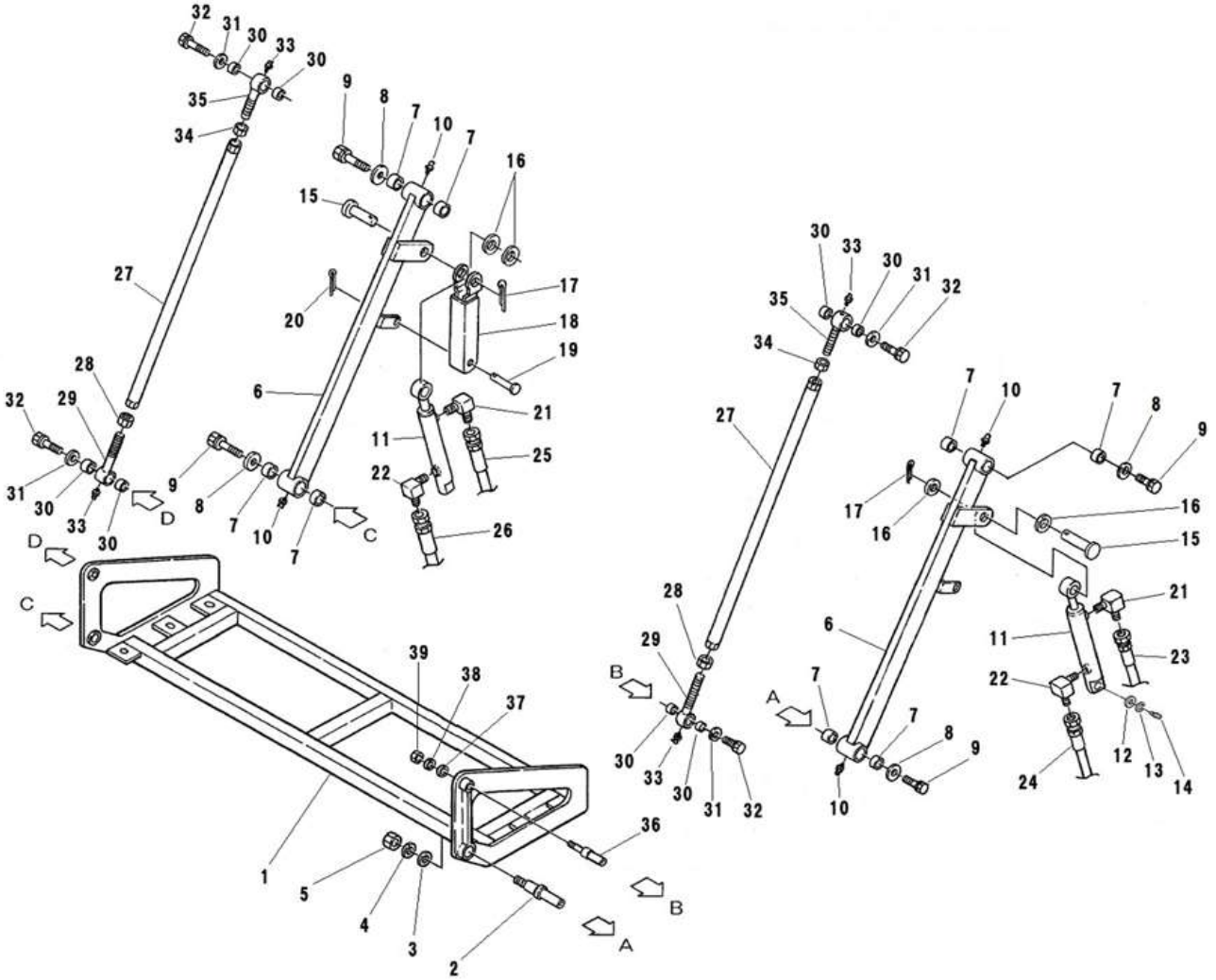

見出番号 Key No	部品番号 Parts No	部品名称 Parts Name		台当個数 Q'ty ALL	B	BM	BT	BHD	互換性 R/P	適応号機 Application	型 寸 Description	備 考 Remarks
36	A60910040	PIN	ﾘﾝｸﾋﾟﾝ:20					2				
37	026100016	WASHER	ﾜｯｼｬ					2				
38	027100016	SPRING WASHER	ｽﾌﾟﾘﾝｸﾞﾜｯｼｬ					2				
39	020900016	NUT	ﾅｯﾄ					2			M16	

FIG.241 HOPPER BHD
ホッパー BHD

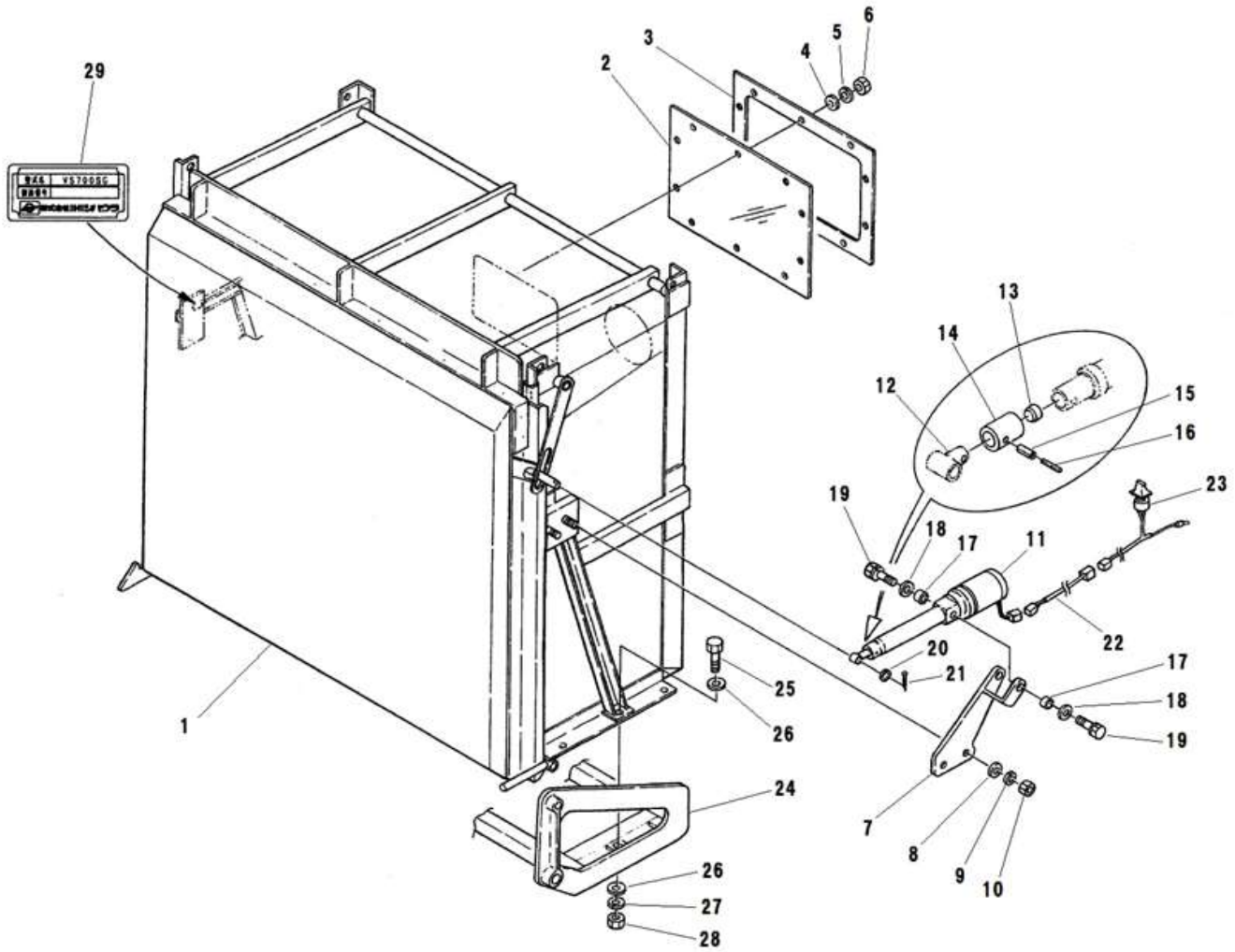

見出番号 Key No	部品番号 Parts No	部品名称 Parts Name		台当個数 Q'ty ALL	B	BM	BT	BHD	互換性 R/P	適応号機 Application	型 寸 Description	備 考 Remarks
1	A80030031	HOPPER ASSY	ﾎｯﾊﾟｰASSY					1				Inc.2～6
2	A80230470	PLATE	ｱｸﾘﾙﾊﾞﾝ					1				
3	A80230300	PLATE	ﾌﾟﾚｰﾄ:ｵｻｴ					1				
4	026100005	WASHER	ﾜｯｼｬ					10				
5	027100005	SPRING WASHER	ｽﾌﾟﾘﾝｸﾞﾜｯｼｬ					10				
6	020100005	NUT	ﾅｯﾄ					10			M5	
7	A80230460	BRACKET	ﾌﾞﾗｹｯﾄ:ﾊﾟﾜｰｼﾘﾝﾀﾞ					1				
8	026100010	WASHER	ﾜｯｼｬ					2				
9	027100010	SPRING WASHER	ｽﾌﾟﾘﾝｸﾞﾜｯｼｬ					2				
10	020900010	NUT	ﾅｯﾄ					2			M10	
11	344952010	CYLINDER ASSY	ﾊﾟﾜｰｼﾘﾝﾀﾞASSY					1				
12	344952000	CYLINDER ASSY	ﾊﾟﾜｰｼﾘﾝﾀﾞCMP					1				
13	398460630	BLANK PLUG	ﾌﾟﾗｸﾞ:19.1					1				
14	A44140160	COLOR	ｶﾗｰ:ｼﾘﾝﾀﾞ					1				
15	030300840	SPRING PIN	ｽﾌﾟﾘﾝｸﾞﾋﾟﾝ					1				
16	030300540	SPRING PIN	ｽﾌﾟﾘﾝｸﾞﾋﾟﾝ					1				
17	399235180	COLLAR	ｶﾗｰ					2				
18	026100010	WASHER	ﾜｯｼｬ					2				
19	011511025	BOLT	ﾎﾞﾙﾄ					2			M10x25	
20	026100016	WASHER	ﾜｯｼｬ					1				
21	030104032	SPLIT PIN	ｽﾌﾟﾘｯﾄﾋﾟﾝ					1				
22	A46530520	SWITCH HARNESS	ﾊｰﾈｽ:ﾂﾅｷﾞ					1				
23	385202090	SWITCH ASSY	ｽｲｯﾁASSY:ﾎｯﾊﾟｰ					1				
24	A74110280	FRAME	ﾌﾚｰﾑ:ﾎｯﾊﾟ					1				
25	010311035	BOLT	ﾎﾞﾙﾄ					6			M10x35	
26	A99240200	WASHER	ﾜｯｼｬｰ					12				
27	027100010	SPRING WASHER	ｽﾌﾟﾘﾝｸﾞﾜｯｼｬ					6				
28	020900010	NUT	ﾅｯﾄ					6			M10	
29	A90210431	ID PLATE	ﾈｰﾑﾌﾟﾚｰﾄ					1				

FIG.242 HOPPER PARTS BHD
ホッパーパーツ BHD

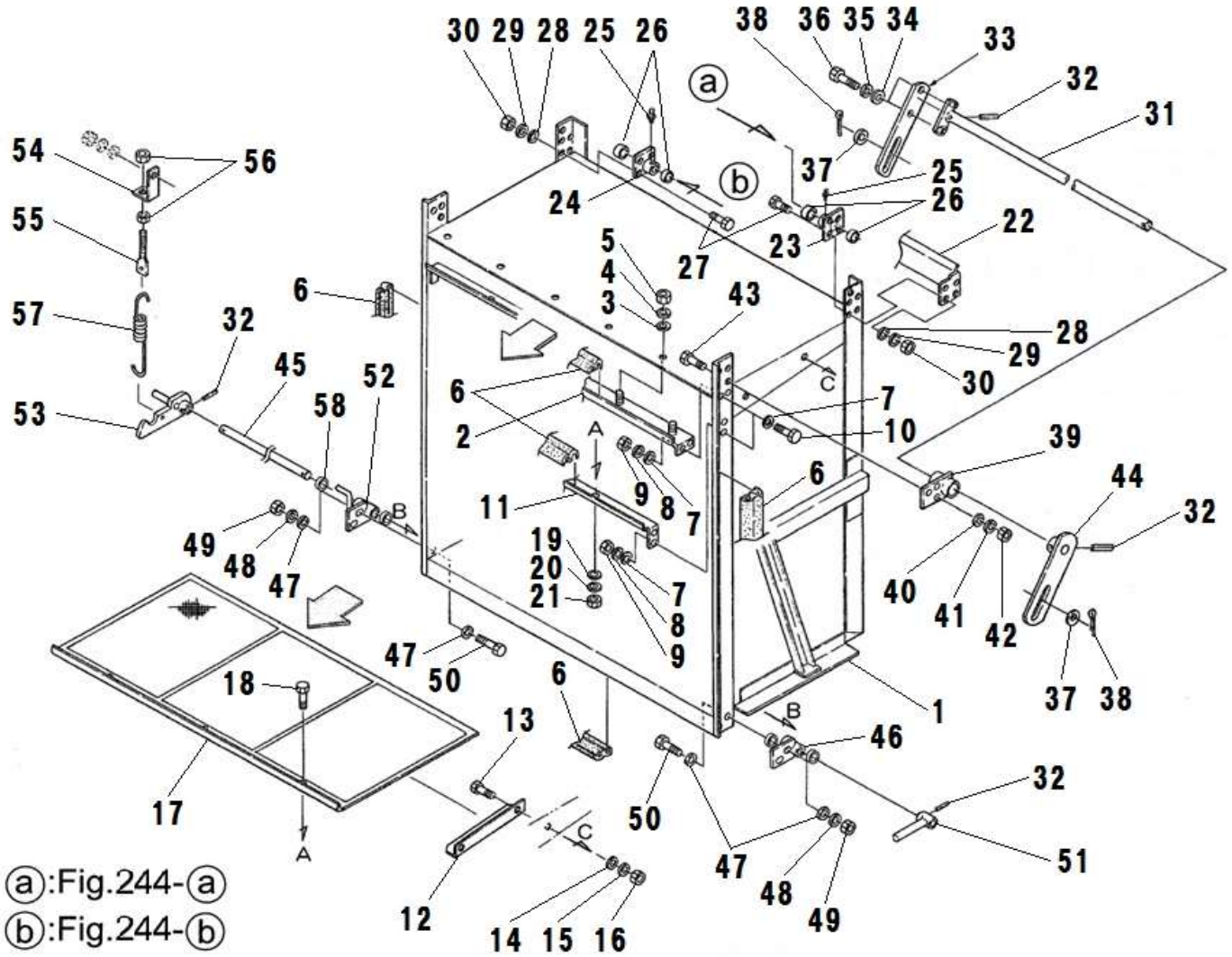

見出番号 Key No	部品番号 Parts No	部品名称 Parts Name		台当個数 Q'ty ALL	B	BM	BT	BHD	互換性 R/P	適応号機 Application	型 寸 Description	備 考 Remarks
1	A80200170	HOPPER	ﾎｯﾊﾟ:COMPL					1				図全体
2	A80220200	STAY	ﾜｸ:ﾎｯﾊﾟｳｴ					1				
3	026100006	WASHER	ﾜｯｼｬ					6				
4	027100006	SPRING WASHER	ｽﾌﾟﾘﾝｸﾞﾜｯｼｬ					6				
5	020100006	NUT	ﾅｯﾄ					6			M6	
6	A98120740	RUBBER	ｺﾞﾑ:ｽﾎﾟﾝｼﾞﾄﾘﾑ					5				
7	026100006	WASHER	ﾜｯｼｬ					16				
8	027100006	SPRING WASHER	ｽﾌﾟﾘﾝｸﾞﾜｯｼｬ					8				
9	020100006	NUT	ﾅｯﾄ					8			M6	
10	010110616	BOLT	ﾎﾞﾙﾄ					8			M6x16	
11	A80220220	STAY	ｽﾃｲ:ｽｸﾘｰﾝ					1				
12	A80230160	GUIDE	ｽｸﾘｰﾝｶﾞｲﾄﾞ					2				
13	010110616	BOLT	ﾎﾞﾙﾄ					4			M6x16	
14	026100006	WASHER	ﾜｯｼｬ					4				
15	027100006	SPRING WASHER	ｽﾌﾟﾘﾝｸﾞﾜｯｼｬ					4				
16	020100006	NUT	ﾅｯﾄ					4			M6	
17	A80230150	BRACKET	ｽｸﾘｰﾝﾄ					1				
18	010110616	BOLT	ﾎﾞﾙﾄ					3			M6x16	
19	026100006	WASHER	ﾜｯｼｬ					3				
20	027100006	SPRING WASHER	ｽﾌﾟﾘﾝｸﾞﾜｯｼｬ					3				
21	020100006	NUT	ﾅｯﾄ					3			M6	
22	A80230320	BAR	ﾀｲﾊﾞｰ					1				
23	A80230340	BRACKET	ﾌﾞﾗｹｯﾄ:ﾄﾞｱL					1				
24	A80230330	BRACKET	ﾌﾞﾗｹｯﾄ:ﾄﾞｱR					1				
25	060610000	GREASE NIPPLE	ｸﾞﾘｰｽﾆｯﾌﾟﾙ					2				
26	398510960	BUSH	ﾌﾞｯｼｭ					4				
27	010310825	BOLT	ﾎﾞﾙﾄ					8			M8x25	
28	026100008	WASHER	ﾜｯｼｬ					8				
29	027100008	SPRING WASHER	ｽﾌﾟﾘﾝｸﾞﾜｯｼｬ					8				
30	020900008	NUT	ﾅｯﾄ					8			M8	
31	A80220350	ARM	ｱｰﾑ:ﾄﾞｱL					1				
32	030300636	SPRING PIN	ｽﾌﾟﾘﾝｸﾞﾋﾟﾝ					4				
33	A80230370	LEVER	ﾚﾊﾞｰ:ﾘﾝｸL					1				
34	026100010	WASHER	ﾜｯｼｬ					2				
35	027100010	SPRING WASHER	ｽﾌﾟﾘﾝｸﾞﾜｯｼｬ					2				

FIG.242 HOPPER PARTS BHD
ホッパーパーツ BHD

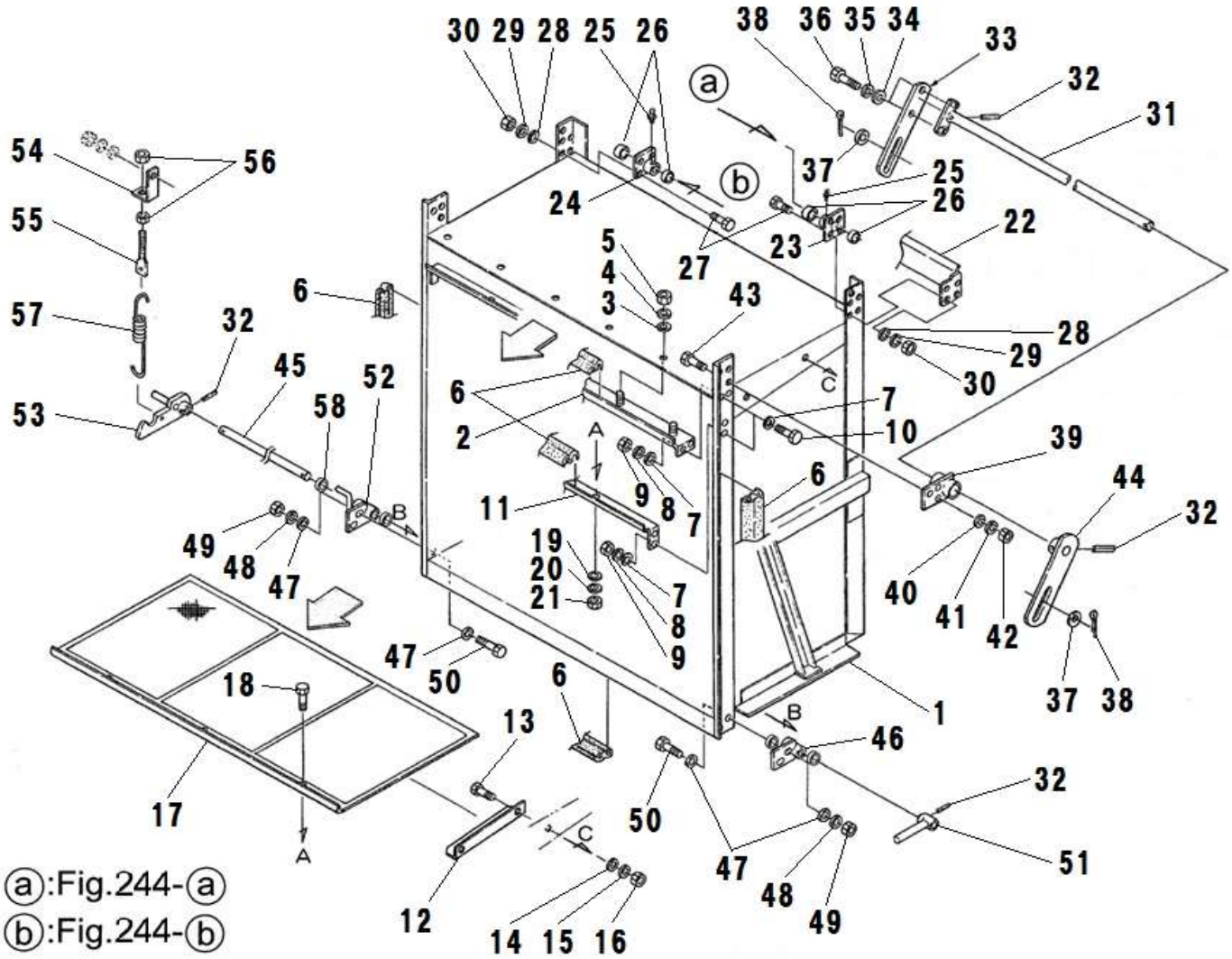

見出番号 Key No	部品番号 Parts No	部品名称 Parts Name		台当個数 Q'ty ALL	B	BM	BT	BHD	互換性 R/P	適応号機 Application	型 寸 Description	備 考 Remarks
36	010311025	BOLT	ﾎﾞﾙﾄ					2			M10x25	
37	026100016	WASHER	ﾜｯｼｬ					2				
38	030104032	SPLIT PIN	ｽﾌﾟﾘｯﾄﾋﾟﾝ					2				
39	A80230350	BRACKET	ﾌﾞﾗｹｯﾄ:ﾘﾝｸ					2				
40	026100008	WASHER	ﾜｯｼｬ					6				
41	027100008	SPRING WASHER	ｽﾌﾟﾘﾝｸﾞﾜｯｼｬ					6				
42	020900008	NUT	ﾅｯﾄ					6			M8	
43	010310825	BOLT	ﾎﾞﾙﾄ					6			M8x25	
44	A80230390	LEVER	ﾚﾊﾞｰ:ﾘﾝｸR					1				
45	A60910020	PIN	ﾋﾟﾝ					1				
46	A80230250	BRACKET	ﾌﾞﾗｹｯﾄ:ﾄﾞｱｷｬｯﾁR					1				
47	026100008	WASHER	ﾜｯｼｬ					4				
48	027100008	SPRING WASHER	ｽﾌﾟﾘﾝｸﾞﾜｯｼｬ					4				
49	020900008	NUT	ﾅｯﾄ					4			M8	
50	010310825	BOLT	ﾎﾞﾙﾄ					4			M8x25	
51	A80230400	LEVER	ﾚﾊﾞｰ					1				
52	A80230240	BRACKET	ﾌﾞﾗｹｯﾄ:ﾄﾞｱｷｬｯﾁL					1				
53	A80230410	DOOR CATCH	ﾄﾞｱｷｬｯﾁ					1				
54	378352380	LEVER	ﾚﾊﾞｰ					1				
55	344211130	ROD	ﾛｯﾄﾞ					1				
56	020900008	NUT	ﾅｯﾄ					2			M8	
57	398213230	SPRING	ｽﾌﾟﾘﾝｸﾞ					1				
58	398510960	BUSH	ﾌﾞｯｼｭ					4				

FIG.243 DOOR PARTS BHD
ドアパーツ BHD

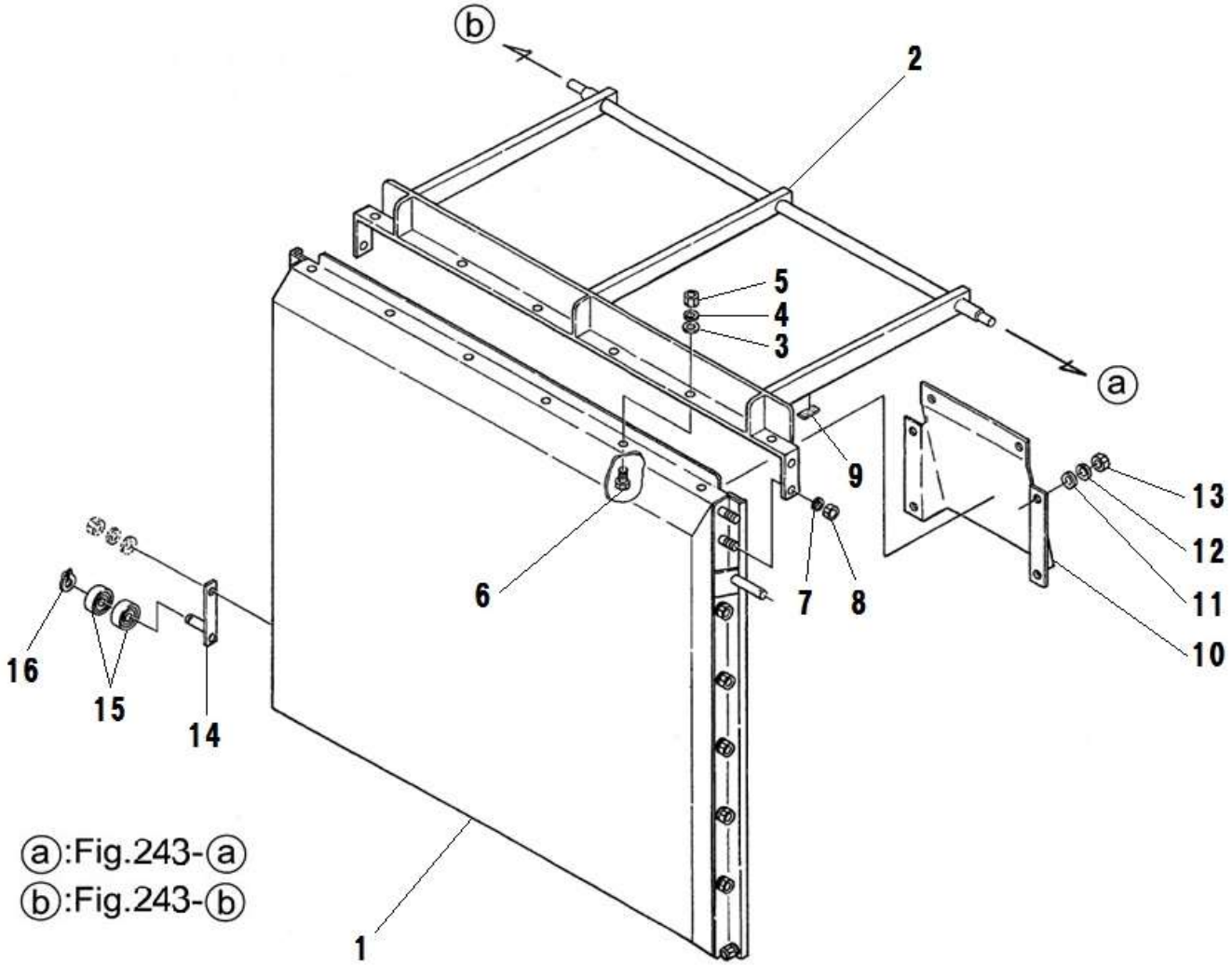

見出番号 Key No	部品番号 Parts No	部品名称 Parts Name		台当個数 Q'ty ALL	B	BM	BT	BHD	互換性 R/P	適応号機 Application	型 寸 Description	備 考 Remarks
1	A80200180	HOPPER	ﾄﾞｱ:COMPL					1				図全体
2	A80230051	DOOR ARM	ﾄﾞｱｱｰﾑ					1				
3	026100006	WASHER	ﾜｯｼｬ					6				
4	027100006	SPRING WASHER	ｽﾌﾟﾘﾝｸﾞﾜｯｼｬ					6				
5	020100006	NUT	ﾅｯﾄ					6			M6	
6	010110616	BOLT	ﾎﾞﾙﾄ					6			M6x16	
7	027100008	SPRING WASHER	ｽﾌﾟﾘﾝｸﾞﾜｯｼｬ					4				
8	020900008	NUT	ﾅｯﾄ					4			M8	
9	398120480	RUBBER	ｺﾞﾑ					3				
10	A80230110	BRACKET	ｱﾃｲﾀ:ﾄﾞｱ					1				
11	026100006	WASHER	ﾜｯｼｬ					6				
12	027100006	SPRING WASHER	ｽﾌﾟﾘﾝｸﾞﾜｯｼｬ					6				
13	020100006	NUT	ﾅｯﾄ					6			M6	
14	A80230420	CATCH PIN	ｷｬｯﾁﾋﾟﾝ					1				
15	040146002	BALL BEARING	ﾎﾞｰﾙﾍﾞｱﾘﾝｸﾞ					2				
16	036100014	SNAP RING	ｽﾅｯﾌﾟﾘﾝｸﾞ					1				

FIG.244 BOOTS BHD
ブーツ BHD

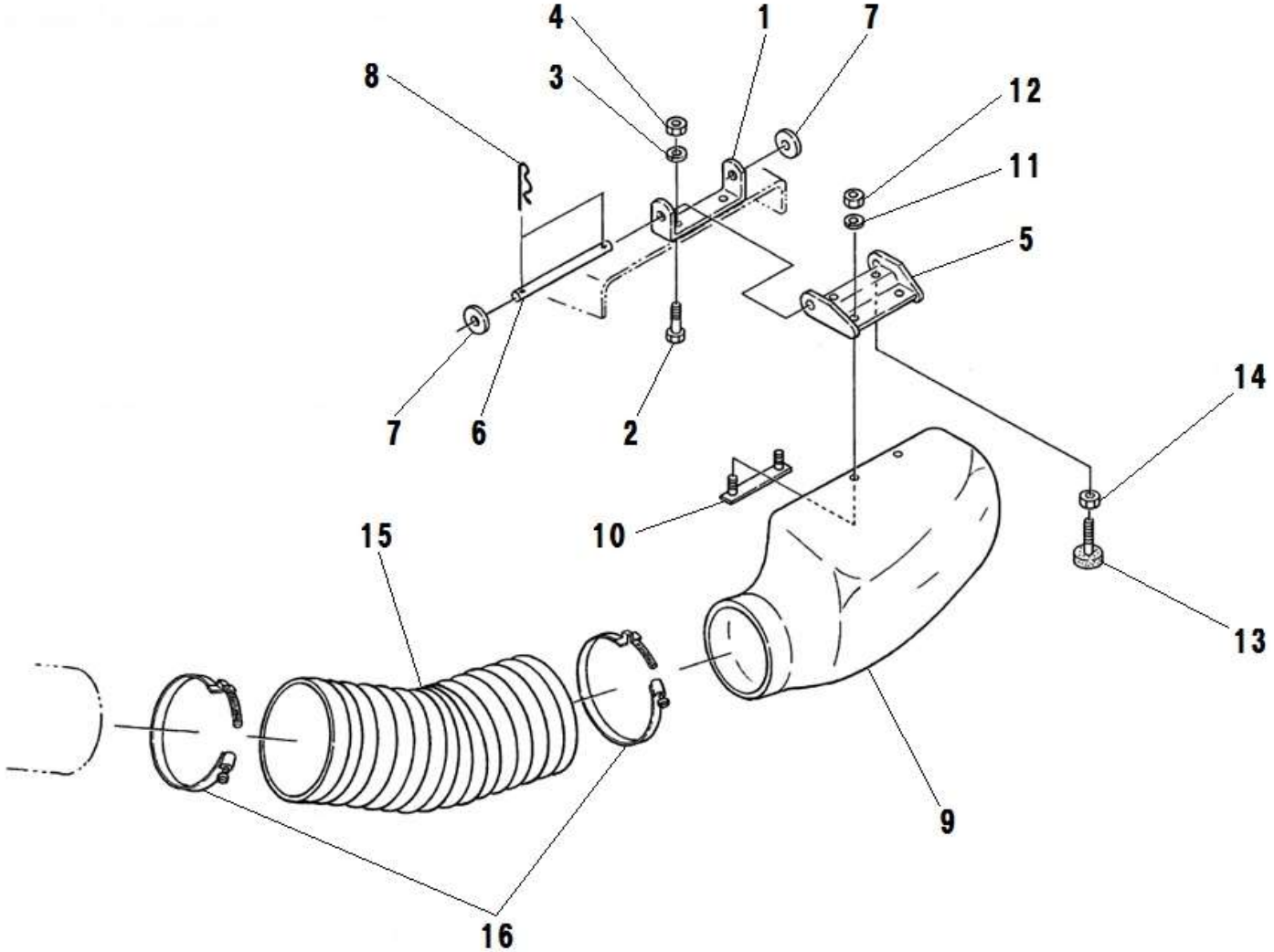

見出番号 Key No	部品番号 Parts No	部品名称 Parts Name		台当個数 Q'ty ALL	B	BM	BT	BHD	互換性 R/P	適応号機 Application	型 寸 Description	備 考 Remarks
1	A82410010	BRACKET	ﾌﾞﾗｹｯﾄ					1				
2	010311025	BOLT	ﾎﾞﾙﾄ					2			M10x25	
3	027100010	SPRING WASHER	ｽﾌﾟﾘﾝｸﾞﾜｯｼｬ					2				
4	020900010	NUT	ﾅｯﾄ					2			M10	
5	A82400230	BRACKET	ﾌﾞﾗｹｯﾄ					1				
6	399611560	PIN	ﾋﾟﾝ					1				
7	026100012	WASHER	ﾜｯｼｬ					2				
8	031100012	SNAP PIN	ｽﾅｯﾌﾟﾋﾟﾝ					2				
9	A82170020	NOZZLE	ﾌﾞｰﾂ					1				
10	340801220	BRACKET ASSY	ﾌﾟﾚｰﾄ					1				
11	027100010	SPRING WASHER	ｽﾌﾟﾘﾝｸﾞﾜｯｼｬ					2				
12	020900010	NUT	ﾅｯﾄ					2			M10	
13	398111640	RUBBER	ｺﾞﾑ					2				
14	020900008	NUT	ﾅｯﾄ					2			M8	
15	A82160021	HOSE	ﾀﾞｸﾄﾎｰｽ					1				
16	A98170090	BAND	ﾎｰｽﾊﾞﾝﾄﾞ					2				

FIG.245 BLOWER BHD
ブロワ BHD

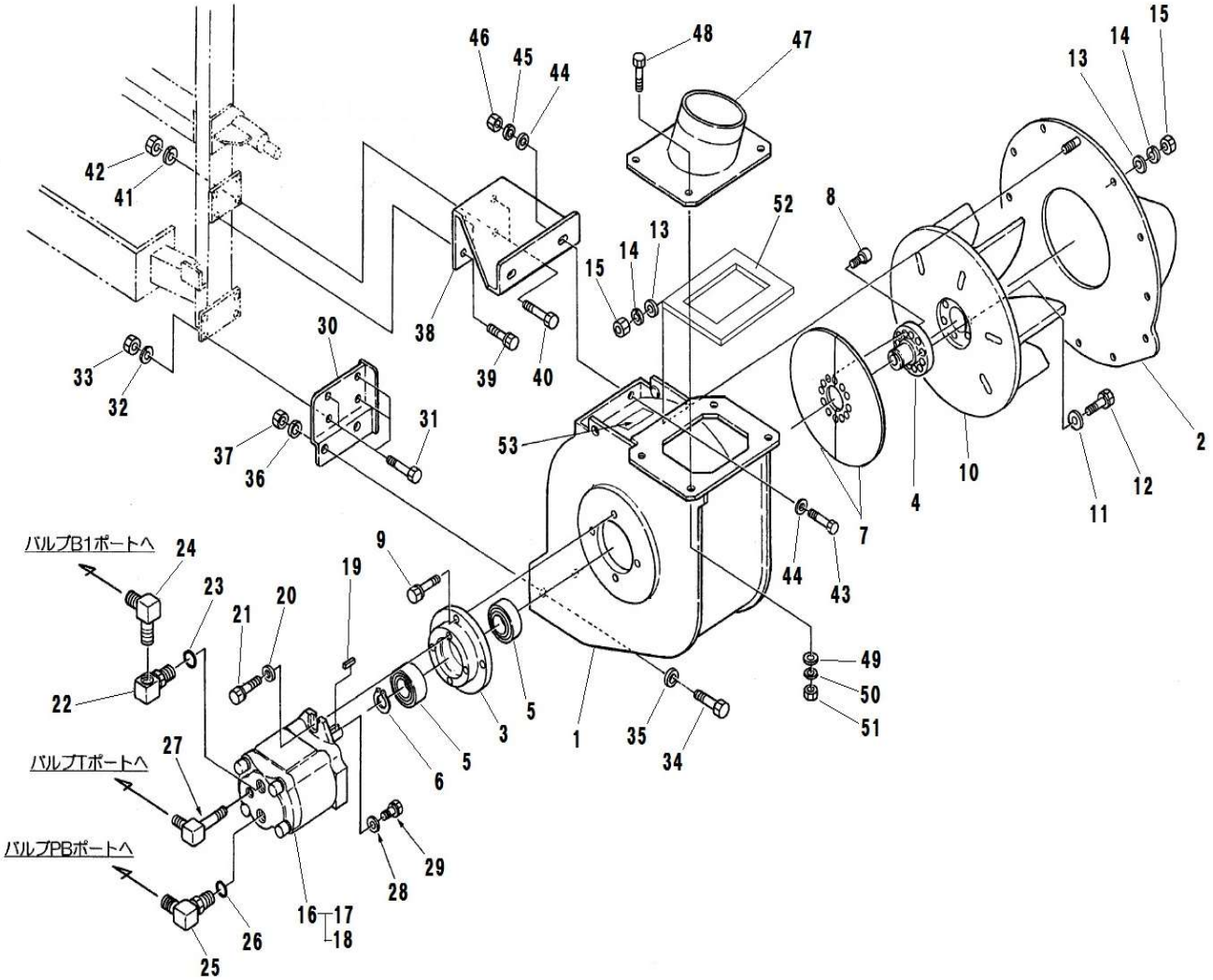

見出番号 Key No	部品番号 Parts No	部品名称 Parts Name		台当個数 Q'ty ALL	B	BM	BT	BHD	互換性 R/P	適応号機 Application	型 寸 Description	備 考 Remarks
1	A82250032	CASING	ﾌﾞﾛｱｹｰｼﾝｸﾞ					1				
2	A82300021	BOSS	ﾊﾟｲﾌﾟ:IN					1				
3	A82260030	CASING	ﾍﾞｱﾘﾝｸﾞｹｰｽ					1				
4	A82230030	SHAFT	ｼｬﾌﾄ:ﾌﾞﾛｱ					1				
5	040146208	BALL BEARING	ﾎﾞｰﾙﾍﾞｱﾘﾝｸﾞ					2			6208	
6	036100040	SNAP RING	ｽﾅｯﾌﾟﾘﾝｸﾞ					1				
7	A82420070	PLATE	ﾌﾟﾚｰﾄ:ﾌﾞﾛｱ					2				
8	010700814	BOLT	ﾎﾞﾙﾄ					6			M8x14	
9	011511025	BOLT	ﾎﾞﾙﾄ					4			M10x25	
10	E02110191	FAN	ﾌｧﾝ					1				
11	026100008	WASHER	ﾜｯｼｬ					6				
12	011510835	BOLT	ﾎﾞﾙﾄ					6			M8x35	
13	026100008	WASHER	ﾜｯｼｬ					12				
14	027100008	SPRING WASHER	ｽﾌﾟﾘﾝｸﾞﾜｯｼｬ					12				
15	020900008	NUT	ﾅｯﾄ					12			M8	
16	A40020270	OIL MOTOR ASSY	ｵｲﾙﾓｰﾀASSY					1			16cc	Inc.19
17	A40890121	SEAL KIT	ｼｰﾙｷｯﾄ					1				Inc.18
18	050309086	OIL SEAL	ｵｲﾙｼｰﾙ					1				
19	034100532	KEY	ｷｰ					1				
20	A99240200	WASHER	ﾜｯｼｬｰ					2				
21	011511030	BOLT	ﾎﾞﾙﾄ					2			M10x30	
22	340673110	ADAPTOR	ｱﾀﾞﾌﾟﾀ					1			G1/2xRc1/2	
23	052100180	O-RING	Oﾘﾝｸﾞ					1			P18	
24	340630430	JOINT	ｼﾞｮｲﾝﾄ					1			R1/2xG1/2	
25	340671790	ADAPTOR	ｱﾀﾞﾌﾟﾀ					1			G1/2xG1/2	
26	052100180	O-RING	Oﾘﾝｸﾞ					1			P18	
27	340671950	ADAPTOR	ｱﾀﾞﾌﾟﾀ					1			R1/4xG1/4	
28	A99240910	WASHER	ﾜｯｼｬ					1			φ6.5xφ19.8xt2	
29	011310616	BOLT	ﾎﾞﾙﾄ					1			M6x16	
30	A82410130	BRACKET	ﾌﾞﾛｱﾌﾞﾗｹｯﾄｼﾀ					1				
31	010311025	BOLT	ﾎﾞﾙﾄ					4			M10x25	
32	027100010	SPRING WASHER	ｽﾌﾟﾘﾝｸﾞﾜｯｼｬ					4				
33	020900010	NUT	ﾅｯﾄ					4			M10	
34	010311230	BOLT	ﾎﾞﾙﾄ					2			M12x30	
35	026109018	WASHER	ﾜｯｼｬ					2				

FIG.245 BLOWER BHD
ブロワ BHD

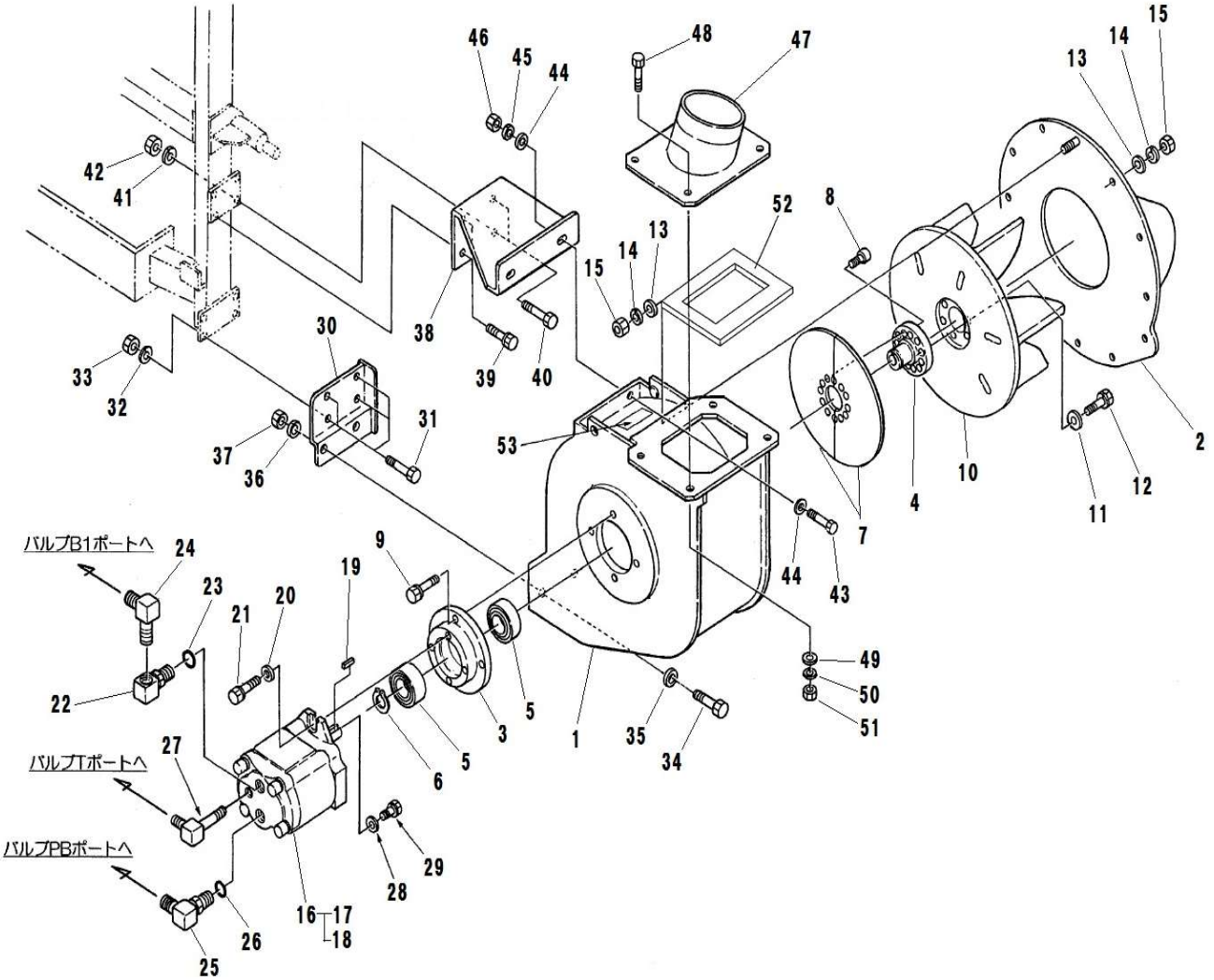

見出番号 Key No	部品番号 Parts No	部品名称 Parts Name		台当個数 Q'ty ALL	B	BM	BT	BHD	互換性 R/P	適応号機 Application	型 寸 Description	備 考 Remarks
36	027100012	SPRING WASHER	ｽﾌﾟﾘﾝｸﾞﾜｯｼｬ					2				
37	020900012	NUT	ﾅｯﾄ					2			M12	
38	A82410160	BRACKET	ﾌﾞﾛｱﾌﾞﾗｹｯﾄｳｴ					1				
39	011511020	BOLT	ﾎﾞﾙﾄ					2			M10x20	
40	010311030	BOLT	ﾎﾞﾙﾄ					2			M10x30	
41	027100010	SPRING WASHER	ｽﾌﾟﾘﾝｸﾞﾜｯｼｬ					2				
42	020900010	NUT	ﾅｯﾄ					2			M10	
43	010311235	BOLT	ﾎﾞﾙﾄ					2			M12x35	
44	026109018	WASHER	ﾜｯｼｬ					4				
45	027100012	SPRING WASHER	ｽﾌﾟﾘﾝｸﾞﾜｯｼｬ					2				
46	020900012	NUT	ﾅｯﾄ					2			M10	
47	314550382	INTAKE PIPE	ﾊﾟｲﾌﾟ:OUT					1				
48	010310825	BOLT	ﾎﾞﾙﾄ					4			M8x25	
49	026100008	WASHER	ﾜｯｼｬ					4				
50	027100008	SPRING WASHER	ｽﾌﾟﾘﾝｸﾞﾜｯｼｬ					4				
51	020900008	NUT	ﾅｯﾄ					4			M8	
52	390196570	CAUTION PLATE	ｺｰｼｮﾝﾌﾟﾚｰﾄ					1				
53	A98130450	SPONGE	ｽﾎﾟﾝｼﾞ:ﾌﾞﾛｱS					1				

モア編
（MOWER:MM60DSG-2）

FIG.301 GAUGE WHEEL AND ROLLER
ゲージホイール、ローラ

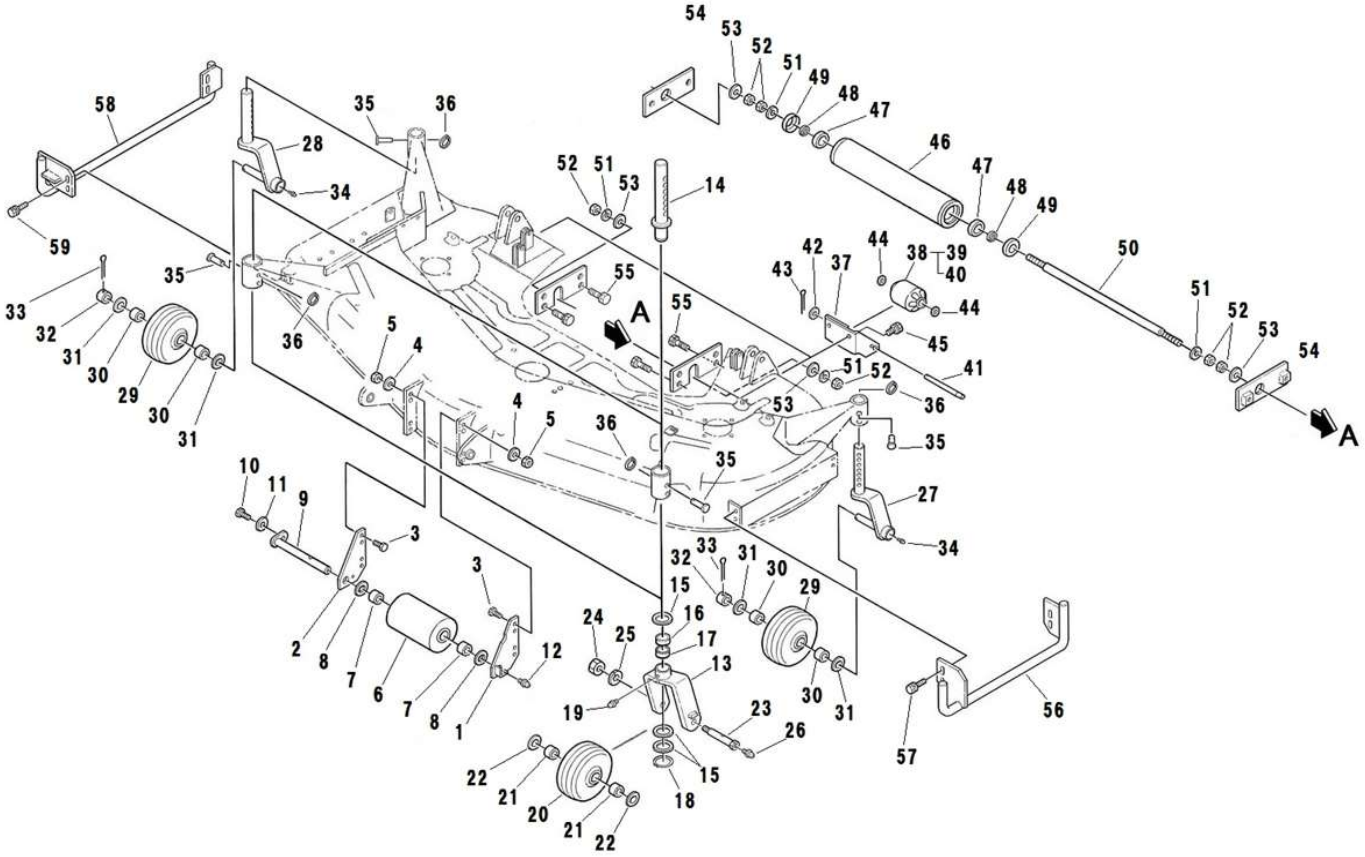

見出番号 Key No	部品番号 Parts No	部品名称 Parts Name		台当個数 Q'ty ALL	B	BM	BT	BHD	互換性 R/P	適応号機 Application	型　寸 Description	備　考 Remarks
1	642170540	BRACKET L	ﾌﾞﾗｹｯﾄ(ﾋﾀﾞﾘ)	1								
2	642170550	BRACKET R	ﾌﾞﾗｹｯﾄ(ﾐｷﾞ)	1								
3	010411030	BOLT	ﾎﾞﾙﾄ	4							M10x30、細目	
4	027100010	SPRING WASHER	ｽﾌﾟﾘﾝｸﾞﾜｯｼｬ	4								
5	020600010	NUT	ﾅｯﾄ	4							M10、細目	
6	652150240	WHEEL	ﾛｰﾗ	1								
7	698510060	PLAIN BEARING	ﾌﾞｯｼｭ	2								
8	026100020	WASHER	ﾜｯｼｬ	2								
9	650150270	SHAFT	ｼｬﾘﾝｼﾞｸ	1								
10	010310812	BOLT	ﾎﾞﾙﾄ	1							M8x12	
11	027100008	SPRING WASHER	ｽﾌﾟﾘﾝｸﾞﾜｯｼｬ	1								
12	060620000	GREASE NIPPLE	ｸﾞﾘｰｽﾆｯﾌﾟﾙ	1								
13	638511020	STAY	ｾﾞﾝﾘﾝｽﾃｰ	2								
14	652304130	SHAFT:FRONT WHEEL	ｼｬﾌﾄ:ｾﾞﾝﾘﾝ	2								
15	699230311	COLLAR	ｽﾍﾟｰｻｰ	6								
16	398512220	BUSH	ﾌﾞｯｼｭ	2								
17	498510420	BUSH	ﾌﾞｯｼｭ	2								
18	036100030	SNAP RING	ｽﾅｯﾌﾟﾘﾝｸﾞ	2								
19	060610000	GREASE NIPPLE	ｸﾞﾘｰｽﾆｯﾌﾟﾙ	2								
20	652050050	WHEEL ASSY	ﾋﾞﾘﾝASSY	2								
21	698510060	PLAIN BEARING	ﾌﾞｯｼｭ	4								
22	026100020	WASHER	ﾜｯｼｬ	4								
23	699400120	BOLT	ﾎﾞﾙﾄ	2								
24	020600014	NUT	ﾅｯﾄ	2							M14、細目	
25	027100014	SPRING WASHER	ｽﾌﾟﾘﾝｸﾞﾜｯｼｬ	2								
26	060610000	GREASE NIPPLE	ｸﾞﾘｰｽﾆｯﾌﾟﾙ	2								
27	652304141	REAR WHEEL ARM L	ｺｳﾘﾝｽﾃｰ L	1						10001～10050		
27	652304160	REAR WHEEL ARM L	ｺｳﾘﾝｽﾃｰ L	1						10051～		
28	652304151	REAR WHEEL ARM R	ｺｳﾘﾝｽﾃｰ R	1						10001～10050		
28	652304170	REAR WHEEL ARM R	ｺｳﾘﾝｽﾃｰ R	1						10051～		
29	652050050	WHEEL ASSY	ﾋﾞﾘﾝASSY	2								
30	698510060	PLAIN BEARING	ﾌﾞｯｼｭ	4								
31	026100020	WASHER	ﾜｯｼｬ	4								
32	699230301	COLLAR	ｶﾗｰ	2								
33	030105050	SPLIT PIN	ｽﾌﾟﾘｯﾄﾋﾟﾝ	2							φ5x50	

FIG.301 GAUGE WHEEL AND ROLLER
ゲージホイール、ローラ

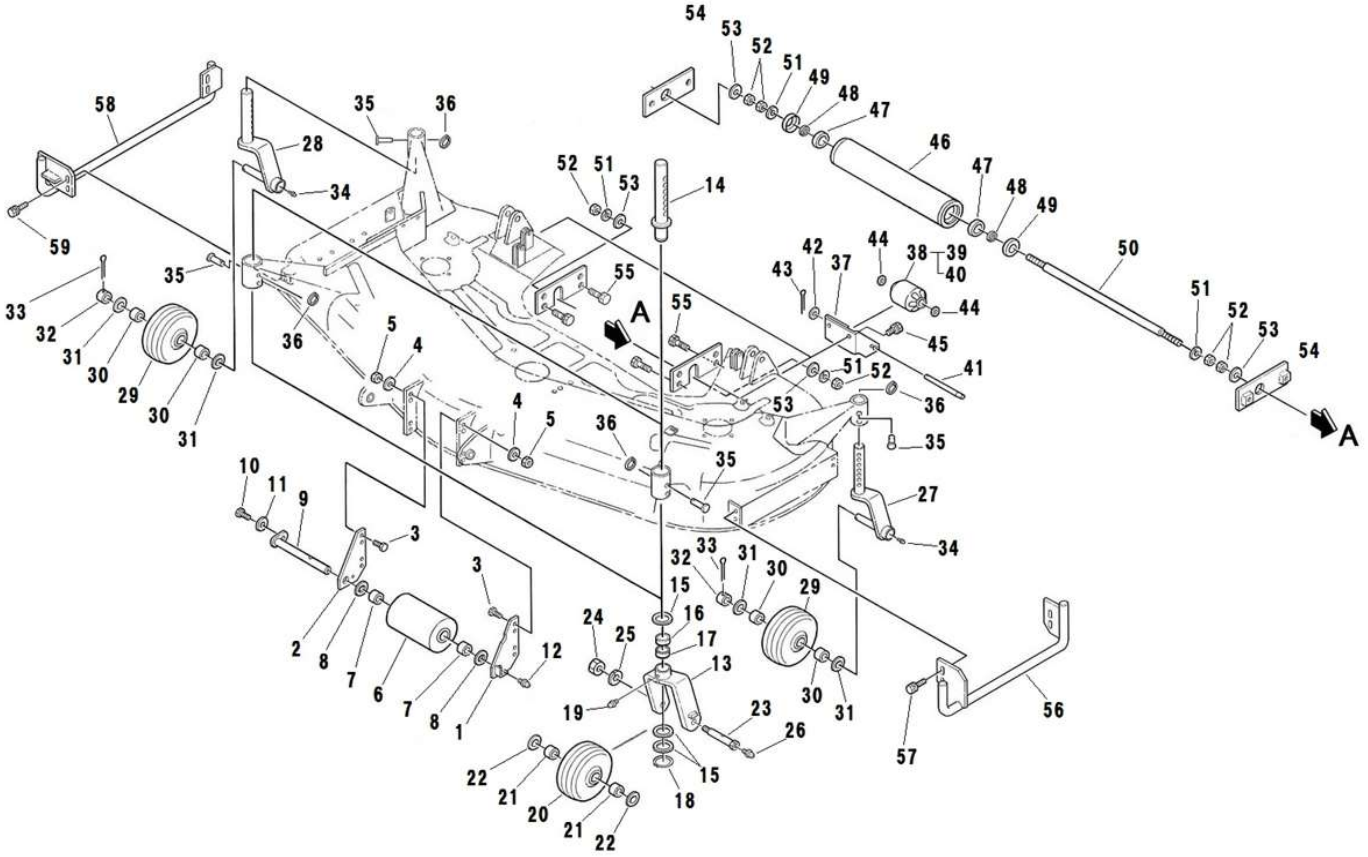

見出番号 Key No	部品番号 Parts No	部品名称 Parts Name		台当個数 Q'ty ALL	B	BM	BT	BHD	互換性 R/P	適応号機 Application	型　寸 Description	備　考 Remarks
34	060610000	GREASE NIPPLE	ｸﾞﾘｰｽﾆﾂﾌﾟﾙ	2								
35	031311050	PIN	ﾋﾗｱﾀﾏﾋﾟﾝ	4								
36	697460010	RETAINER	ﾘﾝｸﾞ	4								
37	652260650	STAY:ROLLER 48-GT	ｽﾃｰ:ﾛｰﾗ 48-GT	2								
38	652030500	ADJUST WHEEL ASSY	ﾛｰﾗASSY	2								Inc:39～40
39	652110180	ADJUST WHEEL	ﾛｰﾗ	1								
40	398511130	BUSH	ﾌﾞｯｼｭ	2								
41	650150240	SHAFT:48-GT	ｹﾞｰｼﾞﾘﾝﾋﾟﾝﾏｴ:48-GT	2								
42	026100012	WASHER	ﾜｯｼｬ	2								
43	030104025	SPLIT PIN	ｽﾌﾟﾘｯﾄﾋﾟﾝ	2								
44	026100012	WASHER	ﾜｯｼｬ	2								
45	011611020	BOLT	ﾎﾞﾙﾄ	4							M10x20、SW、細目	
46	652110210	ADJUST WHEEL	ﾘﾔﾛｰﾗ	1								
47	040146004	BALL BEARING	ﾎﾞｰﾙﾍﾞｱﾘﾝｸﾞ	2							6004UU	
48	699230390	COLLAR	ｶﾗｰ	2								
49	638103230	COVER	ﾎﾞｳｼﾞﾝｶﾊﾞｰ	2								
50	650150310	SHAFT	ｼｬﾌﾄ	1								
51	027100016	SPRING WASHER	ｽﾌﾟﾘﾝｸﾞﾜｯｼｬ	2								
52	020800016	NUT	ﾅｯﾄ	6							M16、細目	
53	026100016	WASHER	ﾜｯｼｬ	4								
54	652320100	PLATE	ﾌﾟﾚｰﾄ	2								
55	011510825	BOLT	ﾎﾞﾙﾄ	4							M8x25、SW	
56	654150190	BAR	ｿﾘL	1								
57	011810825	BOLT	ﾎﾞﾙﾄ	4							M8x25、SW、W	
58	654150200	BAR	ｿﾘR	1						10001～10050		
58	654150201	BAR	ｿﾘR	1						10051～		
59	011810825	BOLT	ﾎﾞﾙﾄ	4							M8x25、SW、W	

FIG.302 LINK
リンク

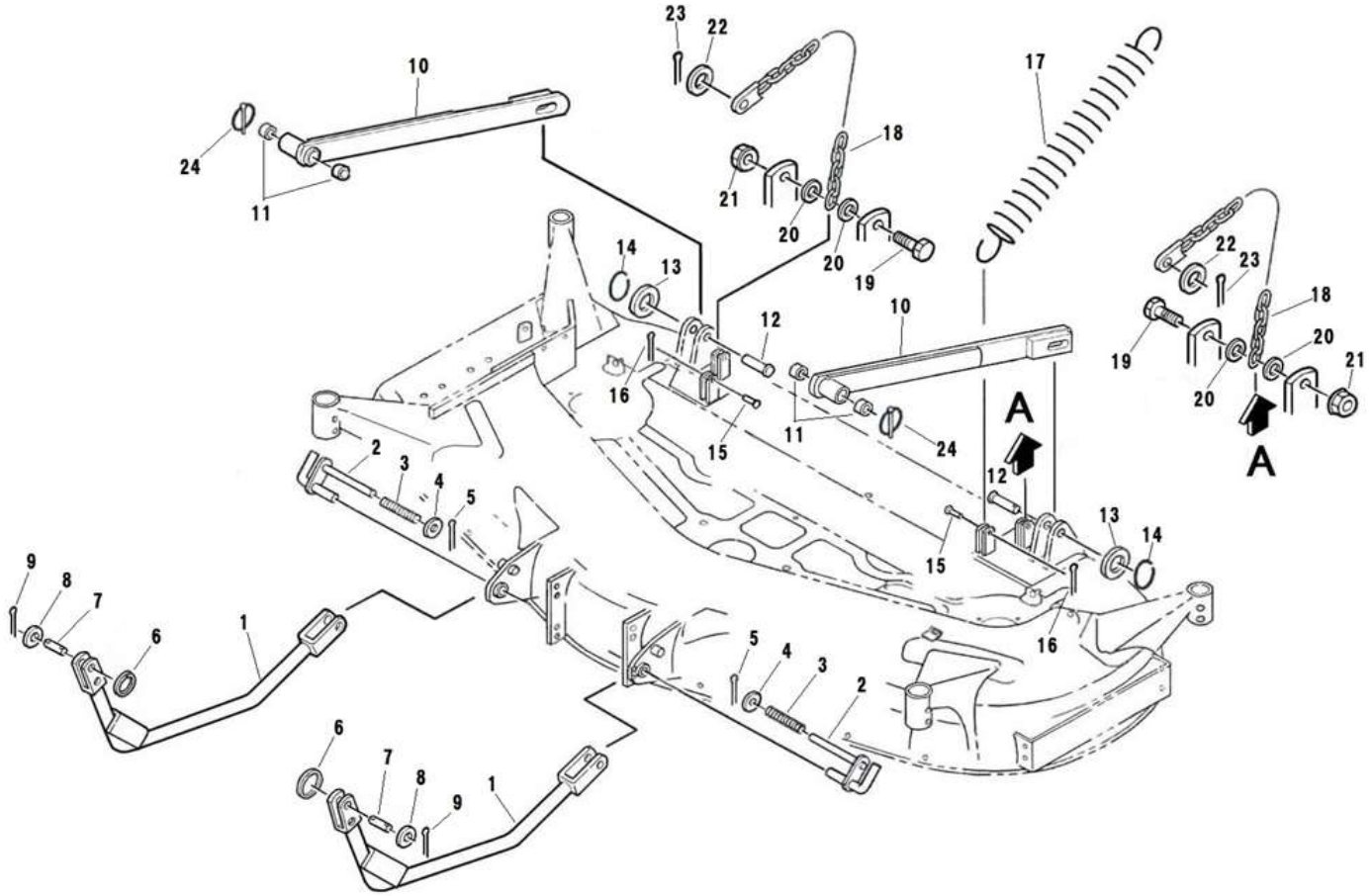

見出番号 Key No	部品番号 Parts No	部品名称 Parts Name		台当個数 Q'ty ALL	B	BM	BT	BHD	互換性 R/P	適応号機 Application	型 寸 Description	備 考 Remarks
1	642501561	LINK	ﾘﾝｸﾏｴ	2								
2	642250170	PIN	ﾋﾟﾝ(F1)	2								
3	698210040	SPRING	ｽﾌﾟﾘﾝｸﾞ(ｱﾂｼﾕｸ)	2								
4	026100012	WASHER	ﾜﾂｼﾔ	2								
5	030104025	SPLIT PIN	ｽﾌﾟﾘﾂﾄﾋﾟﾝ	2								
6	697460010	RETAINER	ﾘﾝｸﾞ	2								
7	642250300	PIN	ﾋﾟﾝ	2								
8	026100012	WASHER	ﾜﾂｼﾔ	2								
9	030104025	SPLIT PIN	ｽﾌﾟﾘﾂﾄﾋﾟﾝ	2								
10	642501551	LINK	ﾘﾝｸｳｼﾛ	2								
11	498510940	BUSHING:48	ﾌﾞｯｼｭ:48	4								
12	699610210	PIN	ﾋﾟﾝ	2								
13	026100016	WASHER	ﾜﾂｼﾔ	2								
14	697460010	RETAINER	ﾘﾝｸﾞ	2								
15	031310825	PIN	ﾋﾗｱﾀﾏﾋﾟﾝ	2								
16	031109020	SNAP PIN	ｽﾅｯﾌﾟﾋﾟﾝ	2								
17	A98220561	SPRING	ｽﾌﾟﾘﾝｸﾞ	2								
18	642501370	LINK	ﾂﾘﾁｴﾝ	2								
19	010310830	BOLT	ﾎﾞﾙﾄ	2							M8x30	
20	026100008	WASHER	ﾜﾂｼﾔ	4								
21	023100008	NUT	ﾅｯﾄ	2							M8	
22	026100014	WASHER	ﾜﾂｼﾔ	2								
23	030104032	SPLIT PIN	ｽﾌﾟﾘﾂﾄﾋﾟﾝ	2								
24	370900990	PIN COMPL	ﾋﾟﾝ COMPL	2								

FIG.303 COVER
カバー

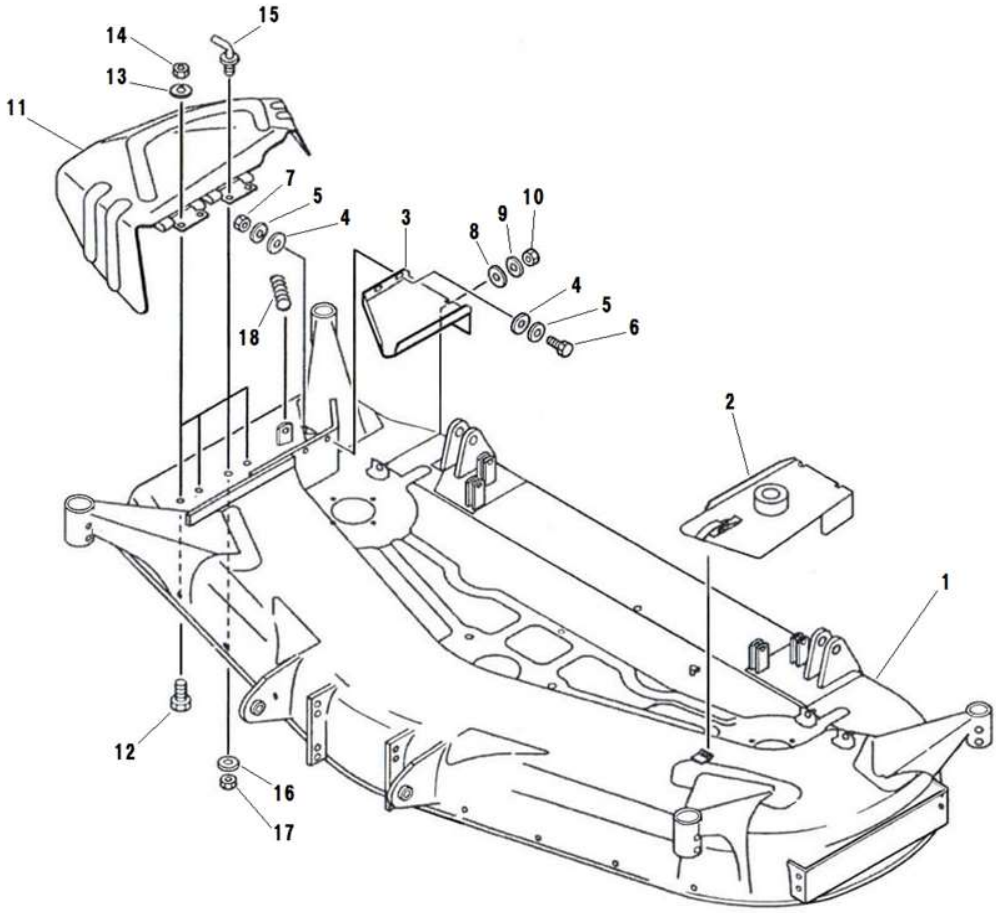

見出番号 Key No	部品番号 Parts No	部品名称 Parts Name		台当個数 Q'ty ALL	B	BM	BT	BHD	互換性 R/P	適応号機 Application	型 寸 Description	備 考 Remarks
1	638103260	MOWER DECK	ﾓｱﾃﾞｯｷ:MM60DSG-2	1						10001～10050		
1	638103261	MOWER DECK	ﾓｱﾃﾞｯｷ:MM60DSG-2	1						10051～		
2	630251330	COVER	ｶﾊﾞｰﾋﾀﾞﾘ	1								
3	630251340	COVER	ｶﾊﾞｰﾐｷﾞ	1								
4	026100006	WASHER	ﾜｯｼｬ	2								
5	027100006	SPRING WASHER	ｽﾌﾟﾘﾝｸﾞﾜｯｼｬ	2								
6	010110620	BOLT	ﾎﾞﾙﾄ	2							M6x20	
7	020100006	NUT	ﾅｯﾄ	2							M6	
8	026100008	WASHER	ﾜｯｼｬ	1								
9	027100008	SPRING WASHER	ｽﾌﾟﾘﾝｸﾞﾜｯｼｬ	1								
10	020500008	NUT	ﾅｯﾄ	1							M8	
11	638150930	SIDE COVER	ｶﾊﾞｰ	1						10001～10050		
11	638150870	SIDE COVER	ｶﾊﾞｰ	1						10051～		
12	010411025	BOLT	ﾛｯｸｶﾎﾞﾙﾄ	3							M10x25、SW、細目	
13	027100010	SPRING WASHER	ｽﾌﾟﾘﾝｸﾞﾜｯｼｬ	3								
14	020600010	NUT	ﾅｯﾄ	3							M10、細目	
15	642200010	SET LEVER	ｾｯﾄﾚﾊﾞｰ	1								
16	027100010	SPRING WASHER	ｽﾌﾟﾘﾝｸﾞﾜｯｼｬ	1								
17	020600010	NUT	ﾅｯﾄ	1							M10、細目	
18	698210030	SPRING	ｽﾌﾟﾘﾝｸﾞ	1								

FIG.304 DRIVING
クドウ

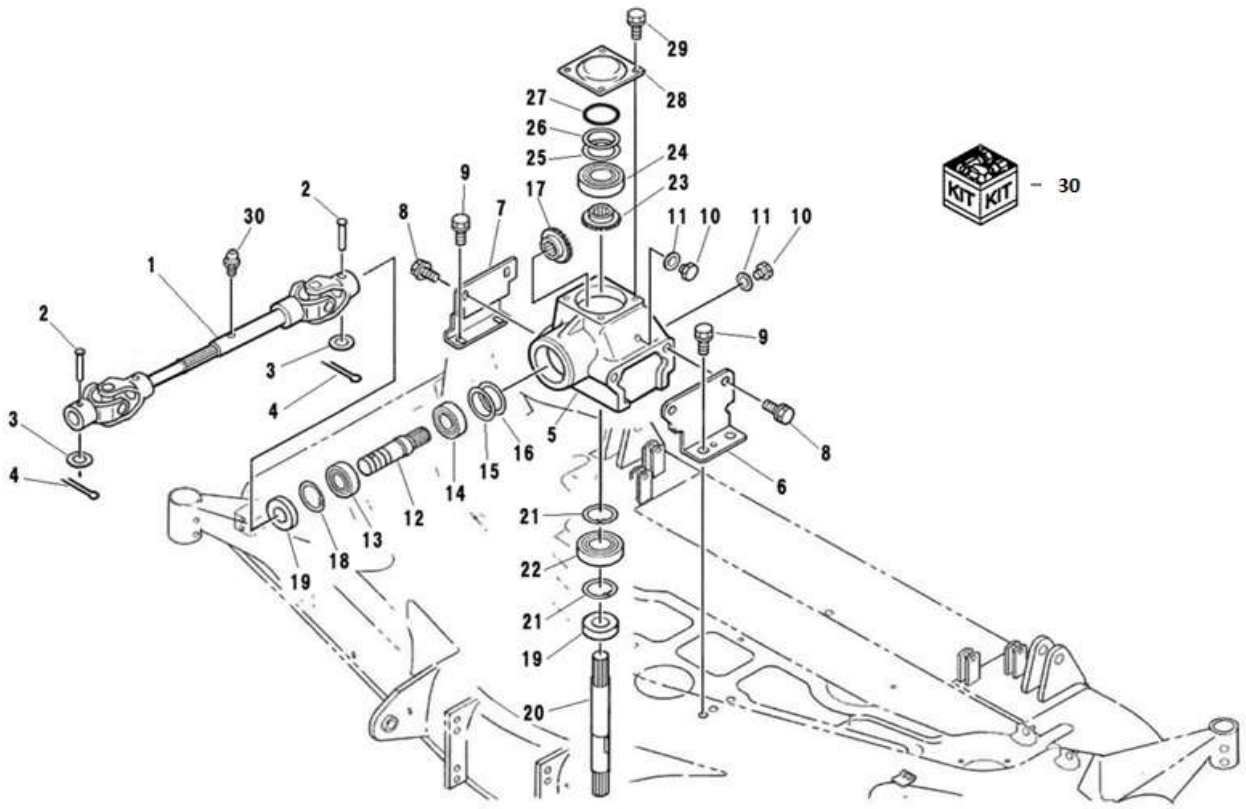

見出番号 Key No	部品番号 Parts No	部品名称 Parts Name		台当個数 Q'ty ALL	B	BM	BT	BHD	互換性 R/P	適応号機 Application	型　寸 Description	備　考 Remarks
1	697600371	UNIVERSAL JOINT	ﾕﾆﾊﾞｰｻﾙｼﾞｮｲﾝﾄ	1								
2	031310845	PIN	ﾋﾗｱﾀﾏﾋﾟﾝ	2								
3	026100008	WASHER	ﾜｯｼｬ	2								
4	030102020	SPLIT PIN	ｽﾌﾟﾘｯﾄﾋﾟﾝ	2								
5	610460420	GEAR BOX	ｷﾞｬ ﾎﾞｯｸｽ	1								
6	610560790	STAY	ｽﾃｰ L	1								
7	610560800	STAY	ｽﾃｰ R	1								
8	011611220	BOLT	ﾎﾞﾙﾄ	4							M12x20、SW、細目	
9	011611230	BOLT	ｻﾞｯｷﾛｯｶｸﾎﾞﾙﾄ	4							M12x30、SW、細目	
10	025100012	SEAL WASHER	ｼｰﾙﾜｯｼｬ	2								
11	010411214	BOLT	ﾎﾞﾙﾄ	2							M12x14、細目	
12	613270370	SHAFT	ｼｬﾌﾄ	1								
13	040106205	BEARING	ﾎﾞｰﾙﾍﾞｱﾘﾝｸﾞ	1							6205	
14	040109149	BALL BEARING	ﾎﾞｰﾙﾍﾞｱﾘﾝｸﾞ(RSH2)	1							6205 RSH2	
15	699280030	SHIM	ｼﾑ	AR								
16	699280040	SHIM	ｼﾑ	AR								
17	613310200	BEVEL GEAR	ｶｻﾊｸﾞﾙﾏ	1								
18	036500052	SNAP RING	ｽﾅｯﾌﾟﾘﾝｸﾞ	1								
19	050309029	OIL SEAL	ｵｲﾙｼｰﾙ	2								
20	613270380	SHAFT	ｼｬﾌﾄ	1								
21	036500052	SNAP RING	ｽﾅｯﾌﾟﾘﾝｸﾞ	2								
22	040106205	BEARING 6205	ﾎﾞｰﾙﾍﾞｱﾘﾝｸﾞ	1								
23	613310210	BEVEL GEAR	ｶｻﾊｸﾞﾙﾏ	1								
24	040109034	BALL BEARING	ﾎﾞｰﾙﾍﾞｱﾘﾝｸﾞ	1							62/32	
25	699280070	SHIM	ｼﾑ	AR								
26	699280080	SHIM	ｼﾑ	AR								
27	052400800	O-RING	Oﾘﾝｸﾞ	1							S80	
28	610600240	BOX COVER	ﾎﾞｯｸｽｶﾊﾞｰ	1								
29	011510814	BOLT	ﾎﾞﾙﾄ	4							M8x14、SW	
30	610000510	MISSION ASSY	ﾐｯｼｮﾝASSY	1							No.5,10～29, FIG305 No.1～3	

FIG.305 DRIVING
デンドウ

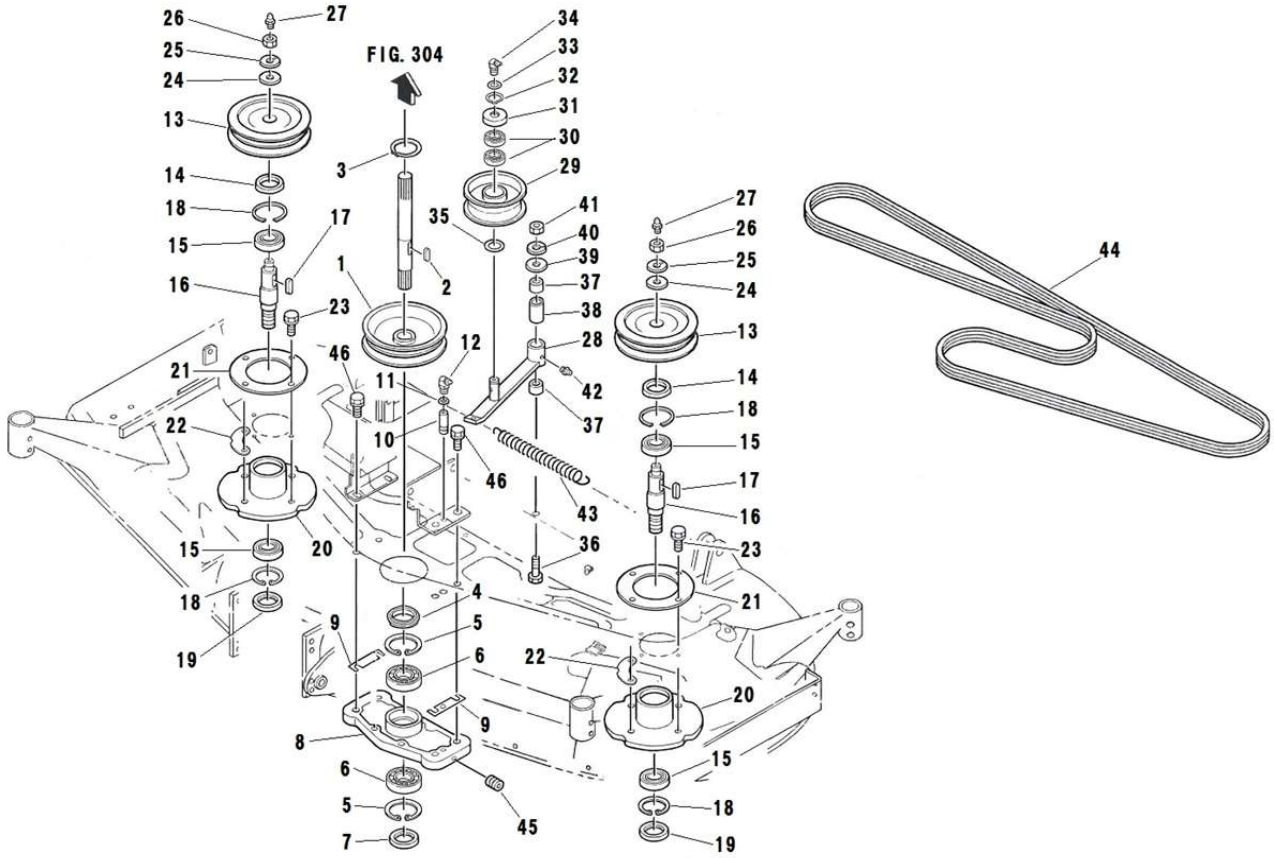

見出番号 Key No	部品番号 Parts No	部品名称 Parts Name		台当個数 Q'ty ALL	B	BM	BT	BHD	互換性 R/P	適応号機 Application	型　寸 Description	備　考 Remarks
1	630110770	PULLEY	ﾌﾟｰﾘ	1								
2	034109091	KEY	ｷｰ	1								
3	036100025	SNAP RING	ｽﾅｯﾌﾟﾘﾝｸﾞ	1								
4	050109018	OIL SEAL	ｵｲﾙｼｰﾙ	1								
5	036500052	SNAP RING	ｽﾅｯﾌﾟﾘﾝｸﾞ	2								
6	040106205	BEARING 6205	ﾎﾞｰﾙﾍﾞｱﾘﾝｸﾞ	2							6205	
7	050109019	OIL SEAL	ｵｲﾙｼｰﾙ	1								
8	610210640	CASE	ｹｰｽ	1								
9	699280050	SHIM	ｼﾑ	2								
10	699680030	PIPE	ﾊﾟｲﾌﾟ	1								
11	699280020	SHIM	ｼﾑ	1								
12	060639002	GREASE NIPPLE	ｸﾞﾘｰｽﾆｯﾌﾟﾙ	1								
13	630110780	PULLEY	ﾌﾟｰﾘ	2								
14	050109018	OIL SEAL	ｵｲﾙｼｰﾙ	2								
15	040106205	BEARING 6205	ﾎﾞｰﾙﾍﾞｱﾘﾝｸﾞ	4							6205	
16	613460490	ROTARY SHAFT	ｼﾔﾌﾄ	2								
17	034109090	KEY	ｷｰ	2								
18	036500052	SNAP RING	ｽﾅｯﾌﾟﾘﾝｸﾞ	4								
19	050109019	OIL SEAL	ｵｲﾙｼｰﾙ	2								
20	610210650	CASE	ｹｰｽ	2								
21	610160540	PLATE	ﾎｷｮｳﾊﾞﾝ	2								
22	699280060	SHIM	ｼﾑ	2								
23	011611225	BOLT	ﾎﾞﾙﾄ	8							M12x25、SW、細目	
24	699340050	WASHER	ﾜｯｼﾔ	2								
25	027100016	ROCK WASHER	ｽﾌﾟﾘﾝｸﾞﾜｯｼﾔ	2								
26	020800016	NUT	ﾅｯﾄ	2							M16、3種、細目	
27	060610000	GREASE NIPPLE	ｸﾞﾘｰｽﾆｯﾌﾟﾙ	2								
28	632200420	TENSION ARM	ﾃﾝｼｮﾝｱｰﾑ	1								
29	632260260	TENSION ROLLER	ﾃﾝｼｮﾝﾛｰﾗ	1								Inc.30
30	*	BALL BEARING	ﾎﾞｰﾙﾍﾞｱﾘﾝｸﾞ	2							6203Z C3	
31	638112140	COVER	ｶﾊﾞｰ	1								
32	036100017	SNAP RING	ｽﾅｯﾌﾟﾘﾝｸﾞ	2								
33	699280010	SHIM	ｼﾑ	2								
34	060639003	GREASE NIPPLE	ｸﾞﾘｰｽﾆｯﾌﾟﾙ	1								
35	699280090	SHIM	ｼﾑ	1								

FIG.305 DRIVING
デンドウ

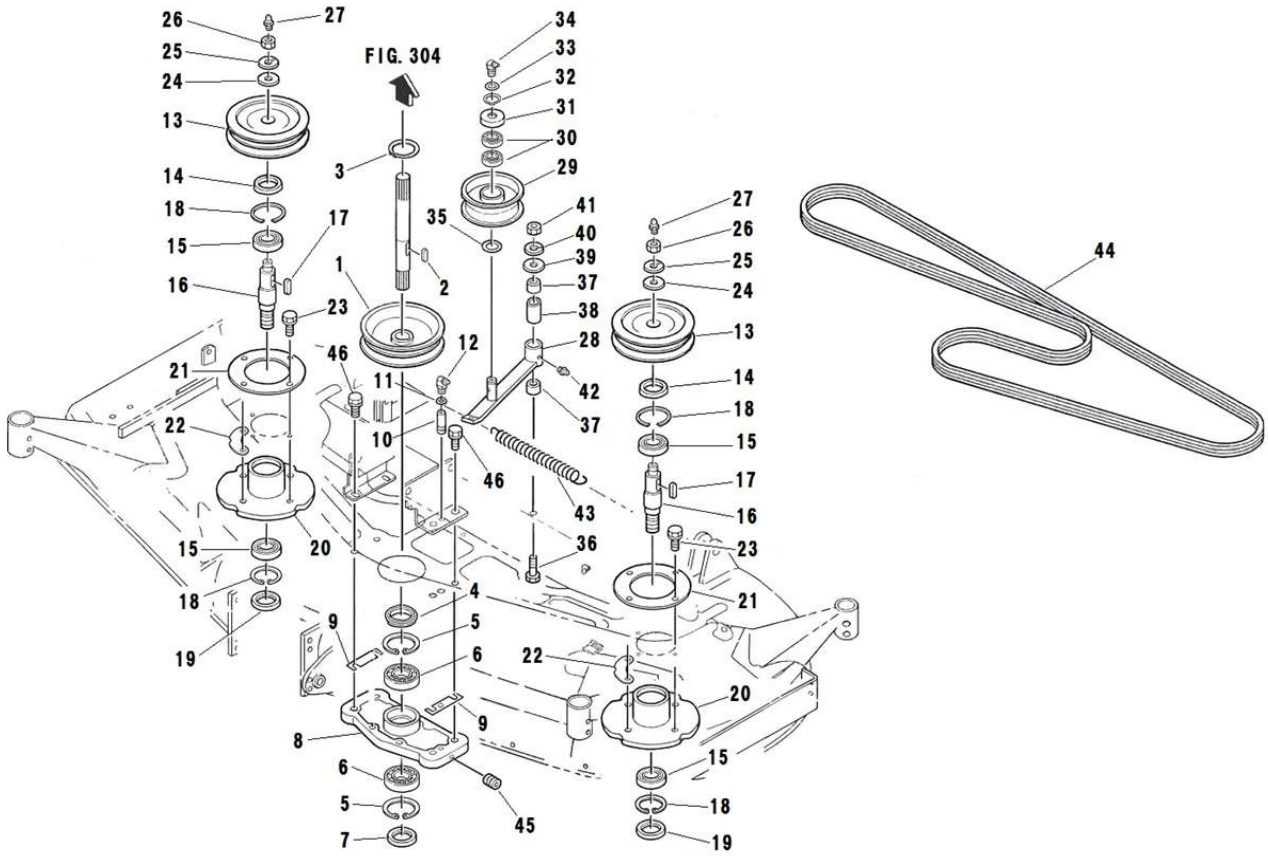

見出番号 Key No	部品番号 Parts No	部品名称 Parts Name		台当個数 Q'ty ALL	B	BM	BT	BHD	互換性 R/P	適応号機 Application	型　寸 Description	備　考 Remarks
36	010411270	BOLT	ﾎﾞﾙﾄ	1							M12x70、細目	
37	398510420	BUSH	ﾌﾞｯｼｭ	2								
38	699210040	SPACER	ｽﾍﾟｰｻ	1								
39	026100012	WASHER	ﾜｯｼｬ	1								
40	027100012	SPRING WASHER	ｽﾌﾟﾘﾝｸﾞﾜｯｼｬ	1								
41	020600012	NUT	ﾅｯﾄ	1							M12、細目	
42	060610000	GREASE NIPPLE	ｸﾞﾘｰｽﾆｯﾌﾟﾙ	1								
43	698220060	SPRING	ｽﾌﾟﾘﾝｸﾞ	1								
44	080109127	V-BELT	Vﾍﾞﾙﾄ	1							2R LA118	
45	699400050	BOLT	ﾄﾒﾈｼﾞ	1							M6	
46	011611220	BOLT	ﾎﾞﾙﾄ	4							M12x20、SW、細目	

FIG.306 BLADE
カリバ

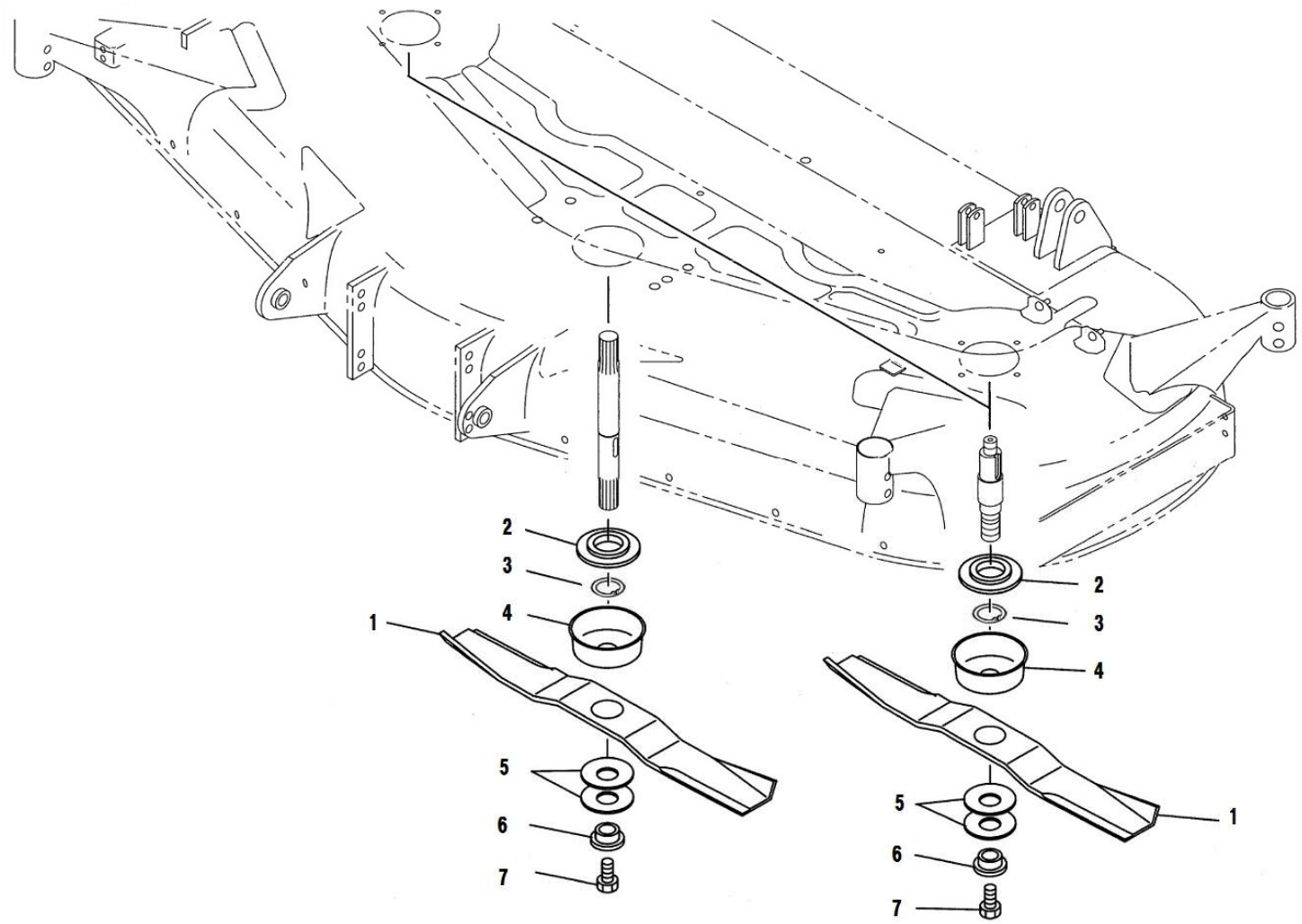

見出番号 Key No	部品番号 Parts No	部品名称 Parts Name		台当個数 Q'ty ALL	B	BM	BT	BHD	互換性 R/P	適応号機 Application	型　寸 Description	備　考 Remarks
1	645310330	BLADE	ﾌﾞﾚｰﾄﾞ	3								
2	652220340	BOSS	ﾎﾞｽ	3								
3	036100022	SNAP RING	ｽﾅｯﾌﾟﾘﾝｸﾞ	3								
4	638112130	COVER	ｶﾊﾞｰ	3								
5	699210050	SPACER	ｽﾍﾟｰｻ	6								
6	645370010	BOSS	ﾎﾞｽ	3								
7	699400040	BOLT	ﾎﾞﾙﾄ	3							M12x19、細目	

FIG.307 MARK
メイバン

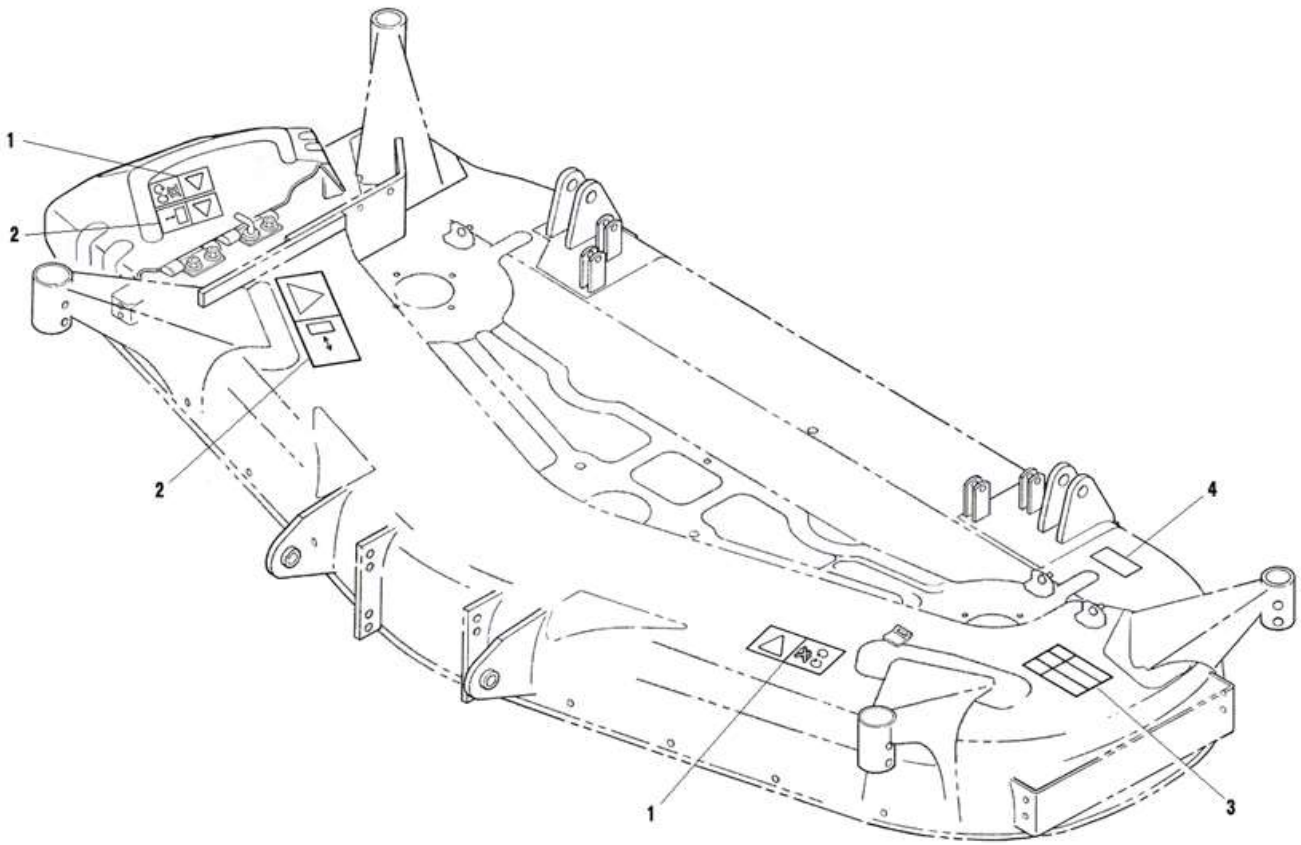

見出番号 Key No	部品番号 Parts No	部品名称 Parts Name		台当個数 Q'ty ALL	B	BM	BT	BHD	互換性 R/P	適応号機 Application	型 寸 Description	備 考 Remarks
1	690360330	CAUTION MARK	ｺｰｼｮﾝﾌﾟﾚｰﾄ	2								
2	690360340	CAUTION MARK	ｺｰｼｮﾝﾌﾟﾚｰﾄ	2								
3	690260710	GUIDE MARK	ｱﾝﾅｲﾏｰｸ	1								
4	690360430	ID PLATE	IDﾌﾟﾚｰﾄ	1								MM60DSG-2

FIG.308 MOWER ASSY
モアASSY

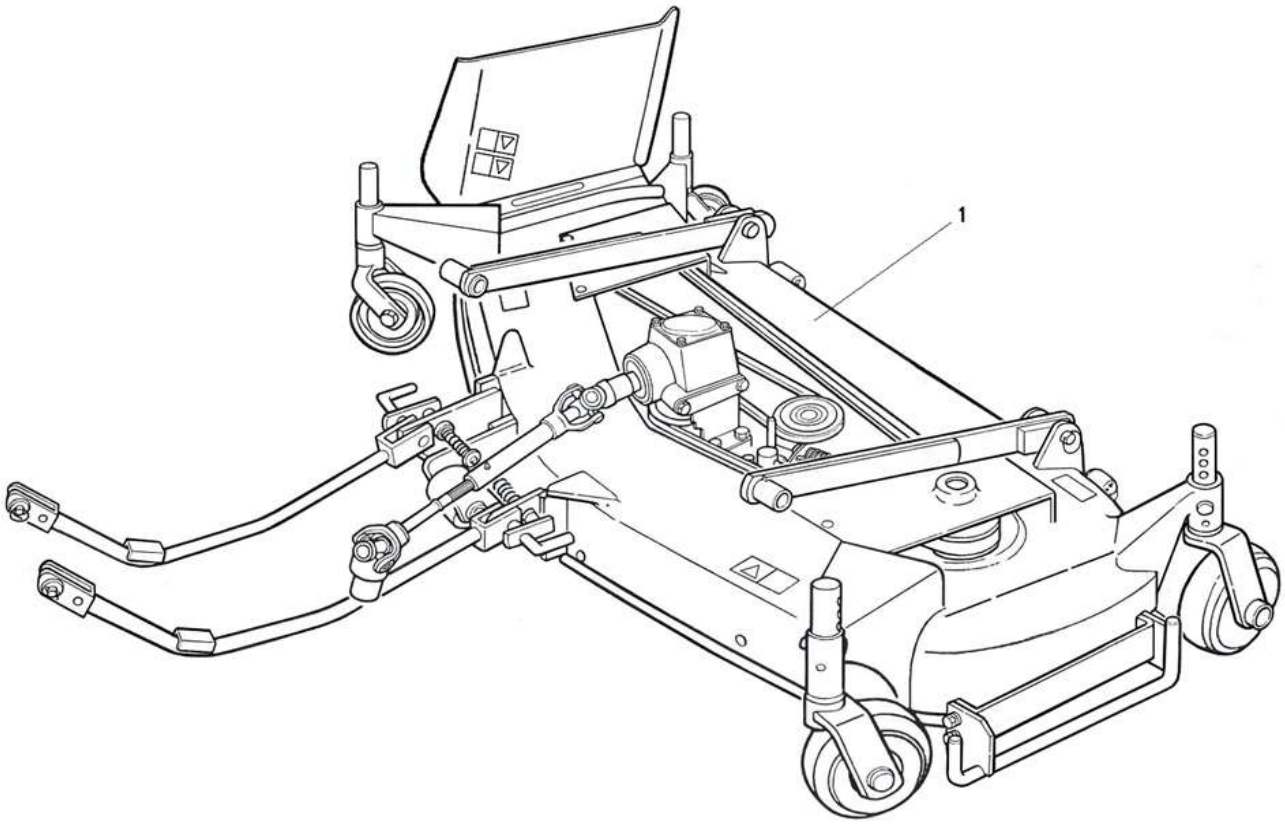

見出番号 Key No	部品番号 Parts No	部品名称 Parts Name		台当個数 Q'ty ALL	B	BM	BT	BHD	互換性 R/P	適応号機 Application	型 寸 Description	備 考 Remarks
1	638031270	MOWER ASSY	モアASSY:MM60DSG-2	1						10001～10050		
1	638031271	MOWER ASSY	モアASSY:MM60DSG-2	1						10051～		

部品番号順索引
(NUMERICAL PARTS INDEX)

エンジン
ENGINE

部品番号順索引
NUMERICAL PARTS INDEX

部 品 番号 PARTS No.	図番号 FIG .No.	見出番号 Key No.	部 品 番号 PARTS No.	図番号 FIG .No.	見出番号 Key No.	部 品 番号 PARTS No.	図番号 FIG .No.	見出番号 Key No.
*	109	15	027100004	108	15	115176140	104	20
*	110	10	027100010	107	38	115256950	104	1
010109235	101	22	030300414	106	5	115276270	104	2
010109264	106	23	030300816	104	4	115326220	104	16
010109341	104	25	030309005	101	16	115357380	104	23
010109406	104	6	030500612	101	13	115376040	104	24
010109441	101	17	030500612	104	7	115397790	104	26
010109667	104	12	030500616	101	14	120016050	105	2
010109687	106	22	030501020	101	15	120026350	105	1
010110625	108	11	030509020	104	29	120036930	103	1
010110630	106	16	031100004	106	10	120076070	105	9
010310865	106	28	034100508	104	3	120116160	101	38
010311035	107	37	034100508	105	3	120166380	102	6
010411212	101	23	036500028	104	17	120176380	102	7
010700865	104	13	036800005	106	20	120186080	102	10
010800820	107	50	036800008	106	6	120216041	102	13
010800820	108	4	036800010	107	8	120216041	103	3
011100408	103	28	040156304	105	6	120226070	102	11
011310612	101	36	040306203	101	10	120316281	103	6
011310612	105	10	042309013	101	12	120356131	103	2
011310612	107	13	052100400	103	26	120406050	102	12
011310612	107	16	052109076	103	16	120406070	102	8
011310616	101	42	052109076	107	10	120456250	101	39
011310620	103	33	052109078	101	41	120736081	105	4
011310625	113	4	052109108	106	19	120996140	103	15
011310630	107	33	052109110	106	13	125046630	106	4
011310635	103	8	052109113	101	35	125116141	106	18
011310635	107	27	052300600	106	9	125156170	106	12
011310640	103	30	064100045	101	11	125256120	105	7
011310645	106	26	064210010	102	5	125416090	106	15
011310655	107	30	064210015	101	2	125976100	106	21
011310660	103	29	064210018	102	2	130506140	101	43
011310660	106	14	064210025	101	3	130996130	101	45
011310680	106	25	064210025	102	4	131017811	108	1
011500825	107	51	064210030	102	3	131017811	109	1
011510816	102	19	064219055	101	4	131116660	109	7
011510816	107	35	064500030	107	20	131136350	108	20
011510820	101	27	067100022	107	43	131136430	109	17
011510820	107	41	067200130	101	47	131156260	109	6
012109044	103	9	068116250	101	31	131176320	109	8
012110625	113	3	068209138	101	46	131176510	109	4
012110635	101	18	080109061	104	27	131186110	109	5
012110655	102	20	080109061	107	23	131196200	109	2
012110660	101	19	110101710	101	1	131227310	109	3
015300614	107	21	110136400	102	14	131227320	109	16
015600406	103	22	110156171	104	5	131246010	109	12
020100004	108	16	110156181	104	8	131246170	109	14
020109076	103	5	110156191	104	9	131296255	109	13
020109086	104	28	110367660	101	26	131296530	109	9
020109120	104	21	110566080	103	27	131296645	109	10
020109160	111	22	110666060	103	21	131296954	109	11
020900010	107	39	110666210	103	20	131406360	108	5
023100006	106	17	110707950	101	21	131406360	110	1
023100006	107	31	110756140	101	34	131416170	110	8
023100006	108	12	110996820	101	20	131426200	108	17
023100006	113	5	111011690	102	1	131426230	110	3
023100008	106	29	111136480	102	16	131426310	108	2
023100008	108	3	111136490	102	17	131437360	110	4
023100010	103	10	111147491	102	15	131446006	110	2
024600010	103	24	111147501	102	15	131446074	110	5
025100008	108	21	111217600	103	19	131446075	110	6
025100012	101	24	111996410	103	18	131446076	110	7
025100016	108	19	115017541	104	14	131446077	110	9
026109017	107	9	115026251	104	18	131507601	108	7
026200010	106	7	115107960	104	15	131507611	108	8

部品番号順索引
NUMERICAL PARTS INDEX

部 品 番号 PARTS No.	図番号 FIG .No.	見出番号 Key No.	部 品 番号 PARTS No.	図番号 FIG .No.	見出番号 Key No.	部 品 番号 PARTS No.	図番号 FIG .No.	見出番号 Key No.
131507621	108	9	185846610	111	3			
131606291	108	6	185846611	111	14			
135566510	103	32	185846613	111	16			
135616400	113	1	185846614	111	11			
135996590	113	2	185846615	111	4			
135996951	103	31	185846616	111	6			
140036220	101	40	185846617	111	7			
140116220	107	4	185846619	111	17			
140166250	107	3	185846620	111	21			
140406310	107	12	185846621	111	9			
140517020	101	33	185846683	111	13			
140546020	101	32	185846684	111	8			
140606941	103	12	185866391	111	10			
140986970	107	11	185866400	111	15			
140996260	103	13	185866411	111	12			
140996270	103	23	185886070	111	20			
145017790	107	17	185976900	107	34			
145146320	107	18	195816370	102	18			
145206220	107	46	198216700	102	9			
145216730	107	29	198216720	107	6			
145226450	107	49	198217170	103	7			
145306520	107	32	198217220	106	11			
145336620	107	22	198217500	106	8			
145386910	107	24	198217760	107	28			
145536051	107	42	198416320	101	37			
145996051	107	48	198436010	103	25			
145996681	107	19	198466010	101	5			
145996710	107	47	198466020	101	6			
145996990	107	26	198466030	101	7			
165026230	107	2	198486770	101	30			
165106680	106	1	198486780	103	14			
165166600	107	14	198486840	101	44			
165206510	106	27	198517090	101	48			
165296260	101	8	198517222	101	9			
165996540	107	15	198517224	101	9			
165996550	106	2	198517227	101	9			
165996610	106	30	198517256	104	22			
185046320	107	36	198517259	104	22			
185046320	112	1	198517260	104	19			
185086551	101	28	198517650	104	22			
185086551	111	1	198586050	104	10			
185206085	108	18	198586054	104	10			
185246060	103	11	198586057	104	10			
185366190	108	13	198636160	106	3			
185376140	108	14	198636170	101	25			
185416480	112	14	198736050	101	29			
185416490	111	18	199106021	108	10			
185416500	111	19	199116370	107	44			
185426210	112	5	199216230	105	5			
185426220	112	11	199236540	107	7			
185436180	112	3	199266200	104	11			
185446269	112	2	199266270	107	1			
185446270	112	4	199280300	103	17			
185446271	112	6	199286340	107	5			
185446272	112	7	199486220	103	4			
185446273	112	8	199566652	105	8			
185446274	112	9	385720011	107	45			
185446275	112	10	385720360	107	25			
185446276	112	15	398210070	106	24			
185446277	112	13						
185446278	112	12						
185726481	107	40						
185736330	111	23						
185816340	111	5						
185846468	111	2						

部品番号順索引
(NUMERICAL PARTS INDEX)

シャーシ
CHASSIS

部品番号順索引
NUMERICAL PARTS INDEX

部 品 番号 PARTS No.	図番号 FIG .No.	見出番号 Key No.	部 品 番号 PARTS No.	図番号 FIG .No.	見出番号 Key No.	部 品 番号 PARTS No.	図番号 FIG .No.	見出番号 Key No.
*	231	2	010311045	204	7	011310616	229	36
*	231	5	010311050	215	11	011310616	245	29
*	231	7	010311230	233	2	011310635	223	18
*	231	8	010311230	236	2	011310635	228	16
*	231	10	010311230	236	8	011310640	219	6
*	231	31	010311230	245	34	011310640	219	12
*	232	1	010311235	205	5	011310640	223	17
*	232	2	010311235	239	6	011310640	228	15
*	232	3	010311235	239	16	011510812	218	31
*	232	4	010311235	239	21	011510816	201	2
*	232	5	010311235	245	43	011510816	209	24
*	232	6	010311240	239	10	011510816	210	26
*	232	7	010311245	222	6	011510820	207	5
*	232	8	010311245	229	2	011510820	236	28
*	232	10	010311245	230	2	011510820	239	34
*	232	11	010311245	234	2	011510820	240	32
*	235	2	010311245	237	2	011510825	210	27
*	235	5	010311265	205	9	011510825	221	2
*	235	7	010411435	204	16	011510825	229	19
*	235	8	010700612	210	20	011510825	229	52
*	235	10	010700630	218	2	011510835	245	12
*	235	31	010700814	245	8	011510850	209	53
*	237	28	010701040	206	51	011510850	218	39
*	238	2	010701265	206	44	011511020	208	7
*	238	5	010701265	217	14	011511020	210	21
*	238	7	010709095	208	43	011511020	210	32
*	238	8	010800610	203	20	011511020	219	2
*	238	10	010800610	213	3	011511020	226	22
*	238	37	010800610	214	2	011511020	245	39
010109206	201	11	010800610	214	7	011511025	208	31
010109337	201	4	010800612	211	14	011511025	210	35
010109424	208	3	010800612	213	12	011511025	222	14
010110616	242	10	010800612	214	20	011511025	229	26
010110616	242	13	010800612	223	9	011511025	241	19
010110616	242	18	010800616	203	12	011511025	245	9
010110616	243	6	010800616	211	8	011511030	201	7
010110620	228	33	010800616	212	6	011511030	229	56
010111230	206	50	010800616	214	15	011511030	245	21
010160820	201	4	010800812	214	11	011511035	207	2
010310825	242	27	010800812	216	12	011511050	206	15
010310825	242	43	010800812	225	2	011511050	210	4
010310825	242	50	010800814	223	6	011511225	205	3
010310825	245	48	010800814	224	6	011511225	240	9
010310830	209	13	010800816	202	8	011511230	220	38
010310830	209	25	010800816	202	10	011511230	239	2
010310830	239	37	010800816	225	11	011611020	218	9
010310850	209	42	010800816	226	3	011611020	218	17
010310855	209	28	010800816	226	13	012110625	218	35
010310855	229	48	010800820	202	12	012110865	228	7
010310860	218	21	010800820	211	3	015100514	207	29
010310870	228	8	010800820	212	4	015150412	212	17
010311025	237	34	010800820	213	7	015300614	239	14
010311025	242	36	010800820	218	25	020100004	212	19
010311025	244	2	010800830	220	6	020100005	241	6
010311025	245	31	010800865	224	20	020100006	228	36
010311030	229	22	010810655	224	29	020100006	242	5
010311030	230	6	010810816	203	23	020100006	242	9
010311030	234	8	010810816	203	25	020100006	242	16
010311030	237	8	010810816	208	13	020100006	242	21
010311030	245	40	010810816	208	15	020100006	243	5
010311035	234	7	010810820	204	23	020100006	243	13
010311035	237	7	010810820	222	13	020109125	209	19
010311035	239	27	010810825	229	46	020109125	209	39
010311035	241	25	010810825	229	54	020109204	215	28
010311045	204	2	010810835	217	6	020600016	208	9

部品番号順索引
NUMERICAL PARTS INDEX

部 品 番号 PARTS No.	図番号 FIG .No.	見出番号 Key No.	部 品 番号 PARTS No.	図番号 FIG .No.	見出番号 Key No.	部 品 番号 PARTS No.	図番号 FIG .No.	見出番号 Key No.
020800014	226	11	021500008	229	55	026100012	221	6
020900008	209	17	022300008	209	15	026100012	222	7
020900008	209	38	022300008	209	27	026100012	229	3
020900008	209	55	022300008	209	30	026100012	230	3
020900008	228	10	022300008	209	36	026100012	233	3
020900008	229	44	022300008	209	44	026100012	234	3
020900008	234	15	022300008	209	47	026100012	236	3
020900008	237	15	022300008	218	22	026100012	236	9
020900008	242	30	022300008	239	40	026100012	237	3
020900008	242	42	022400006	218	36	026100012	237	26
020900008	242	49	022400006	225	6	026100012	239	3
020900008	242	56	022400010	215	12	026100012	239	7
020900008	243	8	023100006	224	30	026100012	239	17
020900008	244	14	023100006	226	6	026100012	239	22
020900008	245	15	023100006	226	17	026100012	244	7
020900008	245	51	023100008	210	29	026100016	215	7
020900010	206	52	023100008	211	11	026100016	236	62
020900010	206	52	023100008	220	23	026100016	240	37
020900010	207	30	025100020	223	3	026100016	241	20
020900010	226	20	025100020	224	4	026100016	242	37
020900010	229	25	025100020	229	33	026100020	208	22
020900010	230	9	026100004	212	18	026100020	240	3
020900010	234	11	026100005	241	4	026100020	240	12
020900010	237	11	026100006	228	34	026109011	209	23
020900010	237	37	026100006	242	3	026109011	240	31
020900010	237	39	026100006	242	7	026109013	210	22
020900010	239	30	026100006	242	14	026109018	205	11
020900010	241	10	026100006	242	19	026109018	245	35
020900010	241	28	026100006	243	3	026109018	245	44
020900010	244	4	026100006	243	11	026109032	240	8
020900010	244	12	026100008	208	28	026109033	212	3
020900010	245	33	026100008	209	14	026109033	213	6
020900010	245	42	026100008	209	26	026109033	239	38
020900012	205	6	026100008	209	29	026109037	210	28
020900012	222	9	026100008	209	33	026109064	240	16
020900012	229	5	026100008	209	43	026200010	204	3
020900012	230	5	026100008	209	46	026200010	204	8
020900012	233	5	026100008	210	15	027100005	207	28
020900012	234	5	026100008	228	9	027100005	241	5
020900012	236	5	026100008	229	43	027100006	228	35
020900012	236	11	026100008	229	49	027100006	242	4
020900012	237	5	026100008	229	53	027100006	242	8
020900012	239	9	026100008	234	13	027100006	242	15
020900012	239	12	026100008	237	13	027100006	242	20
020900012	239	19	026100008	242	28	027100006	243	4
020900012	239	24	026100008	242	40	027100006	243	12
020900012	245	37	026100008	242	47	027100008	228	11
020900012	245	46	026100008	245	11	027100008	234	14
020900016	240	39	026100008	245	13	027100008	237	14
020900020	240	5	026100008	245	49	027100008	242	29
020910010	204	5	026100010	207	31	027100008	242	41
020910010	204	10	026100010	211	5	027100008	242	48
020910010	204	12	026100010	215	21	027100008	243	7
020910010	204	19	026100010	219	3	027100008	245	14
021000012	207	18	026100010	222	15	027100008	245	50
021000016	236	49	026100010	226	21	027100010	204	4
021000016	236	52	026100010	230	7	027100010	204	9
021000022	236	58	026100010	234	9	027100010	204	13
021000022	240	34	026100010	237	9	027100010	204	20
021009001	240	28	026100010	237	35	027100010	229	24
021300006	211	9	026100010	241	8	027100010	230	8
021300008	213	9	026100010	241	18	027100010	234	10
021500008	202	13	026100010	242	34	027100010	237	10
021500008	229	47	026100012	206	35	027100010	237	36
021500008	229	50	026100012	207	20	027100010	237	38

部品番号順索引
NUMERICAL PARTS INDEX

部 品 番号 PARTS No.	図番号 FIG .No.	見出番号 Key No.	部 品 番号 PARTS No.	図番号 FIG .No.	見出番号 Key No.	部 品 番号 PARTS No.	図番号 FIG .No.	見出番号 Key No.
027100010	239	29	031100010	236	40	052110140	220	49
027100010	241	9	031100012	236	45	052110140	222	25
027100010	241	27	031100012	244	8	052110180	220	11
027100010	242	35	031310655	240	19	052110180	220	45
027100010	244	3	031310820	203	18	052110180	222	27
027100010	244	11	031310825	209	32	052110240	222	26
027100010	245	32	031310855	216	18	052300550	231	6
027100010	245	41	031311020	215	20	052300550	235	6
027100012	205	7	031311030	236	41	052300550	238	6
027100012	205	10	031311040	236	39	052310350	206	31
027100012	206	49	034100532	245	19	052310600	228	5
027100012	207	19	036100010	209	49	052310700	228	6
027100012	208	44	036100014	243	16	052400180	220	41
027100012	215	27	036100015	209	4	052400250	219	5
027100012	222	8	036100015	215	16	052400250	219	11
027100012	229	4	036100020	207	14	060609004	206	36
027100012	230	4	036100020	208	23	060609004	208	10
027100012	233	4	036100020	208	34	060610000	206	26
027100012	234	4	036100022	209	9	060610000	208	25
027100012	236	4	036100025	206	8	060610000	208	41
027100012	236	10	036100025	207	10	060610000	210	3
027100012	237	4	036100025	208	19	060610000	216	2
027100012	239	8	036100035	206	33	060610000	240	10
027100012	239	11	036100035	236	16	060610000	240	33
027100012	239	18	036100040	245	6	060610000	242	25
027100012	239	23	036500042	207	13	060620000	240	14
027100012	245	36	036500047	206	9	060640000	218	33
027100012	245	45	036500062	208	18	060640000	218	46
027100014	204	17	036800005	207	34	064400030	229	29
027100016	208	8	036800012	207	25	064609010	231	32
027100016	236	48	036800015	210	7	064700020	223	4
027100016	236	51	036800015	240	13	064700020	224	5
027100016	240	38	040106005	206	7	064700020	229	32
027100020	240	4	040136004	228	4	067100043	203	8
027100024	216	16	040146000	209	48	067100043	203	10
027160008	201	5	040146002	243	15	067100065	202	15
030102516	208	29	040146208	245	5	067100065	202	17
030102516	209	34	040146305	208	17	067200078	224	17
030102520	221	9	040146904	207	11	067200078	224	22
030102525	216	19	040149033	206	39	067200115	203	17
030103220	206	34	048100011	220	46	067200130	224	15
030103220	215	13	050301145	206	27	067200130	224	19
030103220	215	22	050309086	245	18	131646010	224	16
030103225	211	4	052100012	231	9	198516390	218	23
030103225	221	7	052100012	235	9	310100980	203	1
030103225	236	42	052100012	238	9	310110190	203	13
030103232	215	8	052100140	231	13	310110200	203	2
030104032	241	21	052100140	231	33	310120270	203	14
030104032	242	38	052100140	235	13	310560050	203	11
030104036	240	17	052100140	235	33	314500880	202	1
030104040	216	5	052100140	238	13	314531163	202	5
030104040	216	14	052100140	238	39	314531176	202	3
030104040	236	30	052100180	231	18	314531177	202	2
030109002	206	43	052100180	235	18	314531195	202	4
030300540	241	16	052100180	238	17	314550382	245	47
030300636	209	12	052100180	245	23	314601960	202	11
030300636	242	32	052100180	245	26	314602100	202	11
030300640	209	58	052100200	223	16	314990150	201	3
030300840	215	4	052100200	228	14	334011180	218	8
030300840	241	15	052100220	208	42	334380050	218	16
030301040	216	8	052100250	223	11	334650570	207	3
030303540	209	59	052100250	229	39	334800360	209	16
031100004	210	13	052109130	224	11	334800360	209	37
031100006	240	20	052109131	224	12	334800420	209	20
031100008	210	16	052110120	218	15	334800420	209	40

部品番号順索引
NUMERICAL PARTS INDEX

部 品 番号 PARTS No.	図番号 FIG .No.	見出番号 Key No.	部 品 番号 PARTS No.	図番号 FIG .No.	見出番号 Key No.	部 品 番号 PARTS No.	図番号 FIG .No.	見出番号 Key No.
334800771	206	20	340670170	238	28	360740122	224	8
334800772	206	20	340670170	238	42	360740123	224	13
334800781	206	19	340670280	218	32	360771170	203	16
334800782	206	19	340670280	219	8	370011341	236	17
334810010	206	21	340670280	236	31	370011631	236	54
334810080	206	23	340670280	240	22	370050350	236	43
334810100	206	25	340670290	218	45	370202071	236	19
334810110	206	24	340670290	220	14	370202081	236	20
334810201	206	22	340670290	222	24	370202610	236	53
336150090	206	48	340670460	236	32	370202640	236	55
340014770	218	38	340670640	218	4	370202660	236	56
340015530	220	13	340671490	238	38	370400510	236	18
340015632	220	5	340671630	235	32	370400630	236	57
340015661	230	11	340671730	218	40	370501120	236	46
340015661	231	1	340671760	219	15	370501130	236	47
340015661	234	18	340671790	220	8	370900030	233	7
340015661	235	1	340671790	245	25	370900030	236	23
340015661	237	18	340671950	245	27	370900030	236	60
340015661	238	1	340671960	220	50	370910200	236	61
340050190	219	1	340672060	240	21	370910750	236	38
340293644	231	3	340672240	228	17	370911000	233	6
340293644	235	3	340672540	220	39	370911000	236	22
340293644	238	3	340672570	220	42	372111170	205	8
340293645	231	4	340672570	220	51	378352380	242	54
340293645	235	4	340672730	220	9	385100950	212	23
340293645	238	4	340672750	222	16	385201260	226	10
340293647	231	11	340672780	231	34	385201410	215	25
340293647	232	9	340672780	235	34	385201410	226	8
340293647	235	11	340672780	238	30	385201860	212	20
340293647	238	11	340672850	220	26	385202090	237	25
340293653	220	5a	340672870	231	41	385202090	241	23
340293653	220	5b	340672870	235	41	385230280	226	4
340293653	220	5c	340672870	238	48	385350280	212	24
340293653	220	5d	340672930	231	12	385650770	225	7
340450481	228	2	340672930	235	12	385650930	225	10
340450830	228	1	340672930	238	12	385710060	212	21
340460180	228	3	340672950	219	14	385820220	237	29
340490256	222	2	340673110	220	10	385870301	226	16
340500780	219	1a	340673110	222	18	385870641	226	5
340621560	228	13	340673110	245	22	385921130	237	33
340630430	220	25	340673170	229	10	385960640	210	36
340630430	231	39	340673180	229	9	385960640	224	24
340630430	235	39	340673410	220	32	389310391	225	4
340630430	238	35	340673590	238	40	389320021	225	5
340630430	238	49	340692400	220	30	389510810	225	3
340630430	245	24	340750210	219	1b	390101290	227	24
340670020	220	24	340801220	244	10	390196570	245	52
340670020	228	23	344111320	236	14	390197900	227	9
340670020	231	45	344140121	236	50	390198020	227	10
340670020	235	45	344211130	242	55	390199430	227	12
340670020	238	53	344952000	241	12	390199450	227	13
340670030	219	7	344952010	241	11	390199470	227	14
340670080	231	24	344952711	218	28	390199480	227	15
340670080	235	24	344952712	218	28	390199490	227	16
340670080	238	23	344953241	218	44	390199500	227	17
340670110	231	20	344953242	218	44	390199520	227	18
340670110	235	20	344953610	236	24	390199530	227	19
340670110	238	19	344953630	240	11	390199600	227	20
340670140	223	12	344960585	236	25	390199680	227	8
340670140	231	44	344960586	236	26	390292831	227	26
340670140	235	44	355111970	213	8	390297320	227	25
340670140	238	52	360300150	224	2	390297330	227	27
340670170	219	16	360700231	224	7	398111640	244	13
340670170	231	29	360710060	224	9	398113760	212	2
340670170	235	29	360720130	224	10	398113760	213	5

部品番号順索引
NUMERICAL PARTS INDEX

部 品 番号 PARTS No.	図番号 FIG .No.	見出番号 Key No.	部 品 番号 PARTS No.	図番号 FIG .No.	見出番号 Key No.	部 品 番号 PARTS No.	図番号 FIG .No.	見出番号 Key No.
398113760	239	39	399101910	217	5	A20121420	222	10
398114451	207	35	399101910	218	24	A20121430	222	11
398115510	207	12	399110340	204	24	A20200480	229	1
398117790	215	2	399110340	225	8	A20200500	230	1
398118230	204	18	399110340	226	18	A20200500	234	1
398118880	209	1	399111040	209	35	A20200500	237	1
398119670	203	3	399111960	203	19	A20200640	229	45
398119840	239	26	399112851	203	15	A20210391	233	1
398119870	225	9	399112851	224	25	A20360020	205	2
398119972	202	6	399112900	204	22	A20500440	229	51
398120480	243	9	399113400	218	34	A21010060	222	1
398120790	204	11	399113400	224	28a	A21100120	209	21
398121160	213	17	399113400	224	28b	A21100170	209	50
398133690	214	19	399113620	215	23	A21150100	209	57
398180640	207	22	399113620	218	27	A21150110	209	11
398180890	221	5	399113620	224	26	A21250040	209	41
398180970	208	35	399113650	226	19	A21300230	226	12
398181210	237	30	399160380	236	44	A22080140	208	40
398181770	212	13	399211550	207	15	A22210300	206	6
398210710	220	47	399235180	241	17	A22261010	206	38
398213230	242	57	399340320	207	32	A22600400	208	20
398213420	210	9	399350070	236	21	A22650321	208	14
398214870	236	63	399567860	237	27	A24100590	215	14
398340540	209	2	399600080	218	30	A24100611	207	21
398380420	207	8	399600140	218	29	A24100630	207	26
398460210	236	59	399611560	244	6	A24100740	208	32
398460630	241	13	422530011	209	52	A24160170	234	6
398480640	218	3	430210110	208	12	A24160170	237	6
398480640	229	28	485450010	212	22	A24160180	234	12
398480640	231	21	490320320	227	28	A24160180	237	12
398480640	235	21	490670540	227	1	A24180041	221	1
398480640	238	20	490992440	227	21	A24250240	210	10
398510080	240	7	490992490	227	22	A24250250	210	11
398510150	209	51	498180280	207	27	A24250260	210	12
398510150	210	2	498190230	210	34	A24270020	210	14
398510260	208	21	498221080	209	56	A24310020	210	19
398510310	207	24	498221171	208	37	A24350121	208	30
398510340	206	3	498221171	215	24	A28400071	215	3
398510340	236	6	498221171	226	9	A28520020	215	17
398510360	209	7	498221610	207	23	A28750040	215	6
398510420	240	30	498400020	224	3	A30000065	206	1
398510840	209	10	762872801	214	13	A30340010	206	4
398510960	242	26	A10160060	203	7	A30510060	206	5
398510960	242	58	A10160071	203	9	A30510070	206	14
398511130	221	4	A10170120	203	21	A34100041	207	7
398511190	207	4	A10250210	203	5	A34110020	207	9
398511440	216	10	A10270110	203	22	A34310010	207	16
398511560	208	33	A10270130	203	24	A34310042	207	1
398512110	209	22	A10270150	203	24	A34320010	207	17
398560320	206	29	A10410061	204	1	A34400132	207	6
398560330	206	30	A10410071	204	6	A34450440	206	16
398750120	215	19	A10410110	204	14	A34450460	206	17
398750130	208	39	A10410120	204	15	A34800061	206	18
398750150	208	38	A14010040	201	1	A34800062	206	18
398750220	224	23	A14010041	201	1	A34800084	206	18 ～ 26
398750220	226	15	A14250070	201	8	A36000140	215	26
398750260	201	9	A14310080	201	10	A36000390	206	45
398750260	223	20	A14430020	204	21	A36100401	206	47
398750260	228	30	A14520010	202	7	A36130290	206	46
398750260	229	12	A14560060	202	14	A36210100	206	37
398750420	223	24	A14560070	202	16	A40020240	220	37
398750420	228	27	A14560071	202	16	A40020250	220	35
398750430	220	31	A14600171	202	9	A40020270	245	16
398750430	220	34	A14610110	201	6	A40020310	206	40
398756161	239	32	A20100682	205	1	A40020310	217	12

部品番号順索引
NUMERICAL PARTS INDEX

部 品 番号 PARTS No.	図番号 FIG .No.	見出番号 Key No.	部 品 番号 PARTS No.	図番号 FIG .No.	見出番号 Key No.	部 品 番号 PARTS No.	図番号 FIG .No.	見出番号 Key No.
A40050020	229	15	A40471090	231	30	A41240040	217	10
A40100020	230	12	A40471090	235	30	A41240050	217	11
A40100020	234	19	A40471100	238	29	A41240070	222	20
A40100020	237	19	A40471110	238	43	A41240080	222	17
A40120030	221	3	A40471110	240	25	A41260020	231	37
A40130020	221	8	A40471120	238	45	A41260020	235	37
A40150090	218	1	A40471120	240	26	A41260020	238	33
A40220020	220	7	A40471130	238	44	A41260030	231	27
A40370100	219	4	A40471130	240	23	A41260030	235	27
A40400551	218	10	A40471140	238	46	A41260030	238	26
A40400561	218	11	A40471140	240	24	A41320280	218	5
A40400571	218	14	A40471150	238	36	A41340240	222	23
A40400580	218	13	A40471150	238	54	A41360010	231	26
A40400590	218	12	A40471160	235	48	A41360010	235	26
A40400600	217	3	A40471160	236	34	A41360010	238	25
A40400610	217	4	A40471170	218	6	A41360020	231	36
A40400620	217	1	A40471470	220	1	A41360020	235	36
A40400620	220	17	A40471811	218	41	A41360020	238	32
A40400630	217	2	A40471820	218	42	A41410070	231	14
A40400630	220	16	A40471830	218	43	A41410070	235	14
A40400640	219	10	A40471840	219	13	A41460170	222	19
A40410080	228	28	A40471850	218	37	A41460180	222	22
A40410091	228	31	A40471860	220	18	A41480020	217	7
A40410120	223	21	A40471870	220	27	A41910040	231	25
A40410130	223	25	A40472150	217	8	A41910040	235	25
A40420030	228	12	A40472160	217	9	A41910040	238	24
A40420090	223	14	A40500510	220	20	A41910050	231	28
A40420100	223	15	A40510140	228	22	A41910050	235	28
A40460110	220	33	A40510150	229	18	A41910050	238	27
A40460140	220	29	A40510160	229	21	A41910060	231	38
A40460420	223	23	A40520040	218	20	A41910060	235	38
A40460420	228	26	A40610050	223	2	A41910060	238	34
A40460440	223	19	A40610050	229	37	A41910070	231	35
A40460440	228	29	A40670010	228	32	A41910070	235	35
A40460450	229	11	A40890010	220	36	A41910070	238	31
A40460510	220	43	A40890121	245	17	A44100641	216	3
A40460580	223	22	A40890189	222	3	A44130110	236	15
A40470440	218	7	A40890190	222	4	A44140160	241	14
A40470510	235	47	A40890191	222	5	A44420060	216	13
A40470510	236	33	A40890202	206	41	A46200250	208	36
A40470650	231	42	A40890202	217	13	A46200250	226	7
A40470650	235	42	A40890203	206	42	A46200290	210	37
A40470650	238	50	A40990220	220	40	A46200300	226	14
A40470780	220	3	A41110030	229	8	A46500171	226	1
A40470800	220	2	A41110140	220	12	A46500190	226	1
A40470800	220	4	A41110150	229	14	A46510270	226	2
A40470820	220	19	A41110160	229	17	A46510271	226	2
A40470830	220	15	A41130040	220	44	A46530500	237	32
A40470850	217	8	A41130050	220	48	A46530520	241	22
A40470870	220	28	A41140220	223	10	A48100280	225	1
A40470880	219	9	A41140220	229	38	A50100021	211	1
A40470930	218	26	A41160060	231	19	A50130151	211	2
A40471030	228	20	A41160060	235	19	A50130170	211	10
A40471040	228	18	A41160060	238	18	A50150610	211	12
A40471050	228	24	A41170040	220	22	A50150630	211	13
A40471050	231	15	A41180010	222	21	A50210040	213	1
A40471050	235	15	A41210020	231	17	A50210050	213	2
A40471050	238	14	A41210020	235	17	A50250170	214	1
A40471060	231	22	A41210020	238	16	A50250260	213	4
A40471060	235	22	A41210040	228	19	A50250280	213	10
A40471060	238	21	A41220070	238	41	A50250300	213	13
A40471070	231	40	A41220080	229	13	A50250320	213	14
A40471070	235	40	A41220100	228	21	A50300170	212	5
A40471080	231	46	A41220120	238	47	A50310391	212	11
A40471080	235	46	A41230050	220	21	A50310402	212	1

部品番号順索引
NUMERICAL PARTS INDEX

部 品 番号 PARTS No.	図番号 FIG .No.	見出番号 Key No.	部 品 番号 PARTS No.	図番号 FIG .No.	見出番号 Key No.	部 品 番号 PARTS No.	図番号 FIG .No.	見出番号 Key No.
A50400010	211	7	A80200170	242	1	A98120720	218	19
A50710351	212	16	A80200180	243	1	A98120740	242	6
A52030010	229	42	A80220200	242	2	A98120750	239	13
A52100320	229	6	A80220220	242	11	A98120890	213	15
A52100451	224	1	A80220350	242	31	A98130050	229	41
A52100470	223	1	A80230051	243	2	A98130270	211	6
A52150130	223	7	A80230110	243	10	A98130280	212	9
A52150130	229	35	A80230150	242	17	A98130290	212	10
A52320010	213	16	A80230160	242	12	A98130300	212	8
A52360020	223	13	A80230240	242	52	A98130310	203	4
A52360030	229	7	A80230250	242	46	A98130410	214	16
A52990020	223	8	A80230300	241	3	A98130420	214	17
A52990020	229	34	A80230320	242	22	A98130430	214	18
A55200260	214	12	A80230330	242	24	A98130440	229	40
A55200490	214	3	A80230340	242	23	A98130450	245	53
A55200510	214	5	A80230350	242	39	A98160220	235	49
A55200540	214	4	A80230370	242	33	A98160220	236	35
A55200560	214	6	A80230390	242	44	A98160460	231	43
A55310060	214	14	A80230400	242	51	A98160460	235	43
A55310081	210	31	A80230410	242	53	A98160460	238	51
A55310180	210	30	A80230420	243	14	A98160660	228	25
A55400040	210	23	A80230440	240	18	A98160660	231	16
A55500450	210	5	A80230460	241	7	A98160660	235	16
A55500500	210	24	A80230470	241	2	A98160660	238	15
A55500510	210	25	A82160021	244	15	A98160760	224	21
A55530021	210	8	A82160030	239	31	A98160800	231	23
A55600150	210	33	A82170020	244	9	A98160800	235	23
A55710020	214	9	A82180020	239	25	A98160800	238	22
A55760200	214	10	A82230030	245	4	A98160860	224	14
A55760370	214	8	A82250032	245	1	A98160870	224	18
A58100270	215	1	A82260030	245	3	A98160900	224	27
A58100291	209	6	A82300021	245	2	A98170090	244	16
A58100310	209	3	A82400230	244	5	A98220220	208	24
A58250190	210	1	A82410010	244	1	A98220550	215	5
A60100030	236	36	A82410130	245	30	A98220561	216	17
A60200020	236	12	A82410160	245	38	A98221030	208	26
A60200040	236	13	A82420070	245	7	A98230800	207	33
A60210030	240	6	A90110100	227	29	A98230810	215	9
A60410010	240	29	A90110160	227	30	A98230820	215	10
A60410020	240	35	A90110170	227	31	A98230830	210	17
A60420020	240	27	A90130260	227	32	A98230980	208	27
A60900010	236	27	A90210431	241	29	A98260310	216	1
A60900020	236	37	A90310060	227	2	A98330160	212	12
A60910010	236	29	A90310130	227	3	A98340010	206	28
A60910020	242	45	A90320210	227	4	A98340020	209	8
A60910040	240	36	A90330040	227	5	A98410020	223	5
A60910050	240	2	A90360260	230	10	A98410020	229	30
A60910060	240	15	A90360260	234	16	A98410050	212	25
A62010020	205	12	A90360260	237	16	A98510630	206	2
A68150040	205	4	A90360270	234	17	A98530230	206	10
A72110450	216	9	A90360270	237	17	A98560320	206	11
A74101121	239	1	A90360280	237	31	A98560330	206	12
A74101271	236	7	A90390420	227	33	A98611370	208	1
A74101271	239	20	A90390450	227	34	A98611380	208	4
A74101292	236	1	A90390520	227	35	A98611680	208	16
A74101312	239	15	A90390540	227	7	A98660230	208	11
A74110280	240	1	A90390550	227	11	A98890120	229	31
A74110280	241	24	A90390570	227	6	A99210630	208	2
A74120280	239	5	A90610430	227	23	A99230200	209	5
A74120300	239	4	A98010030	209	31	A99230200	215	15
A74180130	239	33	A98110160	212	7	A99230230	210	6
A74260390	239	36	A98120670	212	14	A99230550	216	4
A76140060	216	7	A98120670	213	11	A99240200	229	23
A76260030	216	6	A98120680	212	15	A99240200	229	27
A80030031	241	1	A98120710	218	18	A99240200	239	28

部品番号順索引
NUMERICAL PARTS INDEX

部 品 番号 PARTS No.	図番号 FIG .No.	見出番号 Key No.	部 品 番号 PARTS No.	図番号 FIG .No.	見出番号 Key No.	部 品 番号 PARTS No.	図番号 FIG .No.	見出番号 Key No.
A99240200	241	26						
A99240200	245	20						
A99240410	206	32						
A99240620	229	20						
A99240620	239	35						
A99240730	208	5						
A99240910	245	28						
A99320030	209	18						
A99430780	209	54						
A99431920	222	12						
A99431931	209	45						
A99460080	206	13						
A99480130	203	6						
A99520010	208	6						
A99560391	216	11						
A99570140	215	18						
A99580110	210	18						
A99610760	216	15						
E02110191	245	10						
T08090013	229	16						
T70020224	230	13						
T70020224	234	20						
T70020224	237	20						
T70020226	230	17						
T70020226	234	24						
T70020226	237	24						
T70020227	230	14						
T70020227	234	21						
T70020227	237	21						
T70020228	230	16						
T70020228	234	23						
T70020228	237	23						
T70020229	230	15						
T70020229	234	22						
T70020229	237	22						

部品番号順索引
(NUMERICAL PARTS INDEX)

モア
MOWER

部品番号順索引
NUMERICAL PARTS INDEX

部 品 番号 PARTS No.	図番号 FIG .No.	見出番号 Key No.	部 品 番号 PARTS No.	図番号 FIG .No.	見出番号 Key No.	部 品 番号 PARTS No.	図番号 FIG .No.	見出番号 Key No.
*	305	30	036100017	305	32	642170540	301	1
010110620	303	6	036100022	306	3	642170550	301	2
010310812	301	10	036100025	305	3	642200010	303	15
010310830	302	19	036100030	301	18	642250170	302	2
010411025	303	12	036500052	304	18	642250300	302	7
010411030	301	3	036500052	304	21	642501370	302	18
010411214	304	11	036500052	305	5	642501551	302	10
010411270	305	36	036500052	305	18	642501561	302	1
011510814	304	29	040106205	304	13	645310330	306	1
011510825	301	55	040106205	304	22	645370010	306	6
011611020	301	45	040106205	305	6	650150240	301	41
011611220	304	8	040106205	305	15	650150270	301	9
011611220	305	46	040109034	304	24	650150310	301	50
011611225	305	23	040109149	304	14	652030500	301	38
011611230	304	9	040146004	301	47	652050050	301	20
011810825	301	57	050109018	305	4	652050050	301	29
011810825	301	59	050109018	305	14	652110180	301	39
020100006	303	7	050109019	305	7	652110210	301	46
020500008	303	10	050109019	305	19	652150240	301	6
020600010	301	5	050309029	304	19	652220340	306	2
020600010	303	14	052400800	304	27	652260650	301	37
020600010	303	17	060610000	301	19	652304130	301	14
020600012	305	41	060610000	301	26	652304141	301	27
020600014	301	24	060610000	301	34	652304151	301	28
020800016	301	52	060610000	305	27	652304160	301	27
020800016	305	26	060610000	305	42	652304170	301	28
023100008	302	21	060620000	301	12	652320100	301	54
025100012	304	10	060639002	305	12	654150190	301	56
026100006	303	4	060639003	305	34	654150200	301	58
026100008	302	20	080109127	305	44	654150201	301	58
026100008	303	8	370900990	302	24	690260710	307	3
026100008	304	3	398510420	305	37	690360330	307	1
026100012	301	42	398511130	301	40	690360340	307	2
026100012	301	44	398512220	301	16	690360430	307	4
026100012	302	4	498510420	301	17	697460010	301	36
026100012	302	8	498510940	302	11	697460010	302	6
026100012	305	39	610000510	304	30	697460010	302	14
026100014	302	22	610160540	305	21	697600371	304	1
026100016	301	53	610210640	305	8	698210030	303	18
026100016	302	13	610210650	305	20	698210040	302	3
026100020	301	8	610460420	304	5	698220060	305	43
026100020	301	22	610560790	304	6	698510060	301	7
026100020	301	31	610560800	304	7	698510060	301	21
027100006	303	5	610600240	304	28	698510060	301	30
027100008	301	11	613270370	304	12	699210040	305	38
027100008	303	9	613270380	304	20	699210050	306	5
027100010	301	4	613310200	304	17	699230301	301	32
027100010	303	13	613310210	304	23	699230311	301	15
027100010	303	16	613460490	305	16	699230390	301	48
027100012	305	40	630110770	305	1	699280010	305	33
027100014	301	25	630110780	305	13	699280020	305	11
027100016	301	51	630251330	303	2	699280030	304	15
027100016	305	25	630251340	303	3	699280040	304	16
030102020	304	4	632200420	305	28	699280050	305	9
030104025	301	43	632260260	305	29	699280060	305	22
030104025	302	5	638031270	308	1	699280070	304	25
030104025	302	9	638031271	308	1	699280080	304	26
030104032	302	23	638103230	301	49	699280090	305	35
030105050	301	33	638103260	303	1	699340050	305	24
031109020	302	16	638103261	303	1	699400040	306	7
031310825	302	15	638112130	306	4	699400050	305	45
031310845	304	2	638112140	305	31	699400120	301	23
031311050	301	35	638150870	303	11	699610210	302	12
034109090	305	17	638150930	303	11	699680030	305	10
034109091	305	2	638511020	301	13	A98220561	302	17

部品番号順索引
NUMERICAL PARTS INDEX

部 品 番号 PARTS No.	図番号 FIG .No.	見出番号 Key No.		部 品 番号 PARTS No.	図番号 FIG .No.	見出番号 Key No.		部 品 番号 PARTS No.	図番号 FIG .No.	見出番号 Key No.