STAR

キャビンアタッチ

部　品　表

製品コード　K93405
型　　式　AJC1800

製品コード　K93406
型　　式　AJC2530

・部品のご注文の際には、必ず型式をご連絡ください。
・補用部品の一部には、まとめ・セット販売のみの部品があります。

株式会社IHIアグリテック

部　品　表

○　部品注文のとき
　型式名、製造番号、部品名、部品番号をお買上げ店に連絡してください。
○　故障や点検のとき
　図解を分解組立の参考にしてください。
○　故障診断のとき
　サービスマンがこの表を見ながら診断しますので、機械といっしょにお見せください。

この製品の補修用部品の供給年限（期間）は、製造打切り後9年といたします。ただし、供給年限内であっても、特殊部品につきましては、納期等についてご相談させていただく場合もあります。

補修用部品の供給は原則的には、上記の供給年限で終了いたしますが、供給年限経過後であっても、部品供給のご要請があった場合には、納期及び価格についてご相談させていただきます。

なお、品質・性能向上のため、部品の変更を行う場合があります。その際、本書の内容と一部異なる場合がありますのでご了承ください。

目　次

1. AJC1800 …… 1
2. AJC2530 …… 3
3. キャブボディ関係(1) …… 5
4. キャブボディ関係(2) …… 7
5. キャブ電装ヒーター関係 …… 9
6. ステッカ関係(AJC1800) …… 11
7. ステッカ関係(AJC2530) …… 13

1. AJC1800

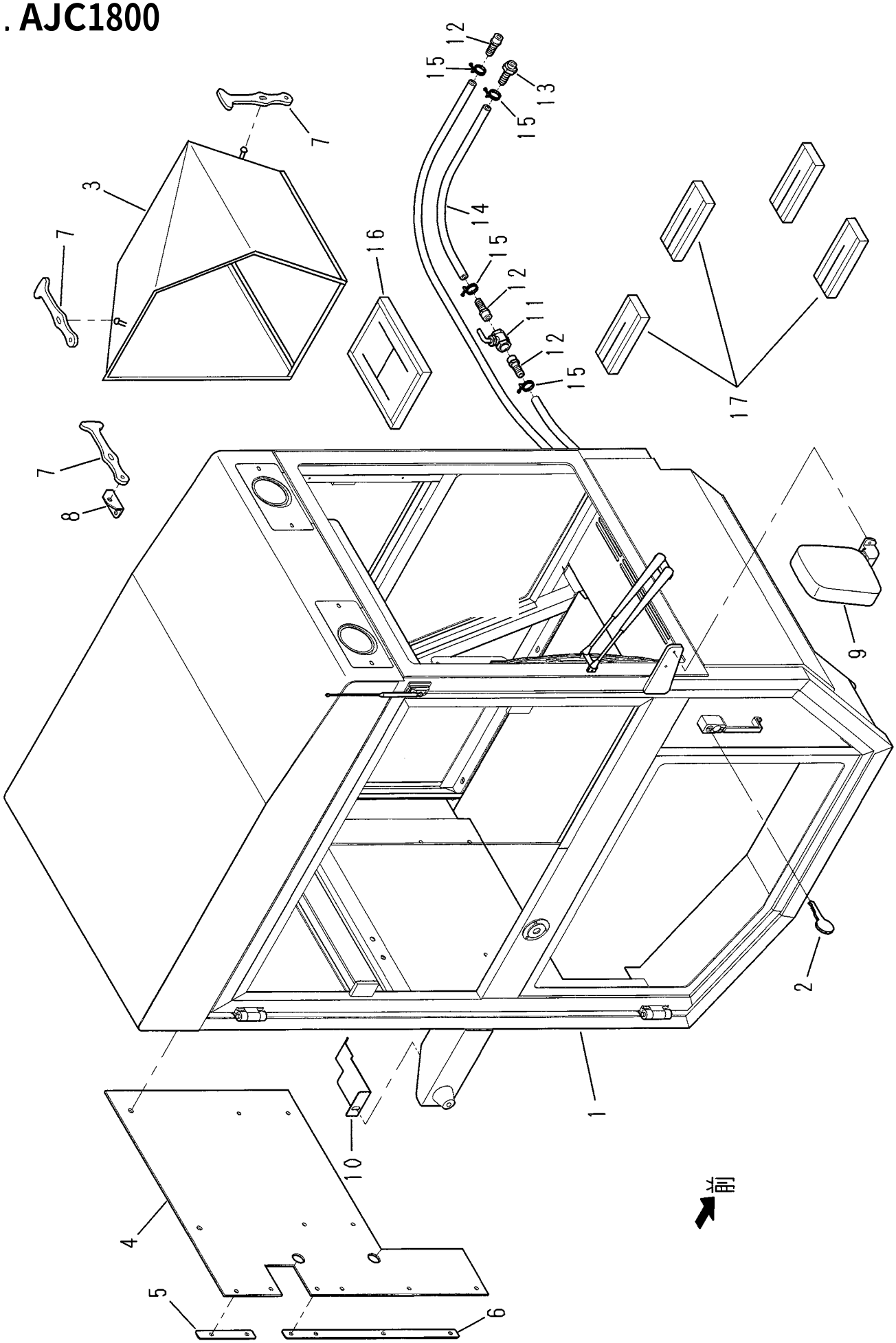

1. AJC1800

番号	品　番	品　名	数量	規　格	備 考
1	14086-44341	キャビン	1		
	00101-50825	六角ボルト	6	M8-25	
	00500-50080	平座金	6	8	
	0041-050081	Uナット	6	M8	
	00121-51050	六角ボルト	1	M10-50	
	00121-51030	六角ボルト	2	M10-30	
	0041-050101	Uナット	3	M10	
	0019-340612	十字穴付きトラスタッピンねじ	2	M6-12 3ｼｭ	
2	13205-37480	キー	1		
3	13185-37510	カバー	1		
4	14086-44371	パッキン	1		
5	14088-02070	プレート	1		
	0019-340612	十字穴付きトラスタッピンねじ	2	M6-12 3ｼｭ	
6	14088-02080	プレート	1		
	0019-340612	十字穴付きトラスタッピンねじ	4	M6-12 3ｼｭ	
7	30224-33771	バンド	3		
	0018-550820	十字穴付きトラス小ねじ	3	M8-20	
	0041-050081	Uナット	3	M8	
8	14088-02040	ブラケット	1		
	0019-340612	十字穴付きトラスタッピンねじ	2	M6-12 3ｼｭ	
9	14025-96040	サイドミラー　右	1		
	0018-750515	十字穴付きさら小ねじ	2	M5-15	
10	14088-01981	ステー	1		
11	AC251V6010	ハンドルコック	1	V60-10	
12	12665-07640	ニップル	3		
13	13185-51540	ニップル	1		
14	AC2514M608543	ホース	1	L1000	
15	AC2514M60853	ホースバンド	4		
16	12665-07860	パッキン	1		
17	12665-07870	パッキン	4		

2. AJC2530

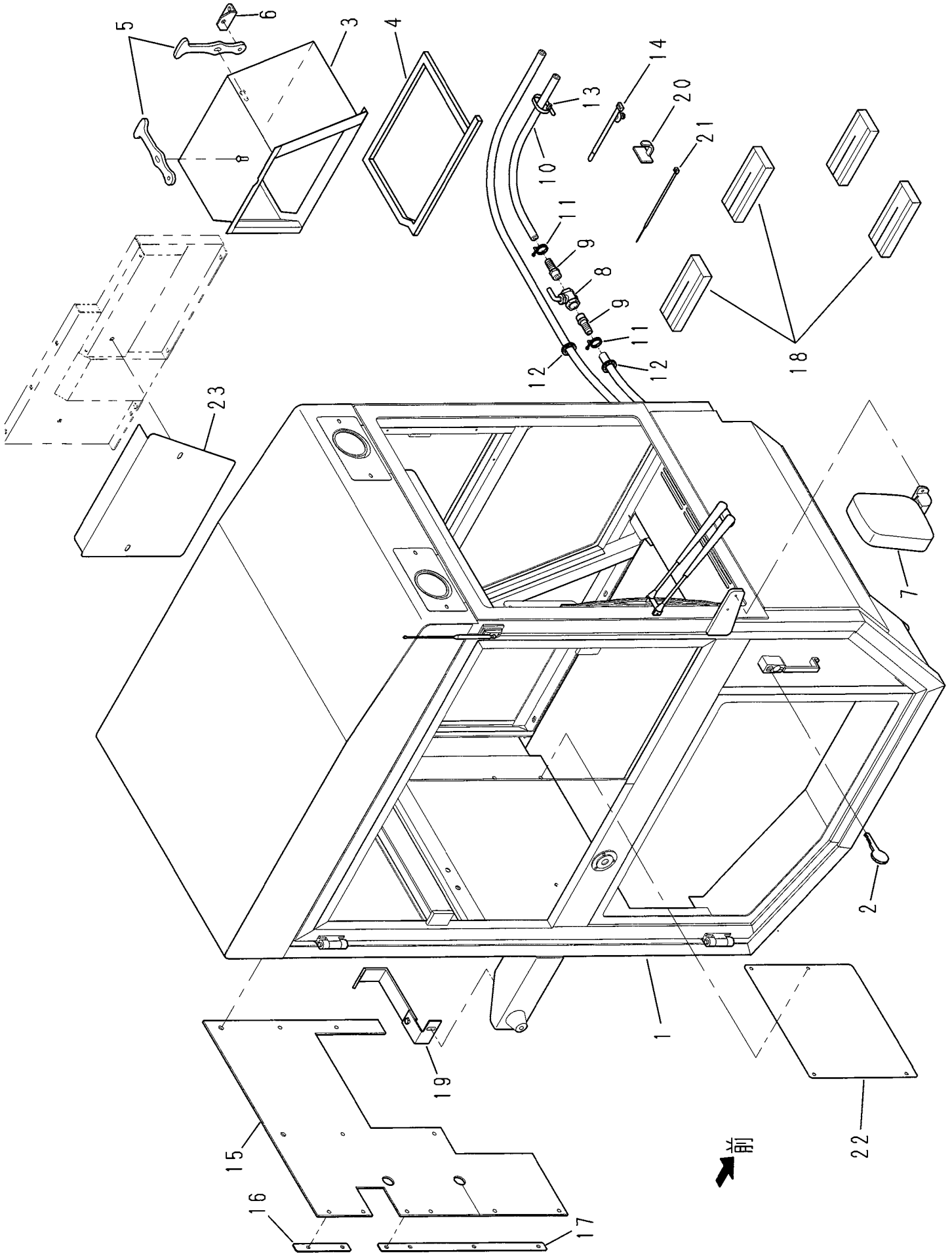

2. AJC2530

番号	品　番	品　名	数量	規　格	備 考
1	14086-44341	キャビン	1		
	00101-50825	六角ボルト	6	M8-25	
	00500-50080	平座金	6	8	
	0041-050081	Uナット	6	M8	
	00121-51080	六角ボルト	3	M10-80	
	0041-050101	Uナット	3	M10	
	0019-340612	十字穴付きトラスタッピンねじ	4	M6-12 3ｼｭ	
2	13205-37480	キー	2		
3	14146-49271	カバー	1		
4	13515-58260	シーリングパッキン	1		
5	30224-33771	バンド	2		
	0018-550820	十字穴付きトラス小ねじ	2	M8-20	
	0041-050081	Uナット	2	M8	
6	14088-02040	ブラケット	1		
	0019-340612	十字穴付きトラスタッピンねじ	2	M6-12 3ｼｭ	
7	14025-96040	サイドミラー　右	1		
	0018-750625	十字穴付きさら小ねじ	2	M6-25	
8	AC251V6010	ハンドルコック	1		
9	12665-07640	ニップル	2		
10	13105-27291	ホース	1	1,000	
11	12665-07721	ホースバンド	2		
12	11995-30500	グロメット	2		
13	60904-64860	ケッソクバンド	5	RF250-W	
14	13705-69090	プッシュマウントタイ	1		
15	14146-49280	パッキン	1		
16	14088-02070	プレート	1		
17	14088-02080	プレート	1		
	0019-340612	十字穴付きトラスタッピンねじ	6	M6-12 3ｼｭ	
18	12665-07870	パッキン	4		
19	14148-07360	ステー	1		
	0019-340616	十字穴付きトラスタッピンねじ	2	M6-16 3ｼｭ	
20	12825-21080	クリップ	10		
21	40224-28480	ケッソクバンド	5	T40S-W	
22	14148-07370	カバー	1		
23	14146-49520	カバー	1		
	00101-50870	六角ボルト	1	M8-70	
	00101-50855	六角ボルト	1	M8-55	
	0041-050081	Uナット	2	M8	
	00500-50082	平座金	2	8　大	

3. キャブボディ関係(1)

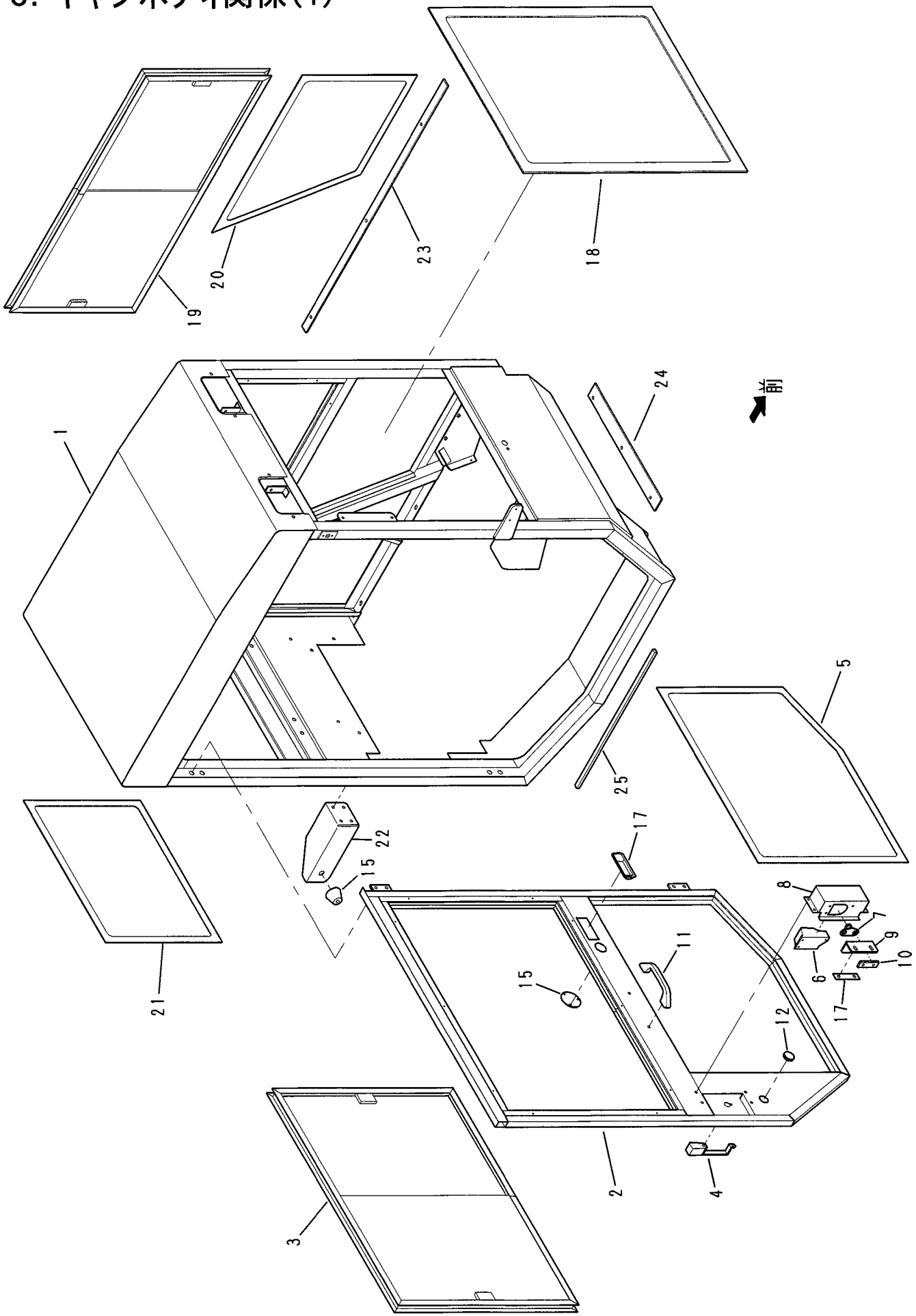

3. キャブボディ関係(1)

番号	品　番	品　名	数量	規　格	備 考
1	AC1813M6986D	キャブボディ	1		
2	AC1813M6989C	ドア	1		
	00101-50825	六角ボルト	4	M8-25	
	00501-50080	ばね座金	4	8	
3	AC1814M61591	サッシュAssy	1		
	AC1814M61348A	サッシュ取付部品	1		
4	AC251BK12474A	ハンドルアウター	1	BK12-474	
	00101-50810	六角ボルト	2	M8-10	
5	AC1814M61624D1	ウインド・プレート(ドア下)	1		
6	AC2513M6184R	ロック	1	THA-295-1R	
	0018-650612	十字穴付きなべ小ねじ	1	M6-12	
	00501-50060	ばね座金	1	6	
7	AC251THA2971	ドアストライカ	1	THA-297-1	
	0018-750815	十字穴付きさら小ねじ	2	M8-15	
	0051-152080	歯付座金	2	C-8-S	
8	AC1814M61594C	ボックス(ロック)	1		
	0018-650616	十字穴付きなべ小ねじ	4	M6-16	
	00501-50060	ばね座金	4	6	
9	AC1814M61595B	受(ストライカー)	1		
	00101-50825	六角ボルト	2	M8-25	
	00501-50080	ばね座金	2	8	
	00500-50080	平座金	2	8	
10	AC1814M61249B	リテーナー	1		
11	AC181AP8292	取手	1	AP-829-2	
	0018-650615	十字穴付きなべ小ねじ	2	M6-15	
	00501-50060	ばね座金	2	6	
12	AC251SG30B	膜付グロメット	1	SG-30B	
13	AC251PC256B	ボールクリップ	1	PC-25-6B	
	0018-650612	十字穴付きなべ小ねじ	1	M6-12	
	00501-50060	ばね座金	1	6	
14	AC1814M50178R	ステー(ボールクリップ)	1		
	0018-650612	十字穴付きなべ小ねじ	1	M6-12	
	00501-50060	ばね座金	2	6	
15	AC251BK9146	ドアーオープンストッパAssy	1	BK-9146	
16	AC181AP19713	埋め込み取手	1	AP-197-1-3	
17	AC1814M61649	スペーサー	1		
18	AC1814M61601	ガラス(フロント)	1		
19	AC1814M61596	サッシュAssy(左側)	1		
20	AC1814M61624D2	ウインド・プレート(左下)	1		
21	AC1814M61624D3	ウインド・プレート(リアー)	1		
22	AC1814M61603B	受(ドアストッパー)	1		
	00101-50820	六角ボルト	4	M8-20	
	00501-50080	ばね座金	4	8	
23	AC1814M61612A	パッキン(左)	1		
24	AC1814M61611A	パッキン(前)	1		
25	12825-21010	パッキン	3		

4. キャブボディ関係(2)

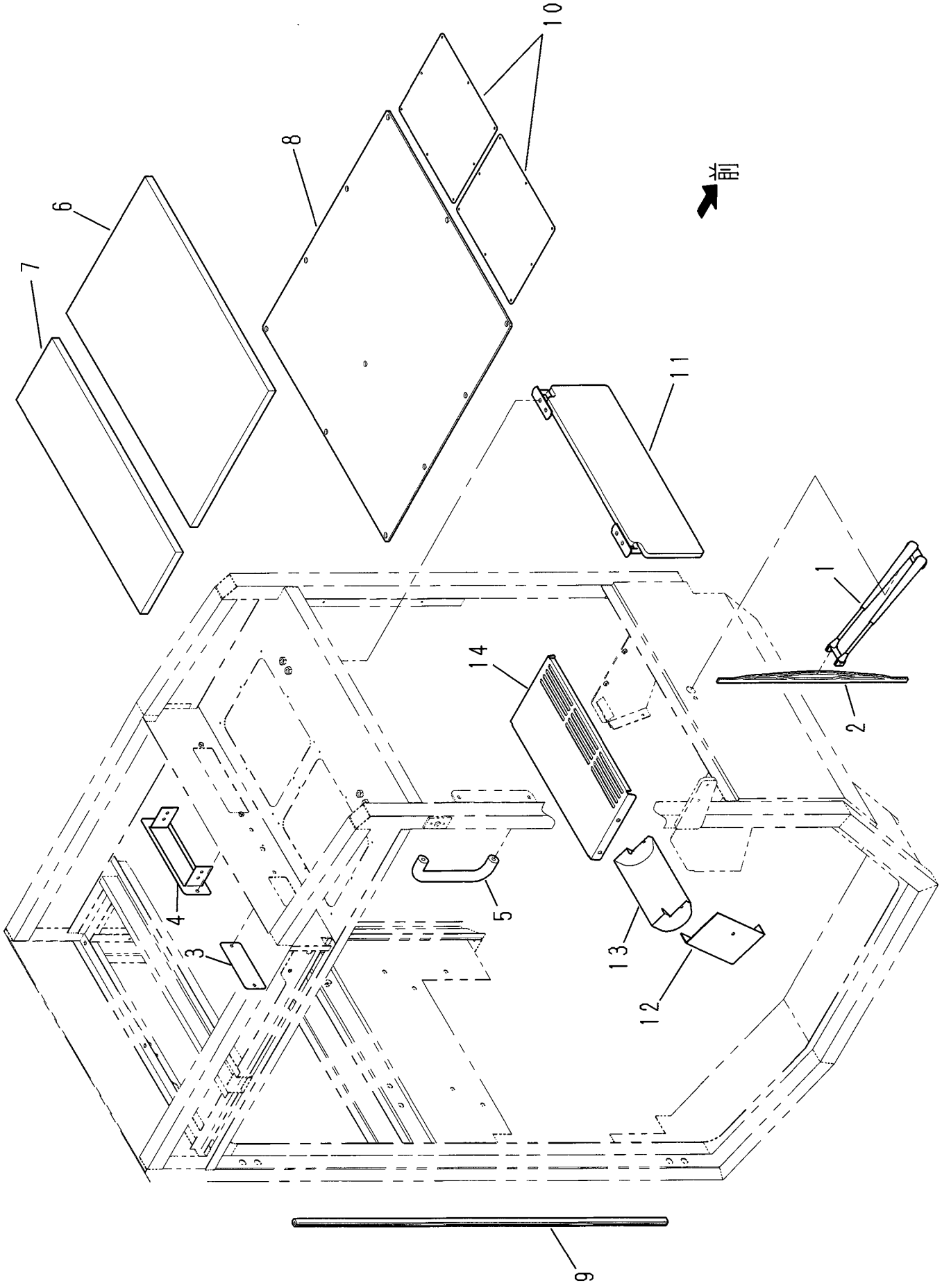

4. キャブボディ関係(2)

番号	品　番	品　名	数量	規　格	備 考
1	AC1818570501670	ワイパーアーム	1	857050-1670	
2	AC1814601008960	ワイパーブレード	1	460100-8960	
3	AC2514M60643	プレート	1		
	0018-650616	十字穴付きなべ小ねじ	2	M6-16	
	00501-50060	ばね座金	2	6	
	00500-50060	平座金	2	6	
	00201-50061	六角ナット	2	M6	
4	AC1814M61633	受(ラジオ)	1		
	0018-650616	十字穴付きなべ小ねじ	2	M6-16	
	00501-50060	ばね座金	2	6	
5	AC181AP42C3	取手	1	AP-42-C-3	
	0018-650816	十字穴付きなべ小ねじ	2	M8-16	
	00501-50080	ばね座金	2	8	
6	AC1814M61605B1	天井防音材	1		
7	AC1814M61605B2	天井防音材	1		
8	AC1814M61606B	天井内貼り	1		
	AC181BK14745	スクリューリベット	11	BK14-745	
9	AC1811920T01	ドアシール	1	1920-T01 L4600	
10	AC1814M61642	プレート	2		
	0019-350416	十字穴付きトラスタッピンねじ	16	M4-16 3種	
11	AC181BK14637A1	サンバイザー	1	BK14-637A-1	
	0018-650816	十字穴付きなべ小ねじ	4	M8-16	
	00501-50080	ばね座金	4	8	
12	AC2514M60649	配管カバー	1		
13	AC2514M60640	導風ガイド(デフロスター用)	1		
14	AC1814M61614	ダクトカバー	1		
	00101-50616	六角ボルト	4	M6-16	
	00501-50060	ばね座金	4	6	
	00500-50060	平座金	4	6	

5. キャブ電装ヒーター関係

AJC1800

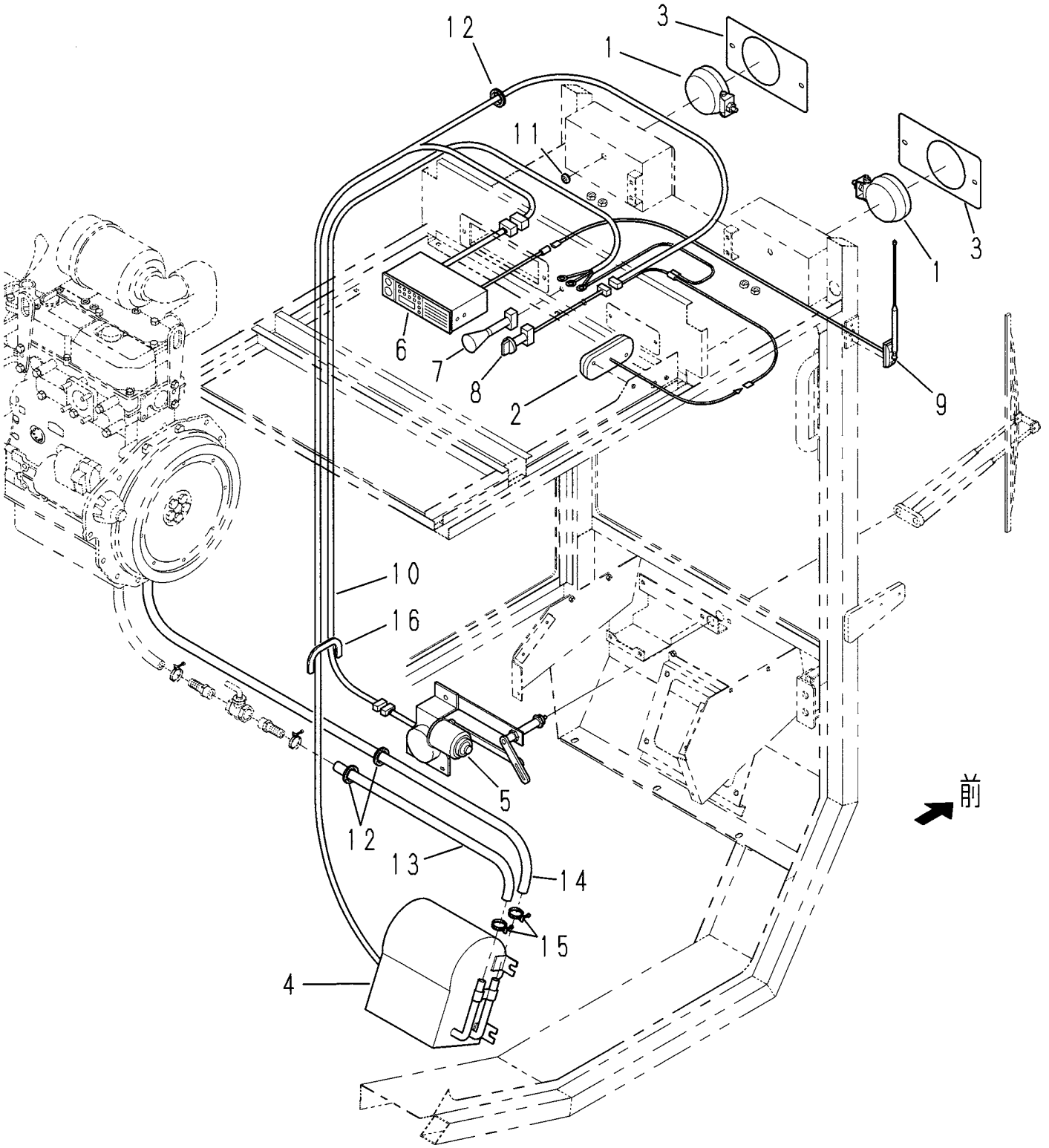

5. キャブ電装ヒーター関係

AJC1800

番号	品　番	品　名	数量	規　格	備 考
1	14026-32860	ヘッドライト	2		
2	AC2514M6227	ルームランプ	1		
	0018-650415	十字穴付きなべ小ねじ	2	M4-15	
	00501-50040	ばね座金	2	4	
	00500-50040	平座金	2	4	
3	AC1814M61641B	マスクカバー	2		
	0018-650612	十字穴付きなべ小ねじ	4	M6-12	
	00501-50060	ばね座金	4	6	
	00500-50060	平座金	4	6	
4	AC2511166003931	ヒーター	1	ND116600-3931	
	00101-50820	六角ボルト	4	M8-20	
	00501-50080	ばね座金	4	8	
	00500-50080	平座金	4	8	
5	AC1811590605030	ワイパーモーター	1	159060-5030	
	0018-650616	十字穴付きなべ小ねじ	4	M6-16	
	00500-50060	平座金	4	6	
6	AC181KRHM73N	ラジオ	1	KRH-M73N	
7	AC2510176000840	ヒータースイッチ	1	017600-0840	
8	AC2518597900061	ワイパースイッチ	1	859790-0061	
9	AC181YON054	ラバーアンテナ	1	YON-054	
10	AC1813M6997	配線	1		
11	AC181BW62	グロメット	2	BW6-2	
12	11995-30500	グロメット	3	NG-79-Q	
13	AC2514M608541	ホース	1	L1100	
14	AC2514M608542	ホース	1	L2100	
15	AC2514M60853	ホースバンド	2		
16	AC251KG024	自在ブッシュ	1		

6. ステッカ関係

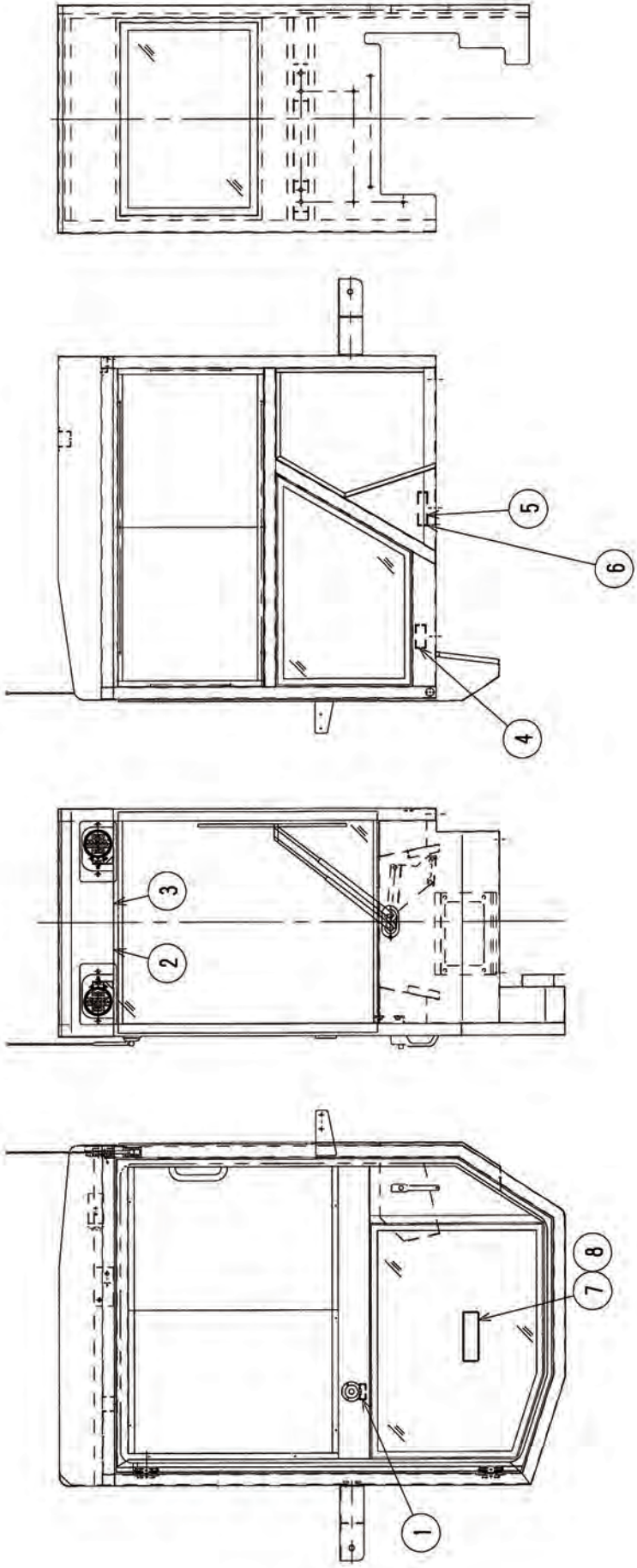

6. ステッカ関係

AJC1800

番号	品　番	品　名	数量	規　格	該当型式
1	13185-36900	ステッカ	1	ﾄﾞｱｷｬｯﾁ	
2	12563-33660	ステッカ	1	ｴﾝｼﾞﾝ運転要領	
3	12673-47580	ステッカ	1	注意 安全作業	
4	12875-24130	ステッカ	1	ｱｸｾﾙ	
5	10904-41420	ステッカ	1	ｻﾝﾌﾟｸﾗｯﾁ	
6	14088-06390	ステッカ	1	主変速	JMS1800MH/WH/SH(-HK)
7	14025-92370	ステッカ	1	181	JMS1800M/W/S(-HK)
8	14045-94570	ステッカ	1	186	JMS1800MH/WH/SH(-HK)

7. ステッカ関係

AJC2530

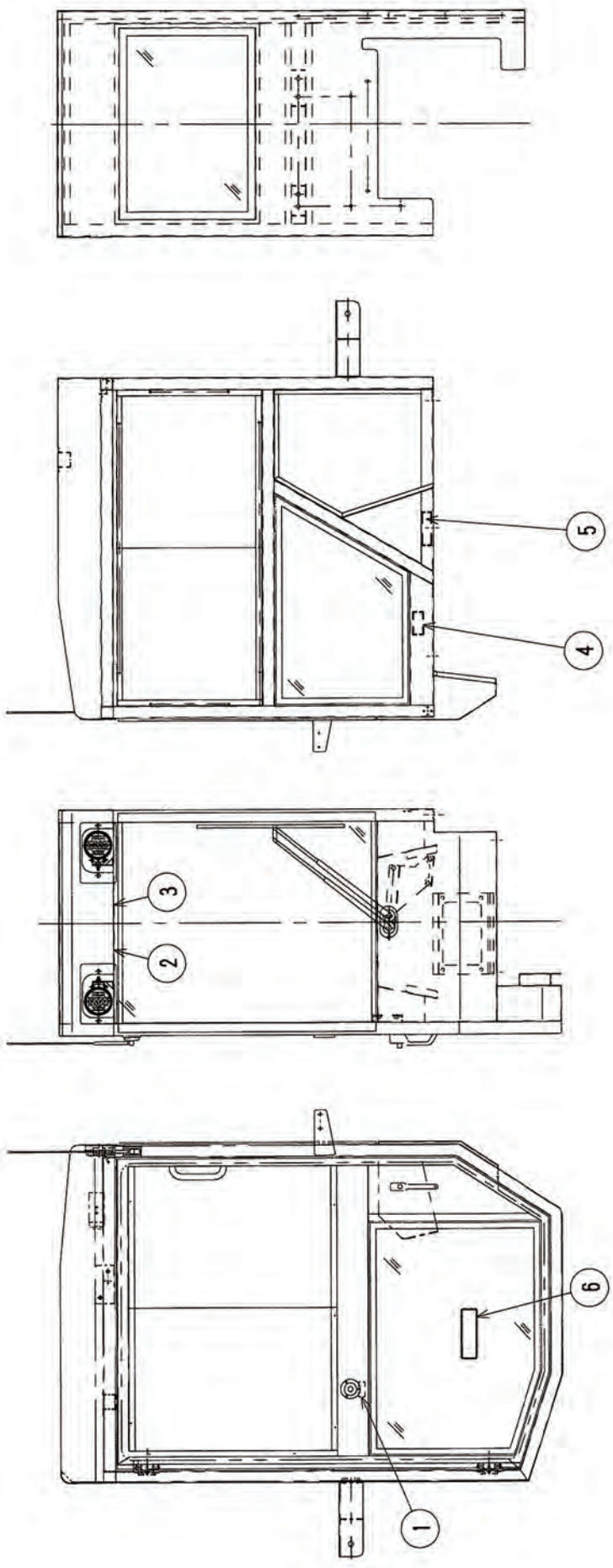

7. ステッカ関係

AJC2530

番号	品　番	品　名	数量	規　格	備 考
1	13185-36900	ステッカ	1	ﾄﾞｱｷｬｯﾁ	
2	12715-12110	ステッカ	1	ｴﾝｼﾞﾝ運転要領	
3	12873-47530	ステッカ	1	注意 安全作業	
4	12875-24130	ステッカ	1	ｱｸｾﾙ	
5	12715-12140	ステッカ	1	副変速	
6	14108-07810	ステッカ	1		

調　整	Ｓ－２５０７０１Ａ

千歳本社 066-8555 千歳市上長都１０６１番地２
TEL 0123-26-1123
FAX 0123-26-2412

千歳営業所 066-8555 千歳市上長都１０６１番地２
TEL 0123-22-5131
FAX 0123-26-2035

豊富営業所 098-4100 天塩郡豊富町字上サロベツ１１９１番地４４
TEL 0162-82-1932
FAX 0162-82-1696

帯広営業所 080-2462 帯広市西２２条北１丁目１２番地４
TEL 0155-37-3080
FAX 0155-37-5187

中標津営業所 086-1152 標津郡中標津町北町２丁目１６番２
TEL 0153-72-2624
FAX 0153-73-2540

花巻営業所 028-3172 岩手県花巻市石鳥谷町北寺林第１１地割１２０番３
TEL 0198-46-1311
FAX 0198-45-5999

仙台営業所 984-0032 宮城県仙台市若林区荒井５丁目２１－１
TEL 022-353-6039
FAX 022-353-6040

小山営業所 323-0158 栃木県小山市梁２５１２－１
TEL 0285-49-1500
FAX 0285-49-1560

東海営業所 485-0081 愛知県小牧市横内字立野６７８－１
TEL 0568-75-3561
FAX 0568-75-3563

岡山営業所 700-0973 岡山県岡山市北区下中野７０４－１０３
TEL 086-243-1147
FAX 086-243-1269

熊本営業所 861-8030 熊本県熊本市東区小山町１６３９－１
TEL 096-389-6650
FAX 096-389-6710

都城営業所 885-1202 宮崎県都城市高城町穂満坊１００３－２
TEL 0986-53-2222
FAX 0986-53-2233