STAR

キャビンアタッチ

部　品　表

製品コード　K93407
型　　式　AJC3570

製品コード　K93408
型　　式　AJC3500C

・部品のご注文の際には、必ず型式をご連絡ください。
・補用部品の一部には、まとめ・セット販売のみの部品があります。

株式会社IHIアグリテック

部　品　表

○　部品注文のとき
　型式名、製造番号、部品名、部品番号をお買上げ店に連絡してください。
○　故障や点検のとき
　図解を分解組立の参考にしてください。
○　故障診断のとき
　サービスマンがこの表を見ながら診断しますので、機械といっしょにお見せください。

この製品の補修用部品の供給年限（期間）は、製造打切り後9年といたします。ただし、供給年限内であっても、特殊部品につきましては、納期等についてご相談させていただく場合もあります。

補修用部品の供給は原則的には、上記の供給年限で終了いたしますが、供給年限経過後であっても、部品供給のご要請があった場合には、納期及び価格についてご相談させていただきます。

なお、品質・性能向上のため、部品の変更を行う場合があります。その際、本書の内容と一部異なる場合がありますのでご了承ください。

目　次

1. AJC3570（JMS3500*Hシリーズ）・・・・・・・・・・・・・・・・・・・・・ 1
2. AJC3500C（JMS3500*Hシリーズ）・・・・・・・・・・・・・・・・・・・・・ 3
3. キャブボディ関係（AJC3570/3500C）・・・・・・・・・・・・・・・・・・・ 6
4. キャブ電装ヒーター関係（AJC3570/3500C）・・・・・・・・・・・・ 9
5. キャブクーラー関係（AJC3500C）・・・・・・・・・・・・・・・・・・・・・・ 11
6. コンデンサ関係(AJC3500C)・・・・・・・・・・・・・・・・・・・・・・・・・ 13

1. AJC3570

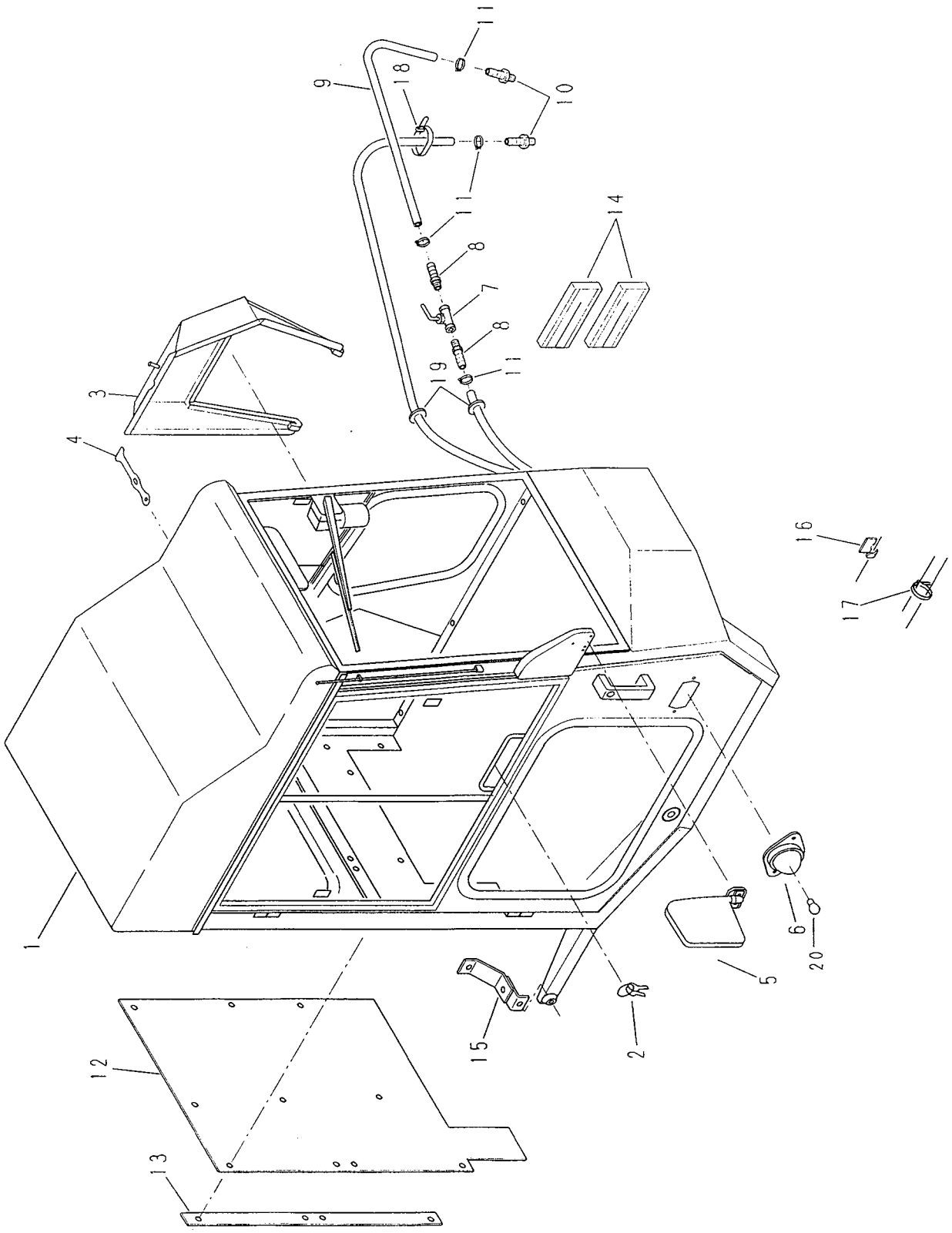

1. AJC3570

番号	品　番	品　名	数量	規　格	備考
1	13203-58030	キャビン	1		
	00101-50825	六角ボルト	6	M8-25	1取付
	00500-50080	平座金	6	8	1取付
	0041-050081	Uナット	6	M8	1取付
	00121-51080	六角ボルト	3	M10-80	1取付
	0041-050101	Uナット	3	M10	1取付
	0019-340612	十字穴付きトラスタッピンねじ	4	M6-12 3ｼｭ	1取付
2	13205-37480	キー	2		
3	13745-69410	カバー	1		
4	30224-33771	バンド	1		
	0018-550820	十字穴付きトラス小ねじ	1	M8-20	4取付
	0041-050081	Uナット	1	M8	4取付
	00500-50080	平座金	1	8	4取付
5	12715-11941	サイドミラー右	1		
6	13806-27260	サイドマーカーランプ組立	1	バルブ付	
7	AC251V60-10	ハンドルコック	1		
8	12665-07640	ニップル	2		
9	AC2514M608543	ホース	1	L1000	
10	13875-77270	ニップル	2		
11	AC2514M60853	ホースバンド	4		
12	12965-23870	パッキン	1		
13	12665-07830	プレート	1		
	0019-340612	十字穴付きトラスタッピンねじ	4	M6-12 3ｼｭ	13取付
14	12665-07870	パッキン	2		
15	13205-52590	ステー組立	1		
16	12825-21080	クリップ	10		
17	40224-28480	ケッソクバンド	5		
18	60904-64860	ケッソクバンド	5		
19	13185-42660	グロメット	2		
20	TL135-X0110-02	バルブ	(1)	BA15s S25 12V 21W	

2. AJC3500C

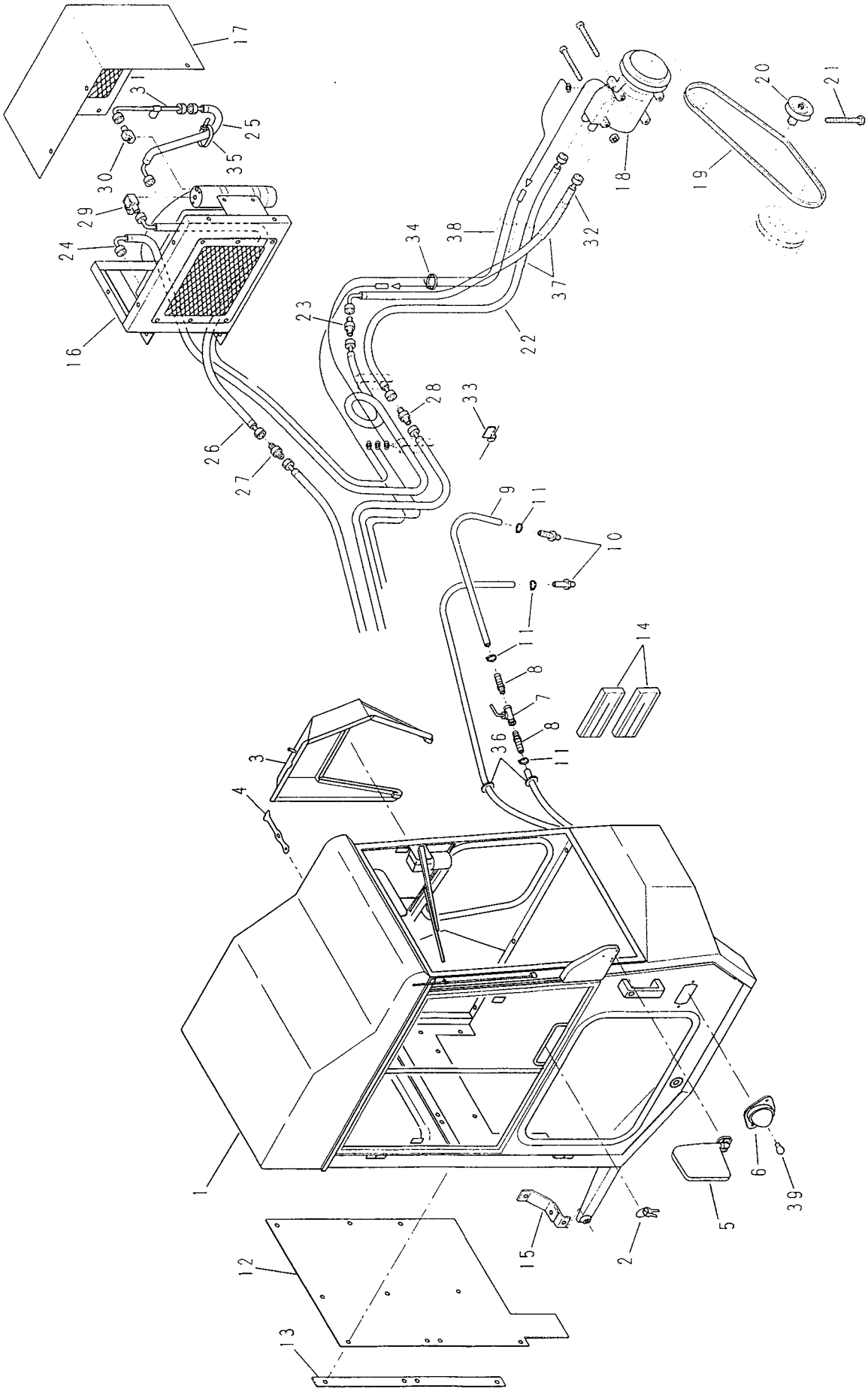

17
31
25
35
30
29
24
16
34
38
32
37
22
23
28
33
26
27
18
19
20
21
9
11
10
11
14
8
7
8
36
11
3
4
1
12
13
15
2
5
6
39

2. AJC3500C

番号	品　番	品　名	数量	規　格	備考
1	13213-58040	キャビン	1		
	00101-50825	六角ボルト	6	M8-25	1取付
	00500-50080	平座金	6	8	1取付
	0041-050081	Uナット	6	M8	1取付
	00121-51080	六角ボルト	3	M10-80	1取付
	0041-050101	Uナット	3	M10	1取付
	0019-340612	十字穴付きトラスタッピンねじ	4	M6-12 3ｼｭ	1取付
2	13205-37480	キー	2		
3	13745-69410	カバー	1		
4	30224-33771	バンド	1		
	0018-550820	十字穴付きトラス小ねじ	1	M8-20	4取付
	0041-050081	Uナット	1	M8	4取付
	00500-50080	平座金	1	8	4取付
5	12715-11941	サイドミラー右	1		
6	13806-27260	サイドマーカーランプ組立	1	バルブ付	
7	AC251V60-10	ハンドルコック	1		
8	12665-07640	ニップル	2		
9	AC2514M608543	ホース	1	L1000	
10	13875-77270	ニップル	2		
11	AC2514M60853	ホースバンド	4		
12	12965-23870	パッキン	1		
13	12665-07830	プレート	1		
	0019-340612	十字穴付きトラスタッピンねじ	4	M6-12 3ｼｭ	13取付
14	12665-07870	パッキン	2		
15	13205-52590	ステー組立	1		
16	13215-37520	コンデンサＡｓｓ’ｙ	1		
	00121-51065	六角ボルト	4	M10-65	16取付
	00220-50100	スプリングナット	4	M10	16取付
17	13215-37530	カバー、コンデンサ	1		
	00101-50815	六角ボルト	7	M8-15	17取付
	00501-50080	ばね座金	7	8	17取付
	00500-50080	平座金	7	8	17取付
18	13215-37540	コンプレッサＡｓｓ’ｙ	1		
	00140-10885	六角穴付きボルト	4	M8-85	18取付
	00201-50081	六角ナット	1	M8	18取付
19	04002-00361	Ｖベルト	1	A36 ﾚｯﾄﾞ	
20	13215-37560	プーリアッセンブリ アイドル	1		
21	13215-37550	アジャストボルト	1		
22	13875-77290	サクションホース	1		
23	13875-77310	ユニオン ディスチャージホースM22	1		
24	13215-37600	ディスチャージホース	1		
25	13215-37610	リキッドホース	1		
26	13215-37620	リキッドホース	1		
27	13215-37630	ユニオン　リキッドホースM16	1		

2. AJC3500C

番号	品　番	品　名	数量	規　格	備考
28	13215-37640	ユニオン サクションホースM24	1		
29	13215-37650	ジョイント レシーバ	1		
30	13215-37660	ジョイント	1		
	00121-50625	六角ボルト	2	M6-25	30取付
	00501-50060	ばね座金	2	6	30取付
31	13215-37670	ＴＵＢＥ ＡＣＣＥＳＳＯＲＹ	1		
32	13875-77300	ディスチャージホース	1		
33	12825-21080	クリップ	25		
34	40224-28480	ケッソクバンド	5		
35	60904-64860	ケッソクバンド	20		
36	13185-42660	グロメット	2		
37	80104-80521	スパイラルチューブ	3		
38	13875-77280	ワイヤーハーネス	1		
	00220-50080	スプリングナット	1	M8	38取付
39	TL135-X0110-02	バルブ	(1)	BA15s S25 12V 21W	

3. キャブボディ関係

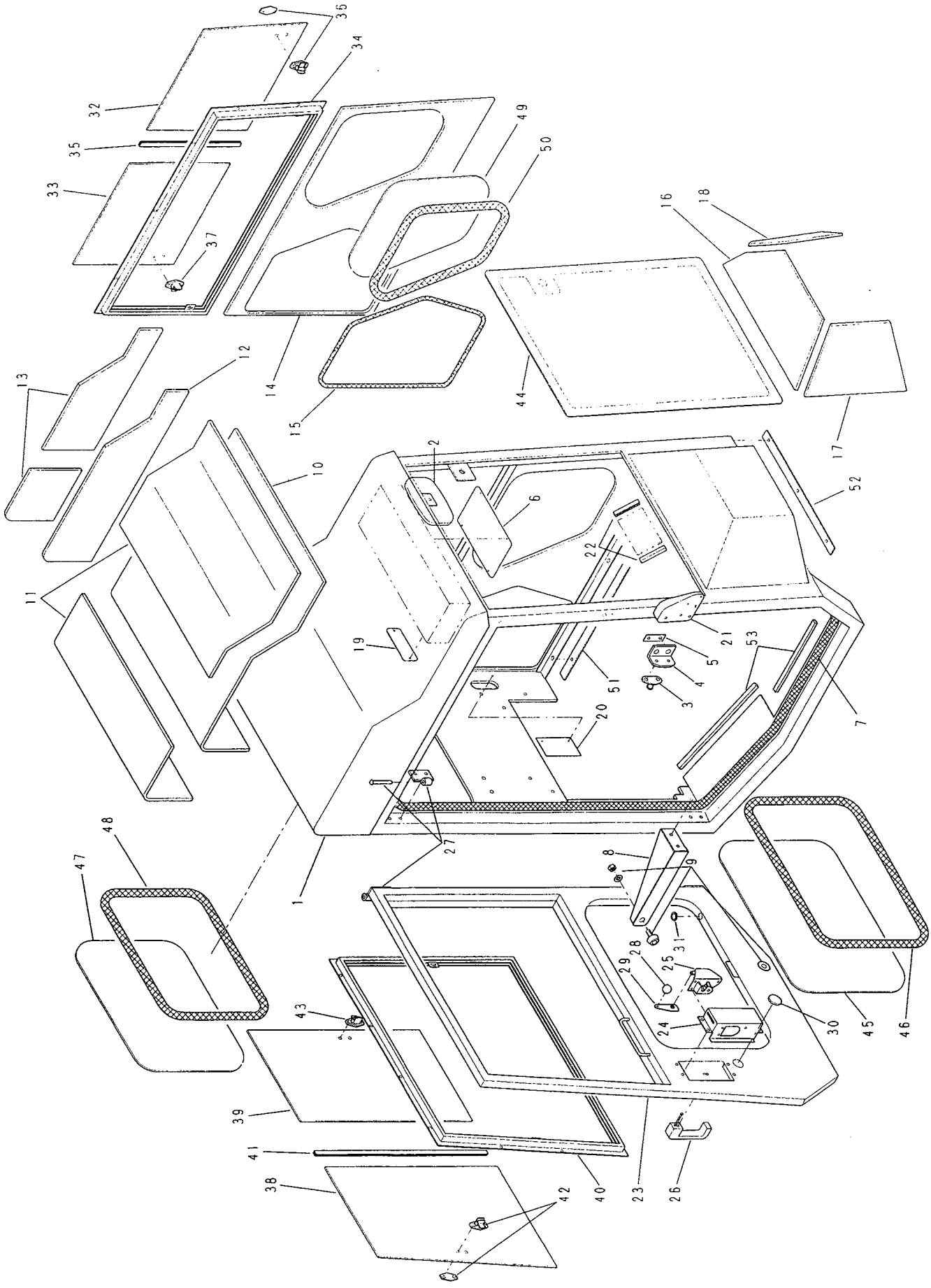

36
34
32
35
33
37
49
50
16
18
13
12
14
15
44
17
2
10
6
52
22
11
21
19
5
53
4
51
3
7
20
27
48
47
1
8
9
31
28
25
29
24
30
45
46
43
39
41
38
42
40
23
26

3. キャブボディ関係

番号	品　番	品　名	数量	規　格	備考
1	AC2511M6266D	キャブボディ	1		
2	AC2513M6427	ルームミラー	1		
3	AC251THA2971	ストライカー	1		
	0018-750820	十字穴付きさら小ねじ	2	M8-20	3取付
	0051-152080	歯付座金	2	C-8-S	3取付
4	AC2514M50164B	ブラケット（ストライカー）	1		
5	AC2514M50206	プレート	2	t=1.2/t=2.3	
	00101-50820	六角ボルト	2	M8-20	5取付
	00501-50080	ばね座金	2	8	5取付
6	AC2514M60591	プレート	2		
	0019-350416	十字穴付きトラスタッピンねじ	8	M4-16 3種	6取付
7	AC251Z830G4	シールラバー	1	L=4000	
8	AC2514M60604A	ブラケット（ドアーストッパ）	1		
	00101-50820	六角ボルト	2	M8-20	8取付
	00501-50080	ばね座金	2	8	8取付
9	AC251BK9146	ＢＫキャッチャー	1		
	0018-650516	十字穴付きなべ小ねじ	3	M5-16	9取付
	00501-50050	ばね座金	3	5	9取付
10	AC2514M606531T	天井内装材	1		
11	AC2514M606532T	天井内装スポンジ	1		
12	AC2514M606531S	天井内装材	2		
13	AC2514M606532S	天井内装スポンジ	2		
14	AC2514M606521	内装（左窓下部）	1		
15	AC251Z830G4	シールラバー	1	L=1620	
16	AC2514M606541	内装（前窓下部）	1		
17	AC2514M606542	内装（前窓下部）	1		
18	AC2514M606543	内装（前窓下部）	1		
19	AC2514M60643	プレート（クーラコントロール部	1		
	0018-650616	十字穴付きなべ小ねじ	2	M6-16	19取付
	00500-50060	平座金	4	6	19取付
	00501-50060	ばね座金	2	6	19取付
	00201-50061	六角ナット	2	M6	19取付
20	AC2514M60642	プレート（ホース取出部）	1		
	0019-350416	十字穴付きトラスタッピンねじ	2	M4-16 3種	20取付
21	AC2514M60634	ブラケット（バックミラー）	1		
	0018-650616	十字穴付きなべ小ねじ	3	M6-16	21取付
	00500-50060	平座金	3	6	21取付
	00501-50060	ばね座金	3	6	21取付
22	AC2514M5633	ハサミゴム	2	L=55	
23	AC2512M6368B	ドアー	1		
24	AC2513M5317AR	ボックス	1		
	0018-650816	十字穴付きなべ小ねじ	3	M8-16	24取付
	00501-50060	ばね座金	3	6	24取付
25	AC2513M6184R	ロック	1		

3. キャブボディ関係

番号	品　番	品　名	数量	規　格	備考
	0018-650616	十字穴付きなべ小ねじ	3	M6-16	25取付
	00501-50060	ばね座金	3	6	25取付
26	AC251BK12474A	ハンドルアウター	1		
	00101-50814	六角ボルト	2	M8-14	26取付
	00501-50080	ばね座金	2	8	26取付
27	AC2514M60589	ヒンジ	2		
28	AC251PC256B	ボールグリップ	1		
	00101-50616	六角ボルト	1	M6-16	28取付
29	AC2514M50178R	ステー	1		
	00101-50616	六角ボルト	1	M6-16	29取付
	00501-50060	ばね座金	1	6	29取付
30	AC251SG30B	膜付グロメット	1		
31	AC251BW62	グロメット	1		
32	AC2513M65251	ガラス左側　(前)	1		
33	AC2513M65252	ガラス左側　(後)	1		
34	AC2513M65253	サッシ	1		
35	AC2513M65254	中仕切	1		
36	AC2513M65255	ロックＡｓｓｙ（前）	1		
37	AC2513M65256	ロックＡｓｓｙ（後）	1		
	0019-350416	十字穴付きトラスタッピンねじ	10	M4-16	34取付
38	AC2513M65261	ガラスドアー側　(前)	1		
39	AC2513M65262	ガラスドアー側　(後)	1		
40	AC2513M65263	サッシ	1		
41	AC2513M65264	中仕切	1		
42	AC2513M65265	ロックＡｓｓｙ（前）	1		
43	AC2513M65266	ロックＡｓｓｙ（後）	1		
	0019-350416	十字穴付きトラスタッピンねじ	12	M4-16	40取付
44	AC2514M60586A	ガラスフロント	1		
45	AC2514M60583B1	ウィンドプレート（ドアー下）	1		
46	AC2514M60656	Ｈゴム	1	L=2150	
47	AC2514M60583B2	ウィンドプレート（リアー）	1		
48	AC2514M60656	Ｈゴム	1	L=1920	
49	AC2514M60583B3	ウィンドプレート（左側下）	1		
50	AC2514M60656	Ｈゴム	1	L=1530	
51	12665-07850	パッキン	1		
52	12665-07840	パッキン	1		
53	12825-21010	パッキン	1		

4. キャブ電装ヒーター関係

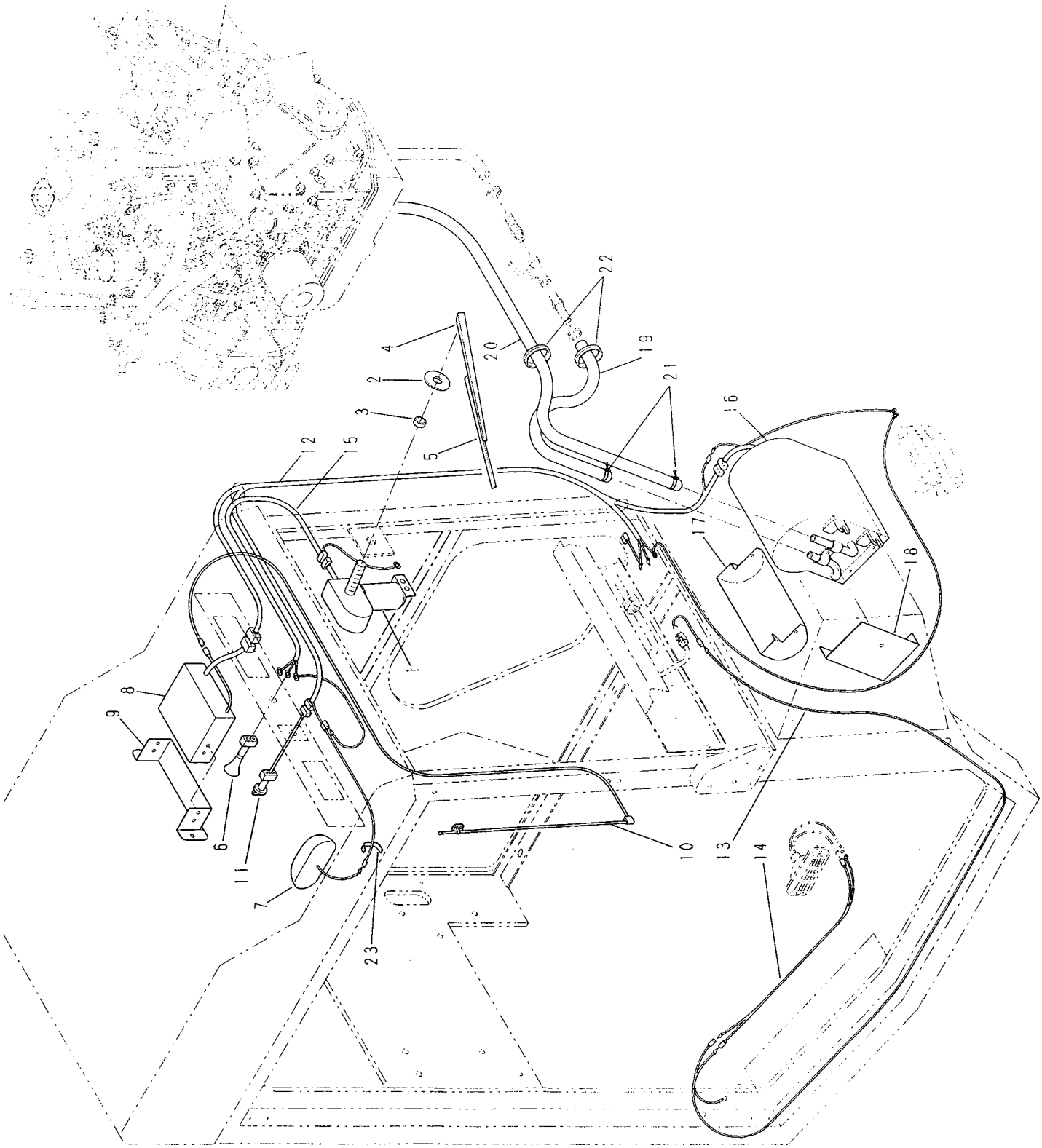

4. キャブ電装ヒーター関係

番号	品　番	品　名	数量	規　格	備考
1	AC2518591006360	ワイパーモータ	1		
	0018-650516	十字穴付きなべ小ねじ	2	M5-16	1取付
	00501-50050	ばね座金	2	5	1取付
	00500-50050	平座金	2	5	1取付
	00201-50051	六角ナット	2	M5	1取付
2	AC2514M60637	ワッシャー	1		
3	AC2514M60638	スペーサー	1		
4	AC2518570400030	アーム	1		
5	AC2518572401350	ブレード	1		
6	AC2518597900061	ワイパースイッチ	1		
7	AC2514M6227	ルームランプ	1	バルブ付	
	0019-350416	十字穴付きトラスタッピンねじ	2	M4-16	7取付
8	AC251KRHM33Ⅲ	カーラジオ	1		
	0018-650510	十字穴付きなべ小ねじ	4	M5-10	8取付
	00501-50050	ばね座金	4	5	8取付
	00500-50050	平座金	4	5	8取付
9	AC2514M60592	ブラケット（ラジオ）	1		
	0018-650616	十字穴付きなべ小ねじ	2	M6-16	9取付
	00501-50060	ばね座金	2	6	9取付
	00500-50060	平座金	2	6	9取付
10	AC251PA54P1	アンテナ	1		
11	AC2510176000840	ヒータースイッチ	1		
12	AC2513M6529D	ハーネスＺ	1		
13	AC2514M60607	ハーネスＹ	1		
	0019-350416	十字穴付きトラスタッピンねじ	1	M4-16	13取付
14	AC2514M60606	ハーネスＸ	1		
15	AC2514M60605	ハーネス（Ｆワイパー）	1		
16	AC2511166003931	ヒーター	1		
	00101-50820	六角ボルト	4	M8-20	16取付
	00501-50080	ばね座金	4	8	16取付
	00500-50080	平座金	4	8	16取付
17	AC2514M60640	導風ガイド	1		
18	AC2514M60649	配管カバー	1		
	00101-50630	六角ボルト	1	M6-30	18取付
	00501-50060	ばね座金	1	6	18取付
	00500-50060	平座金	1	6	18取付
19	AC2514M608541	ホース	1	L=1100	
20	AC2514M608542	ホース	1	L=2100	
21	AC2514M60853	ホースバンド	2		
22	13185-42660	グロメット	2		
23	AC251KG024	自在ブッシュ	1		

5. キャブクーラー関係

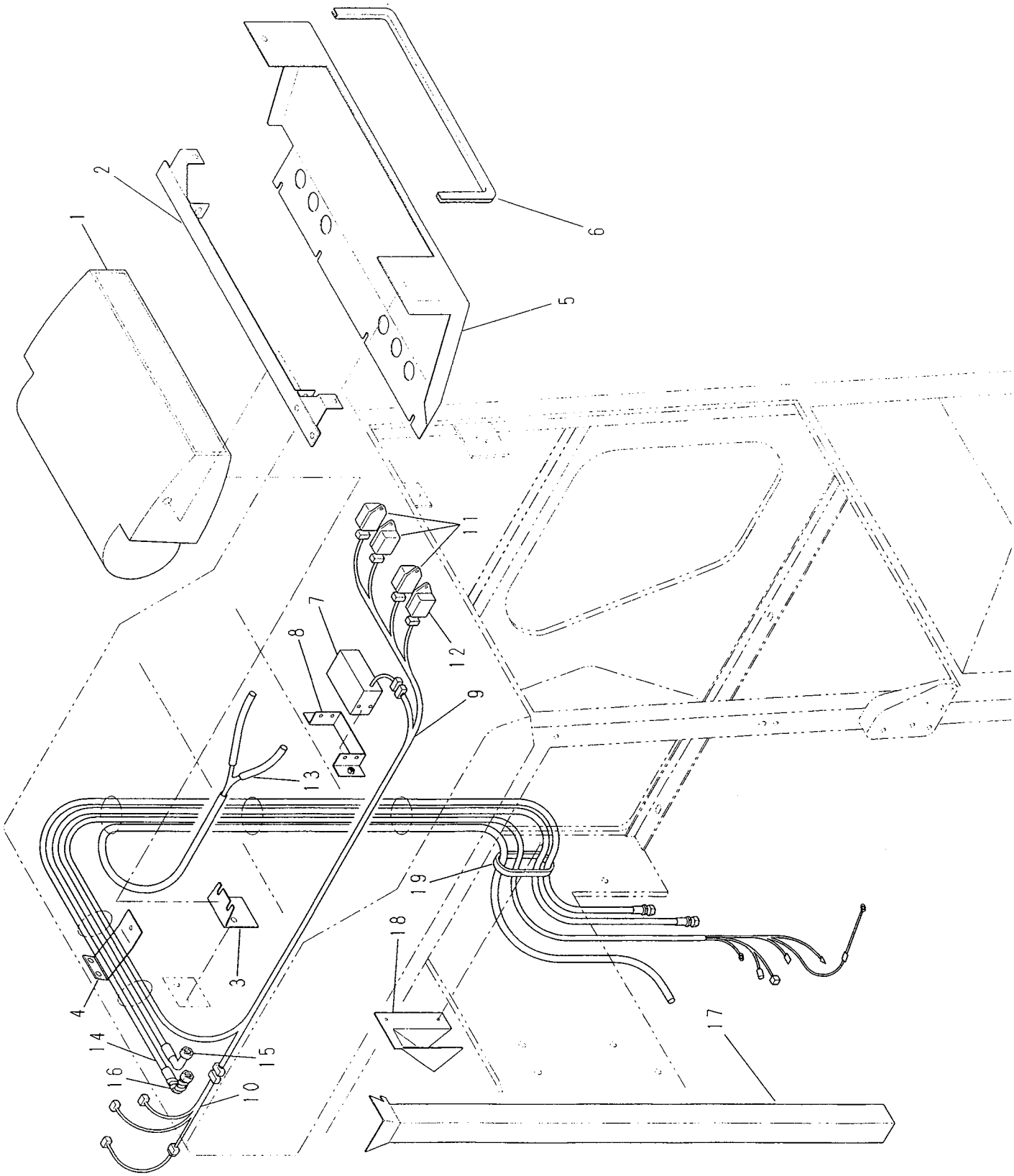

5. キャブクーラー関係

番号	品　番	品　名	数量	規　格	備考
1	AC3524458003091	クーリングユニット　ＡＳ	1		
2	AC3523M6594	ブラケット	1		
	00101-50816	六角ボルト	4	M8-16	2取付
	00501-50080	ばね座金	4	8	2取付
3	AC3524M60599B	プレート（クーラー）	1		
	00101-50816	六角ボルト	2	M8-16	3取付
	00501-50080	ばね座金	2	8	3取付
4	AC3524M60603	プレート（ホース受け）	1		
	0018-650616	十字穴付きなべ小ねじ	1	M6-16	4取付
	00501-50060	ばね座金	1	6	4取付
5	AC3523M6504B	カバー（クーラー）	1		
6	AC3524M60230	ハサミゴム	1	L=650	
	0018-650616	十字穴付きなべ小ねじ	6	M6-16	6取付
	00500-50060	平座金	6	6	6取付
	00501-50060	ばね座金	6	6	6取付
7	AC3521139000270	コントロールＡＳ	1		
	0018-650510	十字穴付きなべ小ねじ	4	M5-10	7取付
	00500-50050	平座金	4	5	7取付
	00501-50050	ばね座金	4	5	7取付
8	AC3524M60593	ブラケット（コントロール）	1		
	0018-650616	十字穴付きなべ小ねじ	2	M6-16	8取付
	00500-50060	平座金	2	6	8取付
	00501-50060	ばね座金	2	6	8取付
9	AC3523M6531	ハーネス（メイン）	1		
10	AC3524M60657B	ハーネス（ユニット）	1		
11	AC3520567008570	リレー	3		
12	AC3521468500430	ヒューズ	1		
	00101-50616	六角ボルト	2	M6-16	11取付
	00501-50060	ばね座金	2	6	11取付
	00500-50060	平座金	2	6	11取付
	00201-50061	六角ナット	2	M6	11取付
13	AC3524M60658	ドレーン　ホース	1		
14	AC3524414201500	サクションホース	1		
15	AC3524414400380	リキッドホース	1		
16	AC3520462180080	インシュレータ	1		
17	AC3524M60601A	カバー（ホース）	1		
	0019-340416	十字穴付きトラスタッピンねじ	4	M4-16	17取付
18	AC3524M60641	カバー（ホース出口部）	1		
19	AC352KG016	自在グロメット	1		

6. コンデンサ関係

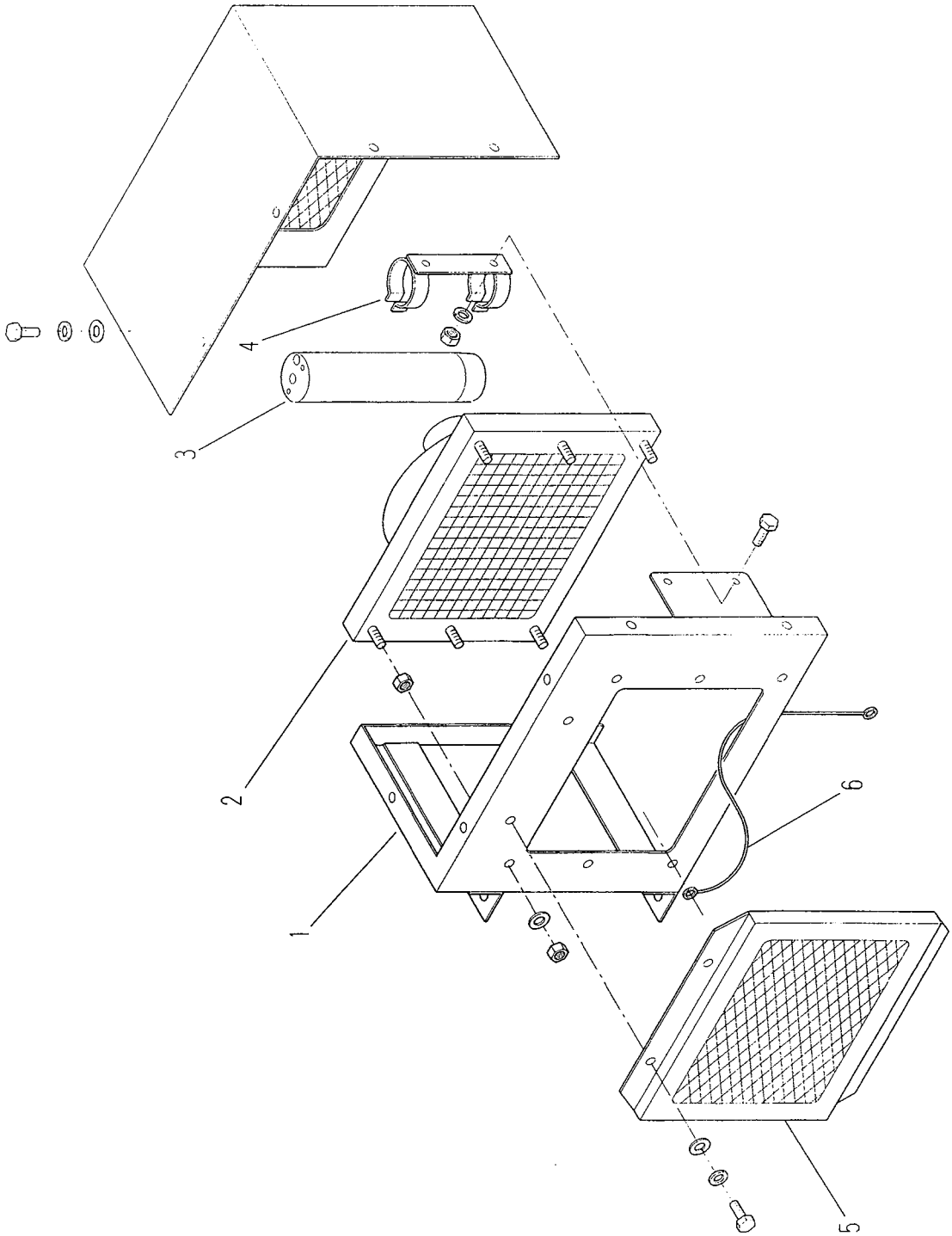

6. コンデンサ関係

番号	品　番	品　名	数量	規　格	備考
1	AC3522M6389A	ブラケット	1		
2	AC3524477006700	コンデンサＡＳ	1		
	00201-50081	六角ナット	12	M8	2取付
	00501-50080	ばね座金	6	8	2取付
3	AC3524478100130	タンクレシーバ	1		
4	AC3520478908350	レシーバブラケット	1		
	00101-50820	六角ボルト	2	M8-20	4取付
	00201-50081	六角ナット	2	M8	4取付
	00501-50080	ばね座金	2	8	4取付
5	AC3524M60655	防護ネット	1		
	00101-50816	六角ボルト	2	M8-16	5取付
	00501-50080	ばね座金	2		5取付
	00500-50080	平座金	2		5取付
6	AC3524M60608	ハーネス（アース）	1		

調　整	Ｓ－２５０７０１Ａ

千歳本社 066-8555 千歳市上長都１０６１番地２
TEL 0123-26-1123
FAX 0123-26-2412

千歳営業所 066-8555 千歳市上長都１０６１番地２
TEL 0123-22-5131
FAX 0123-26-2035

豊富営業所 098-4100 天塩郡豊富町字上サロベツ１１９１番地４４
TEL 0162-82-1932
FAX 0162-82-1696

帯広営業所 080-2462 帯広市西２２条北１丁目１２番地４
TEL 0155-37-3080
FAX 0155-37-5187

中標津営業所 086-1152 標津郡中標津町北町２丁目１６番２
TEL 0153-72-2624
FAX 0153-73-2540

花巻営業所 028-3172 岩手県花巻市石鳥谷町北寺林第１１地割１２０番３
TEL 0198-46-1311
FAX 0198-45-5999

仙台営業所 984-0032 宮城県仙台市若林区荒井５丁目２１－１
TEL 022-353-6039
FAX 022-353-6040

小山営業所 323-0158 栃木県小山市梁２５１２－１
TEL 0285-49-1500
FAX 0285-49-1560

東海営業所 485-0081 愛知県小牧市横内字立野６７８－１
TEL 0568-75-3561
FAX 0568-75-3563

岡山営業所 700-0973 岡山県岡山市北区下中野７０４－１０３
TEL 086-243-1147
FAX 086-243-1269

熊本営業所 861-8030 熊本県熊本市東区小山町１６３９－１
TEL 096-389-6650
FAX 096-389-6710

都城営業所 885-1202 宮崎県都城市高城町穂満坊１００３－２
TEL 0986-53-2222
FAX 0986-53-2233