STAR

コンビネーションベーラ

部　品　表

製品コード	K93362
型　　式	JCB1810
部品供給型式	JCB1810-02

・部品ご注文の際は、必ず部品供給型式をご連絡ください。
・補用部品の一部には、まとめ・セット販売のみの部品があります。

株式会社IHIアグリテック

パーツカタログの見方

1．このパーツカタログに記載されている部品は、必ずしも標準装備部品ではありません。
2．部品変更は、予告なく行うことがあります。
3．パーツカタログリスト様式

0CF10-J21601 29. FO噴射ポンプ(ブーコン用)

(A)=4JH-DT
(B)=4JH-DTZ
(C)=4JH-DTZP
(D)=4JH-DTZA
(E)=4JH-DTZY
(F)=

① No.	② ﾚﾍﾞﾙ	部品番号	部品名	(A)	(B)	(C)	(D)	(E)	(F)	③ I	⑤ R
				数量							
1	1	729595-51390	FOﾎﾟﾝﾌﾟ ASY(ﾌﾞｰｺﾝﾂｷ	1	1	1	1	1			1
1-1	1	729595-51391	FOﾎﾟﾝﾌﾟ ASY(ﾌﾞｰｺﾝﾂｷ	1	1	1	1	1		N	1
	(A=E00185)	(B=E00200)									
3	2	26022-060162	ﾅﾍﾞｺﾈｼﾞ(ﾊﾞﾈ6X16	9	9	9	9	9			
3-1 ④	2	26022-060162	ﾅﾍﾞｺﾈｼﾞ(ﾊﾞﾈ6X16	4	4	4	4	4		K	
	(A=E00156)	(B=E00156)	(C=E00156) (D=E00156)	(E=E00156)							
4	2	129470-51040	ｶﾑｼｬﾌﾄ	1	1	1	1	1			
5	2	122710-51050	ﾍﾞｱﾘﾝｸﾞ(HR30203J)	2	2	2	2	2			
6	2	129470-51060	ﾍﾞｱﾘﾝｸﾞｵｻｴ	1	1	1	1	1			

備考
1) ブーストコンペンセータ付、4JH-DT、4JH-DTZ とも
E00155までは特別注文仕様とします。

① 見出しNo.(REF. No.)

リスト頁の見出No.とイラスト図番の末尾が一致しない場合があります。

(例)イラスト図番　　リスト頁の見出No.

1　　1(変更前)　→ 1-1 (変更後)

互換性記号 N、R、K の場合は新部品のイラストを省略している場合があります。

② レベル(LEV.)

レベル

1･･･表示している数字はレベルを表し、親子の関係を示します。(1 は親部品です)
2･･･は、1 に含まれる子部品です。
3･･･は、2 に含まれる子部品(1 から見れば孫部品)です。
(注)非販売部品のイラストは一部展開しておりますが、リストには記載しておりません。

③ 互換性記号

部分変更が行われた場合、その部品に対して下記の互換性記号が表示されます。

記号	互換性	内　容
N	旧 ←○ ×→ 新	新部品は、旧部品に対して互換性有り、その逆は無し。
Q	旧 ←× ○→ 新	新部品は、旧部品に対して互換性無し、その逆は有り。
R	旧 ←○ ○→ 新	新・旧部品の双方に対して互換性有り。
S	旧 ←× ×→ 新	新・旧部品の双方に対して互換性無し。
W		新規追加となった部品。
Z		廃止された部品
F		単品では、互換性無し。但し関連部品セットにて互換性有り。
K		使用個数のみの変更

④ 実施記号

部品が変更された時には、適用される商品形式の実施号機が(A)～(F)欄毎に表示されます。

商品記号	商品No.	商品記号	商品No.
C	クラッチNo.コンプレッサーNo.	F	走行ユニット製造番号
D	ドライブNo.	M	本機製造番号
E	エンジン番号		

注1)記号の後に西暦年月を記載している事もあります。(例) ※1990.02
注2)実施号機が「XXXXX」・「ZZZZZ」は、部品変更の予告又は、実施号機が確定できなかった部品です。
注3)(A=E00185)は、A欄の商品形式(=4JH−DT)の部品変更実施号機は、E(=エンジンNo.)が
00185号機以降であることを示します。

⑤ 備考(リマークス)

R･･･欄に数字又は、英字(記号)を表示してあります。
イラスト下段に上記の記号と同一記号を表記して当該部品に対するコメント(備考)を表示しています。

部品中の実施記号について

前項④実施記号欄の実施号機番号は、各銘板で確認することができます。

車両銘板は、エンジン防塵装置（ロータリースクリーン）下のフレーム部に、エンジン銘板はエンジン上部にそれぞれ貼り付けられています。

（１）エンジン部実施号機番号（E00□□□等）
　　エンジン番号がそのまま該当します

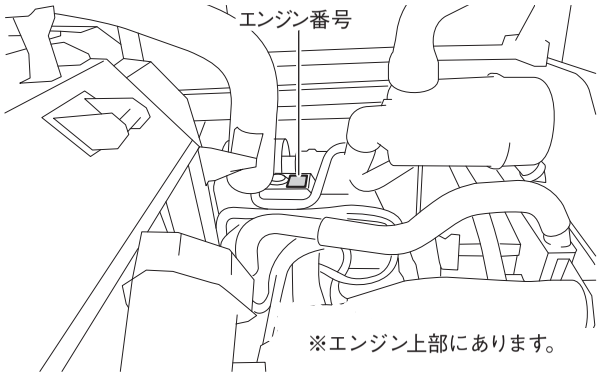

（２）走行ユニット部実施号機番号（F11△△△△等）
　　走行ユニット製造番号がそのまま該当します

（３）本機部実施号機番号（M○○○○○○○等）
　　本機製造番号がそのまま該当します

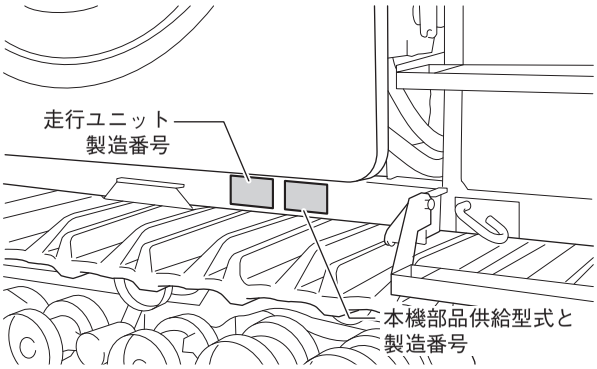

目　　次

目　　次

目　　次

目　　次

Fig.1. エンジン関連

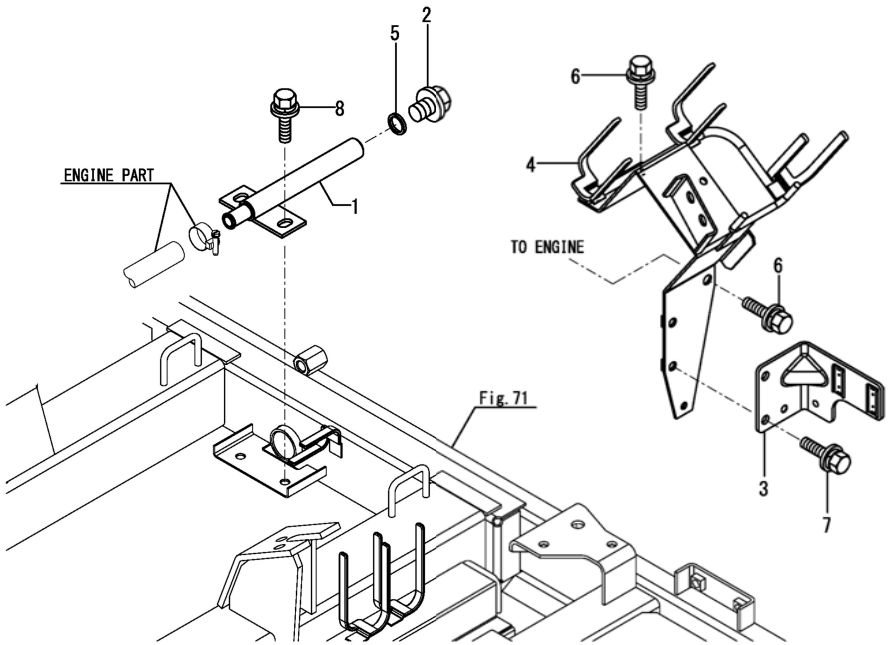

(A)=DS1C-6101T,101
(B)=
(C)=
(D)=
(E)=
(F)=

No.	ﾚﾍﾞﾙ	部品番号	部品名称	数量 (A)	(B)	(C)	(D)	(E)	(F)	I	R
1	1	1E6A40-00150	ﾍﾞｰｽ(ﾄﾞﾚﾝ	1							
2	1	104200-55080	ﾌﾟﾗｸﾞ(ﾄﾞﾚﾝ M12	1							
3	1	129A00-77930	ﾌﾞﾗｹｯﾄ(ｺﾈｸﾀ	1							
4	1	1E6C70-84440	ﾌﾟﾚｰﾄ(Eﾊｰﾈｽ	1							
5	1	22190-120002	ｼｰﾙﾜｯｼｬｰ(ｺﾏﾙ 12	1							
6	1	26014-080162	ﾎﾞﾙﾄ(ﾋﾗ+ﾊﾞﾈ 8X16	3							
7	1	26014-080162	ﾎﾞﾙﾄ(ﾋﾗ+ﾊﾞﾈ 8X16	2							
8	1	26014-080202	ﾎﾞﾙﾄ(ﾋﾗ+ﾊﾞﾈ 8X20	2							

N:旧 新, Q:旧 新, R:旧 新, S:旧 新, W:追加, Z:廃止, F:セット互換, K:個数変更

Fig.2. エンジンプーリ

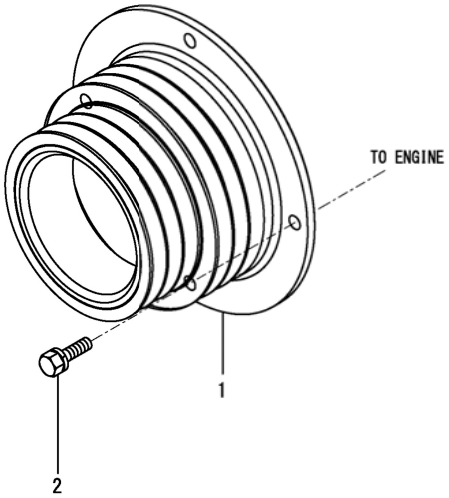

(A)=DS1C-6101T,101
(B)=
(C)=
(D)=
(E)=
(F)=

No.	ﾚﾍﾞﾙ	部品番号	部品名称	数量 (A)	(B)	(C)	(D)	(E)	(F)	I	R
1	1	1E6A80-00060	ﾌﾟｰﾘ(ｴﾝｼﾞﾝ 167-200	1							
2	1	26013-120302	ﾎﾞﾙﾄ(ﾊﾞﾈ 12X30	4							

N:旧 新, Q:旧 新, R:旧 新, S:旧 新, W:追加, Z:廃止, F:セット互換, K:個数変更

Fig.3. エンジンマウント

(A)=DS1C-6101T,101
(B)=
(C)=
(D)=
(E)=
(F)=

No.	ﾚﾍﾞﾙ	部品番号	部品名称	数量 (A)	(B)	(C)	(D)	(E)	(F)	I	R
1	1	1E6C70-01100	ﾏｳﾝﾄ(ｴﾝｼﾞﾝ ｳｼﾛ L	1							
2	1	1E6A80-01150	ﾏｳﾝﾄ(ｴﾝｼﾞﾝ ﾏｴ L	1							
3	1	1E6A80-01180	ｽﾄｯﾊﾟ	1							
4	1	1E6A80-01204	ﾏｳﾝﾄ(ｴﾝｼﾞﾝ ﾏｴ R	1							
5	1	1E8380-01200	ｺﾞﾑ(ﾎﾞｳｼﾝ ｶｸ 600	4							
6	1	1E6A80-01250	ﾏｳﾝﾄ(ｴﾝｼﾞﾝ ｳｼﾛ R	1							
7	1	26013-100252	ﾎﾞﾙﾄ(ﾊﾞﾈ 10X25	12							
8	1	26013-100302	ﾎﾞﾙﾄ(ﾊﾞﾈ 10X30	2							
9	1	26367-120002	ﾂﾊﾞﾂｷﾅｯﾄ(M12	8							

N:旧 ⇄ 新, Q:旧 ⇄ 新, R:旧 ⇄ 新, S:旧 ⇄ 新, W:追加, Z:廃止, F:セット互換, K:個数変更

Fig.4. 燃料タンク（1）

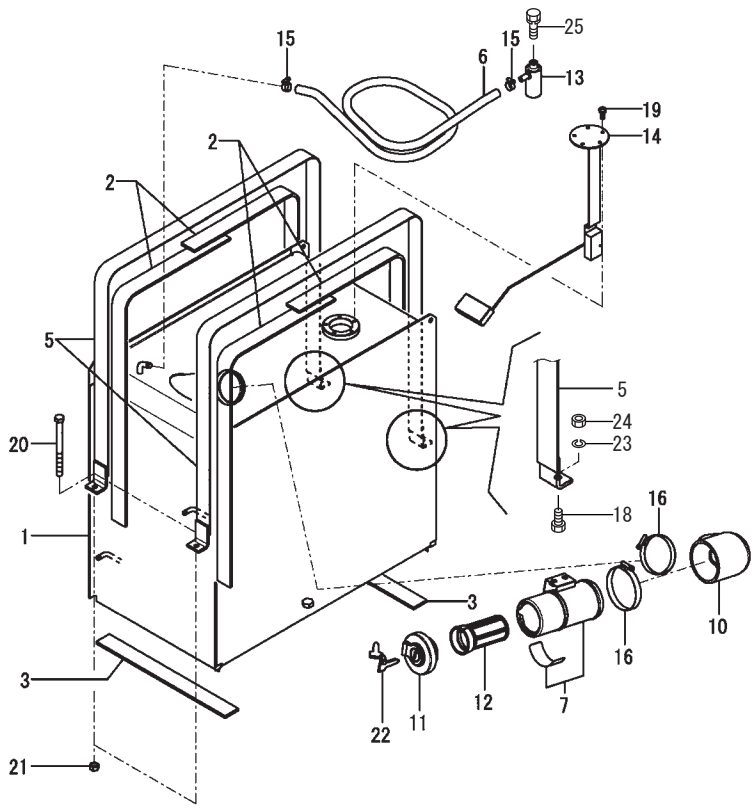

(A)=DS1C-6101T,101
(B)=
(C)=
(D)=
(E)=
(F)=

No.	ﾚﾍﾞﾙ	部品番号	部品名称	数量 (A)	(B)	(C)	(D)	(E)	(F)	I	R
1	1	1E6D00-03000	ﾀﾝｸ(ﾈﾝﾘﾖｳ	2							
2	1	1E9110-03080	ｼｰﾄ(ｶﾝｼｮｳ A	4							
3	1	1E9110-03090	ｼｰﾄ(ｶﾝｼｮｳ B	2							
5	1	1E6D00-03250	ﾌﾞﾗｹｯﾄ(ﾈﾝﾘﾖｳﾀﾝｸ	2							
6	1	1E9570-03300	ﾎｰｽ(ﾌﾞﾘｰｻﾞ 950	1							
7	1	7E8380-03400-1	ｷｭｳﾕｺｳCMP	1							
10	1	1E8820-03490	ﾎｰｽ(ｷｭｳﾕｺｳ	1							
11	1	1A6380-04120	ｷｬｯﾌﾟCMP(ﾈﾝﾘｮｳﾀﾝｸ	1							
12	1	101504-55101	ｽﾄﾚｰﾅ(ﾈﾝﾘｮｳ	1							
13	1	194205-63550	ﾌﾞﾘｰｻﾞ(ｴｱ	1							
14	1	1E9110-81500	ｾﾝｻ(ﾈﾝﾘｮｳ	1							
15	1	23000-016000	ﾎｰｽｸﾘｯﾌﾟ(16	2							
16	1	23000-090000	ﾎｰｽｸﾘｯﾌﾟ(90	2							
18	1	BSZ08020	コガタボルト　７　Ｍ８×２５	2							
19	1	26022-050122	ﾅﾍﾞｺﾈｼﾞ(ﾊﾞﾈ 5X12	5							
20	1	26116-081004	ﾎﾞﾙﾄ(8X100	2							
21	1	26717-080002	ﾅｯﾄ(M8	2							
22	1	933110-00301	ｷｰCMP	1							
23	1	WSA08	バネザガネ　３ゴウ　Ｍ８	2							
24	1	NSZ08	コガタナット　８　２シュ　Ｍ８	2							
25	1	BSPZ08016	コガタＳＷツキボルト　７　Ｍ８×１６	1							

N:旧 ⇆ 新，Q:旧 ⇆ 新，R:旧 ⇆ 新，S:旧 ⇆ 新，W:追加，Z:廃止，F:セット互換，K:個数変更

Fig.5. 燃料タンク(2)

(A)=DS1C-6101T,101
(B)=
(C)=
(D)=
(E)=
(F)=

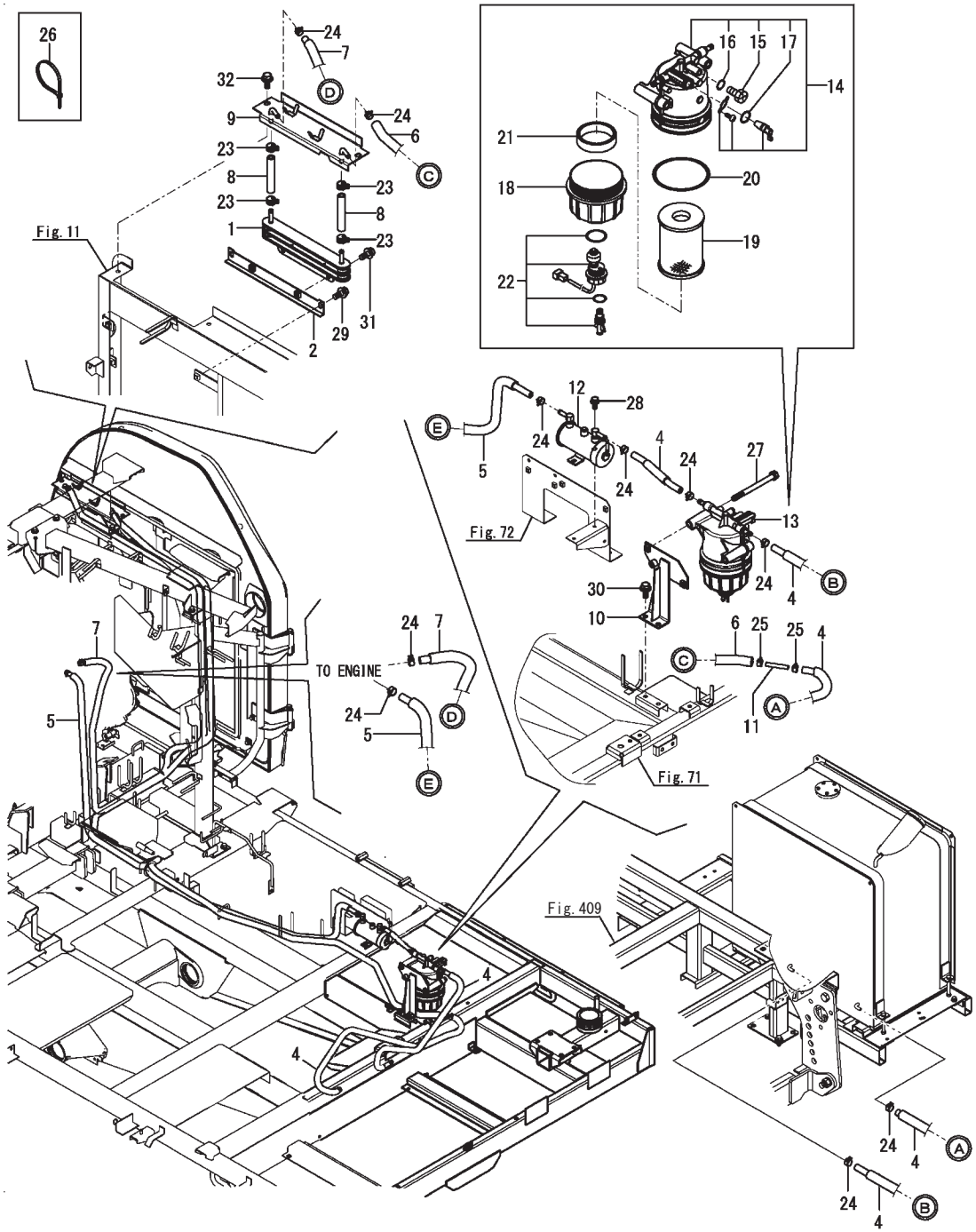

No.	ﾚﾍﾞﾙ	部品番号	部品名称	数量 (A)	(B)	(C)	(D)	(E)	(F)	I	R
1	1	1E6C30-03300	ｸｰﾗ(ﾈﾝﾘｮｳ 3	1							
2	1	1E6A80-03310	ｽﾃｰ(ｸｰﾗ A	1							
4	1	1E6A80-03400	ﾊﾟｲﾌﾟCMP(ﾈﾝﾘｮｳ L750	3							
5	1	1E6A80-03420	ﾊﾟｲﾌﾟCMP(ﾈﾝﾘｮｳ L2100	1							
6	1	1E9441-03430	ﾊﾟｲﾌﾟCMP(ﾈﾝﾘｮｳ L3600	1							
7	1	1E6A80-03451	ﾊﾟｲﾌﾟCMP(ﾈﾝﾘｮｳ L2350	1							
8	1	1E6A80-03490	ﾊﾟｲﾌﾟ(ﾈﾝﾘｮｳ FKM L75	2							
9	1	1E6A80-03502	ﾍﾞﾝﾄﾞCMP(ﾊﾟｲﾌﾟ	1							
10	1	1E6C30-03900	ﾍﾞｰｽCMP(ﾌｨﾙﾀ	1							
11	1	198448-04250	ｼﾞｮｲﾝﾄ	1							
12	1	129978-52100	ﾎﾟﾝﾌﾟCMP(ﾈﾝﾘｮｳﾌｨｰﾄﾞ	1							
13	1	129C20-55701	ﾌｨﾙﾀ(FOﾌﾟﾚ	1							
14	2	129A00-55710	ﾎﾞﾃﾞｨCMP	1							
15	3	129A00-55751	ﾌﾟﾗｸﾞ(ｴｱﾇｷ	1							
16	3	129A00-55760	Oﾘﾝｸﾞ	1							
17	3	24311-000110	Oﾘﾝｸﾞ(1AP11.0	1							
18	2	129C20-55720	ｶｯﾌﾟ(FOﾌｨﾙﾀ	1							
19	2	129A00-55730	ｴﾚﾒﾝﾄ(ﾈﾝﾘｮｳﾌｨﾙﾀ	1							
20	2	129A00-55740	Oﾘﾝｸﾞ	1							
21	2	129A00-55770	ﾌﾛｰﾄ	1							
22	2	129917-55870	ｾﾝｻCMP(ﾚﾍﾞﾙ	1							
23	1	114270-59010	ｸﾗﾝﾌﾟ(ﾎｰｽ ﾏﾙ 12	4							
24	1	114270-59010	ｸﾗﾝﾌﾟ(ﾎｰｽ ﾏﾙ 12	10							
25	1	114270-59010	ｸﾗﾝﾌﾟ(ﾎｰｽ ﾏﾙ 12	2							
26	1	1E6102-84960	ﾊﾞﾝﾄﾞ(ﾜｲﾔﾄﾒ 250	2							
27	1	26013-080952	ﾎﾞﾙﾄ(ﾊﾞﾈ 8X95	2							
28	1	26014-060162	ﾎﾞﾙﾄ(ﾋﾗ+ﾊﾞﾈ 6X16	2							
29	1	26014-080162	ﾎﾞﾙﾄ(ﾋﾗ+ﾊﾞﾈ 8X16	2							
30	1	26014-080202	ﾎﾞﾙﾄ(ﾋﾗ+ﾊﾞﾈ 8X20	2							
31	1	26014-080202	ﾎﾞﾙﾄ(ﾋﾗ+ﾊﾞﾈ 8X20	2							
32	1	26014-080202	ﾎﾞﾙﾄ(ﾋﾗ+ﾊﾞﾈ 8X20	2							

N:旧 ⇄ 新, Q:旧 ⇄ 新, R:旧 ⇄ 新, S:旧 ⇄ 新, W:追加, Z:廃止, F:セット互換, K:個数変更

Fig.6. 尿素タンク

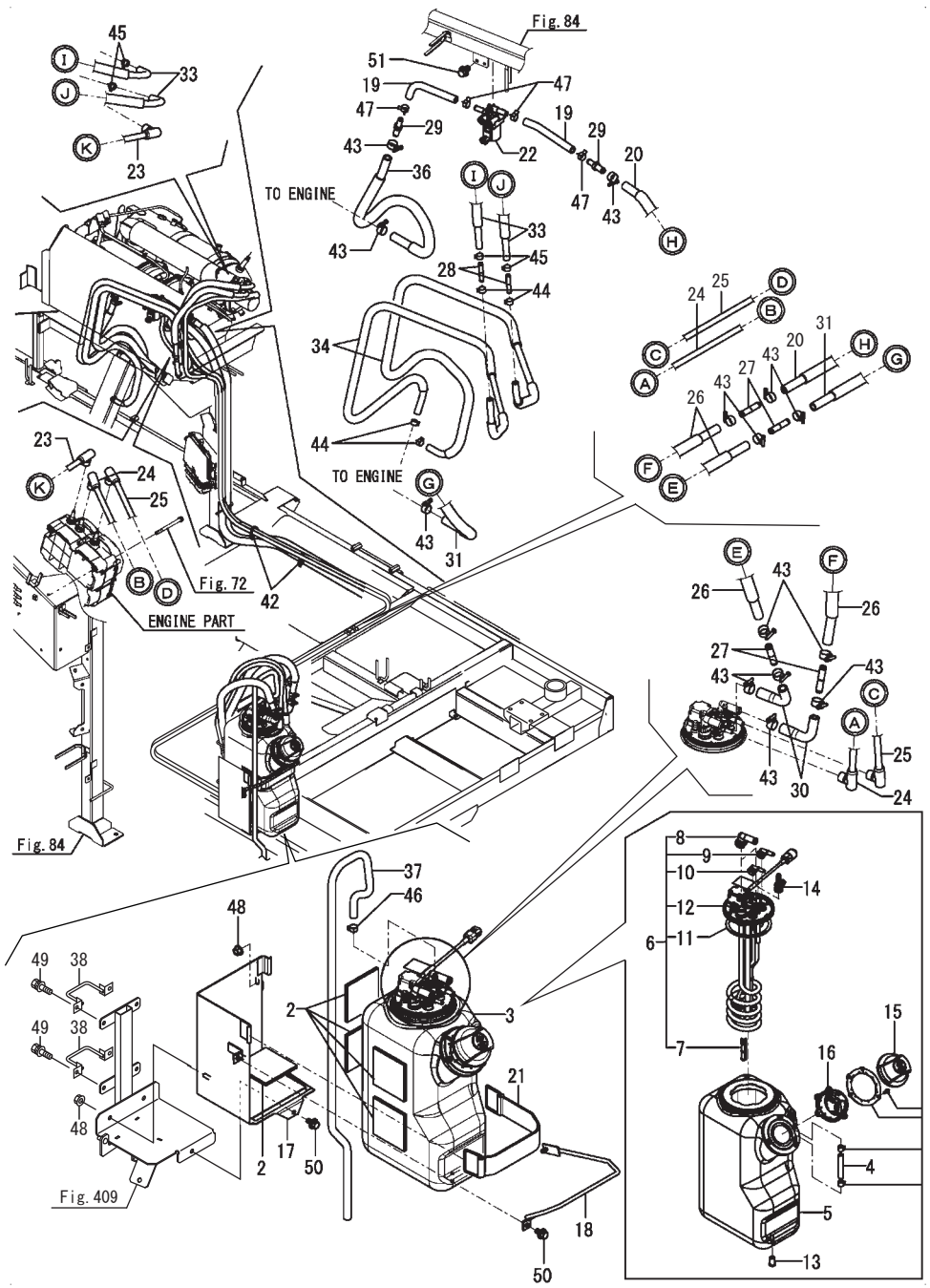

(A)=DS1C-6101T,101
(B)=
(C)=
(D)=
(E)=
(F)=

No.	ﾚﾍﾞﾙ	部品番号	部品名称	数量 (A)	(B)	(C)	(D)	(E)	(F)	I	R
2	1	1E8940-03480	ｼｰﾄ(ｽﾎﾟﾝｼﾞ	5							
3	1	1E6C70-03503	ﾀﾝｸCMP(UREA	1							
4	2	1E6C70-03450	ﾎｰｽ(ｽｲｲ	1							
5	2	1E6C70-03510	ﾀﾝｸ(UREA	1							
6	2	1E6C70-03522	ｾﾝｻ(ﾍｯﾀﾞﾕﾆｯﾄ	1							
7	3	1E6C70-03530	ﾌｨﾙﾀ(ﾍｯﾀﾞｰ	1							
8	3	1E6C70-03540	ｴﾙﾎﾞ(ｸｰﾗﾝﾄ	2							
9	3	1E6C70-03550	ｴﾙﾎﾞ(ﾆﾖｳｿ 3/8	1							
10	3	1E6C70-03560	ｴﾙﾎﾞ(ﾆﾖｳｿ 5/16	1							
11	3	1E6C70-03570	ﾊﾞｯｷﾝ(ﾍｯﾀﾞｰ	1							
12	3	1E6C70-03590	ｾﾝｻ(ﾍｯﾀﾞ	1							
13	2	1E6C75-03550	ﾎｰｽ(ﾄﾞﾚﾝ	1							
14	2	1E6C75-03560	ｺﾈｸﾀ(ﾌﾞﾘｰｻﾞ 3/8	1							
15	2	1E6C70-03580	ｷｬｯﾌﾟ(UREA	1							
16	2	1E6C70-03600	ﾌｨﾙﾀ(ﾆﾖｳｿ	1							
17	1	1E6D00-03501	ｻﾎﾟｰﾄ(ﾀﾝｸﾐｷﾞｼﾀ	1							
18	1	1E6D00-03601	ｻﾎﾟｰﾄ(ﾀﾝｸ	1							
19	1	1E6C70-03631	ﾎｰｽ(ｼﾞｮｲﾝﾄ	2							
20	1	1E6C70-03641	ﾎｰｽCMP(ﾋｰﾀ F	1							
21	1	1E6C70-03670	ﾊﾞﾝﾄﾞCMP(ﾀﾝｸ B	1							
22	1	1E6C70-03690	ｿﾚﾉｲﾄﾞ(LLCﾊﾞﾙﾌﾞ	1							
23	1	1E6C70-03700	ﾎｰｽ(ﾆﾖｳｿ A	1							
24	1	1E6C70-03710	ﾎｰｽ(ﾆﾖｳｿ B	1							
25	1	1E6C70-03720	ﾎｰｽ(ﾆﾖｳｿ C	1							
26	1	1E6C70-03730	ﾎｰｽCMP(ﾋｰﾀ D	2							
27	1	1E6C70-03750	ｺﾈｸﾀ(14	4							
28	1	1E6C70-03760	ｺﾈｸﾀ(10	2							
29	1	1E6C70-03770	ｺﾈｸﾀ(14-12	2							
30	1	1E6C70-03780	ﾎｰｽ(L	2							
31	1	1E6C70-03790	ﾎｰｽCMP(ﾋｰﾀ A	1							
33	1	1E6C70-03850	ﾎｰｽCMP(ﾋｰﾀ B	2							
34	1	1E6C70-03881	ﾎｰｽCMP(ﾋｰﾀ C	2							
36	1	1E6C70-03911	ﾎｰｽCMP(ﾋｰﾀ E	1							
37	1	1E6C70-03921	ﾎｰｽ(ﾌﾞﾘｰｻﾞ 1350	1							
38	1	1E6C70-03940	ｶﾞｲﾄﾞCMP(ﾊｲｶﾝ A	2							
42	1	1E6102-84970	ﾊﾞﾝﾄﾞ(ﾜｲﾔﾄﾒ 140	2							
43	1	23000-022000	ﾎｰｽｸﾘｯﾌﾟ(22	14							
44	1	23080-014000	ﾎｰｽｸﾗﾝﾌﾟ(14	4							
45	1	23080-015000	ﾎｰｽｸﾗﾝﾌﾟ(15	4							
46	1	23080-015000	ﾎｰｽｸﾗﾝﾌﾟ(15	1							
47	1	23080-016000	ﾎｰｽｸﾗﾝﾌﾟ(16	4							
48	1	26367-080002	ﾂﾊﾞｯｷﾅｯﾄ(M8	2							
49	1	26014-080202	ﾎﾞﾙﾄ(ﾋﾗ+ﾊﾞﾈ 8X20	4							
51	1	26014-080162	ﾎﾞﾙﾄ(ﾋﾗ+ﾊﾞﾈ 8X16	4							

N:旧 ⇄ 新, Q:旧 ⇄ 新, R:旧 ⇄ 新, S:旧 ⇄ 新, W:追加, Z:廃止, F:セット互換, K:個数変更

++ CONTINUE ++

Fig.7. エアクリーナ

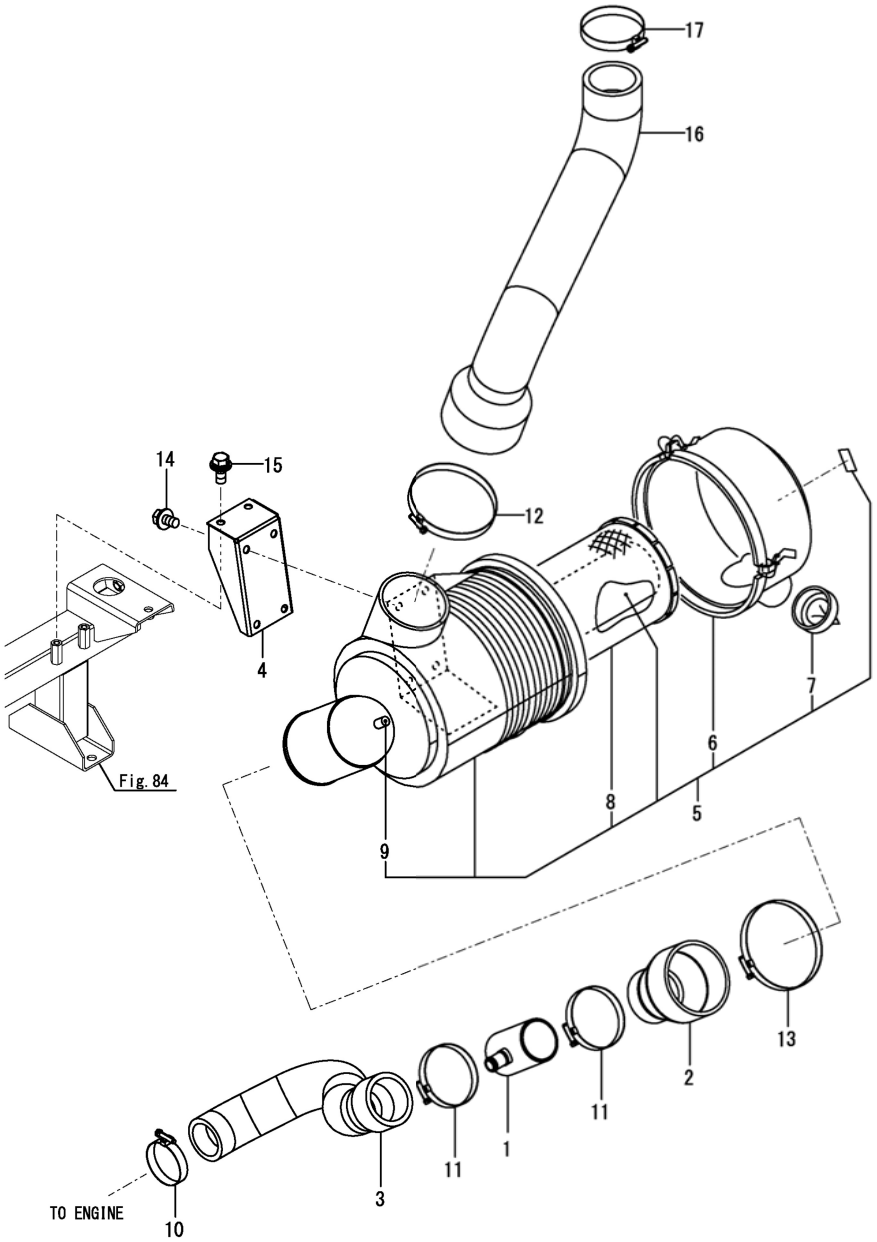

(A)=DS1C-6101T,101
(B)=
(C)=
(D)=
(E)=
(F)=

No.	ﾚﾍﾞﾙ	部品番号	部品名称	数量 (A)	(B)	(C)	(D)	(E)	(F)	I	R
1	1	1E6C30-04080	ﾊﾟｲﾌﾟ(50.6X57X70	1							
2	1	1E8940-04100	ﾎｰｽ(ｷｭｳｷ A	1							
3	1	1E6C30-04170	ﾎｰｽ(ｷｭｳｷ B	1							
4	1	1E6A80-04380	ｽﾃｰ(ｴｱｸﾘｰﾅ	1							
5	1	129978-12510	ｸﾘｰﾅCMP(ｴｱ 8ｲﾝﾁ	1							
6	2	119117-12530	ｶﾊﾞｰ(ｴｱｸﾘｰﾅ	1							
7	2	119160-12540	ﾊﾞﾙﾌﾞ(ﾊﾞｷｭｴｰﾀ	1							
8	2	123950-12560	ｴﾚﾒﾝﾄ(ｱｳﾀ	1							
9	2	121820-12590	ﾆｯﾌﾟﾙ	1							
10	1	23000-060000	ﾎｰｽｸﾘｯﾌﾟ(60	1							
11	1	23000-080000	ﾎｰｽｸﾘｯﾌﾟ(80	2							
12	1	23000-115000	ﾎｰｽｸﾘｯﾌﾟ(115	1							
13	1	23000-115000	ﾎｰｽｸﾘｯﾌﾟ(115	1							
14	1	26014-080162	ﾎﾞﾙﾄ(ﾋﾗ+ﾊﾞﾈ 8X16	4							
15	1	26014-080202	ﾎﾞﾙﾄ(ﾋﾗ+ﾊﾞﾈ 8X20	2							
16	1	1E6A80-04150	ﾎｰｽ(ｷｭｳｷ A	1							
17	1	23000-080000	ﾎｰｽｸﾘｯﾌﾟ(80	1							

N:旧 新, Q:旧 新, R:旧 新, S:旧 新, W:追加, Z:廃止, F:セット互換, K:個数変更

Fig.8. プレクリーナ(キャビン)

(A)=DS1C-6101T,101
(B)=
(C)=
(D)=
(E)=
(F)=

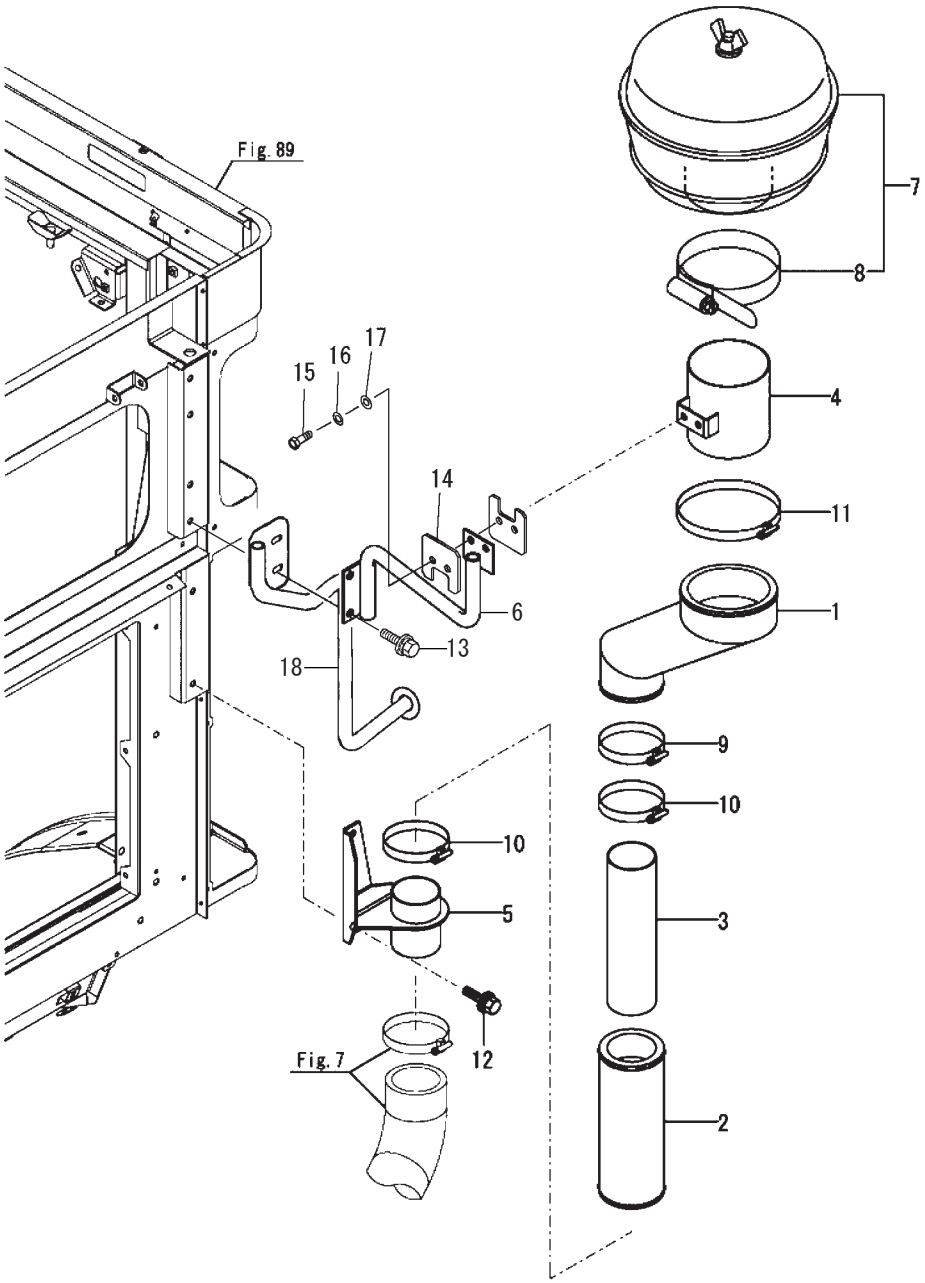

No.	ﾚﾍﾞﾙ	部品番号	部品名称	数量 (A)	(B)	(C)	(D)	(E)	(F)	I	R
1	1	1E6A85-04160	ﾎｰｽ(ﾌﾟﾘｸﾘｰﾅ	1							
2	1	1E6C35-04170	ﾎｰｽ(ﾌﾟﾚｸﾘｰﾅﾚﾝｹﾂ	1							
3	1	1E6C35-04180	ﾊﾟｲﾌﾟ(57X60X220	1							
4	1	1E6C35-04200	ﾊﾟｲﾌﾟ(ﾚﾝｹﾂ	1							
5	1	1E6C35-04300	ﾊﾟｲﾌﾟCMP(ﾌﾟﾚｸﾘｰﾅ	1							
6	1	1E6C35-04350	ﾌﾚｰﾑ(ﾌﾟﾘｸﾘｰﾅ	1							
7	1	123500-12901	ﾌﾟﾚｸﾘｰﾅCMP	1							
8	2	123500-12940	ｸﾗﾝﾌﾟ	1							
9	1	23000-080000	ﾎｰｽｸﾘｯﾌﾟ(80	1							
10	1	23000-080000	ﾎｰｽｸﾘｯﾌﾟ(80	2							
11	1	23000-127000	ﾎｰｽｸﾘｯﾌﾟ(127	1							
12	1	26014-080202	ﾎﾞﾙﾄ(ﾋﾗ+ﾊﾞﾈ 8X20	2							
13	1	26014-080202	ﾎﾞﾙﾄ(ﾋﾗ+ﾊﾞﾈ 8X20	4							
14	1	804272000M	ﾌﾟﾚｰﾄ;ﾌﾟﾚｸﾘｰﾅ	2							
15	1	BSZ08025	ｺｶﾞﾀﾎﾞﾙﾄ 7 M8X20	2							
16	1	WSA08	ﾊﾞﾈｻﾞｶﾞﾈ 3ｺﾞｳ M8	2							
17	1	WRA08	ﾋﾗｻﾞｶﾞﾈ M8	2							
18	1	155570000R	ウインドウストッパＣＰ	1							

N:旧 ⇆ 新, Q:旧 ⇆ 新, R:旧 ⇆ 新, S:旧 ⇆ 新, W:追加, Z:廃止, F:セット互換, K:個数変更

Fig.9. インタークーラ

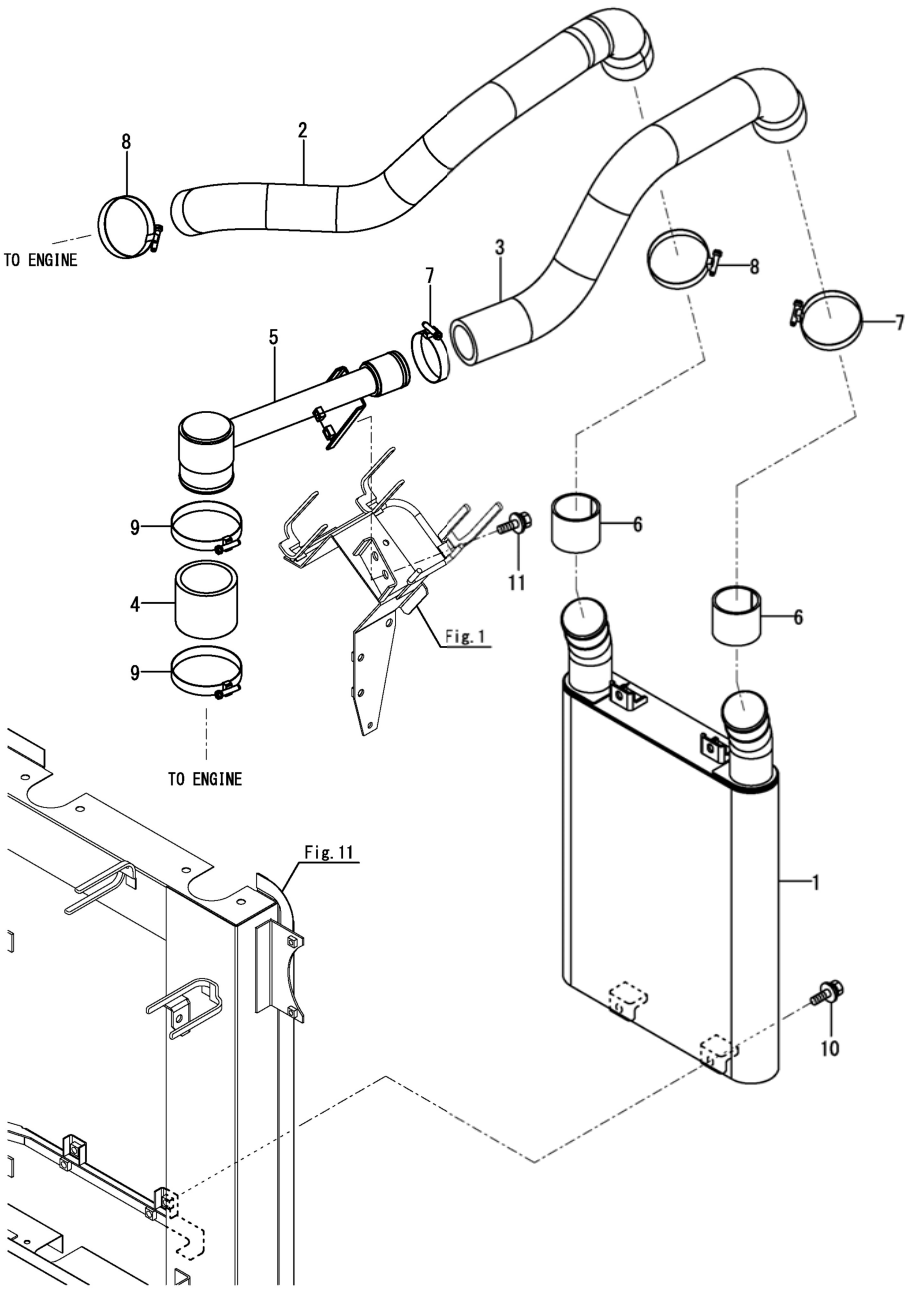

(A)=DS1C-6101T,101
(B)=
(C)=
(D)=
(E)=
(F)=

No.	ﾚﾍﾞﾙ	部品番号	部品名称	数量 (A)	(B)	(C)	(D)	(E)	(F)	I	R
1	1	1E6C30-04350	ｲﾝﾀｸｰﾗ(33	1							
2	1	1E6C30-04410	ﾎｰｽ(ｷｭｳｷ C	1							
3	1	1E6C30-04420	ﾎｰｽ(ｷｭｳｷ D	1							
4	1	1E6C30-04430	ﾎｰｽ(ｼﾞｮｲﾝﾄ	1							
5	1	1E6C30-04440	ﾊﾟｲﾌﾟ(ｼﾞｮｲﾝﾄ	1							
6	1	1E6A80-04950	ｼｰﾙ(45X160X3	2							
7	1	23000-060000	ﾎｰｽｸﾘｯﾌﾟ(60	2							
8	1	23000-060000	ﾎｰｽｸﾘｯﾌﾟ(60	2							
9	1	23000-080000	ﾎｰｽｸﾘｯﾌﾟ(80	2							
10	1	26014-080202	ﾎﾞﾙﾄ(ﾋﾗ+ﾊﾞﾈ 8X20	4							
11	1	26014-080202	ﾎﾞﾙﾄ(ﾋﾗ+ﾊﾞﾈ 8X20	2							

N:旧 新, Q:旧 新, R:旧 新, S:旧 新, W:追加, Z:廃止, F:セット互換, K:個数変更

Fig.10. マフラー

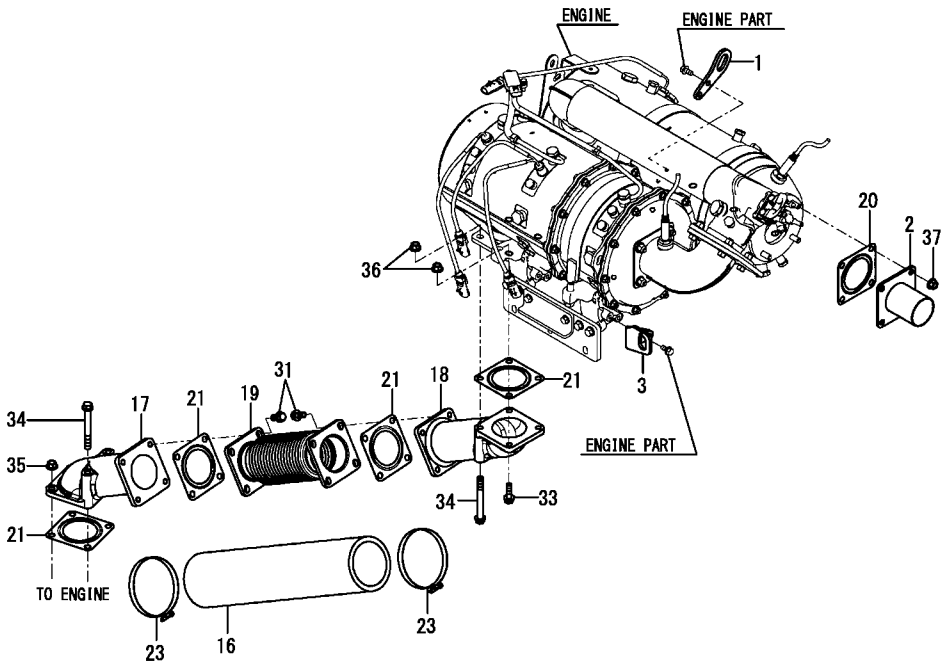

(A)=DS1C-6101T,101
(B)=
(C)=
(D)=
(E)=
(F)=

No.	ﾚﾍﾞﾙ	部品番号	部品名称	数量 (A)	(B)	(C)	(D)	(E)	(F)	I	R
1	1	1E6C70-03990	ﾌﾟﾚｰﾄ(ﾂﾘｶﾅｸﾞ	1							
2	1	1E6C20-04351	ﾊﾟｲﾌﾟ(ﾃｰﾙ A	1							
3	1	1E6C70-04500	ﾌﾟﾚｰﾄ(ﾂﾘｶﾅｸﾞ L	1							
16	1	1E6C70-04940	ｲﾝｼｭﾚｰﾀ(490X460	1							
17	1	1E6C70-04960	ﾊﾟｲﾌﾟ(SF ｼﾀ A	1							
18	1	1E6C70-04970	ﾊﾟｲﾌﾟ(SF ｼﾀ B	1							
19	1	1E6C10-04980	ﾊﾟｲﾌﾟCMP	1							
20	1	128300-13230	ｶﾞｽｹｯﾄ(ｻｲﾚﾝｻ	1							
21	1	128300-13230	ｶﾞｽｹｯﾄ(ｻｲﾚﾝｻ	4							
23	1	23000-115000	ﾎｰｽｸﾘｯﾌﾟ(115	2							
31	1	26106-100202	ﾂﾊﾞﾎﾞﾙﾄ(10X20	8							
33	1	26106-100302	ﾂﾊﾞﾎﾞﾙﾄ(10X30	2							
34	1	26106-100952	ﾂﾊﾞﾎﾞﾙﾄ(10X95	4							
35	1	26367-100002	ﾂﾊﾞﾂｷﾅｯﾄ(M10	2							
36	1	26367-100002	ﾂﾊﾞﾂｷﾅｯﾄ(M10	4							
37	1	26367-100002	ﾂﾊﾞﾂｷﾅｯﾄ(M10	4							

N:旧 新, Q:旧 新, R:旧 新, S:旧 新, W:追加, Z:廃止, F:セット互換, K:個数変更

Fig.11. ラジエータ

(A)=DS1C-6101T,101
(B)=
(C)=
(D)=
(E)=
(F)=

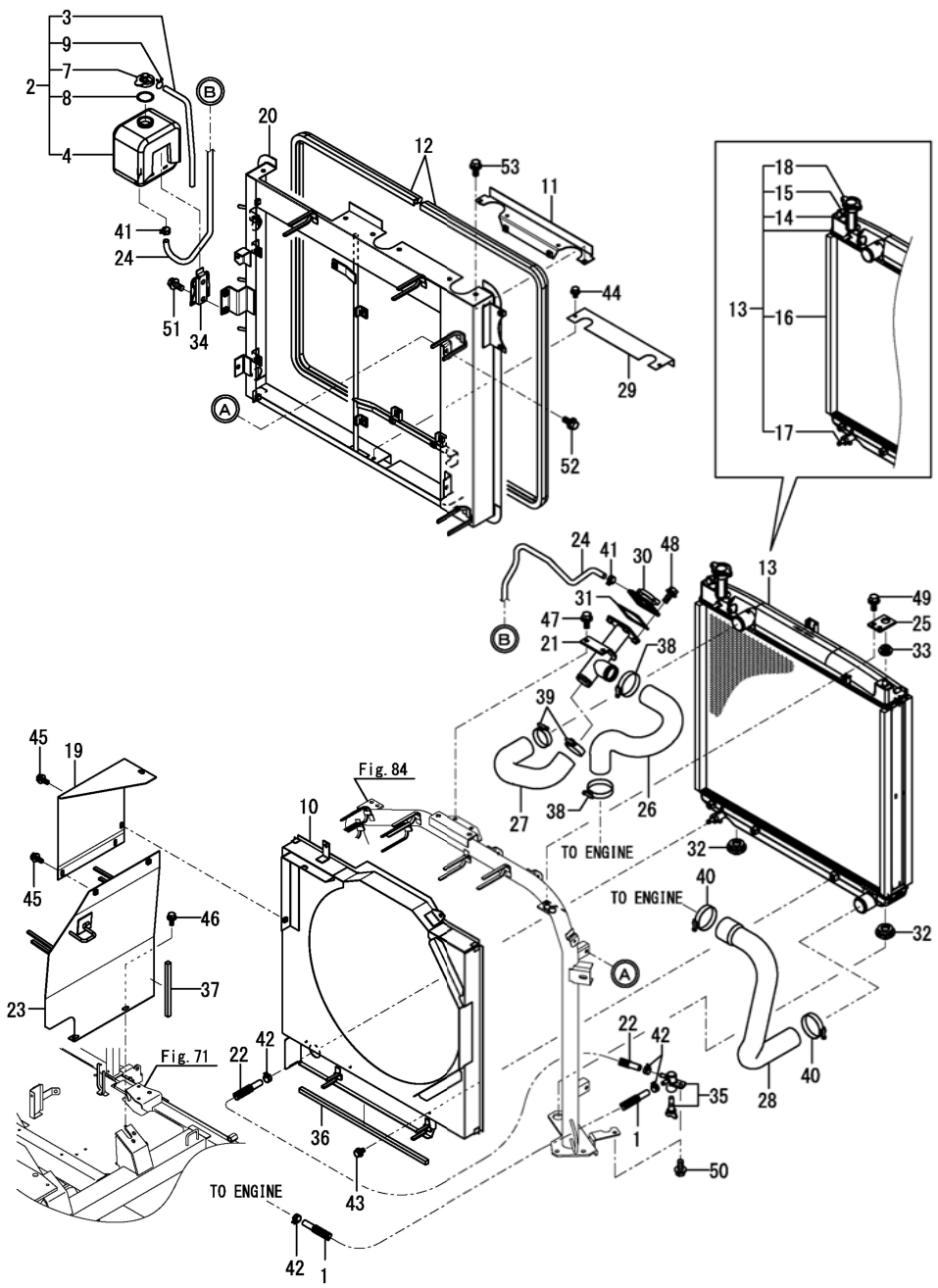

No.	ﾚﾍﾞﾙ	部品番号	部品名称	数量 (A)	(B)	(C)	(D)	(E)	(F)	I	R
1	1	1E8860-03300	ﾊﾟｲﾌﾟ(ﾈﾝﾘｮｳ L=1050	1							
2	1	1E8645-04010	ﾀﾝｸ(ｻﾌﾞ	1							
3	2	1E8645-04040	ﾎｰｽ	1							
4	2	121820-44810	ﾀﾝｸ(ﾘｻﾞｰﾌﾞ	1							
7	2	121850-44850	ｷｬｯﾌﾟ	1							
8	2	121850-44860	ｶﾞｽｹｯﾄ(ｷｬｯﾌﾟ	1							
9	2	121850-44880	ｸﾗﾝﾌﾟ(ﾎｰｽ	1							
10	1	1E6C70-04050	ﾌﾚｰﾑCMP(ｼｭﾗｳﾄﾞ	1							
11	1	1E6C70-04111	ﾍﾞｰｽ(ｲﾝﾀｰｸｰﾗ	1							
12	1	1E6A80-04130	ｼｰﾙ(ﾎﾞｳｼﾞﾝ 1495	2							
13	1	1E6D00-04140	ﾗｼﾞｴｰﾀCMP	1							
14	2	129457-44520	ｷｬｯﾌﾟ	1							
15	2	129457-44530	ｸﾗﾝﾌﾟ	1							
16	2	129973-44580	ｼｰﾙ(ﾗｼﾞｴｰﾀ	4							
17	2	119156-44600	ｺｯｸCMP	1							
18	2	129972-44600	ｷｬｯﾌﾟ(ﾗｼﾞｴｰﾀ	1							
19	1	1E6C30-04160	ﾌﾟﾚｰﾄ(ﾌｳﾛﾏｴ A	1							
20	1	1E6C70-04200	ﾌﾚｰﾑCMP(ﾗｼﾞｴﾀｰ	1							
21	1	1E6A80-04250	ﾌｨﾗCMP	1							
22	1	1E8230-04301	ﾊﾟｲﾌﾟ(ﾈﾝﾘｮｳ L=800	1							
23	1	1E6C30-04321	ﾌﾟﾚｰﾄCMP(ﾌｳｺｳ B	1							
24	1	1E8785-04480	ﾊﾟｲﾌﾟ(910	1							
25	1	1E6A80-04840	ｽﾃｰ(ﾗｼﾞｴｰﾀ ｳｴ	2							
26	1	1E6A80-04900	ﾎｰｽ(ｳｫｰﾀ A	1							
27	1	1E6A80-04910	ﾎｰｽ(ｳｫｰﾀ B	1							
28	1	1E6A80-04920	ﾎｰｽ(ｳｫｰﾀ C	1							
29	1	1E6B90-04950	ｶﾊﾞｰ(ｵｲﾙ	1							
30	1	129171-44600	ﾌｨﾗCMP	1							
31	1	120445-44640	ｶﾞｽｹｯﾄ(ﾌｨﾗ	1							
32	1	119255-44660	ﾎﾞｳｼﾝｺﾞﾑ(ﾗｼﾞｴｰﾀ	2							
33	1	184016-44700	ﾎﾞｳｼﾝｺﾞﾑ(ﾗｼﾞｴｰﾀ ｳｴ	2							
34	1	184015-44910	ﾌﾞﾗｹｯﾄ(ｻﾌﾞﾀﾝｸ	1							
35	1	129150-49100	ｺｯｸCMP(3ﾎﾞｳ	1							
36	1	1E8400-74091	ｼｰﾙ(10X10X430	1							
37	1	1E8490-74601	ｼｰﾙ(10X10X155	1							
38	1	23000-060000	ﾎｰｽｸﾘｯﾌﾟ(60	2							
39	1	23000-060000	ﾎｰｽｸﾘｯﾌﾟ(60	2							
40	1	23000-060000	ﾎｰｽｸﾘｯﾌﾟ(60	2							
41	1	23080-012000	ﾎｰｽｸﾗﾝﾌﾟ(12	2							
42	1	23080-012000	ﾎｰｽｸﾗﾝﾌﾟ(12	4							
43	1	26014-060122	ﾎﾞﾙﾄ(ﾋﾗ+ﾊﾞﾈ 6X12	5							
44	1	26014-060122	ﾎﾞﾙﾄ(ﾋﾗ+ﾊﾞﾈ 6X12	2							
45	1	26014-060162	ﾎﾞﾙﾄ(ﾋﾗ+ﾊﾞﾈ 6X16	2							
46	1	26014-060162	ﾎﾞﾙﾄ(ﾋﾗ+ﾊﾞﾈ 6X16	4							
47	1	26014-080202	ﾎﾞﾙﾄ(ﾋﾗ+ﾊﾞﾈ 8X20	2							
48	1	26014-080202	ﾎﾞﾙﾄ(ﾋﾗ+ﾊﾞﾈ 8X20	4							
49	1	26014-080202	ﾎﾞﾙﾄ(ﾋﾗ+ﾊﾞﾈ 8X20	4							
50	1	26014-080202	ﾎﾞﾙﾄ(ﾋﾗ+ﾊﾞﾈ 8X20	1							
51	1	26014-080202	ﾎﾞﾙﾄ(ﾋﾗ+ﾊﾞﾈ 8X20	2							
52	1	26014-080202	ﾎﾞﾙﾄ(ﾋﾗ+ﾊﾞﾈ 8X20	4							
53	1	26014-080202	ﾎﾞﾙﾄ(ﾋﾗ+ﾊﾞﾈ 8X20	4							

N:旧 新, Q:旧 新, R:旧 新, S:旧 新, W:追加, Z:廃止, F:セット互換, K:個数変更

Fig.12. ロータリースクリーン

(A)=DS1C-6101T,101
(B)=
(C)=
(D)=
(E)=
(F)=

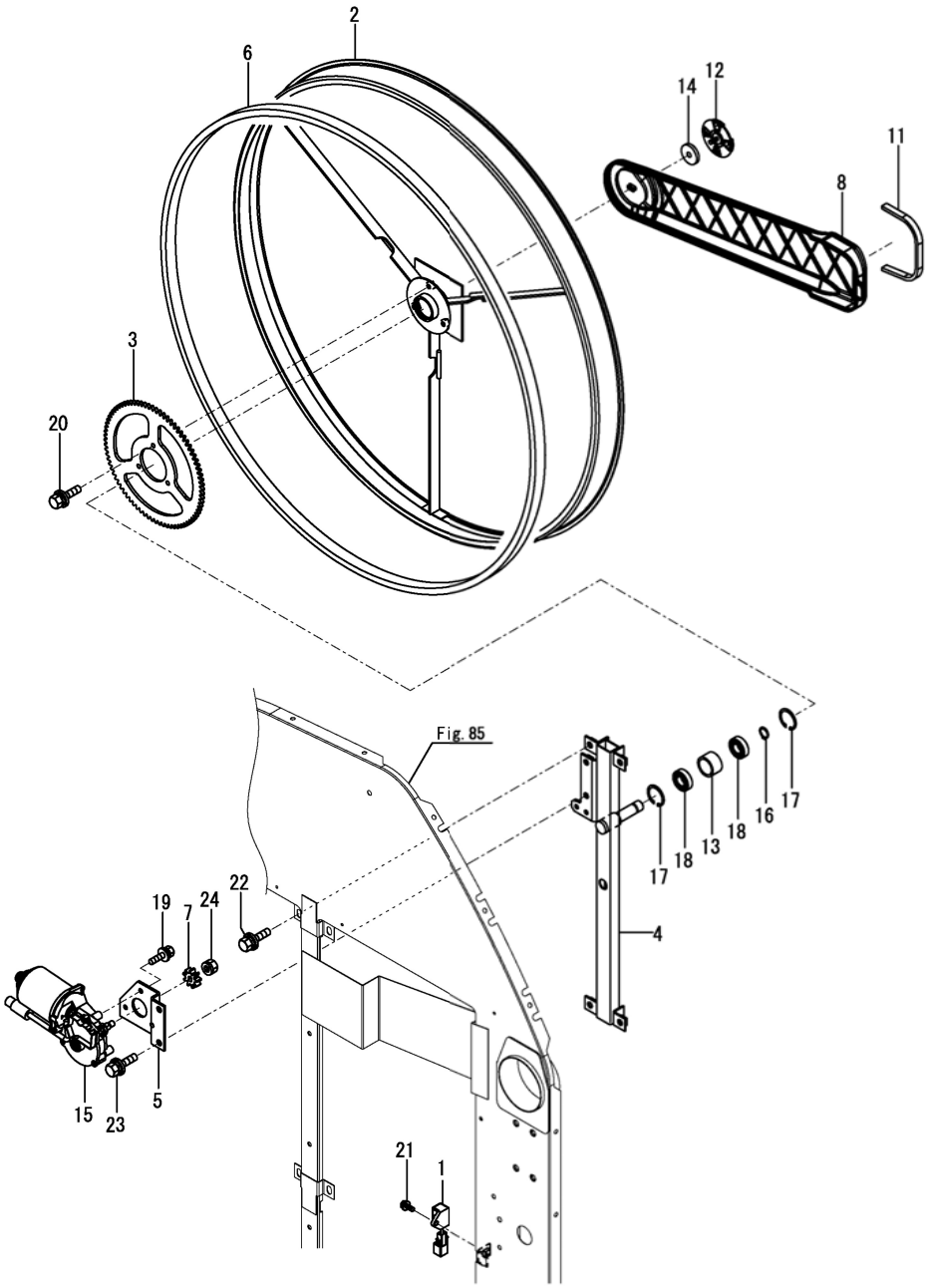

No.	ﾚﾍﾞﾙ	部品番号	部品名称	数量 (A)	(B)	(C)	(D)	(E)	(F)	I	R
1	1	1E6681-05010	ｱﾌﾞｿｰﾊﾞ(ｻｰｼﾞ	1							
2	1	1E6A80-06100	ｽｸﾘｰﾝ(ﾛｰﾀﾘ	1							
3	1	1E6A80-06130	ｷﾞﾔ(80	1							
4	1	1E6A80-06203	ｽｸﾘｰﾝﾌﾚｰﾑ	1							
5	1	1E6A80-06260	ﾌﾞﾗｹｯﾄ(ﾓｰﾀ	1							
6	1	1E6A80-06301	ｼｰﾙ(ｽｸﾘｰﾝ	1							
7	1	1E6A80-06400	ｷﾞﾔ(ｸﾄﾞｳ 9	1							
8	1	7E6B90-06460	ﾀﾞｸﾄCMP(ｷｭｳｲﾝ PL	1							
11	1	1E8940-06472	ｼｰﾙ(ｷｭｳｲﾝﾀﾞｸﾄ	1							
12	1	1E6B90-06480	ﾎﾞﾙﾄ(ﾉﾌﾞ 6X16	1							
13	1	1E4970-11080	ｶﾗｰ(2ｼﾞｸ	1							
14	1	1E9570-14340	ｽﾍﾟｰｻ(2.0	1							
15	1	1E6C30-81600	ﾓｰﾀ(DCﾓｰﾀ63	1							
16	1	22242-000150	ﾄﾒﾜC(ｼﾞｸ 15	1							
17	1	22252-000320	ﾄﾒﾜC(ｱﾅ 32	2							
18	1	24104-060024	ﾍﾞｱﾘﾝｸﾞ(ﾎﾞｰﾙ 6002UU	2							
19	1	26014-060162	ﾎﾞﾙﾄ(ﾋﾗ+ﾊﾞﾈ 6X16	1							
20	1	26014-060162	ﾎﾞﾙﾄ(ﾋﾗ+ﾊﾞﾈ 6X16	3							
21	1	26014-060162	ﾎﾞﾙﾄ(ﾋﾗ+ﾊﾞﾈ 6X16	3							
22	1	26014-080202	ﾎﾞﾙﾄ(ﾋﾗ+ﾊﾞﾈ 8X20	4							
23	1	26014-080202	ﾎﾞﾙﾄ(ﾋﾗ+ﾊﾞﾈ 8X20	2							
24	1	26051-080002	ﾅｯﾄ(ﾊﾞﾈ 8	1							

N:旧 新, Q:旧 新, R:旧 新, S:旧 新, W:追加, Z:廃止, F:セット互換, K:個数変更

Fig.13. スクリーン吸引

(A)=DS1C-6101T,101
(B)=
(C)=
(D)=
(E)=
(F)=

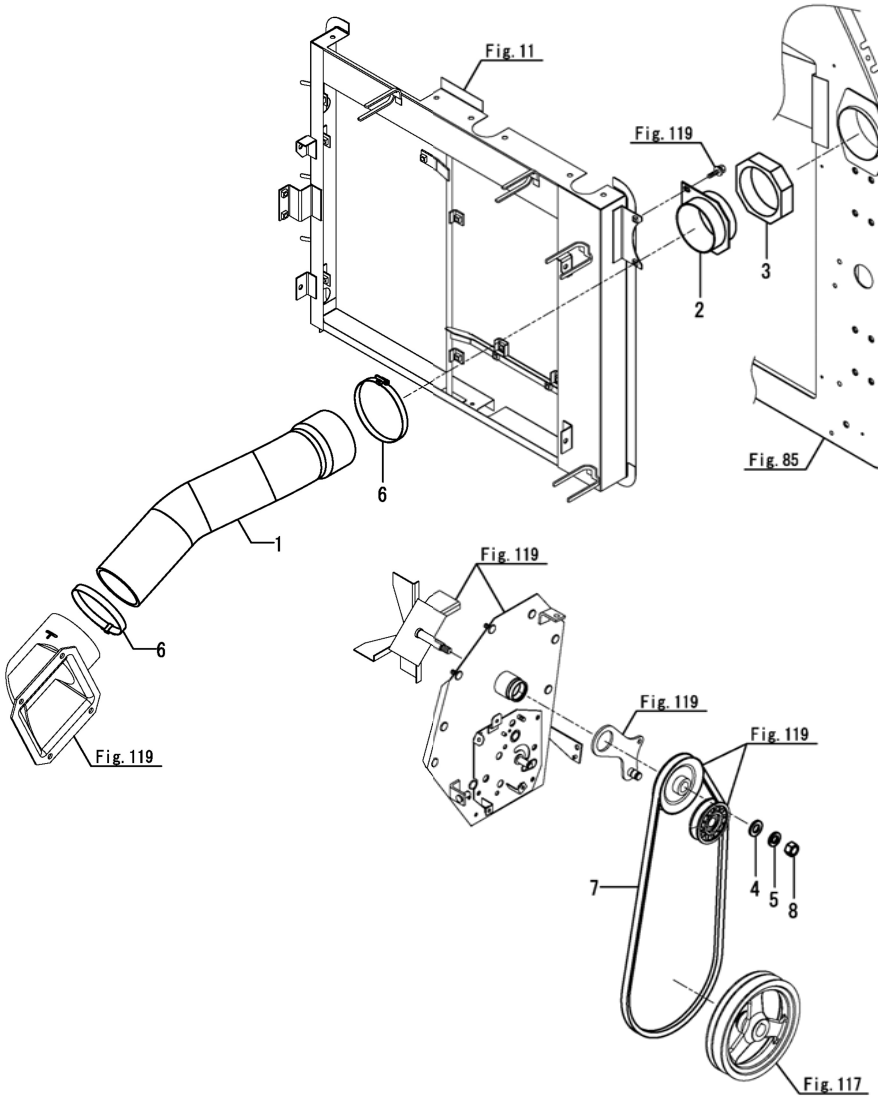

No.	ﾚﾍﾞﾙ	部品番号	部品名称	数量 (A)	(B)	(C)	(D)	(E)	(F)	I	R
1	1	1E6A80-06560	ﾎｰｽ(ｷｭｳｲﾝ	1							
2	1	1E6A80-06571	ｽﾃｰ(ﾎｰｽ	1							
3	1	1E6A80-06681	ｼｰﾙ(ｷｭｳｼﾞﾝ	1							
4	1	22137-120000	ｻﾞｶﾞﾈ(ﾐｶﾞｷ 12	1							
5	1	22217-120000	ﾊﾞﾈｻﾞｶﾞﾈ(12	1							
6	1	23000-115000	ﾎｰｽｸﾘｯﾌﾟ(115	2							
7	1	25122-004700	Vﾍﾞﾙﾄ(ﾄｸ A47	1							
8	1	26717-120002	ﾅｯﾄ(M12	1							

N:旧 新, Q:旧 新, R:旧 新, S:旧 新, W:追加, Z:廃止, F:セット互換, K:個数変更

Fig.14. ミッションカバー

(A)=DS1C-6101T,101
(B)=
(C)=
(D)=
(E)=
(F)=

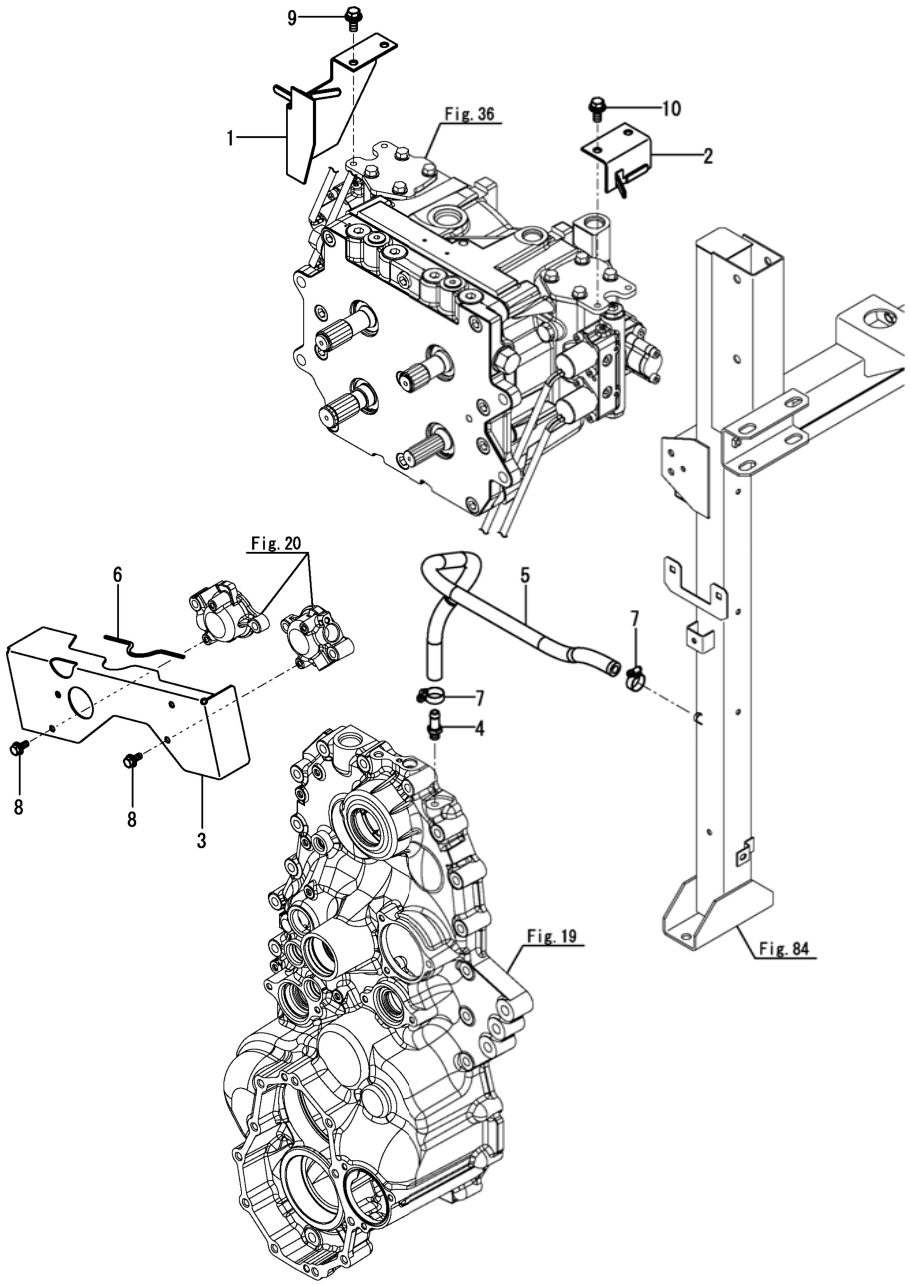

No.	ﾚﾍﾞﾙ	部品番号	部品名称	数量 (A)	(B)	(C)	(D)	(E)	(F)	I	R
1	1	1E6A80-51410	ｶﾊﾞｰ(ﾋﾚｲﾍﾞﾝ ﾏｴ	1							
2	1	1E6A80-51450	ｶﾊﾞｰ(ﾋﾚｲﾍﾞﾝ ｳｼﾛ	1							
3	1	1E6B90-51951	ｶﾊﾞｰ(ｾﾝｻ	1							
4	1	1E6C30-66450-1	ｼﾞｮｲﾝﾄ(R1/8	1							
5	1	1E6C30-66460	ﾎｰｽ(L=720	1							
6	1	1E8350-75300	ﾌﾟﾛﾃｸﾀ(ｶﾞｲﾄﾞ	1							
7	1	23080-015000	ﾎｰｽｸﾗﾝﾌﾟ(15	2							
8	1	26014-060162	ﾎﾞﾙﾄ(ﾋﾗ+ﾊﾞﾈ 6X16	4							
9	1	26014-080202	ﾎﾞﾙﾄ(ﾋﾗ+ﾊﾞﾈ 8X20	2							
10	1	26014-080202	ﾎﾞﾙﾄ(ﾋﾗ+ﾊﾞﾈ 8X20	2							

N:旧 ⇆ 新, Q:旧 ⇆ 新, R:旧 ⇆ 新, S:旧 ⇆ 新, W:追加, Z:廃止, F:セット互換, K:個数変更

Fig.15. 走行駆動

(A)=DS1C-6101T,101
(B)=
(C)=
(D)=
(E)=
(F)=

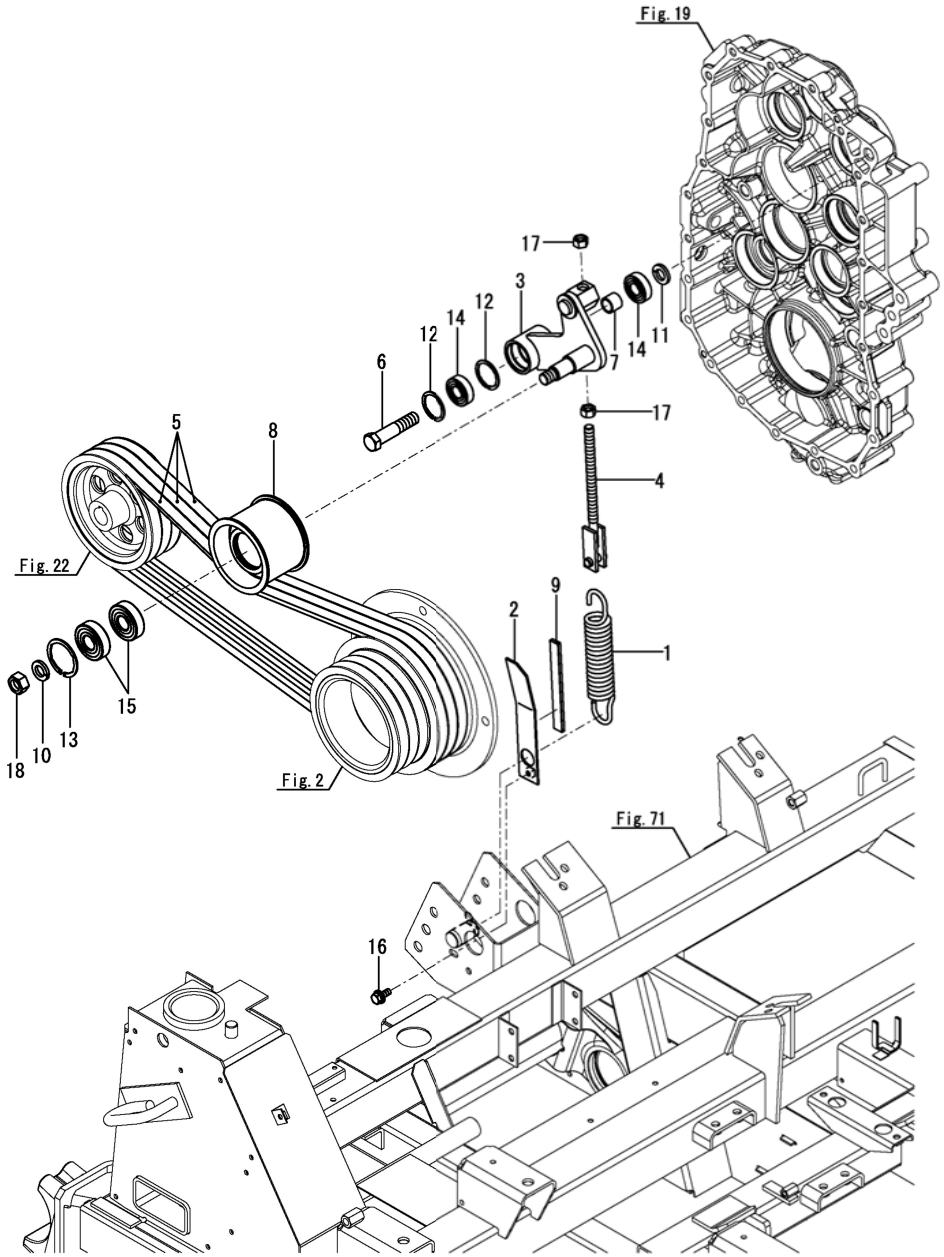

No.	ﾚﾍﾞﾙ	部品番号	部品名称	数量 (A)	(B)	(C)	(D)	(E)	(F)	I	R
1	1	1E6A80-51000	ｽﾌﾟﾘﾝｸﾞ(30X174	1							
2	1	1E6A80-51022	ｹﾞｰｼﾞ(ﾃﾝｼｮﾝ	1							
3	1	1E6A80-51051	ｱｰﾑ(ｿｳｺｳﾃﾝｼｮﾝ	1							
4	1	1E6A80-51300	ﾛｯﾄﾞ(ﾃﾝｼｮﾝ	1							
5	1	1E6B80-51310	Vﾍﾞﾙﾄ(B64 H4	3							
6	1	1E6A80-51330	ﾎﾞﾙﾄ(ｼﾃﾝ M16	1							
7	1	1E6A80-51340	ｶﾗｰ(17X22X17.5	1							
8	1	1E6A80-56010	ﾛｰﾗ(100	1							
9	1	1E8945-79110	ｼｰﾙ(ﾄﾞｱｼﾀ B	1							
10	1	22217-160000	ﾊﾞﾈｻﾞｶﾞﾈ(16	1							
11	1	22217-160000	ﾊﾞﾈｻﾞｶﾞﾈ(16	1							
12	1	22252-000401	ﾄﾒﾜC(ｱﾅ 40	2							
13	1	22252-000521	ﾄﾒﾜC(ｱﾅ 52	1							
14	1	24104-062034	ﾍﾞｱﾘﾝｸﾞ(ﾎﾞｰﾙ 6203UU	2							
15	1	24104-063044	ﾍﾞｱﾘﾝｸﾞ(ﾎﾞｰﾙ 6304UU	2							
16	1	26014-060162	ﾎﾞﾙﾄ(ﾋﾗ+ﾊﾞﾈ 6X16	1							
17	1	26717-120002	ﾅｯﾄ(M12	2							
18	1	26737-160002	ﾅｯﾄ(ﾎｿ M16	1							

N:旧 新, Q:旧 新, R:旧 新, S:旧 新, W:追加, Z:廃止, F:セット互換, K:個数変更

Fig.16. ベーラ駆動(1)

(A)=DS1C-6101T,101
(B)=
(C)=
(D)=
(E)=
(F)=

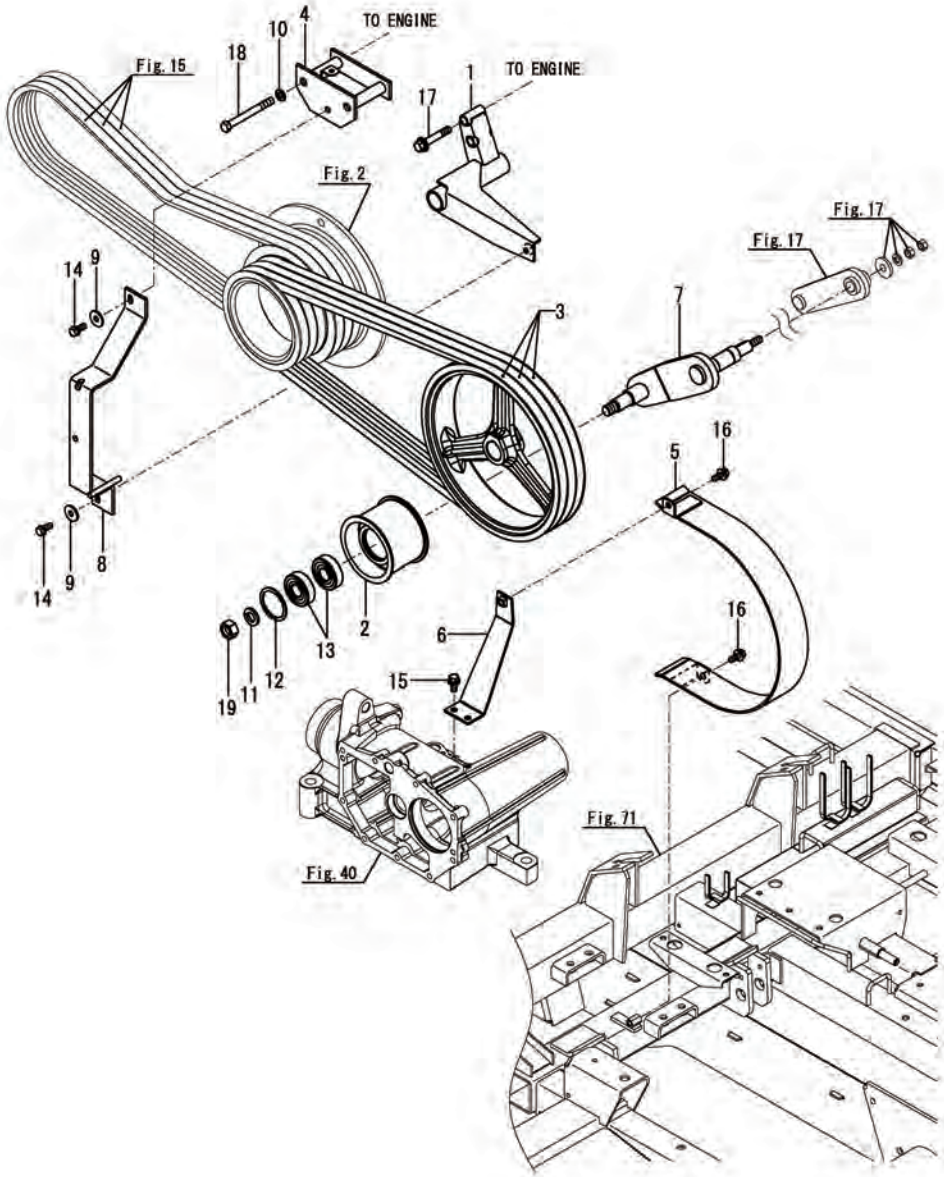

No.	ﾚﾍﾞﾙ	部品番号	部品名称	数量 (A)	(B)	(C)	(D)	(E)	(F)	I	R
1	1	1E6C13-51500	ﾍﾞｰｽ(ﾘﾃｰﾅ ｼﾀ	1							
2	1	1E6A80-56010	ﾛｰﾗ(100	1							
3	1	1E6A80-56040	Vﾍﾞﾙﾄ(LB68-AG8	3							
4	1	1E6A80-56200	ｵｻｴｻﾞ(Dﾍﾞﾙﾄ	1							
5	1	1E6A80-56253	ﾘﾃｰﾅ(ﾍﾞﾙﾄｳｼﾛ	1							
6	1	1E6A80-56451	ｽﾃｰ(ﾍﾞﾙﾄｵｻｴ	1							
7	1	1E6A80-56602	ｱｰﾑ(Dﾃﾝｼｮﾝ 145	1							
8	1	1E6C30-56900	ﾘﾃｰﾅ(ﾍﾞﾙﾄ B	1							
9	1	22157-080000	ｻﾞｶﾞﾈ(ﾀﾞｲﾏﾙ 8	2							
10	1	22217-100000	ﾊﾞﾈｻﾞｶﾞﾈ(10	2							
11	1	22217-160000	ﾊﾞﾈｻﾞｶﾞﾈ(16	1							
12	1	22252-000521	ﾄﾒﾜC(ｱﾅ 52	1							
13	1	24104-063044	ﾍﾞｱﾘﾝｸﾞ(ﾎﾞｰﾙ 6304UU	2							
14	1	26013-080202	ﾎﾞﾙﾄ(ﾊﾞﾈ 8X20	2							
15	1	26014-080202	ﾎﾞﾙﾄ(ﾋﾗ+ﾊﾞﾈ 8X20	2							
16	1	26014-080202	ﾎﾞﾙﾄ(ﾋﾗ+ﾊﾞﾈ 8X20	2							
17	1	26014-100602	ﾎﾞﾙﾄ(ﾋﾗ+ﾊﾞﾈ 10X60	2							
18	1	26116-100952	ﾎﾞﾙﾄ(10X95	2							
19	1	26737-160002	ﾅｯﾄ(ﾎｿ M16	1							

N:旧 新, Q:旧 新, R:旧 新, S:旧 新, W:追加, Z:廃止, F:セット互換, K:個数変更

Fig.17. ベーラ駆動(2)

(A)=DS1C-6101T,101
(B)=
(C)=
(D)=
(E)=
(F)=

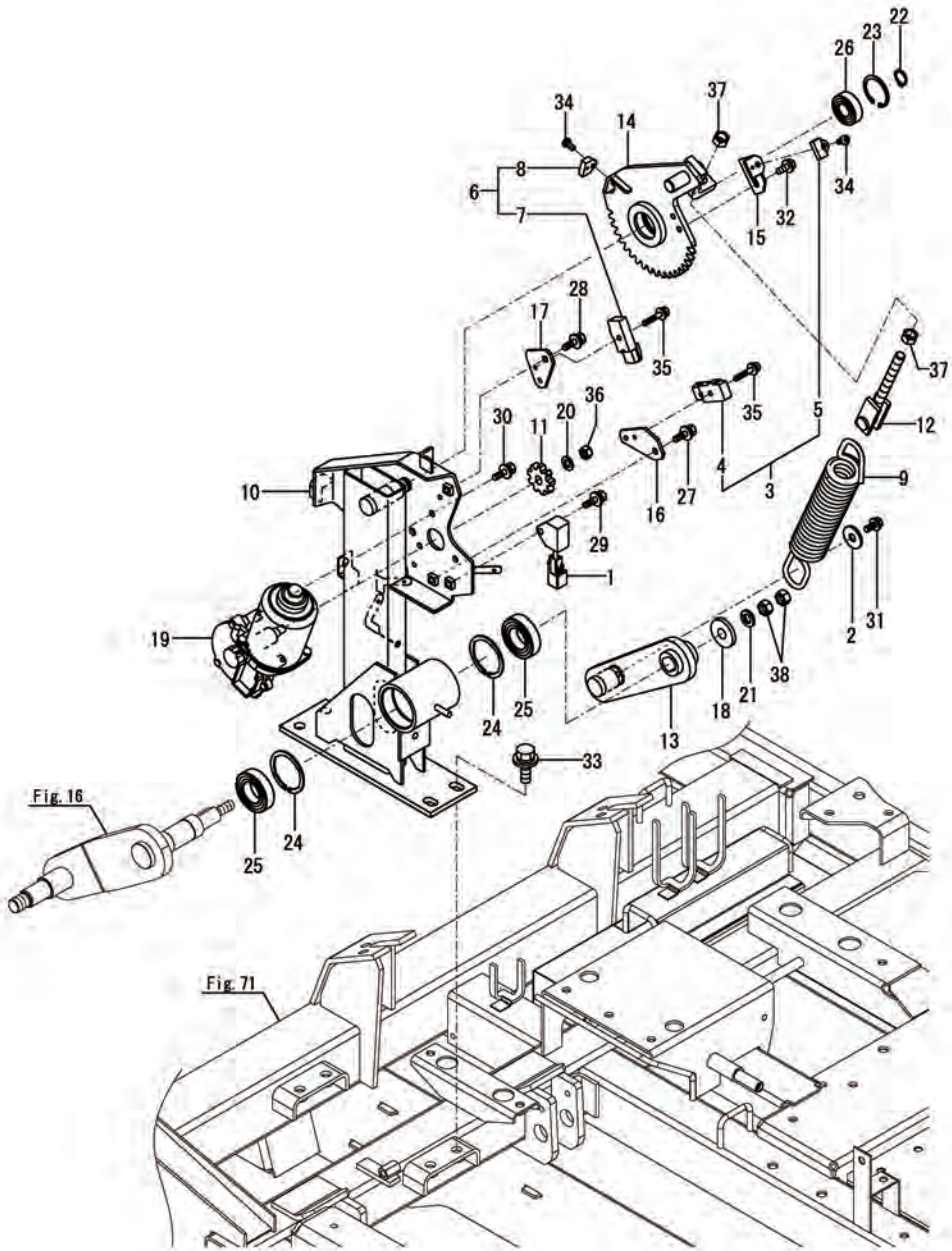

No.	ﾚﾍﾞﾙ	部品番号	部品名称	数量 (A)	(B)	(C)	(D)	(E)	(F)	I	R
1	1	1E6681-05010	ｱﾌﾞｿｰﾊﾞ(ｻｰｼﾞ	1							
2	1	1C6140-47210	ﾜｯｼｬ(9X32X3.2	1							
3	1	1A8060-52130	ｽｲｯﾁCMP(ﾌﾞﾚｰｷﾚﾝｹﾂ NO	1							
4	2	1A8060-52140	ｽｲｯﾁ(ﾌﾞﾚｰｷﾚﾝｹﾂ NO	1							
5	2	1A8060-52170	ﾏｸﾞﾈｯﾄ(ﾌﾞﾚｰｷﾚﾝｹﾂ	1							
6	1	1A8060-52150	ｽｲｯﾁCMP(ﾌﾞﾚｰｷﾚﾝｹﾂ	1							
7	2	1A8060-52160	ｽｲｯﾁ(ﾌﾞﾚｰｷﾚﾝｹﾂ	1							
8	2	1A8060-52170	ﾏｸﾞﾈｯﾄ(ﾌﾞﾚｰｷﾚﾝｹﾂ	1							
9	1	1E6A80-56050	ｽﾌﾟﾘﾝｸﾞ(27X200	1							
10	1	1E6C70-56300	ｽﾀﾝﾄﾞCMP(ｸﾗｯﾁ	1							
11	1	1E6A80-56380	ｷﾞﾔ(Dｸﾗｯﾁ 9	1							
12	1	1E6A80-56550	ﾛｯﾄﾞ(ﾃﾝｼｮﾝ D	1							
13	1	1E6A80-56650	ｱｰﾑ(ﾘﾝｸ	1							
14	1	1E6C70-56701	ﾚﾊﾞｰ(Dｸﾗｯﾁ	1							
15	1	1E6C70-56750	ﾌﾟﾚｰﾄ(ｽｲｯﾁ	1							
16	1	1E6C70-56820	ﾌﾞﾗｹｯﾄ(ｽｲｯﾁ A	1							
17	1	1E6C70-56830	ﾌﾞﾗｹｯﾄ(ｽｲｯﾁ B	1							
18	1	1E6150-73410	ﾜｯｼｬ(12334.5	1							
19	1	1E6A80-81600	ﾓｰﾀ(DC	1							
20	1	22117-080000	ｻﾞｶﾞﾈ(ｺﾏﾙ 8	1							
21	1	22217-100000	ﾊﾞﾈｻﾞｶﾞﾈ(10	1							
22	1	22242-000150	ﾄﾒﾜC(ｼﾞｸ 15	1							
23	1	22252-000350	ﾄﾒﾜC(ｱﾅ 35	1							
24	1	22252-000471	ﾄﾒﾜC(ｱﾅ 47	2							
25	1	24104-060054	ﾍﾞｱﾘﾝｸﾞ(ﾎﾞｰﾙ 6005UU	2							
26	1	24104-062024	ﾍﾞｱﾘﾝｸﾞ(ﾎﾞｰﾙ 6202UU	1							
27	1	26014-060162	ﾎﾞﾙﾄ(ﾋﾗ+ﾊﾞﾈ 6X16	1							
28	1	26014-060162	ﾎﾞﾙﾄ(ﾋﾗ+ﾊﾞﾈ 6X16	1							
29	1	26014-060162	ﾎﾞﾙﾄ(ﾋﾗ+ﾊﾞﾈ 6X16	1							
30	1	26014-060162	ﾎﾞﾙﾄ(ﾋﾗ+ﾊﾞﾈ 6X16	3							
31	1	26014-060162	ﾎﾞﾙﾄ(ﾋﾗ+ﾊﾞﾈ 6X16	1							
32	1	26014-060162	ﾎﾞﾙﾄ(ﾋﾗ+ﾊﾞﾈ 6X16	2							
33	1	26014-100252	ﾎﾞﾙﾄ(ﾋﾗ+ﾊﾞﾈ 10X25	4							
34	1	26022-050102	ﾅﾍﾞｺﾈｼﾞ(ﾊﾞﾈ 5X10	2							
35	1	26023-050252	ﾅﾍﾞｺﾈｼﾞ(ﾋﾗ+ﾊﾞﾈ M5X25	2							
36	1	26346-080002	Uﾅｯﾄ(M8	1							
37	1	26717-100002	ﾅｯﾄ(M10	2							
38	1	26717-100002	ﾅｯﾄ(M10	2							

N:旧 新, Q:旧 新, R:旧 新, S:旧 新, W:追加, Z:廃止, F:セット互換, K:個数変更

Fig.18. パーキングブレーキ

(A)=DS1C-6101T,101
(B)=
(C)=
(D)=
(E)=
(F)=

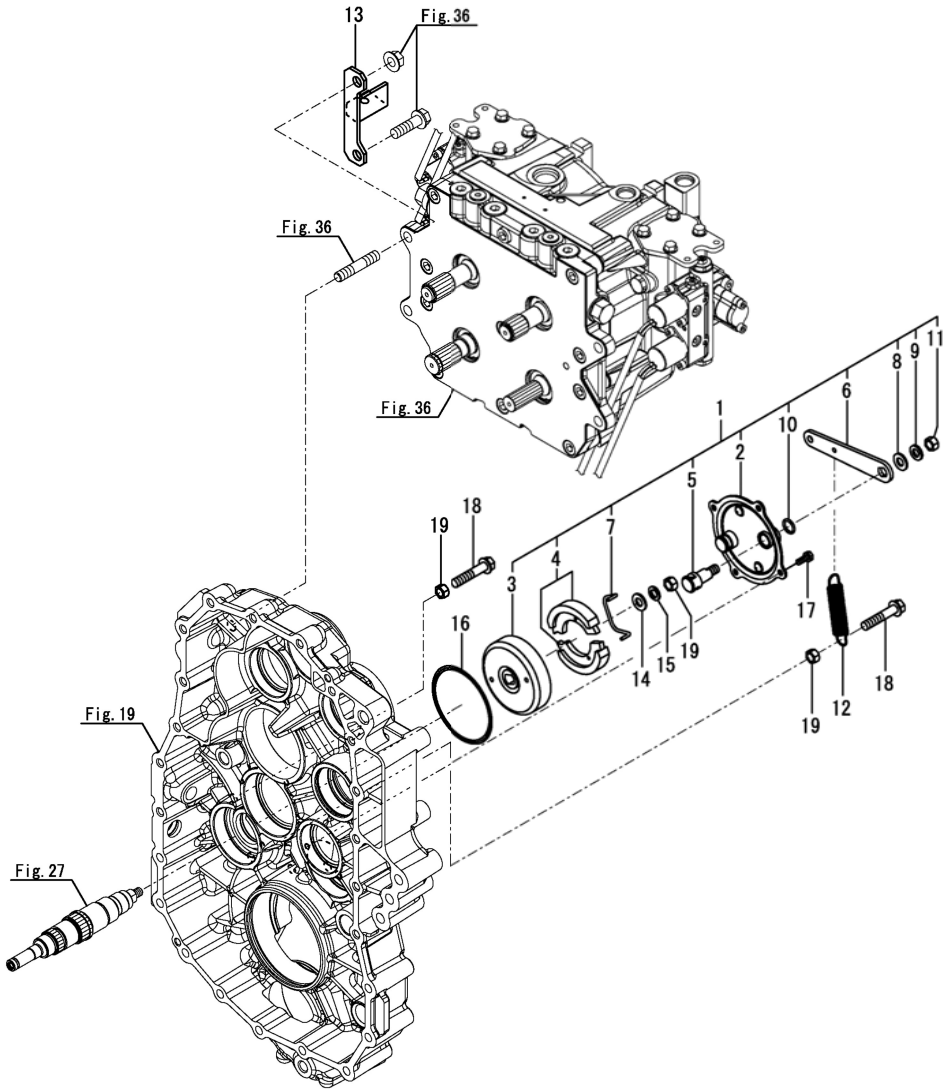

No.	ﾚﾍﾞﾙ	部品番号	部品名称	数量 (A)	(B)	(C)	(D)	(E)	(F)	I	R
1	1	187A13-52200	ﾌﾞﾚｰｷ ASY	1							
2	2	187A13-52220	ﾌﾞﾚｰｷｶﾊﾞｰ	1							
3	2	187A13-52240	ﾄﾞﾗﾑCMP(ﾌﾞﾚｰｷ	1							
4	2	187A13-52250	ｼｭｰSET(ﾌﾞﾚｰｷ	1							
5	2	1E6140-52260	ｶﾑｼｬﾌﾄ(ﾊﾟｰｷﾝｸﾞﾌﾞﾚｰｷ	1							
6	2	187A13-52280	ﾚﾊﾞｰ(ﾌﾞﾚｰｷ	1							
7	2	1E6140-52280	ｽﾌﾟﾘﾝｸﾞ(ﾌﾞﾚｰｷｼｭｰﾓﾄﾞｼ	1							
8	2	22137-100000	ｻﾞｶﾞﾈ(ﾐｶﾞｷ 10	1							
9	2	22217-100000	ﾊﾞﾈｻﾞｶﾞﾈ(10	1							
10	2	24311-000140	Oﾘﾝｸﾞ(1AP14.0	1							
11	2	26716-100002	ﾅｯﾄ(M10	1							
12	1	1E8650-52340	ｽﾌﾟﾘﾝｸﾞ(ﾓﾄﾞｼ	1							
13	1	187A13-52420	ｱｳﾀｳｹ CMP	1							
14	1	22137-100000	ｻﾞｶﾞﾈ(ﾐｶﾞｷ 10	1							
15	1	22287-100000	ｽｰﾊﾟｰﾛｯｸｻﾞｶﾞﾈ(10	1							
16	1	24341-001000	Oﾘﾝｸﾞ(1AS100.0	1							
17	1	26016-060162	ﾎﾞﾙﾄ(ｽｰﾊﾟﾛｯｸ 6X16	4							
18	1	26106-100502	ﾂﾊﾞﾎﾞﾙﾄ(10X50	2							
19	1	26716-100002	ﾅｯﾄ(M10	3							

N:旧 新, Q:旧 新, R:旧 新, S:旧 新, W:追加, Z:廃止, F:セット互換, K:個数変更

Fig.19. ミッションケース

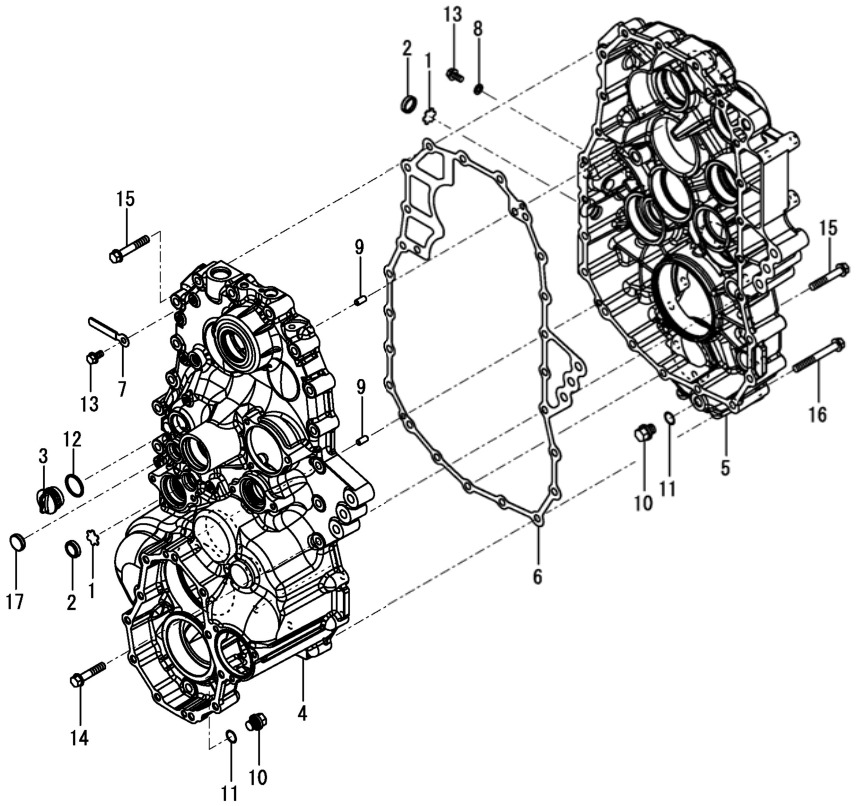

(A)=DS1C-6101T,101
(B)=
(C)=
(D)=
(E)=
(F)=

No.	ﾚﾍﾞﾙ	部品番号	部品名称	数量 (A)	(B)	(C)	(D)	(E)	(F)	I	R
1	1	198071-24350	ﾌﾟﾚｰﾄ(ｹﾝﾕﾏﾄﾞ	2							
2	1	1A1040-28470	ｳｨﾝﾄﾞｳ(ｹﾝﾕ 25	2							
3	1	194850-42500	ｷｬｯﾌﾟ(ｵｲﾙ 33	1							
4	1	187A13-53013	ｹｰｽ(ﾐｯｼｮﾝ L	1							
5	1	187A13-53041	ｹｰｽ(ﾄﾗﾝｽﾐｯｼｮﾝ R	1							
6	1	187A13-53070	ﾊﾟｯｷﾝ(ﾐｯｼｮﾝｹｰｽ	1							
7	1	105430-67110	ｸﾗﾝﾌﾟ(ｺｰﾄﾞ	7							
8	1	22190-080000	ｼｰﾙﾜｯｼｬｰ(ﾎﾞﾙﾄﾖｳ 8	1							
9	1	22312-080160	ﾍｲｺｳﾋﾟﾝ(M8X16	2							
10	1	23491-140002	ﾄﾞﾚﾝﾌﾟﾗｸﾞ(14	2							
11	1	24311-000160	Oﾘﾝｸﾞ(1AP16.0	2							
12	1	24351-240300	Oﾘﾝｸﾞ(1A24030	1							
13	1	26106-080162	ﾂﾊﾞﾎﾞﾙﾄ(8X16	8							
14	1	26106-100502	ﾂﾊﾞﾎﾞﾙﾄ(10X50	3							
15	1	26106-100602	ﾂﾊﾞﾎﾞﾙﾄ(10X60	12							
16	1	26106-100852	ﾂﾊﾞﾎﾞﾙﾄ(10X85	8							
17	1	27260-250000	ﾎﾞｱﾌﾟﾗｸﾞ(25	1							

N:旧 新, Q:旧 新, R:旧 新, S:旧 新, W:追加, Z:廃止, F:セット互換, K:個数変更

Fig.20. センサー

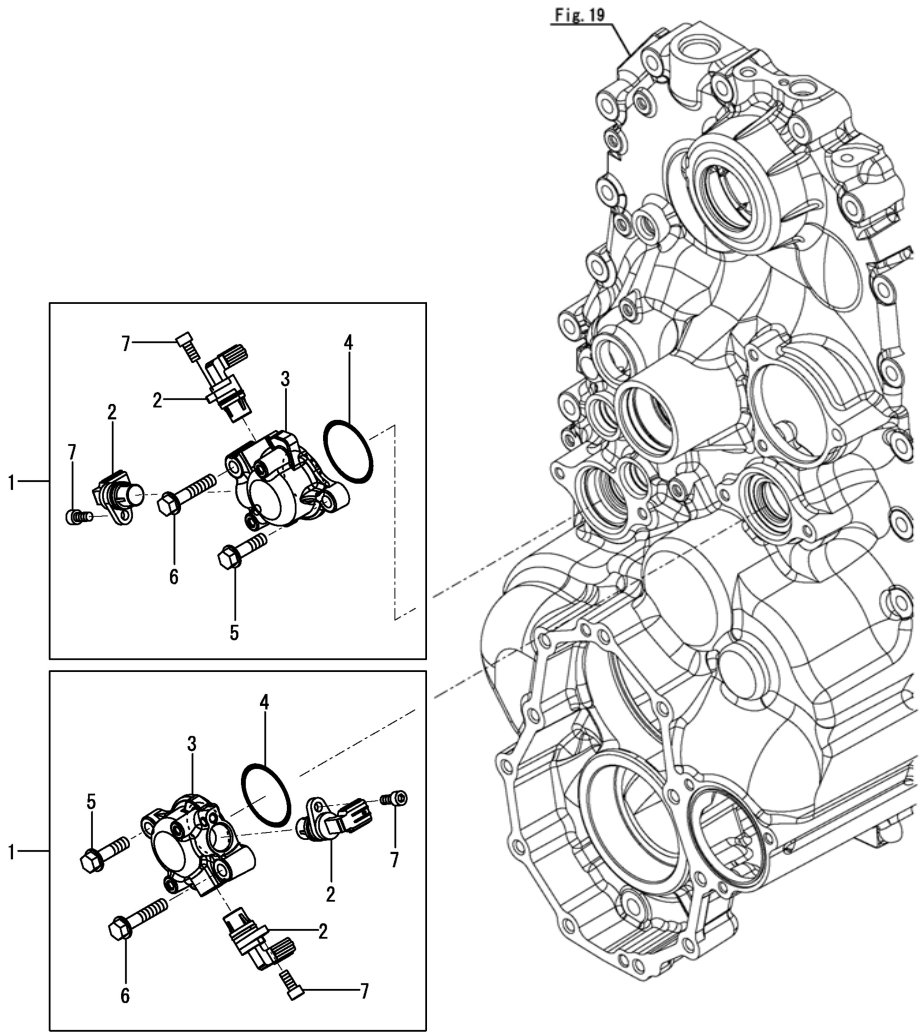

(A)=DS1C-6101T,101
(B)=
(C)=
(D)=
(E)=
(F)=

No.	ﾚﾍﾞﾙ	部品番号	部品名称	数量 (A)	(B)	(C)	(D)	(E)	(F)	I	R
1	1	187A13-53350	ｹｰｽCMP(ｾﾝｻ	2							
2	2	1A7180-52611	ｾﾝｻ(ｶｲﾃﾝ Oｹﾝｼｭﾂ	4							
3	2	187A13-53360	ｹｰｽ(ｾﾝｻ	2							
4	2	24341-000460	Oﾘﾝｸﾞ(1AS46.0	2							
5	2	26106-080302	ﾂﾊﾞﾎﾞﾙﾄ(8X30	2							
6	2	26106-080402	ﾂﾊﾞﾎﾞﾙﾄ(8X40	2							
7	2	26450-060142	6ｶｸｱﾅﾎﾞﾙﾄ(M6X14	4							

N:旧 新, Q:旧 新, R:旧 新, S:旧 新, W:追加, Z:廃止, F:セット互換, K:個数変更

Fig.21. 車軸ケース

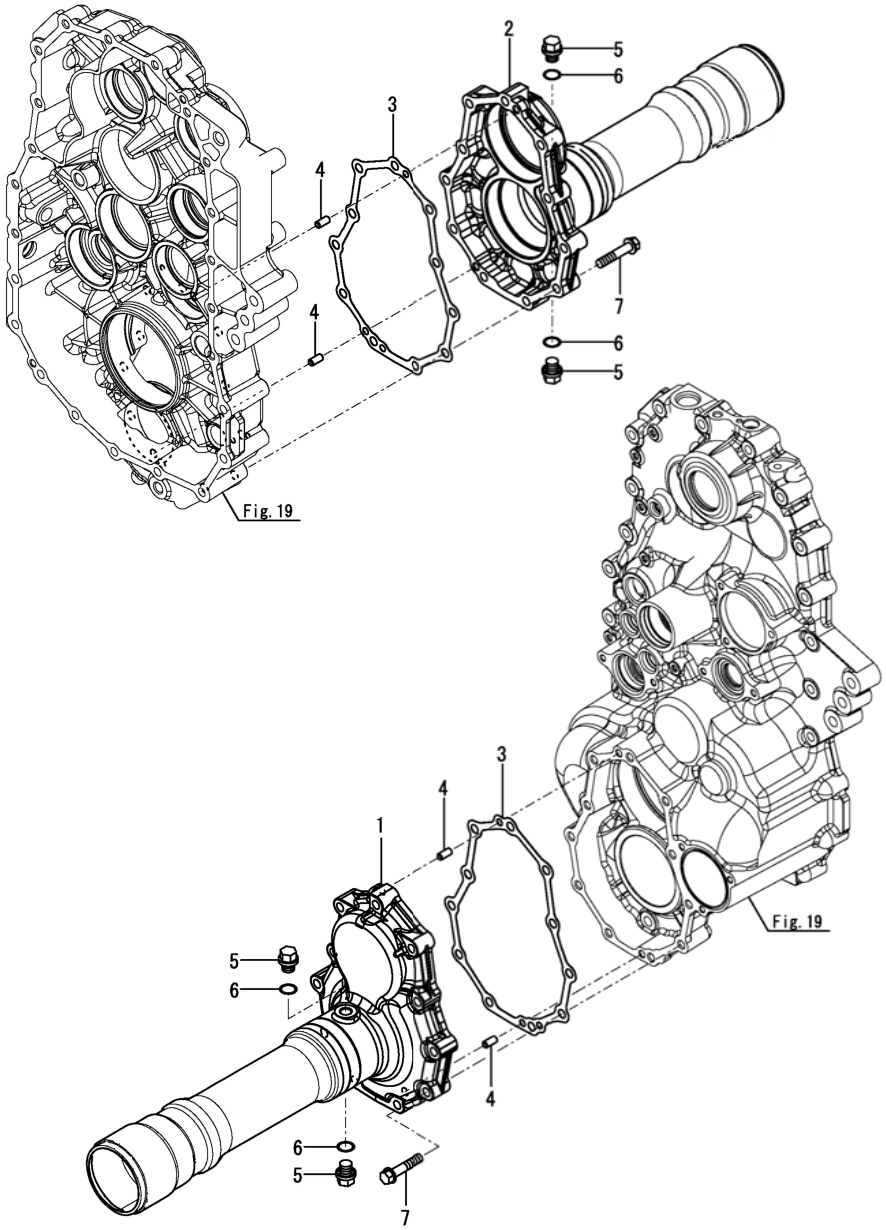

(A)=DS1C-6101T,101
(B)=
(C)=
(D)=
(E)=
(F)=

No.	ﾚﾍﾞﾙ	部品番号	部品名称	数量 (A)	(B)	(C)	(D)	(E)	(F)	I	R
1	1	187A13-53453	ｹｰｽ(ｱｸｽﾙ L	1							
2	1	187A13-53462	ｹｰｽ(ｱｸｽﾙ R	1							
3	1	187A19-53470	ﾊﾟｯｷﾝ(ｱｸｽﾙｹｰｽ MRC	2							
4	1	22312-080160	ﾍｲｺｳﾋﾟﾝ(M8X16	4							
5	1	23491-140002	ﾄﾞﾚﾝﾌﾟﾗｸﾞ(14	4							
6	1	24311-000160	Oﾘﾝｸﾞ(1AP16.0	4							
7	1	26106-100502	ﾂﾊﾞﾎﾞﾙﾄ(10X50	22							

N:旧 新, Q:旧 新, R:旧 新, S:旧 新, W:追加, Z:廃止, F:セット互換, K:個数変更

Fig.22. 入力軸

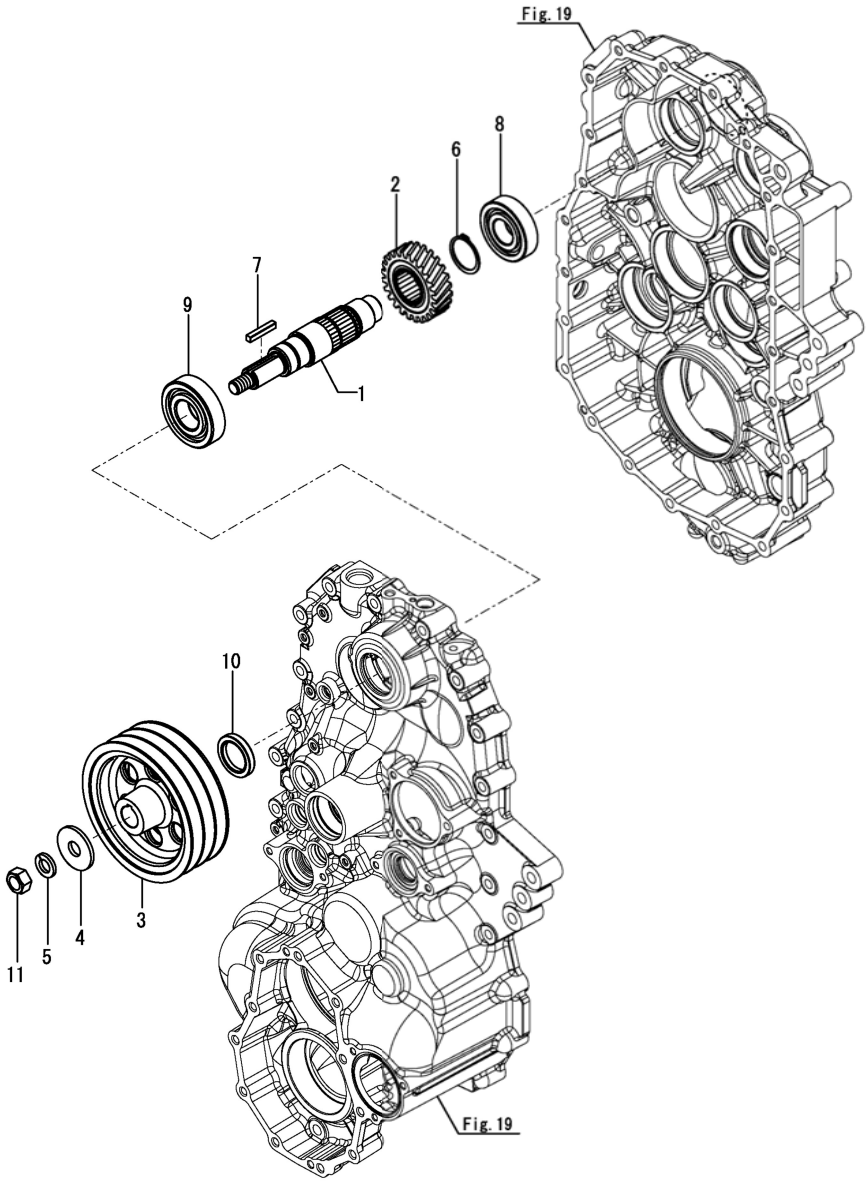

(A)=DS1C-6101T,101
(B)=
(C)=
(D)=
(E)=
(F)=

No.	ﾚﾍﾞﾙ	部品番号	部品名称	数量 (A)	(B)	(C)	(D)	(E)	(F)	I	R
1	1	187A13-54010	ﾆｭｳﾘｮｸｼﾞｸ	1							
2	1	187A13-54030	ｷﾞﾔ(31T	1							
3	1	187A13-54050	Vﾌﾟｰﾘ(169-B3	1							
4	1	22157-160000	ｻﾞｶﾞﾈ(ﾀﾞｲﾏﾙ 16	1							
5	1	22217-160000	ﾊﾞﾈｻﾞｶﾞﾈ(16	1							
6	1	22242-000400	ﾄﾒﾜC(ｼﾞｸ 40	1							
7	1	22551-070400	ｷｰ(7X40	1							
8	1	24101-063064	ﾍﾞｱﾘﾝｸﾞ(ﾎﾞｰﾙ 6306	1							
9	1	24101-063074	ﾍﾞｱﾘﾝｸﾞ(ﾎﾞｰﾙ 6307	1							
10	1	24421-355008	ｵｲﾙｼｰﾙ(TC355008	1							
11	1	26737-160002	ﾅｯﾄ(ﾎｿ M16	1							

N:旧 新, Q:旧 新, R:旧 新, S:旧 新, W:追加, Z:廃止, F:セット互換, K:個数変更

Fig.23. 走行駆動軸(1番)

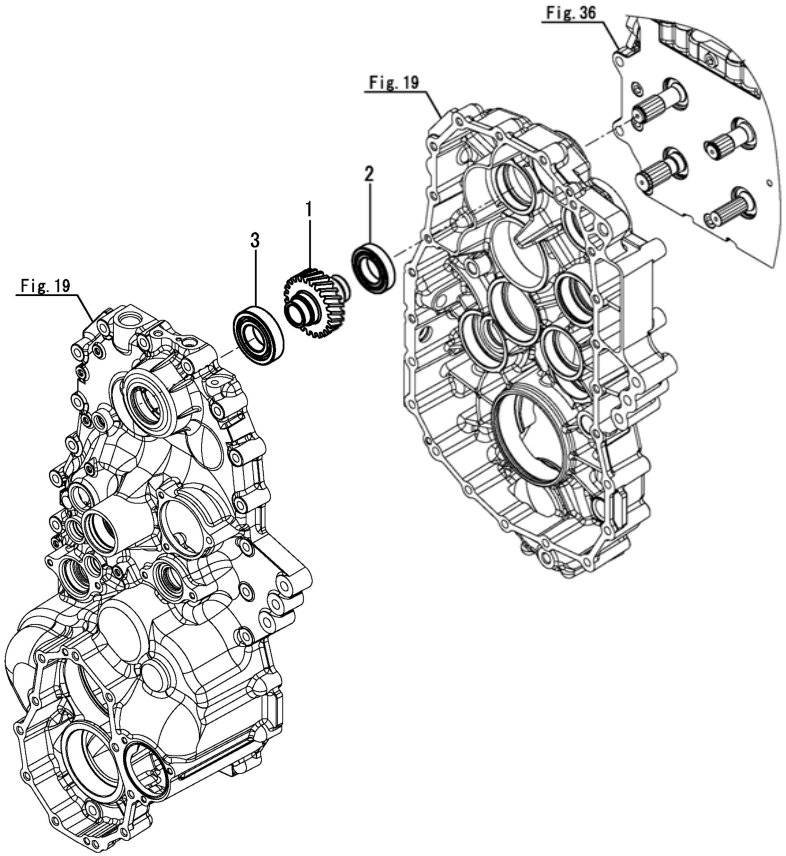

(A)=DS1C-6101T,101
(B)=
(C)=
(D)=
(E)=
(F)=

No.	ﾚﾍﾞﾙ	部品番号	部品名称	数量 (A)	(B)	(C)	(D)	(E)	(F)	I	R
1	1	187A13-54100	ｷﾞﾔ(30T D1	1							
2	1	24101-060074	ﾍﾞｱﾘﾝｸﾞ(ﾎﾞｰﾙ 6007	1							
3	1	24101-062074	ﾍﾞｱﾘﾝｸﾞ(ﾎﾞｰﾙ 6207	1							

N:旧 新, Q:旧 新, R:旧 新, S:旧 新, W:追加, Z:廃止, F:セット互換, K:個数変更

Fig.24. 旋回駆動軸(1番)

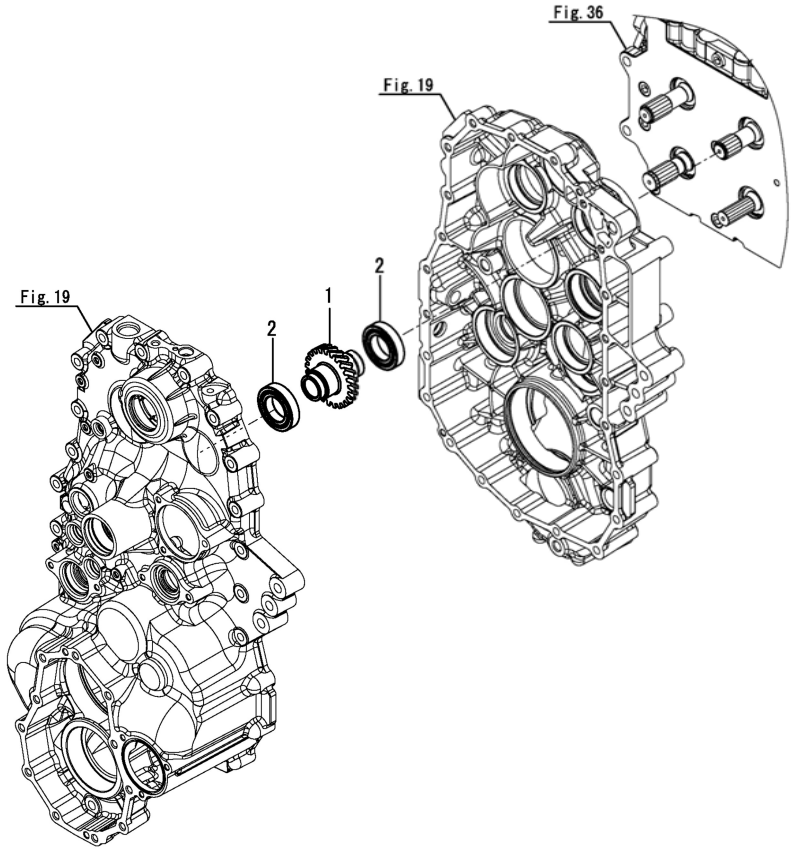

(A)=DS1C-6101T,101
(B)=
(C)=
(D)=
(E)=
(F)=

No.	ﾚﾍﾞﾙ	部品番号	部品名称	数量 (A)	(B)	(C)	(D)	(E)	(F)	I	R
1	1	187A13-54131	ｷﾞﾔ(30T S1	1							
2	1	24101-060074	ﾍﾞｱﾘﾝｸﾞ(ﾎﾞｰﾙ 6007	2							

N:旧 ⇆ 新, Q:旧 ⇆ 新, R:旧 ⇆ 新, S:旧 ⇆ 新, W:追加, Z:廃止, F:セット互換, K:個数変更

Fig.25. 走行駆動軸(2番)

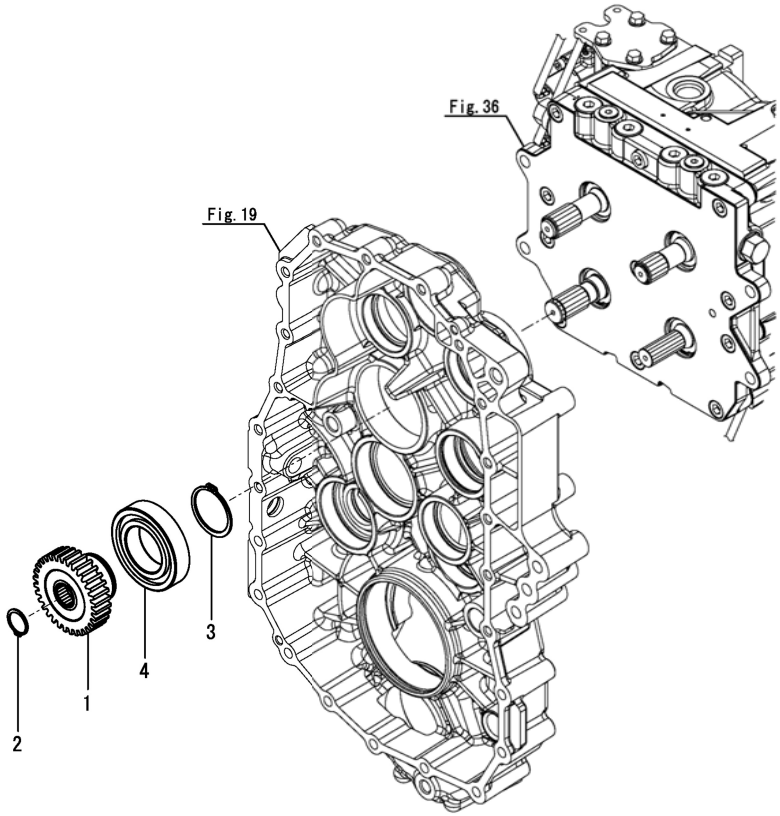

(A)=DS1C-6101T,101
(B)=
(C)=
(D)=
(E)=
(F)=

No.	ﾚﾍﾞﾙ	部品番号	部品名称	数量 (A)	(B)	(C)	(D)	(E)	(F)	I	R
1	1	187A13-54200	ｷﾞﾔ(32T D2	1							
2	1	22242-000240	ﾄﾒﾜC(ｼﾞｸ 24	1							
3	1	22242-000500	ﾄﾒﾜC(ｼﾞｸ 50	1							
4	1	24101-062104	ﾍﾞｱﾘﾝｸﾞ(ﾎﾞｰﾙ 6210	1							

N:旧 新, Q:旧 新, R:旧 新, S:旧 新, W:追加, Z:廃止, F:セット互換, K:個数変更

Fig.26. 走行駆動軸(3番)

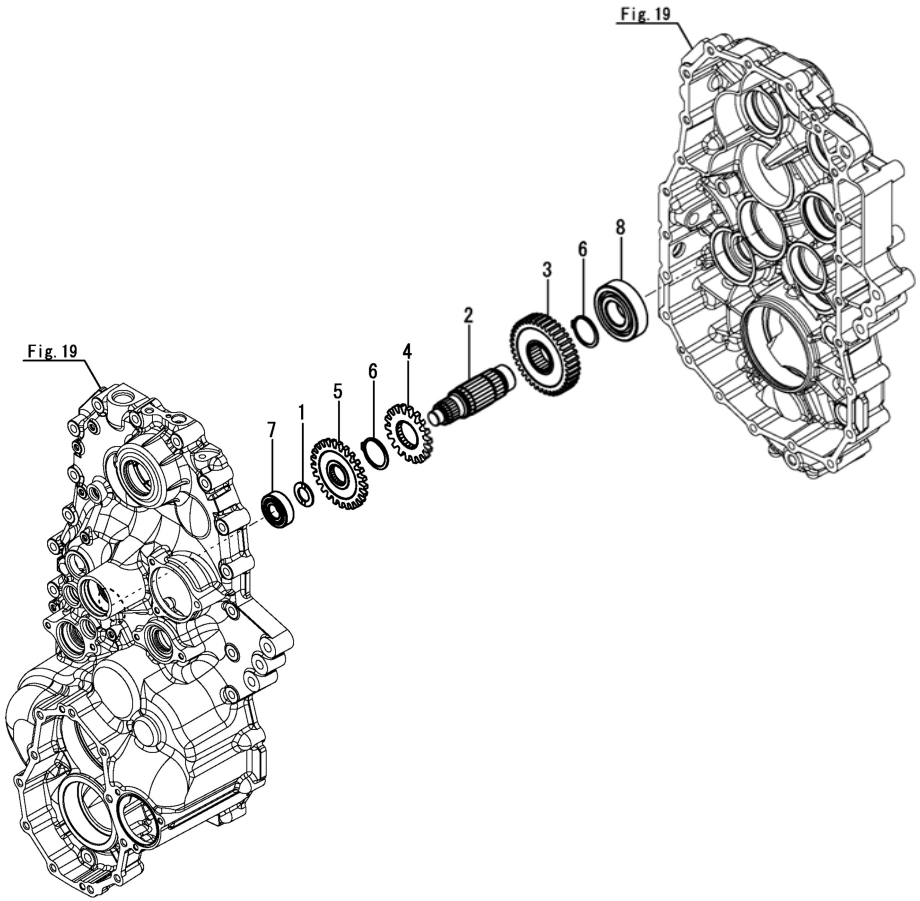

(A)=DS1C-6101T,101
(B)=
(C)=
(D)=
(E)=
(F)=

No.	ﾚﾍﾞﾙ	部品番号	部品名称	数量 (A)	(B)	(C)	(D)	(E)	(F)	I	R
1	1	1N3590-25430	ﾜｯｼｬ(ｽﾗｽﾄ 20X34X2	1							
2	1	187A13-54300	ｼｬﾌﾄ(D3	1							
3	1	187A13-54310	ｷﾞﾔ(ﾊｲ 40T	1							
4	1	187A13-54330	ｷﾞﾔ(L 18T	1							
5	1	187A13-54350	ｷﾞﾔ(25TD3	1							
6	1	22242-000400	ﾄﾒﾜC(ｼﾞｸ 40	2							
7	1	24101-062044	ﾍﾞｱﾘﾝｸﾞ(ﾎﾞｰﾙ 6204	1							
8	1	24101-063074	ﾍﾞｱﾘﾝｸﾞ(ﾎﾞｰﾙ 6307	1							

N:旧 新, Q:旧 新, R:旧 新, S:旧 新, W:追加, Z:廃止, F:セット互換, K:個数変更

Fig.27. 走行駆動軸(4番)

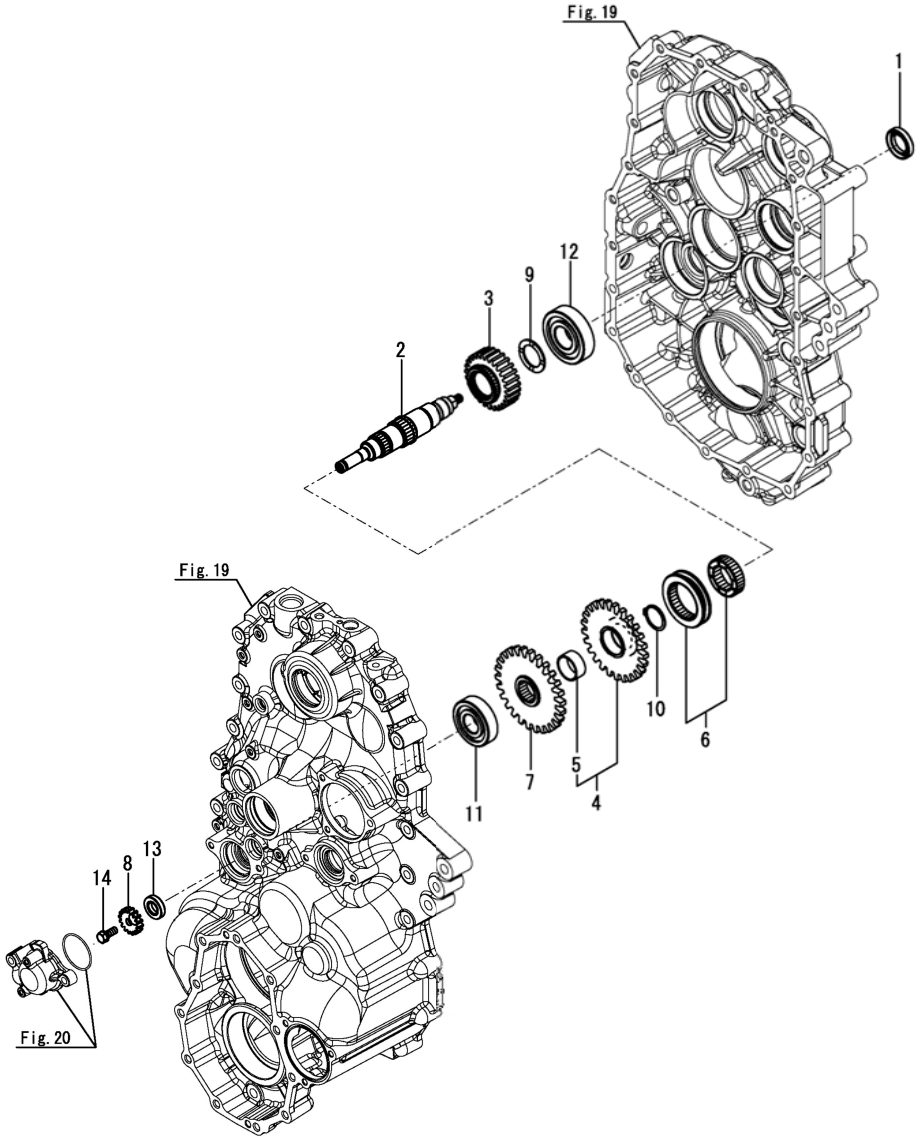

(A)=DS1C-6101T,101
(B)=
(C)=
(D)=
(E)=
(F)=

No.	ﾚﾍﾞﾙ	部品番号	部品名称	数量 (A)	(B)	(C)	(D)	(E)	(F)	I	R
1	1	148605-51080	ｼｰﾙ(ｵｲﾙ 25X40X8	1							
2	1	187A13-54400	ｼｬﾌﾄ(D4	1							
3	1	187A13-54410	ｷﾞﾔ(ﾊｲ 27T	1							
4	1	187A13-54441	ｷﾞﾔCMP(L 25T	1							
5	2	187A19-54670	ﾌﾞｯｼｭ(30X34X15	1							
6	1	187A13-54451	ｼﾌﾀSET	1							
7	1	187A13-54480	ｷﾞﾔ(26T D4	1							
8	1	187A13-54500	ｷﾞﾔ(ｾﾝｻ 16T	1							
9	1	1E8540-55130	ｶﾗｰ(30X44X2	1							
10	1	22242-000300	ﾄﾒﾜC(ｼﾞｸ 30	1							
11	1	24101-063054	ﾍﾞｱﾘﾝｸﾞ(ﾎﾞｰﾙ 6305	1							
12	1	24101-063064	ﾍﾞｱﾘﾝｸﾞ(ﾎﾞｰﾙ 6306	1							
13	1	24423-153007	ｼｰﾙ TC153007	1							
14	1	26016-080202	ﾎﾞﾙﾄ(ｽｰﾊﾟﾛｯｸ 8X20	1							

N:旧 新, Q:旧 新, R:旧 新, S:旧 新, W:追加, Z:廃止, F:セット互換, K:個数変更

Fig.28. PTOシャフト

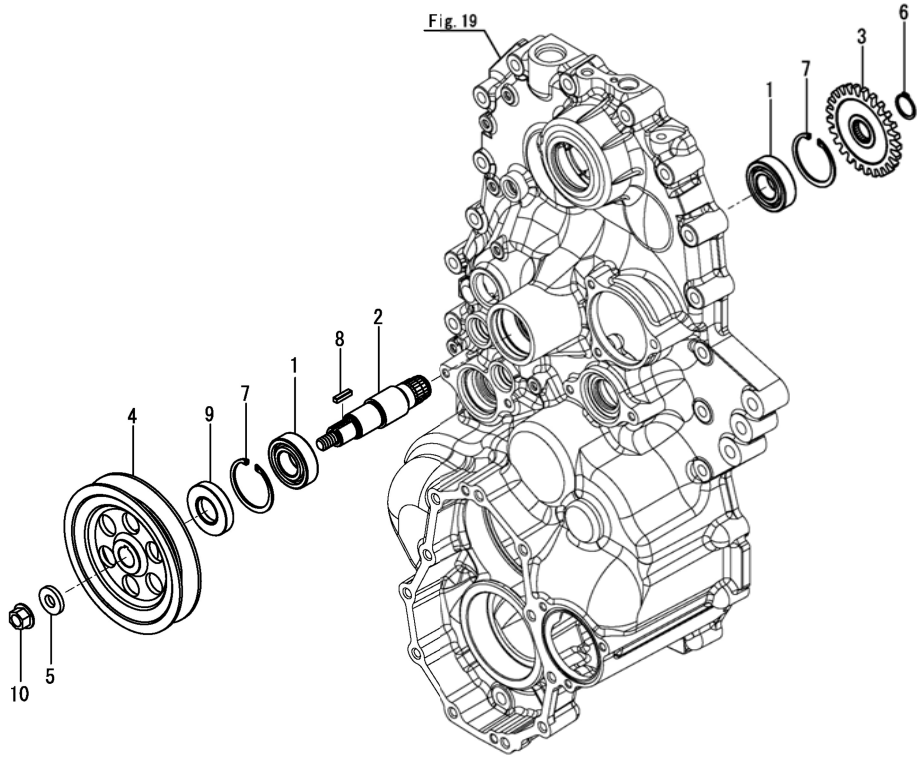

(A)=DS1C-6101T,101
(B)=
(C)=
(D)=
(E)=
(F)=

No.	ﾚﾍﾞﾙ	部品番号	部品名称	数量 (A)	(B)	(C)	(D)	(E)	(F)	I	R
1	1	192180-25990	ﾍﾞｱﾘﾝｸﾞ(205RSH2	2							
2	1	187A13-54600	ｼｬﾌﾄ(PTO	1							
3	1	187A13-54610	ｷﾞﾔ(PTO 25T	1							
4	1	187A13-54651	Vﾌﾟｰﾘ(154C	1							
5	1	187A19-54910	ﾜｯｼｬ(12.1X35X4.5	1							
6	1	22242-000220	ﾄﾒﾜC(ｼﾞｸ 22	1							
7	1	22252-000520	ﾄﾒﾜC(ｱﾅ 52	2							
8	1	22551-050200	ｷｰ(5X20	1							
9	1	24421-255210	ｵｲﾙｼｰﾙ(TC255210	1							
10	1	26366-120002	ﾂﾊﾞﾂｷﾅｯﾄ(M12	1							

N:旧 新, Q:旧 新, R:旧 新, S:旧 新, W:追加, Z:廃止, F:セット互換, K:個数変更

Fig.29. 旋回駆動軸(2番)

(A)=DS1C-6101T,101
(B)=
(C)=
(D)=
(E)=
(F)=

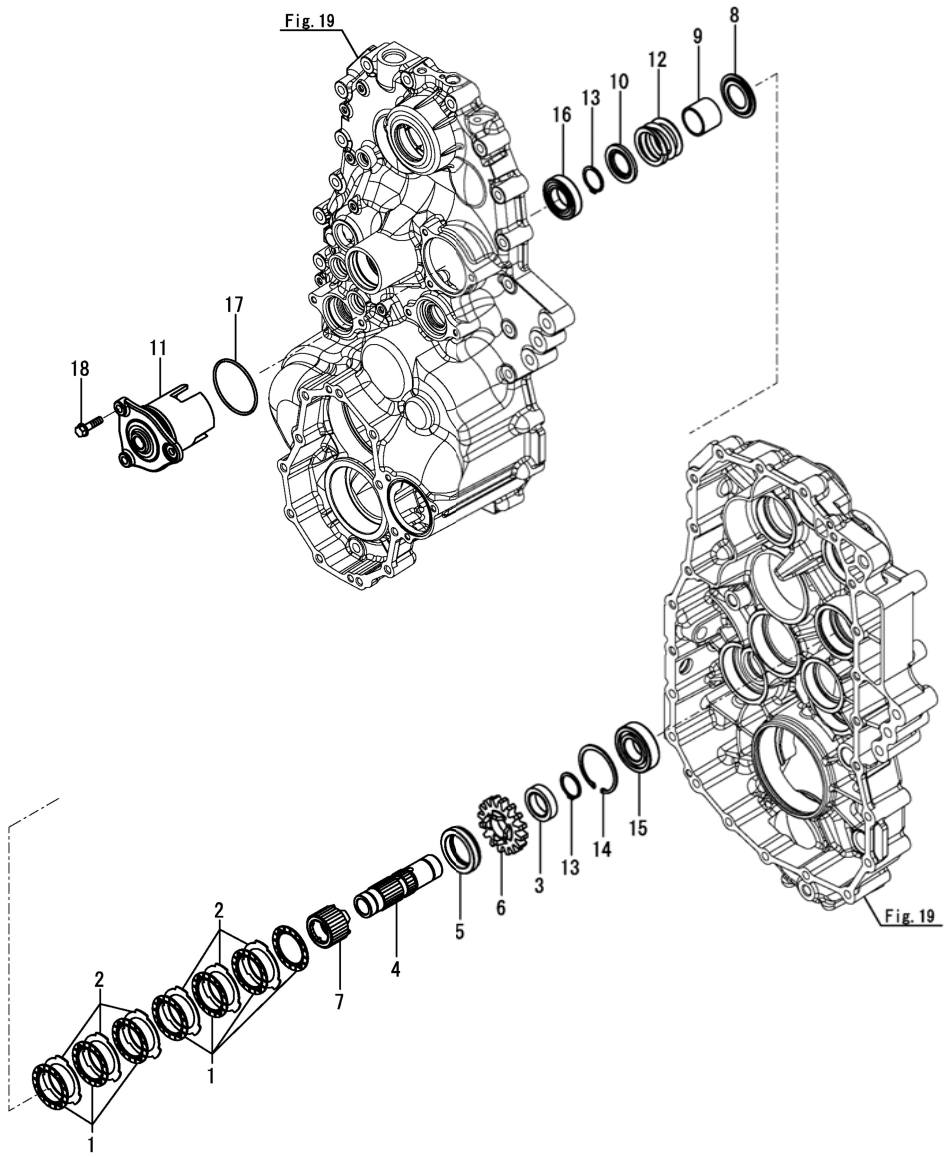

No.	ﾚﾍﾞﾙ	部品番号	部品名称	数量 (A)	(B)	(C)	(D)	(E)	(F)	I	R
1	1	1E8770-52280	ﾌﾟﾚｰﾄ(ﾌﾘｸｼｮﾝ 60	7							
2	1	1E8770-52290	ﾌﾟﾚｰﾄ(ｽﾁｰﾙ 1.52T	6							
3	1	187A13-55002	ｶﾗｰ(ﾀﾞﾝﾂｷ 11C	1							
4	1	187A13-55030	ｼｬﾌﾄ(S2	1							
5	1	187A03-55041	ｶﾗｰ(43X60X13.5	1							
6	1	187A13-55041	ｷﾞｬ(S 16T S2	1							
7	1	187A13-55051	ｶﾗｰ(ｶﾑ	1							
8	1	187A03-55060	ｶﾗｰ(ﾀﾞﾝﾂｷ	1							
9	1	187A13-55080	ｶﾗｰ(32.9X38X30	1							
10	1	187A03-55090	ｶﾗｰ(ﾀﾞﾝﾂｷ 2	1							
11	1	187A13-55101	ｾﾝｶｲﾌﾞﾚｰｷｹｰｽ S2	1							
12	1	187A13-55121	ｽﾌﾟﾘﾝｸﾞ(Sﾌﾞﾚｰｷ	1							
13	1	22242-000300	ﾄﾒﾜC(ｼﾞｸ 30	2							
14	1	22252-000620	ﾄﾒﾜC(ｱﾅ 62	1							
15	1	24101-062064	ﾍﾞｱﾘﾝｸﾞ(ﾎﾞｰﾙ 6206	1							
16	1	24105-060064	ﾍﾞｱﾘﾝｸﾞ(ﾎﾞｰﾙ 6006Z	1							
17	1	24321-000700	Oﾘﾝｸﾞ(1AG70.0	1							
18	1	26106-080302	ﾂﾊﾞﾎﾞﾙﾄ(8X30	3							

N:旧 新, Q:旧 新, R:旧 新, S:旧 新, W:追加, Z:廃止, F:セット互換, K:個数変更

Fig.30. 旋回駆動軸(3番)

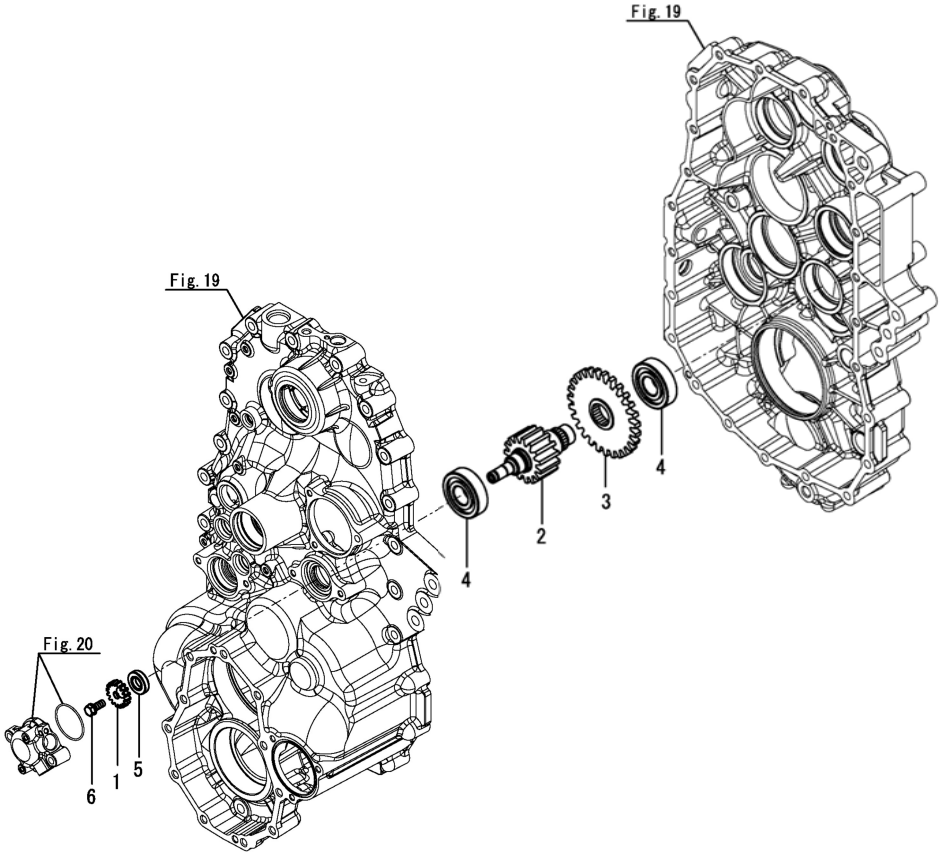

(A)=DS1C-6101T,101
(B)=
(C)=
(D)=
(E)=
(F)=

No.	ﾚﾍﾞﾙ	部品番号	部品名称	数量 (A)	(B)	(C)	(D)	(E)	(F)	I	R
1	1	187A13-54500	ｷﾞﾔ(ｾﾝｻ 16T	1							
2	1	187A13-55150	ｼｬﾌﾄ(S3	1							
3	1	187A13-55160	ｷﾞﾔ(27TS3	1							
4	1	24101-063054	ﾍﾞｱﾘﾝｸﾞ(ﾎﾞｰﾙ 6305	2							
5	1	24423-153007	ｼｰﾙ TC153007	1							
6	1	26016-080202	ﾎﾞﾙﾄ(ｽｰﾊﾟﾛｯｸ 8X20	1							

N:旧 新, Q:旧 新, R:旧 新, S:旧 新, W:追加, Z:廃止, F:セット互換, K:個数変更

Fig.31. 旋回駆動軸(4番)

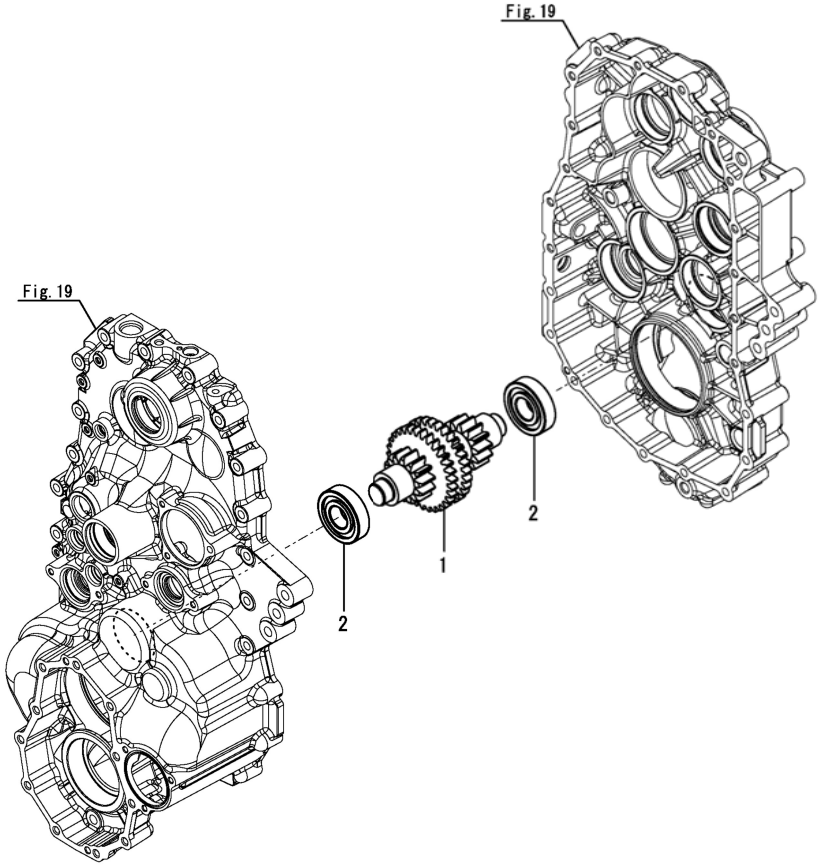

(A)=DS1C-6101T, 101
(B)=
(C)=
(D)=
(E)=
(F)=

No.	ﾚﾍﾞﾙ	部品番号	部品名称	数量 (A)	(B)	(C)	(D)	(E)	(F)	I	R
1	1	187A12-55431	ｼｬﾌﾄ(S6	1							
2	1	24101-063064	ﾍﾞｱﾘﾝｸﾞ(ﾎﾞｰﾙ 6306	2							

N:旧 新, Q:旧 新, R:旧 新, S:旧 新, W:追加, Z:廃止, F:セット互換, K:個数変更

Fig.32. 旋回駆動軸(5番)

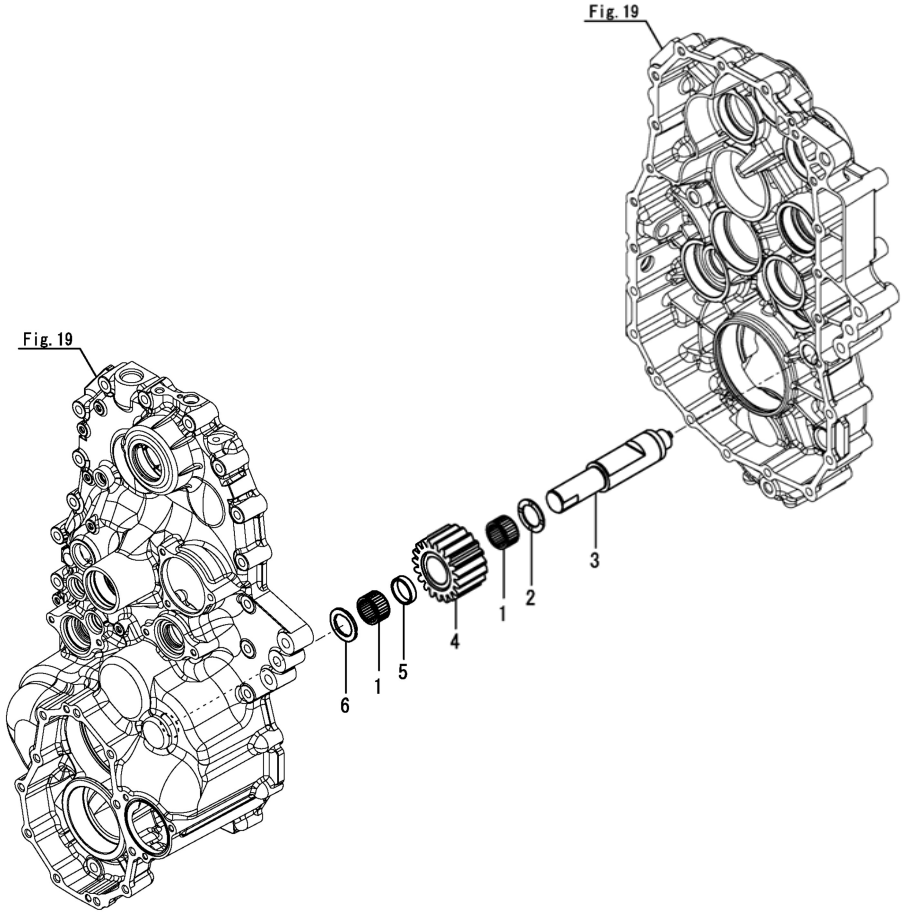

(A)=DS1C-6101T,101
(B)=
(C)=
(D)=
(E)=
(F)=

No.	ﾚﾍﾞﾙ	部品番号	部品名称	数量 (A)	(B)	(C)	(D)	(E)	(F)	I	R
1	1	192180-25800	ﾆｰﾄﾞﾙ(30X37X20	2							
2	1	1E8540-55130	ｶﾗｰ(30X44X2	1							
3	1	187A12-55411	ｼｬﾌﾄ(Sｱｲﾄﾞﾙ 7	1							
4	1	187A12-55492	ｷﾞﾔ(ｱｲﾄﾞﾙ 19T	1							
5	1	187A12-55510	ｶﾗｰ(30X35X8	1							
6	1	1E8780-55540	ﾜｯｼｬ(ｽﾗｽﾄ ﾏﾜﾘﾄﾒｯｷ	1							

N:旧 新, Q:旧 新, R:旧 新, S:旧 新, W:追加, Z:廃止, F:セット互換, K:個数変更

Fig.33. プラネタリ

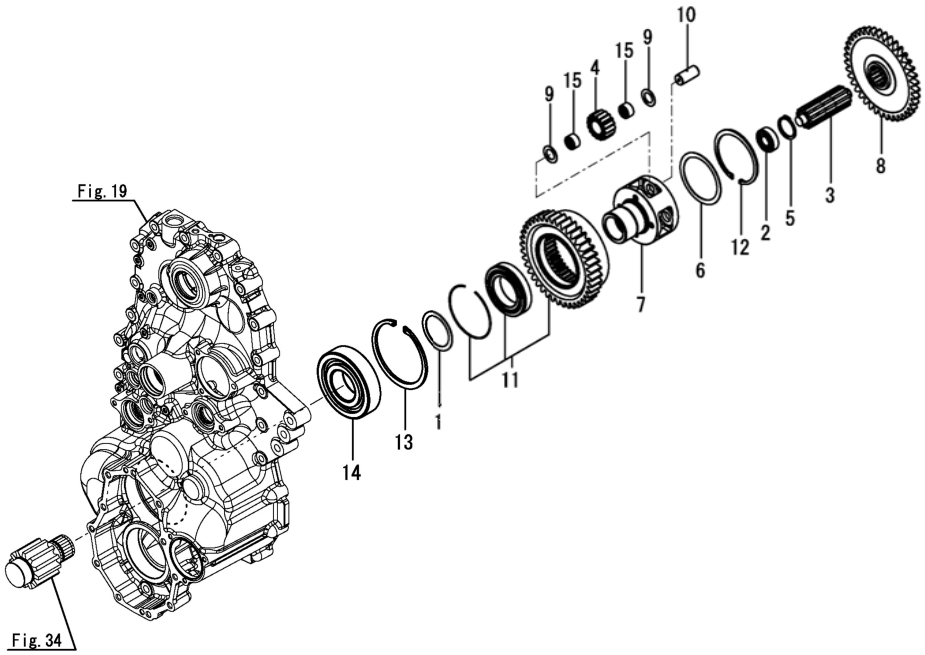

(A)=DS1C-6101T,101
(B)=
(C)=
(D)=
(E)=
(F)=

No.	ﾚﾍﾞﾙ	部品番号	部品名称	数量 (A)	(B)	(C)	(D)	(E)	(F)	I	R
1	1	194311-13550	ｽﾍﾟｰｻ(ｷﾞﾔｹｰｽ	2							
2	1	194850-25760	ﾍﾞｱﾘﾝｸﾞ(ﾎﾞｰﾙ 6203	2							
3	1	1E8680-55171	ｷﾞﾔ(ｻﾝ	1							
4	1	1E8730-55192	ﾋﾟﾆｵﾝ(ﾌﾟﾗﾈﾀﾘ	8							
5	1	1E8540-55270	ﾄﾒﾜ(ｼﾞｸ 36	2							
6	1	1E8540-55401	ｶﾗｰ(78X94X1	2							
7	1	187A13-55530	ｷｬﾘｱ(ﾌﾟﾗﾈﾀﾘ 4	2							
8	1	1E8730-55563	ｷﾞﾔ(ｾﾝﾀ	1							
9	1	1E8730-55570	ﾜｯｼｬ(ｽﾗｽﾄ 18X30X1	16							
10	1	187A12-55590	ｼｬﾌﾄ(ﾌﾟﾗﾈﾀﾘ	8							
11	1	187A14-55601	ｷﾞﾔCMP(ｲﾝﾀｰﾅﾙ	2							
12	1	22252-000950	ﾄﾒﾜC(ｱﾅ 95	2							
13	1	22252-001200	ﾄﾒﾜC(ｱﾅ 120	2							
14	1	24101-063114	ﾍﾞｱﾘﾝｸﾞ(ﾎﾞｰﾙ 6311	2							
15	1	24161-182412	ﾍﾞｱﾘﾝｸﾞ(ﾆｰﾄﾞﾙ 182412	16							

N:旧 ⇄ 新, Q:旧 ⇄ 新, R:旧 ⇄ 新, S:旧 ⇄ 新, W:追加, Z:廃止, F:セット互換, K:個数変更

Fig.34. リダクション

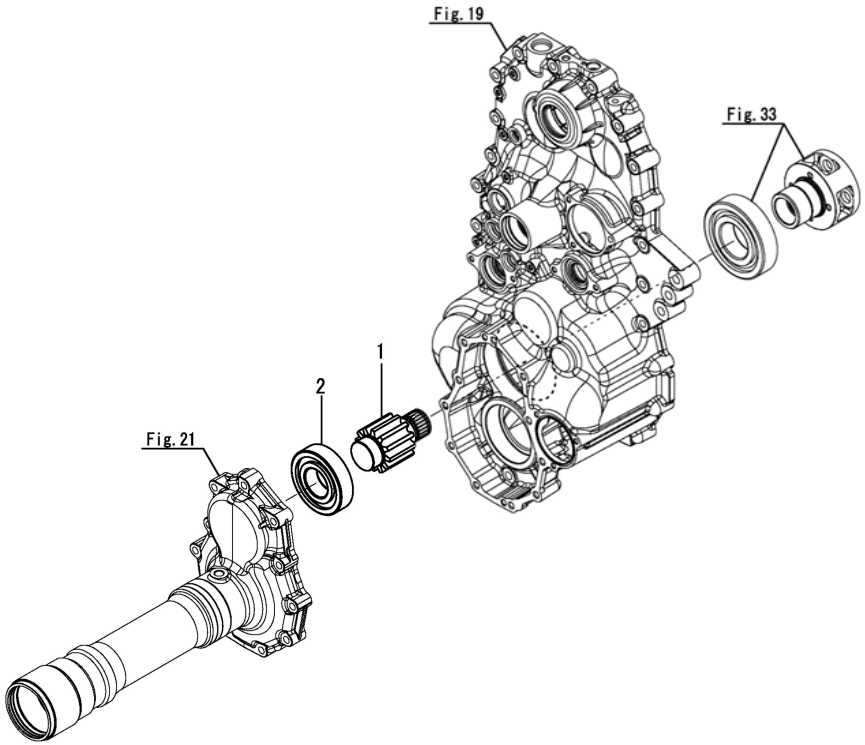

(A)=DS1C-6101T,101
(B)=
(C)=
(D)=
(E)=
(F)=

No.	ﾚﾍﾞﾙ	部品番号	部品名称	数量 (A)	(B)	(C)	(D)	(E)	(F)	I	R
1	1	187A13-55601	ｼｬﾌﾄ(ﾘﾀﾞｸｼｮﾝ 12T AG	2							
2	1	24101-063094	ﾍﾞｱﾘﾝｸﾞ(ﾎﾞｰﾙ 6309	2							

N:旧 新, Q:旧 新, R:旧 新, S:旧 新, W:追加, Z:廃止, F:セット互換, K:個数変更

Fig.35. スプロケット軸

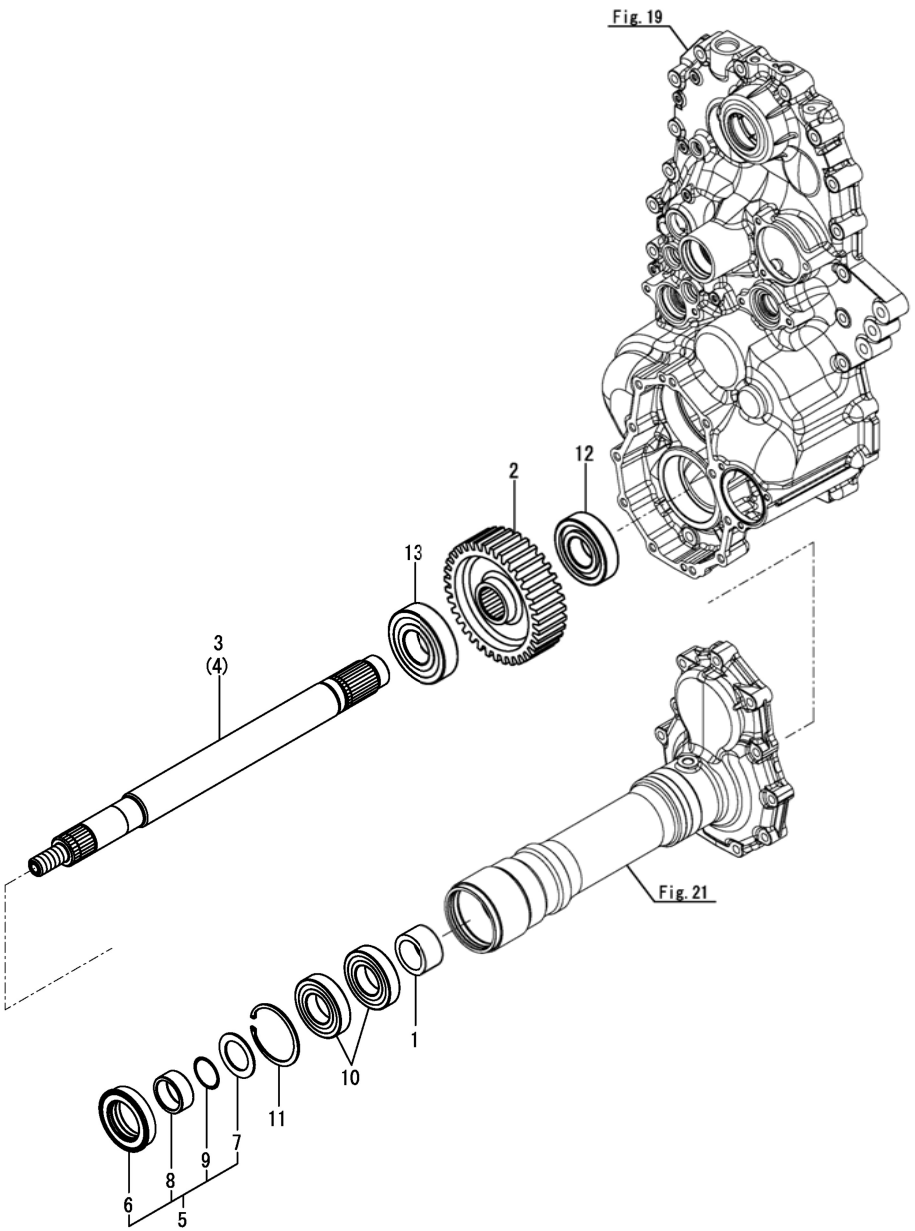

(A)=DS1C-6101T,101
(B)=
(C)=
(D)=
(E)=
(F)=

No.	ﾚﾍﾞﾙ	部品番号	部品名称	数量 (A)	(B)	(C)	(D)	(E)	(F)	I	R
1	1	1E8680-55561	ｶﾗｰ(ﾃｰﾊﾟ	2							
2	1	187A13-55622	ｷﾞﾔ(ﾌｧｲﾅﾙ 35T AG	2							
3	1	187A13-55652	ｼｬﾌﾄ(ｱｸｽﾙ L	1							
4	1	187A13-55672	ｼｬﾌﾄ(ｱｸｽﾙ R	1							
5	1	187A13-55700	ｼｰﾙSET(ｱｸｽﾙ	2							
6	2	1B1604-14840	ｼｰﾙ(ｵｲﾙ QLFY508014.5	2							
7	2	1E8540-55380	ﾜｯｼｬ(ｽﾗｽﾄ 40X60X2.3	2							
8	2	187A13-55710	ｶﾗｰ(ｼｰﾙ 40X50X21	2							
9	2	24341-000400	Oﾘﾝｸﾞ(1AS40.0	2							
10	1	187A13-55800	ﾍﾞｱﾘﾝｸﾞ(6208 2RS SH2	4							
11	1	22252-000800	ﾄﾒﾜC(ｱﾅ 80	2							
12	1	24101-063084	ﾍﾞｱﾘﾝｸﾞ(ﾎﾞｰﾙ 6308	2							
13	1	24102-063094	ﾍﾞｱﾘﾝｸﾞ(ﾎﾞｰﾙ 6309U	2							

N:旧 ⇄ 新, Q:旧 ⇄ 新, R:旧 ⇄ 新, S:旧 ⇄ 新, W:追加, Z:廃止, F:セット互換, K:個数変更

Fig.36. HST

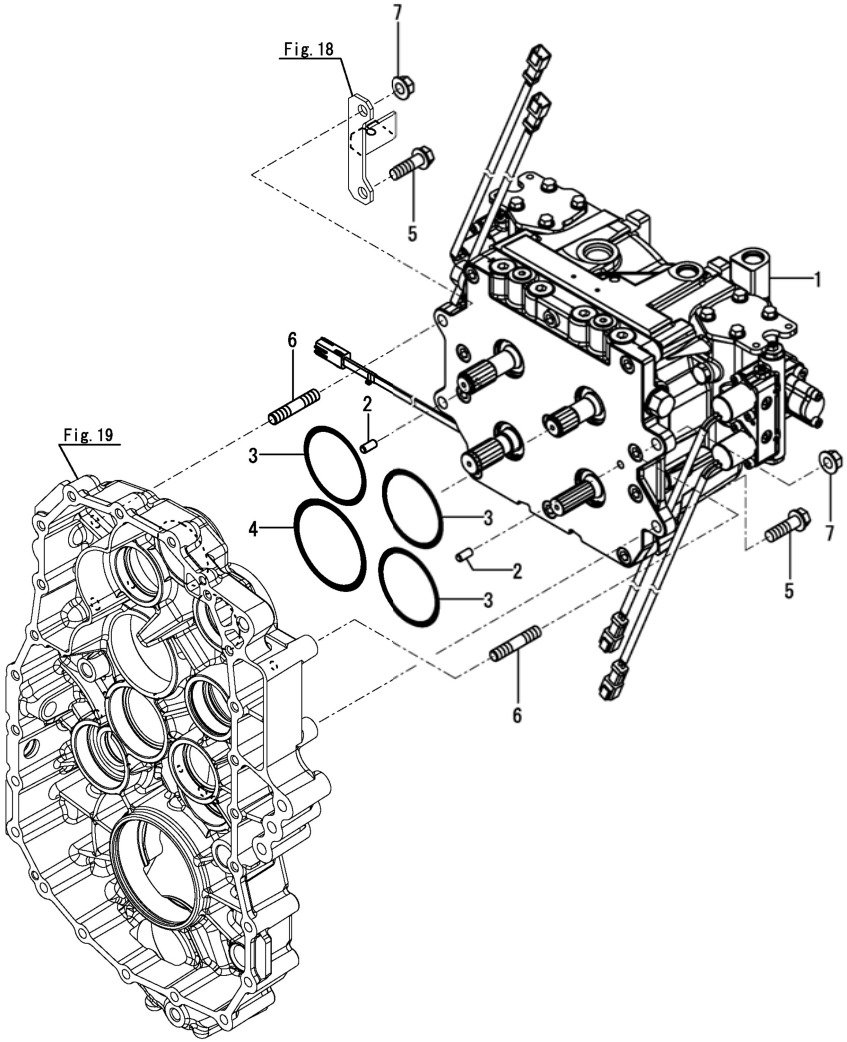

(A)=DS1C-6101T,101
(B)=
(C)=
(D)=
(E)=
(F)=

No.	ﾚﾍﾞﾙ	部品番号	部品名称	数量 (A)	(B)	(C)	(D)	(E)	(F)	I	R
1	1	168HQ3-29004	HT-42SA ASSY	1							
2	1	22312-080160	ﾍｲｺｳﾋﾞﾝ(M8X16	2							
3	1	24321-000850	Oﾘﾝｸﾞ(1AG85.0	3							
4	1	24321-001000	Oﾘﾝｸﾞ(1AG100.0	1							
5	1	26106-120402	ﾂﾊﾞﾎﾞﾙﾄ(12X40	2							
6	1	26226-120402	ｳｴｺﾐﾎﾞﾙﾄ(2D 12X40	2							
7	1	26366-120002	ﾂﾊﾞﾂｷﾅｯﾄ(M12	2							

N:旧 ⇄ 新, Q:旧 ⇄ 新, R:旧 ⇄ 新, S:旧 ⇄ 新, W:追加, Z:廃止, F:セット互換, K:個数変更

Fig.37. 副変速

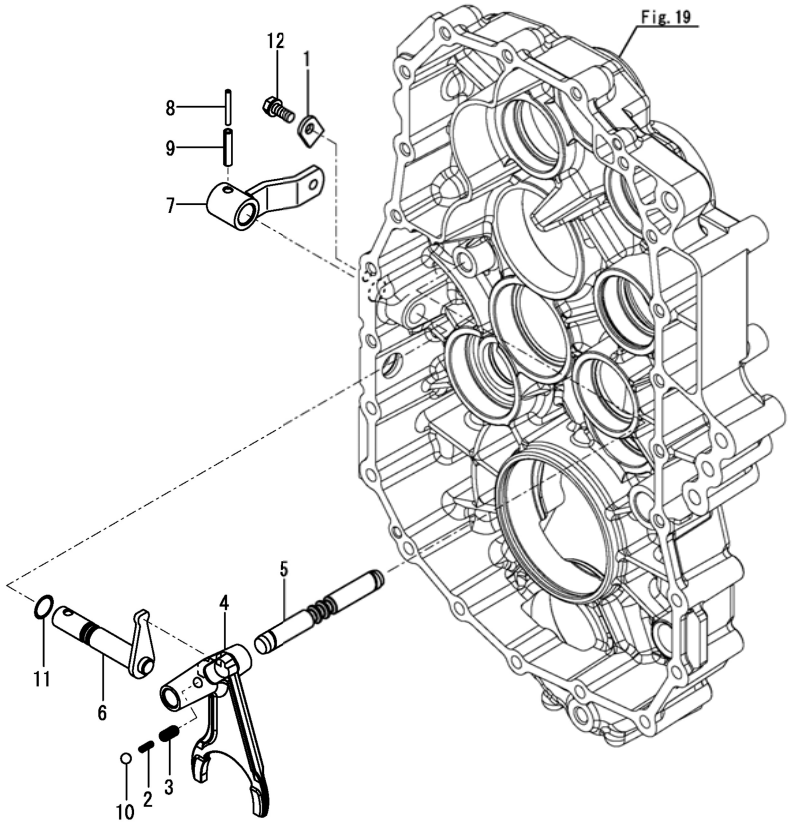

(A)=DS1C-6101T,101
(B)=
(C)=
(D)=
(E)=
(F)=

No.	ﾚﾍﾞﾙ	部品番号	部品名称	数量 (A)	(B)	(C)	(D)	(E)	(F)	I	R
1	1	194197-27681	ﾌﾟﾚｰﾄ(ｷｰﾌﾟ	1							
2	1	1E8350-54900	ｽﾌﾟﾘﾝｸﾞ(ﾌｫｰｸ ｲﾝﾅ	1							
3	1	1E6210-54920	ｽﾌﾟﾘﾝｸﾞ(23	1							
4	1	187A13-56100	ﾌｫｰｸ(ﾌｸﾍﾝｿｸ	1							
5	1	187A13-56120	ｼｬﾌﾄ(ﾌｫｰｸ	1							
6	1	187A13-56150	ｼｬﾌﾄCMP(ﾌｸﾍﾝｿｸ	1							
7	1	187A13-56190	ﾌｸﾍﾝｿｸﾚﾊﾞｰCMP	1							
8	1	22351-035032	ｽﾌﾟﾘﾝｸﾞﾋﾟﾝ(3.5AX32	1							
9	1	22351-060032	ｽﾌﾟﾘﾝｸﾞﾋﾟﾝ(6.0AX32	1							
10	1	24190-100001	ｽﾁｰﾙﾎﾞｰﾙ(5/16	1							
11	1	24311-000125	Oﾘﾝｸﾞ(1AP12.5	1							
12	1	26016-080202	ﾎﾞﾙﾄ(ｽｰﾊﾟﾛｯｸ 8X20	1							

N:旧 ⇆ 新, Q:旧 ⇆ 新, R:旧 ⇆ 新, S:旧 ⇆ 新, W:追加, Z:廃止, F:セット互換, K:個数変更

Fig.38. 配管

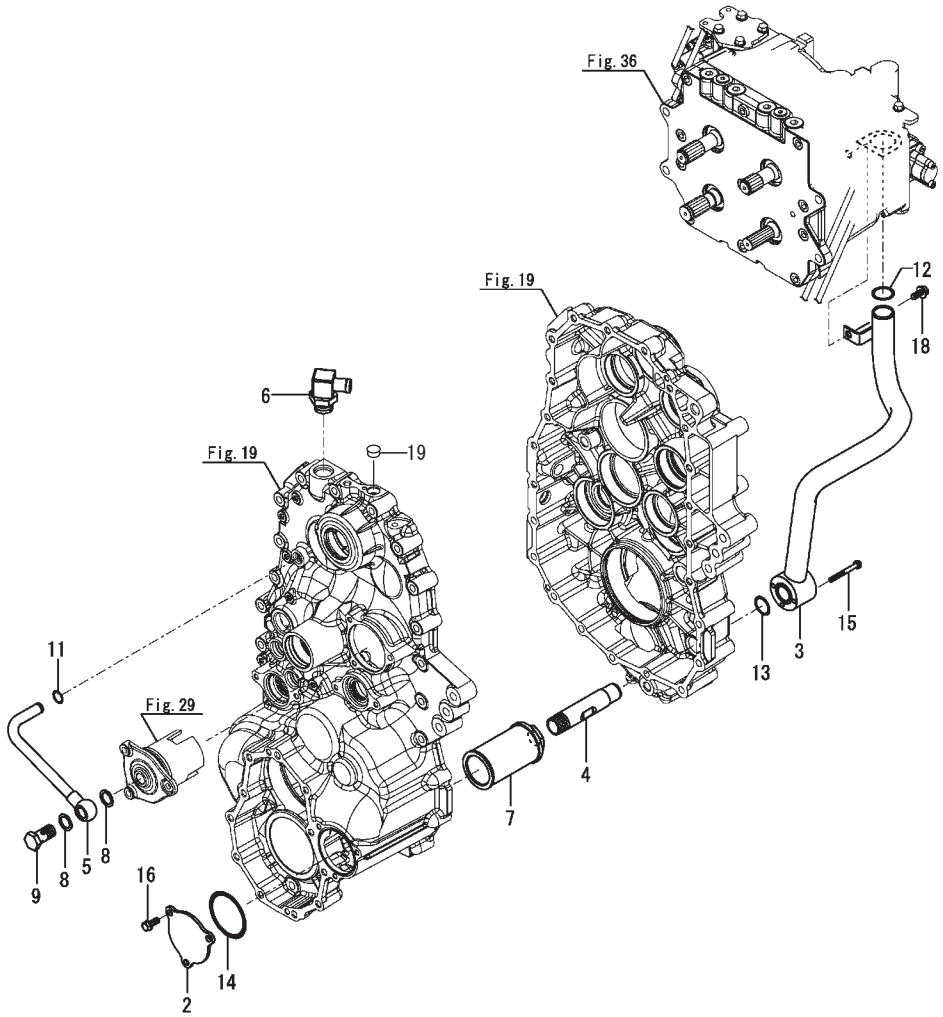

(A)=DS1C-6101T,101
(B)=
(C)=
(D)=
(E)=
(F)=

No.	ﾚﾍﾞﾙ	部品番号	部品名称	数量 (A)	(B)	(C)	(D)	(E)	(F)	I	R
1	1	194856-24920	ﾍﾞﾝﾄﾞ(ｻｸｼｮﾝ	1							
2	1	187A13-56480	ｻｸｼｮﾝﾌﾀ	1							
3	1	187A13-56510	ｻｸｼｮﾝCMP	1							
4	1	187A13-56760	ﾂｷﾞﾃ(ﾌｨﾙﾀｰ	1							
5	1	187A13-56950	ｾﾝｶｲﾊﾟｲﾌﾟCMP	1							
6	1	1E8540-66140	ｴﾙﾎﾞ(ｻﾞﾂｷ G3/4-20	1							
7	1	1E8050-66790	ﾌｨﾙﾀ(150ﾒｯｼｭ	1							
8	1	23414-180000	ﾊﾟﾂｷﾝ(ﾏﾙ 18X1.0	2							
9	1	23857-120000	ｶﾝﾂｷﾞﾃﾎﾞﾙﾄ(12	1							
10	1	24311-000140	Oﾘﾝｸﾞ(1AP14.0	1							
11	1	24311-000150	Oﾘﾝｸﾞ(1AP15.0	1							
12	1	24311-000320	Oﾘﾝｸﾞ(1AP32.0	1							
13	1	24321-000250	Oﾘﾝｸﾞ(1AG25.0	1							
14	1	24341-000750	Oﾘﾝｸﾞ(1AS75.0	1							
15	1	26016-060552	ﾎﾞﾙﾄ(ｽｰﾊﾟﾛｯｸ 6X55	3							
16	1	26016-080202	ﾎﾞﾙﾄ(ｽｰﾊﾟﾛｯｸ 8X20	3							
17	1	26018-060162	ﾎﾞﾙﾄ(ﾋﾗｽｰﾊﾟ 6X16	1							
18	1	26018-080202	ﾎﾞﾙﾄ(ﾋﾗｽｰﾊﾟ 8X20	1							
19	1	KRCA1808	シールキャップＳＣ１８－８	1							

N:旧 ⇄ 新, Q:旧 ⇄ 新, R:旧 ⇄ 新, S:旧 ⇄ 新, W:追加, Z:廃止, F:セット互換, K:個数変更

Fig.39. カウンターケース(1)

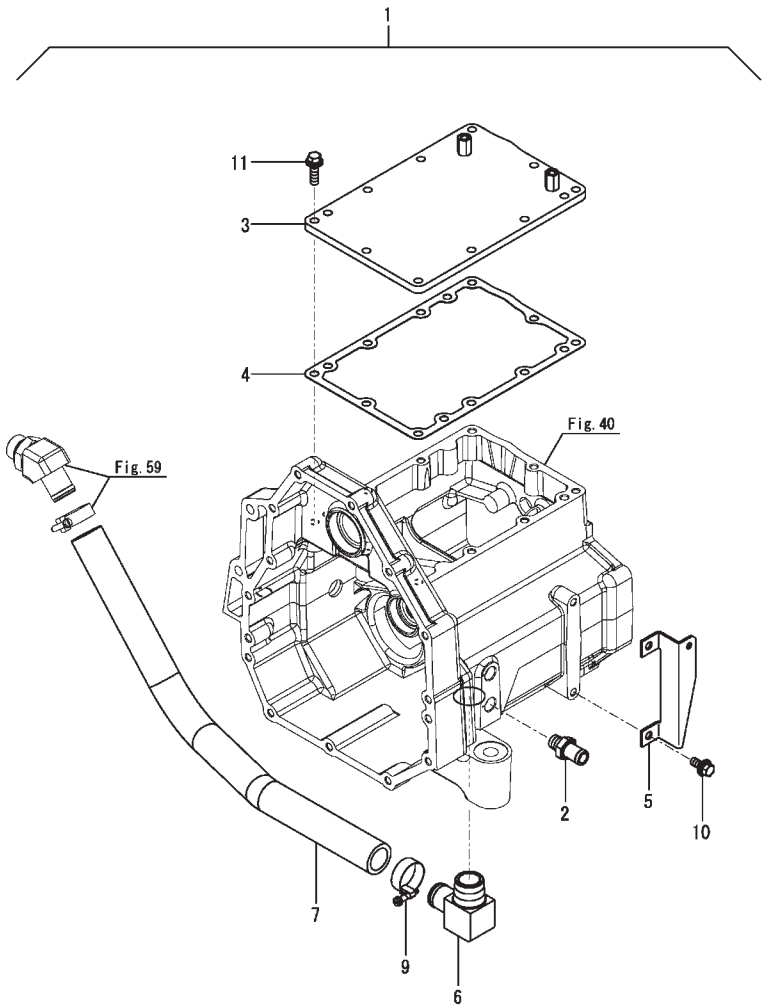

(A)=DS1C-6101T,101
(B)=
(C)=
(D)=
(E)=
(F)=

No.	ﾚﾍﾞﾙ	部品番号	部品名称	数量 (A)	(B)	(C)	(D)	(E)	(F)	I	R
1	1	1K1194-59054	ｹｰｽCMP(ｶｳﾝﾀ	1							1
2	2	1A7070-48390	ｺﾈｸﾀ(R3/8X16.9	1							
3	2	1K1194-59020	ﾌﾀ(ｶｳﾝﾀｹｰｽ T	1							
4	2	1E8940-59840	ﾊﾟｯｷﾝ(ｶｳﾝﾀｹｰｽ C	1							
5	2	1E6A80-59900	ｽﾃｰ(ﾊｰﾈｽ	1							
6	2	1E6A80-66020	ｴﾙﾎﾞCMP(R1-26	1							
7	2	1E6A80-66451	ﾎｰｽ(ﾄﾞﾚﾝ 16-550	1							
9	2	23000-035000	ﾎｰｽｸﾘｯﾌﾟ(35	1							
10	2	26014-080202	ﾎﾞﾙﾄ(ﾋﾗ+ﾊﾞﾈ 8X20	2							
11	2	26014-080302	ﾎﾞﾙﾄ(ﾋﾗ+ﾊﾞﾈ 8X30	10							

備考
(1)インナーパーツは、Fig.39 から Fig.42 を含みます

N:旧 ⇆ 新, Q:旧 ⇆ 新, R:旧 ⇆ 新, S:旧 ⇆ 新, W:追加, Z:廃止, F:セット互換, K:個数変更

Fig.40. カウンターケース(2)

(A)=DS1C-6101T,101
(B)=
(C)=
(D)=
(E)=
(F)=

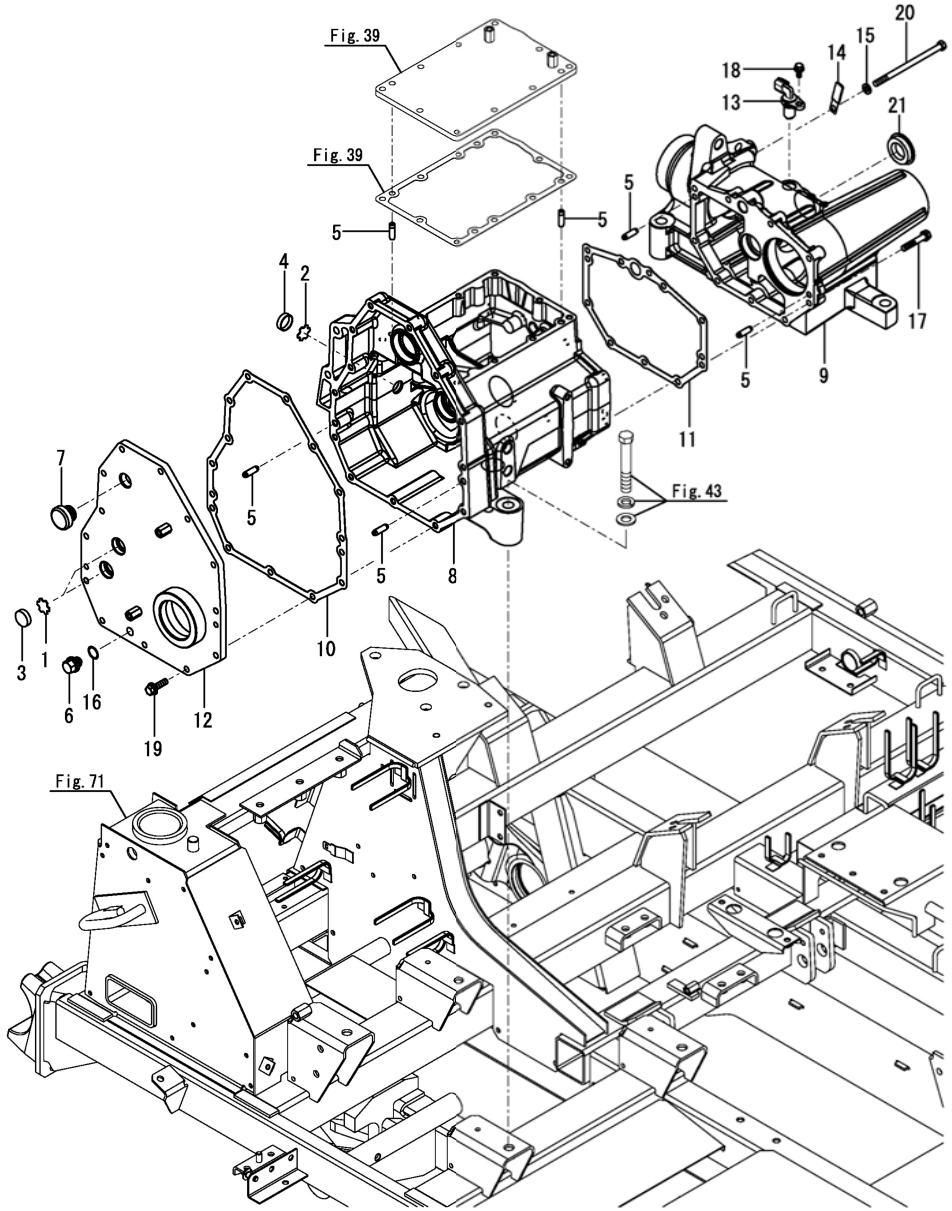

No.	ﾚﾍﾞﾙ	部品番号	部品名称	数量 (A)	(B)	(C)	(D)	(E)	(F)	I	R
1	2	198071-24350	ﾌﾟﾚｰﾄ(ｹﾝｺﾏﾄﾞ	2							
2	2	198071-24350	ﾌﾟﾚｰﾄ(ｹﾝｺﾏﾄﾞ	1							
3	2	1A6260-24410	ｳｨﾝﾄﾞｳ(ｹﾝｺ 25	2							
4	2	1A6260-24410	ｳｨﾝﾄﾞｳ(ｹﾝｺ 25	1							
5	2	1A1040-26060	ﾋﾟﾝ(ﾍｲｺｳ 8X28	6							
6	2	1E8605-53050	ﾎﾞﾙﾄ(ﾄﾞﾚﾝ ﾏｸﾞﾈｯﾄﾂｷ	1							
7	2	1E6071-53360	ｶﾊﾞｰ(ﾁｭｳｺ 35	1							
8	2	1E6B90-59011	ｹｰｽ(ｶｳﾝﾀ C	1							
9	2	1E6A80-59022	ｹｰｽ(ｶｳﾝﾀ R	1							
10	2	1E8940-59030	ﾊﾟｯｷﾝ(ｶｳﾝﾀｹｰｽ A	1							
11	2	1E6C30-59040	ﾊﾟｯｷﾝ(ｶｳﾝﾀｹｰｽ B	1							
12	2	1K1194-59151	ﾌﾀ(ｶｳﾝﾀｹｰｽ L	1							
13	2	1E6A80-81551	ｾﾝｻ(ｶｲﾃﾝ	1							
14	2	1E6020-83890	ｸﾗﾝﾌﾟ(ｺｰﾄﾞ	1							
15	2	22217-080000	ﾊﾞﾈｻﾞｶﾞﾈ(8	2							
16	2	24311-000160	Oﾘﾝｸﾞ(1AP16.0	1							
17	2	26013-080452	ﾎﾞﾙﾄ(ﾊﾞﾈ 8X45	7							
18	2	26014-060162	ﾎﾞﾙﾄ(ﾋﾗ+ﾊﾞﾈ 6X16	1							
19	2	26014-080302	ﾎﾞﾙﾄ(ﾋﾗ+ﾊﾞﾈ 8X30	13							
20	2	26116-081352	ﾎﾞﾙﾄ(8X135	2							
21	2	27260-420002	ﾎﾞｱﾌﾟﾗｸﾞ(ｷﾖｳ 42	1							

N:旧 新, Q:旧 新, R:旧 新, S:旧 新, W:追加, Z:廃止, F:セット互換, K:個数変更

Fig.41. カウンターケース(3)

(A)=DS1C-6101T,101
(B)=
(C)=
(D)=
(E)=
(F)=

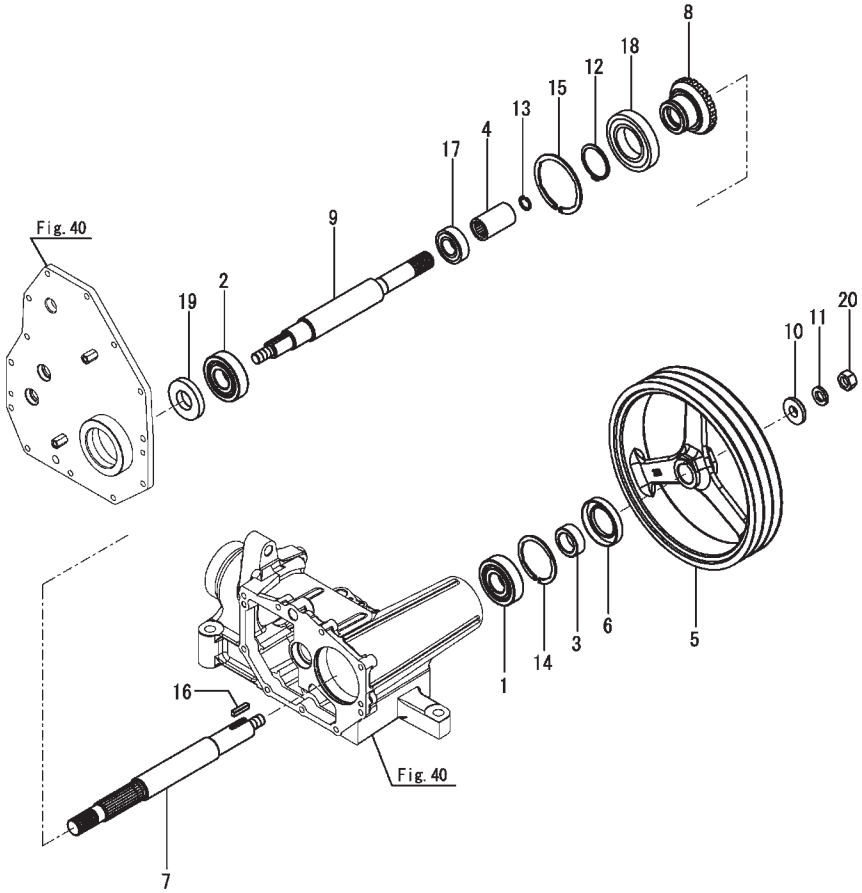

No.	ﾚﾍﾞﾙ	部品番号	部品名称	数量 (A)	(B)	(C)	(D)	(E)	(F)	I	R
1	2	174842-13740	ﾍﾞｱﾘﾝｸﾞ(6306RSH2	1							
2	2	174842-13740	ﾍﾞｱﾘﾝｸﾞ(6306RSH2	1							
3	2	1E6680-35021	ｽﾘｰﾌﾞ(30X45X16	1							
4	2	1E9060-53170	ｼﾞｮｲﾝﾄ(25X57	1							
5	2	1E6A80-56002	ﾌﾟｰﾘ(V 269-B3	1							
6	2	1E6C30-59090	ｼｰﾙ(TC 45X72X12	1							
6-1	2	24421-457212	ｵｲﾙｼｰﾙ(TC457212	1							R
	(A=F100057)										
7	2	1E6A80-59100	ﾆｭｳﾘｮｸｼﾞｸ	1							
8	2	1K1192-59110	ｷﾞﾔ(ﾍﾞﾍﾞﾙ 21	1							
9	2	1K1194-59300	ｼﾔﾌﾄ(ｶｳﾝﾀ	1							
10	2	1E8255-73040	ﾜｯｼｬ(16.5X40X8	1							
11	2	22217-160000	ﾊﾞﾈｻﾞｶﾞﾈ(16	1							
12	2	22242-000501	ﾄﾒﾜC(ｼﾞｸ 50	1							
13	2	22252-000220	ﾄﾒﾜC(ｱﾅ 22	1							
14	2	22252-000721	ﾄﾒﾜC(ｱﾅ 72	1							
15	2	22252-000901	ﾄﾒﾜC(ｱﾅ 90	1							
16	2	22551-070300	ｷｰ(7X30	1							
17	2	24101-062054	ﾍﾞｱﾘﾝｸﾞ(ﾎﾞｰﾙ 6205	1							
18	2	24101-062104	ﾍﾞｱﾘﾝｸﾞ(ﾎﾞｰﾙ 6210	1							
19	2	24421-306210	ｵｲﾙｼｰﾙ(TC306210	1							
20	2	26737-160002	ﾅｯﾄ(ﾎｿ M16	1							

N:旧 ⇆ 新, Q:旧 ⇆ 新, R:旧 ⇆ 新, S:旧 ⇆ 新, W:追加, Z:廃止, F:セット互換, K:個数変更

Fig.42. カウンターケース(4)

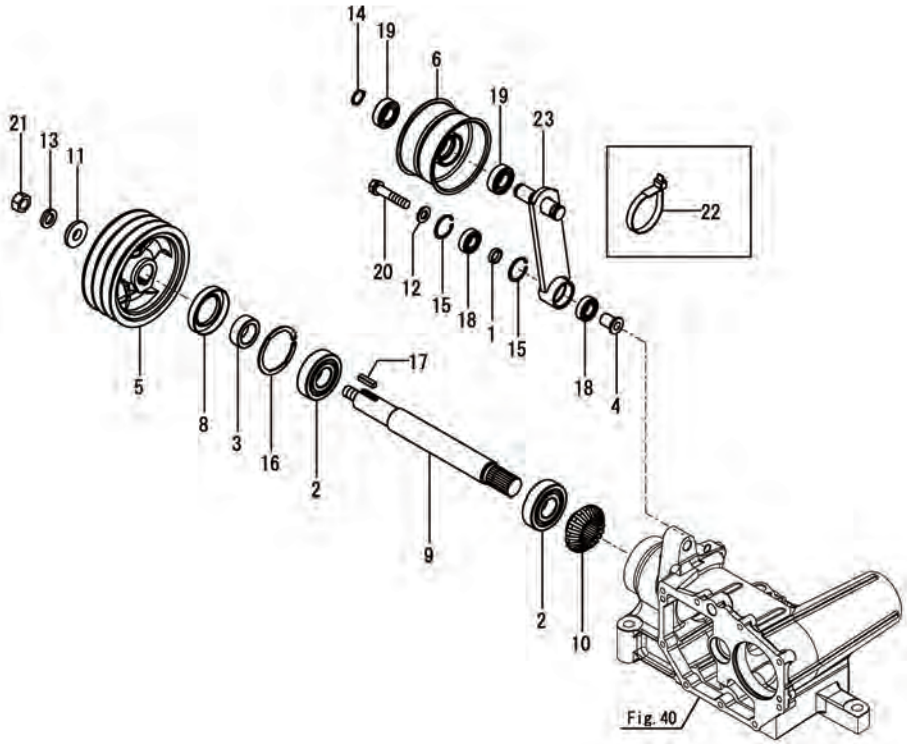

(A)=DS1C-6101T,101
(B)=
(C)=
(D)=
(E)=
(F)=

No.	ﾚﾍﾞﾙ	部品番号	部品名称	数量 (A)	(B)	(C)	(D)	(E)	(F)	I	R
1	2	1E6101-12660	ｶﾗｰ(17.2X21.7X5	1							
2	2	174842-13740	ﾍﾞｱﾘﾝｸﾞ(6306RSH2	2							
3	2	1E6680-35021	ｽﾘｰﾌﾞ(30X45X16	1							
4	2	1E8680-36230	ﾌﾞｯｼｭ(ﾃﾝｼｮﾝ 17	1							
5	2	1E6A80-37061	ﾌﾟｰﾘ(V 159.5-B3	1							
6	2	1E8940-37120	ﾛｰﾗ(110	1							
8	2	1E6C30-59090	ｼｰﾙ(TC 45X72X12	1							
8-1	2	24421-457212	ｵｲﾙｼｰﾙ(TC457212	1							R
	(A=F100057)										
9	2	1E6A80-59200	ｼｬﾌﾄ(ｺｷﾄﾞｳｸﾄﾞｳ	1							
10	2	1K1192-59210	ｷﾞｬ(ﾍﾞﾍﾞﾙ 17	1							
11	2	1E8255-73040	ﾜｯｼｬ(16.5X40X8	1							
12	2	22137-120000	ｻﾞｶﾞﾈ(ﾐｶﾞｷ 12	1							
13	2	22217-160000	ﾊﾞﾈｻﾞｶﾞﾈ(16	1							
14	2	22242-000200	ﾄﾒﾜC(ｼﾞｸ 20	1							
15	2	22252-000350	ﾄﾒﾜC(ｱﾅ 35	2							
16	2	22252-000721	ﾄﾒﾜC(ｱﾅ 72	1							
17	2	22551-070300	ｷｰ(7X30	1							
18	2	24104-060034	ﾍﾞｱﾘﾝｸﾞ(ﾎﾞｰﾙ 6003UU	2							
19	2	24104-060044	ﾍﾞｱﾘﾝｸﾞ(ﾎﾞｰﾙ 6004UU	2							
20	2	26013-120602	ﾎﾞﾙﾄ(ﾊﾞﾈ 12X60	1							
21	2	26737-160002	ﾅｯﾄ(ﾎｿ M16	1							
22	1	1E6150-83910	ﾊﾞﾝﾄﾞ 195	2							
23	1	1547801004	ﾃﾝｼｮﾝｱｰﾑCP:PTO	1							

N:旧 新, Q:旧 新, R:旧 新, S:旧 新, W:追加, Z:廃止, F:セット互換, K:個数変更

Fig.43. カウンターケース取付

(A)=DS1C-6101T,101
(B)=
(C)=
(D)=
(E)=
(F)=

No.	ﾚﾍﾞﾙ	部品番号	部品名称	数量 (A)	(B)	(C)	(D)	(E)	(F)	I	R
1	1	22137-140000	ｻﾞｶﾞﾈ(ﾐｶﾞｷ 14	4							
2	1	22217-140000	ﾊﾞﾈｻﾞｶﾞﾈ(14	4							
3	1	26156-140602	ﾎﾞﾙﾄ(ｺｶﾞﾀ+ﾎﾘ 14X60	1							
4	1	26156-140902	ﾎﾞﾙﾄ(ｺｶﾞﾀ+ﾎﾘ 14X90	3							

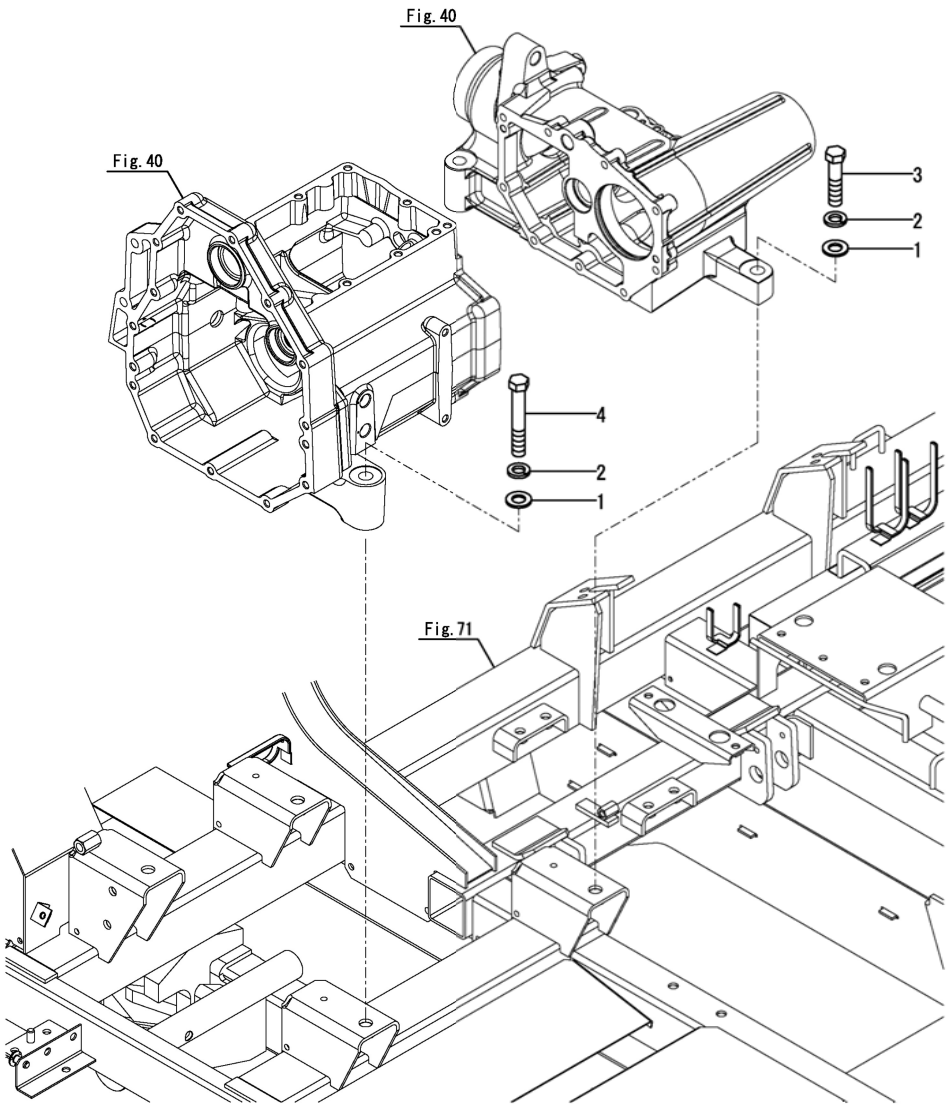

N:旧 新, Q:旧 新, R:旧 新, S:旧 新, W:追加, Z:廃止, F:セット互換, K:個数変更

Fig.44. ステアリング(1)

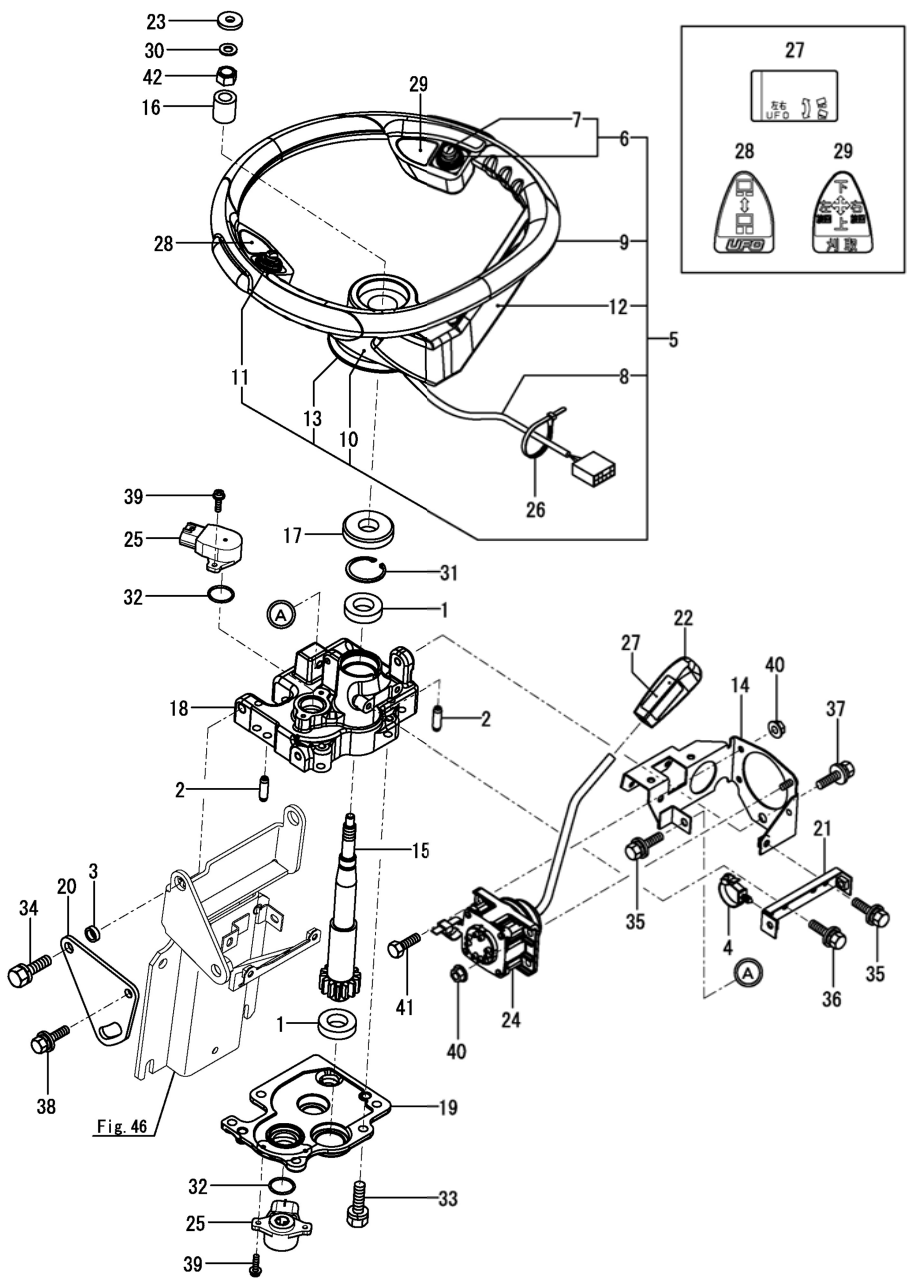

(A)=DS1C-6101T,101
(B)=
(C)=
(D)=
(E)=
(F)=

No.	ﾚﾍﾞﾙ	部品番号	部品名称	数量 (A)	(B)	(C)	(D)	(E)	(F)	I	R
1	1	198146-15240	ﾍﾞｱﾘﾝｸﾞ(6904LLU	2							
2	1	1A1040-26060	ﾋﾟﾝ(ﾍｲｺｳ 8X28	2							
3	1	1E4970-44110	ｶﾗｰ(10.4X15X5	2							
4	1	194680-51670	ﾊﾞﾝﾄﾞ(ｸﾘｯﾌﾟ	1							
5	1	1E6B90-61000	ﾎｲｰﾙCMP(ｽﾃｱﾘﾝｸﾞ	1							
6	2	1E8990-61013	ｽｲｯﾁ(4ﾎｳｺｳ	1							
7	3	1E8990-61030	ｷｬｯﾌﾟ	1							
8	2	1E6A80-61022	ﾊｰﾈｽ	1							
9	2	1E6B90-61910	ﾎｲｰﾙ(ｽﾃｱﾘﾝｸﾞ	1							
10	2	1E6B90-61920	ｷｬｯﾌﾟ(ﾋﾀﾞﾘ	1							
11	2	1E8915-61920	ｽｲｯﾁ(ｼｮｳｺｳ	1							
12	2	1E6B90-61930	ｷｬｯﾌﾟ(ﾐｷﾞ	1							
13	2	1E6B90-61940	ｷｬｯﾌﾟ(ｾﾝﾀｰ	1							
14	1	1E6C30-61050	ﾌﾞﾗｹｯﾄ(ﾒｰﾀ	1							
15	1	1E6A80-61101	ｼｬﾌﾄ(ｽﾃｱﾘﾝｸﾞ	1							
16	1	1E8940-61140	ｶﾗｰ(12.5X21.7X24.5	1							
17	1	1E8940-61200	ｼｰﾙ(ﾍﾞｱﾘﾝｸﾞ	1							
18	1	1E6A80-61330	ｹｰｽ(ｽﾃｱﾘﾝｸﾞ ｳｴ	1							
19	1	1E6A80-61400	ｹｰｽ(ｽﾃｱﾘﾝｸﾞ ｼﾀ	1							
20	1	1E6A80-61420	ﾌﾞﾗｹｯﾄ(ｹｰｽ	1							
21	1	1E6A80-61450	ﾌﾞﾗｹｯﾄ(ｶﾊﾞｰ	1							
22	1	1E6A80-61580	ﾆｷﾞﾘ(UFOﾚﾊﾞｰ	1							
23	1	1E9110-79070	ﾜｯｼｬ(ｺｰﾃｨﾝｸﾞ	1							
24	1	1E6A80-81301	ﾚﾊﾞｰ(ｸﾛｽ	1							
25	1	1E6C70-81451	ｾﾝｻ(ﾎﾟﾃﾝｼｮ ST	2							
26	1	1E6102-84970	ﾊﾞﾝﾄﾞ(ﾜｲﾔﾄﾒ 140	1							
27	1	1E6A80-97381	ﾗﾍﾞﾙ(UFO J	1							
28	1	1E6B90-97400	ﾏｰｸ(UFO ﾊﾝﾄﾞﾙ	1							
29	1	1E6B90-97410	ﾏｰｸ(ｶﾘﾄﾘｾﾝｶｲ	1							
30	1	22137-080000	ｻﾞｶﾞﾈ(ﾐｶﾞｷ 8	1							
31	1	22252-000370	ﾄﾒﾜC(ｱﾅ 37	1							
32	1	24351-190220	Oﾘﾝｸﾞ(1A19022	2							
33	1	26013-080252	ﾎﾞﾙﾄ(ﾊﾞﾈ 8X25	5							
34	1	26013-100252	ﾎﾞﾙﾄ(ﾊﾞﾈ 10X25	2							
35	1	26014-060162	ﾎﾞﾙﾄ(ﾋﾗ+ﾊﾞﾈ 6X16	2							
36	1	26014-060162	ﾎﾞﾙﾄ(ﾋﾗ+ﾊﾞﾈ 6X16	2							
37	1	26014-080162	ﾎﾞﾙﾄ(ﾋﾗ+ﾊﾞﾈ 8X16	1							
38	1	26014-080202	ﾎﾞﾙﾄ(ﾋﾗ+ﾊﾞﾈ 8X20	1							
39	1	26023-040162	ﾅﾍﾞｺﾈｼﾞ(ﾋﾗ+ﾊﾞﾈ M4X16	4							
40	1	26052-060002	ﾅｯﾄ(ｻﾗﾊﾞﾈ 6	4							
41	1	26116-060122	ﾎﾞﾙﾄ(6X12	3							
42	1	26356-120002	Uﾅｯﾄ(ﾎｿ M12	1							

N:旧 新, Q:旧 新, R:旧 新, S:旧 新, W:追加, Z:廃止, F:セット互換, K:個数変更

Fig.45. ステアリング(2)

(A)=DS1C-6101T,101
(B)=
(C)=
(D)=
(E)=
(F)=

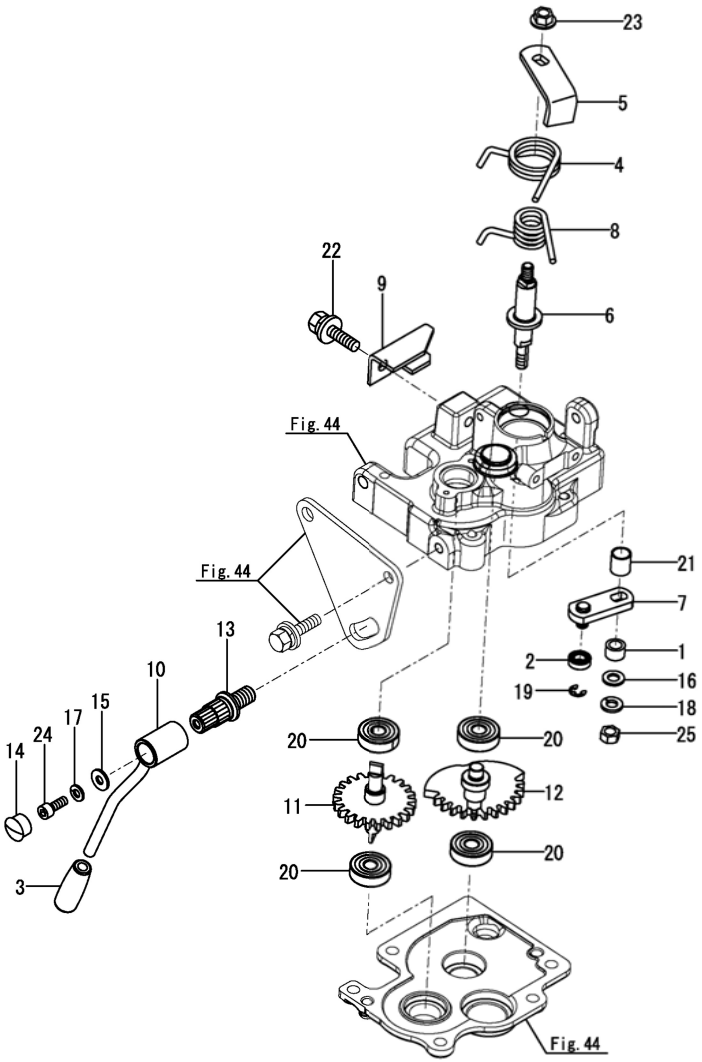

No.	ﾚﾍﾞﾙ	部品番号	部品名称	数量 (A)	(B)	(C)	(D)	(E)	(F)	I	R
1	1	1E4110-16050	ｶﾗｰ(9.2X13.8X9	1							
2	1	1E8490-54560	ﾍﾞｱﾘﾝｸﾞ(8-16 UU	1							
3	1	1A1140-58050	ｸﾞﾘｯﾌﾟ(ｽﾀﾝﾄﾞ	1							
4	1	1E8665-61160	ｽﾌﾟﾘﾝｸﾞ(ﾈｼﾞﾘ 4.0	1							
5	1	1E8665-61180	ｱｰﾑ(ﾏﾜﾘﾄﾞﾒ A	1							
6	1	1E6A80-61190	ｼｬﾌﾄ(ﾃﾞﾃﾝﾄ	1							
7	1	1E8665-61202	ｱｰﾑ(ﾏﾜﾘﾄﾞﾒ ｼﾀ	1							
8	1	1E8665-61230	ｽﾌﾟﾘﾝｸﾞ(ﾈｼﾞﾘ 4.0	1							
9	1	1E6A80-61241	ｽﾄｯﾊﾟ(ｽﾌﾟﾘﾝｸﾞ	1							
10	1	1E8665-61261	ｱｰﾑ(ﾁﾙﾄ	1							
11	1	1E6A80-61350	ｷﾞﾔCMP(22T	1							
12	1	1E6A80-61500	ｷﾞﾔCMP(ｼﾞｭｳﾄﾞｳ	1							
13	1	1E6A80-61770	ｼｬﾌﾄ(ﾁﾙﾄﾛｯｸ	1							
14	1	1C6660-94100	ﾌﾟﾗｸﾞ(ﾎｰﾙ 16	1							
15	1	144220-99901	ﾜｯｼｬ(6.5X16X1.6	1							
16	1	22137-080000	ｻﾞｶﾞﾈ(ﾐｶﾞｷ 8	1							
17	1	22217-060000	ﾊﾞﾈｻﾞｶﾞﾈ(6	1							
18	1	22217-080000	ﾊﾞﾈｻﾞｶﾞﾈ(8	1							
19	1	22272-000060	ﾄﾒﾜE(6	1							
20	1	24104-062004	ﾍﾞｱﾘﾝｸﾞ(ﾎﾞｰﾙ 6200UU	4							
21	1	24550-012150	ﾄﾞﾗｲﾌﾞｯｼｭ(12X15	1							
22	1	26014-080252	ﾎﾞﾙﾄ(ﾋﾗ+ﾊﾞﾈ 8X25	1							
23	1	26052-080002	ﾅｯﾄ(ｻﾗﾊﾞﾈ 8	1							
24	1	26450-060162	6ｶｸｱﾅﾎﾞﾙﾄ(M6X16	1							
25	1	26717-080002	ﾅｯﾄ(M8	1							

N:旧 新, Q:旧 新, R:旧 新, S:旧 新, W:追加, Z:廃止, F:セット互換, K:個数変更

Fig.46. ステアリングコラム

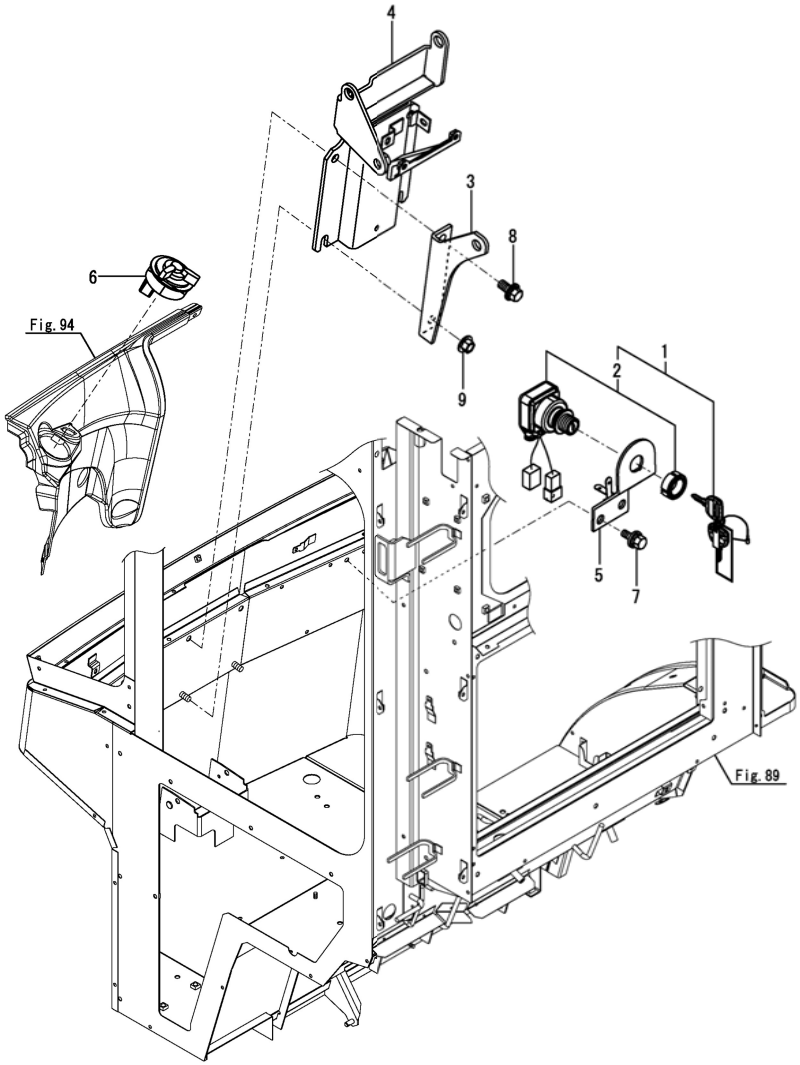

(A)=DS1C-6101T,101
(B)=
(C)=
(D)=
(E)=
(F)=

No.	ﾚﾍﾞﾙ	部品番号	部品名称	数量 (A)	(B)	(C)	(D)	(E)	(F)	I	R
1	1	1A7180-52111	ｽｲｯﾁCMP(ｽﾀｰﾀ	1							1
2	2	1A7180-52120	ｽｲｯﾁCMP	1							
3	1	1E6A80-61601	ﾊﾝﾄﾞﾙ(ﾎﾟｽﾄ ｳｴ	1							
4	1	1E6A80-61750	ﾌﾞﾗｹｯﾄ(ｹｰｽ	1							
5	1	1E6B90-62050	ﾌﾞﾗｹｯﾄ(ｷｰｽｲｯﾁ	1							
6	1	1E9570-81300	ｽｲｯﾁ(ｺﾝﾋﾞﾈｰｼｮﾝ	1							
7	1	26014-080162	ﾎﾞﾙﾄ(ﾋﾗ+ﾊﾞﾈ 8X16	2							
8	1	26014-100252	ﾎﾞﾙﾄ(ﾋﾗ+ﾊﾞﾈ 10X25	2							
9	1	26052-100002	ﾅｯﾄ(ｻﾗﾊﾞﾈ 10	2							

備考
(1)個別キー対応部品
個別キー用スペアキーの部品番号:1A7190-XXXX0(個装数量1個)
部品番号のXXXXの部分に個別のキー番号をあてはめて下さい
キー番号はオリジナルキーに付属しているタグに表示されています

N:旧 新, Q:旧 新, R:旧 新, S:旧 新, W:追加, Z:廃止, F:セット互換, K:個数変更

Fig.47. サイドコラム(1)

(A)=DS1C-6101T,101
(B)=
(C)=
(D)=
(E)=
(F)=

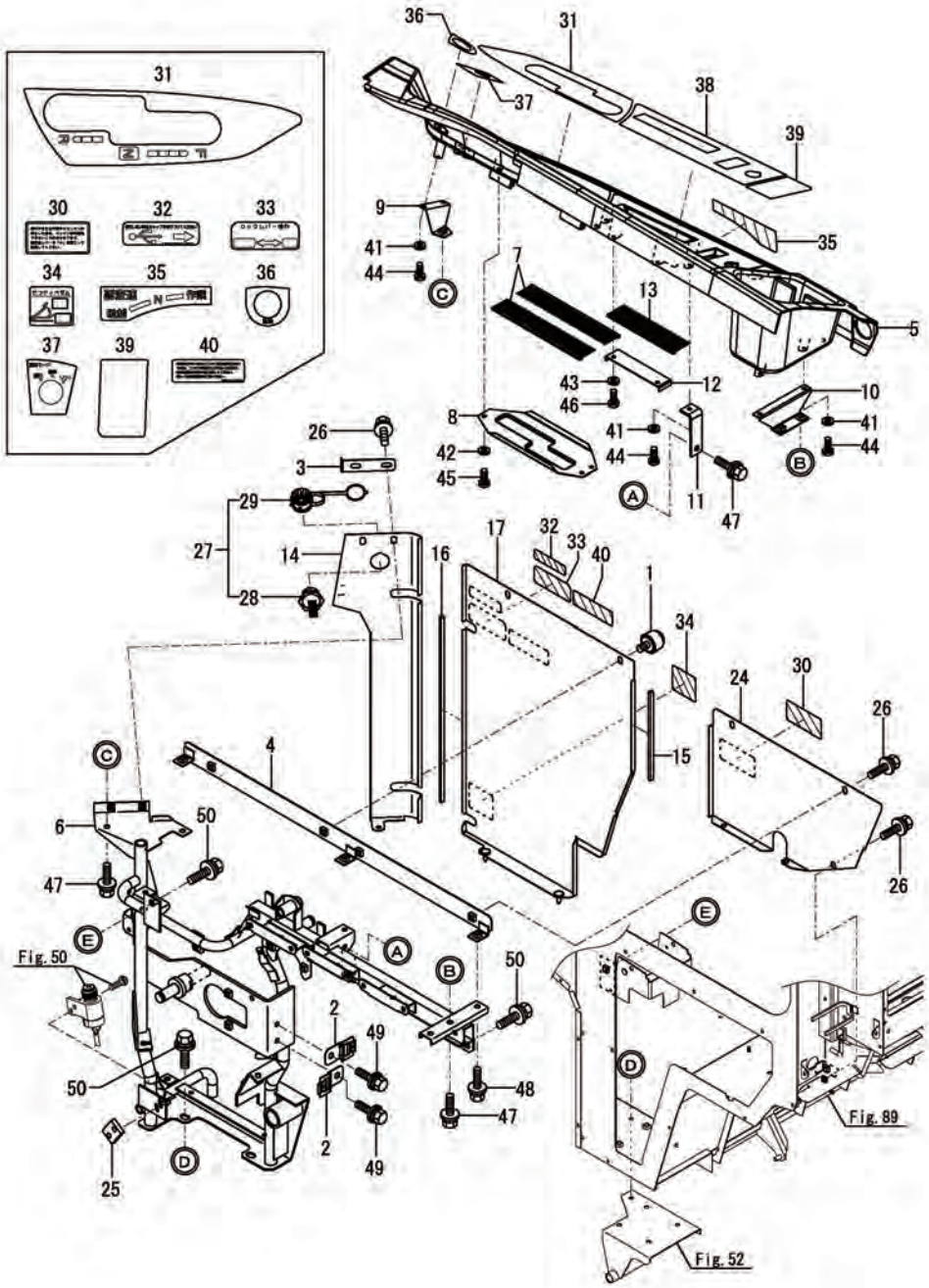

No.	ﾚﾍﾞﾙ	部品番号	部品名称	数量 (A)	(B)	(C)	(D)	(E)	(F)	I	R
1	1	1F4124-44410	ﾂﾏﾐﾂｷﾎﾞﾙﾄ M6X10	2							
2	1	1A7347-51200	ｸﾘｯﾌﾟ(ﾒﾀﾙ DTM	2							
3	1	1E6A80-62070	ﾌﾞﾗｹｯﾄ(ｵｻｴ	1							
4	1	1E6A80-62230	ｽﾃｰ(ｻｲﾄﾞｺﾗﾑｶﾊﾞｰ	1							
5	1	1E6B95-62280	ﾊﾟﾈﾙ(ｻｲﾄﾞ	1							
6	1	1E6A80-62303	ｻｲﾄﾞｺﾗﾑﾌﾚｰﾑ CMP	1							
7	1	1E6A80-62550	ﾌﾞﾗｼ(180	2							
8	1	1E6A80-62560	ｶﾞｲﾄﾞ(ﾚﾊﾞｰ ﾏｴ	1							
9	1	1E6A80-62801	ｽﾃｰ(ﾊﾟﾈﾙ A	1							
10	1	1E6A80-62820	ｽﾃｰ(ﾊﾟﾈﾙ B	1							
11	1	1E6A80-62840	ｽﾃｰ(ﾊﾟﾈﾙ C	1							
12	1	1E6A80-62880	ｵｻｴ(ﾌﾞﾗｼ	1							
13	1	1E6A80-62890	ﾌﾞﾗｼ(135	1							
14	1	1E6C30-62901	ｶﾊﾞｰ(ｻｲﾄﾞｺﾗﾑ ﾏｴ	1							
15	1	1E6A80-62920	ｼｰﾙ(6X4X155	1							
16	1	1E6A80-62940	ｼｰﾙ(6X4X325	1							
17	1	7E6A80-62952	ｻｲﾄﾞｺﾗﾑｶﾊﾞｰﾅｶ PL ｼｸﾐ	1							
24	1	1E6C70-62961	ｶﾊﾞｰ(ｻｲﾄﾞｺﾗﾑｳｼﾛ	1							
25	1	1E6A80-69630	ﾌﾟﾚｰﾄ(ｽｲｯﾁ 16X22	1							
26	1	198093-85650	ﾎﾞﾙﾄ(M6X16	5							
27	1	1E6C35-89900	ﾚｾﾌﾞﾀｸﾙ(USB	1							
28	2	1E6C35-89910	ｿｹｯﾄ(USB	1							
29	2	1E6C35-89920	ｷｬｯﾌﾟ	1							
30	1	1E8560-97220	ﾗﾍﾞﾙ(ﾌｸﾍﾝｿｸｿｳｻ	1							
31	1	1E6C30-97240	ﾗﾍﾞﾙ(ｼｭﾍﾝｿｸ	1							
32	1	1E6C35-97250	ﾗﾍﾞﾙ(USB ﾏｰｸ	1							
33	1	1E8915-97280	ﾗﾍﾞﾙ(ﾁｭｳｼｬﾌﾞﾚｰｷ	1							
34	1	1E8450-97290	ﾗﾍﾞﾙ(ｾｰﾌﾃｨﾍﾞﾀﾞﾙ	1							
35	1	1E6A80-97311	ﾗﾍﾞﾙ(ﾌｸﾍﾝｿｸ	1							
36	1	1E6B90-97310	ﾏｰｸ(ﾁｭｳｺ	1							
37	1	1E6B90-97320	ﾏｰｸ(ｾﾝｶｲ	1							
39	1	1E6B90-97350	ﾗﾍﾞﾙ(ｻｲﾄﾞ ﾘｱ	1							
40	1	1E6C70-97880	ﾗﾍﾞﾙ(SCR	1							
41	1	22217-050000	ﾊﾞﾈｻﾞｶﾞﾈ(5	5							
42	1	22217-050000	ﾊﾞﾈｻﾞｶﾞﾈ(5	3							
43	1	22217-050000	ﾊﾞﾈｻﾞｶﾞﾈ(5	2							
44	1	22857-500160	ﾀｯﾋﾟﾝﾈｼﾞ3(ﾅﾍﾞ 5X16	5							
45	1	22857-500160	ﾀｯﾋﾟﾝﾈｼﾞ3(ﾅﾍﾞ 5X16	3							
46	1	22857-500160	ﾀｯﾋﾟﾝﾈｼﾞ3(ﾅﾍﾞ 5X16	2							
47	1	26014-060162	ﾎﾞﾙﾄ(ﾋﾗ+ﾊﾞﾈ 6X16	4							
48	1	26014-060162	ﾎﾞﾙﾄ(ﾋﾗ+ﾊﾞﾈ 6X16	3							
49	1	26014-060162	ﾎﾞﾙﾄ(ﾋﾗ+ﾊﾞﾈ 6X16	2							
50	1	26014-080202	ﾎﾞﾙﾄ(ﾋﾗ+ﾊﾞﾈ 8X20	4							

N:旧 ⇄ 新, Q:旧 ⇄ 新, R:旧 ⇄ 新, S:旧 ⇄ 新, W:追加, Z:廃止, F:セット互換, K:個数変更

Fig.48. サイドコラム(2)

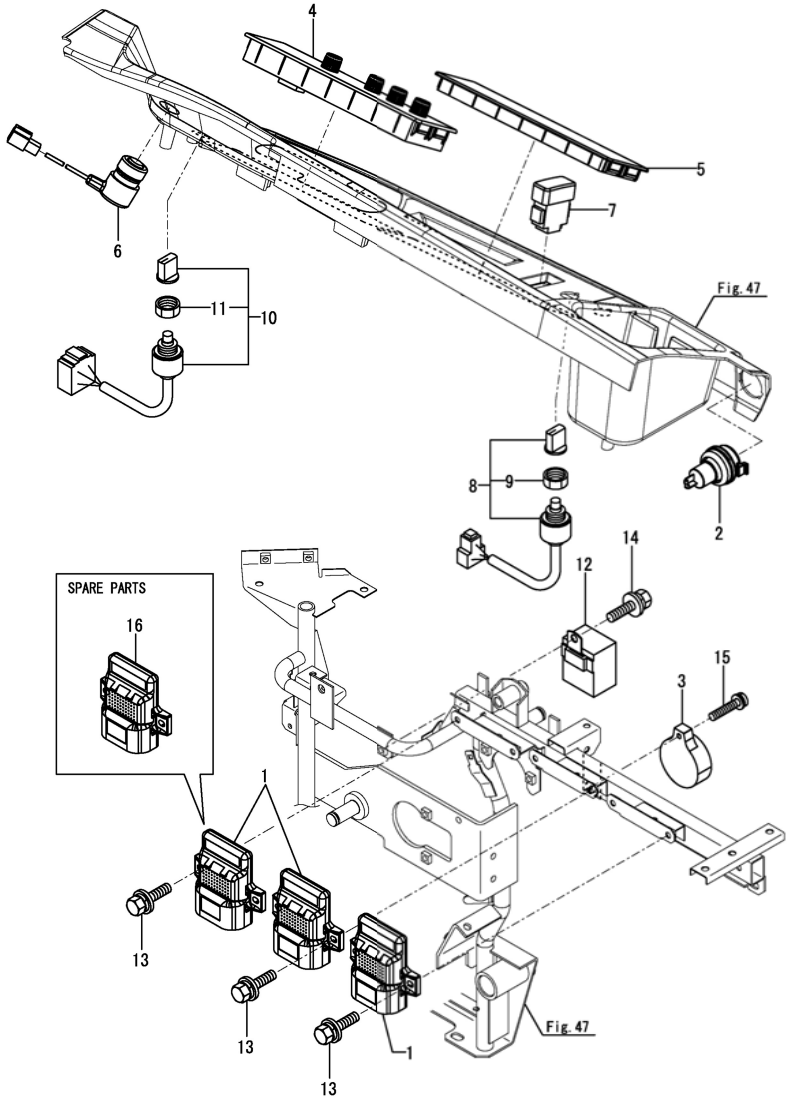

(A)=DS1C-6101T,101
(B)=
(C)=
(D)=
(E)=
(F)=

No.	ﾚﾍﾞﾙ	部品番号	部品名称	数量 (A)	(B)	(C)	(D)	(E)	(F)	I	R
1	1	1C7230-08400	ｺﾝﾄﾛｰﾙ(I/O	3							1
2	1	172A64-17250	ｿｹｯﾄCMP	1							
3	1	1P211A-71850	ﾌﾞｻﾞｰ(ｹｲﾎｳ	1							
4	1	1E6C70-81000	ﾊﾟﾈﾙ(ｽｲｯﾁ ﾏｴ	1							
5	1	1E6B90-81100	ﾊﾟﾈﾙ(ｽｲｯﾁ ｶﾊﾞｰ	1							
6	1	1E6580-81302	ｽｲｯﾁCMP(ｵｼﾎﾞﾀﾝ	1							
7	1	1E8450-81360	ｽｲｯﾁ(ｼｰｿ 3P-AG	1							
8	1	1E8540-82100	ｽｲｯﾁ(ｷﾘｶｴ 2S	1							
9	2	1E8540-82210	ﾅｯﾄ(ﾄｸｼｭ	1							
10	1	1E8540-82120	ｽｲｯﾁ(ｷﾘｶｴ 3S	1							
11	2	1E8540-82210	ﾅｯﾄ(ﾄｸｼｭ	1							
12	1	1E9110-82400	ﾘﾚｰ(ﾌﾗｯｼｬ	1							
13	1	26014-060162	ﾎﾞﾙﾄ(ﾋﾗ+ﾊﾞﾈ 6X16	6							
14	1	26014-060162	ﾎﾞﾙﾄ(ﾋﾗ+ﾊﾞﾈ 6X16	1							
15	1	26023-050252	ﾅﾍﾞｺﾈｼﾞ(ﾋﾗ+ﾊﾞﾈ M5X25	1							
16	1	1C7230-08450	ｺﾝﾄﾛｰﾙ(I/Oｻｰﾋﾞｽ	1							2

備考
(1)正規コントローラ
この部品では、部品注文は出来ません
コンバイン固有の情報が正しくセットされた補修用部品コントローラで交換願います
(2)補修用部品コントローラ
組付前にコンバイン固有の情報を正しくセットしないと、コンバインが正常に作動しません
必ず、認定特約店にて固有の情報をセット後、組付けてください

N:旧 ⇄ 新, Q:旧 ⇄ 新, R:旧 ⇄ 新, S:旧 ⇄ 新, W:追加, Z:廃止, F:セット互換, K:個数変更

Fig.49. フロントコラム

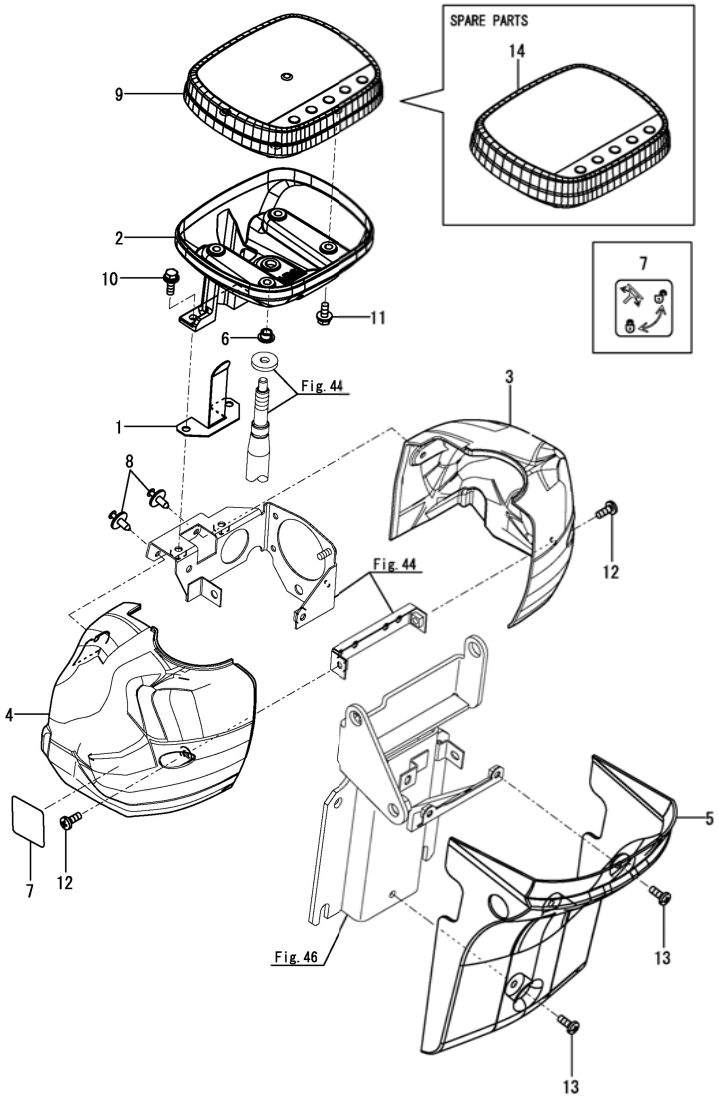

(A)=DS1C-6101T,101
(B)=
(C)=
(D)=
(E)=
(F)=

No.	ﾚﾍﾞﾙ	部品番号	部品名称	数量 (A)	(B)	(C)	(D)	(E)	(F)	I	R
1	1	1E6A80-61090	ｵｻｴｲﾀ(ﾊｰﾈｽ	1							
2	1	1E6B90-61200	ﾊﾟﾈﾙ(ﾒｰﾀ ｼﾀ	1							
3	1	1E6B90-61260	ｶﾊﾞｰ(ｽﾃｱﾘﾝｸﾞ R	1							
4	1	1E6B90-61270	ｶﾊﾞｰ(ｽﾃｱﾘﾝｸﾞ L	1							
5	1	1E6B90-61280	ｶﾊﾞｰ(ｽﾃｱﾘﾝｸﾞ ｼﾀ	1							
6	1	1E8665-64280	ﾌﾞｯｼｭ(8X10X6	1							
7	1	1A8060-65560	ﾗﾍﾞﾙ(ﾎｲｰﾙﾁﾙﾄ	1							
8	1	1E8970-76100	ﾘﾍﾞｯﾄ(ｽｸﾘｭ 6 B	2							
9	1	1K1200-82702	ﾃﾞｨｽﾌﾟﾚｲCMP(ｶﾗｰ	1							1
10	1	26014-060162	ﾎﾞﾙﾄ(ﾋﾗ+ﾊﾞﾈ 6X16	2							
11	1	26014-060162	ﾎﾞﾙﾄ(ﾋﾗ+ﾊﾞﾈ 6X16	4							
12	1	26589-060162	ﾊﾞｲﾝﾄﾞﾈｼﾞ(+ｱﾅ M6	3							
13	1	26589-060162	ﾊﾞｲﾝﾄﾞﾈｼﾞ(+ｱﾅ M6	2							
14	1	1E6C30-82800	ﾃﾞｨｽﾌﾟﾚｲCMP(ｻｰﾋﾞｽ	1							2

備考
(1)正規ディスプレイ
この部品では、部品注文は出来ません
コンバイン固有の情報が正しくセットされた補修用ディスプレイで交換願います
(2)補修用ディスプレイ
組付前にコンバイン固有の情報を正しくセットしないと、コンバインが正常に作動しません
必ず、認定特約店にてコンバイン固有の情報をセット後、組付けてください

N:旧 新, Q:旧 新, R:旧 新, S:旧 新, W:追加, Z:廃止, F:セット互換, K:個数変更

Fig.50. ブレーキ操作

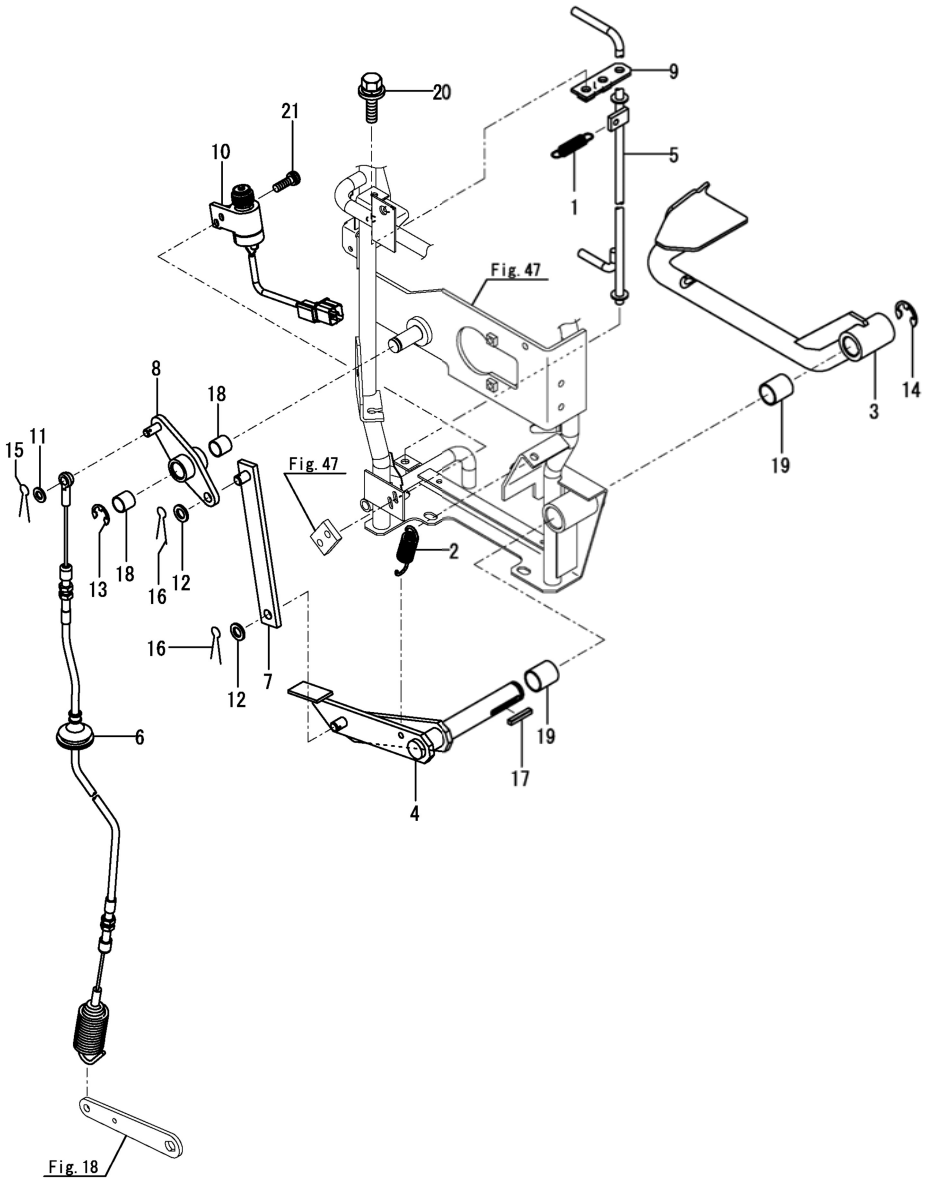

(A)=DS1C-6101T,101
(B)=
(C)=
(D)=
(E)=
(F)=

No.	ﾚﾍﾞﾙ	部品番号	部品名称	数量 (A)	(B)	(C)	(D)	(E)	(F)	I	R
1	1	1E4890-13210	ｽﾌﾟﾘﾝｸﾞ(1.2X53X11.2	1							
2	1	1N3290-34191	ｽﾌﾟﾘﾝｸﾞ(ｼｭｰﾄﾚﾊﾞｰﾓﾄﾞｼ	1							
3	1	1E8940-63503	ﾍﾟﾀﾞﾙCMP(ﾌﾞﾚｰｷ	1							
4	1	1E6A80-63550	ｼｬﾌﾄCMP(ﾌﾞﾚｰｷｼﾃﾝ	1							
5	1	1E6A80-63600	ﾚﾊﾞｰ(ﾌﾞﾚｰｷﾛｯｸ	1							
6	1	1E6A80-63703	ﾜｲﾔ(ﾌﾞﾚｰｷ	1							
7	1	1E6A80-63770	ﾛｯﾄﾞ(ﾘﾝｸ	1							
8	1	1E6A80-63800	ﾚﾊﾞｰ(ｼﾃﾝ	1							
9	1	1E8540-63970-1	ｼﾃﾝ(ﾚﾊﾞｰ	1							
10	1	1E8770-81320	ｽｲｯﾁ(ﾌﾟｯｼｭ R	1							
11	1	22117-080000	ｻﾞｶﾞﾈ(ｺﾏﾙ 8	1							
12	1	22117-100000	ｻﾞｶﾞﾈ(ｺﾏﾙ 10	2							
13	1	22272-000120	ﾄﾒﾜE(12	1							
14	1	22272-000150	ﾄﾒﾜE(15	1							
15	1	22417-200160	ﾜﾘﾋﾟﾝ(2.0X16	1							
16	1	22417-200160	ﾜﾘﾋﾟﾝ(2.0X16	2							
17	1	22550-050300	ｷｰ 5X30	1							
18	1	24550-015150	ﾄﾞﾗｲﾌﾞﾂｼｭ(15X15	2							
19	1	24550-020250	ﾄﾞﾗｲﾌﾞﾂｼｭ(20X25	2							
20	1	26014-080162	ﾎﾞﾙﾄ(ﾋﾗ+ﾊﾞﾈ 8X16	2							
21	1	26022-050122	ﾅﾍﾞｺﾈｼﾞ(ﾊﾞﾈ 5X12	2							

N:旧 新, Q:旧 新, R:旧 新, S:旧 新, W:追加, Z:廃止, F:セット互換, K:個数変更

Fig.51. コントロール(主変速)

(A)=DS1C-6101T,101
(B)=
(C)=
(D)=
(E)=
(F)=

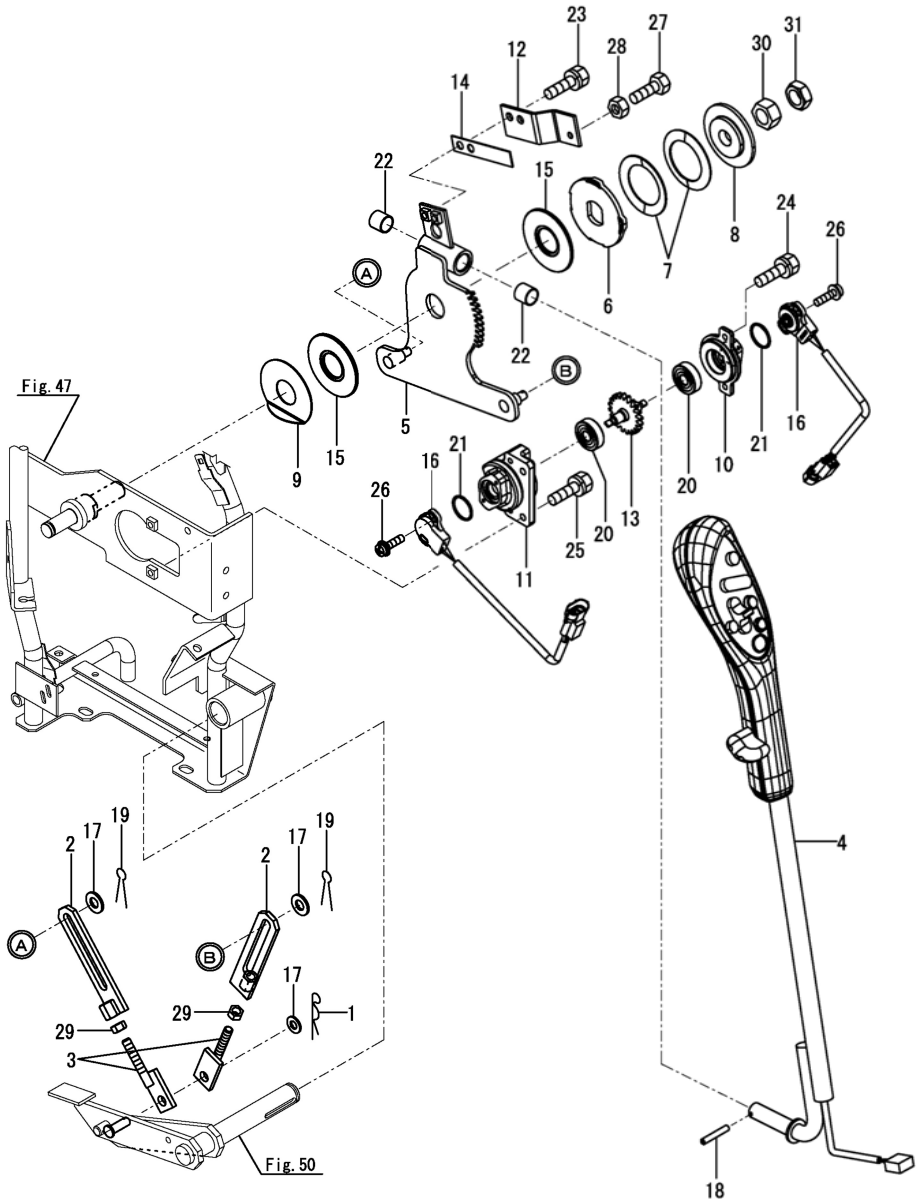

No.	ﾚﾍﾞﾙ	部品番号	部品名称	数量 (A)	(B)	(C)	(D)	(E)	(F)	I	R
1	1	1C6281-52320	ﾋﾟﾝ(ｽﾅｯﾌﾟ ﾇｹﾄﾞﾒ 8	1							
2	1	1E6A80-63750	ﾛｯﾄﾞ(Nﾌﾞﾚｰｷ A	2							
3	1	1E6A80-63850	ﾛｯﾄﾞ(Nﾌﾞﾚｰｷ B	2							
4	1	1E6C70-64001	ﾚﾊﾞｰCMP(ｼｭﾍﾝｿｸ	1							
5	1	1E6A80-64050	ｼﾃﾝ(ｼｭﾍﾝｿｸ	1							
6	1	1E8050-64222	ﾜｯｼｬ(ﾆﾒﾝﾊﾊﾞ 25	1							
7	1	1E8050-64230	ｽﾌﾟﾘﾝｸﾞ(ｻﾗ 62X16	2							
8	1	1E8050-64250	ﾌﾟﾚｰﾄ(ｽﾌﾟﾘﾝｸﾞ 65	1							
9	1	1E9430-64300	ﾗｲﾅ(25.5X68X1 K	1							
10	1	1E6A80-64512	ｹｰｽ(ｾﾝｻｰ B	1							
11	1	1E6A80-64523	ｹｰｽ(ｾﾝｻｰ A	1							
12	1	1E8230-64560-1	ｽﾄｯﾊﾟ(ﾚﾊﾞｰ	1							
13	1	1E6A80-64581	ｷﾞﾔCMP(20	1							
14	1	1E8230-64600	ｽﾌﾟﾘﾝｸﾞ(ｼｭﾍﾝｿｸ	1							
15	1	1E9430-64800	ﾌﾟﾚｰﾄ(ﾌﾘｸｼｮﾝ 65	2							
16	1	1E6C30-81400	ｾﾝｻ(ﾎﾟﾃﾝｼｮ	2							
17	1	22137-080000	ｻﾞｶﾞﾈ(ﾐｶﾞｷ 8	3							
18	1	22351-030025	ｽﾌﾟﾘﾝｸﾞﾋﾟﾝ(3.0AX25	1							
19	1	22417-200160	ﾜﾘﾋﾟﾝ(2.0X16	2							
20	1	24104-060004	ﾍﾞｱﾘﾝｸﾞ(ﾎﾞｰﾙ 6000UU	2							
21	1	24351-190140	Oﾘﾝｸﾞ(1A19014	2							
22	1	24550-015150	ﾄﾞﾗｲﾌﾞﾂｼｭ(15X15	2							
23	1	26013-060162	ﾎﾞﾙﾄ(ﾊﾞﾈ 6X16	2							
24	1	26013-060202	ﾎﾞﾙﾄ(ﾊﾞﾈ 6X20	2							
25	1	26013-060252	ﾎﾞﾙﾄ(ﾊﾞﾈ 6X25	2							
26	1	26023-040162	ﾅﾍﾞｺﾈｼﾞ(ﾋﾗ+ﾊﾞﾈ M4X16	4							
27	1	26116-060162	ﾎﾞﾙﾄ(6X16	1							
28	1	26716-060002	ﾅｯﾄ(M6	1							
29	1	26716-080002	ﾅｯﾄ(M8	2							
30	1	26737-160002	ﾅｯﾄ(ﾎｿ M16	1							
31	1	26777-160002	ﾄﾒﾅｯﾄ(ﾎｿ M16	1							

N:旧 新, Q:旧 新, R:旧 新, S:旧 新, W:追加, Z:廃止, F:セット互換, K:個数変更

Fig.52. 副変速操作(1)

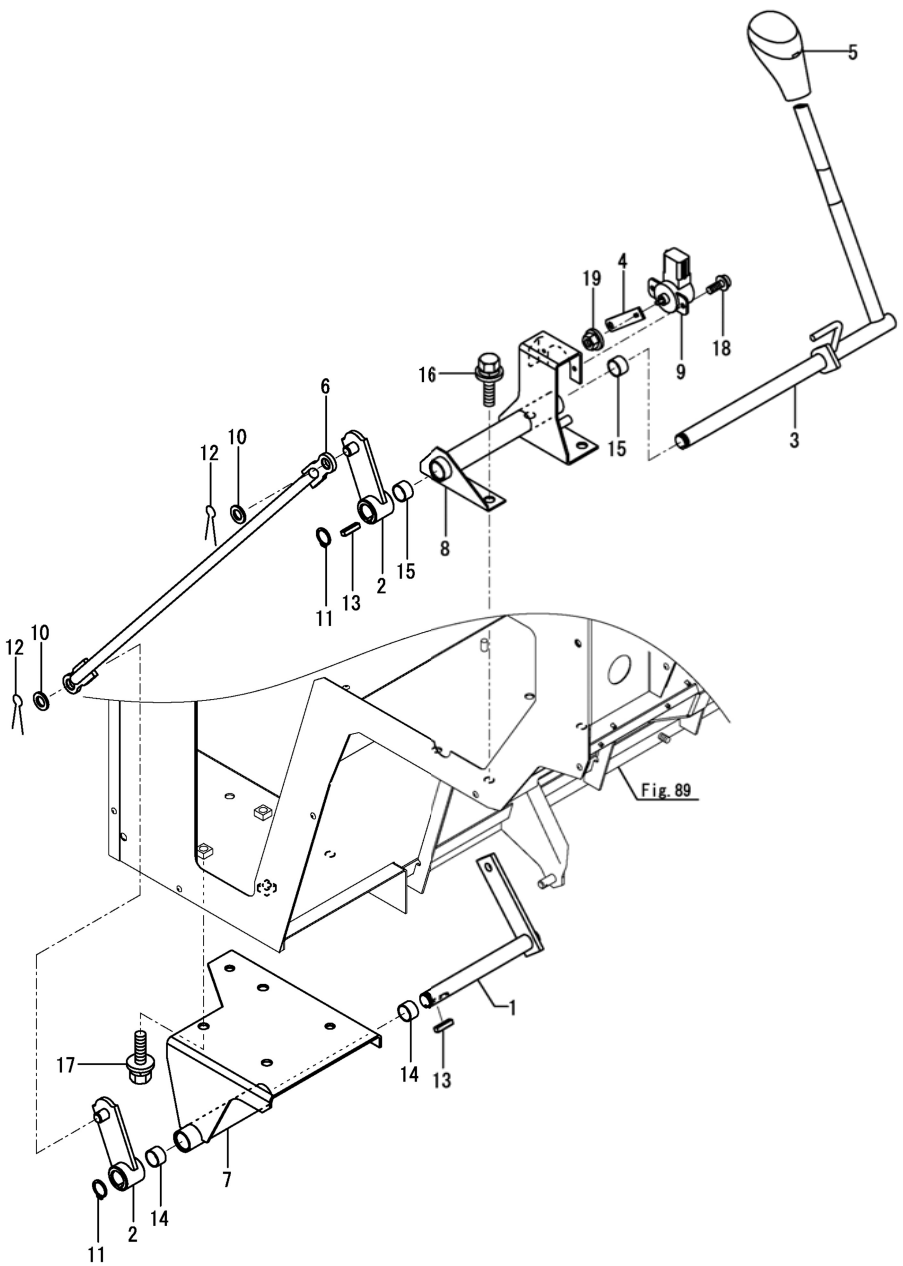

(A)=DS1C-6101T,101
(B)=
(C)=
(D)=
(E)=
(F)=

No.	ﾚﾍﾞﾙ	部品番号	部品名称	数量 (A)	(B)	(C)	(D)	(E)	(F)	I	R
1	1	1E6A80-64200	ｼﾃﾝ(ﾌｸﾍﾝｿｸ ｼﾀ	1							
2	1	1E6A80-64251	ﾚﾊﾞｰ(ﾚﾝｹﾂ	2							
3	1	1E6A80-64301	ｼﾃﾝ(ﾌｸﾍﾝｿｸ ｳｴ	1							
4	1	1E6A80-64350	ｱｰﾑ(ﾎﾟﾃﾝｼｮ 45U	1							
5	1	1E6B90-64350	ﾉﾌﾞ(ｵﾚﾝｼﾞ	1							
6	1	1E6A80-64370	ﾛｯﾄﾞ(549.5	1							
7	1	1E6A80-64400	ﾌﾞﾗｹｯﾄ(ｼﾃﾝ	1							
8	1	1E6A80-64451	ﾌﾞﾗｹｯﾄ(ﾌｸﾍﾝｿｸ ｳｴ	1							
9	1	1E6A80-81500	ｾﾝｻ(ﾎﾟﾃﾝｼｮ	1							
10	1	22117-100000	ｻﾞｶﾞﾈ(ｺﾏﾙ 10	2							
11	1	22242-000150	ﾄﾒﾜC(ｼﾞｸ 15	2							
12	1	22417-200160	ﾜﾘﾋﾟﾝ(2.0X16	2							
13	1	22550-050200	ｷｰ 5X20	2							
14	1	24550-015150	ﾄﾞﾗｲﾌﾞﾂｼｭ(15X15	2							
15	1	24550-015150	ﾄﾞﾗｲﾌﾞﾂｼｭ(15X15	2							
16	1	26014-080202	ﾎﾞﾙﾄ(ﾋﾗ+ﾊﾞﾈ 8X20	4							
17	1	26014-080202	ﾎﾞﾙﾄ(ﾋﾗ+ﾊﾞﾈ 8X20	3							
18	1	26023-040122	ﾅﾍﾞｺﾈｼﾞ(ﾋﾗ+ﾊﾞﾈ M4X12	2							
19	1	26366-060002	ﾂﾊﾞﾂｷﾅｯﾄ(M6	1							

N:旧 ⇆ 新, Q:旧 ⇆ 新, R:旧 ⇆ 新, S:旧 ⇆ 新, W:追加, Z:廃止, F:セット互換, K:個数変更

Fig.53. 副変速操作(2)

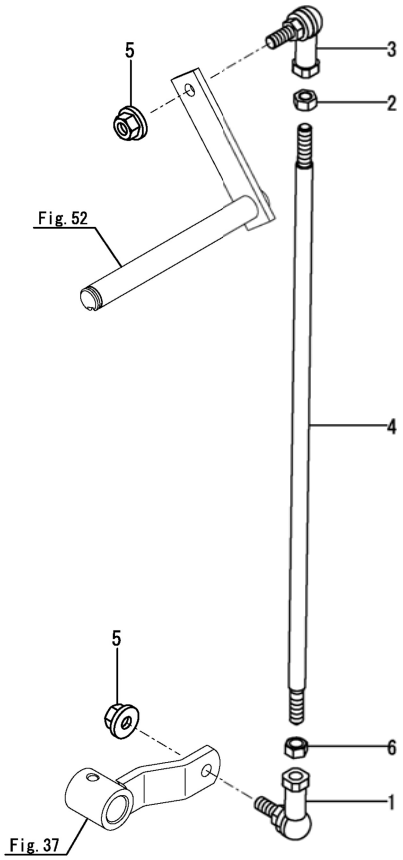

(A)=DS1C-6101T,101
(B)=
(C)=
(D)=
(E)=
(F)=

No.	ﾚﾍﾞﾙ	部品番号	部品名称	数量 (A)	(B)	(C)	(D)	(E)	(F)	I	R
1	1	1E4760-43090	ﾎﾞｰﾙ(ﾘﾝｸ BL8D	1							
2	1	1E6460-63240	ﾅｯﾄ(8 Lﾈｼﾞ	1							
3	1	1E6740-64200	ﾎﾞｰﾙ(ﾘﾝｸ BL8DL	1							
4	1	1E6A80-64390	ﾛｯﾄﾞ(10X447LR	1							
5	1	26052-080002	ﾅｯﾄ(ｻﾗﾊﾞﾈ 8	2							
6	1	26717-080002	ﾅｯﾄ(M8	1							

N:旧 新, Q:旧 新, R:旧 新, S:旧 新, W:追加, Z:廃止, F:セット互換, K:個数変更

Fig.54. クラッチ操作(脱穀)

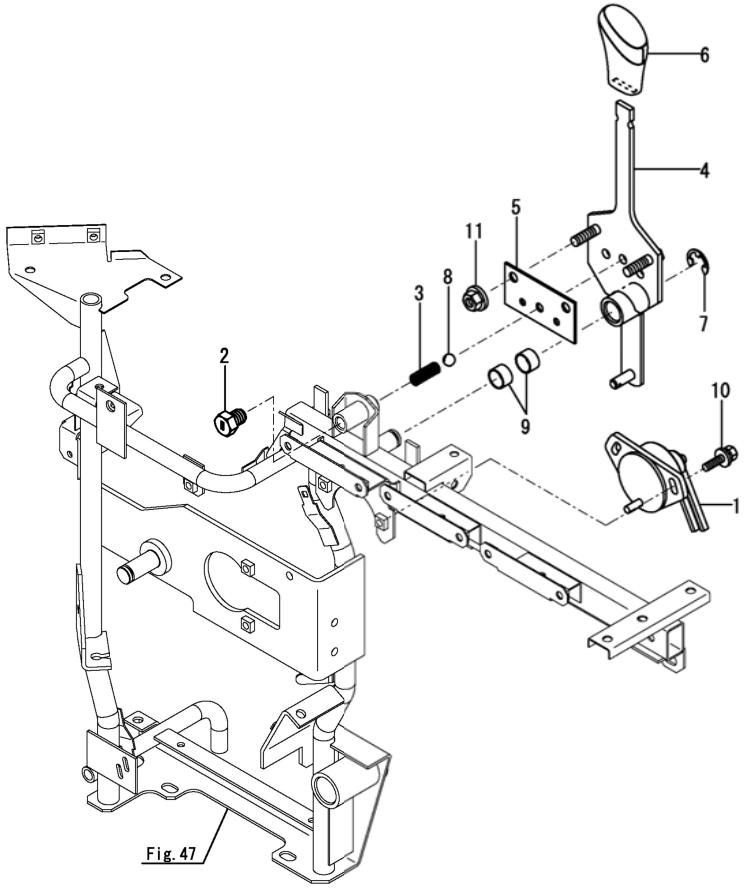

(A)=DS1C-6101T,101
(B)=
(C)=
(D)=
(E)=
(F)=

No.	ﾚﾍﾞﾙ	部品番号	部品名称	数量 (A)	(B)	(C)	(D)	(E)	(F)	I	R
1	1	1C7100-07411	ｽｲｯﾁ(ﾎﾟｼﾞｼｮﾝ	1							
2	1	1C6650-17290	ｵｼﾎﾞﾙﾄ(M12X14	1							
3	1	1E8050-63130	ｽﾌﾟﾘﾝｸﾞ(1.6X9.4X25	1							
4	1	1E6A40-65100	ﾚﾊﾞｰCMP(DKｸﾗｯﾁ	1							
5	1	1E6A40-65150	ﾌﾟﾚｰﾄ(ｸﾗｯﾁ	1							
6	1	1A8060-68310	ﾉﾌﾞ(ｷｲﾛ	1							
7	1	22272-000120	ﾄﾒﾜE(12	1							
8	1	24190-120002	ｽﾁｰﾙﾎﾞｰﾙ(3/8	1							
9	1	24550-015100	ﾄﾞﾗｲﾌﾞﾂｼｭ(15X10	2							
10	1	26014-060162	ﾎﾞﾙﾄ(ﾋﾗ+ﾊﾞﾈ 6X16	2							
11	1	26367-080002	ﾂﾊﾞﾂｷﾅｯﾄ(M8	2							

N:旧 新, Q:旧 新, R:旧 新, S:旧 新, W:追加, Z:廃止, F:セット互換, K:個数変更

Fig.55. 油圧バルブ

(A)=DS1C-6101T,101
(B)=
(C)=
(D)=
(E)=
(F)=

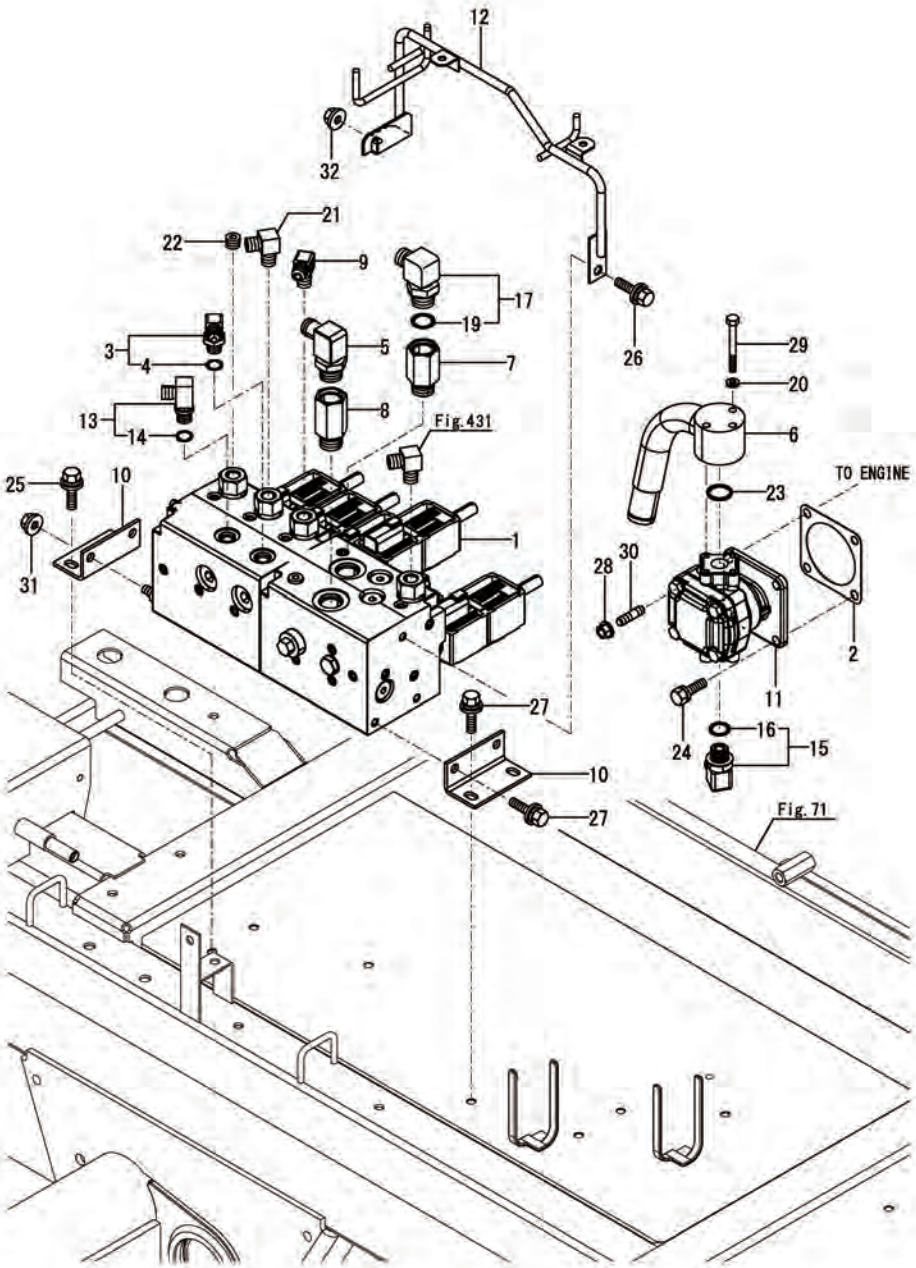

No.	ﾚﾍﾞﾙ	部品番号	部品名称	数量 (A)	(B)	(C)	(D)	(E)	(F)	I	R
1	1	1683L1-00051	ﾊﾞﾙﾌﾞCMP(CV7-CGU-2	1							
2	1	124240-01883	ｶﾞｽｹｯﾄ(ｻﾄﾞｳﾕﾎﾞﾝﾌﾞ	1							
3	1	187A05-56650	ｴﾙﾎﾞ(G1/4-M14	1							
4	2	24311-000110	Oﾘﾝｸﾞ(1AP11.0	1							
5	1	187A15-56660	ｴﾙﾎﾞCMP(G1/2-16	1							
6	1	1E6A80-66050	ﾌﾗﾝｼﾞ(ｻｸｼｮﾝ	1							
7	1	1E6681-66370	ｽﾄﾚｰﾅCMP	1							
8	1	1E8720-66450	ｺﾈｸﾀ(G1/2-1/2	1							
9	1	1E8720-66461	ｴﾙﾎﾞ(90° R1/4-M14	1							
10	1	1E6A80-66540	ﾄﾘﾂｹｻﾞ(ﾊﾞﾙﾌﾞ R U	2							
11	1	1E6A80-66920	ﾎﾟﾝﾌﾟCMP(4	1							
12	1	1E6C70-66970	ｽﾃｰ(ﾊｰﾈｽ	1							
13	1	172141-76181	ｺﾈｸﾀCMP(02FF	1							
14	2	41851-000110	Oﾘﾝｸﾞ(P11.0 HNBR	1							
15	1	172142-76181	ｼﾞｮｲﾝﾄ(90-3/8	1							
16	2	24315-000140	Oﾘﾝｸﾞ(1BP14.0	1							
17	1	172157-76300	ｴﾙﾎﾞCMP(3/8-1/2	1							
19	2	24315-000180	Oﾘﾝｸﾞ(1BP18.0	1							
20	1	22217-060000	ﾊﾞﾈｻﾞｶﾞﾈ(6	3							
21	1	23393-020000	ｼﾞｮｲﾝﾄ(90RGI-1/4	1							
22	1	23875-020000	ﾈｼﾞﾌﾟﾗｸﾞ(R02	1							
23	1	24311-000200	Oﾘﾝｸﾞ(1AP20.0	1							
24	1	26013-080252	ﾎﾞﾙﾄ(ﾊﾞﾈ 8X25	2							
25	1	26014-080202	ﾎﾞﾙﾄ(ﾋﾗ+ﾊﾞﾈ 8X20	2							
26	1	26014-080202	ﾎﾞﾙﾄ(ﾋﾗ+ﾊﾞﾈ 8X20	1							
27	1	26014-080202	ﾎﾞﾙﾄ(ﾋﾗ+ﾊﾞﾈ 8X20	4							
28	1	26051-080002	ﾅｯﾄ(ﾊﾞﾈ 8	2							
29	1	26116-060504	ﾎﾞﾙﾄ(6X50	3							
30	1	26216-080202	ｳｴｺﾐﾎﾞﾙﾄ(8X20	2							
31	1	26367-080002	ﾂﾊﾞﾂｷﾅｯﾄ(M8	2							
32	1	26367-080002	ﾂﾊﾞﾂｷﾅｯﾄ(M8	1							

N:旧 新, Q:旧 新, R:旧 新, S:旧 新, W:追加, Z:廃止, F:セット互換, K:個数変更

Fig.56. 配管(カウンタケース)

(A)=DS1C-6101T,101
(B)=
(C)=
(D)=
(E)=
(F)=

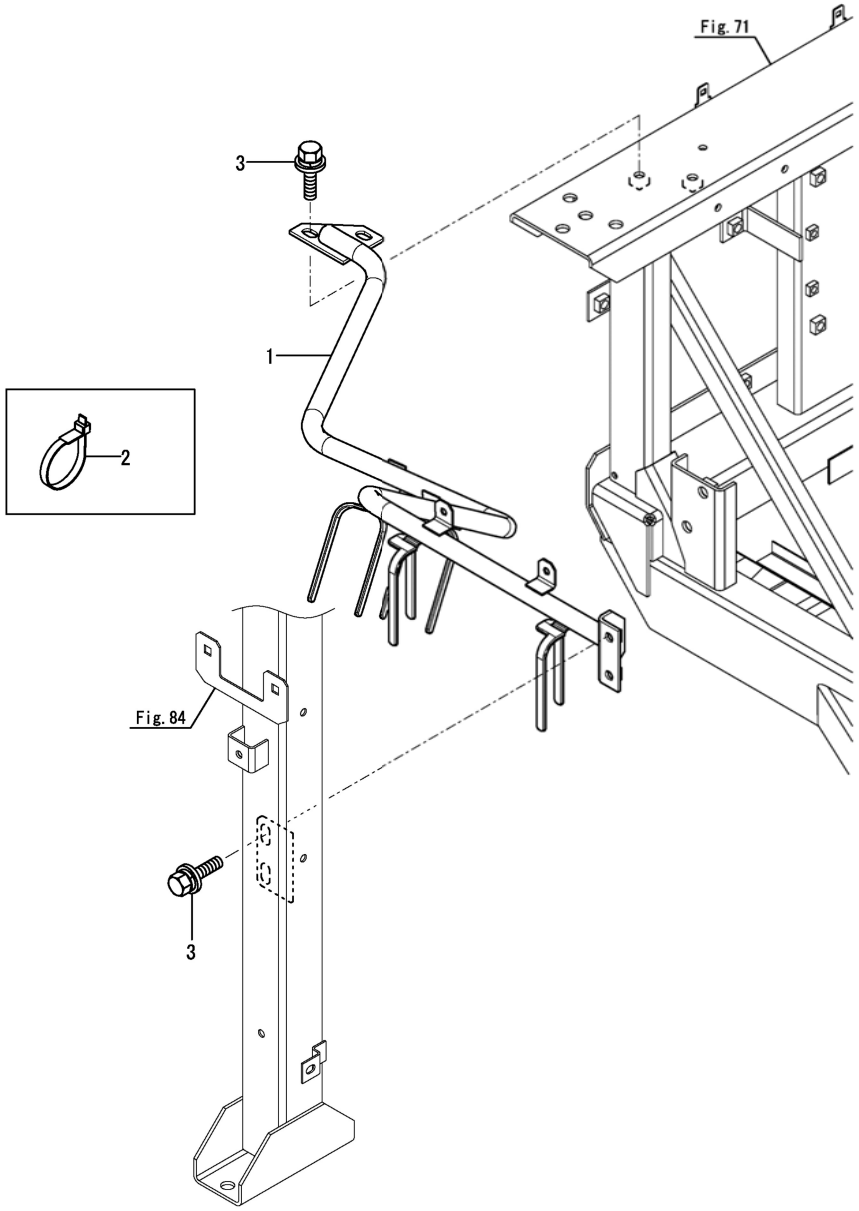

No.	ﾚﾍﾞﾙ	部品番号	部品名称	数量 (A)	(B)	(C)	(D)	(E)	(F)	I	R
1	1	1E6A80-66802	ﾊｲｶﾝｶﾞｲﾄﾞ C	1							
2	1	1E6150-83910	ﾊﾞﾝﾄﾞ 195	1							
3	1	26014-080202	ﾎﾞﾙﾄ(ﾋﾗ+ﾊﾞﾈ 8X20	4							

N:旧 新, Q:旧 新, R:旧 新, S:旧 新, W:追加, Z:廃止, F:セット互換, K:個数変更

Fig.57. 配管(HST)

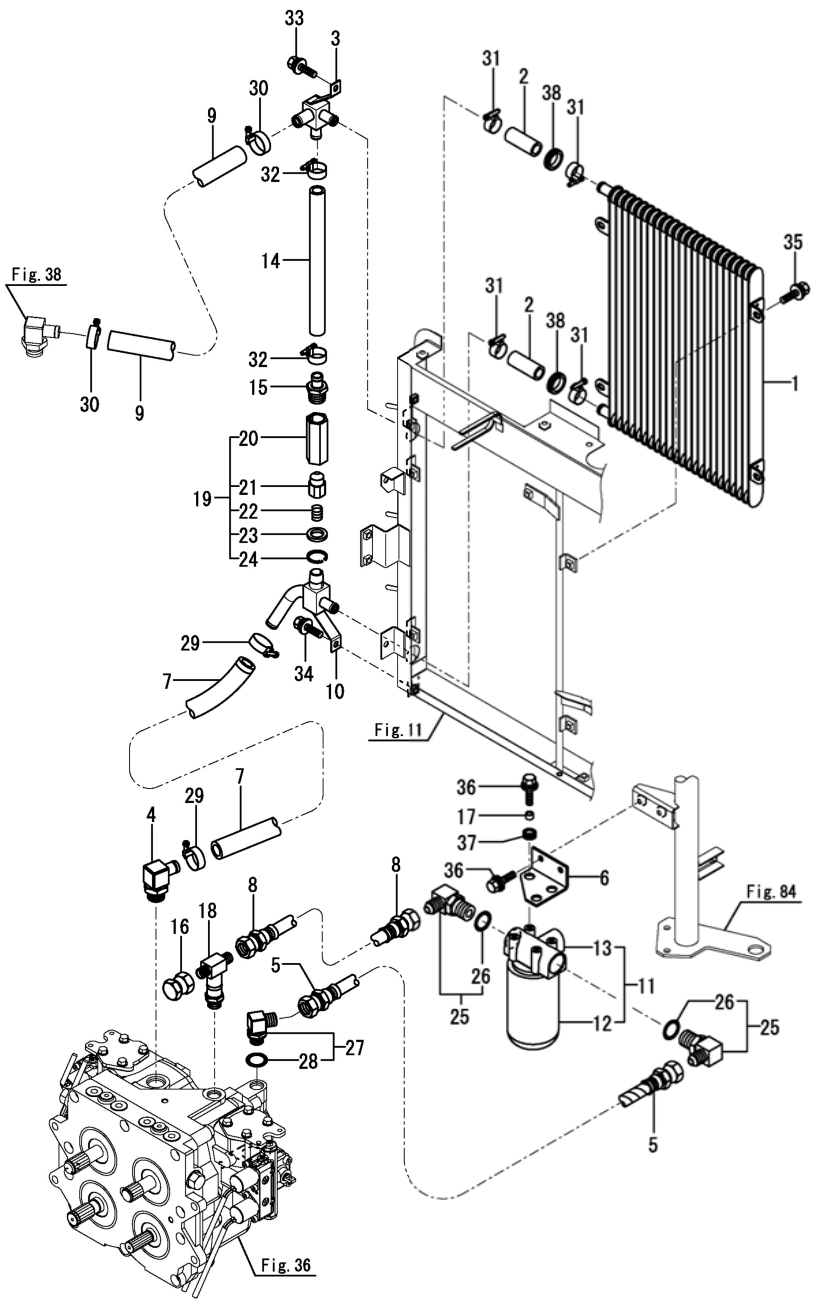

(A)=DS1C-6101T,101
(B)=
(C)=
(D)=
(E)=
(F)=

No.	ﾚﾍﾞﾙ	部品番号	部品名称	数量 (A)	(B)	(C)	(D)	(E)	(F)	I	R
1	1	1E6C30-66000	ｸｰﾗ(ｵｲﾙ 21	1							
2	1	1E6A80-66040	ﾎｰｽ(ﾄﾞﾚﾝ 10-60	2							
3	1	1E6A80-66142	ｺﾈｸﾀ 16-16-19	1							
4	1	1E8540-66140	ｴﾙﾎﾞ(ｻﾞﾂｷ G3/4-20	1							
5	1	1E6A80-66201	ﾎｰｽ(ｴｱﾂ 08-310	1							
6	1	1E6A80-66211	ﾌｨﾙﾀｰｽﾃｰ	1							
7	1	1E6A80-66220	ﾎｰｽ(ﾄﾞﾚﾝ 12-750	1							
8	1	1E6A80-66231	ﾎｰｽ(ｴｱﾂ 08-400	1							
9	1	1E6A80-66240	ﾎｰｽ(ﾄﾞﾚﾝ 12-1050	1							
10	1	1E6A80-66252	ｺﾈｸﾀ(R1/2-16-19	1							
11	1	1E6B90-66250	ﾌｨﾙﾀCMP	1							
12	2	1A7180-48210	ｶｰﾄﾘｯｼﾞCMP	1							
13	2	1E6B90-66260	ﾍｯﾄﾞCMP	1							
14	1	1E6A80-66280	ﾎｰｽ(ﾄﾞﾚﾝ 10-280	1							
15	1	1E6A80-66290	ｱﾀﾞﾌﾟﾀ(R3/4-17	1							
16	1	1E3230-66450	ﾌﾟﾗｸﾞ G3/8	1							
17	1	1E8540-66770	ｶﾗｰ(8X12X8	3							
18	1	1E8940-66890	ﾃｨｰ(G1/2-3/8-1/2	1							
19	1	172524-76800	ﾘﾘｰﾌCMP(2ND	1							
20	2	172524-76810	ﾎﾞﾃﾞｨ(ﾊﾞﾙﾌﾞ	1							
21	2	172524-76820	ﾎﾞﾍﾞｯﾄ	1							
22	2	172524-76830	ｽﾌﾟﾘﾝｸﾞ(ﾊﾞﾙﾌﾞ	1							
23	2	172524-76840	ｼｰﾄ(ｽﾌﾟﾘﾝｸﾞ	1							
24	2	22252-000220	ﾄﾒﾜC(ｱﾅ 22	1							
25	1	172141-76900	ｺﾈｸﾀCMP(1/2L	2							
26	2	24315-000180	Oﾘﾝｸﾞ(1BP18.0	2							
27	1	172141-76900	ｺﾈｸﾀCMP(1/2L	1							
28	2	24315-000180	Oﾘﾝｸﾞ(1BP18.0	1							
29	1	23000-028000	ﾎｰｽｸﾘｯﾌﾟ(28	2							
30	1	23000-028000	ﾎｰｽｸﾘｯﾌﾟ(28	2							
31	1	23001-025000	ﾎｰｽｸﾘｯﾌﾟ(ｱﾅﾅｼ 25	4							
32	1	23001-025000	ﾎｰｽｸﾘｯﾌﾟ(ｱﾅﾅｼ 25	2							
33	1	26014-080202	ﾎﾞﾙﾄ(ﾋﾗ+ﾊﾞﾈ 8X20	1							
34	1	26014-080202	ﾎﾞﾙﾄ(ﾋﾗ+ﾊﾞﾈ 8X20	1							
35	1	26014-080202	ﾎﾞﾙﾄ(ﾋﾗ+ﾊﾞﾈ 8X20	4							
36	1	26014-080202	ﾎﾞﾙﾄ(ﾋﾗ+ﾊﾞﾈ 8X20	5							
37	1	29311-124000	ｸﾞﾛﾒｯﾄ(12.0X4	3							
38	1	29311-252000	ｸﾞﾛﾒｯﾄ(25.0X2	2							

N:旧 ⇄ 新, Q:旧 ⇄ 新, R:旧 ⇄ 新, S:旧 ⇄ 新, W:追加, Z:廃止, F:セット互換, K:個数変更

Fig.58. 配管(1)

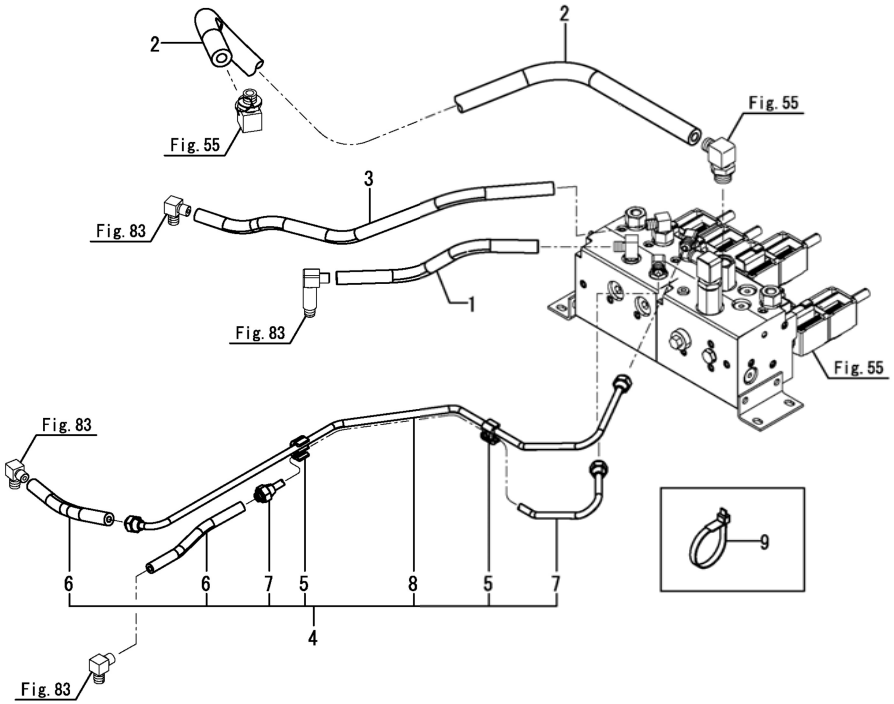

(A)=DS1C-6101T,101
(B)=
(C)=
(D)=
(E)=
(F)=

No.	ﾚﾍﾞﾙ	部品番号	部品名称	数量 (A)	(B)	(C)	(D)	(E)	(F)	I	R
1	1	1E6A80-66480	ﾎｰｽ(ﾕｱﾂ 04-290	1							
2	1	1E6C70-66610	ﾎｰｽ(ﾕｱﾂ 06-2100	1							
3	1	1E8940-66730	ﾎｰｽ(ﾕｱﾂ 04-540	1							
4	1	1E6A80-66851	ﾊﾟｲﾌﾟCMP(ﾌﾚｱ U	1							
5	2	1E8720-66180	ｸﾘｯﾌﾟ(ﾊﾟｲﾌﾟ 8X2	2							
6	2	1E6A80-66391	ﾎｰｽ(ﾕｱﾂ 04-160	2							
7	2	1E6A80-66860	ﾊﾟｲﾌﾟ(ﾌﾚｱ 1	1							
8	2	1E6A80-66880	ﾌﾚｱﾊﾟｲﾌﾟ 2	1							
9	1	1E6150-83910	ﾊﾞﾝﾄﾞ 195	2							

N:旧 新, Q:旧 新, R:旧 新, S:旧 新, W:追加, Z:廃止, F:セット互換, K:個数変更

Fig.59. 配管(2)

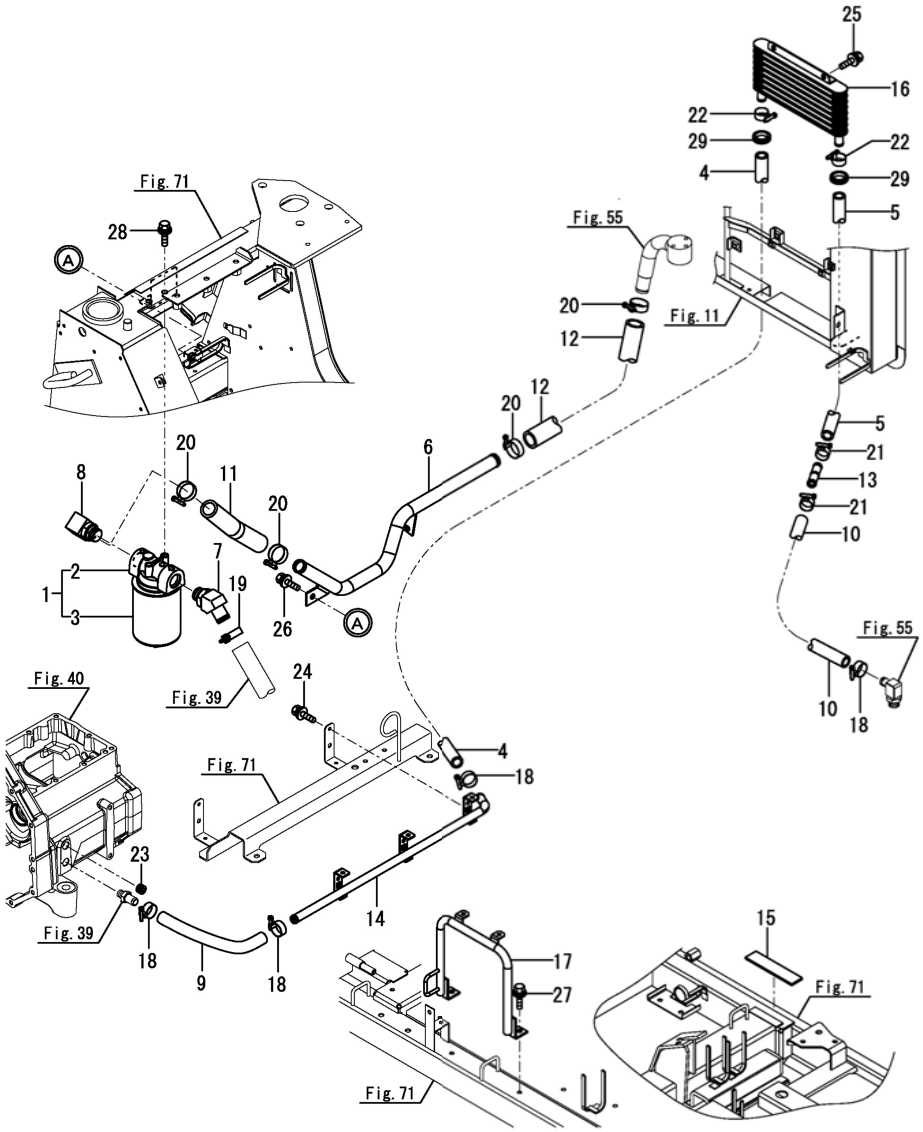

(A)=DS1C-6101T,101
(B)=
(C)=
(D)=
(E)=
(F)=

No.	ﾚﾍﾞﾙ	部品番号	部品名称	数量 (A)	(B)	(C)	(D)	(E)	(F)	I	R
1	1	1A8066-31300	ﾌｨﾙﾀ(ｻｸｼｮﾝ	1							
2	2	1A8066-31310	ﾍｯﾄﾞCMP	1							
3	2	1E6A80-66080	ｶｰﾄﾘｯｼﾞCMP	1							
4	1	1E6B90-66030	ﾎｰｽ(100X970	1							
5	1	1E6C70-66041	ﾎｰｽ(100X520	1							
6	1	1E6A80-66100	ﾊﾟｲﾌﾟ(ｻｸｼｮﾝ	1							
7	1	1E6B90-66201	ｴﾙﾎﾞ(G3/4-26	1							
8	1	1E6B90-66270	ｴﾙﾎﾞ(G3/4-26A	1							
9	1	1E6A80-66280	ﾎｰｽ(ﾄﾞﾚﾝ 10-280	1							
10	1	1E6C70-66430	ﾎｰｽ(ﾄﾞﾚﾝ 10-850	1							
11	1	1E6A80-66460	ﾎｰｽ(ﾄﾞﾚﾝ 16-230	1							
12	1	1E6A80-66470	ﾎｰｽ(ﾄﾞﾚﾝ 16-410	1							
13	1	1E6C70-66570	ｼﾞｮｲﾝﾄ(ｵｲﾙ	1							
14	1	1E6A80-66631	ﾊﾟｲﾌﾟ(ﾄﾞﾚﾝ U	1							
15	1	1E6A80-66660	ｼｰﾙ(ﾎﾞｳｼﾞﾝ 30X130	1							
16	1	1E8600-66700	ｸｰﾗ(ｵｲﾙ	1							
17	1	1E6A80-66950-1	ﾊｲｶﾝｶﾞｲﾄﾞ B	1							
18	1	23000-028000	ﾎｰｽｸﾘｯﾌﾟ(28	4							
19	1	23000-035000	ﾎｰｽｸﾘｯﾌﾟ(35	1							
20	1	23000-035000	ﾎｰｽｸﾘｯﾌﾟ(35	4							
21	1	23001-025000	ﾎｰｽｸﾘｯﾌﾟ(ｱﾅﾅｼ 25	2							
22	1	23001-025000	ﾎｰｽｸﾘｯﾌﾟ(ｱﾅﾅｼ 25	2							
23	1	23875-030000	ﾈｼﾞﾌﾟﾗｸﾞ(R03	1							
24	1	26014-060162	ﾎﾞﾙﾄ(ﾋﾗ+ﾊﾞﾈ 6X16	2							
25	1	26014-080202	ﾎﾞﾙﾄ(ﾋﾗ+ﾊﾞﾈ 8X20	2							
26	1	26014-080202	ﾎﾞﾙﾄ(ﾋﾗ+ﾊﾞﾈ 8X20	2							
27	1	26014-080202	ﾎﾞﾙﾄ(ﾋﾗ+ﾊﾞﾈ 8X20	2							
28	1	26014-100252	ﾎﾞﾙﾄ(ﾋﾗ+ﾊﾞﾈ 10X25	2							
29	1	29311-252000	ｸﾞﾛﾒｯﾄ(25.0X2	2							

N:旧 新, Q:旧 新, R:旧 新, S:旧 新, W:追加, Z:廃止, F:セット互換, K:個数変更

Fig.60. 回動支点

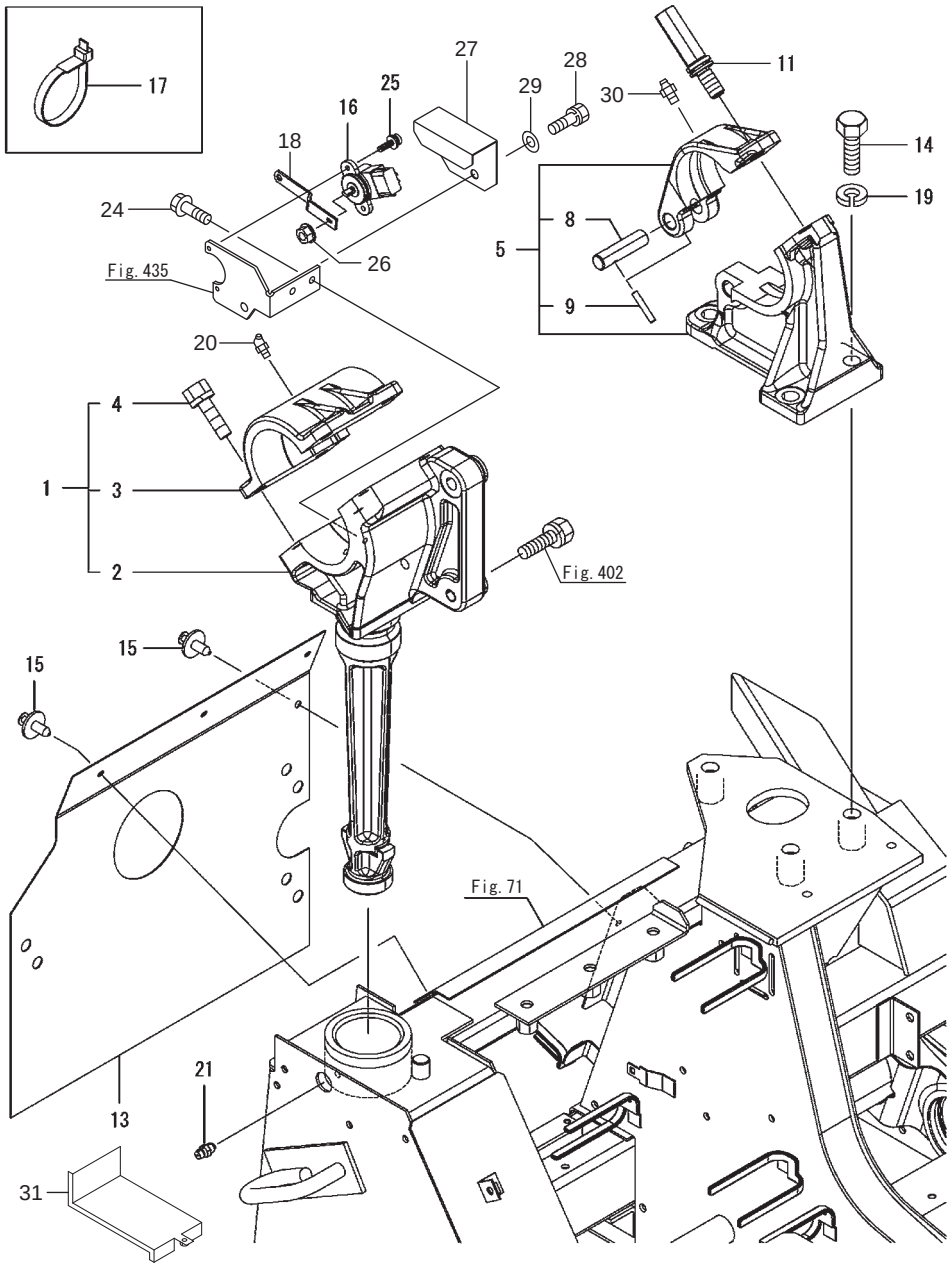

066-0068-108-01

(A)=DS1C-610R,100　(D)=
(B)=　(E)=
(C)=　(F)=

No.	レベル	部品番号	部品名称	数量 (A)	(B)	(C)	(D)	(E)	(F)	I	R
1	1	1651210000	メタルＣＭＰ　カイドウシテン；Ｌ	1							
2	2	1E6A80-67501	ｶｲﾄﾞｳｼﾃﾝﾒﾀﾙ LA	1							
3	2	1E6A80-67510	ｶｲﾄﾞｳｼﾃﾝﾒﾀﾙLB	1							
4	2	26013-120352	ﾎﾞﾙﾄ(ﾊﾞﾈ 12X35	4							
5	1	154775100R	カイドウシテンメタルＡＳ；Ｒ	1							
8	2	1E8940-67620	ﾋﾟﾝ(15X59	1							
9	2	22351-050032	ｽﾌﾟﾘﾝｸﾞﾋﾟﾝ(5.0AX32	1							
11	1	1E8940-67630	ﾎﾞﾙﾄ(ｺﾃｲ M14X35	1							
12	1	1E6A80-67700	ｶｲﾄﾞｳｼﾃﾝｻｻｴ	1							
13	1	1653660000	ゴムシート；カウンタケースマエ	1							
14	1	1E8080-67910	ﾎﾞﾙﾄ(14X40 11T	3							
15	1	1E8970-76100	ﾘﾍﾞｯﾄ(ｽｸﾘｭｳ6B	4							
16	1	1E6A80-81500	ｾﾝｻ(ﾎﾟﾃﾝｼｮ	1							
17	1	1E6150-83910	ﾊﾞﾝﾄﾞ 195	2							
18	1	1E6A80-91930	ﾎﾟﾃﾝｼｮｱｰﾑ80	1							
19	1	22217-140000	ﾊﾞﾈｻﾞｶﾞﾈ(14	3							
20	1	0NB6	グリスニップル　Ｂ　Ｍ６	1							
21	1	24761-060000	ｸﾞﾘｰｽﾆｯﾌﾟﾙ(MT6X1	1							
22	1	26013-120402	ﾎﾞﾙﾄ(ﾊﾞﾈ 12X40	2							
23	1	26013-120602	ﾎﾞﾙﾄ(ﾊﾞﾈ 12X60	1							
24	1	26014-060162	ﾎﾞﾙﾄ(ﾋﾗ+ﾊﾞﾈ 6X16	2							
25	1	26023-040102	ﾅﾍﾞｺﾈｼﾞ(ﾋﾗ+ﾊﾞﾈ M4X10	2							
26	1	26367-060002	ﾂﾊﾞﾂｷﾅｯﾄ(M6	1							
27	1	1591301004	カバー	1							
28	1	BSPZ08016	コガタＳＷツキボルト　７　Ｍ８×１６	1							
29	1	WRA08	ヒラザガネ　Ｍ８	1							
30	1	0NA6	グリスニップル　Ａ　Ｍ６	1							
31	1	1653670004	アングル；カウンタケースマエ	1							

N:旧→新、 Q:旧→新、 R:旧→新、 S:旧→新、 W:追加、 Z:廃止、 F:セット互換、 K:個数変更

Fig.61. ステップ(1)

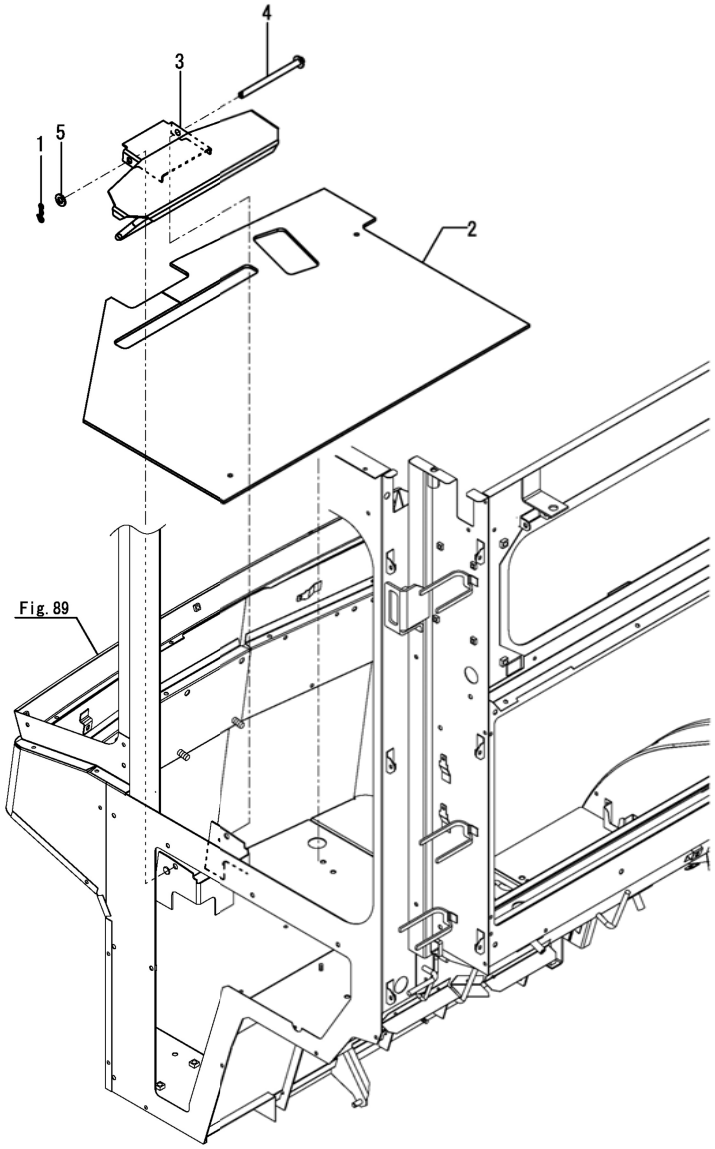

(A)=DS1C-6101T,101
(B)=
(C)=
(D)=
(E)=
(F)=

No.	ﾚﾍﾞﾙ	部品番号	部品名称	数量 (A)	(B)	(C)	(D)	(E)	(F)	I	R
1	1	1C6360-65700	ﾋﾟﾝ(ｽﾅｯﾌﾟ ﾇｹﾄﾞﾒ 10	1							
2	1	1E6A80-68450	ﾏｯﾄ(ｽﾃｯﾌﾟ	1							
3	1	1E6A80-68700	ﾌｯﾄﾚｽﾄ	1							
4	1	1E6A80-68760	ｼｬﾌﾄ(ﾌｯﾄﾚｽﾄｼﾃﾝ	1							
5	1	22137-100000	ｻﾞｶﾞﾈ(ﾐｶﾞｷ 10	1							

N:旧 新, Q:旧 新, R:旧 新, S:旧 新, W:追加, Z:廃止, F:セット互換, K:個数変更

Fig.62. ステップ（２）

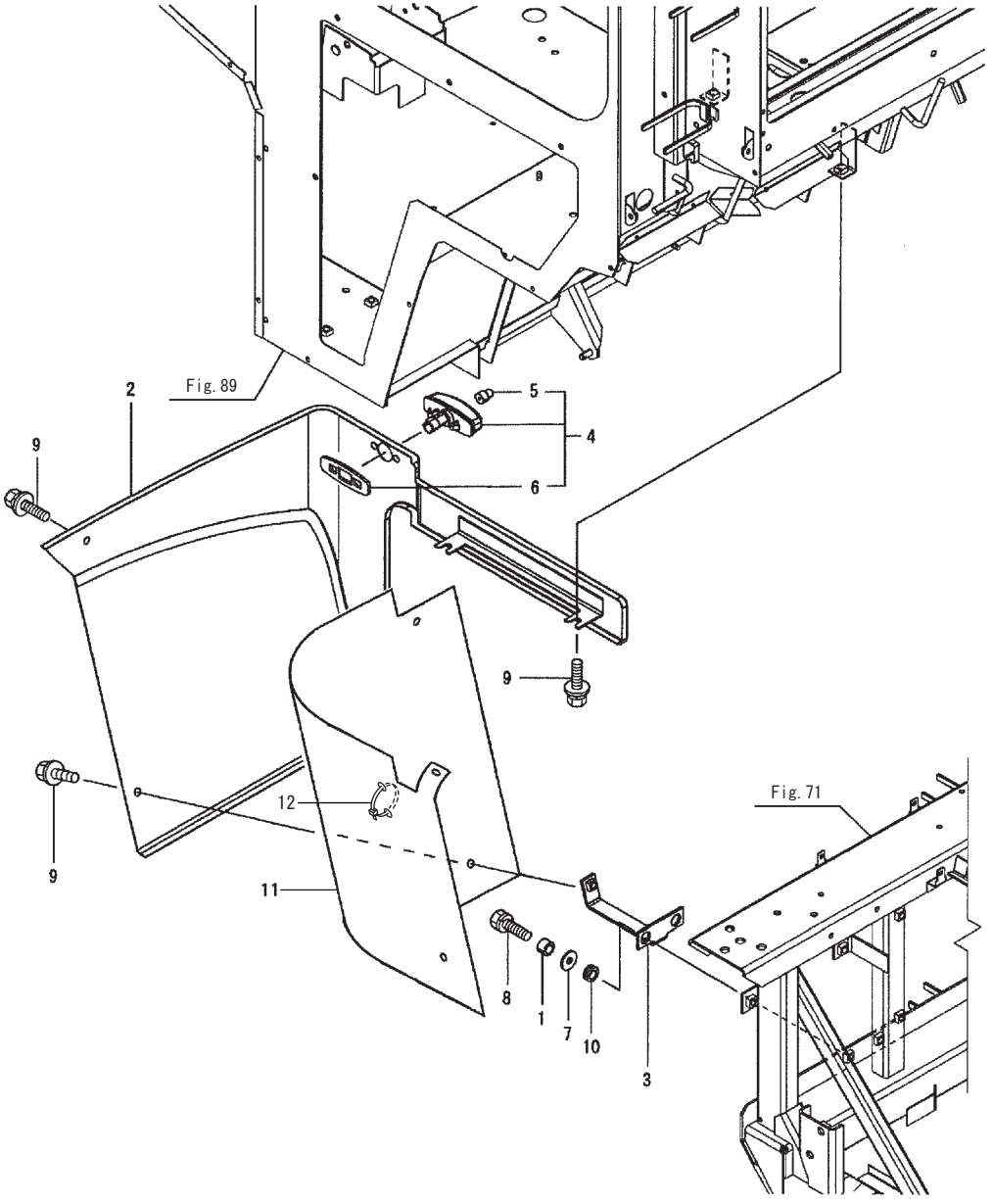

No.	ﾚﾍﾞﾙ	部品番号	部品名称	数量	備考
1	1	1E8540-66770	ｶﾗｰ(8X12X8	2	
2	1	1E6A80-68401	ｶﾊﾞｰ(ｽﾃｯﾌﾟ	1	
3	1	1E6A80-68480	ｽﾃｯﾌﾟｶﾊﾞｰｽﾃｰ	1	
4	1	1E9420-81810	ﾗﾝﾌﾟ(ｻｲﾄﾞ ﾖｺ 4.0	1	
5	2	1A7890-53820	ﾃﾞﾝｷｭｳ(12V/3W	1	
6	2	1E9420-81840	ﾊﾟｯｷﾝ 4.0	1	
7	1	22157-080000	ｻﾞｶﾞﾈ(ﾀﾞｲﾏﾙ 8	2	
8	1	26013-080252	ﾎﾞﾙﾄ(ﾊﾞﾈ 8X25	2	
9	1	26014-080202	ﾎﾞﾙﾄ(ﾋﾗ+ﾊﾞﾈ 8X20	4	
10	1	29311-124000	ｸﾞﾛﾒｯﾄ(12.0X4	2	
11	1	1653650000	カバー；キャビンシタ	1	
12	1	ILT150	インシュロックタイ　３．５×１５２	1	

Fig.63. フロア防振(後)

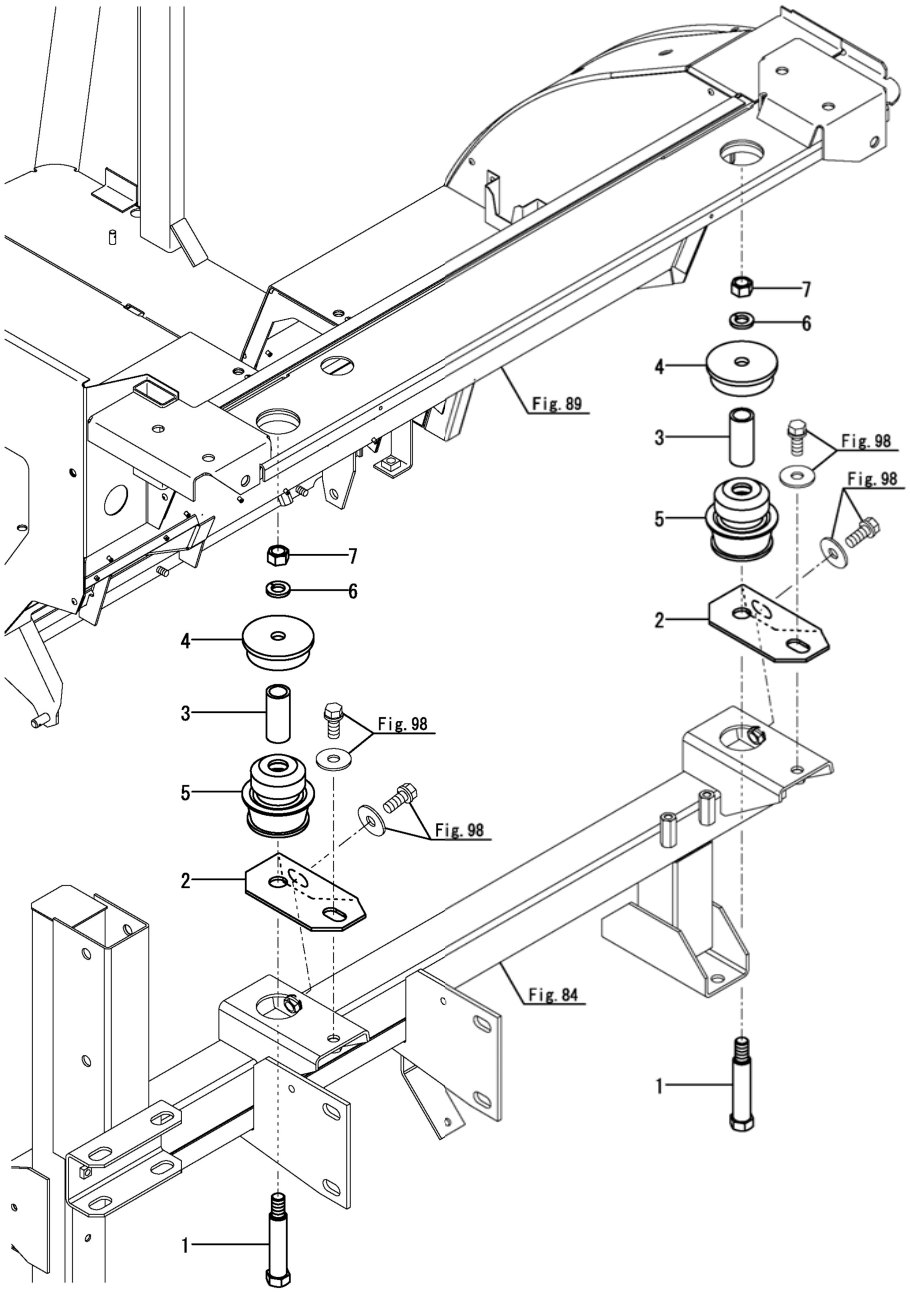

(A)=DS1C-6101T,101
(B)=
(C)=
(D)=
(E)=
(F)=

No.	ﾚﾍﾞﾙ	部品番号	部品名称	数量 (A)	(B)	(C)	(D)	(E)	(F)	I	R
1	1	1E8946-67990	ﾎﾞﾙﾄ(M12X95.7	2							
2	1	1E6A85-68000	ﾌﾞﾗｹｯﾄ(ﾎﾞｳｼﾝ	2							
3	1	1E6A85-68040	ｶﾗｰ(16X22X50	2							
4	1	1E8385-68280-1	ｵｻｴ(ﾎﾞｳｼﾞﾝｺﾞﾑ	2							
5	1	1E8385-68561	ｺﾞﾑ(ﾎﾞｳｼﾝ ﾂﾘｻｹﾞ	2							
6	1	22217-120000	ﾊﾞﾈｻﾞｶﾞﾈ(12	2							
7	1	26717-120002	ﾅｯﾄ(M12	2							

N:旧 新, Q:旧 新, R:旧 新, S:旧 新, W:追加, Z:廃止, F:セット互換, K:個数変更

Fig.64. フロア防振(前)

(A)=DS1C-6101T,101
(B)=
(C)=
(D)=
(E)=
(F)=

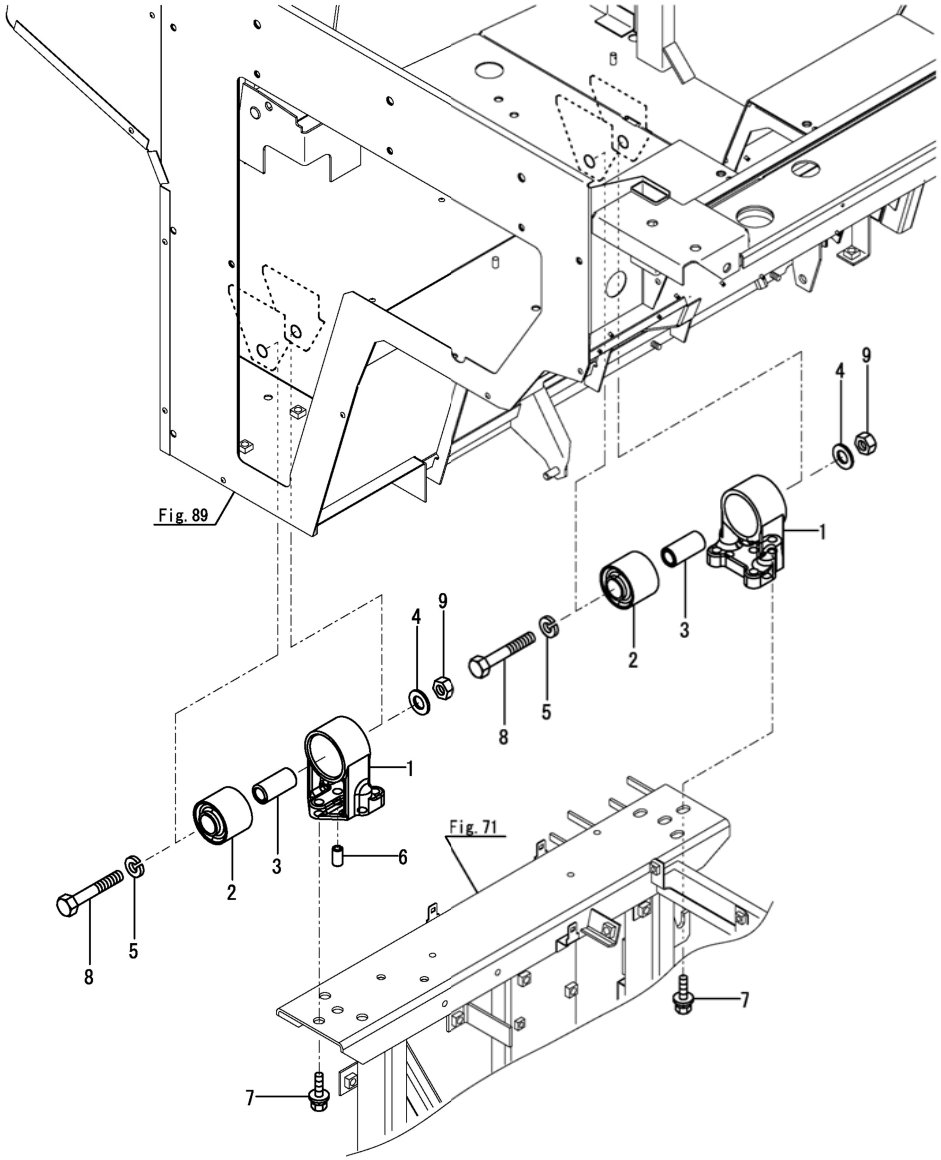

No.	ﾚﾍﾞﾙ	部品番号	部品名称	数量 (A)	(B)	(C)	(D)	(E)	(F)	I	R
1	1	1E8940-68110	ｽﾃｰ(ﾎﾞｳｼﾝｺﾞﾑ A	2							
2	1	1E8385-68550	ｺﾞﾑ(ﾎﾞｳｼﾝ ｴﾝﾄｳ	2							
3	1	1E8385-68570	ｶﾗｰ(15X22X46	2							
4	1	22137-140000	ｻﾞｶﾞﾈ(ﾐｶﾞｷ 14	2							
5	1	22217-140000	ﾊﾞﾈｻﾞｶﾞﾈ(14	2							
6	1	22351-100020	ｽﾌﾟﾘﾝｸﾞﾋﾟﾝ(10.0AX20	1							
7	1	26014-100252	ﾎﾞﾙﾄ(ﾋﾗ+ﾊﾞﾈ 10X25	6							
8	1	26116-140752	ﾎﾞﾙﾄ(14X75	2							
9	1	26717-140002	ﾅｯﾄ(M14	2							

N:旧 新, Q:旧 新, R:旧 新, S:旧 新, W:追加, Z:廃止, F:セット互換, K:個数変更

Fig.65. フロアオープン

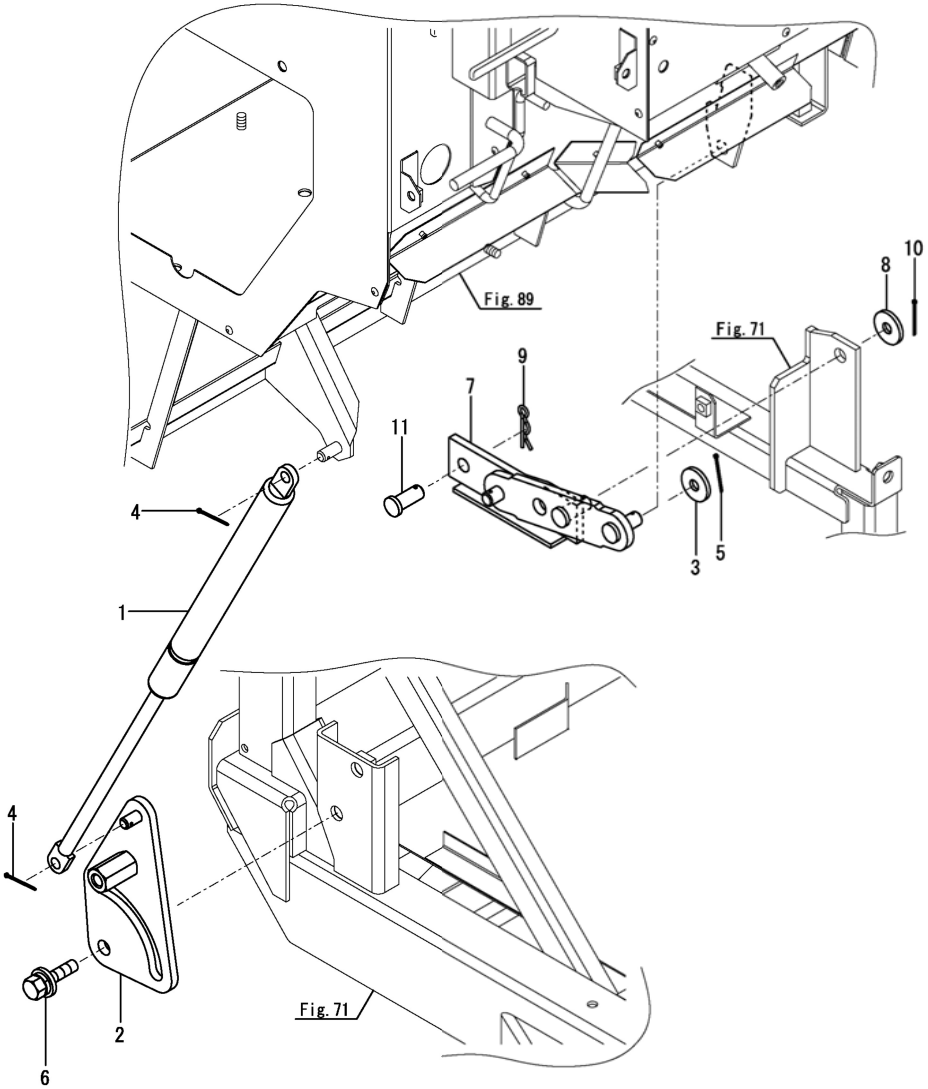

(A)=DS1C-6101T,101
(B)=
(C)=
(D)=
(E)=
(F)=

No.	ﾚﾍﾞﾙ	部品番号	部品名称	数量 (A)	(B)	(C)	(D)	(E)	(F)	I	R
1	1	1E8940-68090	ﾀﾞﾝﾊﾟ(ｶﾞｽ 115X485	1							
2	1	1E8940-68130	ｼﾃﾝ(ﾀﾞﾝﾊﾟ	1							
3	1	22137-100000	ｻﾞｶﾞﾈ(ﾐｶﾞｷ 10	1							
4	1	22417-200200	ﾜﾘﾋﾟﾝ(2.0X20	2							
5	1	22417-200200	ﾜﾘﾋﾟﾝ(2.0X20	1							
6	1	26014-100252	ﾎﾞﾙﾄ(ﾋﾗ+ﾊﾞﾈ 10X25	2							
7	1	1E9000-68150	ﾘﾝｸ(ｵｰﾌﾟﾝ	1							
8	1	22137-100000	ｻﾞｶﾞﾈ(ﾐｶﾞｷ 10	1							
9	1	22372-100000	ｽﾅｯﾌﾟﾋﾟﾝ(JASO 10	1							
10	1	22417-200200	ﾜﾘﾋﾟﾝ(2.0X20	1							
11	1	22487-100200	ﾋﾗｱﾀﾏﾋﾟﾝ(H10X20	1							

N:旧 新, Q:旧 新, R:旧 新, S:旧 新, W:追加, Z:廃止, F:セット互換, K:個数変更

Fig.66. ステップ

(A)=DS1C-6101T,101
(B)=
(C)=
(D)=
(E)=
(F)=

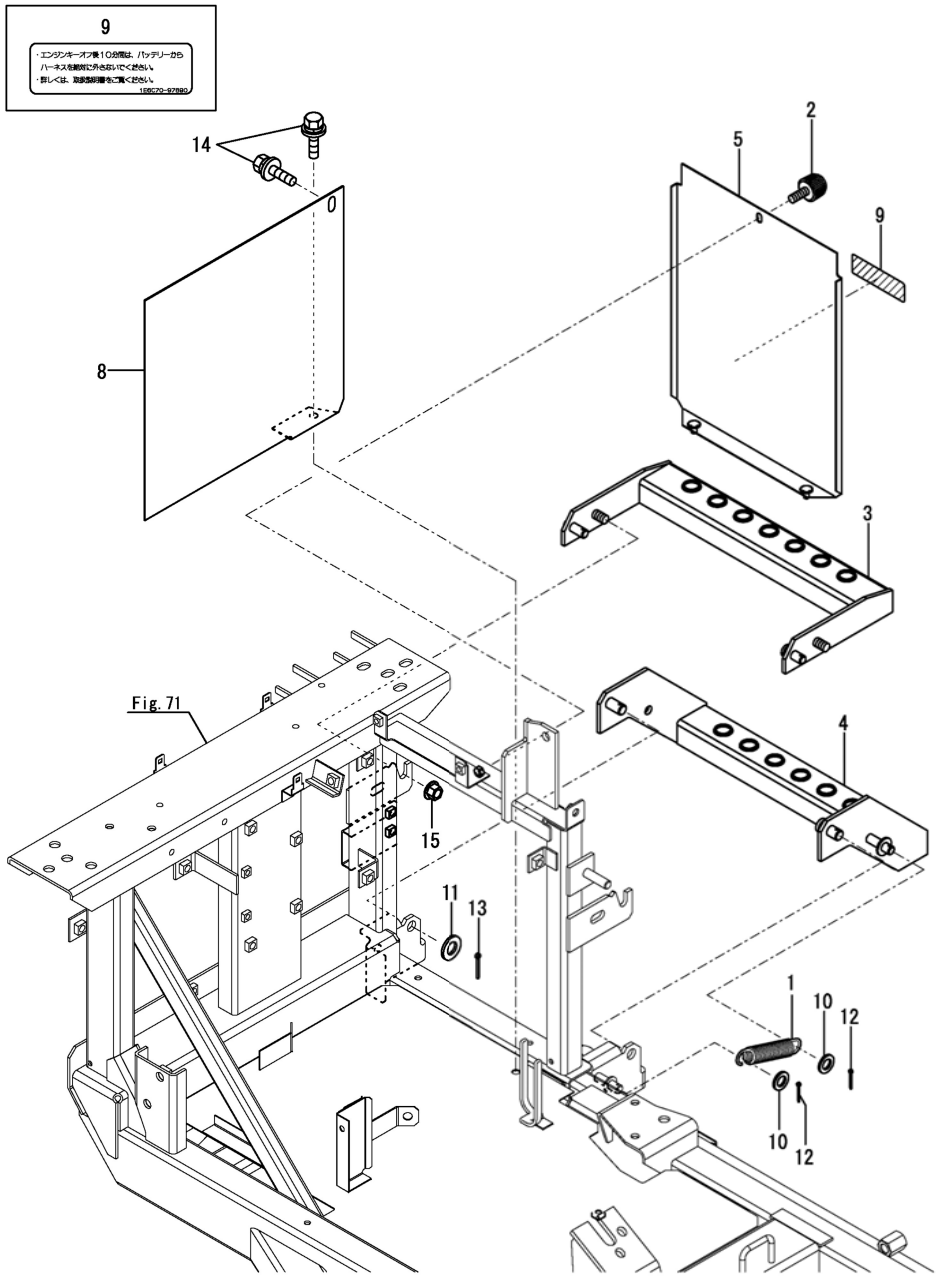

No.	ﾚﾍﾞﾙ	部品番号	部品名称	数量 (A)	(B)	(C)	(D)	(E)	(F)	I	R
1	1	1E6570-29252	ｽﾌﾟﾘﾝｸﾞ(16X97.6	1							
2	1	1F4124-44410	ﾂﾏﾐﾂｷﾎﾞﾙﾄ M6X10	1							
3	1	1E6B90-68151	ｽﾃｯﾌﾟCMP(ｻﾎﾟｰﾄ ｳｴ	1							
4	1	1E6A80-68201-1	ｽﾃｯﾌﾟCMP(ﾎｼﾞｮ ｼﾀ	1							
5	1	7E6A80-68230	ｶﾊﾞｰCMP(ｽﾃｯﾌﾟ	1							
8	1	1E6A80-68252	ｶﾊﾞｰ(ｽﾃｯﾌﾟ ｳﾁ	1							
9	1	1E6C70-97890	ﾗﾍﾞﾙ(ﾊﾞｯﾃﾘ	1							
10	1	22117-100000	ｻﾞｶﾞﾈ(ｺﾏﾙ 10	2							
11	1	22137-120000	ｻﾞｶﾞﾈ(ﾐｶﾞｷ 12	2							
12	1	22417-200160	ﾜﾘﾋﾟﾝ(2.0X16	2							
13	1	22417-250250	ﾜﾘﾋﾟﾝ(2.5X25	2							
14	1	26014-080202	ﾎﾞﾙﾄ(ﾋﾗ+ﾊﾞﾈ 8X20	2							
15	1	26367-100002	ﾂﾊﾞﾂｷﾅｯﾄ(M10	2							

N:旧 新, Q:旧 新, R:旧 新, S:旧 新, W:追加, Z:廃止, F:セット互換, K:個数変更

Fig.67. ドライバーシート

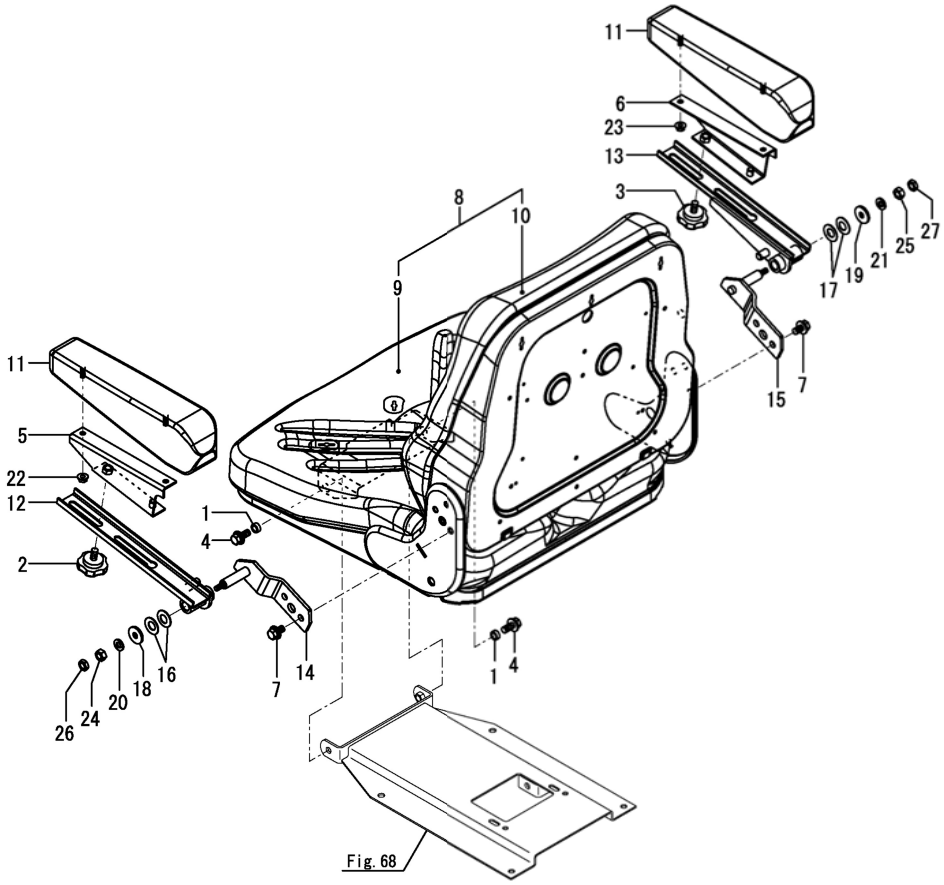

(A)=DS1C-6101T,101
(B)=
(C)=
(D)=
(E)=
(F)=

No.	ﾚﾍﾞﾙ	部品番号	部品名称	数量 (A)	(B)	(C)	(D)	(E)	(F)	I	R
1	1	1E6680-38480	ｽﾍﾟｰｻ(5	2							
2	1	1J3500-45150	ﾉﾌﾞﾎﾞﾙﾄ 8X15	1							
3	1	1J3500-45150	ﾉﾌﾞﾎﾞﾙﾄ 8X15	1							
4	1	1D4220-51340	ﾎﾞﾙﾄ(8X20C ｸﾛ	2							
5	1	1E8940-68511	ﾌﾟﾚｰﾄ(ｽﾗｲﾄﾞ L	1							
6	1	1E8940-68531	ﾌﾟﾚｰﾄ(ｽﾗｲﾄﾞ R	1							
7	1	1E8970-68650	ﾎﾞﾙﾄ(M8X16 ｸﾛ	4							
8	1	1E6C75-69100	ｼｰﾄ(ﾄﾞﾗｲﾊﾞｰ	1							
9	2	1E6C75-69140	ｸｯｼｮﾝ(ｼｰﾄ	1							
10	2	1E6C75-69150	ｸｯｼｮﾝ(ﾊﾞｯｸﾚｽﾄ	1							
11	1	1E6C30-69130	ﾚｽﾄ(ｱｰﾑ	2							
12	1	1E6C70-69211	ｼﾃﾝ(ｱｰﾑﾚｽﾄ L	1							
13	1	1E6C70-69221	ｼﾃﾝ(ｱｰﾑﾚｽﾄ R	1							
14	1	1E6C70-69240	ｽﾃｰ(ｱｰﾑﾚｽﾄ L	1							
15	1	1E6C70-69260	ｽﾃｰ(ｱｰﾑﾚｽﾄ R	1							
16	1	198127-81960	ｽﾌﾟﾘﾝｸﾞ(ｻﾗ 10	2							
17	1	198127-81960	ｽﾌﾟﾘﾝｸﾞ(ｻﾗ 10	2							
18	1	22157-060000	ｻﾞｶﾞﾈ(ﾀﾞｲﾏﾙ 6	1							
19	1	22157-060000	ｻﾞｶﾞﾈ(ﾀﾞｲﾏﾙ 6	1							
20	1	22217-060000	ﾊﾞﾈｻﾞｶﾞﾈ(6	1							
21	1	22217-060000	ﾊﾞﾈｻﾞｶﾞﾈ(6	1							
22	1	26052-060002	ﾅｯﾄ(ｻﾗﾊﾞﾈ 6	2							
23	1	26052-060002	ﾅｯﾄ(ｻﾗﾊﾞﾈ 6	2							
24	1	26716-060002	ﾅｯﾄ(M6	1							
25	1	26716-060002	ﾅｯﾄ(M6	1							
26	1	26757-060002	ﾄﾒﾅｯﾄ(M6	1							
27	1	26757-060002	ﾄﾒﾅｯﾄ(M6	1							

N:旧 新, Q:旧 新, R:旧 新, S:旧 新, W:追加, Z:廃止, F:セット互換, K:個数変更

Fig.68. シートチルト

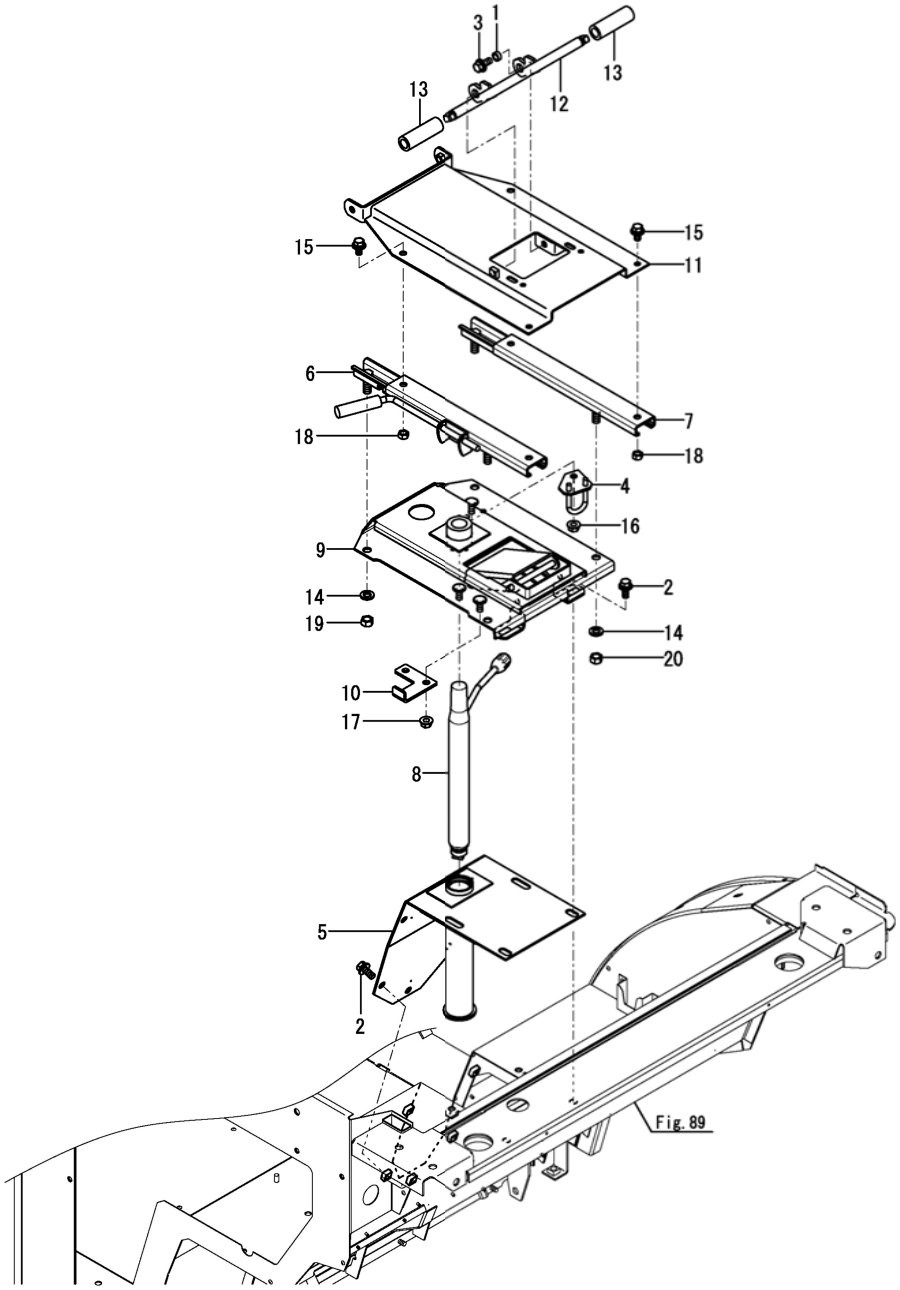

(A)=DS1C-6101T,101
(B)=
(C)=
(D)=
(E)=
(F)=

No.	ﾚﾍﾞﾙ	部品番号	部品名称	数量 (A)	(B)	(C)	(D)	(E)	(F)	I	R
1	1	1E6680-38480	ｽﾍﾟｰｻ(5	2							
2	1	1D4220-51340	ﾎﾞﾙﾄ(8X20C ｸﾛ	9							
3	1	1D4220-51340	ﾎﾞﾙﾄ(8X20C ｸﾛ	2							
4	1	1E9000-68451	ｽﾄｯﾊﾟCMP(ﾚﾊﾞｰ	1							
5	1	1E6A80-68503	ﾌﾟﾚｰﾄCMP(ﾛｱ	1							
6	1	1E8940-68750	ｽﾗｲﾀﾞ(ﾚﾊﾞｰ 160	1							
7	1	1E8940-68760	ｽﾗｲﾀﾞ(160	1							
8	1	1E9575-68772	ｽﾌﾟﾘﾝｸﾞ(ｶﾞｽ	1							
9	1	1E6C70-68802	ﾌﾟﾚｰﾄCMP(ｱｯﾊﾟ	1							
10	1	1E6C70-68900	ﾌﾟﾚｰﾄ(ｽﾄｯﾊﾟｰ	1							
11	1	1E8941-68902	ｽﾃｰCMP(ｽﾗｲﾀﾞ	1							
12	1	1E8941-69900	ｽﾀﾝﾄﾞ(ﾁﾙﾄ	1							
13	1	1E8940-69990	ｺﾞﾑ(ｱﾃ	2							
14	1	22217-100000	ﾊﾞﾈｻﾞｶﾞﾈ(10	4							
15	1	26014-080162	ﾎﾞﾙﾄ(ﾋﾗ+ﾊﾞﾈ 8X16	4							
16	1	26367-080002	ﾂﾊﾞﾂｷﾅｯﾄ(M8	1							
17	1	26367-080002	ﾂﾊﾞﾂｷﾅｯﾄ(M8	2							
18	1	26716-080002	ﾅｯﾄ(M8	4							
19	1	26737-100002	ﾅｯﾄ(ﾎｿ M10	2							
20	1	26737-100002	ﾅｯﾄ(ﾎｿ M10	2							

N:旧 新, Q:旧 新, R:旧 新, S:旧 新, W:追加, Z:廃止, F:セット互換, K:個数変更

Fig.69. フロア艤装(下)

(A)=DS1C-6101T,101
(B)=
(C)=
(D)=
(E)=
(F)=

No.	ﾚﾍﾞﾙ	部品番号	部品名称	数量 (A)	(B)	(C)	(D)	(E)	(F)	I	R
1	1	1E6A80-62200	ﾊﾞｰ(ｱｼｽﾄ	1							
2	1	22157-080000	ｻﾞｶﾞﾈ(ﾀﾞｲﾏﾙ 8	3							
3	1	26014-080162	ﾎﾞﾙﾄ(ﾋﾗ+ﾊﾞﾈ 8X16	3							

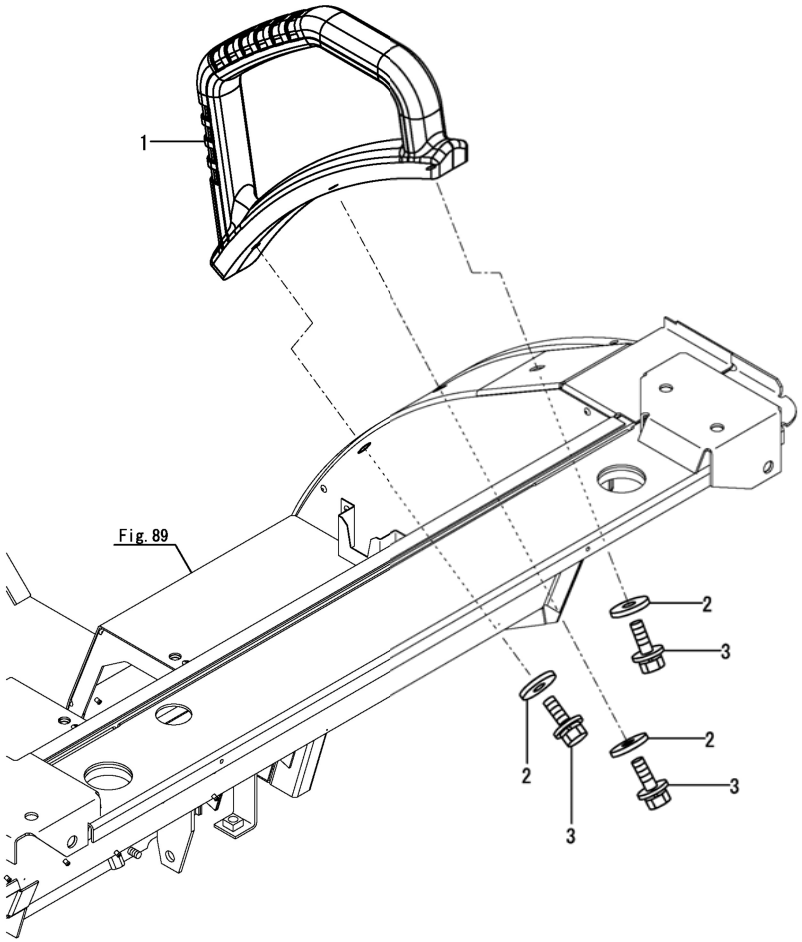

N:旧 新, Q:旧 新, R:旧 新, S:旧 新, W:追加, Z:廃止, F:セット互換, K:個数変更

Fig.70. フロアシール

(A)=DS1C-6101T,101
(B)=
(C)=
(D)=
(E)=
(F)=

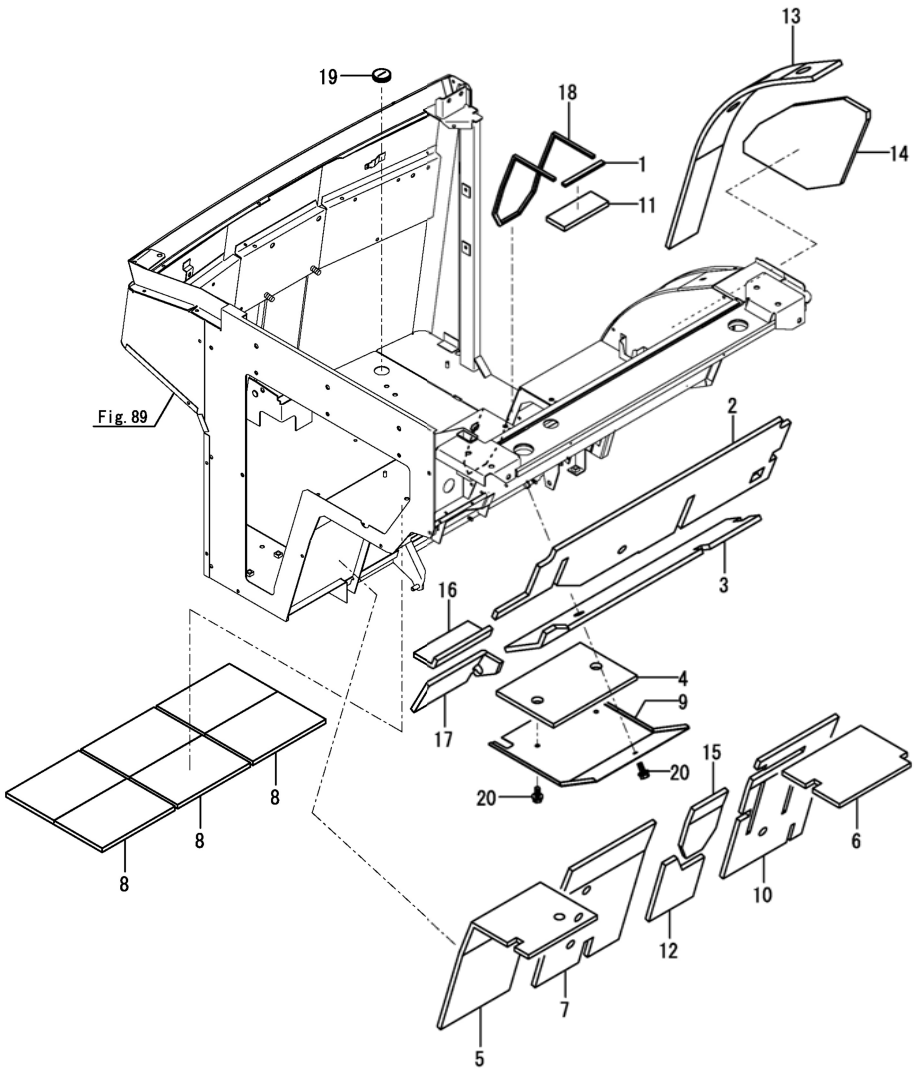

No.	ﾚﾍﾞﾙ	部品番号	部品名称	数量 (A)	(B)	(C)	(D)	(E)	(F)	I	R
1	1	1E8450-04120	ｼｰﾙ(5X10X110	1							
2	1	1E6C30-69800	ｲﾝｼｭﾚｰﾀ(A	1							
3	1	1E6C30-69810	ｲﾝｼｭﾚｰﾀ(B	1							
4	1	1E6C70-69820	ｲﾝｼｭﾚｰﾀ(E	1							
5	1	1E6A80-69830	ﾀﾞﾝﾈﾂｻﾞｲ(D	1							
6	1	1E6C70-69830	ｲﾝｼｭﾚｰﾀ(O	1							
7	1	1E6C70-69840	ｲﾝｼｭﾚｰﾀ(D	1							
8	1	1E6A80-69862	ﾀﾞﾝﾈﾂｻﾞｲ(G	3							
9	1	1E6C30-69860	ｶﾊﾞｰ(ﾌﾛｱ ｼﾀ	1							
10	1	1E6C70-69860	ｲﾝｼｭﾚｰﾀ(F	1							
11	1	1E6A80-69870	ﾀﾞﾝﾈﾂｻﾞｲ(H	1							
12	1	1E6A80-69880	ﾀﾞﾝﾈﾂｻﾞｲ(I	1							
13	1	1E6A80-69900	ﾀﾞﾝﾈﾂｻﾞｲ(J	1							
14	1	1E6A80-69910	ﾀﾞﾝﾈﾂｻﾞｲ(K	1							
15	1	1E6A80-69920	ﾀﾞﾝﾈﾂｻﾞｲ(L	1							
16	1	1E6C70-69930	ｲﾝｼｭﾚｰﾀ(M	1							
17	1	1E6C70-69940	ｲﾝｼｭﾚｰﾀ(N	1							
18	1	1E6A80-69950	ｼｰﾙ(5X7X770	1							
19	1	1E6722-95220	ｸﾞﾛﾒｯﾄ(ﾏｸﾂｷ 30	1							
20	1	26014-060162	ﾎﾞﾙﾄ(ﾋﾗ+ﾊﾞﾈ 6X16	3							

N:旧 新, Q:旧 新, R:旧 新, S:旧 新, W:追加, Z:廃止, F:セット互換, K:個数変更

Fig.71. シャーシフレーム

(A)=DS1C-6101T,101
(B)=
(C)=
(D)=
(E)=
(F)=

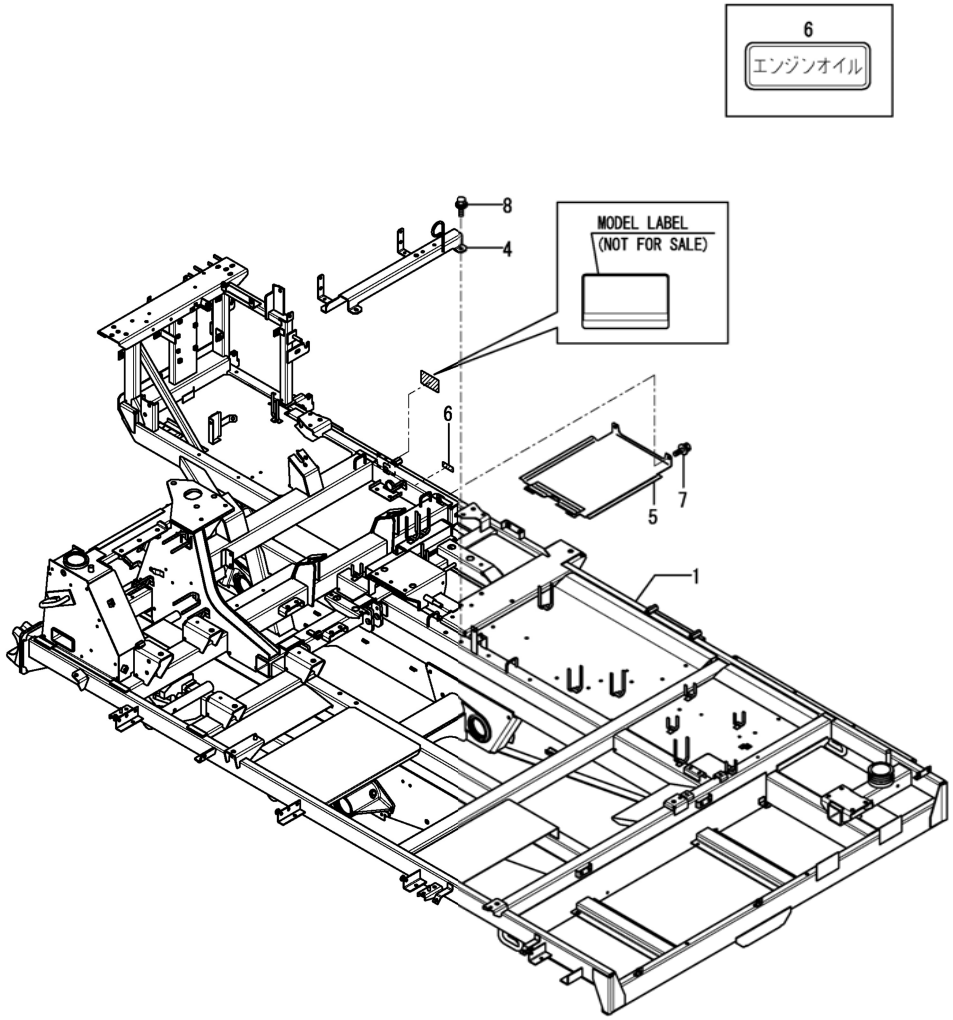

No.	ﾚﾍﾞﾙ	部品番号	部品名称	数量 (A)	(B)	(C)	(D)	(E)	(F)	I	R
1	1	7E6C70-71003	ﾌﾚｰﾑCMP(ｼｬｰｼ PL	1							
4	1	1E6C70-71050	ｽﾃｰ(ｷﾜｸﾄﾘﾂｹ	1							
5	1	1E6C70-72800	ｶﾊﾞｰ(ｴﾝｼﾞﾝｼﾀ	1							
6	1	1E8460-97510	ﾗﾍﾞﾙ(ｴﾝｼﾞﾝｵｲﾙ	1							
7	1	26014-080202	ﾎﾞﾙﾄ(ﾋﾗ+ﾊﾞﾈ 8X20	2							
8	1	26014-100252	ﾎﾞﾙﾄ(ﾋﾗ+ﾊﾞﾈ 10X25	4							

N:旧 新, Q:旧 新, R:旧 新, S:旧 新, W:追加, Z:廃止, F:セット互換, K:個数変更

Fig.72. コントロール(シャーシ)

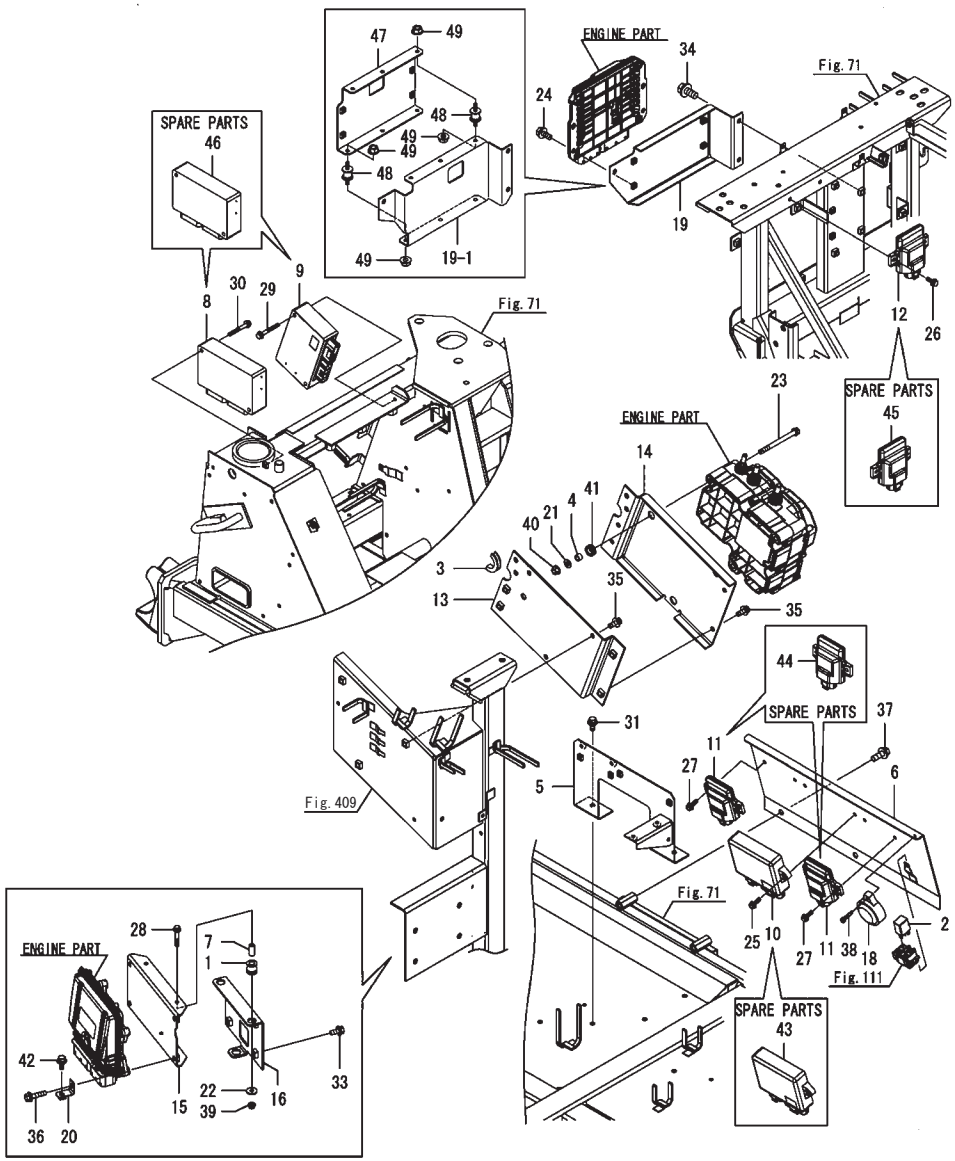

備考
(1)正規コントローラ
この部品では、部品注文は出来ません
コンバイン固有の情報が正しくセットされた補修用部品コントローラで交換願います
(2)補修用部品コントローラ
組付前にコンバイン固有の情報を正しくセットしないと、コンバインが正常に作動しません
必ず、認定特約店にて固有の情報をセット後、組付けてください
(3)No.19-1, 47, 48, 49 と同時交換にて互換性有り

(A)=DS1C-6101T, 101
(B)=
(C)=
(D)=
(E)=
(F)=

No.	ﾚﾍﾞﾙ	部品番号	部品名称	数量 (A)	(B)	(C)	(D)	(E)	(F)	I	R
1	1	1C7530-06301	ﾏｳﾝﾄ(ﾎﾞｳｼﾝ 35	3							
2	1	1A7522-52950	ﾘﾚｰ(ACM13221M19	1							
3	1	1E2020-63660	ﾄﾘﾑ(50	1							
4	1	1E8540-66770	ｶﾗｰ(8X12X8	3							
5	1	1E6A85-71580	ｽﾃｰCMP(ﾃﾞﾝｼﾞﾍﾞﾝ	1							
6	1	1K1192-71620	ｽﾃｰ(ｺﾝﾄﾛｰﾗ A	1							
7	1	198200-78710	ｶﾗｰ(6.5X21X2	3							
8	1	1K1200-80101	ｺﾝﾄﾛｰﾙﾕﾆｯﾄ(ｶﾘﾄﾘ	1							1
9	1	1K1200-80200	ｺﾝﾄﾛｰﾙﾕﾆｯﾄ(ｿｳｺﾏｴ	1							1
10	1	1K1200-80301	ｺﾝﾄﾛｰﾙﾕﾆｯﾄ(ｿｳｺｳｱﾄ	1							1
11	1	1E6A80-80601	ｺﾝﾄﾛｰﾙUNIT(SOL	2							1
12	1	1E6A80-80701	ｺﾝﾄﾛｰﾙUNIT(PVS	1							1
13	1	1K1192-81010	ﾌﾟﾚｰﾄ(SM A	1							
14	1	1K1192-81040	ﾌﾟﾚｰﾄ(SM BB	1							
15	1	1E6C11-81050	ﾌﾟﾚｰﾄ(ﾃﾞﾝｿｳ DCU B	1							
16	1	1E6C11-81070	ﾌﾟﾚｰﾄ(ﾃﾞﾝｿｳ DCU C	1							
18	1	1E6820-81300	ﾌﾞｻﾞｰ(ﾊﾞｯｸ	1							
19	1	1E6C70-81800	ﾌﾟﾚｰﾄ(ﾃﾞﾝｿｳ ECU	1							
19-1	1 (A=F100033)	1E6C70-81900	ﾌﾟﾚｰﾄ(ﾃﾞﾝｿｳ ECU A	1						F	3
20	1	1E6C70-81880	ﾌﾞﾗｹｯﾄ(L	1							
21	1	22137-080000	ｻﾞｶﾞﾈ(ﾐｶﾞｷ 8	3							
22	1	22157-060000	ｻﾞｶﾞﾈ(ﾀﾞｲﾏﾙ 6	3							
23	1	26013-080952	ﾎﾞﾙﾄ(ﾊﾞﾈ 8X95	3							
24	1	26014-060162	ﾎﾞﾙﾄ(ﾋﾗ+ﾊﾞﾈ 6X16	4							
25	1	26014-060202	ﾎﾞﾙﾄ(ﾋﾗ+ﾊﾞﾈ 6X20	2							
26	1	26014-060202	ﾎﾞﾙﾄ(ﾋﾗ+ﾊﾞﾈ 6X20	2							
27	1	26014-060202	ﾎﾞﾙﾄ(ﾋﾗ+ﾊﾞﾈ 6X20	4							
28	1	26014-060402	ﾎﾞﾙﾄ(ﾋﾗ+ﾊﾞﾈ 6X40	3							
29	1	26014-060552	ﾎﾞﾙﾄ(ﾋﾗ+ﾊﾞﾈ 6X55	2							
30	1	26014-060552	ﾎﾞﾙﾄ(ﾋﾗ+ﾊﾞﾈ 6X55	2							
31	1	26014-080202	ﾎﾞﾙﾄ(ﾋﾗ+ﾊﾞﾈ 8X20	2							
32	1	26014-080202	ﾎﾞﾙﾄ(ﾋﾗ+ﾊﾞﾈ 8X20	3							
33	1	26014-080202	ﾎﾞﾙﾄ(ﾋﾗ+ﾊﾞﾈ 8X20	4							
34	1	26014-080202	ﾎﾞﾙﾄ(ﾋﾗ+ﾊﾞﾈ 8X20	3							
35	1	26014-080202	ﾎﾞﾙﾄ(ﾋﾗ+ﾊﾞﾈ 8X20	7							
36	1	26014-080352	ﾎﾞﾙﾄ(ﾋﾗ+ﾊﾞﾈ 8X35	4							
37	1	26014-100302	ﾎﾞﾙﾄ(ﾋﾗ+ﾊﾞﾈ 10X30	2							
38	1	26023-050252	ﾅﾍﾞｺﾈｼﾞ(ﾋﾗ+ﾊﾞﾈ M5X25	1							
39	1	26051-060002	ﾅｯﾄ(ﾊﾞﾈ 6	3							
40	1	26367-080002	ﾂﾊﾞﾂｷﾅｯﾄ(M8	3							
41	1	29311-124000	ｸﾞﾛﾒｯﾄ(12.0X4	3							
42	1	26014-080202	ﾎﾞﾙﾄ(ﾋﾗ+ﾊﾞﾈ 8X20	1							
43	1	1A8471-50900	ｺﾝﾄﾛｰﾙUNIT(ｺｱﾂｻｰﾋﾞｽ	1							2
44	1	1E6A80-80650	ｺﾝﾄﾛｰﾙUNIT(SOL ｻｰﾋﾞｽ	1							2
45	1	1E6A80-80750	ｺﾝﾄﾛｰﾙUNIT(PSV ｻｰﾋﾞｽ	1							2
46	1	1E6B92-80800	ECU(3.5ﾓｰﾀ ｻｰﾋﾞｽ	1							2
47	1 (A=F100033)	1E6C70-81910	ﾌﾟﾚｰﾄ(ﾃﾞﾝｿｳ ECU B	1						W	3
48	1	1E6C70-81930	ｺﾞﾑ(ﾏｳﾝﾄ	4						W	3

N:旧 ⇄ 新, Q:旧 ⇄ 新, R:旧 ⇄ 新, S:旧 ⇄ 新, W:追加, Z:廃止, F:セット互換, K:個数変更

++ CONTINUE ++

Fig.72. コントロール(シャーシ)

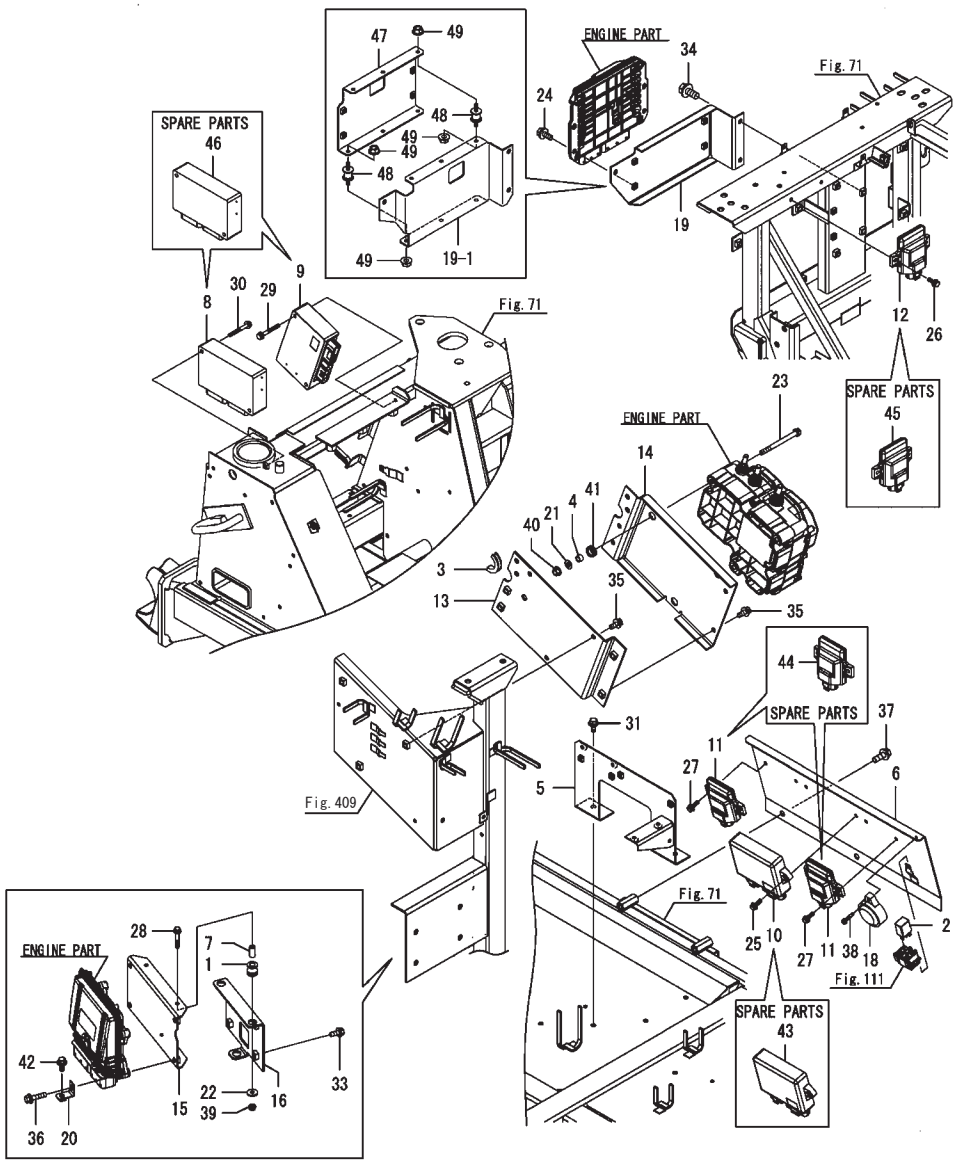

(A)=DS1C-6101T,101
(B)=
(C)=
(D)=
(E)=
(F)=

No.	レベル	部品番号	部品名称	数量 (A)	(B)	(C)	(D)	(E)	(F)	I	R
49	(A=F100033) 1 (A=F100033)	26367-060002	ツバツキナット(M6	8						W	3

備考
(1)正規コントローラ
この部品では、部品注文は出来ません
コンバイン固有の情報が正しくセットされた補修用部品コントローラで交換願います
(2)補修用部品コントローラ
組付前にコンバイン固有の情報を正しくセットしないと、コンバインが正常に作動しません
必ず、認定特約店にて固有の情報をセット後、組付けてください
(3)No.19-1, 47, 48, 49 と同時交換にて互換性有り

N:旧 ⇄ 新, Q:旧 ⇄ 新, R:旧 ⇄ 新, S:旧 ⇄ 新, W:追加, Z:廃止, F:セット互換, K:個数変更

Fig.73. ミッション取付

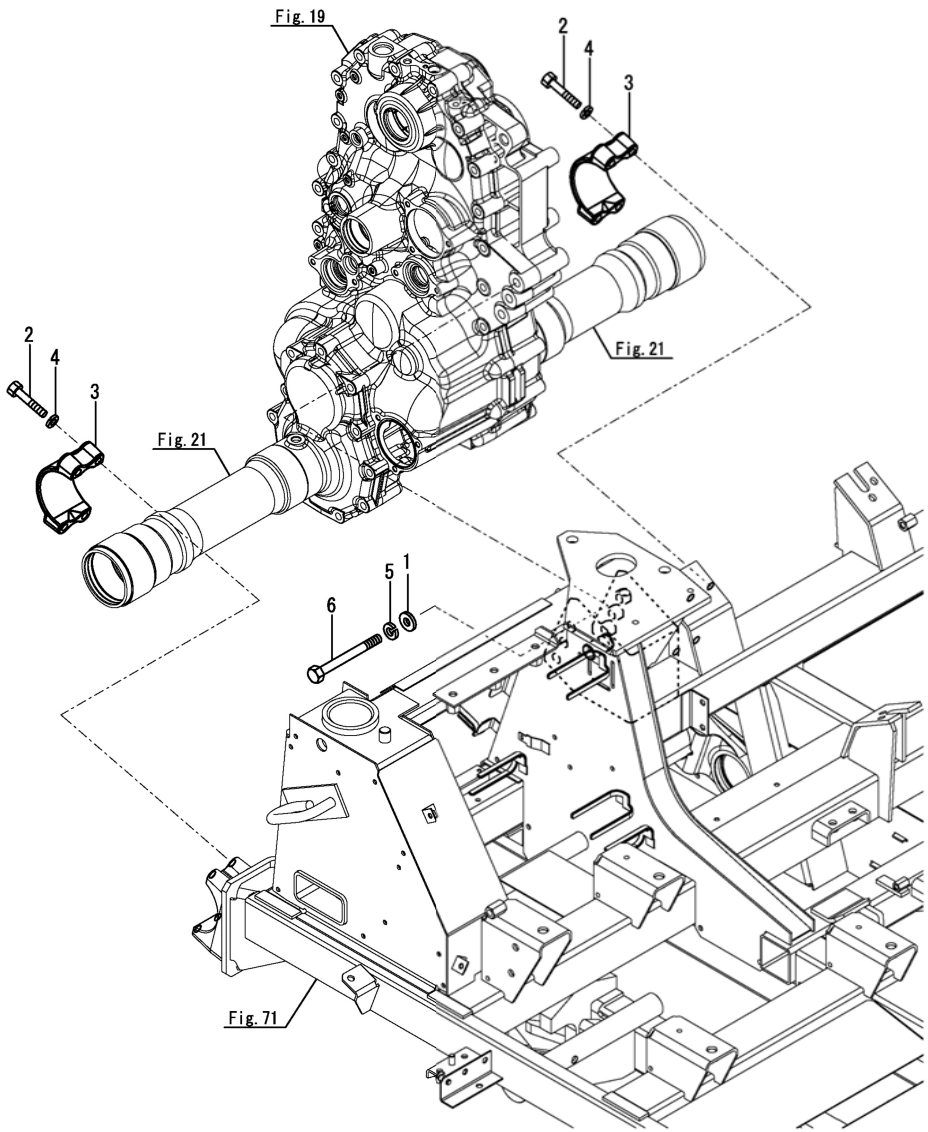

(A)=DS1C-6101T,101
(B)=
(C)=
(D)=
(E)=
(F)=

No.	ﾚﾍﾞﾙ	部品番号	部品名称	数量 (A)	(B)	(C)	(D)	(E)	(F)	I	R
1	1	1E6690-35500	ﾜｯｼｬ(12X28X4.5	3							
2	1	1E8945-72200	ﾎﾞﾙﾄ(M10X55 10.9	8							
3	1	1E8940-72420	ﾎﾙﾀﾞ(ｱｸｽﾙ	2							
4	1	22217-100000	ﾊﾞﾈｻﾞｶﾞﾈ(10	8							
5	1	22217-120000	ﾊﾞﾈｻﾞｶﾞﾈ(12	3							
6	1	26116-121202	ﾎﾞﾙﾄ(12X120	3							

N:旧 新, Q:旧 新, R:旧 新, S:旧 新, W:追加, Z:廃止, F:セット互換, K:個数変更

Fig.74. トラックフレーム

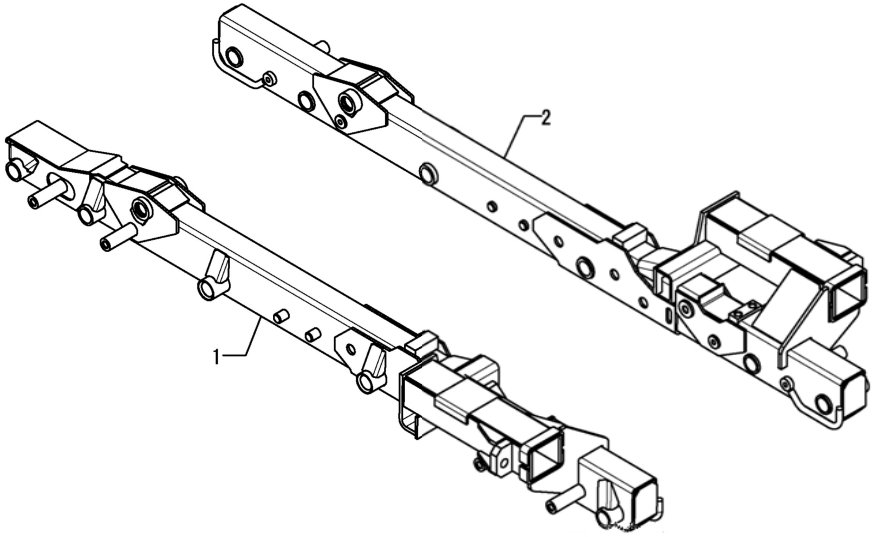

(A)=DS1C-6101T,101
(B)=
(C)=
(D)=
(E)=
(F)=

No.	ﾚﾍﾞﾙ	部品番号	部品名称	数量 (A)	(B)	(C)	(D)	(E)	(F)	I	R
1	1	1E6A80-73211	ﾌﾚｰﾑCMP(L ﾄﾗｯｸ U	1							
2	1	1E6A80-73241	ﾌﾚｰﾑCMP(R ﾄﾗｯｸ U	1							

N:旧 新, Q:旧 新, R:旧 新, S:旧 新, W:追加, Z:廃止, F:セット互換, K:個数変更

Fig.75. アイドラ

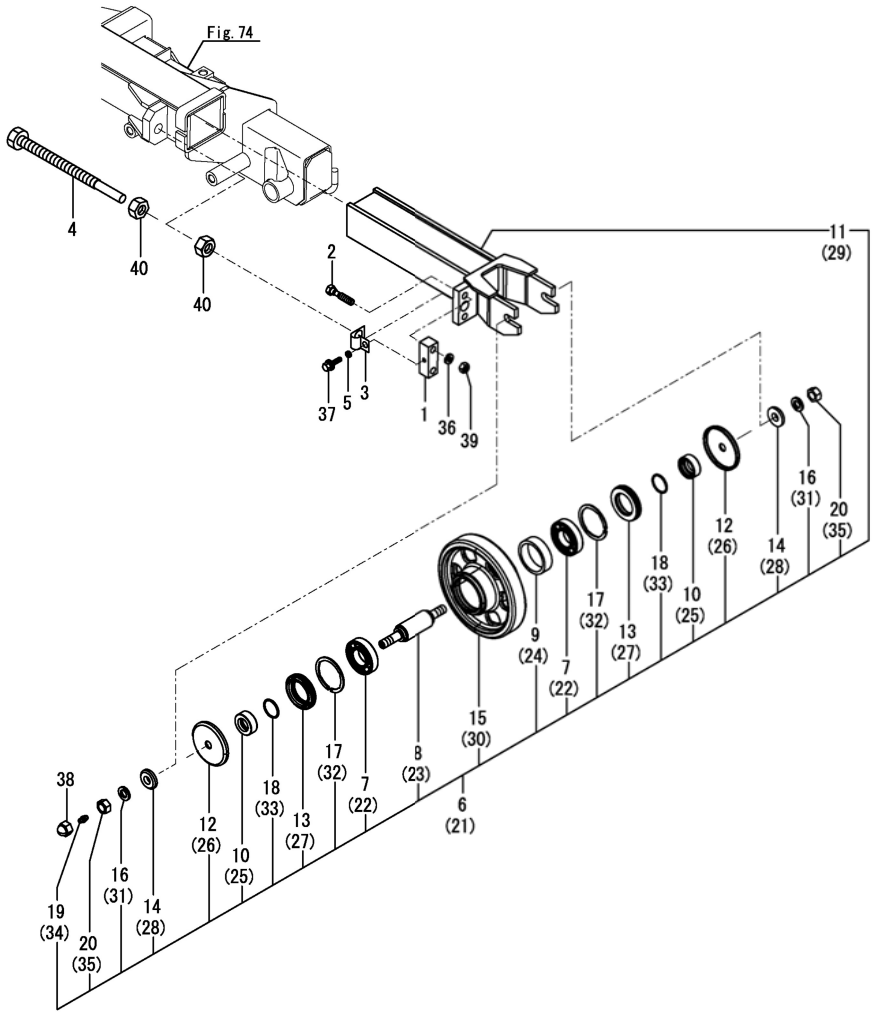

(A)=DS1C-6101T,101
(B)=
(C)=
(D)=
(E)=
(F)=

No.	ﾚﾍﾞﾙ	部品番号	部品名称	数量 (A)	(B)	(C)	(D)	(E)	(F)	I	R
1	1	1E8680-73020-1	ﾃﾝｼｮﾝﾎﾞﾙﾄｳｹ(12	2							
2	1	1E6A80-73100	ﾎﾞﾙﾄ(ｱﾝｾﾞﾝ M12X55	4							
3	1	1E8540-73111-2	ｽﾃｰ(ﾎﾞﾙﾄｳｹ	2							
4	1	1E8540-73120	ﾎﾞﾙﾄ(ﾃﾝｼｮﾝ	2							
5	1	1E8235-73330	ｶﾗｰ(8X12X4	2							
6	1	1E6A80-73841	ﾛｰﾗCMP(ｱｲﾄﾞﾗ L	1							
7	2	198390-25230	ﾍﾞｱﾘﾝｸﾞ(6207R SH2	2							1
8	2	1E8680-71900	ｼｬﾌﾄ(ｱｲﾄﾞﾗ	1							1
9	2	1E8680-71910	ｶﾗｰ(60X72X19.6	1							1
10	2	1E8680-71920	ｶﾗｰ(ｼｰﾙ 28X45X17	2							1
11	2	1E6A80-73000	ﾒﾀﾙ(ｱｲﾄﾞﾗ L	1							1
12	2	1E8680-73010	ｶﾊﾞｰ(ﾎﾞｳｼﾞﾝ 86	2							1
13	2	1E6680-73031	ｼｰﾙ(45X72X12	2							1
14	2	1E8255-73040	ﾜｯｼｬ(16.5X40X8	2							1
15	2	1E6A80-73091	ﾛｰﾗ(ｱｲﾄﾞﾗ 208	1							1
16	2	22217-160000	ﾊﾞﾈｻﾞｶﾞﾈ(16	2							1
17	2	22252-000721	ﾄﾒﾜC(ｱﾅ 72	2							1
18	2	24321-000350	Oﾘﾝｸﾞ(1AG35.0	2							1
19	2	24761-060000	ｸﾞﾘｰｽﾆｯﾌﾟﾙ(MT6X1	1							1
20	2	26737-160002	ﾅｯﾄ(ﾎｿ M16	2							1
21	1	1E6A80-73861	ﾛｰﾗCMP(ｱｲﾄﾞﾗ R	1							
22	2	198390-25230	ﾍﾞｱﾘﾝｸﾞ(6207R SH2	2							1
23	2	1E8680-71900	ｼｬﾌﾄ(ｱｲﾄﾞﾗ	1							1
24	2	1E8680-71910	ｶﾗｰ(60X72X19.6	1							1
25	2	1E8680-71920	ｶﾗｰ(ｼｰﾙ 28X45X17	2							1
26	2	1E8680-73010	ｶﾊﾞｰ(ﾎﾞｳｼﾞﾝ 86	2							1
27	2	1E6680-73031	ｼｰﾙ(45X72X12	2							1
28	2	1E8255-73040	ﾜｯｼｬ(16.5X40X8	2							1
29	2	1E6A80-73070	ﾒﾀﾙ(ｱｲﾄﾞﾗ R	1							1
30	2	1E6A80-73091	ﾛｰﾗ(ｱｲﾄﾞﾗ 208	1							1
31	2	22217-160000	ﾊﾞﾈｻﾞｶﾞﾈ(16	2							1
32	2	22252-000721	ﾄﾒﾜC(ｱﾅ 72	2							1
33	2	24321-000350	Oﾘﾝｸﾞ(1AG35.0	2							1
34	2	24761-060000	ｸﾞﾘｰｽﾆｯﾌﾟﾙ(MT6X1	1							1
35	2	26737-160002	ﾅｯﾄ(ﾎｿ M16	2							1
36	1	22217-120000	ﾊﾞﾈｻﾞｶﾞﾈ(12	4							
37	1	26014-080202	ﾎﾞﾙﾄ(ﾋﾗ+ﾊﾞﾈ 8X20	2							
38	1	26677-160002	ﾅｯﾄ(ﾌｸﾛ ﾎｿ 16	2							
39	1	26717-120002	ﾅｯﾄ(M12	4							
40	1	26717-200002	ﾅｯﾄ(M20	4							

備考
(1)アイドラ仕組(メタルなし)7E6A80-73001
代用座金は、現地で破棄ください

N:旧 ⇄ 新, Q:旧 ⇄ 新, R:旧 ⇄ 新, S:旧 ⇄ 新, W:追加, Z:廃止, F:セット互換, K:個数変更

Fig.76. トラックローラ

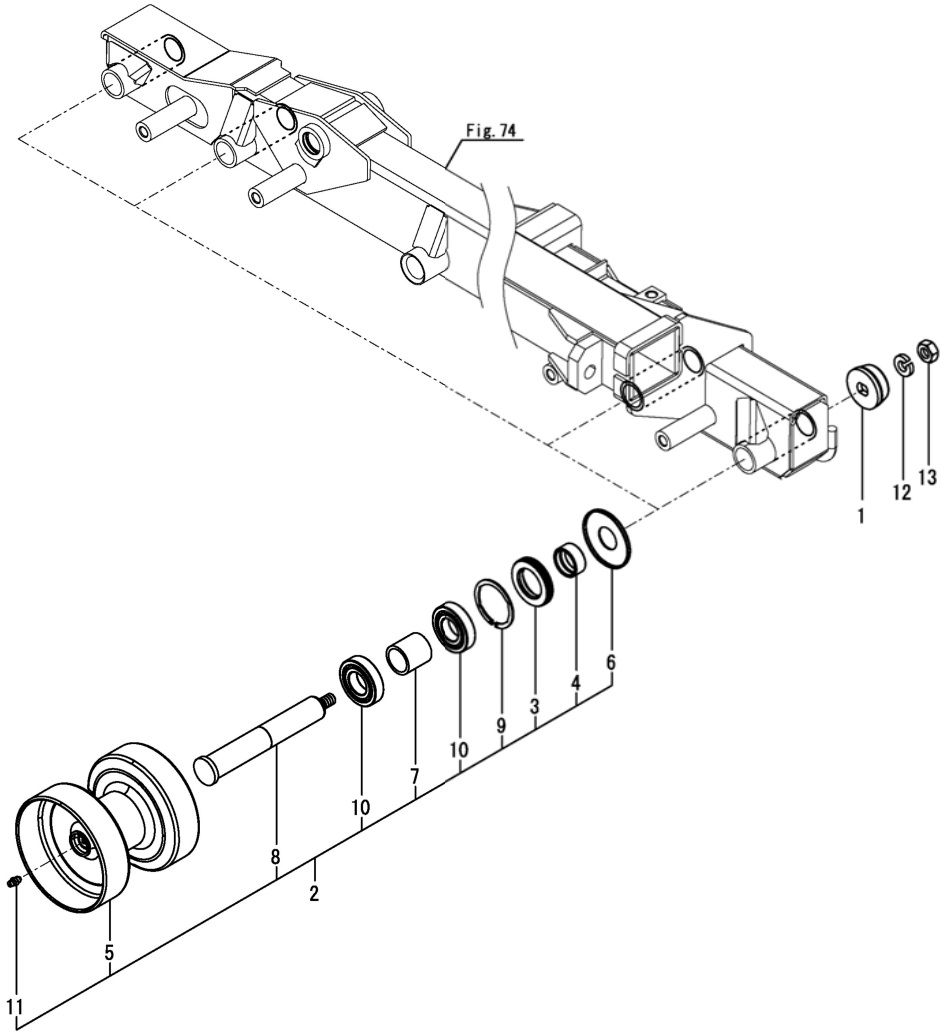

(A)=DS1C-6101T,101
(B)=
(C)=
(D)=
(E)=
(F)=

No.	ﾚﾍﾞﾙ	部品番号	部品名称	数量 (A)	(B)	(C)	(D)	(E)	(F)	I	R
1	1	1E6A80-73130	ｻﾞｶﾞﾈ(ｶﾞｰﾄﾞﾂｷ 16	8							
2	1	1E6A80-73871	ﾛｰﾗCMP(ﾄﾗｯｸ	8							
3	2	1E6680-73031	ｼｰﾙ(45X72X12	8							
4	2	1E6680-73040	ｽﾘｰﾌﾞ(35X45X17	8							
5	2	1E6A80-73110	ﾛｰﾗ(ﾄﾗｯｸ 180	8							
6	2	1E6A80-73120	ｶﾊﾞｰ(ﾎﾞｳｼﾞﾝ	8							
7	2	1E8210-73220	ｶﾗｰ(36X45X45.5	8							
8	2	1E8540-73452	ｼｬﾌﾄ(ﾄﾗｯｸﾛｰﾗ U	8							
9	2	22252-000721	ﾄﾒﾜC(ｱﾅ 72	8							
10	2	24101-062074	ﾍﾞｱﾘﾝｸﾞ(ﾎﾞｰﾙ 6207	16							
11	2	24761-060000	ｸﾞﾘｰｽﾆｯﾌﾟﾙ(MT6X1	8							
12	1	22217-160000	ﾊﾞﾈｻﾞｶﾞﾈ(16	8							
13	1	26737-160002	ﾅｯﾄ(ﾎｿ M16	8							

N:旧 新, Q:旧 新, R:旧 新, S:旧 新, W:追加, Z:廃止, F:セット互換, K:個数変更

Fig.77. イコライザー

(A)=DS1C-6101T,101
(B)=
(C)=
(D)=
(E)=
(F)=

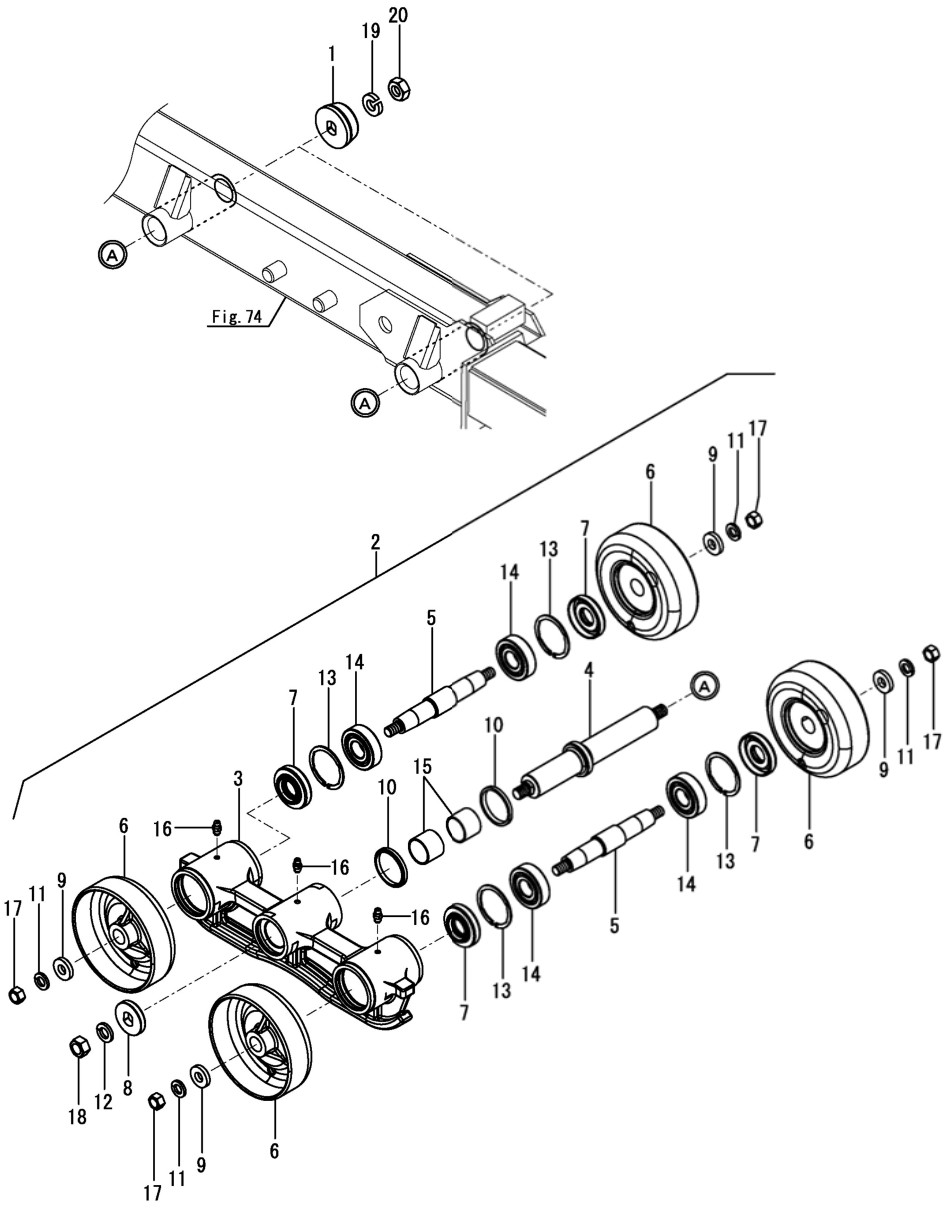

No.	ﾚﾍﾞﾙ	部品番号	部品名称	数量 (A)	(B)	(C)	(D)	(E)	(F)	I	R
1	1	1E6A80-73130	ｻﾞｶﾞﾈ(ｶﾞｰﾄﾞﾂｷ 16	4							
2	1	1E6A80-73880	ｲｺﾗｲｻﾞ CMP	4							
3	2	1E6A80-73151	ｼﾃﾝ(ｲｺﾗｲｻﾞ	4							
4	2	1E6A80-73160	ｼｬﾌﾄ(ｲｺﾗｲｻﾞｼﾃﾝ	4							
5	2	1E6A80-73170	ｼｬﾌﾄ(ﾛｰﾗｼﾃﾝ	8							
6	2	1E6A80-73180	ﾛｰﾗ(160	16							
7	2	1E6A80-73190	ｼｰﾙ(256213	16							
8	2	1E6A80-73200	ｶﾊﾞｰ(ｼｰﾙ	4							
9	2	1E8940-73430	ﾜｯｼｬ(14X32X6	16							
10	2	1E8080-73780	ｼｰﾙ(ﾀﾞｽﾄ 50	8							
11	2	22217-140000	ﾊﾞﾈｻﾞｶﾞﾈ(14	16							
12	2	22217-160000	ﾊﾞﾈｻﾞｶﾞﾈ(16	4							
13	2	22252-000621	ﾄﾒｳC(ｱﾅ 62	16							
14	2	24101-063054	ﾍﾞｱﾘﾝｸﾞ(ﾎﾞｰﾙ 6305	16							
15	2	24550-035300	ﾄﾞﾗｲﾌﾞﾂｼｭ(35X30	8							
16	2	24761-060000	ｸﾞﾘｰｽﾆｯﾌﾟﾙ(MT6X1	12							
17	2	26606-140002	ﾅｯﾄ(ﾎｿ M14	16							
18	2	26737-160002	ﾅｯﾄ(ﾎｿ M16	4							
19	1	22217-160000	ﾊﾞﾈｻﾞｶﾞﾈ(16	4							
20	1	26737-160002	ﾅｯﾄ(ﾎｿ M16	4							

N:旧 新, Q:旧 新, R:旧 新, S:旧 新, W:追加, Z:廃止, F:セット互換, K:個数変更

Fig.78. クローラガイド

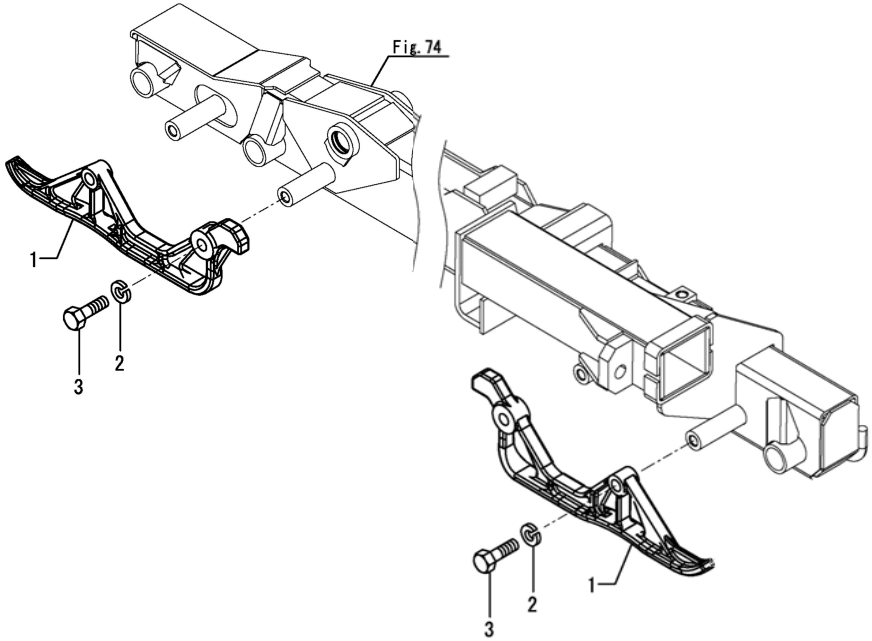

(A)=DS1C-6101T,101
(B)=
(C)=
(D)=
(E)=
(F)=

No.	ﾚﾍﾞﾙ	部品番号	部品名称	数量 (A)	(B)	(C)	(D)	(E)	(F)	I	R
1	1	1E6A80-73140	ｶﾞｲﾄﾞ(ｸﾛｰﾗ	4							
2	1	22217-160000	ﾊﾞﾈｻﾞｶﾞﾈ(16	8							
3	1	26156-160552	ﾎﾞﾙﾄ(ﾎｿ 16X55	8							

N:旧 新, Q:旧 新, R:旧 新, S:旧 新, W:追加, Z:廃止, F:セット互換, K:個数変更

Fig.79. スプロケット

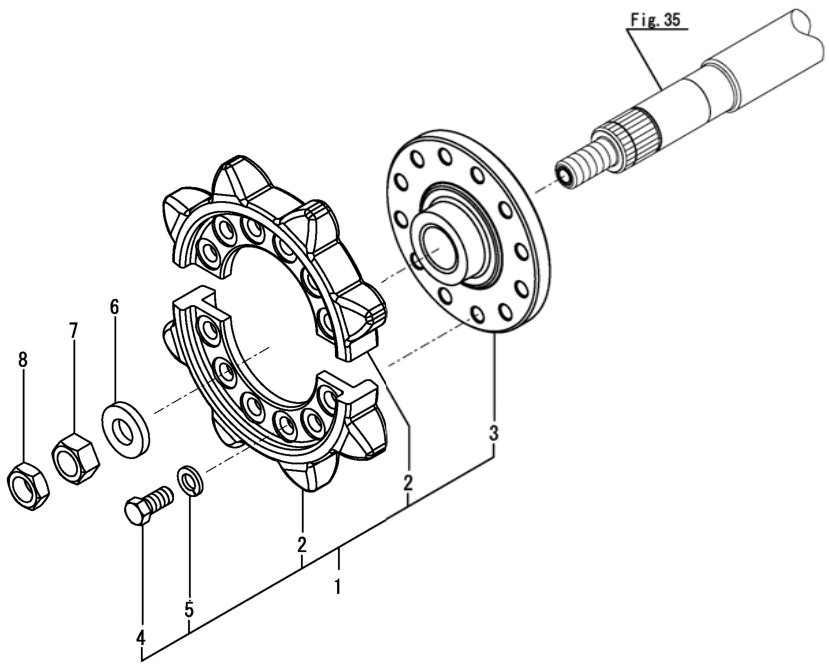

(A)=DS1C-6101T,101
(B)=
(C)=
(D)=
(E)=
(F)=

No.	ﾚﾍﾞﾙ	部品番号	部品名称	数量 (A)	(B)	(C)	(D)	(E)	(F)	I	R
1	1	1E6C30-73350	ｽﾌﾟﾛｹｯﾄCMP	2							
2	2	1E6A10-73400	ｽﾌﾟﾛｹｯﾄ(90-8T/2	4							
3	2	1E6C30-73410	ﾎﾞｽ(ｽﾌﾟﾛｹｯﾄ	2							
4	2	1E6A10-73420	ﾎﾞﾙﾄ(M14X30 10.9	24							
5	2	22217-140000	ﾊﾞﾈｻﾞｶﾞﾈ(14	24							
6	1	1E6740-73720-1	ﾜｯｼｬ(24.5X50X8	2							
7	1	26737-240002	ﾅｯﾄ(ﾎｿ M24	2							
8	1	26777-240002	ﾄﾒﾅｯﾄ(ﾎｿ M24	2							

N:旧 新, Q:旧 新, R:旧 新, S:旧 新, W:追加, Z:廃止, F:セット互換, K:個数変更

Fig.80. キャリアローラ

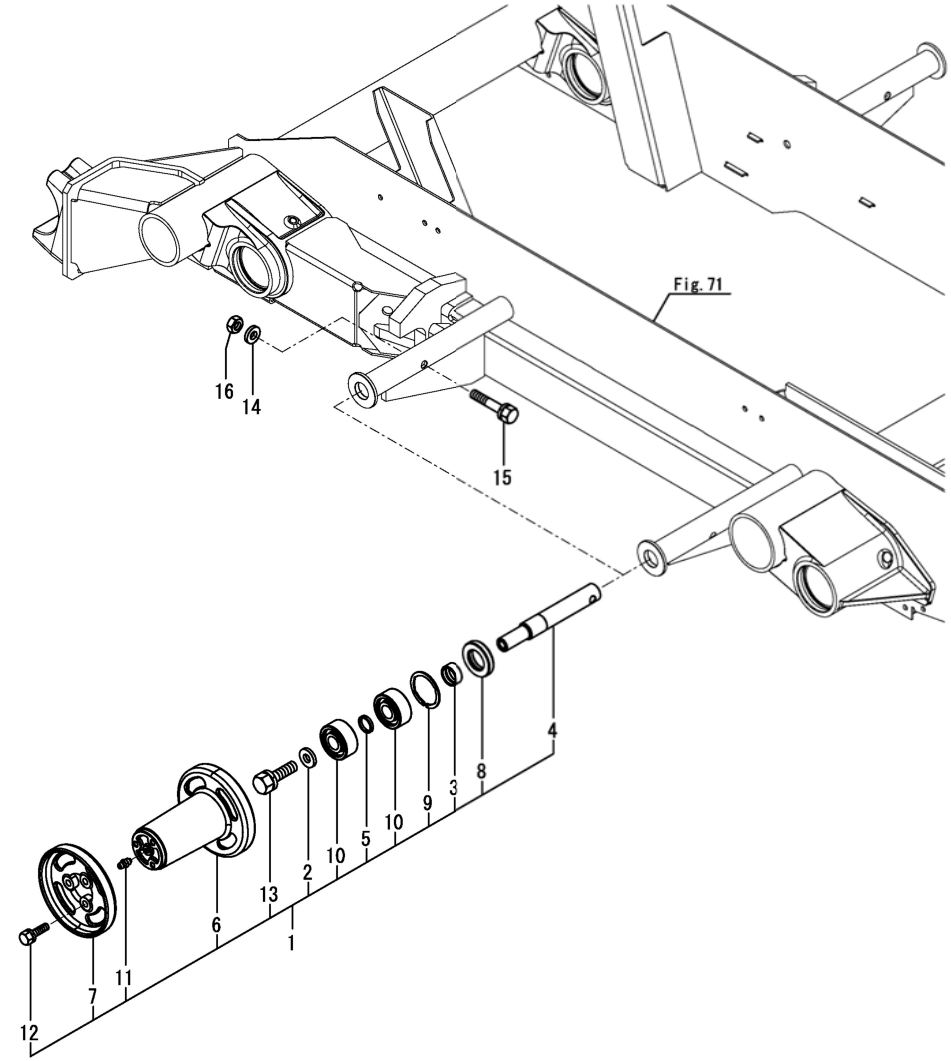

(A)=DS1C-6101T,101
(B)=
(C)=
(D)=
(E)=
(F)=

No.	ﾚﾍﾞﾙ	部品番号	部品名称	数量 (A)	(B)	(C)	(D)	(E)	(F)	I	R
1	1	1E6A80-73891	ﾛｰﾗCMP(ｷｬﾘｱ	4							
2	2	1E6690-35500	ﾜｯｼｬ(12X28X4.5	4							
3	2	1E6460-73160	ｽﾘｰﾌﾞ(SI 25X30X13	4							
4	2	1E8940-73501	ｼｬﾌﾄ(ｷｬﾘｱﾛｰﾗ	4							
5	2	1E8948-73500	ｶﾗｰ(20.3X25X3.6	4							
6	2	1E8940-73510	ﾛｰﾗ(ｷｬﾘｱ 135A	4							
7	2	1E8940-73520	ﾛｰﾗ(ｷｬﾘｱ 135B	4							
8	2	1E6C70-73550	ｼｰﾙ(30X52X10	4							
9	2	22252-000521	ﾄﾒﾜC(ｱﾅ 52	4							
10	2	24512-053044	ﾍﾞｱﾘﾝｸﾞ(ﾎﾞｰﾙ 5304	8							
11	2	24761-060000	ｸﾞﾘｰｽﾆｯﾌﾟﾙ(MT6X1	4							
12	2	26013-080252	ﾎﾞﾙﾄ(ﾊﾞﾈ 8X25	12							
13	2	26013-120252	ﾎﾞﾙﾄ(ﾊﾞﾈ 12X25	4							
14	1	22137-100000	ｻﾞｶﾞﾈ(ﾐｶﾞｷ 10	4							
15	1	26014-100502	ﾎﾞﾙﾄ(ﾋﾗ+ﾊﾞﾈ 10X50	4							
16	1	26717-100002	ﾅｯﾄ(M10	4							

N:旧 新, Q:旧 新, R:旧 新, S:旧 新, W:追加, Z:廃止, F:セット互換, K:個数変更

Fig.81. クローラ

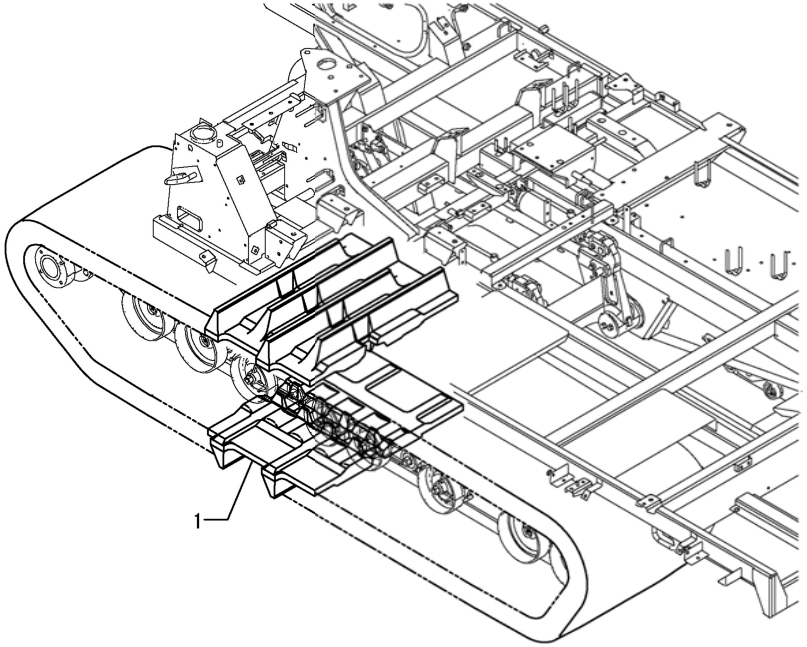

(A)=DS1C-6101T,101
(B)=
(C)=
(D)=
(E)=
(F)=

No.	ﾚﾍﾞﾙ	部品番号	部品名称	数量 (A)	(B)	(C)	(D)	(E)	(F)	I	R
1	1	1E9441-73451	ｸﾛｰﾗ(550X90X58JW	2							

N:旧 新, Q:旧 新, R:旧 新, S:旧 新, W:追加, Z:廃止, F:セット互換, K:個数変更

Fig.82. スイング(1)

(A)=DS1C-6101T,101
(B)=
(C)=
(D)=
(E)=
(F)=

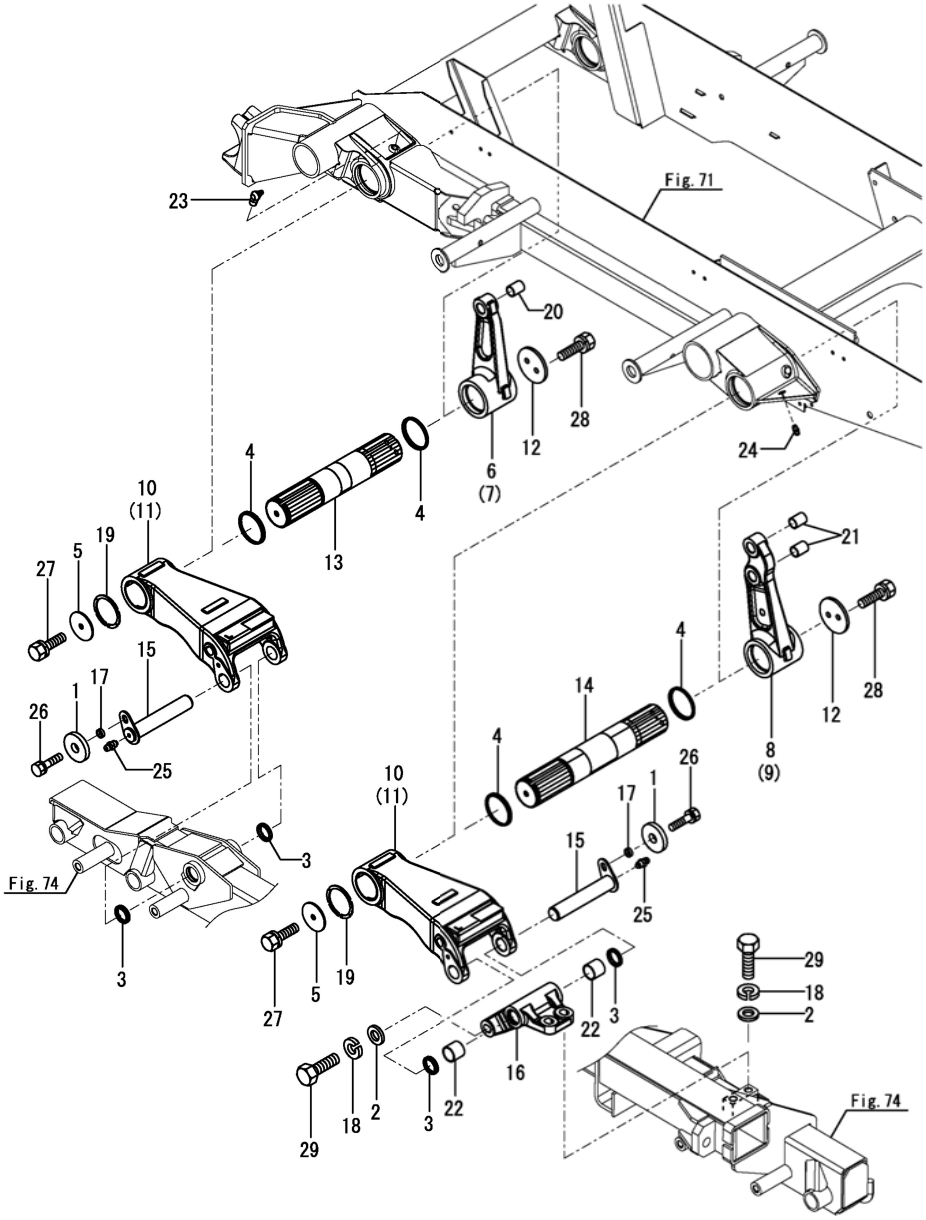

No.	ﾚﾍﾞﾙ	部品番号	部品名称	数量 (A)	(B)	(C)	(D)	(E)	(F)	I	R
1	1	1E6020-25340-1	ｽﾍﾟｰｻ(9X28X4.5	4							
2	1	1A1470-60340	ﾋｯﾁｻﾞ	8							
3	1	1E8940-73280	ｼｰﾙ(ﾀﾞｽﾄ 30	8							
4	1	1E6A80-73530	ｼｰﾙ(ﾀﾞｽﾄ 65	8							
5	1	1E9575-73530	ｻﾞｶﾞﾈ(11X65X3.2	4							
6	1	1E6A80-73630	ｱｰﾑ(ｽｲﾝｸﾞ ｳﾁ FL	1							
7	1	1E6A80-73640	ｱｰﾑ(ｽｲﾝｸﾞ ｳﾁ FR	1							
8	1	1E6A80-73650	ｱｰﾑ(ｽｲﾝｸﾞ ｳﾁ BL	1							
9	1	1E6A80-73660	ｱｰﾑ(ｽｲﾝｸﾞ ｳﾁ BR	1							
10	1	1E6A80-73672	ｱｰﾑ(ｽｲﾝｸﾞｿﾄ L	2							
11	1	1E6A80-73682	ｱｰﾑ(ｽｲﾝｸﾞｿﾄ R	2							
12	1	1E6A80-73690	ｻﾞｶﾞﾈ(80X6	4							
13	1	1E6A80-73700	ｼｬﾌﾄ(UFOｼﾃﾝ ﾏｴ	2							
14	1	1E6A80-73710	ｼｬﾌﾄ(UFOｼﾃﾝ ｳｼﾛ U	2							
15	1	1E6A80-73751	ｼｬﾌﾄ(ｻﾌﾞﾘﾝｸ B	4							
16	1	1E6A80-73900	ﾎﾞｽ(UFOｳｼﾛ	2							
17	1	1E6A80-73920	ｶﾗｰ(8X12X6.5	4							
18	1	22217-160000	ﾊﾞﾈｻﾞｶﾞﾈ(16	8							
19	1	22242-000651	ﾄﾒｳC(ｼﾞｸ 65	4							
20	1	24550-020300	ﾄﾞﾗｲﾌﾞﾂｼｭ(20X30	2							
21	1	24550-020300	ﾄﾞﾗｲﾌﾞﾂｼｭ(20X30	4							
22	1	24550-030300	ﾄﾞﾗｲﾌﾞﾂｼｭ(30X30	4							
23	1	24761-050000	ｸﾞﾘｰｽﾆｯﾌﾟﾙ(C ｶﾞﾀ	2							
24	1	24761-060000	ｸﾞﾘｰｽﾆｯﾌﾟﾙ(MT6X1	2							
25	1	24761-060000	ｸﾞﾘｰｽﾆｯﾌﾟﾙ(MT6X1	4							
26	1	26013-080302	ﾎﾞﾙﾄ(ﾊﾞﾈ 8X30	4							
27	1	26013-100252	ﾎﾞﾙﾄ(ﾊﾞﾈ 10X25	4							
28	1	26013-100302	ﾎﾞﾙﾄ(ﾊﾞﾈ 10X30	8							
29	1	26156-160502	ﾎﾞﾙﾄ(ﾎｿ 16X50	8							

N:旧 新, Q:旧 新, R:旧 新, S:旧 新, W:追加, Z:廃止, F:セット互換, K:個数変更

Fig.83. スイング(2)

(A)=DS1C-6101T,101
(B)=
(C)=
(D)=
(E)=
(F)=

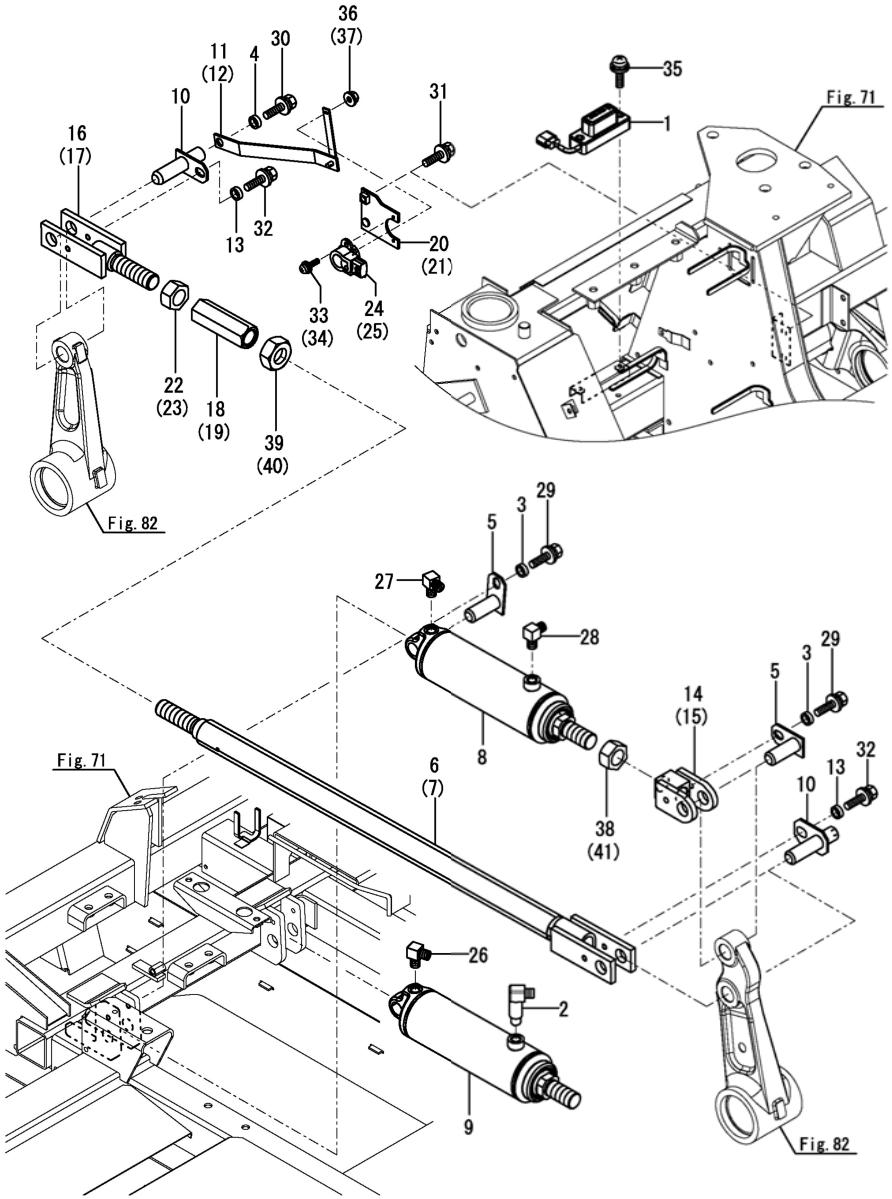

No.	ﾚﾍﾞﾙ	部品番号	部品名称	数量 (A)	(B)	(C)	(D)	(E)	(F)	I	R
1	1	1C7200-07050	ｾﾝｻ(ｹｲｼｬ	1							
2	1	1E6C70-66080	ｴﾙﾎﾞ(R1/4-50	1							
3	1	1E8235-73330	ｶﾗｰ(8X12X4	4							
4	1	1E8235-73330	ｶﾗｰ(8X12X4	2							
5	1	1E8235-73351	ﾋﾟﾝ(ｼﾃﾝ	4							
6	1	1E6A80-73501	ﾊﾟｲﾌﾟCMP(ﾚﾝｹﾂ A	1							
7	1	1E6A80-73501	ﾊﾟｲﾌﾟCMP(ﾚﾝｹﾂ A	1							
8	1	1E6A80-73543	UFOｼﾘﾝﾀﾞ 40X65X153	1							
9	1	1E6A80-73543	UFOｼﾘﾝﾀﾞ 40X65X153	1							
10	1	1E6A85-73550-1	ﾋﾟﾝ(ｼﾃﾝ	4							
11	1	1E6A80-73581	ｱｰﾑCMP(ﾎﾟﾃﾝｼｮ FL	1							
12	1	1E6A80-73581	ｱｰﾑCMP(ﾎﾟﾃﾝｼｮ FL	1							
13	1	1E6A85-73580-1	ｶﾗｰ(10X14X4	4							
14	1	1E6A80-73602	ｼﾘﾝﾀﾞﾚﾝｹﾂ A	1							
15	1	1E6A80-73602	ｼﾘﾝﾀﾞﾚﾝｹﾂ A	1							
16	1	1E6A85-73600	ﾛｯﾄﾞCMP(ﾚﾝｹﾂ ﾏｴ	1							
17	1	1E6A85-73600	ﾛｯﾄﾞCMP(ﾚﾝｹﾂ ﾏｴ	1							
18	1	1E8380-73740	ﾅｯﾄ(ｱｼﾞｬｽﾄ	1							
19	1	1E8380-73740	ﾅｯﾄ(ｱｼﾞｬｽﾄ	1							
20	1	1E6A80-73801	ﾍﾞｰｽ(ｾﾝｻ F	1							
21	1	1E6A80-73801	ﾍﾞｰｽ(ｾﾝｻ F	1							
22	1	1E8380-73910	ﾅｯﾄ(M24L	1							
23	1	1E8380-73910	ﾅｯﾄ(M24L	1							
24	1	1E6A80-81500	ｾﾝｻ(ﾎﾟﾃﾝｼｮ	1							
25	1	1E6A80-81500	ｾﾝｻ(ﾎﾟﾃﾝｼｮ	1							
26	1	23393-020000	ｼﾞｮｲﾝﾄ(90RGI-1/4	1							
27	1	23393-020000	ｼﾞｮｲﾝﾄ(90RGI-1/4	1							
28	1	23393-020000	ｼﾞｮｲﾝﾄ(90RGI-1/4	1							
29	1	26014-080162	ﾎﾞﾙﾄ(ﾋﾗ+ﾊﾞﾈ 8X16	4							
30	1	26014-080162	ﾎﾞﾙﾄ(ﾋﾗ+ﾊﾞﾈ 8X16	2							
31	1	26014-080202	ﾎﾞﾙﾄ(ﾋﾗ+ﾊﾞﾈ 8X20	2							
32	1	26014-100202	ﾎﾞﾙﾄ(ﾋﾗ+ﾊﾞﾈ 10X20	4							
33	1	26023-040102	ﾅﾍﾞｺﾈｼﾞ(ﾋﾗ+ﾊﾞﾈ M4X10	2							
34	1	26023-040102	ﾅﾍﾞｺﾈｼﾞ(ﾋﾗ+ﾊﾞﾈ M4X10	2							
35	1	26023-050302	ﾅﾍﾞｺﾈｼﾞ(ﾋﾗ+ﾊﾞﾈ M5X30	2							
36	1	26367-060002	ﾂﾊﾞﾂｷﾅｯﾄ(M6	1							
37	1	26367-060002	ﾂﾊﾞﾂｷﾅｯﾄ(M6	1							
38	1	26737-240002	ﾅｯﾄ(ﾎｿ M24	1							
39	1	26737-240002	ﾅｯﾄ(ﾎｿ M24	1							
40	1	26737-240002	ﾅｯﾄ(ﾎｿ M24	1							
41	1	26737-240002	ﾅｯﾄ(ﾎｿ M24	1							

N:旧 新, Q:旧 新, R:旧 新, S:旧 新, W:追加, Z:廃止, F:セット互換, K:個数変更

Fig.84. フロアフレーム

(A)=DS1C-6101T,101
(B)=
(C)=
(D)=
(E)=
(F)=

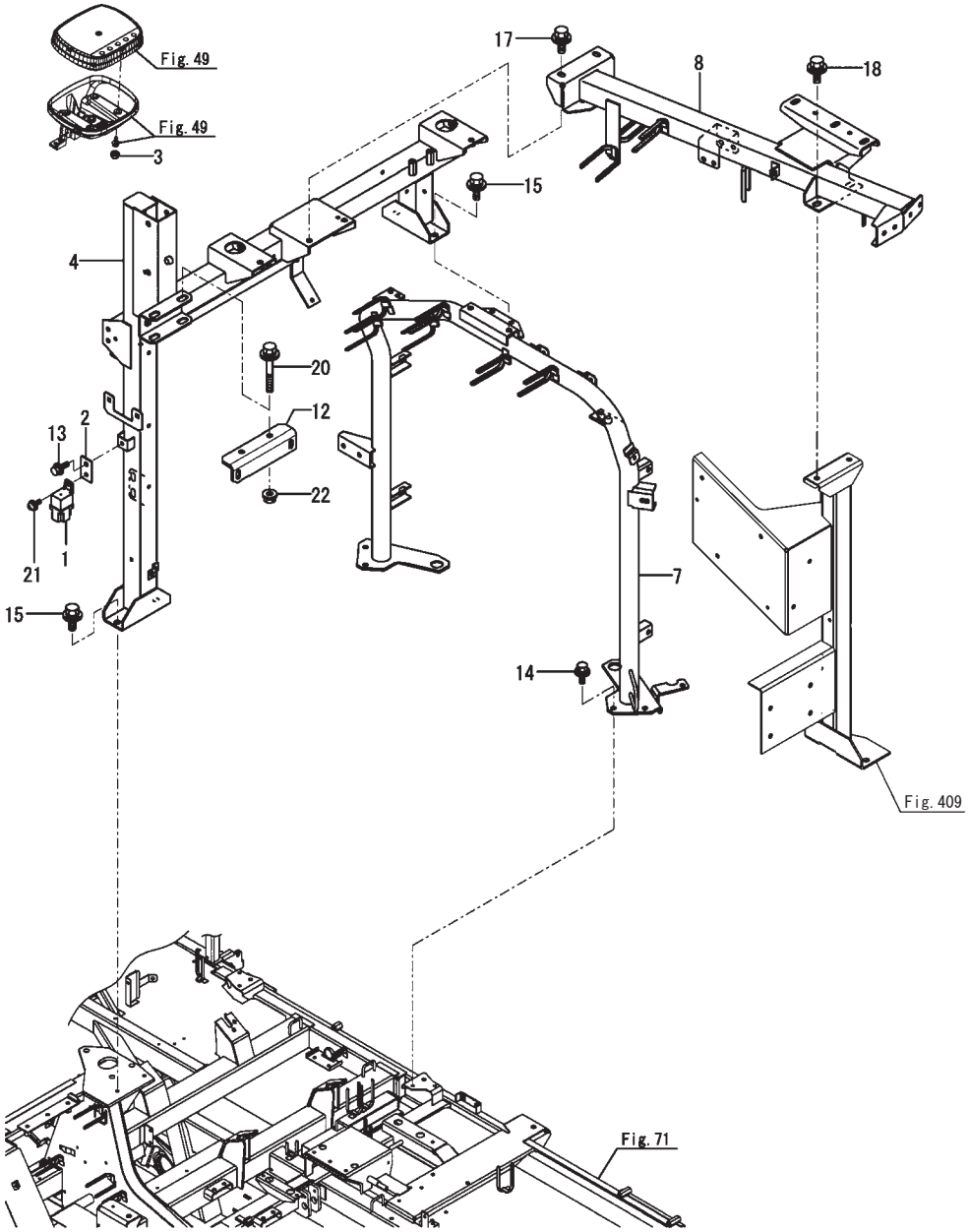

No.	ﾚﾍﾞﾙ	部品番号	部品名称	数量 (A)	(B)	(C)	(D)	(E)	(F)	I	R
1	1	172B16-17190	ﾘﾚｰ(CB C ﾀｲﾌﾟ	1							
2	1	1E8880-32300	ﾌﾟﾚｰﾄ(22X40	1							
3	1	198200-63620	ｷｬｯﾌﾟ(ﾎﾞﾙﾄ 6	4							
4	1	7E6C70-74002	ﾌﾚｰﾑCMP(ﾌﾛｱ A PL	1							
7	1	1E6A80-74202	ﾌﾛｱﾌﾚｰﾑ B	1							
8	1	7E6C70-74400	ﾌﾚｰﾑCMP(ﾌﾛｱ C PL	1							
12	1	1E6C30-74621	ﾘﾃｰﾅ(ﾌﾞﾗｹｯﾄ	1							
13	1	26014-060162	ﾎﾞﾙﾄ(ﾋﾗ+ﾊﾞﾈ 6X16	1							
14	1	26014-080202	ﾎﾞﾙﾄ(ﾋﾗ+ﾊﾞﾈ 8X20	4							
15	1	26014-100202	ﾎﾞﾙﾄ(ﾋﾗ+ﾊﾞﾈ 10X20	4							
17	1	26014-100252	ﾎﾞﾙﾄ(ﾋﾗ+ﾊﾞﾈ 10X25	2							
18	1	26014-100252	ﾎﾞﾙﾄ(ﾋﾗ+ﾊﾞﾈ 10X25	2							
20	1	26014-100752	ﾎﾞﾙﾄ(ﾋﾗ+ﾊﾞﾈ 10X75	2							
21	1	26023-050122	ﾅﾍﾞｺﾈｼﾞ(ﾋﾗ+ﾊﾞﾈ M5X12	1							
22	1	26367-100002	ﾂﾊﾞﾂｷﾅｯﾄ(M10	2							

N:旧 新, Q:旧 新, R:旧 新, S:旧 新, W:追加, Z:廃止, F:セット互換, K:個数変更

Fig.85. エンジンルームカバー

(A)=DS1C-6101T,101
(B)=
(C)=
(D)=
(E)=
(F)=

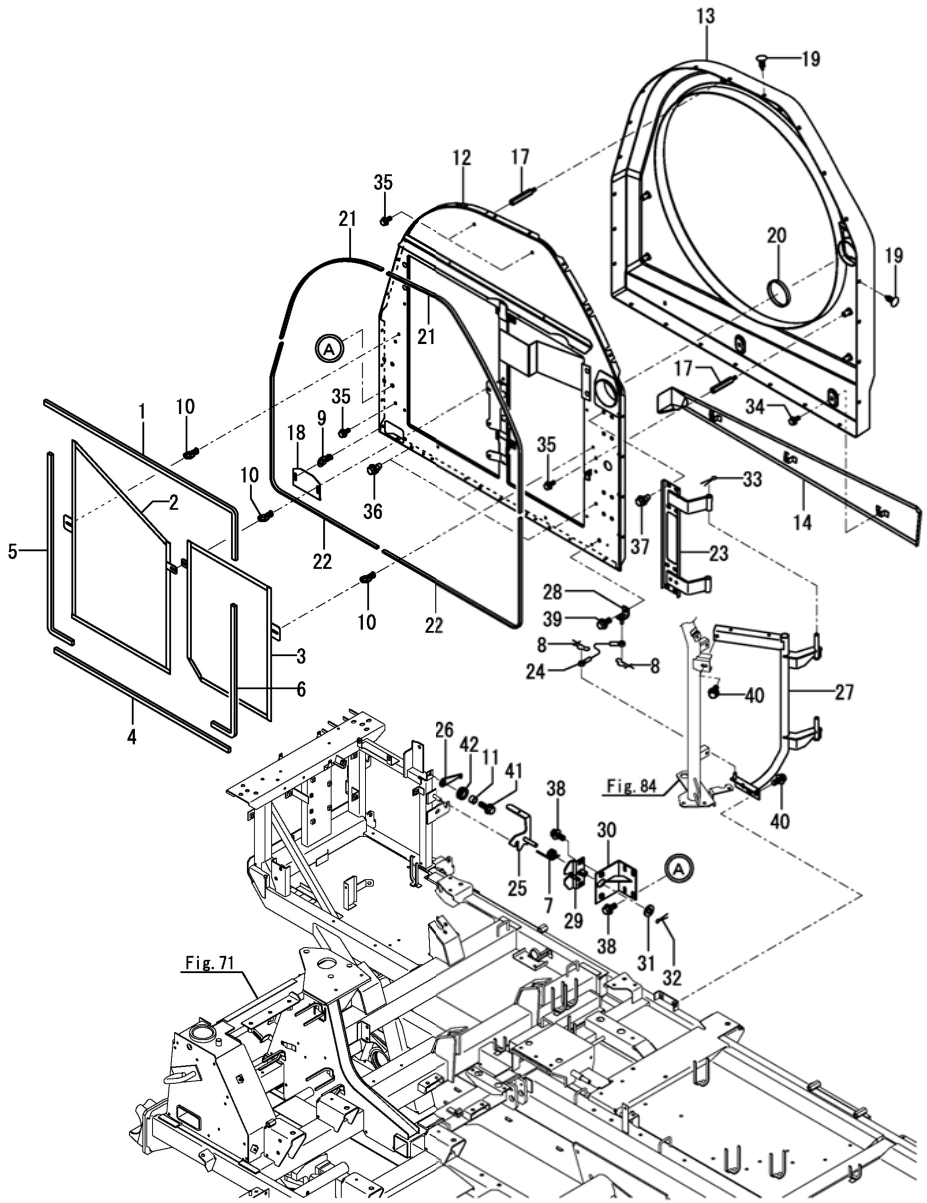

No.	ﾚﾍﾞﾙ	部品番号	部品名称	数量 (A)	(B)	(C)	(D)	(E)	(F)	I	R
1	1	1E9330-04060	ｼｰﾙ(15X10X1000	1							
2	1	1E6C70-04300	ﾌﾟﾛﾃｸﾀ(ﾌﾛﾝﾄ	1							
3	1	1E6C70-04400	ﾌﾟﾛﾃｸﾀ(ﾘｱ	1							
4	1	1E9570-32820	ｼｰﾙ(15X10X750	1							
5	1	1E9570-32820	ｼｰﾙ(15X10X750	1							
6	1	1E9600-32860	ｼｰﾙ(10X15X575	1							
7	1	1E6693-45240	ｽﾌﾟﾘﾝｸﾞ(ﾛｯｸﾚﾊﾞｰﾓﾄﾞｼ	1							
8	1	1C6281-52320	ﾋﾟﾝ(ｽﾅｯﾌﾟ ﾇｹﾄﾞﾒ 8	2							
9	1	198220-61351	ﾛｯｸCMP(ｶﾑ	2							
10	1	198220-61351	ﾛｯｸCMP(ｶﾑ	3							
11	1	1E8540-66770	ｶﾗｰ(8X12X8	1							
12	1	1E6B90-76002	ｶﾊﾞｰ(Eﾙｰﾑ	1							
13	1	1E6B90-76050	ｶﾊﾞｰ(Eﾙｰﾑ A	1							
14	1	7E6B90-76070	ｶﾊﾞｰ(Eﾙｰﾑ C PL	1							
17	1	1E6B90-76120	ﾎﾞﾙﾄ	6							
18	1	1E6B90-76202	ﾌﾟﾚｰﾄ(ｿｳｼﾞｸﾞﾁ	1							
19	1	1E6A80-76310	ﾌｧｽﾅ(ｸｯｼｮﾝ	24							
20	1	1E6A80-76440	ｼｰﾙ(10X280X5	1							
21	1	1E6A80-76450	ｼｰﾙ(10X920X5	2							
22	1	1E6B90-76450	ｼｰﾙ(1050X10X5	2							
23	1	1E6B90-76500	ﾋﾝｼﾞ(Eﾙｰﾑ	1							
24	1	1E6A80-76600	ﾜｲﾔ(ｽﾄｯﾊﾟ	1							
25	1	1E8940-76651	ﾌｯｸ	1							
26	1	1E8940-76680	ﾌﾟﾚｰﾄ(ﾛｯｸ	1							
27	1	1E6B90-76710	ﾌﾚｰﾑ(Eﾙｰﾑｶﾊﾞｰ	1							
28	1	1E6A80-76780	ｼﾃﾝｻﾞ(ﾜｲﾔ	1							
29	1	1E6B90-76800	ﾍﾞｰｽ(ﾌｯｸｼﾃﾝ	1							
30	1	1E6A80-76902	ｽﾃｰ(ﾌﾂｸ	1							
31	1	22137-100000	ｻﾞｶﾞﾈ(ﾐｶﾞｷ 10	1							
32	1	22417-160200	ﾜﾘﾋﾟﾝ(1.6X20	1							
33	1	22417-250200	ﾜﾘﾋﾟﾝ(2.5X20	1							
34	1	26014-060162	ﾎﾞﾙﾄ(ﾋﾗ+ﾊﾞﾈ 6X16	3							
35	1	26014-060162	ﾎﾞﾙﾄ(ﾋﾗ+ﾊﾞﾈ 6X16	6							
36	1	26014-080202	ﾎﾞﾙﾄ(ﾋﾗ+ﾊﾞﾈ 8X20	3							
37	1	26014-080202	ﾎﾞﾙﾄ(ﾋﾗ+ﾊﾞﾈ 8X20	8							
38	1	26014-080202	ﾎﾞﾙﾄ(ﾋﾗ+ﾊﾞﾈ 8X20	6							
39	1	26014-080202	ﾎﾞﾙﾄ(ﾋﾗ+ﾊﾞﾈ 8X20	1							
40	1	26014-080202	ﾎﾞﾙﾄ(ﾋﾗ+ﾊﾞﾈ 8X20	3							
41	1	26014-080252	ﾎﾞﾙﾄ(ﾋﾗ+ﾊﾞﾈ 8X25	1							
42	1	29311-124000	ｸﾞﾛﾒｯﾄ(12.0X4	1							

N:旧 新, Q:旧 新, R:旧 新, S:旧 新, W:追加, Z:廃止, F:セット互換, K:個数変更

Fig.86. バックミラー

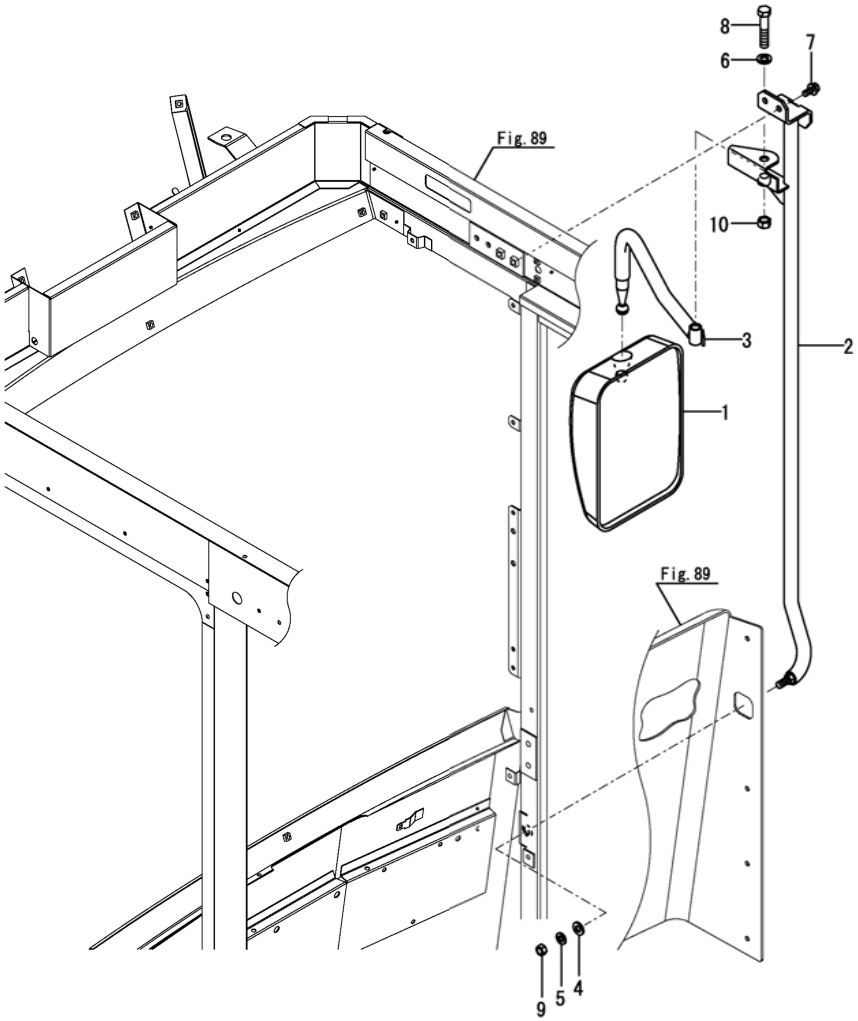

(A)=DS1C-6101T,101
(B)=
(C)=
(D)=
(E)=
(F)=

No.	ﾚﾍﾞﾙ	部品番号	部品名称	数量 (A)	(B)	(C)	(D)	(E)	(F)	I	R
1	1	1A7320-64510	ﾍｯﾄﾞ(ﾊﾞｯｸﾐﾗｰ	1							
2	1	1E6A85-79500	ｽﾃｰ(ﾐﾗｰ R	1							
3	1	1E6C35-79530	ｱｰﾑ(ﾐﾗｰ R	1							
4	1	22137-100000	ｻﾞｶﾞﾈ(ﾐｶﾞｷ 10	1							
5	1	22217-100000	ﾊﾞﾈｻﾞｶﾞﾈ(10	1							
6	1	22217-120000	ﾊﾞﾈｻﾞｶﾞﾈ(12	1							
7	1	26014-080202	ﾎﾞﾙﾄ(ﾋﾗ+ﾊﾞﾈ 8X20	2							
8	1	26116-120602	ﾎﾞﾙﾄ(12X60	1							
9	1	26717-100002	ﾅｯﾄ(M10	1							
10	1	26717-120002	ﾅｯﾄ(M12	1							

N:旧 新, Q:旧 新, R:旧 新, S:旧 新, W:追加, Z:廃止, F:セット互換, K:個数変更

Fig.87. キャビンルーフ

(A)=DS1C-6101T,101
(B)=
(C)=
(D)=
(E)=
(F)=

No.	ﾚﾍﾞﾙ	部品番号	部品名称	数量 (A)	(B)	(C)	(D)	(E)	(F)	I	R
1	1	1E6690-61470	ｽｸﾘｭ(ﾋﾗｽｰﾊﾞ M6X16	8							
2	1	1E6B95-78401	ｼｰﾙ(1080X50X25	1							
3	1	1E6B95-78501	ﾙｰﾌ	1							
4	1	1E6A85-78590	ｼｰﾙ(ﾙｰﾌ	3							
5	1	1E6B95-78600	ｸﾞﾘﾙ(ﾗﾝﾌﾟ	1							
6	1	22157-080000	ｻﾞｶﾞﾈ(ﾀﾞｲﾏﾙ 8	4							
7	1	26013-080202	ﾎﾞﾙﾄ(ﾊﾞﾈ 8X20	4							

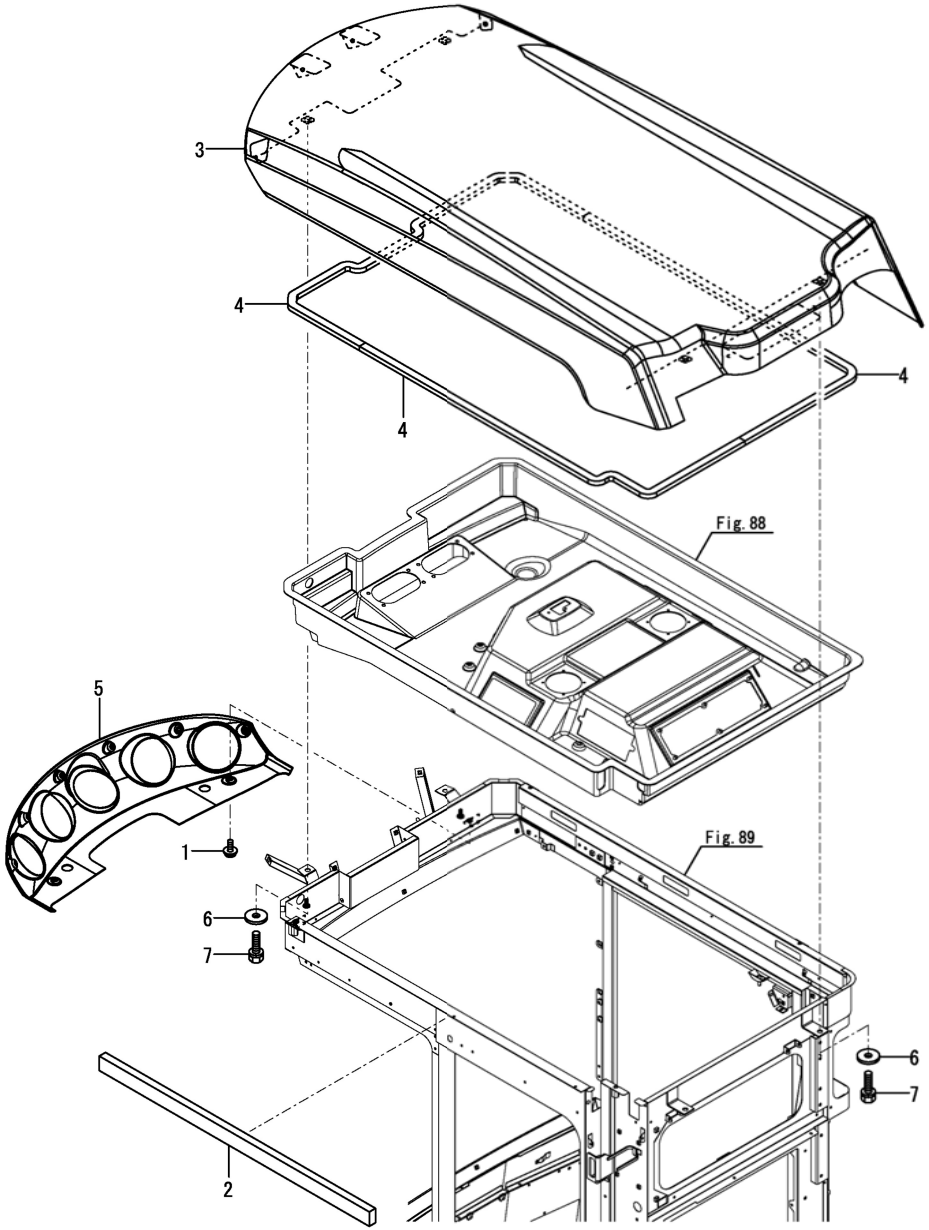

N:旧 ⇄ 新, Q:旧 ⇄ 新, R:旧 ⇄ 新, S:旧 ⇄ 新, W:追加, Z:廃止, F:セット互換, K:個数変更

Fig.88. キャビン(天井)

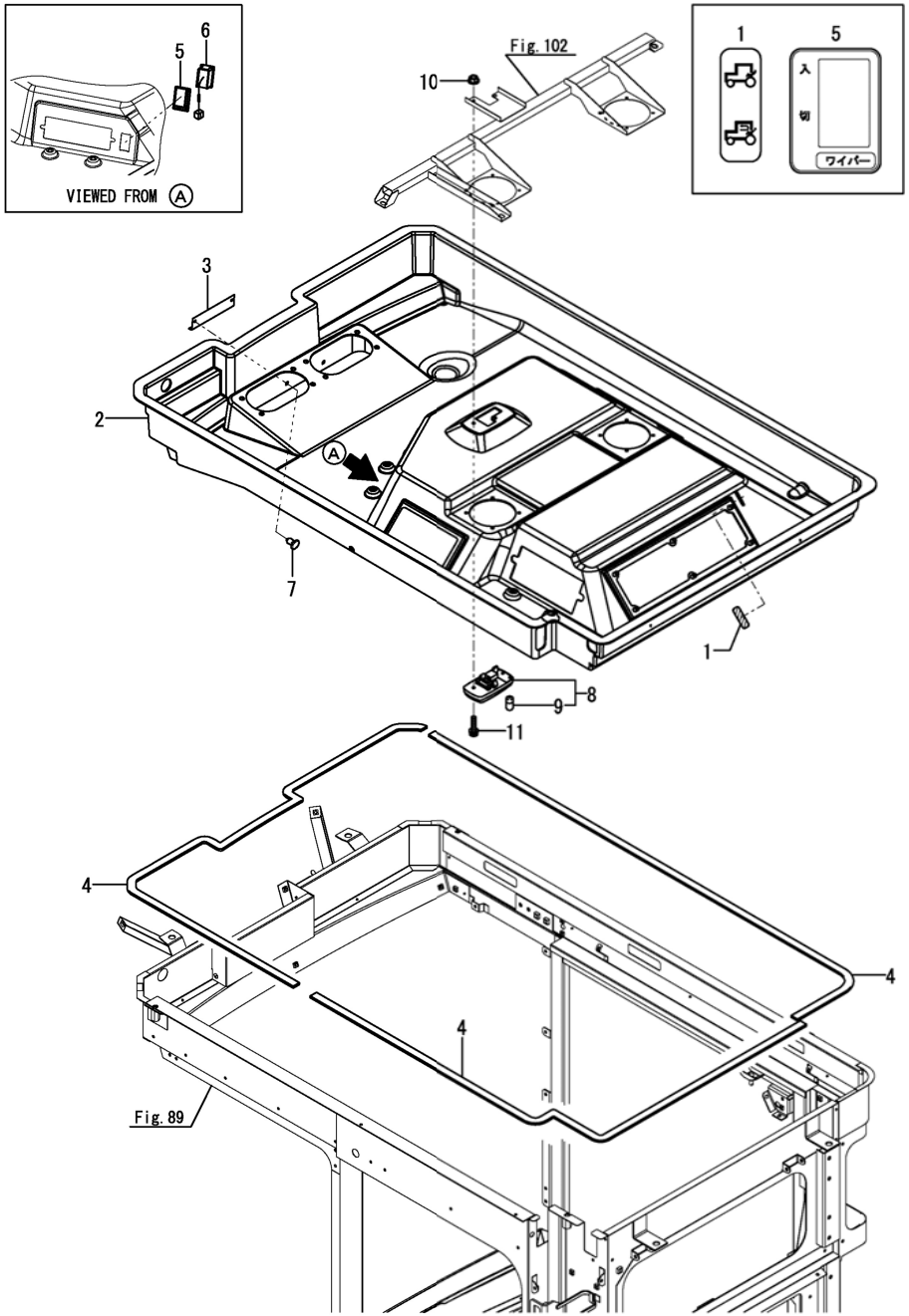

(A)=DS1C-6101T, 101
(B)=
(C)=
(D)=
(E)=
(F)=

No.	ﾚﾍﾞﾙ	部品番号	部品名称	数量 (A)	(B)	(C)	(D)	(E)	(F)	I	R
1	1	1A7030-65790	ﾗﾍﾞﾙ(ｶﾞｲｷ	1							
2	1	1E6B95-78651	ﾙｰﾌ(ｲﾝﾅｰ	1							
3	1	1E6C75-78670	ﾌﾟﾚｰﾄ(ｲﾝﾅｰﾙｰﾌ	1							
4	1	1E6C75-78700	ｼｰﾙ(20X5X1555	3							
5	1	1E8545-79680	ﾗﾍﾞﾙ(ﾜｲﾊﾟｽｲｯﾁﾏｰｸ	1							
6	1	197821-85430	ｽｲｯﾁ(ﾜｲﾊﾟ	1							
7	1	198010-85810	ﾘﾍﾞｯﾄ(ﾅｲﾛﾝ	2							
8	1	1A7470-86750	ﾗﾝﾌﾟCMP(ﾙｰﾑ	1							
9	2	1A7470-86770	ﾃﾞﾝｷｭｳ(12V/5W	1							
10	1	26367-050002	ﾂﾊﾞﾂｷﾅｯﾄ(M5	2							
11	1	26557-050202	ﾅﾍﾞｺﾈｼﾞ(+ｱﾅ M5X20	2							

N:旧 新, Q:旧 新, R:旧 新, S:旧 新, W:追加, Z:廃止, F:セット互換, K:個数変更

Fig.89. キャビン(本体)

(A)=DS1C-6101T,101
(B)=
(C)=
(D)=
(E)=
(F)=

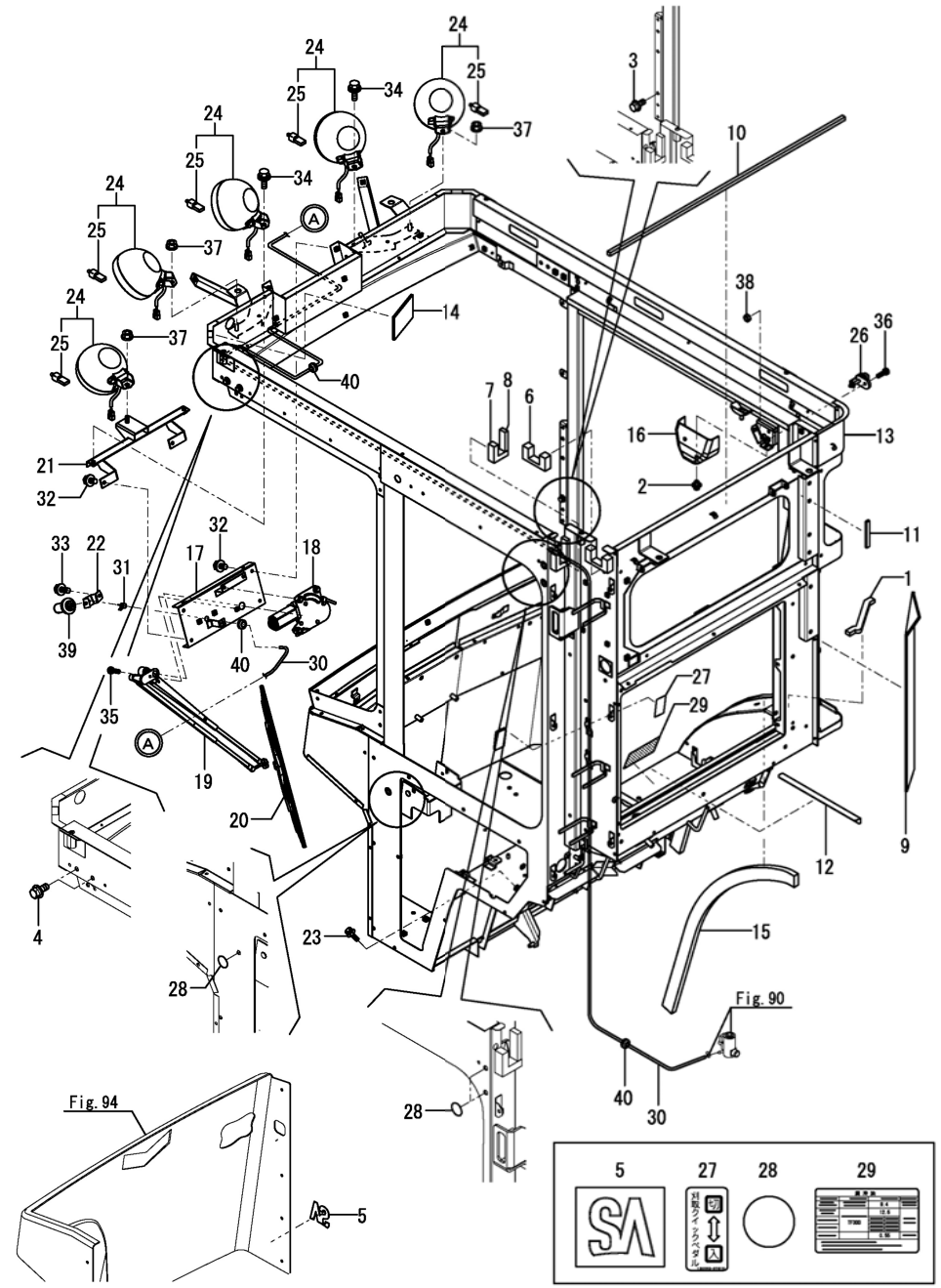

No.	ﾚﾍﾞﾙ	部品番号	部品名称	数量 (A)	(B)	(C)	(D)	(E)	(F)	I	R
1	1	1E9570-32850	ｼｰﾙ(10X15X170	1							
2	1	1J5240-44700	ﾘﾍﾞｯﾄ(8	2							
3	1	1D4220-51340	ﾎﾞﾙﾄ(8X20C ｸﾛ	1							
4	1	1D4220-51340	ﾎﾞﾙﾄ(8X20C ｸﾛ	2							
5	1	1A8046-65640	ﾗﾍﾞﾙ(SA	1							
6	1	1E6A85-69850	ｼｰﾙ(ﾊｲｾﾝ A	1							
7	1	1E6A85-69860	ｼｰﾙ(ﾊｲｾﾝ B	1							
8	1	1E6A85-69870	ｼｰﾙ(ﾊｲｾﾝ C	1							
9	1	1E6A85-69920	ｼｰﾙ(ﾎﾝﾀｲ ｳｼﾛ	1							
10	1	1E6A85-69930	ｼｰﾙ(ﾎﾝﾀｲ ｳｴ	1							
11	1	1E6A85-69942	ｼｰﾙ(ﾄﾞｱｼﾃﾝ	1							
12	1	1E6A85-69950	ｼｰﾄ(ﾉﾝｽﾘｯﾌﾟ 280	1							
13	1	1E6C75-77003	ｷｬﾋﾞﾝCMP	1							
14	1	1E6B95-77900	ｼｰﾙ(70X110X5	1							
15	1	1E6A80-78600	ｼｰﾙ(ﾌﾛｱ ｻｲﾄﾞ	1							
16	1	1E6A85-79630	ｶﾊﾞｰ(ｾﾝｻ	1							
17	1	1E6B95-83500	ｼｰﾄCMP(ﾜｲﾊﾟ	1							
18	1	1E8945-83570	ﾓｰﾀ(ﾜｲﾊﾟ	1							
19	1	1E8945-83580	ｱｰﾑ(ﾜｲﾊﾟ 550	1							
20	1	1E8945-83590	ﾌﾞﾚｰﾄﾞ(ﾜｲﾊﾟ 500	1							
21	1	1E6B95-83600	ｽﾃｰ(ﾗｲﾄ	1							
22	1	1E6A85-83700	ｽﾃｰ(ﾉｽﾞﾙ	1							
23	1	198093-85650	ﾎﾞﾙﾄ(M6X16	3							
24	1	1A7470-86350	ﾗﾝﾌﾟCMP(ﾜｰｸ R	5							
25	2	1A7470-86270	ﾃﾞﾝｷｭｳ(12V-35W ﾊﾛｹﾞﾝ	5							
26	1	198463-86440	ｽｲｯﾁ(ﾄﾞｱﾗﾝﾌﾟ	1							
27	1	1E8540-97210	ﾗﾍﾞﾙ(ﾍﾟﾀﾞﾙ ﾏｴ	1							
28	1	1E8915-97350	ﾗﾍﾞﾙ(ｱﾅｶｸｼ	3							
29	1	1E6C70-97900	ﾗﾍﾞﾙ(ｵｲﾙ YH6.7	1							
30	1	23061-045000	ﾋﾞﾆﾙﾊﾟｲﾌﾟ 4 X5000	1							
31	1	23080-007000	ﾎｰｽｸﾗﾝﾌﾟ(7	1							
32	1	26014-060162	ﾎﾞﾙﾄ(ﾋﾗ+ﾊﾞﾈ 6X16	4							
33	1	26014-060162	ﾎﾞﾙﾄ(ﾋﾗ+ﾊﾞﾈ 6X16	2							
34	1	26014-080252	ﾎﾞﾙﾄ(ﾋﾗ+ﾊﾞﾈ 8X25	2							
35	1	26022-050162	ﾅﾍﾞｺﾈｼﾞ(ﾊﾞﾈ 5X16	1							
36	1	26022-050162	ﾅﾍﾞｺﾈｼﾞ(ﾊﾞﾈ 5X16	1							
37	1	26367-080002	ﾂﾊﾞﾂｷﾅｯﾄ(M8	3							
38	1	26717-050002	ﾅｯﾄ(M5	1							
39	1	933113-15800	ﾉｽﾞﾙ(ｳｫｯｼｬ	1							
40	1	933168-56000	ｸﾞﾛﾒｯﾄ(17X9	3							

N:旧 ⇄ 新, Q:旧 ⇄ 新, R:旧 ⇄ 新, S:旧 ⇄ 新, W:追加, Z:廃止, F:セット互換, K:個数変更

Fig.90. ウォッシャータンク

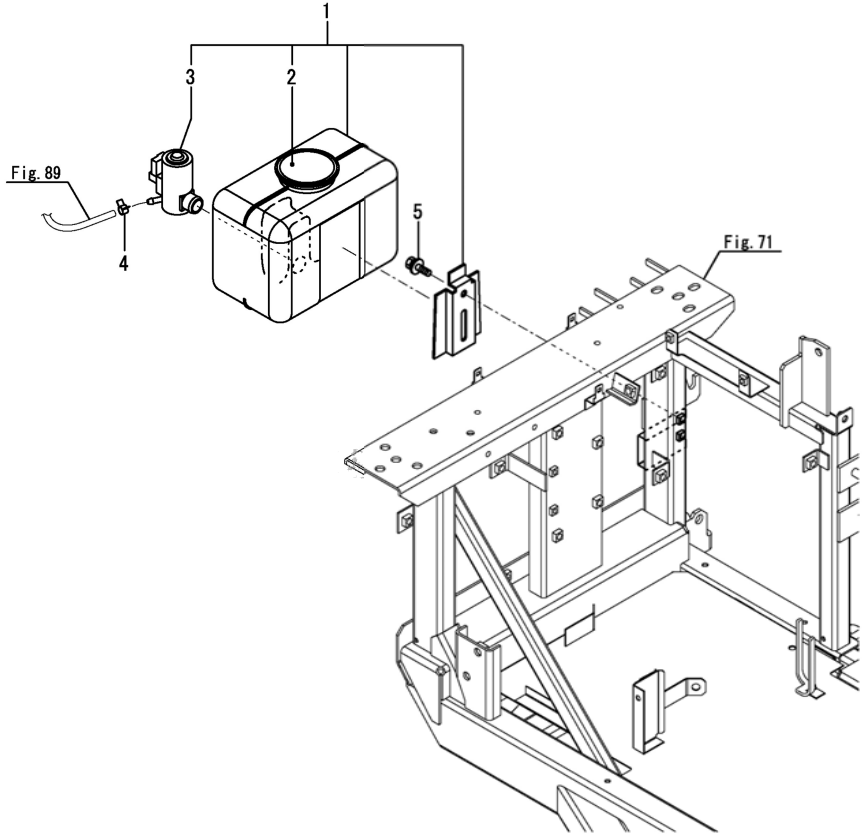

(A)=DS1C-6101T,101
(B)=
(C)=
(D)=
(E)=
(F)=

No.	ﾚﾍﾞﾙ	部品番号	部品名称	数量 (A)	(B)	(C)	(D)	(E)	(F)	I	R
1	1	1A7030-86651	ﾀﾝｸCMP(ｳｫｯｼｬ 1/2.2/2	1							
2	2	1A7030-86670	ｷｬｯﾌﾟ(ｳｫｯｼｬﾀﾝｸ	1							
3	2	198127-86710	ﾎﾟﾝﾌﾟ(ｳｫｯｼｬ	1							
4	1	23080-007000	ﾎｰｽｸﾗﾝﾌﾟ(7	1							
5	1	26014-060122	ﾎﾞﾙﾄ(ﾋﾗ+ﾊﾞﾈ 6X12	2							

N:旧 新, Q:旧 新, R:旧 新, S:旧 新, W:追加, Z:廃止, F:セット互換, K:個数変更

Fig.91. キャビン艤装(左)

(A)=DS1C-6101T,101
(B)=
(C)=
(D)=
(E)=
(F)=

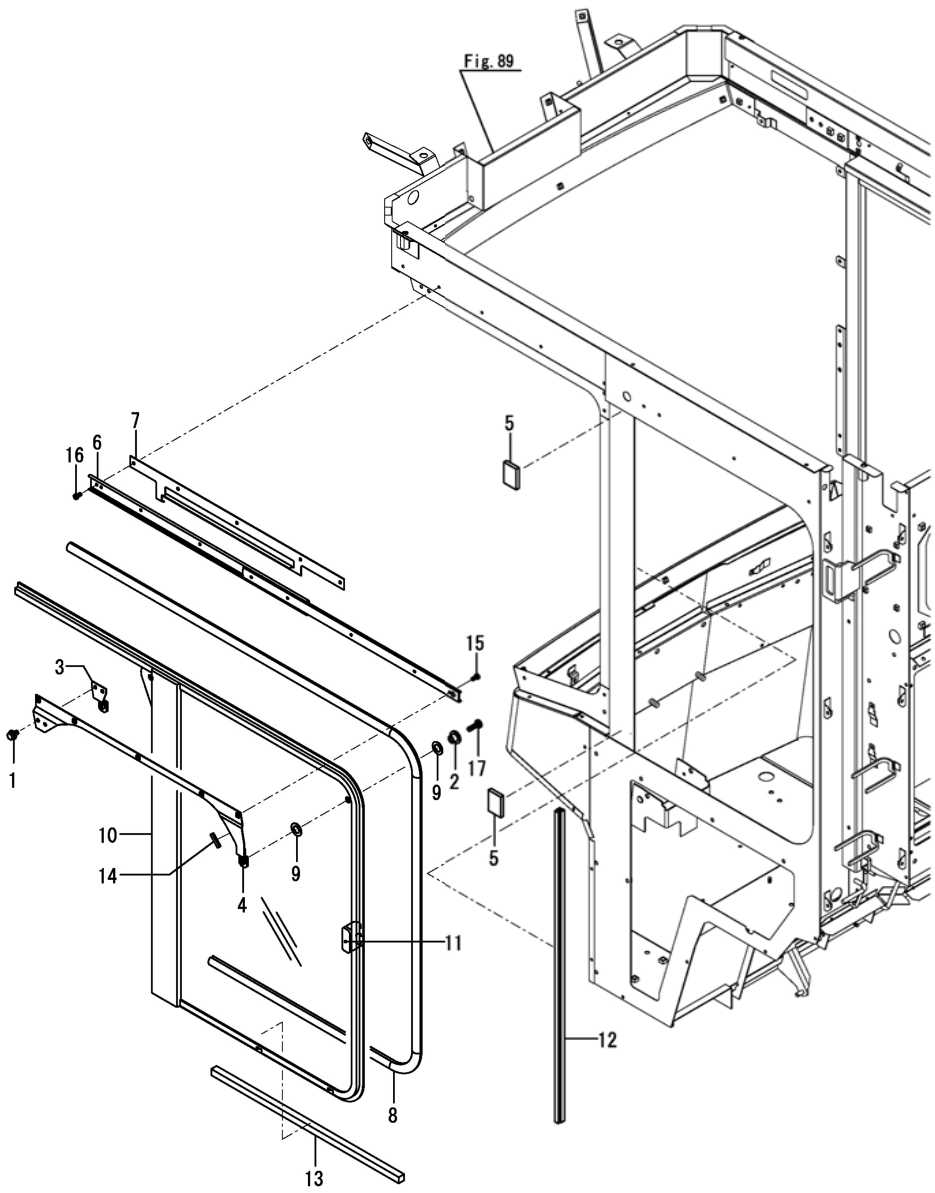

No.	ﾚﾍﾞﾙ	部品番号	部品名称	数量 (A)	(B)	(C)	(D)	(E)	(F)	I	R
1	1	1E6D00-61190	ﾎﾞﾙﾄ(6X12C ｸﾛ	2							
2	1	1E6C30-78300	ｶﾗｰ(12X11X6	2							
3	1	1E6C35-78500	ﾌﾞﾗｹｯﾄCMP(Lｶﾞﾗｽ	1							
4	1	1E6C35-78542	ｱｰﾑCMP(Lｶﾞﾗｽ	1							
5	1	1E9210-78540	ｼｰﾙ(ｶﾞﾗｽ L	2							
6	1	1E8945-78570	ﾚｰﾙ(ｶﾞﾗｽ L	1							
7	1	1E8945-78580-2	Lｶﾞﾗｽﾄﾘﾂｹｲﾀ	1							
8	1	1E8945-78600	ﾄﾘﾑ(ｶﾞﾗｽ ﾋﾀﾞﾘ	1							
9	1	1E8385-79100	ﾊﾟｯｷﾝ(ｶﾗｰ	4							
10	1	1E6A85-79361	ｻｯｼ(ｶﾞﾗｽ ﾋﾀﾞﾘ	1							
11	1	1E6A85-79380	ﾛｯｸ(ｶﾞﾗｽ ﾋﾀﾞﾘ	1							
12	1	1E6A85-79390	ﾓﾍｱ(ﾋﾀﾞﾘｶﾞﾗｽ	1							
13	1	1S7280-94090	ｼｰﾙ(15X15X525	1							
14	1	1E8720-94300	ﾌﾟﾛﾃｸﾀ(30	1							
15	1	22857-400080	ﾀｯﾋﾟﾝﾈｼﾞ3(ﾅﾍﾞ 4X8	5							
16	1	22857-400160	ﾀｯﾋﾟﾝﾈｼﾞ3(ﾅﾍﾞ 4X16	5							
17	1	26589-060202	ﾊﾟｲﾝﾄﾞﾈｼﾞ(+ｱﾅ M6X20	2							

N:旧 ⇄ 新, Q:旧 ⇄ 新, R:旧 ⇄ 新, S:旧 ⇄ 新, W:追加, Z:廃止, F:セット互換, K:個数変更

Fig.92. キャビン艤装(後)

(A)=DS1C-6101T,101
(B)=
(C)=
(D)=
(E)=
(F)=

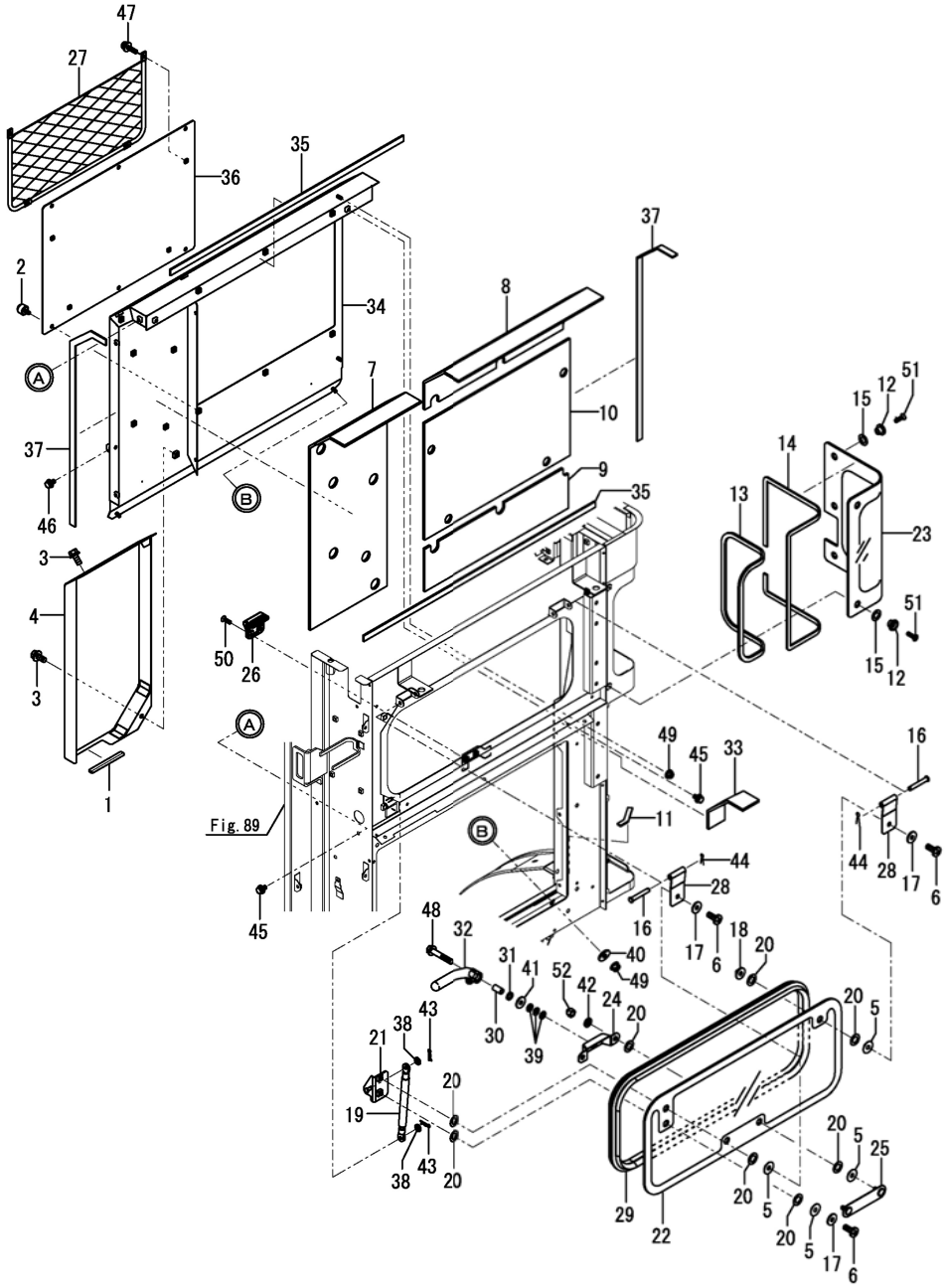

No.	ﾚﾍﾞﾙ	部品番号	部品名称	数量 (A)	(B)	(C)	(D)	(E)	(F)	I	R
1	1	1A8481-10950	ﾄﾘﾑ(100	1							
2	1	1F4124-44410	ﾂﾏﾐﾂｷﾎﾞﾙﾄ M6X10	6							
3	1	1D4220-51340	ﾎﾞﾙﾄ(8X20C ｸﾛ	3							
4	1	1E6C35-62921	ｶﾊﾞｰ(ｺﾝﾄﾛｰﾗ	1							
5	1	172137-69651	ｶﾗｰ(ｶﾞﾗｽ	5							
6	1	172137-69840	ﾈｼﾞ(ﾊﾟｲﾝﾄﾞ	3							
7	1	1E6C35-69901	ｼｰﾙ(ｳｼﾛｶﾊﾞｰ C	1							
8	1	1E6C35-69911	ｼｰﾙ(ｳｼﾛｶﾊﾞｰ D	1							
9	1	1E6C35-69920	ｼｰﾙ(ｳｼﾛｶﾊﾞｰ E	1							
10	1	1E6C35-69930	ｼｰﾙ(ｳｼﾛｶﾊﾞｰ F	1							
11	1	1E6A85-69942	ｼｰﾙ(ﾄﾞｱｼﾃﾝ	1							
12	1	1E6C30-78300	ｶﾗｰ(12X11X6	5							
13	1	1E6A85-79070	ｼｰﾙ(3X10X900	1							
14	1	1E6A85-79080	ｼｰﾙ(3X10X1200	1							
15	1	1E8385-79100	ﾊﾟｯｷﾝ(ｶﾗｰ	5							
16	1	1E8385-79220	ﾋﾟﾝ	2							
17	1	1E8385-79310	ﾜｯｼｬ(8	3							
18	1	1E8385-79320	ﾅｯﾄCMP	1							
19	1	1E8385-79341	ﾀﾞﾝﾊﾟ(ﾘﾔｶﾞﾗｽ	1							
20	1	1E8385-79350	ﾊﾟｯｷﾝ(ﾘﾔｶﾞﾗｽ	10							
21	1	1E6A85-79400	ﾍﾞｰｽ(ﾀﾞﾝﾊﾟ	1							
22	1	1E6A85-79420	ｶﾞﾗｽ(ﾘﾔ	1							
23	1	1E6C35-79460	ｶﾞﾗｽ(ﾘﾔ ｻｲﾄﾞ	1							
24	1	1E8945-79480	ﾍﾞｰｽ(ﾏﾄﾞﾛｯｸ	1							
25	1	1E8945-79500	ｽｸﾘｭ(ｶﾞﾗｽﾛｯｸ	1							
26	1	1E8945-79532	ﾛｯｸｻﾞ(ｶﾞﾗｽ	1							
27	1	1E8545-79590	ﾎﾟｹｯﾄ(ｱﾐ	1							
28	1	1E8945-79840	ﾋﾝｼﾞ	2							
29	1	1E8945-79890	ｼｰﾙ(ﾘﾔｶﾞﾗｽ	1							
30	1	198153-83710	ｶﾗｰ(8.4X12X22.5	1							
31	1	198153-83720	ﾜｯｼｬ(ｳｪｰﾌﾞ 12	1							
32	1	198153-83730	ﾊﾝﾄﾞﾙ(ﾘﾔｶﾞﾗｽ	1							
33	1	1E6A85-85600	ﾌﾟﾛﾃｸﾀ(ﾎｰｽ	1							
34	1	1E6C35-85932	ｶﾊﾞｰ(ｳｼﾛ	1							
35	1	1E6A85-85970	ｼｰﾙ(ｳｼﾛｶﾊﾞｰ A	2							
36	1	1E6C35-85970	ｶﾊﾞｰ(ｳｼﾛ C	1							
37	1	1E6A85-85980	ｼｰﾙ(ｳｼﾛｶﾊﾞｰ B	2							
38	1	22137-060000	ｻﾞｶﾞﾈ(ﾐｶﾞｷ 6	2							
39	1	22137-080000	ｻﾞｶﾞﾈ(ﾐｶﾞｷ 8	3							
40	1	22157-060000	ｻﾞｶﾞﾈ(ﾀﾞｲﾏﾙ 6	2							
41	1	22157-080000	ｻﾞｶﾞﾈ(ﾀﾞｲﾏﾙ 8	1							
42	1	22217-080000	ﾊﾞﾈｻﾞｶﾞﾈ(8	2							
43	1	22372-060000	ｽﾅｯﾌﾟﾋﾟﾝ(JASO 6	2							
44	1	22417-200160	ﾜﾘﾋﾟﾝ(2.0X16	2							
45	1	26014-060122	ﾎﾞﾙﾄ(ﾋﾗ+ﾊﾞﾈ 6X12	5							
46	1	26014-060122	ﾎﾞﾙﾄ(ﾋﾗ+ﾊﾞﾈ 6X12	5							
47	1	26023-040162	ﾅﾍﾞｺﾈｼﾞ(ﾋﾗ+ﾊﾞﾈ M4X16	4							
48	1	26106-080452	ﾂﾊﾞﾎﾞﾙﾄ(8X45	1							
49	1	26367-060002	ﾂﾊﾞﾂｷﾅｯﾄ(M6	4							
50	1	26579-050162	ｻﾗｺﾈｼﾞ(+ｱﾅ M5X16	2							
51	1	26589-060202	ﾊﾞｲﾝﾄﾞﾈｼﾞ(+ｱﾅ M6X20	5							

N:旧 新, Q:旧 新, R:旧 新, S:旧 新, W:追加, Z:廃止, F:セット互換, K:個数変更

++ CONTINUE ++

Fig.92. キャビン艤装(後)

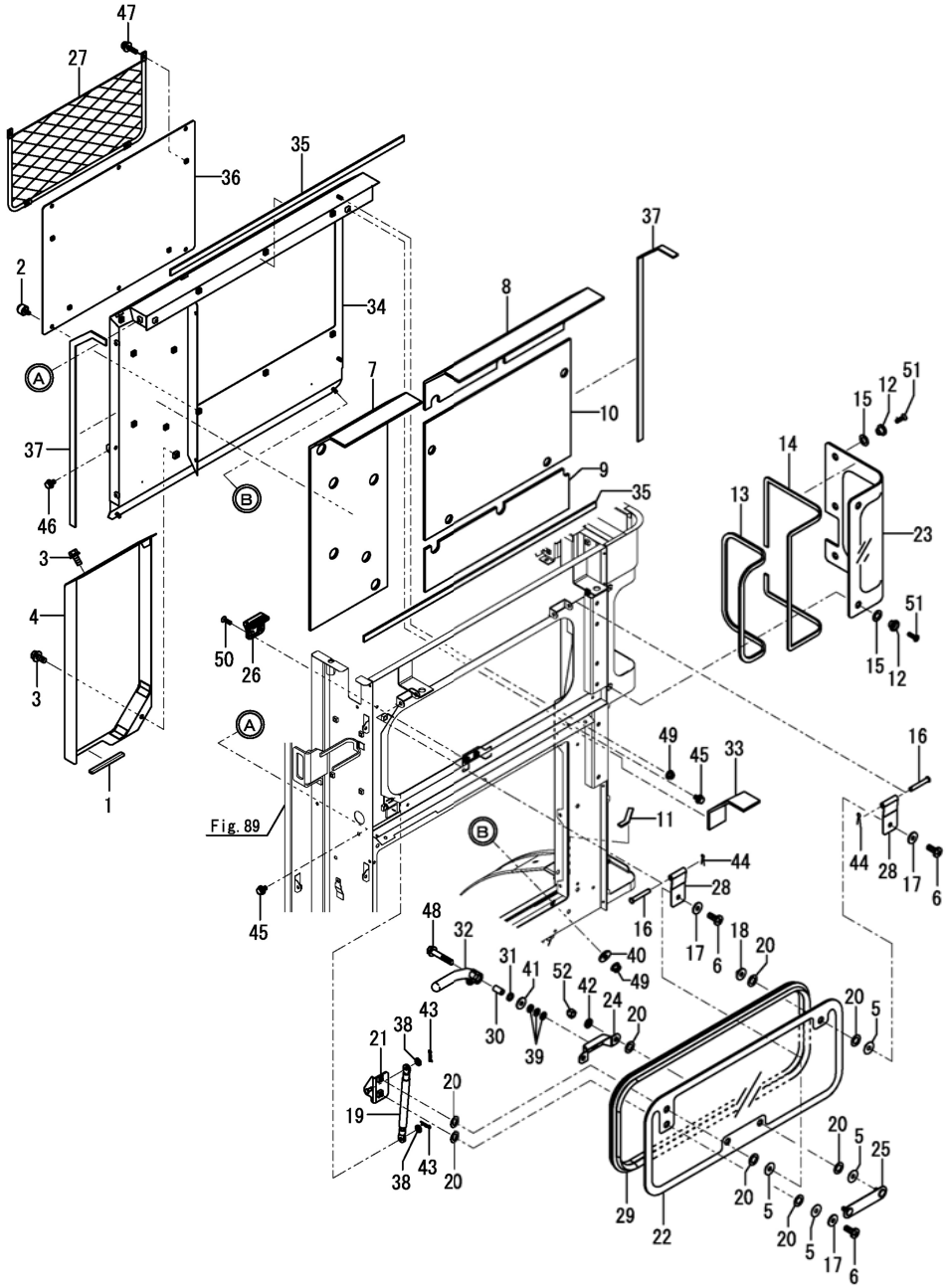

(A)=DS1C-6101T,101
(B)=
(C)=
(D)=
(E)=
(F)=

No.	ﾚﾍﾞﾙ	部品番号	部品名称	数量 (A)	(B)	(C)	(D)	(E)	(F)	I	R
52	1	26657-080002	ﾌｸﾛﾅｯﾄ(M8	2							

N:旧 新, Q:旧 新, R:旧 新, S:旧 新, W:追加, Z:廃止, F:セット互換, K:個数変更

Fig.93. キャビン艤装(前)

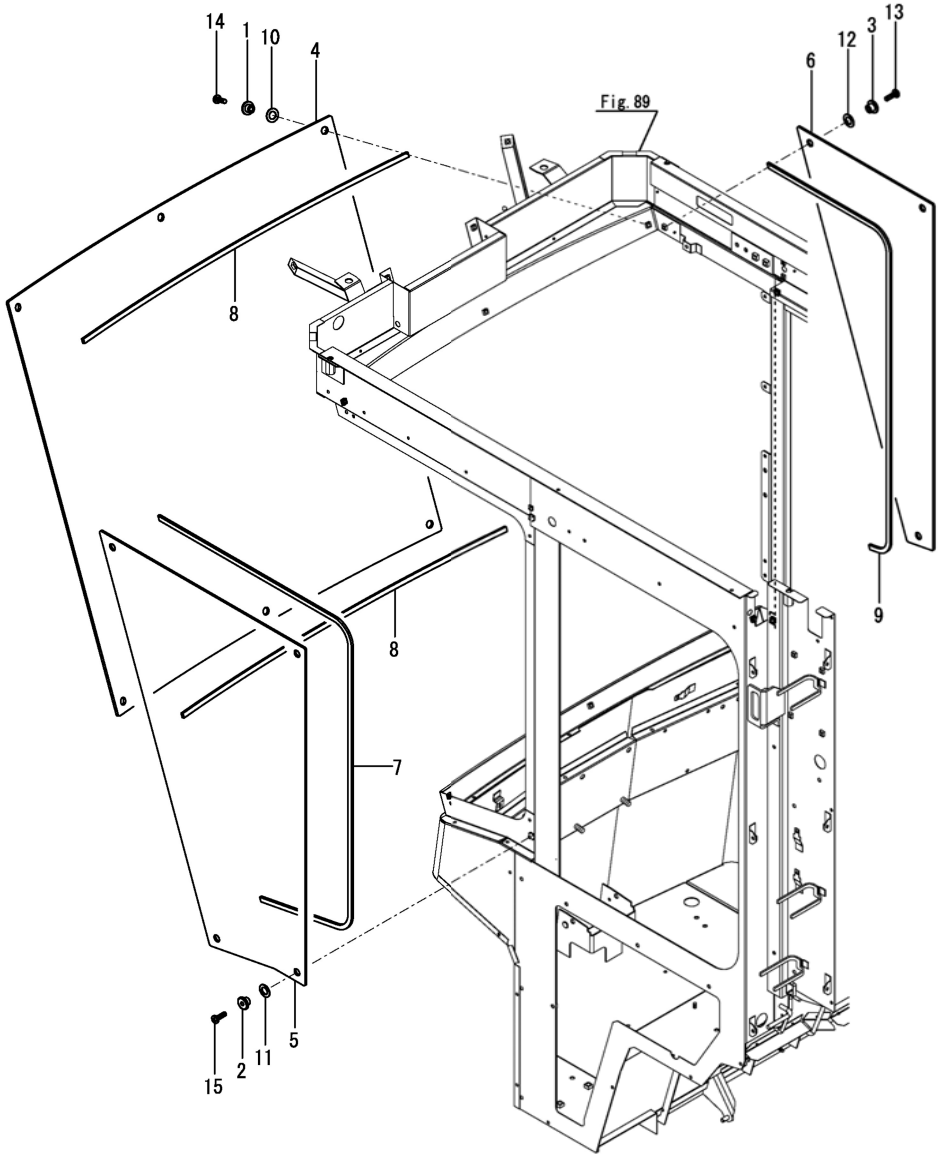

(A)=DS1C-6101T,101
(B)=
(C)=
(D)=
(E)=
(F)=

No.	ﾚﾍﾞﾙ	部品番号	部品名称	数量 (A)	(B)	(C)	(D)	(E)	(F)	I	R
1	1	1E6C30-78300	ｶﾗｰ(12X11X6	6							
2	1	1E6C30-78300	ｶﾗｰ(12X11X6	4							
3	1	1E6C30-78300	ｶﾗｰ(12X11X6	3							
4	1	1E6A85-79001	ｶﾞﾗｽ(ﾌﾛﾝﾄ	1							
5	1	1E6A85-79010	ｶﾞﾗｽ(ﾌﾛﾝﾄ L	1							
6	1	1E6A85-79020	ｶﾞﾗｽ(ﾌﾛﾝﾄ R	1							
7	1	1E6A85-79060	ｼｰﾙ(3X10X1700	1							
8	1	1E6A85-79070	ｼｰﾙ(3X10X900	2							
9	1	1E6A85-79080	ｼｰﾙ(3X10X1200	1							
10	1	1E8385-79100	ﾊﾟｯｷﾝ(ｶﾗｰ	6							
11	1	1E8385-79100	ﾊﾟｯｷﾝ(ｶﾗｰ	4							
12	1	1E8385-79100	ﾊﾟｯｷﾝ(ｶﾗｰ	3							
13	1	26589-060202	ﾊﾞｲﾝﾄﾞﾈｼﾞ(+ｱﾅ M6X20	3							
14	1	26589-060202	ﾊﾞｲﾝﾄﾞﾈｼﾞ(+ｱﾅ M6X20	6							
15	1	26589-060202	ﾊﾞｲﾝﾄﾞﾈｼﾞ(+ｱﾅ M6X20	4							

N:旧 新, Q:旧 新, R:旧 新, S:旧 新, W:追加, Z:廃止, F:セット互換, K:個数変更

Fig.94. キャビン艤装(前ー下)

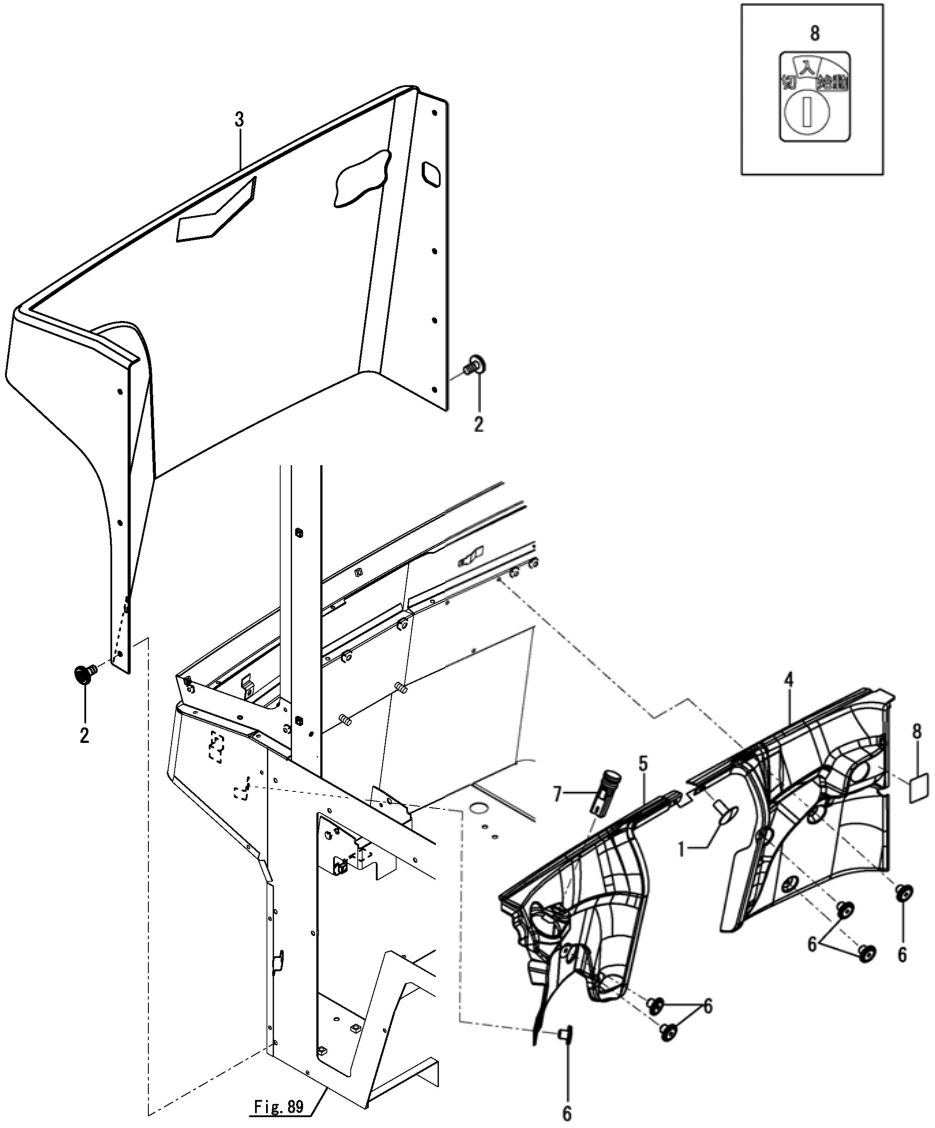

(A)=DS1C-6101T,101
(B)=
(C)=
(D)=
(E)=
(F)=

No.	ﾚﾍﾞﾙ	部品番号	部品名称	数量 (A)	(B)	(C)	(D)	(E)	(F)	I	R
1	1	1E8560-15040	ﾘﾍﾞｯﾄ(ｽｸﾘｭ	1							
2	1	1J5240-44700	ﾘﾍﾞｯﾄ(8	7							
3	1	1E6B90-62001	ｶﾊﾞｰ(ﾏｴ	1							
4	1	1E6B95-62021	ｶﾊﾞｰ(ﾋｻﾞｱﾃ R	1							
5	1	1E6B90-62030	ｶﾊﾞｰ(ﾋｻﾞｱﾃ L	1							
6	1	1E8945-78990	ﾘﾍﾞｯﾄ(ｽｸﾘｭ 7	6							
7	1	1E6C20-81300	ｽｲｯﾁ(ﾗﾝﾌﾟ OR NL	1							
8	1	1E6A80-97360	ﾗﾍﾞﾙ(ｷｰｽｲｯﾁ	1							

N:旧 新, Q:旧 新, R:旧 新, S:旧 新, W:追加, Z:廃止, F:セット互換, K:個数変更

Fig.95. キャビンシール（1）

(A)=DS1C-6101T,101
(B)=
(C)=
(D)=
(E)=
(F)=

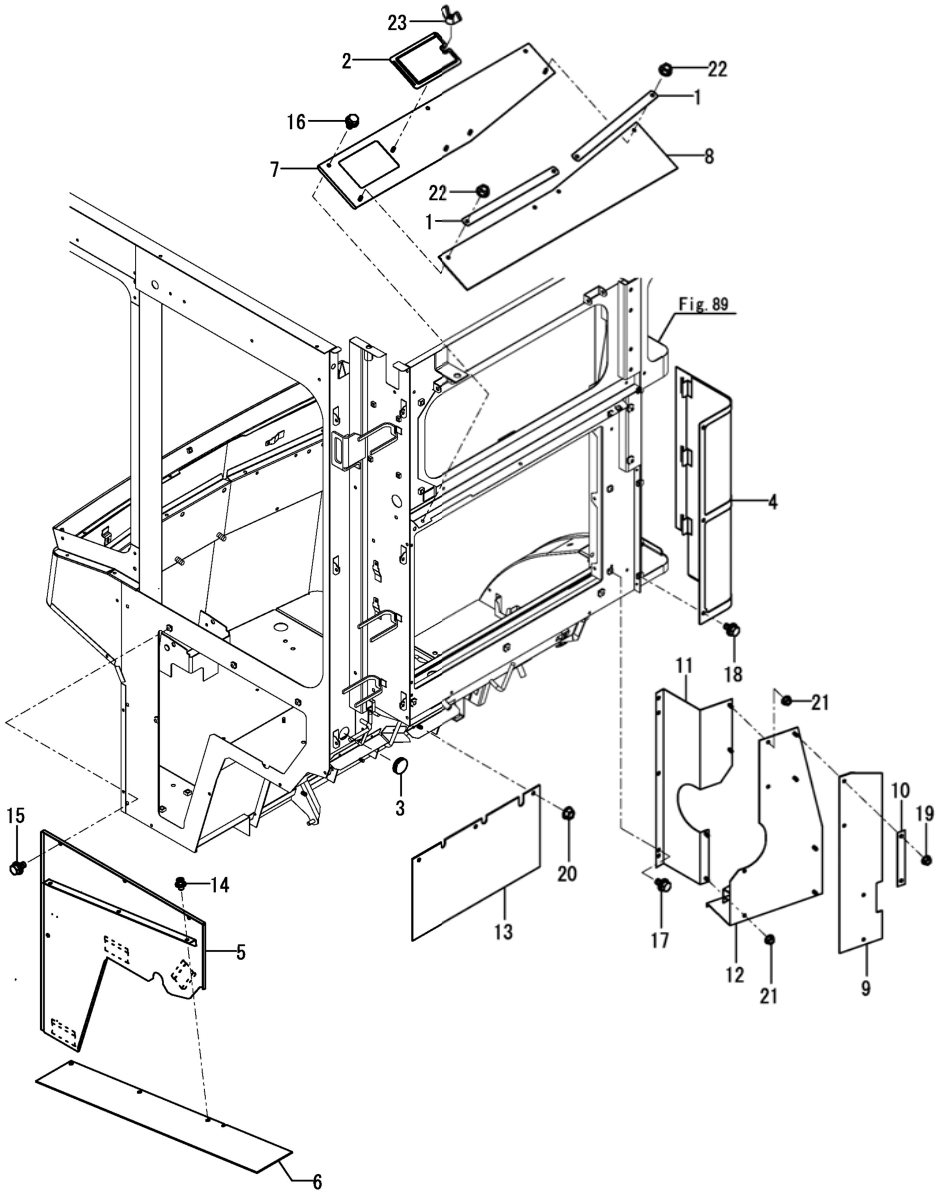

No.	ﾚﾍﾞﾙ	部品番号	部品名称	数量 (A)	(B)	(C)	(D)	(E)	(F)	I	R
1	1	1E9265-22200	ﾘﾃｰﾅ(ﾗﾊﾞｰ	2							
2	1	1F4140-32590-5	ｶﾊﾞｰ(ﾍﾞﾙﾄｶｸﾆﾝ	1							
3	1	1E8945-62320	ｸﾞﾛﾒｯﾄ(ﾏｸﾂｷ 36	1							
4	1	1E6A85-62501	ｶﾊﾞｰ(ﾎﾞｳｼﾞﾝ AC	1							
5	1	1E6C30-62501	ｶﾊﾞｰCMP(ｻｲﾄﾞｺﾗﾑ ｿﾄ	1							
6	1	1E6A80-62580	ｼｰﾄ(Sﾊﾟﾈﾙ ｿﾄｼﾀ B	1							
7	1	1E6B95-62600	ｶﾞｲﾄﾞ(ｳｼﾛｼｰﾙ	1							
8	1	1E6B95-62621	ｼｰﾙ(ｳｼﾛ	1							
9	1	1E6C75-62750	ｼｰﾙ(COND	1							
10	1	1E6A85-62760	ｵｻｴ(ｼｰﾙ ｺﾝﾃﾞﾝｻ	2							
11	1	1E6A85-62770	ｼｰﾙﾀﾞｲ(ｺﾝﾃﾞﾝｻ	1							
12	1	1E6A85-62801	ｼｰﾙﾀﾞｲ(ｺﾝﾃﾞﾝｻ A	1							
13	1	1E6A85-69960	ｼｰﾙ(ﾋｭｰｽﾞﾎﾞｯｸｽ	1							
14	1	1E8945-78990	ﾘﾍﾞｯﾄ(ｽｸﾘｭ 7	3							
15	1	26014-060122	ﾎﾞﾙﾄ(ﾋﾗ+ﾊﾞﾈ 6X12	4							
16	1	26014-060122	ﾎﾞﾙﾄ(ﾋﾗ+ﾊﾞﾈ 6X12	3							
17	1	26014-060122	ﾎﾞﾙﾄ(ﾋﾗ+ﾊﾞﾈ 6X12	3							
18	1	26014-060162	ﾎﾞﾙﾄ(ﾋﾗ+ﾊﾞﾈ 6X16	3							
19	1	26367-060002	ﾂﾊﾞﾂｷﾅｯﾄ(M6	4							
20	1	26367-060002	ﾂﾊﾞﾂｷﾅｯﾄ(M6	3							
21	1	26367-060002	ﾂﾊﾞﾂｷﾅｯﾄ(M6	4							
22	1	26367-060002	ﾂﾊﾞﾂｷﾅｯﾄ(M6	4							
23	1	26635-060002	ﾁｮｳﾅｯﾄ(M6	1							

N:旧 新， Q:旧 新， R:旧 新， S:旧 新， W:追加， Z:廃止， F:セット互換， K:個数変更

Fig.96. キャビンシール（2）

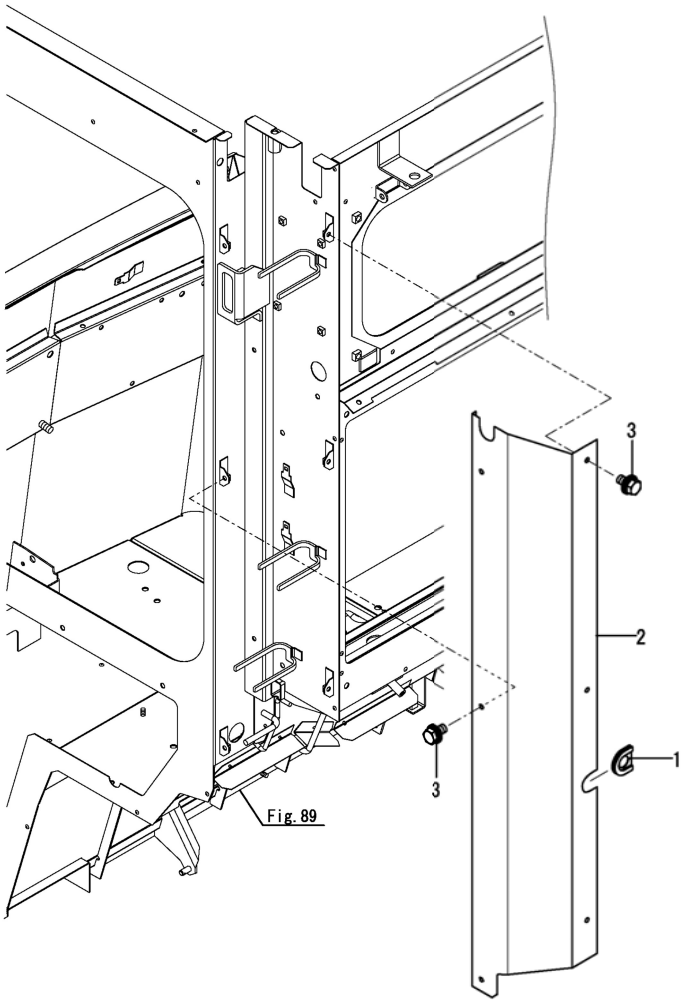

(A)=DS1C-6101T,101
(B)=
(C)=
(D)=
(E)=
(F)=

No.	ﾚﾍﾞﾙ	部品番号	部品名称	数量 (A)	(B)	(C)	(D)	(E)	(F)	I	R
1	1	198220-51340	ｸﾞﾛﾒｯﾄ(30	1							
2	1	1E6B95-62541	ｶﾊﾞｰ(ﾋﾀﾞﾘｳｼﾛ	1							
3	1	26014-060122	ﾎﾞﾙﾄ(ﾋﾗ+ﾊﾞﾈ 6X12	6							

N:旧 新， Q:旧 新， R:旧 新， S:旧 新， W:追加， Z:廃止， F:セット互換， K:個数変更

Fig.97. ステレオ

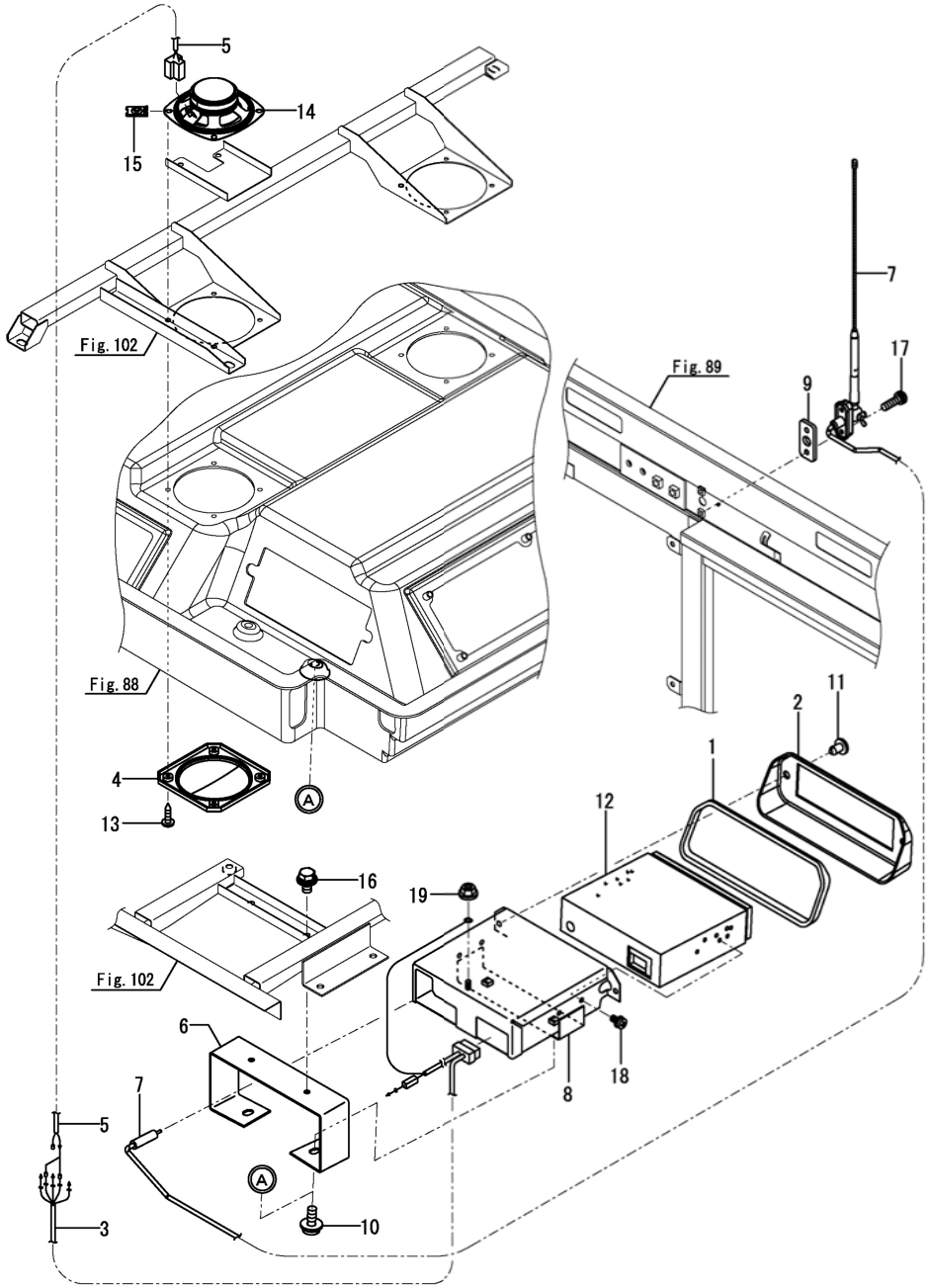

(A)=DS1C-6101T,101
(B)=
(C)=
(D)=
(E)=
(F)=

No.	ﾚﾍﾞﾙ	部品番号	部品名称	数量 (A)	(B)	(C)	(D)	(E)	(F)	I	R
1	1	1E9441-66170	ｼｰﾙ(5X10X600	1							
2	1	1E6B95-78741	ｶﾊﾞｰ(CD ﾗｼﾞｵ	1							
3	1	1E9535-79410	ﾊｰﾈｽ(CDﾗｼﾞｵ	1							
4	1	1E9535-79420	ｶﾊﾞｰ(ｽﾋﾟｰｶ	2							
5	1	1E9535-79431	ﾊｰﾈｽ(ｽﾋﾟｰｶ	1							
6	1	1E6A85-83571	ｽﾃｰ(CD	1							
7	1	1E6A85-83601	ｱﾝﾃﾅCMP	1							
8	1	1E6A85-83624	ｶﾊﾞｰ(CDﾎﾞｳｼﾞﾝ	1							
9	1	1E6A85-83750	ﾌﾟﾚｰﾄ(ｱﾝﾃﾅ	1							
10	1	198093-85650	ﾎﾞﾙﾄ(M6X16	2							
11	1	198010-85810	ﾘﾍﾞｯﾄ(ﾅｲﾛﾝ	2							
12	1	1A8470-86000	ﾗｼﾞｵCMP(CD	1							
13	1	198255-86920	ｽｸﾘｭ(ﾀｯﾋﾟﾝｸﾞ M4X16	8							
14	1	1A8110-86920	ｽﾋﾟｰｶ	2							
15	1	198255-86930	ﾅｯﾄ(ｽﾋﾟｰﾄﾞ M4	8							
16	1	26014-060162	ﾎﾞﾙﾄ(ﾋﾗ+ﾊﾞﾈ 6X16	2							
17	1	26022-050202	ﾅﾍﾞｺﾈｼﾞ(ﾊﾞﾈ 5X20	2							
18	1	26023-050102	ﾅﾍﾞｺﾈｼﾞ(ﾋﾗ+ﾊﾞﾈ M5X10	4							
19	1	26367-060002	ﾂﾊﾞﾂｷﾅｯﾄ(M6	1							

N:旧 新, Q:旧 新, R:旧 新, S:旧 新, W:追加, Z:廃止, F:セット互換, K:個数変更

Fig.98. キャビン取付

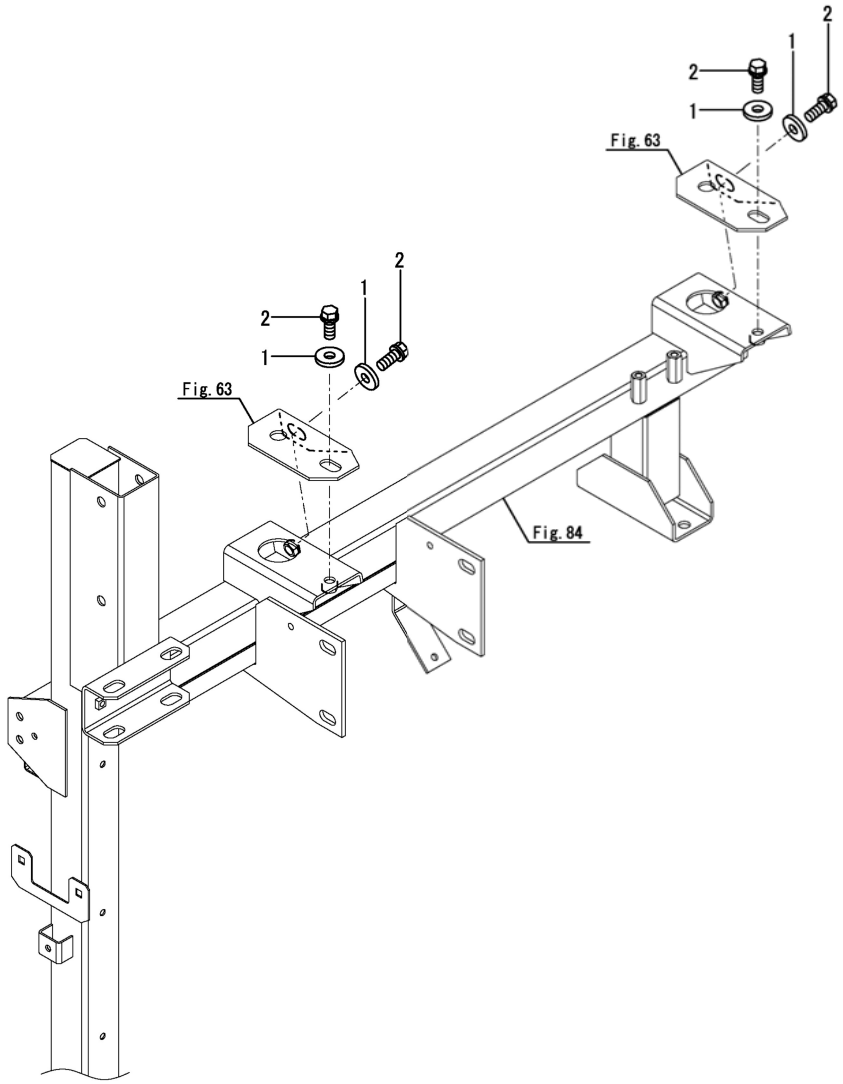

(A)=DS1C-6101T,101
(B)=
(C)=
(D)=
(E)=
(F)=

No.	ﾚﾍﾞﾙ	部品番号	部品名称	数量 (A)	(B)	(C)	(D)	(E)	(F)	I	R
1	1	1E6102-63110	ｶﾗｰ(10.5X28X4.5	4							
2	1	26013-100252	ﾎﾞﾙﾄ(ﾊﾞﾈ 10X25	4							

N:旧 新, Q:旧 新, R:旧 新, S:旧 新, W:追加, Z:廃止, F:セット互換, K:個数変更

Fig.99. エアコン（1）

(A)=DS1C-6101T,101
(B)=
(C)=
(D)=
(E)=
(F)=

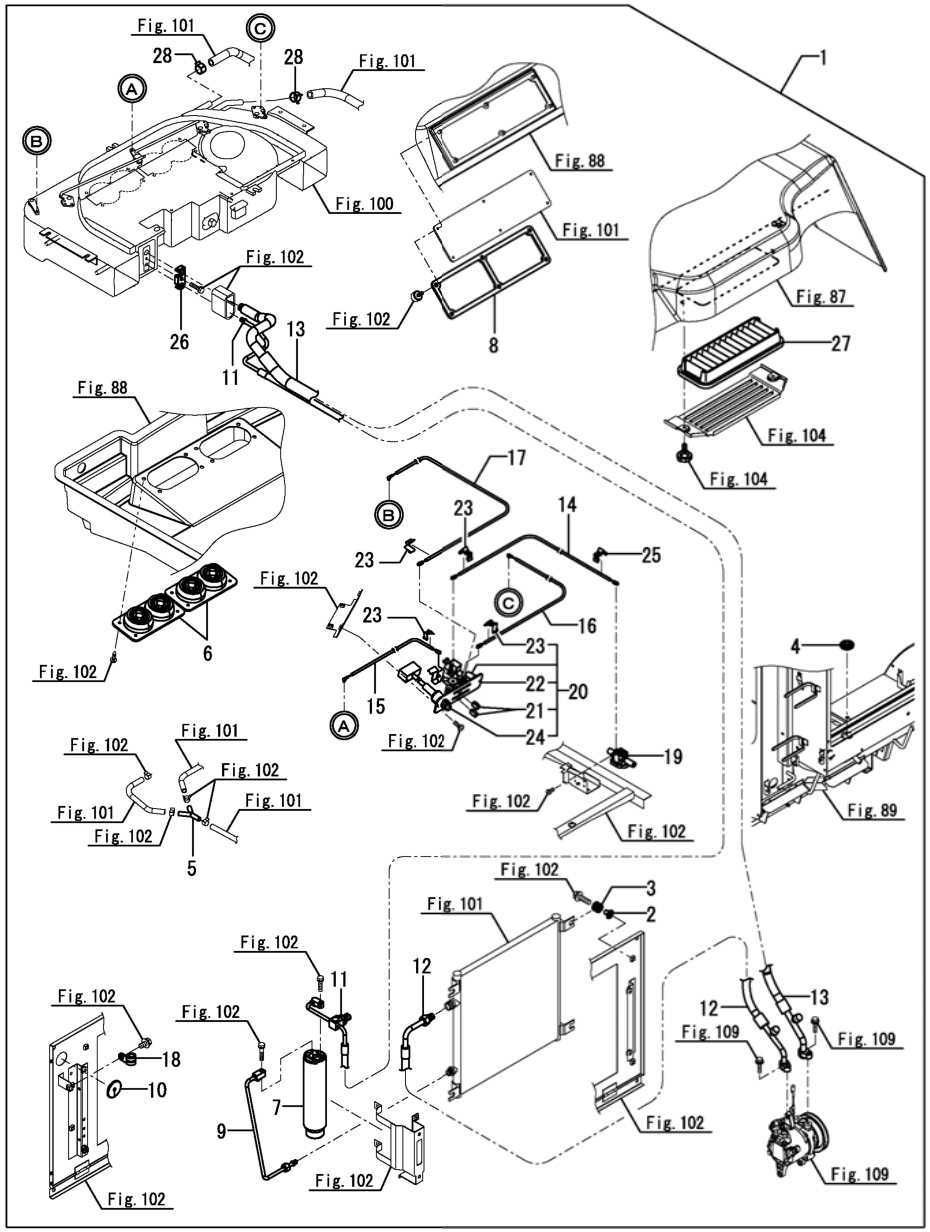

No.	ﾚﾍﾞﾙ	部品番号	部品名称	数量 (A)	(B)	(C)	(D)	(E)	(F)	I	R
1	1	1E6B95-85802	ｴｱｺﾝKIT	1							
2	2	1E8980-79660	ｶﾗｰ(24X8X17	4							
3	2	1E8980-79670	ｸﾞﾛﾒｯﾄ(24	4							
4	2	1E8685-79840	ｸﾞﾛﾒｯﾄ(36	1							
5	2	1E8545-80030	ｼﾞｮｲﾝﾄ(ﾄﾞﾚﾝ	1							
6	2	1E8545-80090	ｸﾞﾘﾙ(ﾏﾙ	2							
7	2	1E8545-80210	ﾄﾞﾗｲﾔ(ﾚｼｰﾊﾞ	1							
8	2	1E8945-85040	ﾌｨﾙﾀ(ﾅｲｷ	1							
9	2	1E8945-85110	ﾁｭｰﾌﾞ(ﾘｷｯﾄﾞ IN	1							
10	2	1E6A85-85610	ｸﾞﾛﾒｯﾄ(8	1							
11	2	1E6A85-85720	ﾎｰｽ(ﾘｷｯﾄﾞ R-U	1							
12	2	1E6A85-85730	ﾎｰｽ(ﾃﾞｨｽﾁｬｰｼﾞ	1							
13	2	1E6A85-85740	ﾎｰｽ(A/C-ｻｸｼｮﾝ	1							
14	2	1E6A85-85821	ｹｰﾌﾞﾙ(W/V	1							
15	2	1E6A85-85832	ｹｰﾌﾞﾙ(A/Mｷﾘｶｴ	1							
16	2	1E6A85-85841	ｹｰﾌﾞﾙ(ﾀﾞﾝﾊﾞ R	1							
17	2	1E6A85-85851	ｹｰﾌﾞﾙ(ﾀﾞﾝﾊﾞ L	1							
18	2	1E6A85-85860	ｸﾗﾝﾌﾟ(17	1							
19	2	1E6A85-85890	ﾊﾞﾙﾌﾞ(ｳｫｰﾀ	1							
20	2	1A7347-87701	ｺﾝﾄﾛｰﾙ CMP	1							
21	3	1E8545-80080	ﾉﾌﾞ(ｺﾝﾄﾛｰﾙ	2							
22	3	1A7347-87710	ﾊﾟﾈﾙ(ｴｱｺﾝ	1							
23	3	1A7030-87790	ｸﾗﾝﾌﾟ(ｹｰﾌﾞﾙ	4							
24	3	1A7030-88211	ｽｲｯﾁCMP(ｴｱｺﾝ	1							
25	2	1A7030-87790	ｸﾗﾝﾌﾟ(ｹｰﾌﾞﾙ	1							
26	2	198208-87980	ｺﾈｸﾀ(ﾎｰｽ	1							
27	2	1A7030-87990	ﾌｨﾙﾀ(ｶﾞｲｷ	1							
28	2	1A7030-88710	ｸﾘｯﾌﾟ(ﾋｰﾀﾎｰｽ	2							

N:旧 新， Q:旧 新， R:旧 新， S:旧 新， W:追加， Z:廃止， F:セット互換， K:個数変更

Fig.100. エアコン（2）

(A)=DS1C-6101T,101
(B)=
(C)=
(D)=
(E)=
(F)=

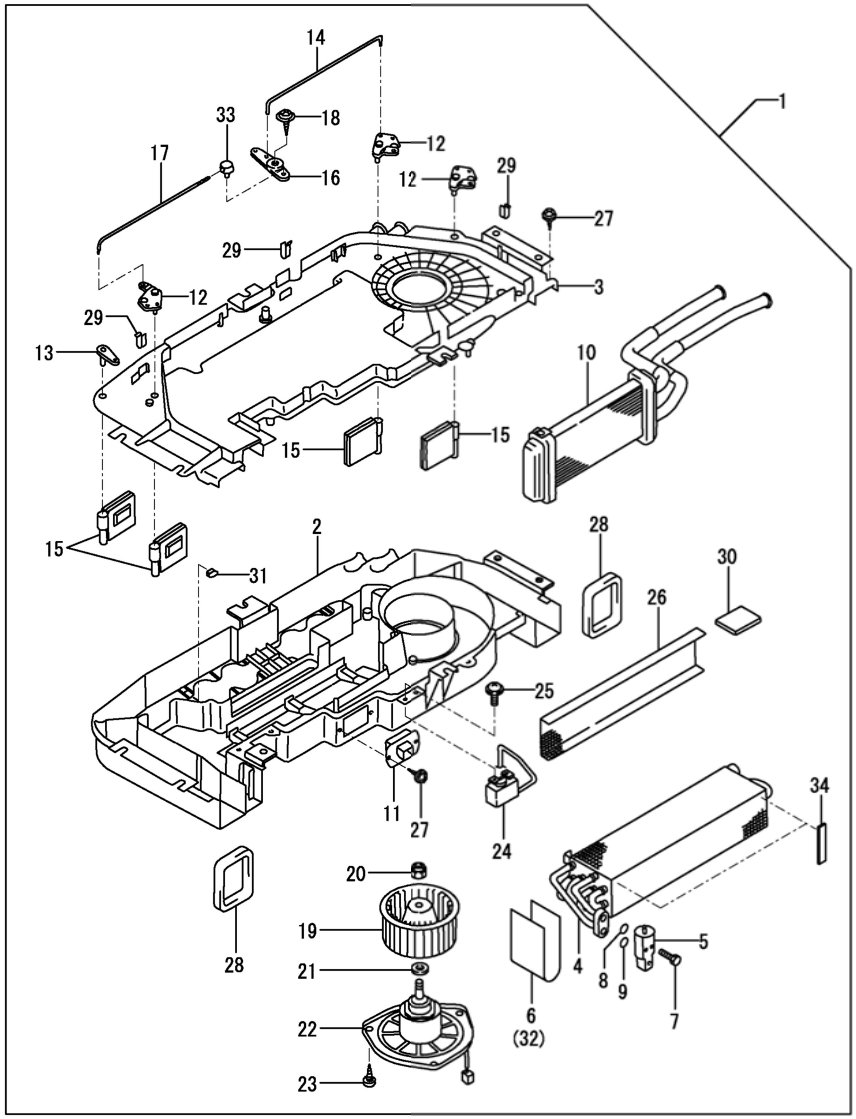

No.	ﾚﾍﾞﾙ	部品番号	部品名称	数量 (A)	(B)	(C)	(D)	(E)	(F)	I	R
1	1	1A7470-87201	ｴｱｺﾝCMP(ﾕﾆｯﾄ	1							
2	2	1A7030-87211	ｹｰｽ(ﾛｱ	1							
3	2	1A7030-87220	ｹｰｽ(ｳｴ	1							
4	2	1A7030-88180	ｴﾊﾞﾎﾟﾚｰﾀCMP	1							
5	2	1A7030-88190	ﾊﾞﾙﾌﾞ(ｴｷｽﾊﾟﾝｼｮﾝ	1							
6	2	1A7030-88200	ｶﾞｽｹｯﾄ(ｴﾊﾞﾎﾟﾚｰﾀ	1							
7	2	1A7030-88230	ﾎﾞﾙﾄ(M5X50	2							
8	2	1A7030-88820	Oﾘﾝｸﾞ	1							
9	2	1A7030-88840	Oﾘﾝｸﾞ	1							
10	2	1A7030-87240	ｺｱCMP(ﾋｰﾀ	1							
11	2	1A7030-87251	ﾚｼﾞｽﾀ(ﾌﾞﾛｱ	1							
12	2	1A7030-87270	ﾚﾊﾞｰ(MIXﾄﾞｱ	3							
13	2	1A7030-87280	ﾚﾊﾞｰCMP(ﾓｰﾄﾞﾄﾞｱ	1							
14	2	1A7030-87290	ｼｬﾌﾄ(MIXﾄﾞｱ R	1							
15	2	1A7030-87300	ﾄﾞｱCMP	4							
16	2	1A7030-87310	ﾚﾊﾞｰ(MIXﾄﾞｱ	1							
17	2	1A7030-87330	ｼｬﾌﾄ(MIXﾄﾞｱ L	1							
18	2	1A7030-87340	ｽｸﾘｭ(ﾀｯﾋﾟﾝｸﾞ	1							
19	2	1A7030-87350	ﾌｧﾝ(ﾌﾞﾛｱ	1							
20	2	1A7030-87360	ﾅｯﾄ	1							
21	2	1A7030-88070	ﾜｯｼｬ	1							
22	2	1A7470-88080	ﾓｰﾀCMP(ﾌﾞﾛｱ	1							
23	2	1A7030-88090	ｽｸﾘｭ(ﾀｯﾋﾟﾝｸﾞ	3							
24	2	1A7030-88101	ｻｰﾓｽﾀｯﾄCMP	1							
25	2	1A7030-88110	ｽｸﾘｭ(ｻﾞｶﾞﾈﾂｷ	2							
26	2	1A7030-88120	ｽｸﾘｰﾝ	1							
27	2	1A7030-88130	ｽｸﾘｭ(ﾀｯﾋﾟﾝｸﾞ	22							
28	2	1A7030-88140	ｶﾞｽｹｯﾄ(ｴｱｺﾝﾎｰｽ	2							
29	2	1A7030-88150	ｸﾗﾝﾌﾟ(ﾛｯｸ D	3							
30	2	1A7030-88160	ｲﾝｼｭﾚｰﾀ	2							
31	2	1A7030-88170	ﾅｯﾄ(ｽﾋﾟｰﾄﾞ	8							
32	2	1A7030-88200	ｶﾞｽｹｯﾄ(ｴﾊﾞﾎﾟﾚｰﾀ	1							
33	2	1A7030-88250	ｸﾗﾝﾌﾟ	1							
34	2	1A7470-88280	ﾊﾞｯｷﾝ(B	2							

N:旧 新， Q:旧 新， R:旧 新， S:旧 新， W:追加， Z:廃止， F:セット互換， K:個数変更

Fig.101. エアコン（3）

(A)=DS1C-6101T,101
(B)=
(C)=
(D)=
(E)=
(F)=

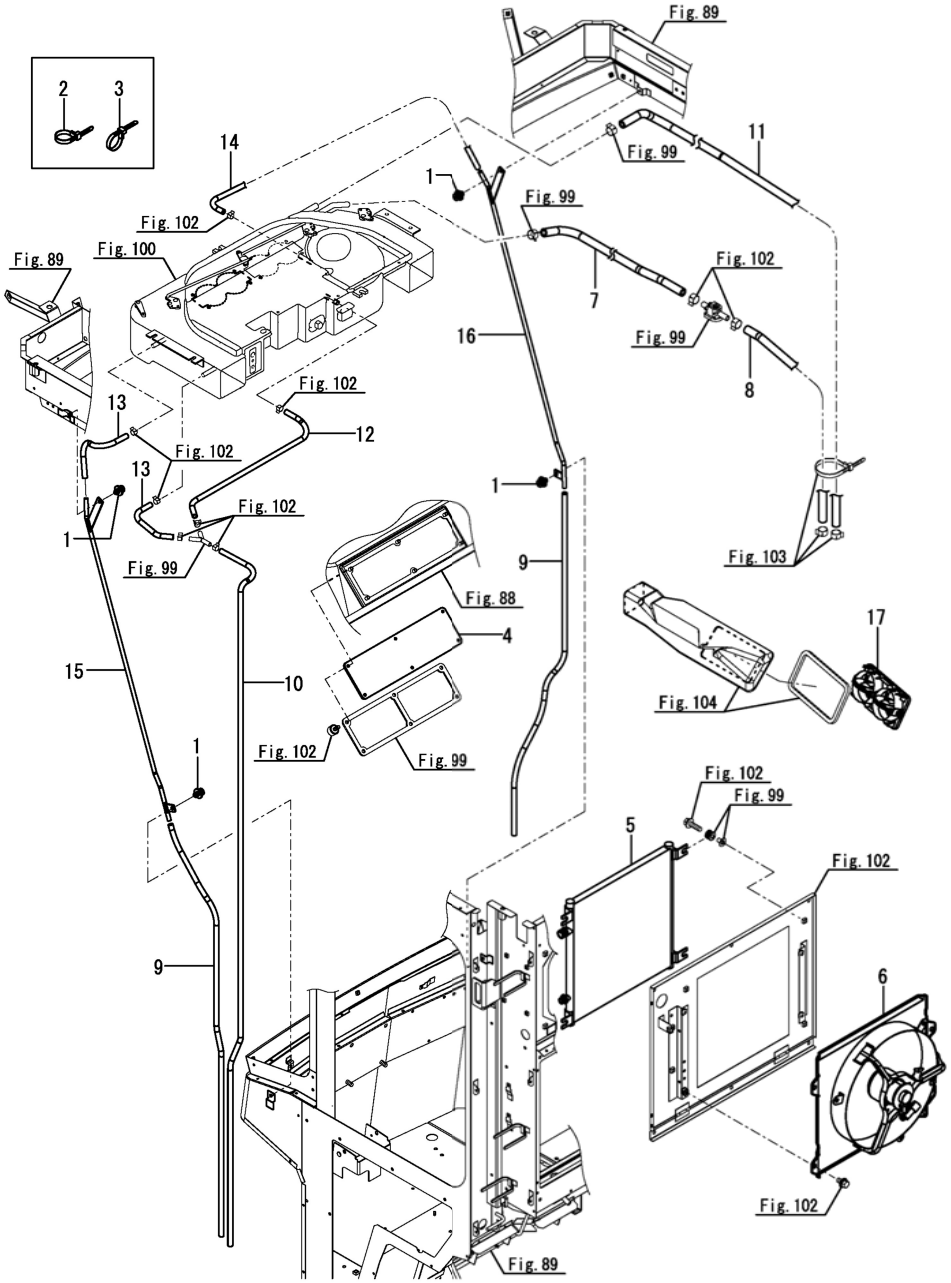

No.	ﾚﾍﾞﾙ	部品番号	部品名称	数量 (A)	(B)	(C)	(D)	(E)	(F)	I	R
1	1	1E8945-78990	ﾘﾍﾞｯﾄ(ｽｸﾘｭ 7	4							
2	1	1E6102-84970	ﾊﾞﾝﾄﾞ(ﾜｲﾔﾄﾒ 140	1							
3	1	1E6102-84970	ﾊﾞﾝﾄﾞ(ﾜｲﾔﾄﾒ 140	1							
4	1	1E8945-85050	ﾌｨﾙﾀ	1							
5	1	1E8980-85050	ｺﾝﾃﾞﾝｻCMP	1							
6	1	1E6A85-85350	ﾌｧﾝCMP(ｺﾝﾃﾞﾝｻ	1							
7	1	1E6A85-85620	ﾎｰｽ(ﾋｰﾀ IN A	1							
8	1	1E6A85-85631	ﾎｰｽ(ﾋｰﾀ IN B	1							
9	1	1E6A85-85670	ﾎｰｽ(ﾄﾞﾚﾝ ﾏｴ	2							
10	1	1E6A85-85690	ﾎｰｽ(ﾄﾞﾚﾝ ﾏｴ B	1							
11	1	1E6A85-85701	ﾎｰｽ(ﾋｰﾀﾃﾞｸﾞﾁ A	1							
12	1	1E6A85-85780	ﾎｰｽ(ﾄﾞﾚﾝ ｳｼﾛ A	1							
13	1	1E6A85-85790	ﾎｰｽ(ﾄﾞﾚﾝ ｳｼﾛ B	2							
14	1	1E6A85-85870	ﾎｰｽ(ﾄﾞﾚﾝ ﾏｴﾐｷﾞ	1							
15	1	1E6A85-85911	ﾊﾟｲﾌﾟ(ﾄﾞﾚﾝ L	1							
16	1	1E6A85-85921	ﾊﾟｲﾌﾟ(ﾄﾞﾚﾝ R	1							
17	1	1A7030-87411	ｸﾞﾘﾙCMP(ﾌﾛﾝﾄ	2							

N:旧 ⇄ 新， Q:旧 ⇄ 新， R:旧 ⇄ 新， S:旧 ⇄ 新， W:追加， Z:廃止， F:セット互換， K:個数変更

Fig.102. エアコン取付（1）

(A)=DS1C-6101T,101
(B)=
(C)=
(D)=
(E)=
(F)=

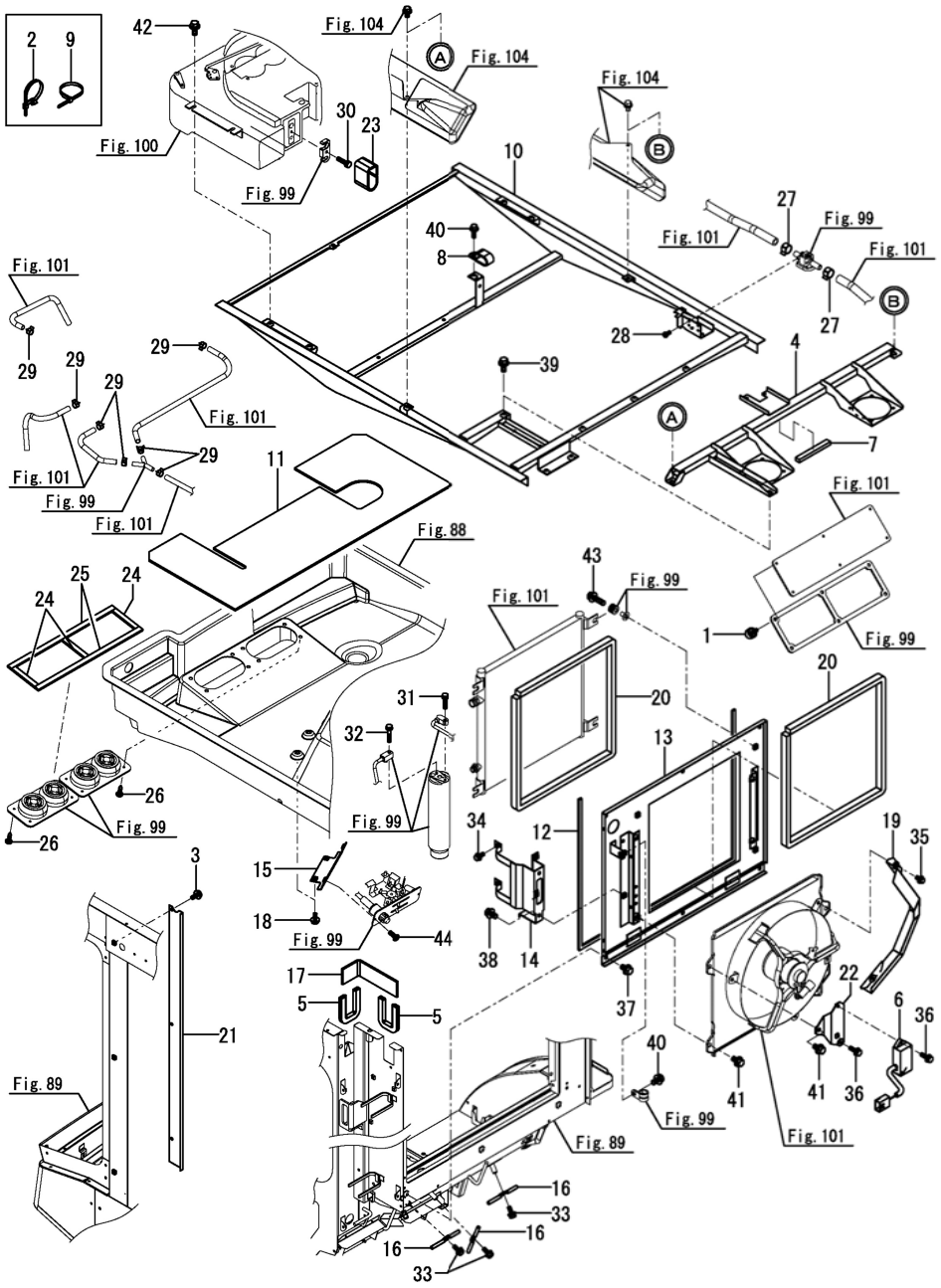

No.	ﾚﾍﾞﾙ	部品番号	部品名称	数量 (A)	(B)	(C)	(D)	(E)	(F)	I	R
1	1	1F4193-41040	ｽｸﾘｭ(ﾂﾏﾐﾂｷ M6X15	6							
2	1	194680-51670	ﾊﾞﾝﾄﾞ(ｸﾘｯﾌﾟ	2							
3	1	1E6690-61470	ｽｸﾘｭ(ﾋﾗｽｰﾊﾞ M6X16	3							
4	1	1E6C35-79902	ﾌﾚｰﾑ(ｲﾝﾅｰﾙｰﾌ	1							
5	1	1E8945-80170	ｼｰﾙ(ｺﾝﾃﾞﾝｻｶﾊﾞｰ C	2							
6	1	1E6C35-80501	ﾀｲﾏUNIT(5-60MIN	1							
7	1	1E8270-81570	ｼｰﾙ(15X10X120	1							
8	1	1E6212-82820	ｸﾘｯﾌﾟ(COD-173219	1							
9	1	1E6102-84960	ﾊﾞﾝﾄﾞ(ﾜｲﾔﾄﾒ 250	3							
10	1	1E6A85-85004	ﾌﾚｰﾑ(ｴｱｺﾝ	1							
11	1	1E6A85-85180	ﾌｫｰﾑ(ﾕﾆｯﾄ	1							
12	1	1E6A85-85490	ｼｰﾙ(5X10X1600	1							
13	1	1E6B95-85500	ﾌﾚｰﾑ(ｺﾝﾃﾞﾝｻ	1							
14	1	1E8945-85500-1	ﾎﾙﾀﾞ(ﾚｼｰﾊﾞ	1							
15	1	1E8945-85550-2	A/Cﾊﾟﾈﾙｽﾃｰ	1							
16	1	1E8945-85580	ｶﾞｲﾄﾞ(ﾊｲｶﾝ	3							
17	1	1E6A85-85600	ﾌﾟﾛﾃｸﾀ(ﾎｰｽ	4							
18	1	198093-85650	ﾎﾞﾙﾄ(M6X16	2							
19	1	1E6A85-85650	ｶﾞｲﾄﾞCMP(ﾌｧﾝ	1							
20	1	1E6A85-85660	ｼｰﾙ(ｺﾝﾃﾞﾝｻ	2							
21	1	1E6C75-85880	ｶﾊﾞｰ(ﾎｰｽ L	1							
22	1	1E6C16-85900	ｽﾃｰ(ｺﾝﾄﾛｰﾗ	1							
23	1	1E8945-85920	ｼｰﾙ(ｺﾈｸﾀ	1							
24	1	1E6A85-86010	ｼｰﾙ(5X15X90	3							
25	1	1E6A85-86020	ｼｰﾙ(5X15X400	2							
26	1	1A7030-87040	ｽｸﾘｭ(ﾀｯﾋﾟﾝｸﾞ M5X20	8							
27	1	1A7030-88710	ｸﾘｯﾌﾟ(ﾋｰﾀﾎｰｽ	2							
28	1	22857-400080	ﾀｯﾋﾟﾝﾈｼﾞ3(ﾅﾍﾞ 4X8	2							
29	1	23080-013000	ﾎｰｽｸﾗﾝﾌﾟ(13	7							
30	1	26013-060252	ﾎﾞﾙﾄ(ﾊﾞﾈ 6X25	1							
31	1	26013-060252	ﾎﾞﾙﾄ(ﾊﾞﾈ 6X25	1							
32	1	26013-060252	ﾎﾞﾙﾄ(ﾊﾞﾈ 6X25	1							
33	1	26014-060162	ﾎﾞﾙﾄ(ﾋﾗ+ﾊﾞﾈ 6X16	3							
34	1	26014-060162	ﾎﾞﾙﾄ(ﾋﾗ+ﾊﾞﾈ 6X16	2							
35	1	26014-060162	ﾎﾞﾙﾄ(ﾋﾗ+ﾊﾞﾈ 6X16	2							
36	1	26014-060202	ﾎﾞﾙﾄ(ﾋﾗ+ﾊﾞﾈ 6X20	3							
37	1	26014-080162	ﾎﾞﾙﾄ(ﾋﾗ+ﾊﾞﾈ 8X16	6							
38	1	26014-080162	ﾎﾞﾙﾄ(ﾋﾗ+ﾊﾞﾈ 8X16	2							
39	1	26014-080162	ﾎﾞﾙﾄ(ﾋﾗ+ﾊﾞﾈ 8X16	1							
40	1	26014-080202	ﾎﾞﾙﾄ(ﾋﾗ+ﾊﾞﾈ 8X20	2							
41	1	26014-080202	ﾎﾞﾙﾄ(ﾋﾗ+ﾊﾞﾈ 8X20	4							
42	1	26014-080252	ﾎﾞﾙﾄ(ﾋﾗ+ﾊﾞﾈ 8X25	6							
43	1	26014-080302	ﾎﾞﾙﾄ(ﾋﾗ+ﾊﾞﾈ 8X30	4							
44	1	26559-050162	ﾅﾍﾞｺﾈｼﾞ(+ｱﾅ 5X16	2							

N:旧 ⇄ 新， Q:旧 ⇄ 新， R:旧 ⇄ 新， S:旧 ⇄ 新， W:追加， Z:廃止， F:セット互換， K:個数変更

Fig.103. エアコン取付（2）

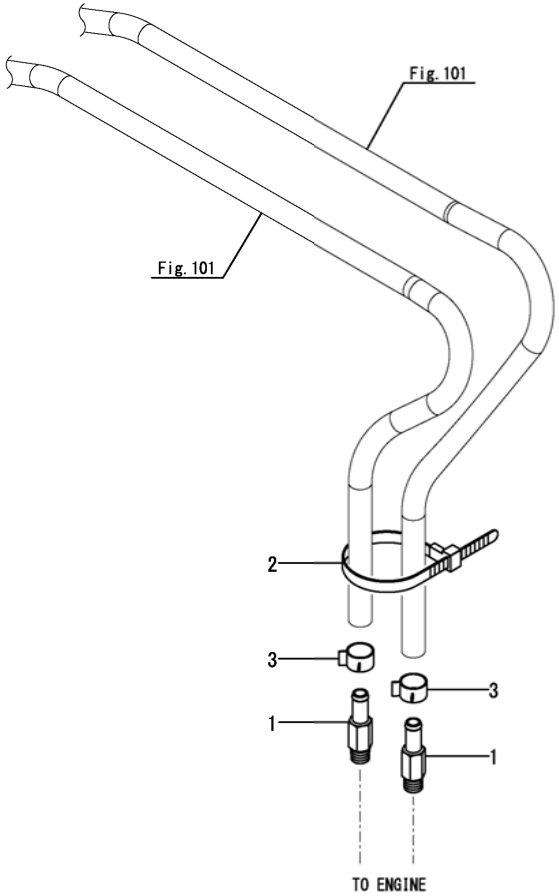

(A)=DS1C-6101T, 101
(B)=
(C)=
(D)=
(E)=
(F)=

No.	ﾚﾍﾞﾙ	部品番号	部品名称	数量 (A)	(B)	(C)	(D)	(E)	(F)	I	R
1	1	1E8450-79440	ﾆｯﾌﾟﾙ(R3/8-14	2							
2	1	1E6102-84970	ﾊﾞﾝﾄﾞ(ﾜｲﾔﾄﾒ 140	1							
3	1	1A7030-88710	ｸﾘｯﾌﾟ(ﾋｰﾀﾎｰｽ	2							

N:旧 新， Q:旧 新， R:旧 新， S:旧 新， W:追加， Z:廃止， F:セット互換， K:個数変更

Fig.104. エアコンダクト

(A)=DS1C-6101T,101
(B)=
(C)=
(D)=
(E)=
(F)=

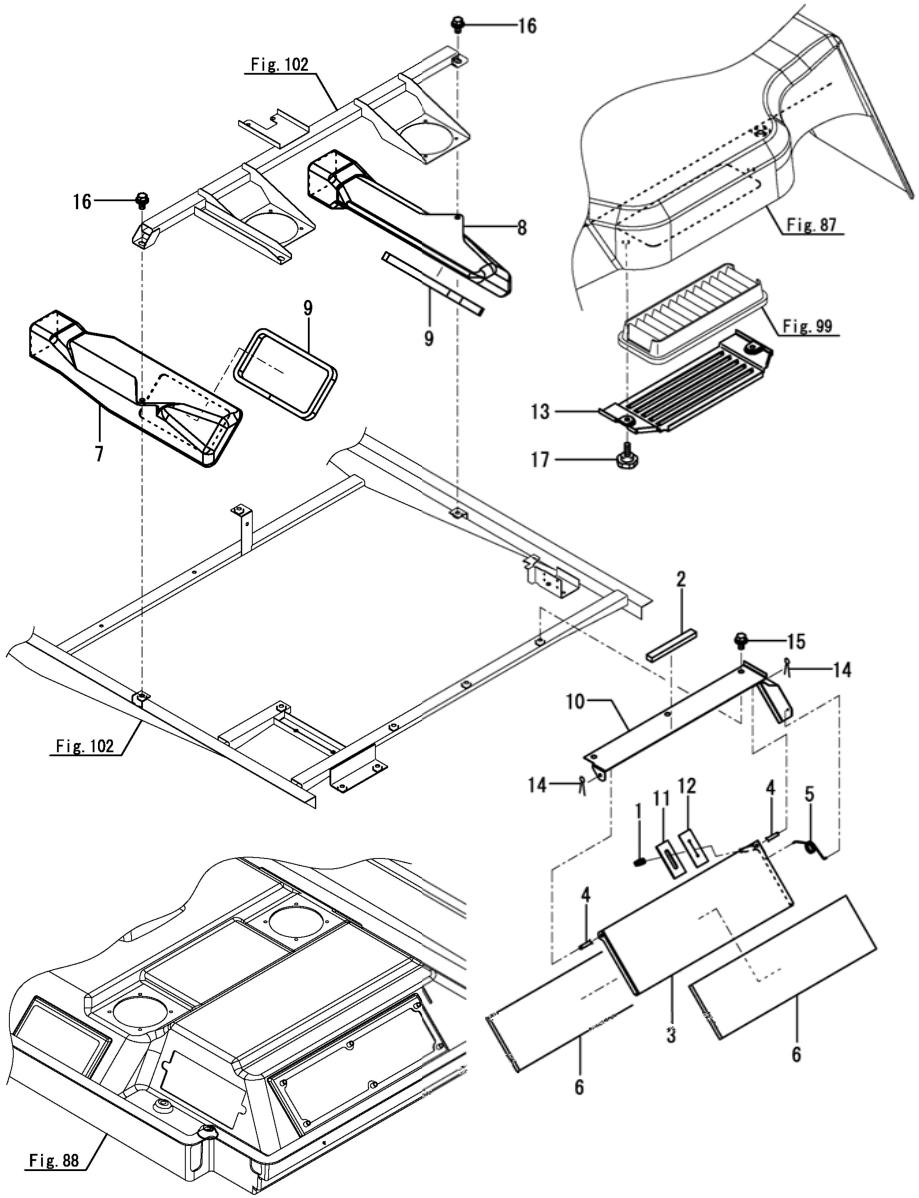

No.	ﾚﾍﾞﾙ	部品番号	部品名称	数量 (A)	(B)	(C)	(D)	(E)	(F)	I	R
1	1	1E8545-80080	ﾉﾌﾞ(ｺﾝﾄﾛｰﾙ	1							
2	1	1E8270-81570	ｼｰﾙ(15X10X120	1							
3	1	1E6A85-85200	ﾌﾟﾚｰﾄ(ｷﾘｶｴ	1							
4	1	1E6A85-85240	ｼｬﾌﾄ(ｷﾘｶｴ	1							
5	1	1E6A85-85250	ｽﾌﾟﾘﾝｸﾞ(ﾈｼﾞﾘ ｷﾘｶｴ	1							
6	1	1E6A85-85260	ｼｰﾙ(ｷﾘｶｴ	2							
7	1	1E6A85-85280	ﾀﾞｸﾄ(ｴｱｺﾝ L	1							
8	1	1E6A85-85290	ﾀﾞｸﾄ(ｴｱｺﾝ R	1							
9	1	1E6A85-85300	ｼｰﾙ(ﾀﾞｸﾄ LR	2							
10	1	1E6A85-85310	ｷﾘｶｴｲﾀｻﾞ	1							
11	1	1E6A85-85760	ｼｰﾙ(ｺﾃｲ ｷﾘｶｴ	1							
12	1	1E6A85-85770	ｼｰﾙ(ﾊﾟﾈﾙ ｷﾘｶｴ	1							
13	1	1A7030-87650	ｶﾊﾞｰ(ﾌｨﾙﾀ	1							
14	1	22417-200160	ﾜﾘﾋﾟﾝ(2.0X16	2							
15	1	26014-080162	ﾎﾞﾙﾄ(ﾋﾗ+ﾊﾞﾈ 8X16	3							
16	1	26014-080202	ﾎﾞﾙﾄ(ﾋﾗ+ﾊﾞﾈ 8X20	2							
17	1	26062-060201	ﾂﾏﾐﾂｷﾎﾞﾙﾄ 6X20	2							

N:旧 ⇄ 新, Q:旧 ⇄ 新, R:旧 ⇄ 新, S:旧 ⇄ 新, W:追加, Z:廃止, F:セット互換, K:個数変更

Fig.105. キャビン(ドア)(1)

(A)=DS1C-6101T,101
(B)=
(C)=
(D)=
(E)=
(F)=

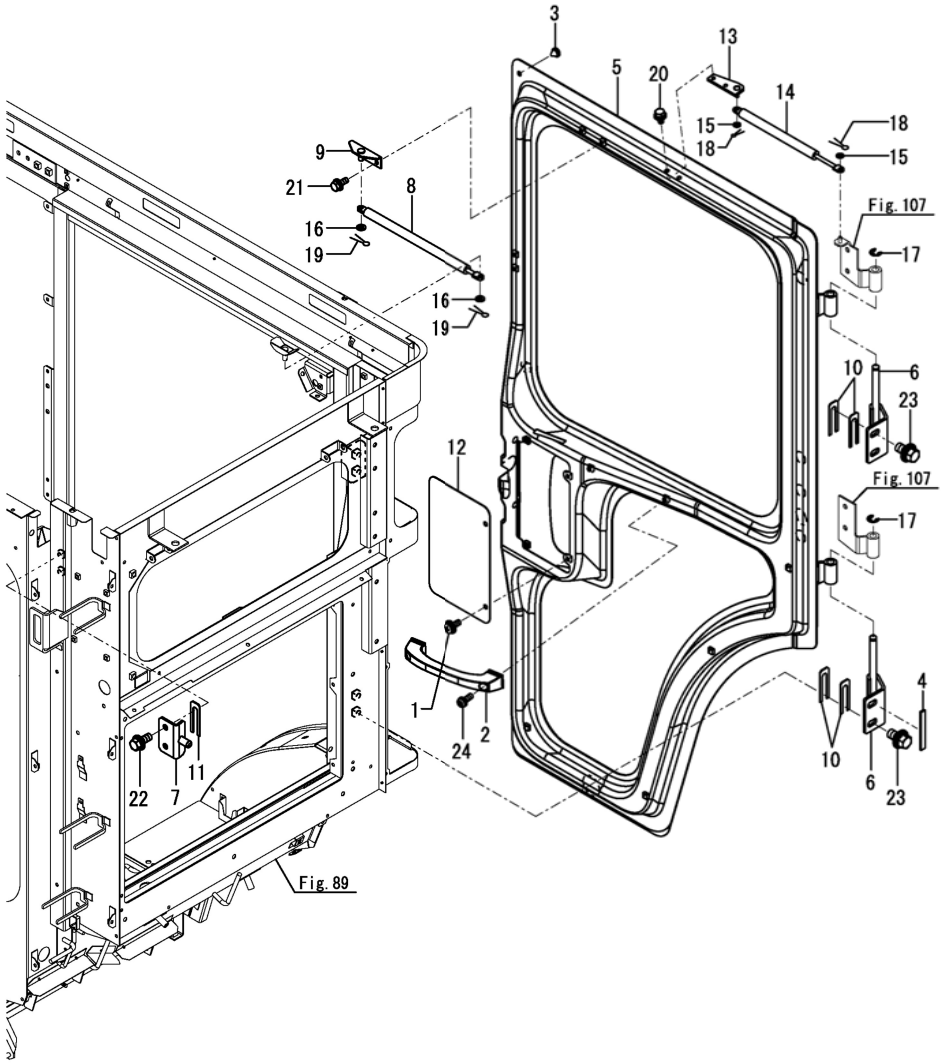

No.	ﾚﾍﾞﾙ	部品番号	部品名称	数量 (A)	(B)	(C)	(D)	(E)	(F)	I	R
1	1	1E6690-61470	ｽｸﾘｭ(ﾋﾗｽｰﾊﾞ M6X16	2							
2	1	1N1470-62080	ｱｰﾑﾚｽﾄ	1							
3	1	194446-62310	ｷｬｯﾌﾟ(ｺﾞﾑ 8	1							
4	1	1E6A85-69942	ｼｰﾙ(ﾄﾞｱｼﾃﾝ	1							
5	1	1E6A85-79102	ﾄﾞｱCMP	1							
6	1	1E6A85-79241	ﾋﾝｼﾞ(ﾄﾞｱ	2							
7	1	1E6A85-79331	ｽﾄﾗｲｶ	1							
8	1	1E8945-79400	ｽﾌﾟﾘﾝｸﾞ(ｶﾞｽ 250	1							
9	1	1E6A85-79480	ｼﾃﾝ(ﾄﾞｱ	1							
10	1	1E6A85-79680	ｼﾑ(T=1.6 ﾀﾃ	4							
11	1	1E6A85-79680	ｼﾑ(T=1.6 ﾀﾃ	1							
12	1	1E8945-79680-2	ｶﾊﾞｰ(ﾄﾞｱ	1							
13	1	1E6A85-79700	ｼﾃﾝ(ﾀﾞﾝﾊﾟ	1							
14	1	1E6A85-79750	ｽﾌﾟﾘﾝｸﾞ(ｶﾞｽ 150	1							
15	1	22137-060000	ｻﾞｶﾞﾈ(ﾐｶﾞｷ 6	2							
16	1	22137-080000	ｻﾞｶﾞﾈ(ﾐｶﾞｷ 8	2							
17	1	22272-000100	ﾄﾒﾜE(10	2							
18	1	22417-160120	ﾜﾘﾋﾟﾝ(1.6X12	2							
19	1	22417-200160	ﾜﾘﾋﾟﾝ(2.0X16	2							
20	1	26014-060122	ﾎﾞﾙﾄ(ﾋﾗ+ﾊﾞﾈ 6X12	2							
21	1	26014-060162	ﾎﾞﾙﾄ(ﾋﾗ+ﾊﾞﾈ 6X16	2							
22	1	26014-080202	ﾎﾞﾙﾄ(ﾋﾗ+ﾊﾞﾈ 8X20	2							
23	1	26014-100252	ﾎﾞﾙﾄ(ﾋﾗ+ﾊﾞﾈ 10X25	4							
24	1	26023-060202	ﾅﾍﾞｺﾈｼﾞ(ﾋﾗ+ﾊﾞﾈ M6X20	2							

N:旧 新, Q:旧 新, R:旧 新, S:旧 新, W:追加, Z:廃止, F:セット互換, K:個数変更

Fig.106. キャビン(ドア)(2)

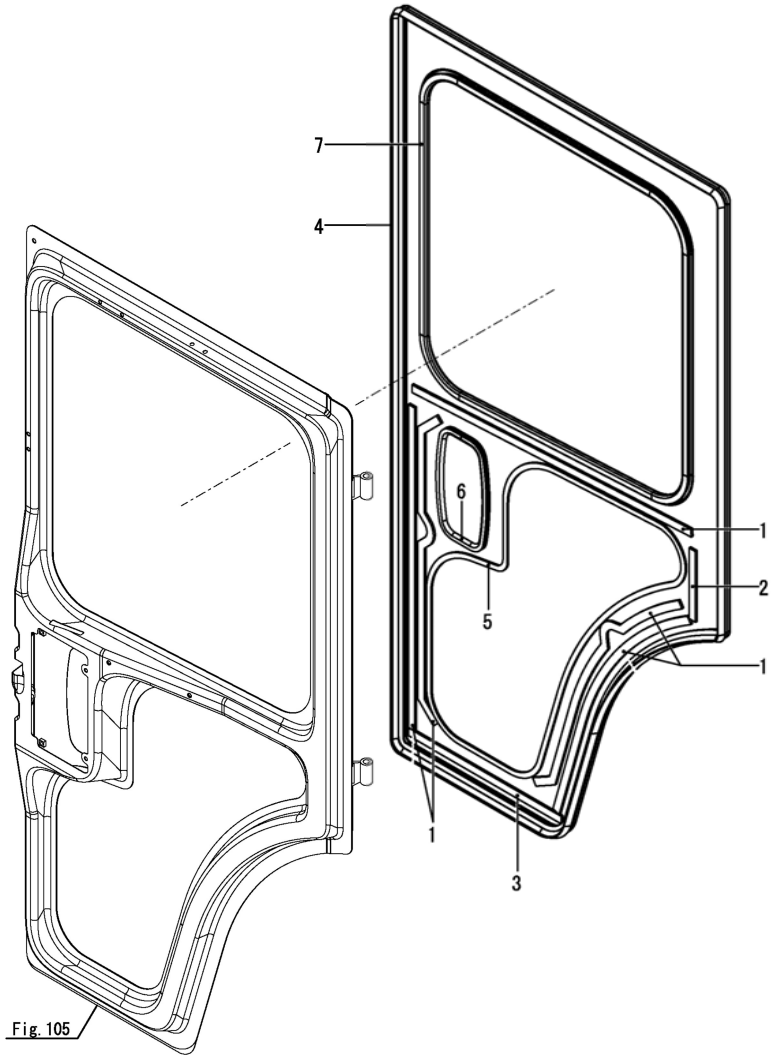

(A)=DS1C-6101T,101
(B)=
(C)=
(D)=
(E)=
(F)=

No.	ﾚﾍﾞﾙ	部品番号	部品名称	数量 (A)	(B)	(C)	(D)	(E)	(F)	I	R
1	1	1E8945-79100	ｼｰﾙ(ﾄﾞｱｼﾀ A	5							
2	1	1E8945-79110	ｼｰﾙ(ﾄﾞｱｼﾀ B	1							
3	1	1E8945-79120	ｼｰﾙ(ﾄﾞｱｼﾀ C	1							
4	1	1E6A85-79210	ｼｰﾙ(ﾄﾞｱ	1							
5	1	1E6A85-79300	ｼｰﾙ(3X10X2100	1							
6	1	1E8945-79340	ｼｰﾙ(ﾄﾞｱﾉﾌﾞ	1							
7	1	1E8945-79350	ｼｰﾙ(ﾄﾞｱﾏﾄﾞ	1							

N:旧 新, Q:旧 新, R:旧 新, S:旧 新, W:追加, Z:廃止, F:セット互換, K:個数変更

Fig.107. キャビン(ドア)(3)

(A)=DS1C-6101T,101
(B)=
(C)=
(D)=
(E)=
(F)=

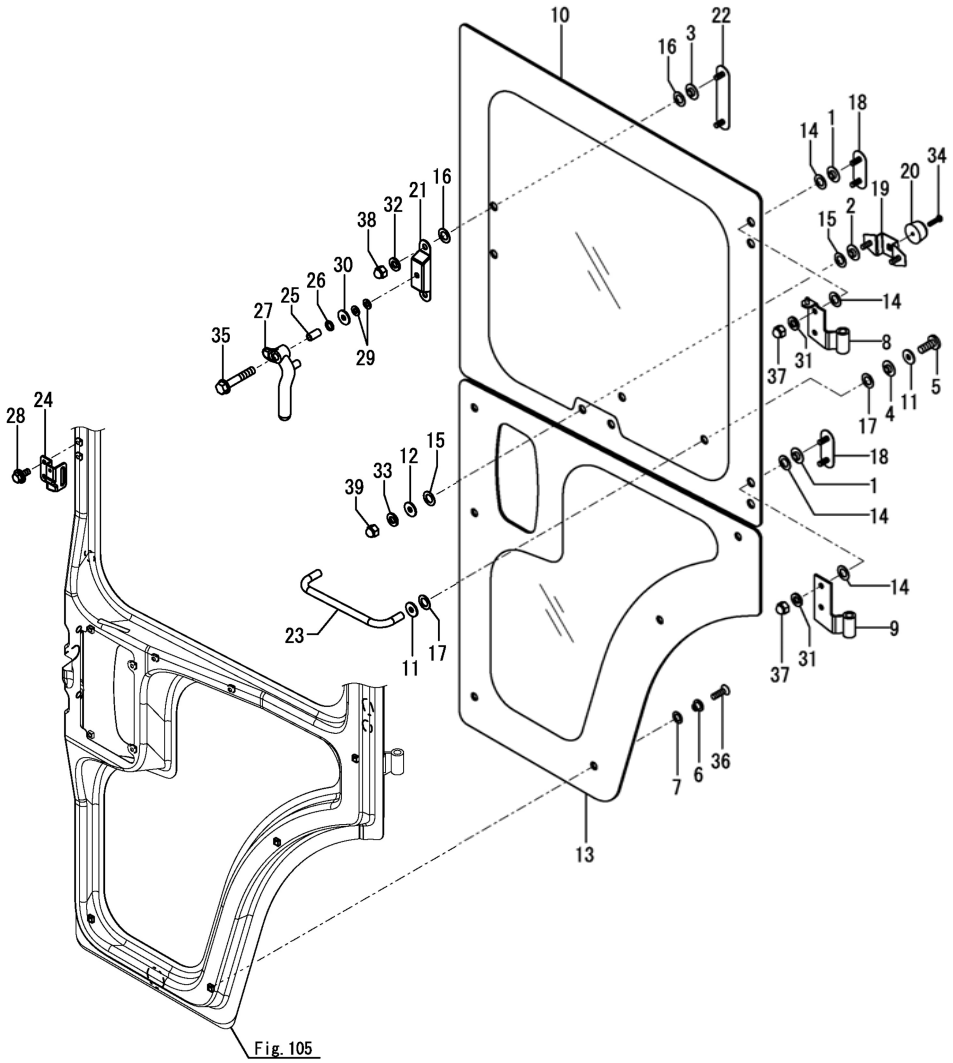

No.	ﾚﾍﾞﾙ	部品番号	部品名称	数量 (A)	(B)	(C)	(D)	(E)	(F)	I	R
1	1	172137-69651	ｶﾗｰ(ｶﾞﾗｽ	4							
2	1	172137-69651	ｶﾗｰ(ｶﾞﾗｽ	2							
3	1	172137-69651	ｶﾗｰ(ｶﾞﾗｽ	2							
4	1	172137-69651	ｶﾗｰ(ｶﾞﾗｽ	2							
5	1	172137-69840	ﾈｼﾞ(ﾊﾞｲﾝﾄﾞ	2							
6	1	1E6C30-78300	ｶﾗｰ(12X11X6	6							
7	1	1E8385-79100	ﾊﾟｯｷﾝ(ｶﾗｰ	6							
8	1	1E6A85-79261	ﾋﾝｼﾞ(ﾏﾄﾞ ｳｴ	1							
9	1	1E6A85-79280	ﾁｮｳﾊﾞﾝ(ﾏﾄﾞ ｼﾀ	1							
10	1	1E6A85-79311	ｶﾞﾗｽ(ﾄﾞｱ ｳｴ	1							
11	1	1E8385-79310	ﾜｯｼｬ(8	4							
12	1	1E8385-79310	ﾜｯｼｬ(8	2							
13	1	1E6A85-79320	ｶﾞﾗｽ(ﾄﾞｱ ｼﾀ	1							
14	1	1E8385-79350	ﾊﾟｯｷﾝ(ﾘﾔｶﾞﾗｽ	8							
15	1	1E8385-79350	ﾊﾟｯｷﾝ(ﾘﾔｶﾞﾗｽ	4							
16	1	1E8385-79350	ﾊﾟｯｷﾝ(ﾘﾔｶﾞﾗｽ	4							
17	1	1E8385-79350	ﾊﾟｯｷﾝ(ﾘﾔｶﾞﾗｽ	4							
18	1	1E8945-79430	ｽｸﾘｭ(ｶﾞﾗｽﾊﾞﾈ	2							
19	1	1E8945-79450	ﾍﾞｰｽ(ﾗﾊﾞｰﾊﾟｯﾄﾞ	1							
20	1	1E8945-79470	ｺﾞﾑ(ｱﾃ	1							
21	1	1E8945-79480	ﾍﾞｰｽ(ﾏﾄﾞﾛｯｸ	1							
22	1	1E8945-79500	ｽｸﾘｭ(ｶﾞﾗｽﾛｯｸ	1							
23	1	1E8945-79520	ﾊﾝﾄﾞﾙ(ﾏﾄﾞ	1							
24	1	1E8945-80970	ｽﾃｰ(ｶﾞﾗｽﾛｯｸ	1							
25	1	198153-83710	ｶﾗｰ(8.4X12X22.5	1							
26	1	198153-83720	ﾜｯｼｬ(ｳｪｰﾌﾞ 12	1							
27	1	198153-83730	ﾊﾝﾄﾞﾙ(ﾘﾔｶﾞﾗｽ	1							
28	1	198093-85650	ﾎﾞﾙﾄ(M6X16	2							
29	1	22137-080000	ｻﾞｶﾞﾈ(ﾐｶﾞｷ 8	2							
30	1	22157-080000	ｻﾞｶﾞﾈ(ﾀﾞｲﾏﾙ 8	1							
31	1	22217-080000	ﾊﾞﾈｻﾞｶﾞﾈ(8	4							
32	1	22217-080000	ﾊﾞﾈｻﾞｶﾞﾈ(8	2							
33	1	22217-080000	ﾊﾞﾈｻﾞｶﾞﾈ(8	2							
34	1	26023-040162	ﾅﾍﾞｺﾈｼﾞ(ﾋﾗ+ﾊﾞﾈ M4X16	1							
35	1	26106-080452	ﾂﾊﾞﾎﾞﾙﾄ(8X45	1							
36	1	26589-060202	ﾊﾞｲﾝﾄﾞﾈｼﾞ(+ｱﾅ M6X20	6							
37	1	26657-080002	ﾌｸﾛﾅｯﾄ(M8	4							
38	1	26657-080002	ﾌｸﾛﾅｯﾄ(M8	2							
39	1	26657-080002	ﾌｸﾛﾅｯﾄ(M8	2							

N:旧 ⇄ 新, Q:旧 ⇄ 新, R:旧 ⇄ 新, S:旧 ⇄ 新, W:追加, Z:廃止, F:セット互換, K:個数変更

Fig.108. ドアロック

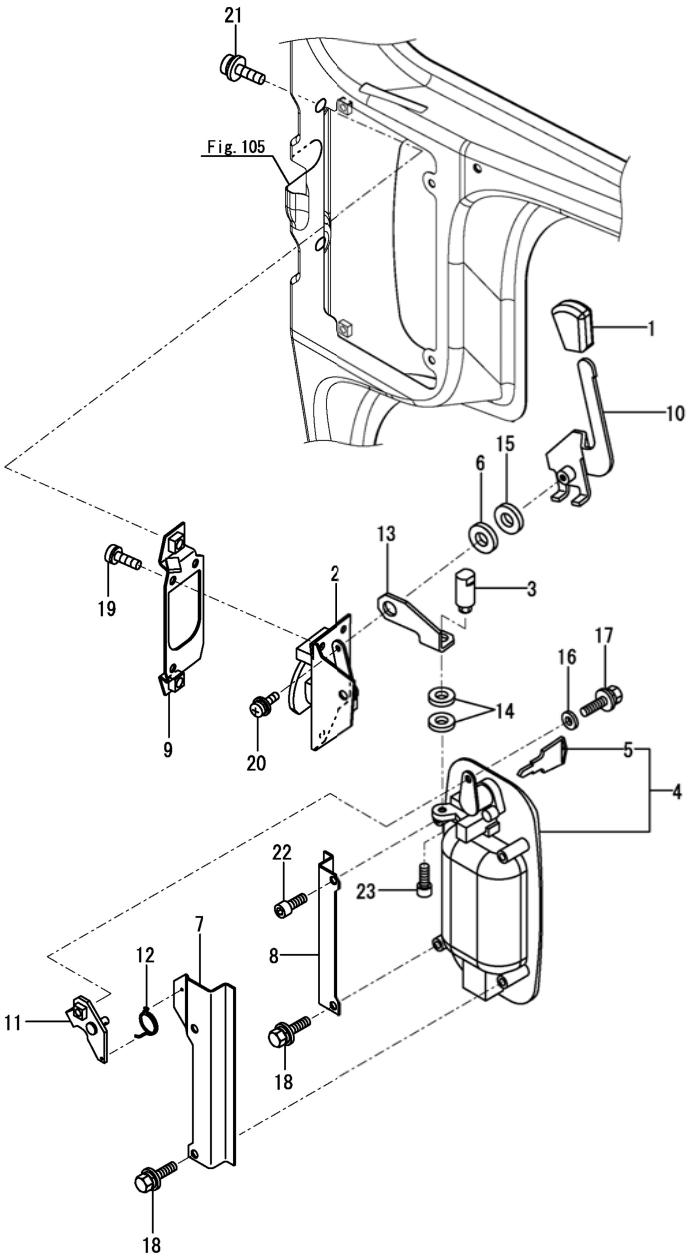

(A)=DS1C-6101T,101
(B)=
(C)=
(D)=
(E)=
(F)=

No.	ﾚﾍﾞﾙ	部品番号	部品名称	数量 (A)	(B)	(C)	(D)	(E)	(F)	I	R
1	1	194273-47910	ﾉﾌﾞ(PDｷﾘｶｴﾚﾊﾞｰ	1							
2	1	1E8385-78910	ﾛｯｸ(ﾄﾞｱ	1							
3	1	1E8945-79142-1	ﾛｯｸﾋﾟﾝ(ﾄﾞｱ	1							
4	1	1E6A85-79430	ﾊﾝﾄﾞﾙ(ｱｳﾀ	1							
5	2	1E8945-79560	ｷｰ	2							
6	1	1E6A85-79451	ﾜｯｼｬ(ｺﾞﾑ	1							
7	1	1E8945-79570	ｺﾃｲｲﾀ(ｱｳﾀﾊﾝﾄﾞﾙ A	1							
8	1	1E8945-79580	ｺﾃｲｲﾀ(ｱｳﾀﾊﾝﾄﾞﾙ B	1							
9	1	1E8945-79591	ﾍﾞｰｽ(ﾄﾞｱﾛｯｸ	1							
10	1	1E8945-79611	ﾚﾊﾞｰCMP(ﾛｯｸ	1							
11	1	1E8945-79630	ｼﾃﾝ(ﾛｯｸ	1							
12	1	1E8945-79650	ｽﾌﾟﾘﾝｸﾞ(ﾈｼﾞﾘ 1.0	1							
13	1	1E8945-79671	ｱｰﾑ(ﾛｯｸ	1							
14	1	22117-100000	ｻﾞｶﾞﾈ(ｺﾏﾙ 10	2							
15	1	22117-120000	ｻﾞｶﾞﾈ(ｺﾏﾙ 12	1							
16	1	22137-060000	ｻﾞｶﾞﾈ(ﾐｶﾞｷ 6	1							
17	1	26014-060162	ﾎﾞﾙﾄ(ﾋﾗ+ﾊﾞﾈ 6X16	1							
18	1	26014-060162	ﾎﾞﾙﾄ(ﾋﾗ+ﾊﾞﾈ 6X16	3							
19	1	26022-060162	ﾅﾍﾞｺﾈｼﾞ(ﾊﾞﾈ 6X16	3							
20	1	26023-050162	ﾅﾍﾞｺﾈｼﾞ(ﾋﾗ+ﾊﾞﾈ M5X16	1							
21	1	26023-080162	ﾅﾍﾞｺﾈｼﾞ(ﾋﾗ+ﾊﾞﾈ M8X16	2							
22	1	26450-060162	6ｶｸｱﾅﾎﾞﾙﾄ(M6X16	1							
23	1	26450-060162	6ｶｸｱﾅﾎﾞﾙﾄ(M6X16	1							

N:旧 新, Q:旧 新, R:旧 新, S:旧 新, W:追加, Z:廃止, F:セット互換, K:個数変更

Fig.109. コンプレッサ取付

(A)=DS1C-6101T,101
(B)=
(C)=
(D)=
(E)=
(F)=

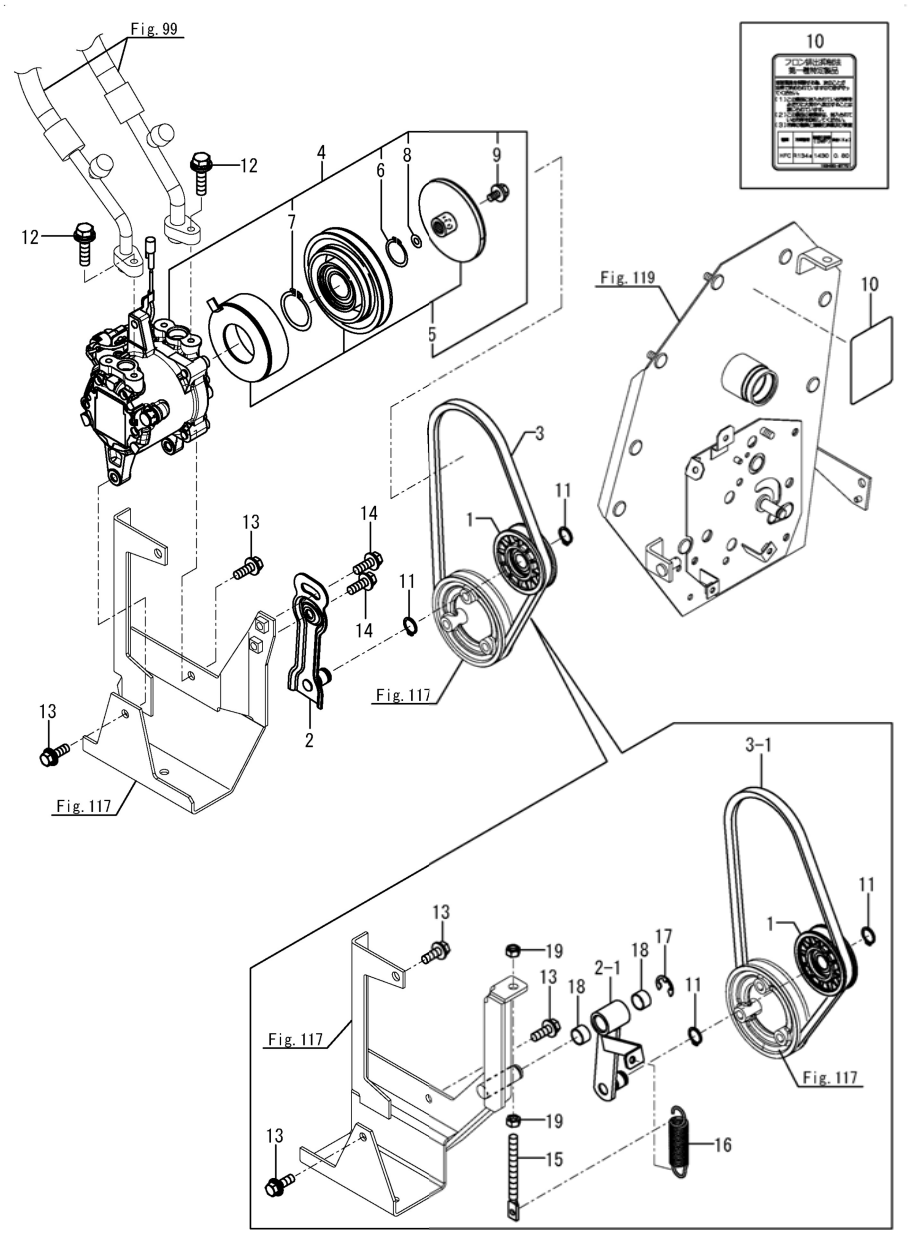

No.	ﾚﾍﾞﾙ	部品番号	部品名称	数量 (A)	(B)	(C)	(D)	(E)	(F)	I	R
1	1	1E6210-51910	ﾌﾟｰﾘ(ﾃﾝｼｮﾝ V70-A	1							
2	1	1F4140-73350	ｱｰﾑ(ｼｮｳｺｳｷﾃﾝｼｮﾝ	1							
2-1	1	1E6E10-85900	ｱｰﾑ(ﾃﾝｼｮﾝ 90	1						F	1
	(A=F100033)										
3	1	1E6A85-85750	Vﾍﾞﾙﾄ(ﾏﾙﾁﾌﾟﾗｲ M29	1							
3-1	1	1E6C75-85770	Vﾍﾞﾙﾄ(ｺｸﾞHM29 NR1	1						F	1
	(A=F100033)										
4	1	1A7347-87900	ｺﾝﾌﾟﾚｯｻCMP(ﾍﾞｰﾝ	1							
5	2	1A7347-87920	ｸﾗｯﾁCMP(ﾏｸﾞﾈｯﾄ	1							
6	2	1A7030-89930	ﾘﾝｸﾞ(ｽﾅｯﾌﾟ	1							
7	2	1A7030-89940	ﾘﾝｸﾞ(ｽﾅｯﾌﾟ	1							
8	2	1A7030-89950	ﾜｯｼｬ(0.1	1							
9	2	1A7030-89980	ﾎﾞﾙﾄ(ﾂﾊﾞ M6X16	1							
10	1	1E8450-97701	ﾗﾍﾞﾙ(ﾌﾛﾝｶｲｼｭｳ 0.80	1							
11	1	22242-000150	ﾄﾒﾜC(ｼﾞｸ 15	2							
12	1	26014-060252	ﾎﾞﾙﾄ(ﾋﾗ+ﾊﾞﾈ 6X25	2							
13	1	26014-080252	ﾎﾞﾙﾄ(ﾋﾗ+ﾊﾞﾈ 8X25	3							
14	1	26014-080252	ﾎﾞﾙﾄ(ﾋﾗ+ﾊﾞﾈ 8X25	2						Z	
	(A=F100033)										
15	1	1E6192-51340	ｽｸﾘｭ(ﾃﾝｼｮﾝ 8X92	1						W	
	(A=F100033)										
16	1	1E9265-63300	ｽﾌﾟﾘﾝｸﾞ(16X80	1						W	
	(A=F100033)										
17	1	22272-000120	ﾄﾒﾜE(12	1						W	
	(A=F100033)										
18	1	24550-015100	ﾄﾞﾗｲﾌﾞﾂｼｭ(15X10	2						W	
	(A=F100033)										
19	1	26717-080002	ﾅｯﾄ(M8	2						W	
	(A=F100033)										

備考
(1)Fig.109 No.2-1, 3-1, 15, 16, 17, 18, 19 と Fig.117 No.8-1 を同時交換にて互換性有り

N:旧 新, Q:旧 新, R:旧 新, S:旧 新, W:追加, Z:廃止, F:セット互換, K:個数変更

Fig.110. バッテリー

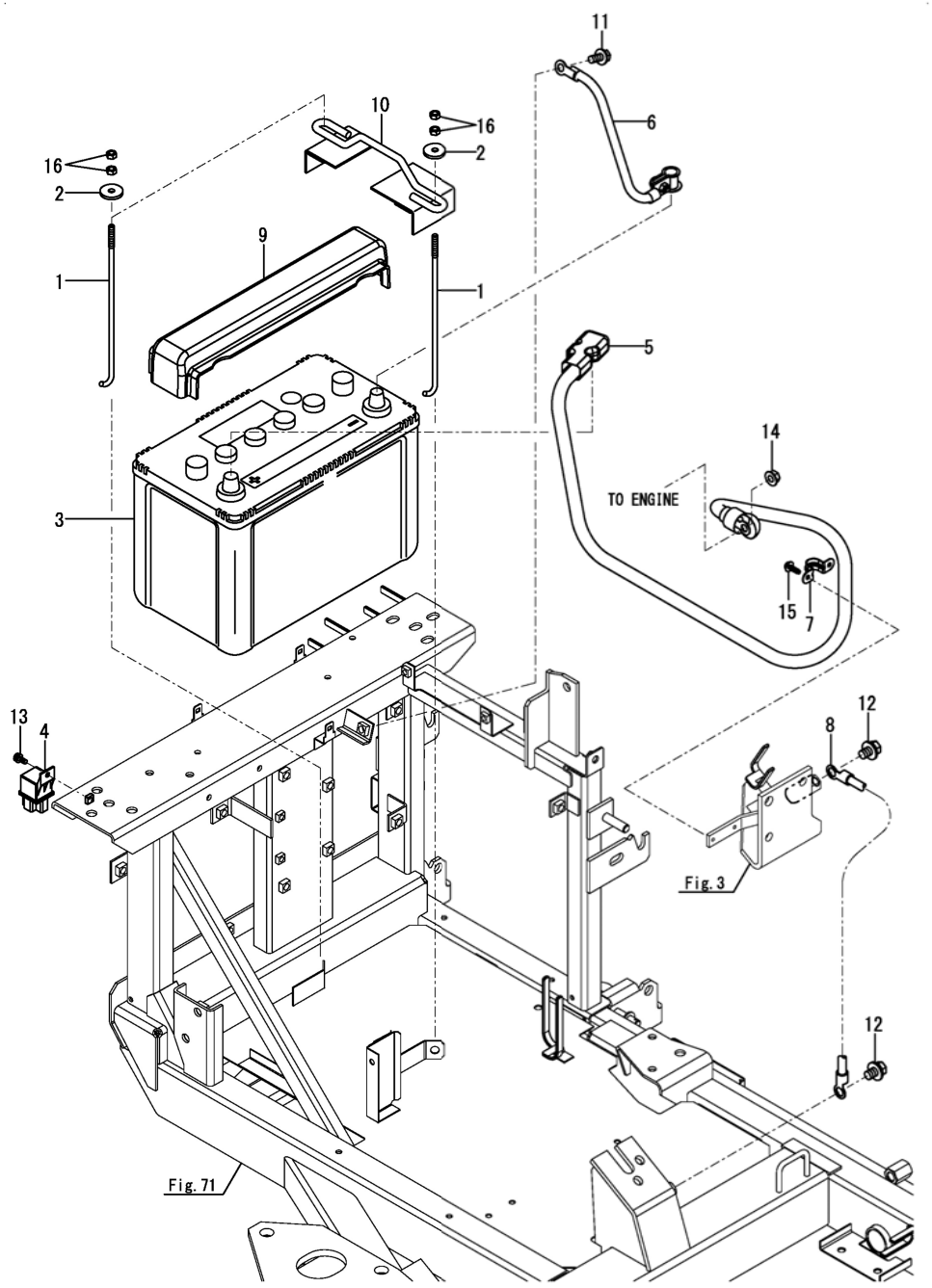

(A)=DS1C-6101T,101
(B)=
(C)=
(D)=
(E)=
(F)=

No.	ﾚﾍﾞﾙ	部品番号	部品名称	数量 (A)	(B)	(C)	(D)	(E)	(F)	I	R
1	1	1C7102-06050	ﾛｯﾄﾞ(ﾊﾞｯﾃﾘ	2							
2	1	146200-13060	ﾜｯｼｬ(7X26X3.2	2							
3	1	172460-16130	ﾊﾞｯﾃﾘ EC-115D31R	1							
4	1	172B16-17190	ﾘﾚｰ(CB C ﾀｲﾌﾟ	1							
5	1	1E6A80-83000	ｹｰﾌﾞﾙ(ﾊﾞｯﾃﾘ ﾌﾟﾗｽ	1							
6	1	1E8940-83200	ｹｰﾌﾞﾙ(ﾊﾞｯﾃﾘ ﾏｲﾅｽ	1							
7	1	1E6681-83430	ﾎﾙﾀﾞ(ｹｰﾌﾞﾙ	1							
8	1	1E8560-83900	ﾜｲﾔ(ｱｰｽ 13X200	1							
9	1	1E9040-84940	ｶﾊﾞｰ(ﾊﾞｯﾃﾘ	1							
10	1	1E9040-84950	ｵｻｴCMP(ﾊﾞｯﾃﾘ	1							
11	1	26014-080202	ﾎﾞﾙﾄ(ﾋﾗ+ﾊﾞﾈ 8X20	1							
12	1	26014-100162	ﾎﾞﾙﾄ(ﾋﾗ+ﾊﾞﾈ 10X16	2							
13	1	26023-050122	ﾅﾍﾞｺﾈｼﾞ(ﾋﾗ+ﾊﾞﾈ M5X12	1							
14	1	26367-080002	ﾂﾊﾞﾂｷﾅｯﾄ(M8	1							
15	1	26476-050142	ﾀｯﾋﾟﾝﾎﾞﾙﾄ(M5X14	2							
16	1	26717-060002	ﾅｯﾄ(M6	4							

N:旧 新, Q:旧 新, R:旧 新, S:旧 新, W:追加, Z:廃止, F:セット互換, K:個数変更

Fig.111. ワイヤーハーネス(走行)

(A)=DS1C-6101T,101
(B)=
(C)=
(D)=
(E)=
(F)=

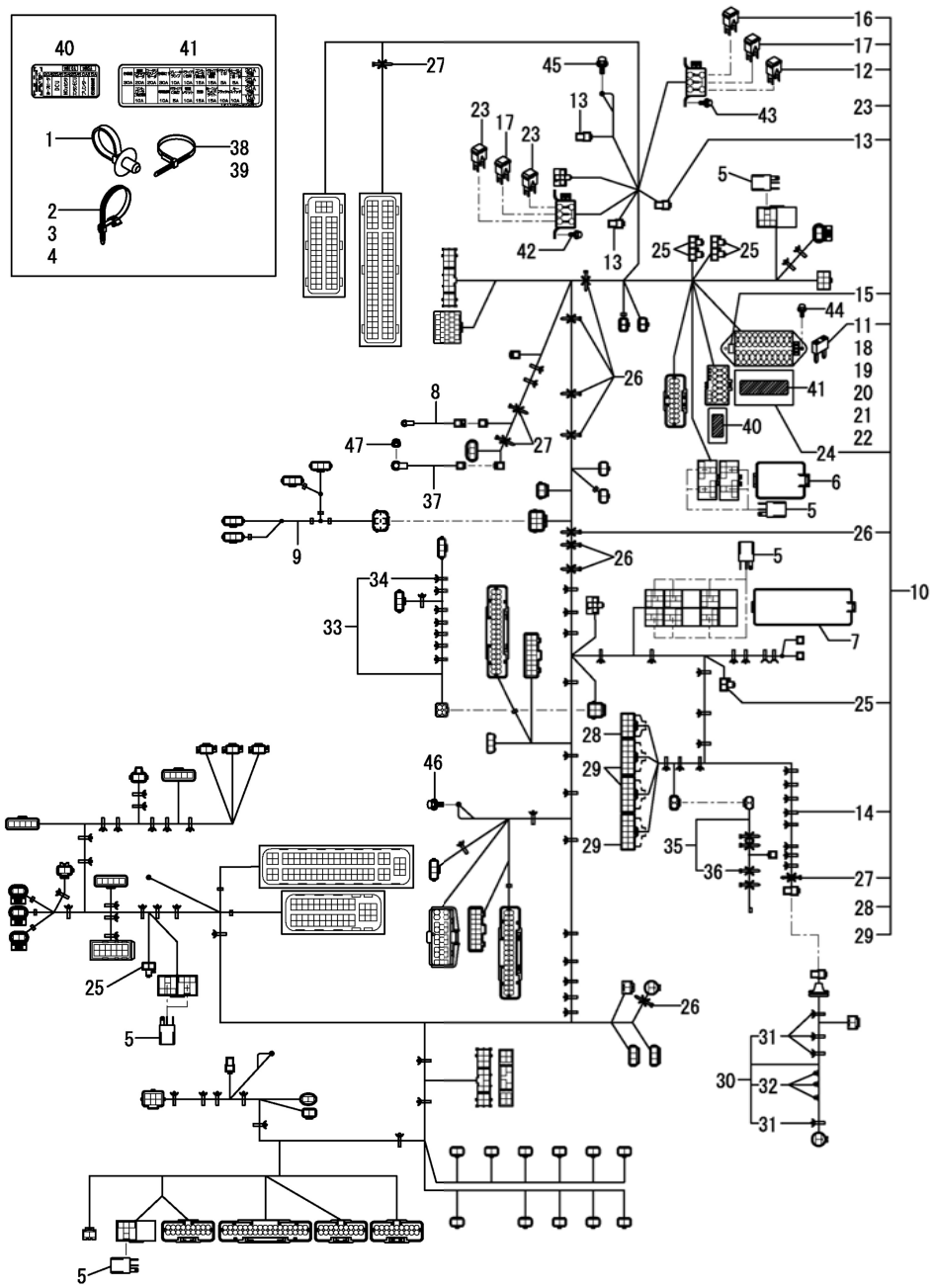

No.	ﾚﾍﾞﾙ	部品番号	部品名称	数量 (A)	(B)	(C)	(D)	(E)	(F)	I	R
1	1	1A7500-51160	ｸﾘｯﾌﾟ(ﾊｰﾈｽ	1							
2	1	194680-51670	ﾊﾞﾝﾄﾞ(ｸﾘｯﾌﾟ	1							
3	1	194680-51670	ﾊﾞﾝﾄﾞ(ｸﾘｯﾌﾟ	1							
4	1	194680-51670	ﾊﾞﾝﾄﾞ(ｸﾘｯﾌﾟ	1							
5	1	1A7522-52950	ﾘﾚｰ(ACM13221M19	13							
6	1	1E9355-82600	ｶﾊﾞｰ(ﾘﾚｰﾎﾞｯｸｽ 2P	1							
7	1	1K1140-82700	ｶﾊﾞｰ(ﾘﾚｰﾎﾞｯｸｽ 10P	1							
8	1	1E8540-84101	ﾊｰﾈｽ(ｽﾀｰﾀ	1							
9	1	1E6A80-84151	ﾊｰﾈｽ(ﾐﾂｼｮﾝ	1							
10	1	1K1192-84250	ﾊｰﾈｽ(ｿｳｺｳ	1							
11	2	1D2310-06130	ﾋｭｰｽﾞ(ﾐﾆ 25A	3							
12	2	1C6900-06180	ﾋｭｰｽﾞ(ｽﾛｰﾌﾞﾛｰ 80A	1							
13	2	1A6382-51510	ﾚｼﾞｽﾀﾝｽ(2W R120	3							
14	2	194680-51670	ﾊﾞﾝﾄﾞ(ｸﾘｯﾌﾟ	67							
15	2	1N3280-51800	ﾌﾟｰﾗ(ﾋｭｰｽﾞ S	1							
16	2	1A7611-52720	ﾋｭｰｽﾞ(ｽﾛｰﾌﾞﾛｰ 100A	1							
17	2	1E8450-83120	ﾋｭｰｽﾞ(ｽﾛｰﾌﾞﾛｰ 40A	2							
18	2	1E8665-83150	ﾋｭｰｽﾞ(ﾐﾆ 5A	4							
19	2	1E8665-83160	ﾋｭｰｽﾞ(ﾐﾆ 10A	8							
20	2	1E8665-83170	ﾋｭｰｽﾞ(ﾐﾆ 15A	6							
21	2	1E8665-83180	ﾋｭｰｽﾞ(ﾐﾆ 20A	4							
22	2	1E8665-83190	ﾋｭｰｽﾞ(ﾐﾆ 30A	3							
23	2	1E8540-83220	ﾋｭｰｽﾞ(ｽﾛｰﾌﾞﾛｰ 60A	2							
24	2	1E8970-84800	ｶﾊﾞｰ(ﾋｭｰｽﾞﾎﾞｯｸｽ 20P	1							
25	2	1E8235-84910	ﾀﾞｲｵｰﾄﾞ(090 3A	6							
26	2	1E6102-84960	ﾊﾞﾝﾄﾞ(ﾜｲﾔﾄﾒ 250	8							
27	2	1E6102-84970	ﾊﾞﾝﾄﾞ(ﾜｲﾔﾄﾒ 140	4							
28	2	129A00-91460	ﾌﾟｰﾂ(8ｷﾖｸｶﾌﾟﾗ	1							
29	2	129A00-91470	ﾌﾟｰﾂ(12ｷﾖｸｶﾌﾟﾗ	3							
30	1	1E6C11-84300	ﾊｰﾈｽ(ﾛｰﾀﾘｰｽｸﾘｰﾝ	1							
31	2	194680-51670	ﾊﾞﾝﾄﾞ(ｸﾘｯﾌﾟ	4							
32	2	1E6A80-84310	ｸﾘｯﾌﾟ(ﾃｰﾌﾟｺﾃｲ	3							
33	1	1E6A80-84350	ﾊｰﾈｽ(UFOｾﾝｻ	1							
34	2	194680-51670	ﾊﾞﾝﾄﾞ(ｸﾘｯﾌﾟ	8							
35	1	1E6C30-84400	ﾊｰﾈｽ(ｴﾝｼﾞﾝ	1							
36	2	1E6102-84970	ﾊﾞﾝﾄﾞ(ﾜｲﾔﾄﾒ 140	4							
37	1	1E6A80-84850	ﾊｰﾈｽ(G	1							
38	1	1E6102-84960	ﾊﾞﾝﾄﾞ(ﾜｲﾔﾄﾒ 250	1							
39	1	1E6102-84970	ﾊﾞﾝﾄﾞ(ﾜｲﾔﾄﾒ 140	1							
40	1	1E6C70-97430	ﾗﾍﾞﾙ(ﾋｭｰｽﾞ S2	1							
41	1	1K1192-97460	ﾗﾍﾞﾙ(ﾋｭｰｽﾞ S1	1							
42	1	26014-060122	ﾎﾞﾙﾄ(ﾋﾗ+ﾊﾞﾈ 6X12	2							
43	1	26014-060122	ﾎﾞﾙﾄ(ﾋﾗ+ﾊﾞﾈ 6X12	2							
44	1	26014-060162	ﾎﾞﾙﾄ(ﾋﾗ+ﾊﾞﾈ 6X16	2							
45	1	26014-080162	ﾎﾞﾙﾄ(ﾋﾗ+ﾊﾞﾈ 8X16	1							
46	1	26014-080162	ﾎﾞﾙﾄ(ﾋﾗ+ﾊﾞﾈ 8X16	1							
47	1	26367-060002	ﾂﾊﾞﾂｷﾅｯﾄ(M6	1							

N:旧 ⇄ 新, Q:旧 ⇄ 新, R:旧 ⇄ 新, S:旧 ⇄ 新, W:追加, Z:廃止, F:セット互換, K:個数変更

Fig.112. ワイヤーハーネス(コンプレッサー)

(A)=DS1C-6101T,101
(B)=
(C)=
(D)=
(E)=
(F)=

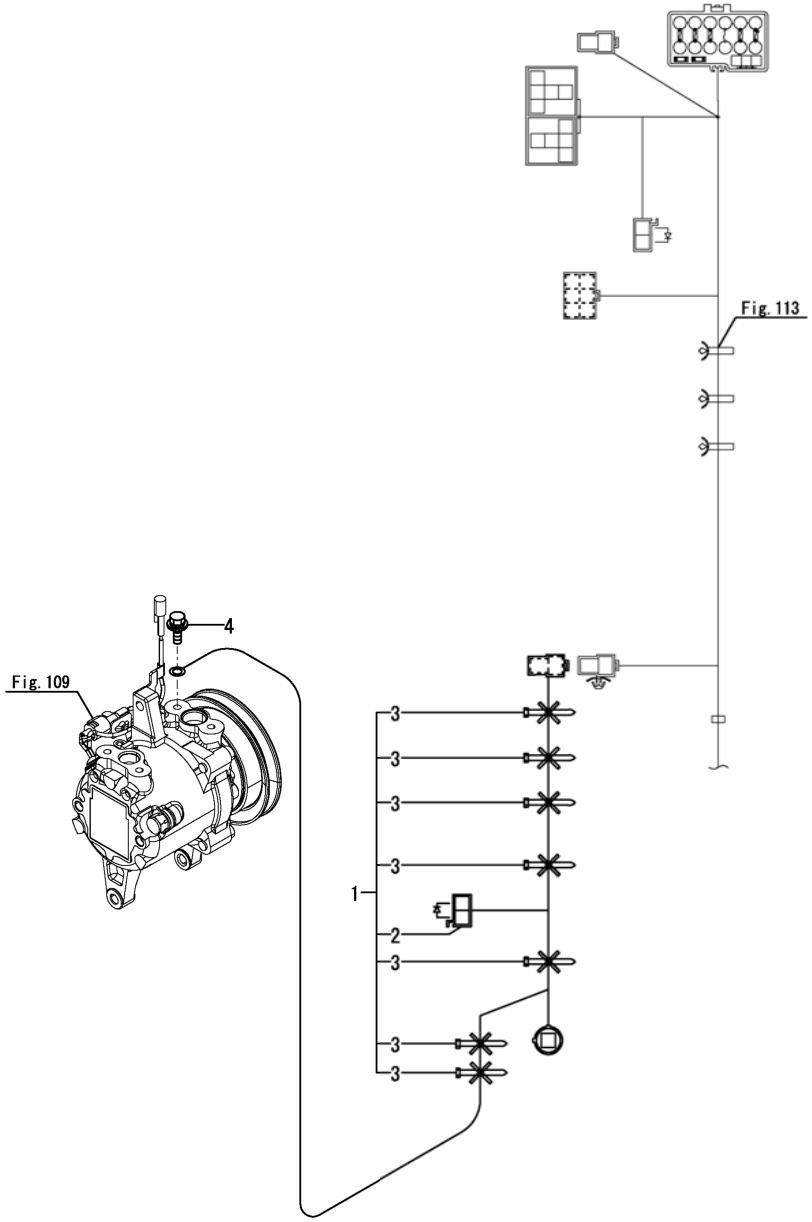

No.	ﾚﾍﾞﾙ	部品番号	部品名称	数量 (A)	(B)	(C)	(D)	(E)	(F)	I	R
1	1	1E6A85-84053	ﾊｰﾈｽ(ｺﾝﾌﾟﾚｯｻ	1							
2	2	1E8235-84910	ﾀﾞｲｵｰﾄﾞ(090 3A	1							
3	2	1E6102-84970	ﾊﾞﾝﾄﾞ(ﾜｲﾔﾄﾒ 140	7							
4	1	26014-060122	ﾎﾞﾙﾄ(ﾋﾗ+ﾊﾞﾈ 6X12	1							

N:旧 新, Q:旧 新, R:旧 新, S:旧 新, W:追加, Z:廃止, F:セット互換, K:個数変更

Fig.113. ワイヤーハーネス(キャビン)

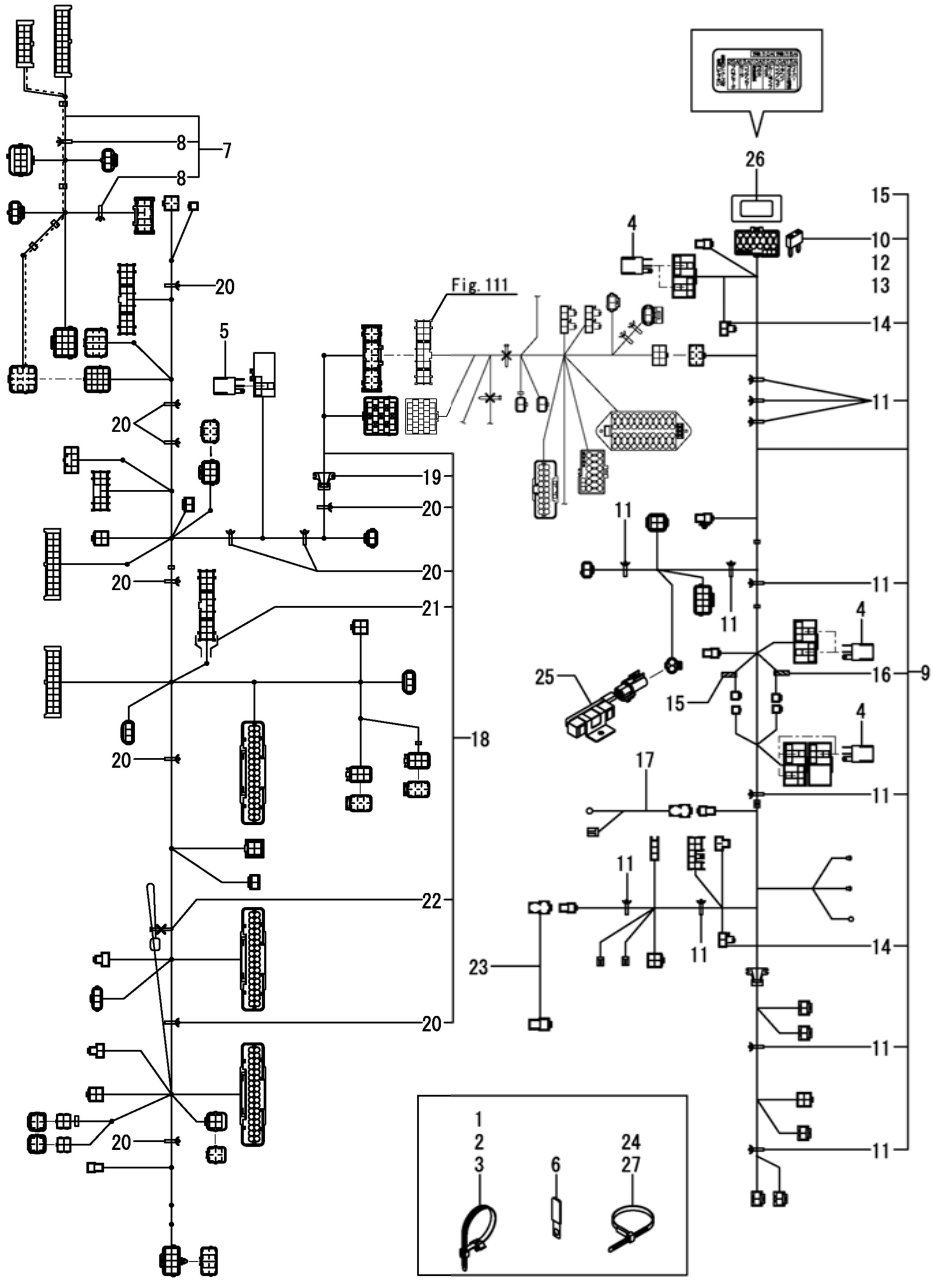

(A)=DS1C-6101T,101
(B)=
(C)=
(D)=
(E)=
(F)=

No.	ﾚﾍﾞﾙ	部品番号	部品名称	数量 (A)	(B)	(C)	(D)	(E)	(F)	I	R
1	1	194680-51670	ﾊﾞﾝﾄﾞ(ｸﾘｯﾌﾟ	6							
2	1	194680-51670	ﾊﾞﾝﾄﾞ(ｸﾘｯﾌﾟ	2							
3	1	194680-51670	ﾊﾞﾝﾄﾞ(ｸﾘｯﾌﾟ	1							
4	1	1A7522-52950	ﾘﾚｰ(ACM13221M19	7							
5	1	1A7522-52950	ﾘﾚｰ(ACM13221M19	1							
6	1	1E6020-83890	ｸﾗﾝﾌﾟ(ｺｰﾄﾞ	1							
7	1	1E6C70-84000	ﾊｰﾈｽ(ｽﾃｱﾘﾝｸﾞｺﾗﾑ	1							
8	2	194680-51670	ﾊﾞﾝﾄﾞ(ｸﾘｯﾌﾟ	2							
9	1	1E6C16-84052	ﾊｰﾈｽ(ｷｬﾋﾞﾝ	1							
10	2	1D2310-06130	ﾋｭｰｽﾞ(ﾐﾆ 25A	1							
11	2	194680-51670	ﾊﾞﾝﾄﾞ(ｸﾘｯﾌﾟ	11							
12	2	1E8665-83160	ﾋｭｰｽﾞ(ﾐﾆ 10A	3							
13	2	1E8665-83170	ﾋｭｰｽﾞ(ﾐﾆ 15A	3							
14	2	1E8235-84910	ﾀﾞｲｵｰﾄﾞ(090 3A	2							
15	2	1E6C35-97150	ﾗﾍﾞﾙ(5MIN	1							
16	2	1E6C35-97160	ﾗﾍﾞﾙ(60MIN	1							
17	1	1E6A85-84100	ﾊｰﾈｽ(ﾄﾞｱｽｲｯﾁ	1							
18	1	1E6C70-84103	ﾊｰﾈｽ(ｻｲﾄﾞｺﾗﾑ	1							
19	2	197853-51300	ｸﾞﾛﾒｯﾄ(50	1							
20	2	194680-51670	ﾊﾞﾝﾄﾞ(ｸﾘｯﾌﾟ	12							
21	2	1E8530-84560	ｶﾊﾞｰ(ﾎﾞｳｿ G	1							
22	2	1E6102-84970	ﾊﾞﾝﾄﾞ(ﾜｲﾔﾄﾒ 140	1							
23	1	1E6A85-84150	ﾊｰﾈｽ(ﾌﾟﾛｱﾓｰﾀ	1							
24	1	1E6102-84970	ﾊﾞﾝﾄﾞ(ﾜｲﾔﾄﾒ 140	1							
25	1	1E6C30-85360	ﾃｲｺｳｷ(ﾌｧﾝ	1							
26	1	1E6C35-97231	ﾗﾍﾞﾙ(ﾋｭｰｽﾞ ｷｬﾋﾞﾝ	1							
27	1	29622-140001	ﾊﾞﾝﾄﾞ(RF140 ｸﾛ	2							

N:旧 新, Q:旧 新, R:旧 新, S:旧 新, W:追加, Z:廃止, F:セット互換, K:個数変更

Fig.115. モニター

(A)=DS1C-6101T,101
(B)=
(C)=
(D)=
(E)=
(F)=

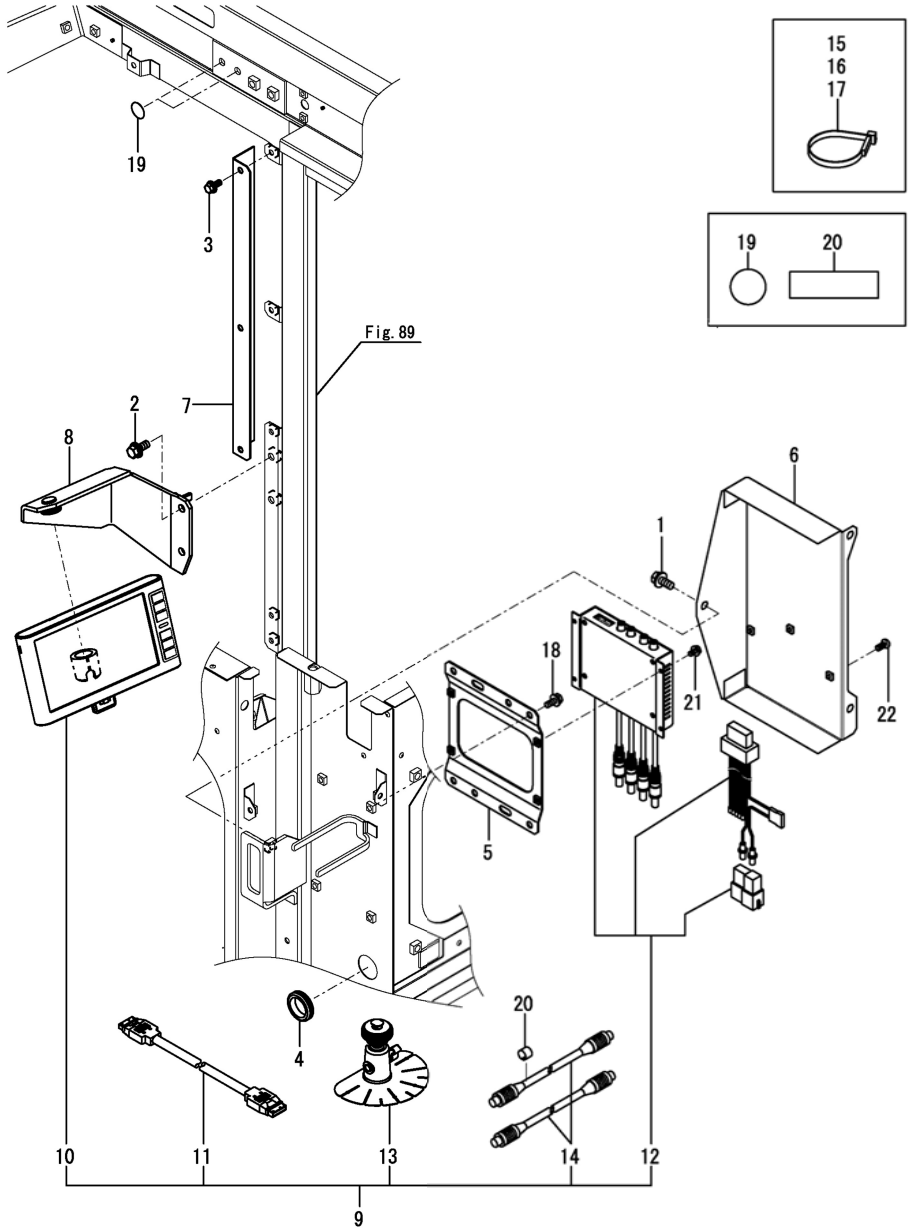

No.	ﾚﾍﾞﾙ	部品番号	部品名称	数量 (A)	(B)	(C)	(D)	(E)	(F)	I	R
1	1	1D4220-51340	ﾎﾞﾙﾄ(8X20C ｸﾛ	3							
2	1	1D4220-51340	ﾎﾞﾙﾄ(8X20C ｸﾛ	2							
3	1	1E6D00-61190	ﾎﾞﾙﾄ(6X12C ｸﾛ	3							
4	1	1E8945-62320	ｸﾞﾛﾒｯﾄ(ﾏｸﾂｷ 36	1							
5	1	1E6B95-62932	ﾌﾞﾗｹｯﾄ(ﾁｭｰﾅ	1							
6	1	1E6C75-62940	ｶﾊﾞｰ(ﾁｭｰﾅ A	1							
7	1	1E6B95-77771	ｶﾊﾞｰ(ｹｰﾌﾞﾙ	1							
8	1	1E6B95-79581	ｽﾃｰ(ﾓﾆﾀ	1							
9	1	1E6B95-81002	ﾓﾆﾀCMP	1							
10	2	1E6B95-81011	ﾓﾆﾀUNIT	1							
11	2	1E6B95-81021	ｹｰﾌﾞﾙ(4.6M	1							
12	2	1E6B95-81031	ﾎﾞﾃﾞｨCMP(ｸﾜｯﾄﾞﾕﾆｯﾄ	1							
13	2	1E6A85-81071	ｽﾀﾝﾄﾞ(ﾓﾆﾀ	1							
14	2	1E6B95-81071	ｹｰﾌﾞﾙ(ｴﾝﾁﾖｳ 1M	2							
15	1	1E6102-84960	ﾊﾞﾝﾄﾞ(ﾜｲﾔﾄﾒ 250	1							
16	1	1E6102-84970	ﾊﾞﾝﾄﾞ(ﾜｲﾔﾄﾒ 140	1							
17	1	1E6102-84970	ﾊﾞﾝﾄﾞ(ﾜｲﾔﾄﾒ 140	1							
18	1	198093-85650	ﾎﾞﾙﾄ(M6X16	4							
19	1	1E8915-97350	ﾗﾍﾞﾙ(ｱﾅｶｸｼ	2							
20	1	1E8785-97551	ﾗﾍﾞﾙ(ｲｴﾛｰ 15X50	1							
21	1	26023-040082	ﾅﾍﾞｺﾈｼﾞ(ﾋﾗ+ﾊﾞﾈ M4X8	4							
22	1	26559-040082	ﾅﾍﾞｺﾈｼﾞ(+ｱﾅ 4X 8	3							

N:旧 新, Q:旧 新, R:旧 新, S:旧 新, W:追加, Z:廃止, F:セット互換, K:個数変更

Fig.117. ポンプ入力

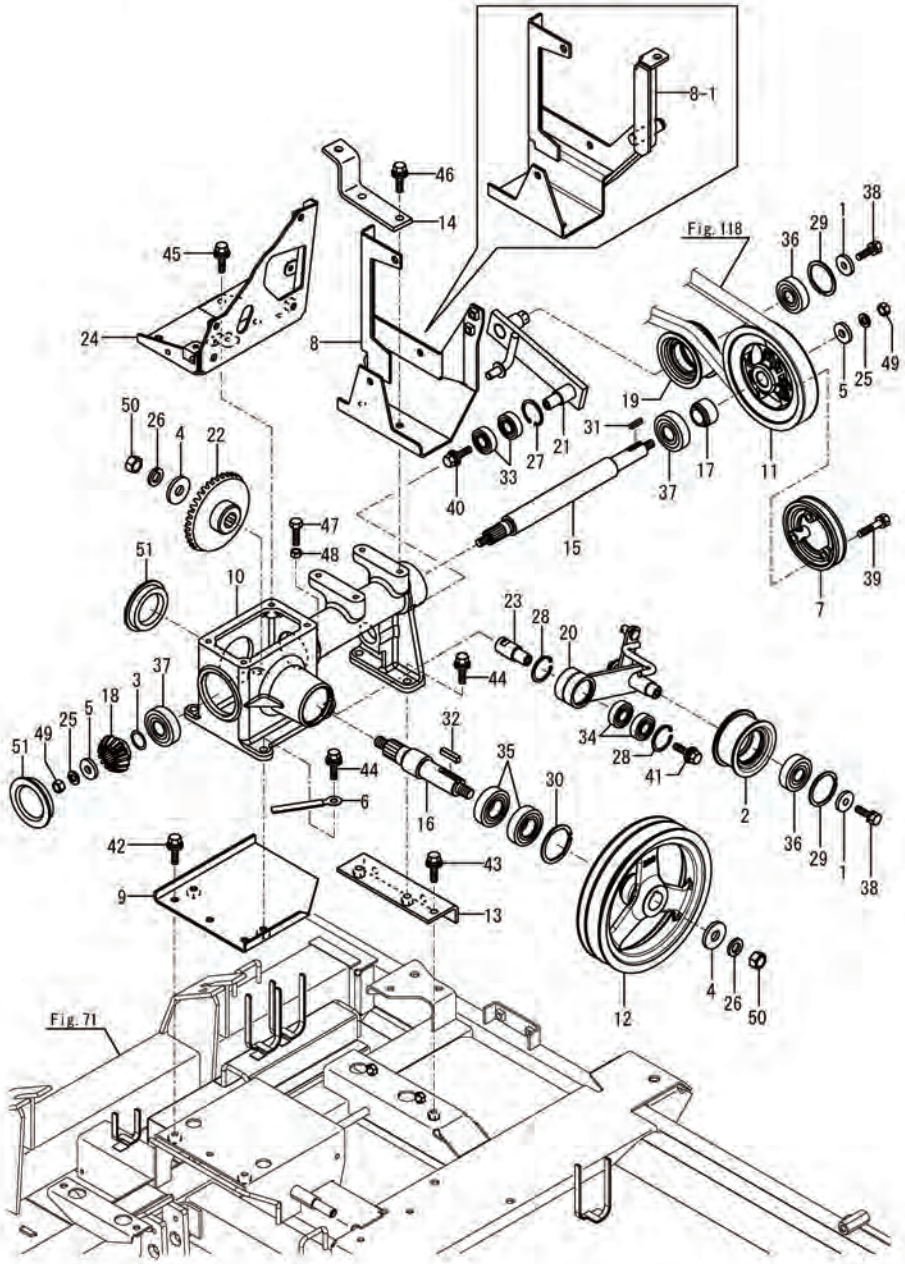

備考
(1)Fig.109 No.2-1, 3-1, 15, 16, 17, 18, 19 と Fig.117 No.8-1 を同時交換にて互換性有り

(A)=DS1C-6101T,101
(B)=
(C)=
(D)=
(E)=
(F)=

No.	ﾚﾍﾞﾙ	部品番号	部品名称	数量 (A)	(B)	(C)	(D)	(E)	(F)	I	R
1	1	1E6020-25340-1	ｽﾍﾟｰｻ(9X28X4.5	2							
2	1	1E8559-35161	ﾌﾟｰﾘ(ﾃﾝｼｮﾝ 70	1							
3	1	1E6770-38350	ｼﾑ(20.5X27X0.3	1							
4	1	1E6680-59640-2	ﾜｯｼｬ(14.5X38	2							
5	1	1E6102-63110	ｶﾗｰ(10.5X28X4.5	2							
6	1	1E8490-83890	ｸﾗﾝﾌﾟ(ﾊｰﾈｽ 85	1							
7	1	1E6A85-85370	Vﾌﾟｰﾘ(99M	1							
8	1	1E6A85-85380	ｺﾝﾌﾟﾚｯｻﾀﾞｲ	1							
8-1	1	1E6E10-85381	ﾍﾞｰｽ(ｺﾝﾌﾟﾚｯｻ	1						F	1
	(A=F100033)										
9	1	1E6A80-91011	ﾌﾞﾗｹｯﾄ(ｹｰｽﾄﾘﾂｹ L	1							
10	1	1E6A40-91020	ｹｰｽ(ｸﾞﾚﾝﾆｭｳﾘｮｸ	1							
11	1	1E6A80-91030	Vﾌﾟｰﾘ(150C	1							
12	1	1E6A80-91040	Vﾌﾟｰﾘ(208AC	1							
13	1	1E6A80-91062	ﾌﾞﾗｹｯﾄ(ｹｰｽﾄﾘﾂｹ R	1							
14	1	1E6A80-91083	ﾍﾞｰｽ(ﾃﾝｼｮﾝ	1							
15	1	1E6A80-91100	1ｼﾞｸ(ｸﾞﾚﾝﾆｭｳﾘｮｸ	1							
16	1	1E6A80-91110	2ｼﾞｸ(ｸﾞﾚﾝﾆｭｳﾘｮｸ	1							
17	1	1E6A80-91121	ｶﾗｰ(21X34X20.5	1							
18	1	1E6A80-91131	ｷﾞﾔ(ﾍﾞﾍﾞﾙ 15	1							
19	1	1E6A80-91141	ﾌﾟｰﾘ(ﾃﾝｼｮﾝ 80	1							
20	1	1E6A80-91151	ｱｰﾑ(ﾃﾝｼｮﾝ 105	1							
21	1	1E6A80-91204	ｱｰﾑ(ﾃﾝｼｮﾝ 135	1							
22	1	1E8540-91341	ｷﾞﾔ(ﾍﾞﾍﾞﾙ 37	1							
23	1	1E6A40-91350	ｼｬﾌﾄ(ｱｰﾑ A	1							
24	1	1E6B90-91800	ﾌﾞﾗｹｯﾄ(ﾌｱﾝｹｰｽ	1							
25	1	22217-100000	ﾊﾞﾈｻﾞｶﾞﾈ(10	2							
26	1	22217-140000	ﾊﾞﾈｻﾞｶﾞﾈ(14	2							
27	1	22252-000350	ﾄﾒｳC(ｱﾅ 35	1							
28	1	22252-000350	ﾄﾒｳC(ｱﾅ 35	2							
29	1	22252-000471	ﾄﾒｳC(ｱﾅ 47	2							
30	1	22252-000521	ﾄﾒｳC(ｱﾅ 52	1							
31	1	22551-050200	ｷｰ(5X20	1							
32	1	22551-070300	ｷｰ(7X30	1							
33	1	24104-062024	ﾍﾞｱﾘﾝｸﾞ(ﾎﾞｰﾙ 6202UU	2							
34	1	24104-062024	ﾍﾞｱﾘﾝｸﾞ(ﾎﾞｰﾙ 6202UU	2							
35	1	24104-062054	ﾍﾞｱﾘﾝｸﾞ(ﾎﾞｰﾙ 6205UU	2							
36	1	24104-063034	ﾍﾞｱﾘﾝｸﾞ(ﾎﾞｰﾙ 6303UU	2							
37	1	24104-063044	ﾍﾞｱﾘﾝｸﾞ(ﾎﾞｰﾙ 6304UU	2							
38	1	26013-080202	ﾎﾞﾙﾄ(ﾊﾞﾈ 8X20	2							
39	1	26013-080402	ﾎﾞﾙﾄ(ﾊﾞﾈ 8X40	3							
40	1	26014-080202	ﾎﾞﾙﾄ(ﾋﾗ+ﾊﾞﾈ 8X20	1							
41	1	26014-080202	ﾎﾞﾙﾄ(ﾋﾗ+ﾊﾞﾈ 8X20	1							
42	1	26014-080202	ﾎﾞﾙﾄ(ﾋﾗ+ﾊﾞﾈ 8X20	3							
43	1	26014-080202	ﾎﾞﾙﾄ(ﾋﾗ+ﾊﾞﾈ 8X20	3							
44	1	26014-080252	ﾎﾞﾙﾄ(ﾋﾗ+ﾊﾞﾈ 8X25	4							
45	1	26014-080252	ﾎﾞﾙﾄ(ﾋﾗ+ﾊﾞﾈ 8X25	4							
46	1	26014-080252	ﾎﾞﾙﾄ(ﾋﾗ+ﾊﾞﾈ 8X25	2							
47	1	26116-080304	ﾎﾞﾙﾄ(8X30	1							
48	1	26717-080002	ﾅｯﾄ(M8	1							
49	1	26717-100002	ﾅｯﾄ(M10	2							

N:旧 ←→ 新, Q:旧 ←→ 新, R:旧 ←→ 新, S:旧 ←→ 新, W:追加, Z:廃止, F:セット互換, K:個数変更

++ CONTINUE ++

Fig.117. ポンプ入力

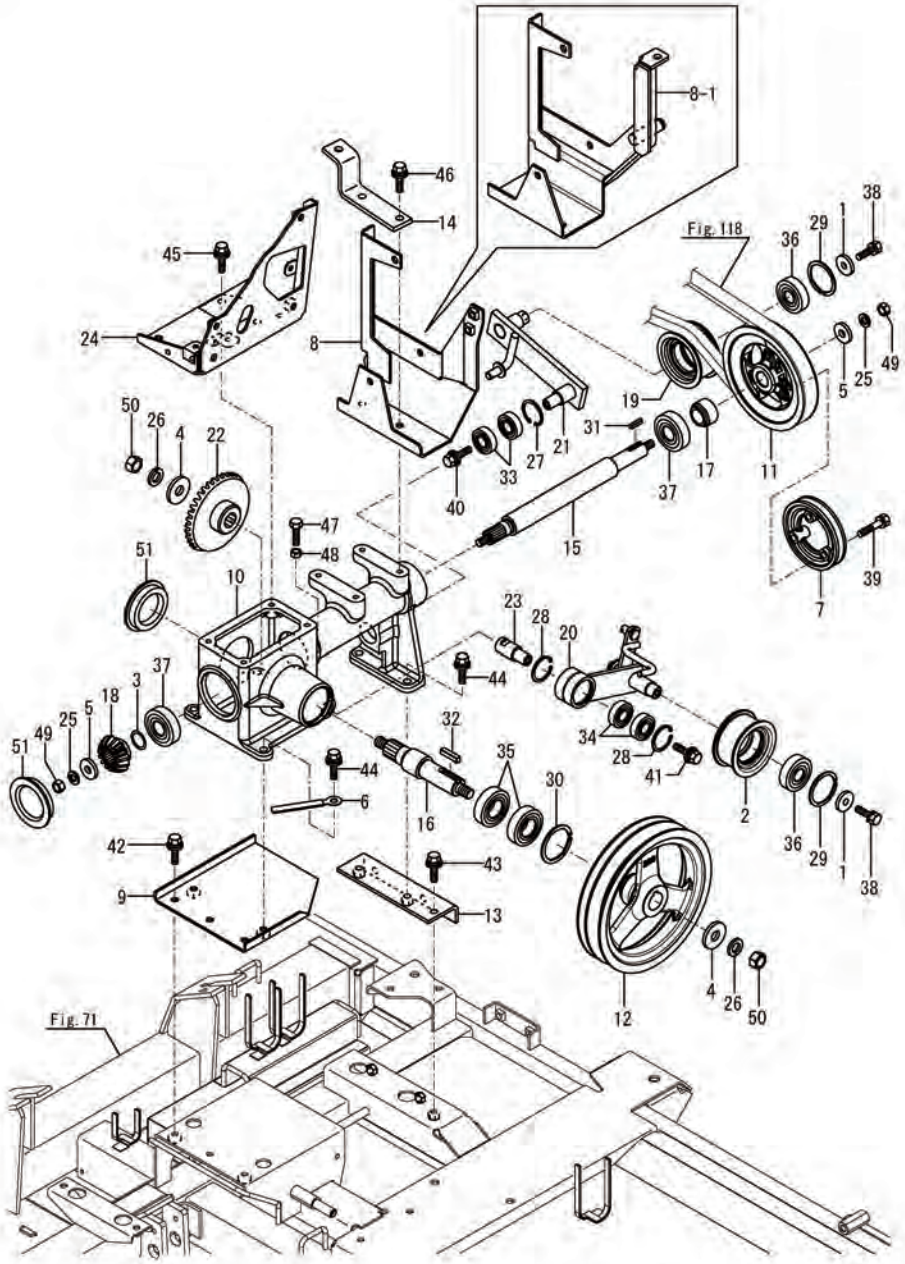

(A)=DS1C-6101T,101
(B)=
(C)=
(D)=
(E)=
(F)=

No.	ﾚﾍﾞﾙ	部品番号	部品名称	数量 (A)	(B)	(C)	(D)	(E)	(F)	I	R
50	1	26737-140002	ﾅｯﾄ(ﾎｿ M14	2							
51	1	27260-620002	ﾎﾞｱﾌﾞﾗｸﾞ(ｷﾖｳ 62	2							

備考
(1)Fig.109 No.2-1, 3-1, 15, 16, 17, 18, 19 と Fig.117 No.8-1 を同時交換にて互換性有り

N:旧 新, Q:旧 新, R:旧 新, S:旧 新, W:追加, Z:廃止, F:セット互換, K:個数変更

Fig.118. ポンプ入力ベルト

(A)=DS1C-6101T,101
(B)=
(C)=
(D)=
(E)=
(F)=

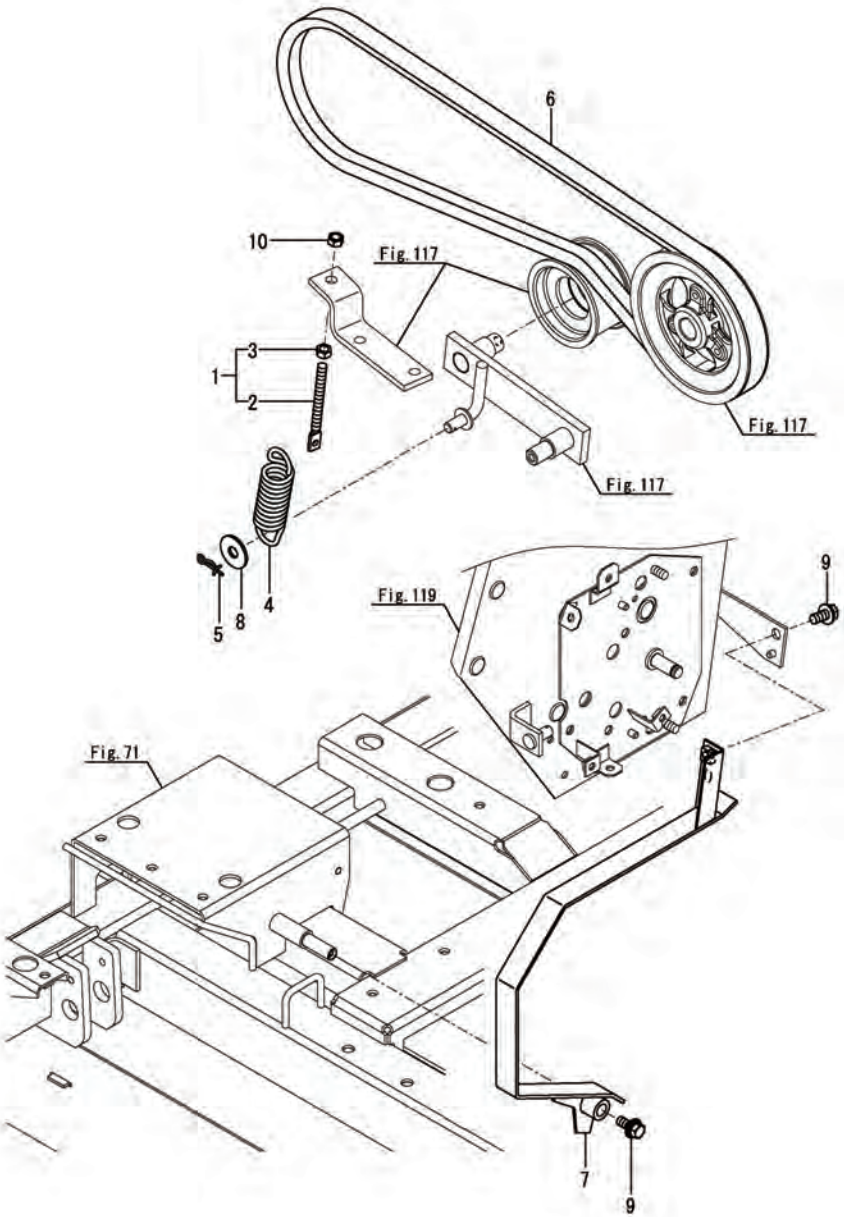

No.	ﾚﾍﾞﾙ	部品番号	部品名称	数量 (A)	(B)	(C)	(D)	(E)	(F)	I	R
1	1	1E9655-12840	ﾎﾞﾙﾄ(ﾃﾝｼｮﾝ8X122ﾅｯﾄﾂｷ	1							
2	2	1E6030-12840	ｽｸﾘｭ(ﾃﾝｼｮﾝ 8X122	1							
3	2	26717-080002	ﾅｯﾄ(M8	1							
4	1	059141100M	ｽﾌﾟﾘﾝｸﾞ;H ﾅｯｷ	1							
5	1	1C6360-65700	ﾋﾟﾝ(ｽﾅｯﾌﾟ ﾇｹﾄﾞﾒ 10	1							
6	1	1E6C30-91091	Vﾍﾞﾙﾄ(SC53.5H-PX	1							
7	1	1E6A80-91351	ｵｻｴ(Gﾍﾞﾙﾄ	1							
8	1	22157-100000	ｻﾞｶﾞﾈ(ﾀﾞｲﾏﾙ 10	1							
9	1	26014-080202	ﾎﾞﾙﾄ(ﾋﾗ+ﾊﾞﾈ 8X20	2							
10	1	26717-080002	ﾅｯﾄ(M8	1							

N:旧 新, Q:旧 新, R:旧 新, S:旧 新, W:追加, Z:廃止, F:セット互換, K:個数変更

Fig.119. ポンプテンション

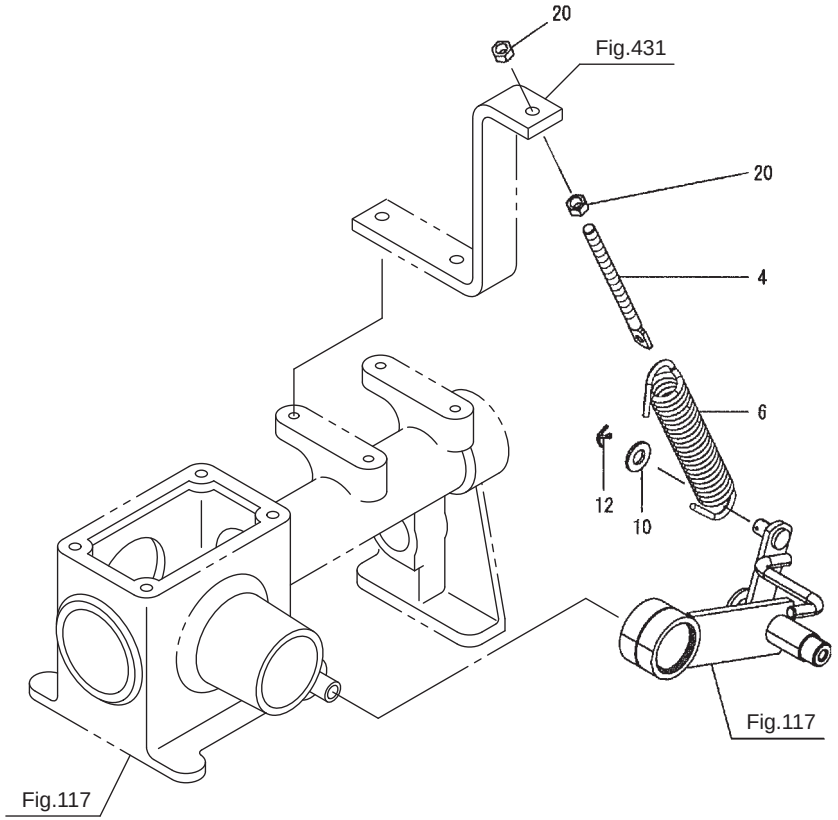

No.	レベル	部品番号	部品名称	数量	備考
4	1	1E6030-12840	ｽｸﾘｭ(ﾃﾝｼｮﾝ 8X122	1	
6	1	059141100M	スプリング；４×１２５	1	
10	1	22137-100000	ｻﾞｶﾞﾈ(ﾐｶﾞｷ 10	1	
12	1	22417-200200	ﾜﾘﾋﾟﾝ(2.0X20	1	
20	1	26717-080002	ﾅｯﾄ(M8	2	

Fig.122. 銘板(安全)(1)

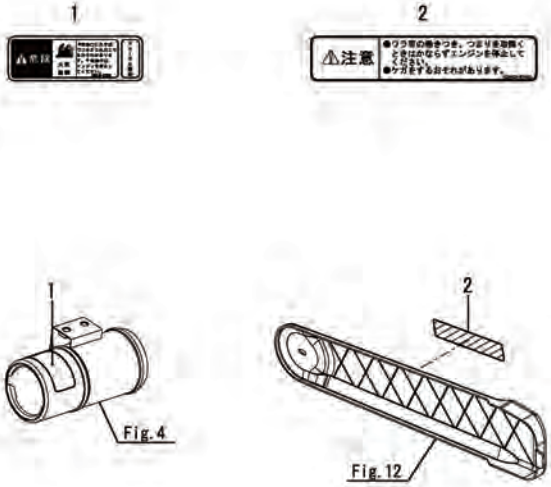

(A)=DS1C-6101T,101
(B)=
(C)=
(D)=
(E)=
(F)=

No.	ﾚﾍﾞﾙ	部品番号	部品名称	数量 (A)	(B)	(C)	(D)	(E)	(F)	I	R
1	1	1E8230-97030	ﾗﾍﾞﾙ(ｶｷｹﾞﾝｷﾝ B	1							
2	1	1E8450-97450	ﾗﾍﾞﾙ(ﾃﾝｹﾝﾁｭｳｲ	1							

N:旧 新, Q:旧 新, R:旧 新, S:旧 新, W:追加, Z:廃止, F:セット互換, K:個数変更

Fig.123. 銘板(安全)(2)

(A)=DS1C-6101T,101
(B)=
(C)=
(D)=
(E)=
(F)=

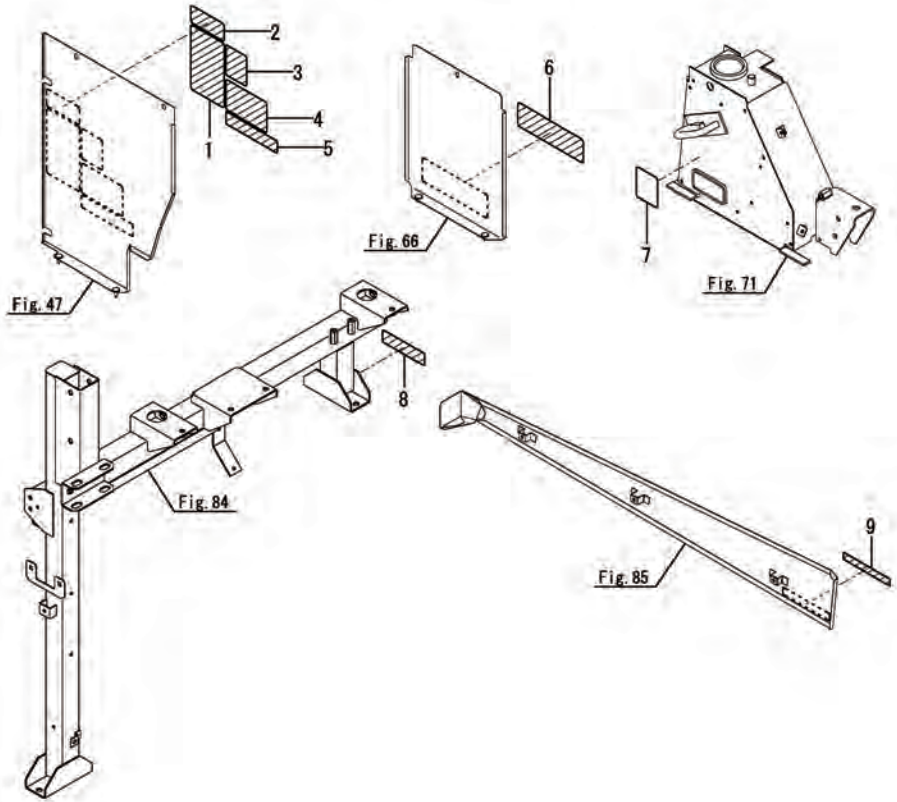

No.	ﾚﾍﾞﾙ	部品番号	部品名称	数量 (A)	(B)	(C)	(D)	(E)	(F)	I	R
1	1	1E6A80-97251	ﾗﾍﾞﾙ(ｲﾄﾞｳｳﾝﾊﾞﾝ	1							
2	1	1E8505-97400	ﾗﾍﾞﾙ(ｵｰｶﾞｿｳｻﾁｭｳｲ	1							
3	1	1E8500-97460	ﾗﾍﾞﾙ(ｴﾝｼﾞﾝﾃｲｼﾁｭｳｲ	1							
4	1	1E8540-97720	ﾗﾍﾞﾙ(ﾄﾘｱﾂｶｲﾁｭｳｲ S	1							
5	1	1E8230-97800	ﾗﾍﾞﾙ(UFOﾁｭｳｲ	1							
6	1	1E9265-97480	ﾗﾍﾞﾙ(ﾊﾞｯﾃﾘｷｹﾝ	1							
7	1	1E6684-97100	ﾗﾍﾞﾙ(ｶﾘﾄﾘﾃﾝｹﾝｹｲｺｸ	1							
8	1	1E8500-97220	ﾗﾍﾞﾙ(ﾗｼﾞｴｰﾀｷｹﾝ	1							
9	1	1E8500-97470	ﾗﾍﾞﾙ(ﾍﾞﾙﾄｶﾊﾞｰﾁｭｳｲ C	1							

N:旧 新, Q:旧 新, R:旧 新, S:旧 新, W:追加, Z:廃止, F:セット互換, K:個数変更

Fig.401. リフトフレーム

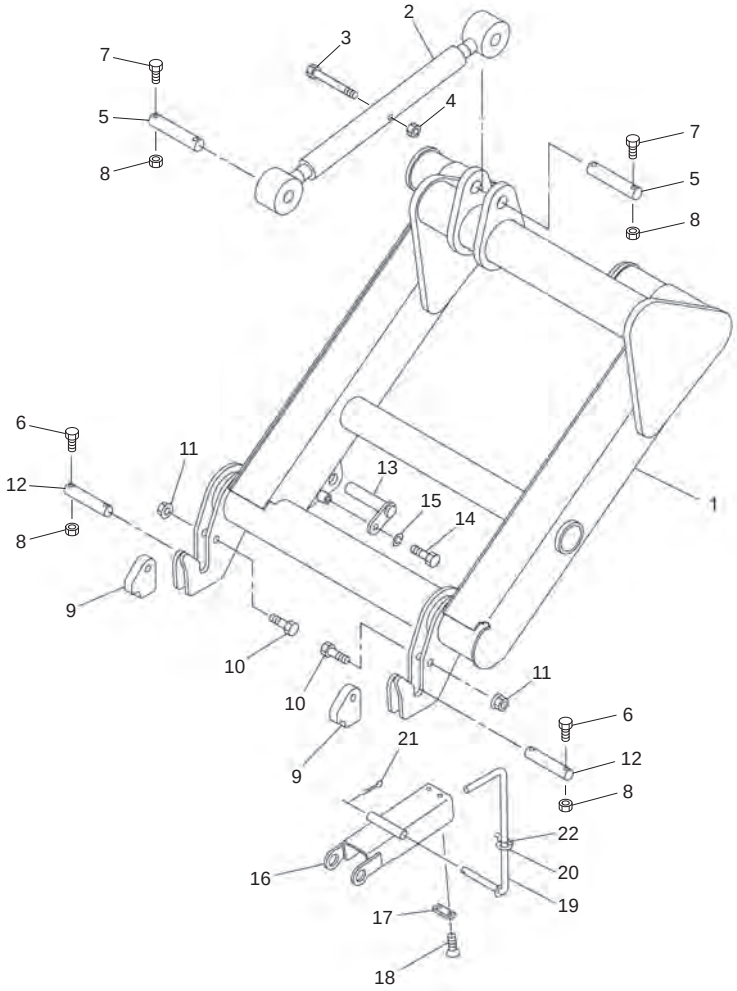

No.	レベル	部品番号	部品名称	数量	備考
1		1571321004	リフトフレームＣＰ	1	
2		1571450000	トップリンクアセンブリ	1	
3		BZ12170	ボルト　８．８　Ｍ１２×１７０	1	
4		NNF12	フランジナイロンナット　Ｍ１２	1	
5		154440000M	ピン；Ｃ２５Ｘ１２５	2	
6		BSZ08040	コガタボルト　７　Ｍ８×４０	4	
7		BSZ08035	コガタボルト　７　Ｍ８×３５	4	
8		NNF08	フランジナイロンナット　Ｍ８	8	
9		154441000M	プレート	2	
10		BZ12060	ボルト　８．８　Ｍ１２×６０	2	
11		NNF12	フランジナイロンナット　Ｍ１２	2	
12		154442000M	ピン；Ｃ２２Ｘ１１０	2	
13		157728000M	ピンＣＰ；Ｆ２２Ｘ１０３	1	
14		BSZ10020	コガタボルト　７　Ｍ１０×２０	1	
15		WSA10	バネザガネ　３ゴウ　Ｍ１０	1	
16		1577230004	シリンダブラケットＣＰ	1	
17		1577290000	プレート	1	
18		CM06012	＋サラコネジ　Ｍ６×１２	2	
19		157727000M	ロッドＣＰ	1	
20		WRA12	ヒラザガネ　Ｍ１２	1	
21		PC032020	ワリピン　３．２×２０	1	
22		000086200M	ベータピン；１２×２	1	

066-0068-001-03

Fig.402. 駆動;ハーベスタ

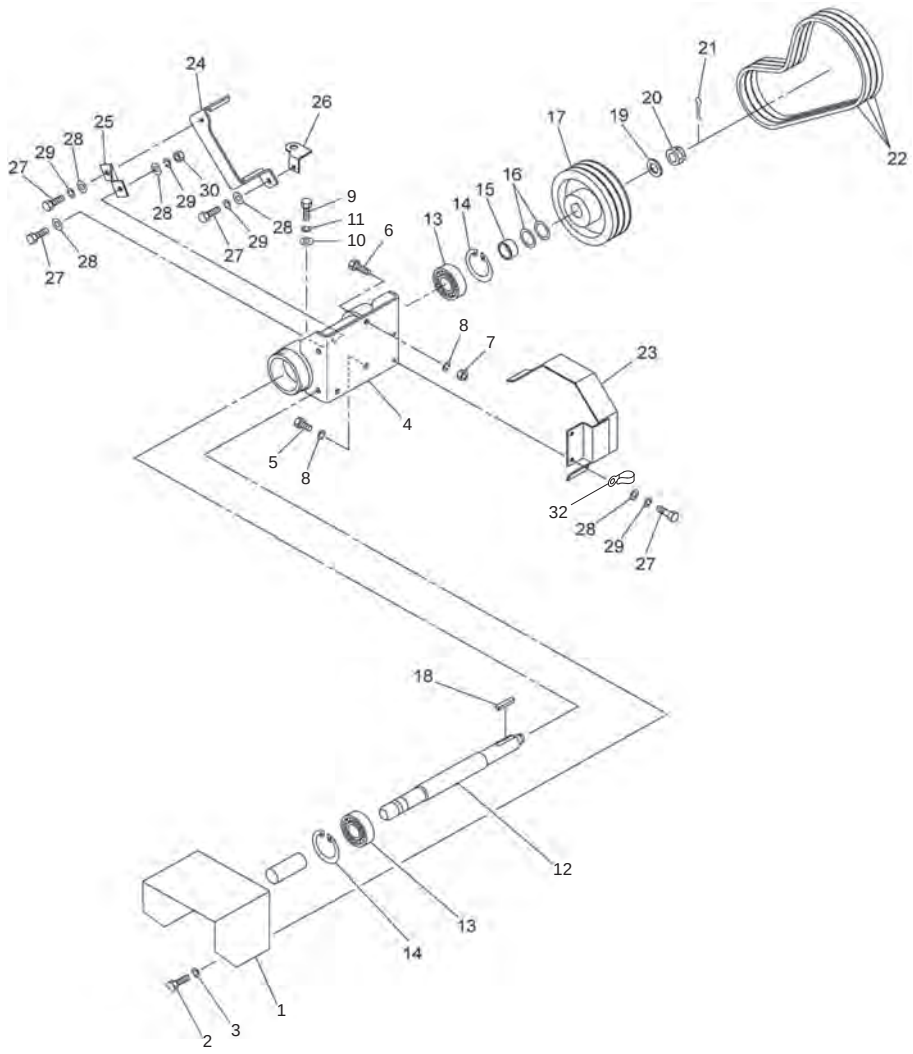

No.	レベル	部品番号	部品名称	数量	備考
1		1544842004	カバー；ジョイント	1	
2		BSZ08016	コガタボルト　７　Ｍ８×１６	3	
3		WSA08	バネザガネ　３ゴウ　Ｍ８	3	
4		1544853004	ジクウケＣＰ；ＰＴＯ	1	
5		BZ12025	ボルト　８．８　Ｍ１２×２５	2	
6		BZ12055	ボルト　８．８　Ｍ１２×５５	1	
7		NZ12	ナット　８　２シュ　Ｍ１２	1	
8		WSA12	バネザガネ　３ゴウ　Ｍ１２	3	
9		BSZ10025	コガタボルト　７　Ｍ１０×２５	2	
10		044098500M	ワッシャ；１０	2	
11		WSA10	バネザガネ　３ゴウ　Ｍ１０	2	
12		1544861000	シャフト；ＰＴＯ	1	
13		J6307LLU	ボールベアリング　６３０７ＬＬＵ	2	
14		DHC080	Ｃガタトメワ　アナ　８０	2	
15		074148000M	カラー	1	
16		065487000M	シム；３５Ｘ１．２	2	
17		1544870000	プーリ；２２４－Ｂ－３Ｎ	1	
18		KFD10080500	ヘイコウキー　リョウヒラ　１０×８×５０	1	
19		WRA24	ヒラザガネ　Ｍ２４	1	
20		NC2L24200	キャッスルナット　２シュヒク　Ｍ２４×２．００	1	
21		PC050036	ワリピン　５Ｘ３６	1	
22		VAGXLB048	Ｖベルト　ＬＢ－４８　スーパーＡＧ－Ｘ	3	
23		1544880004	ベルトガイドＣＰ；２	1	
24		1544891004	ベルトガイドＣＰ；１	1	
25		154490000M	ステー	1	
26		154491100M	アングルＣＰ	1	
27		BSZ08025	コガタボルト　７　Ｍ８×２５	5	
28		044097200M	ワッシャ；８	6	
29		WSA08	バネザガネ　３ゴウ　Ｍ８	5	
30		NSZ08	コガタナット　８　２シュ　Ｍ８	1	
32		EH1382467591	コードクランプ（８．５－８５）	1	

Fig.403. 駆動;ハーベスタクラッチ

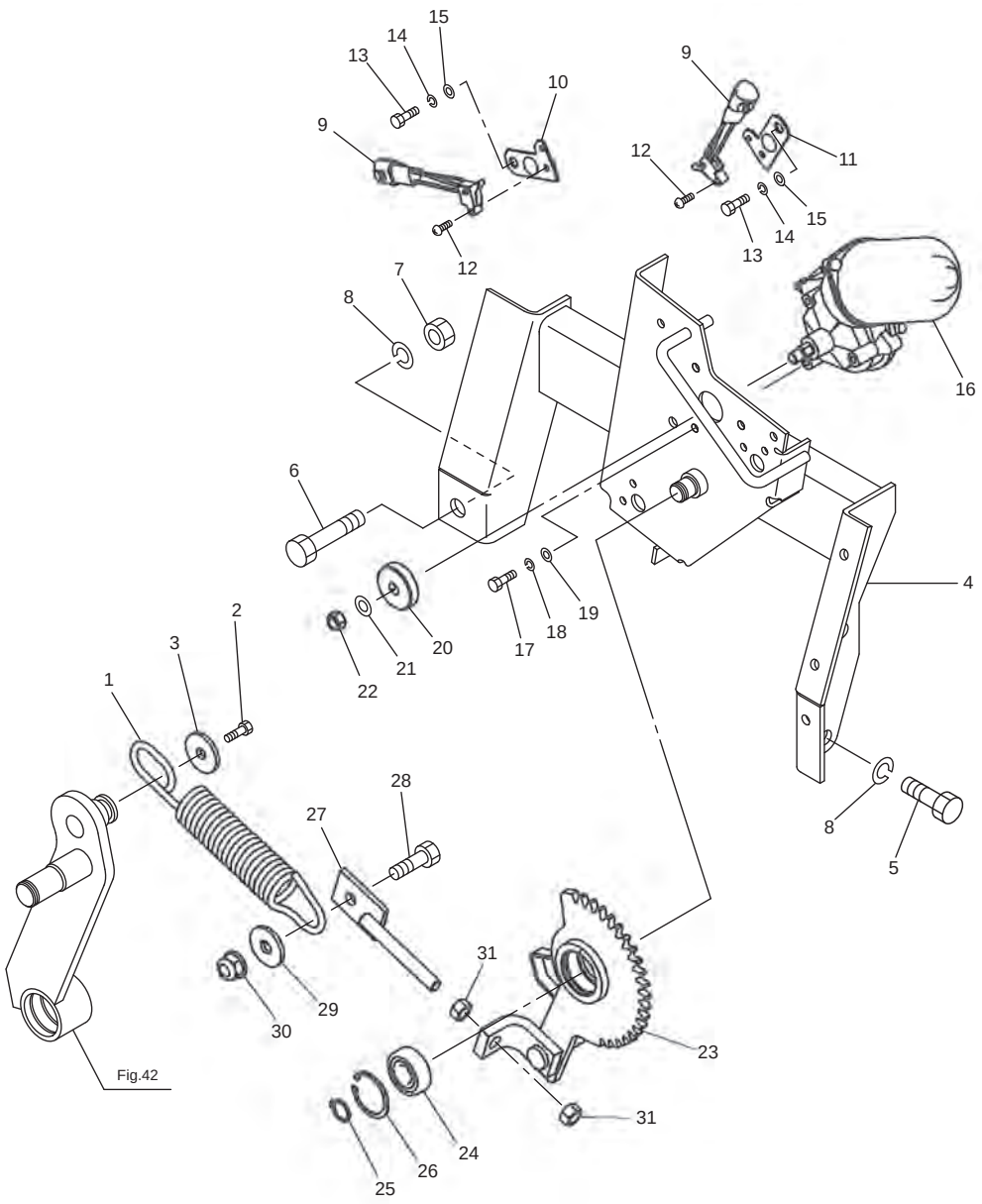

No.	レベル	部品番号	部品名称	数量	備考
1		1590830000	バネ２７×２００	1	
2		BZ06016	ボルト　８．８　Ｍ６×１６	1	
3		123058000M	ワッシャ；８．５×３．２	1	
4		1547191004	ベースＣＰ；モータ	1	
5		BZ12025	ボルト　８．８　Ｍ１２×２５	2	
6		BZ12060	ボルト　８．８　Ｍ１２×６０	1	
7		NZ12	ナット　８　２シュ　Ｍ１２	1	
8		WSA12	バネザガネ　３ゴウ　Ｍ１２	3	
9		1590770000	スイッチ（マイクローＯ	2	
10		1590780000	スイッチトリツケザＡ	1	
11		1590790000	スイッチトリツケザＢ	1	
12		CP04016	＋ナベコネジ　Ｍ４×１６	2	
13		BZ06016	ボルト　８．８　Ｍ６×１６	2	
14		WS06	バネザガネ　２ゴウ　Ｍ６	2	
15		WRA06	ヒラザガネ　Ｍ６	2	
16		1590800000	モータ（ＤＣモータ	1	
17		BZ06016	ボルト　８．８　Ｍ６×１６	3	
18		WS06	バネザガネ　２ゴウ　Ｍ６	3	
19		WRA06	ヒラザガネ　Ｍ６	3	
20		1590810000	Ｄクラッチギヤ９	1	
21		WRA08	ヒラザガネ　Ｍ８	1	
22		NU08	Ｕナット　Ｍ８	1	
23		1590820000	Ｄクラッチレバー	1	
24		J6202LLU	ボールベアリング　６２０２ＬＬＵ	1	
25		DC015	Ｃガタトメワ　ジク　１５	1	
26		DHC035	Ｃガタトメワ　アナ　３５	1	
27		154785000M	ロッドＣＰ	1	
28		BSZ10030	コガタボルト　７　Ｍ１０×３０	1	
29		066580100M	ワッシャ；１０	1	
30		NNF10	フランジナイロンナット　Ｍ１０	1	
31		NSZ10	コガタナット　８　２シュ　Ｍ１０	2	

Fig.404. ホッパ

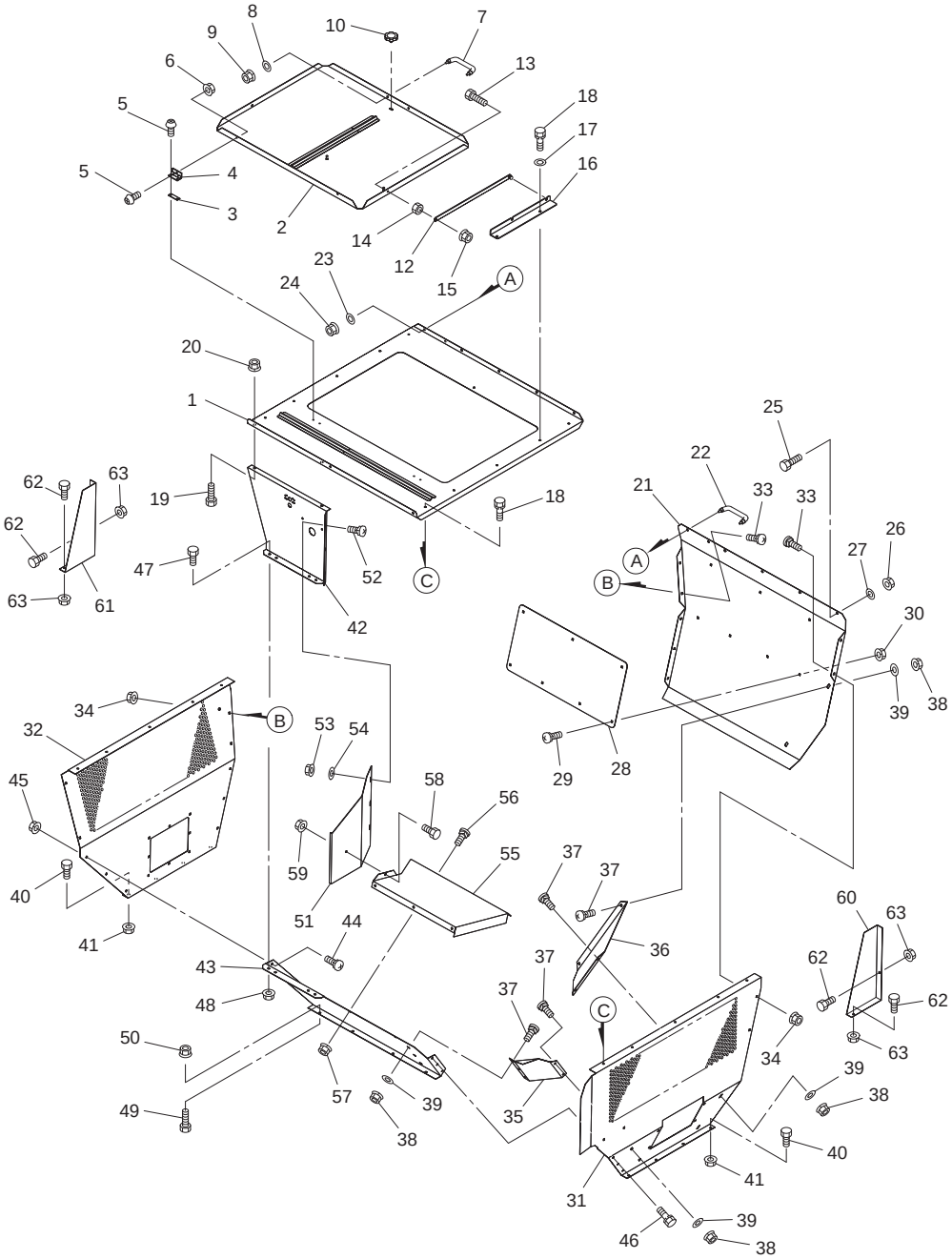

066-0068-115-01

No.	レベル	部品番号	部品名称	数量	備考
1		165098000L	トッププレートＣＰ	1	
2		165099100L	トップカバーＣＰ	1	
3		165101000M	プレート	2	
4		165115000M	チョウバン	2	
5		CP06020	+ナベコネジ Ｍ６×２０	6	
6		NP06	スプリングナット Ｍ６	6	
7		EG398182330	グリップ	1	
8		EG026109103	ワッシャ	2	
9		NSP08	コガタスプリングナット　４　Ｍ８	2	
10		1181490000	ニギリ；Ｍ８	1	
12		165375000M	ステーＣＰ	1	
13		BSZ08025	コガタボルト　７　Ｍ８×２５	1	
14		NSZ08	コガタナット　８　２シュ　Ｍ８	1	
15		NNF08	フランジナイロンナット　Ｍ８	1	
16		165376100M	ブラケット	1	
17		044097200M	ワッシャ；８	2	
18		BSPZ08020	コガタＳＷツキボルト　７　Ｍ８×２０	10	
19		BSZ08025	コガタボルト　７　Ｍ８×２５	2	
20		NSP08	コガタスプリングナット　４　Ｍ８	2	
21		165103000L	スロープ；ＲＥ	1	
22		EG398182330	グリップ	1	
23		EG026109103	ワッシャ	2	
24		NSP08	コガタスプリングナット　４　Ｍ８	2	
25		BSZ08016	コガタボルト　７　Ｍ８×１６	4	
26		NSP08	コガタスプリングナット　４　Ｍ８	4	
27		WRA08	ヒラザガネ　Ｍ８	4	
28		1651040000	スローププレート	1	
29		055474000M	カクネボルト　８．８　Ｍ８×２０	7	
30		NSP08	コガタスプリングナット　４　Ｍ８	7	
31		165105000L	サイドパネルＣＰ；Ｌ	1	
32		165106000L	サイドパネルＣＰ；Ｒ	1	
33		055032000M	カクネボルト；Ｍ８×１５	7	
34		NSP08	コガタスプリングナット　４　Ｍ８	7	
35		165107000L	ホッパスロープ；ＬＦ	1	
36		165108000L	ホッパスロープ；ＬＲｅ	1	
37		055474000M	カクネボルト　８．８　Ｍ８×２０	9	
38		NSP08	コガタスプリングナット　４　Ｍ８	9	
39		044097200M	ワッシャ；８	9	
40		BSZ08016	コガタボルト　７　Ｍ８×１６	8	
41		NSP08	コガタスプリングナット　４　Ｍ８	8	
42		165109000L	フロントパネルＣＰ；ＵＰ	1	
43		165110000L	フロントパネルＣＰ；Ｌｏ	1	
44		055032000M	カクネボルト；Ｍ８×１５	3	
45		NSP08	コガタスプリングナット　４　Ｍ８	3	
46		BSPZ08016	コガタＳＷツキボルト　７　Ｍ８×１６	3	
47		BSZ08020	コガタボルト　７　Ｍ８×２０	2	
48		NSP08	コガタスプリングナット　４　Ｍ８	2	
49		BSZ08020	コガタボルト　７　Ｍ８×２０	4	
50		NSP08	コガタスプリングナット　４　Ｍ８	4	
51		165111000L	プレート；Ｒ	1	

Fig.404. ホッパ

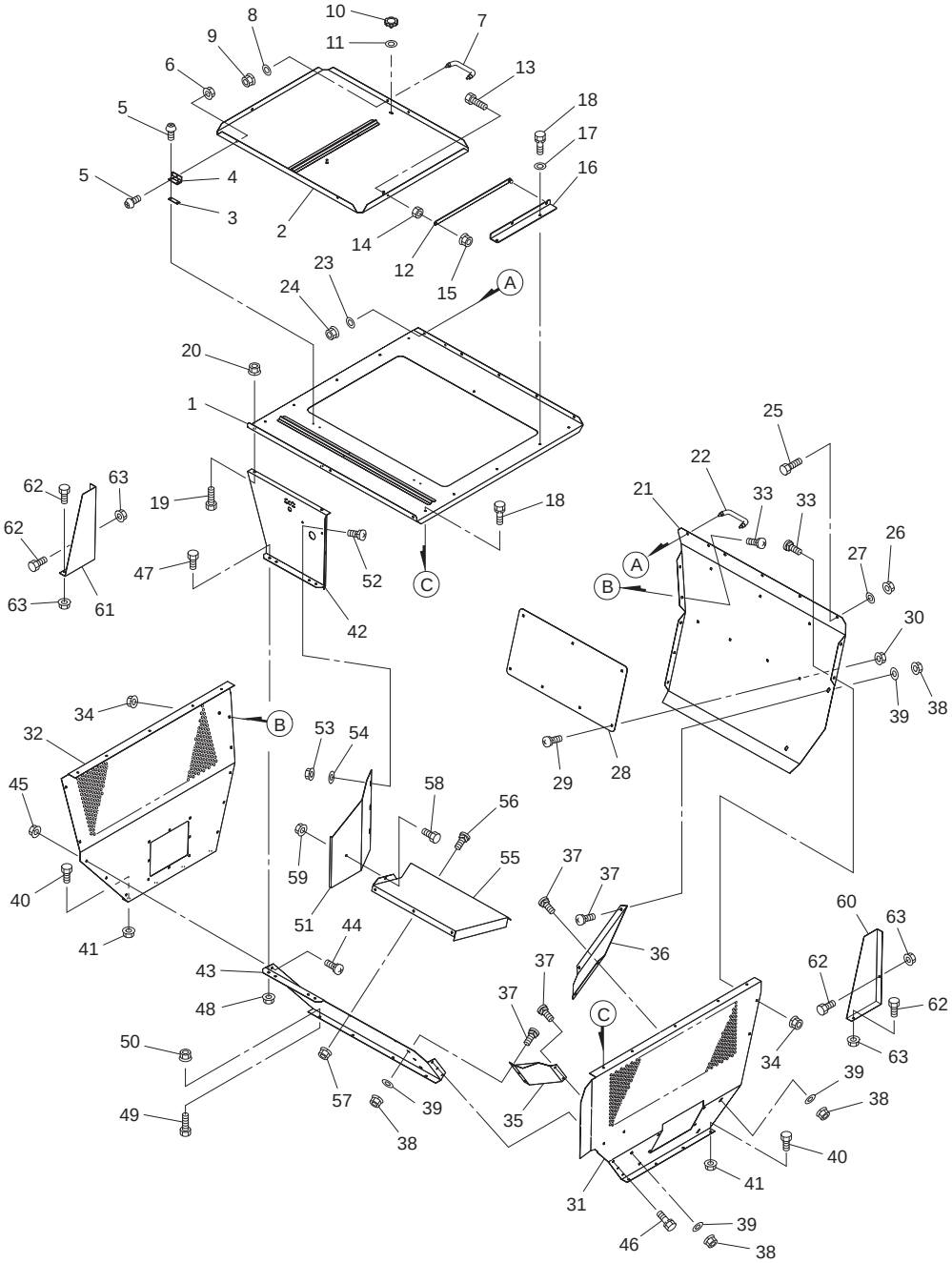

No.	レベル	部品番号	部品名称	数量	備考
52		055474000M	カクネボルト　８．８　Ｍ８×２０	3	
53		NSP08	コガタスプリングナット　４　Ｍ８	3	
54		044097200M	ワッシャ；８	3	
55		165112000L	ウケプレート	1	
56		055032000M	カクネボルト；Ｍ８×１５	2	
57		NSP08	コガタスプリングナット　４　Ｍ８	2	
58		BSZ08016	コガタボルト　７　Ｍ８×１６	1	
59		NSP08	コガタスプリングナット　４　Ｍ８	1	
60		165113000L	カバー；Ｌ	1	
61		165114000L	カバー；Ｒ	1	
62		BSZ08016	コガタボルト　７　Ｍ８×１６	4	
63		NSP08	コガタスプリングナット　４　Ｍ８	4	

Fig.405. コンベアフレーム

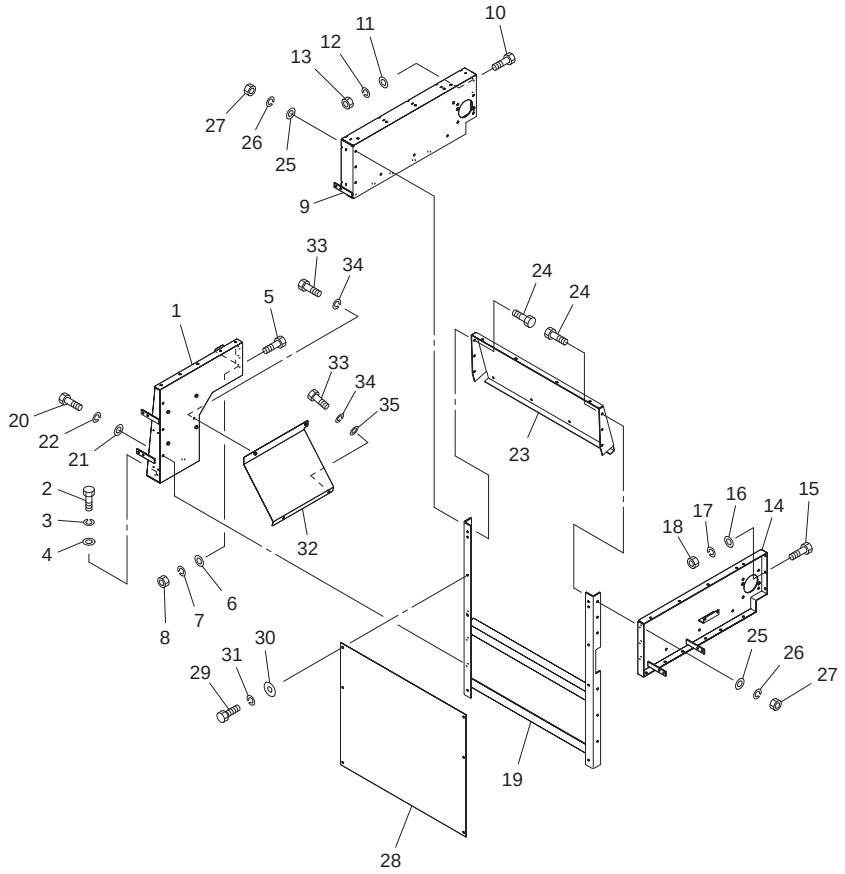

No.	レベル	部品番号	部品名称	数量	備考
1		1648710004	コンベアフレームＣＰ；ＬＯ	1	
2		BZ12030	ボルト　８．８　Ｍ１２×３０	2	
3		WSA12	バネザガネ　３ゴウ　Ｍ１２	2	
4		WRA12	ヒラザガネ　Ｍ１２	2	
5		BSZ08025	コガタボルト　７　Ｍ８×２５	3	
6		WRA08	ヒラザガネ　Ｍ８	3	
7		WSA08	バネザガネ　３ゴウ　Ｍ８	3	
8		NSZ08	コガタナット　８　２シュ　Ｍ８	3	
9		1648780004	コンベアフレームＣＰ；Ｒ	1	
10		BSZ08025	コガタボルト　７　Ｍ８×２５	3	
11		044097200M	ワッシャ；８	3	
12		WSA08	バネザガネ　３ゴウ　Ｍ８	3	
13		NSZ08	コガタナット　８　２シュ　Ｍ８	3	
14		1648850004	コンベアフレームＣＰ；Ｌ	1	
15		BSZ08025	コガタボルト　７　Ｍ８×２５	3	
16		044097200M	ワッシャ；８	3	
17		WSA08	バネザガネ　３ゴウ　Ｍ８	3	
18		NSZ08	コガタナット　８　２シュ　Ｍ８	3	
19		1648880004	フレームＣＰ	1	
20		BSZ08025	コガタボルト　７　Ｍ８×２５	6	
21		WRA08	ヒラザガネ　Ｍ８	6	
22		WSA08	バネザガネ　３ゴウ　Ｍ８	6	
23		1648910004	フロントカバー	1	
24		BSZ08030	コガタボルト　７　Ｍ８×３０	6	
25		WRA08	ヒラザガネ　Ｍ８	6	
26		WSA08	バネザガネ　３ゴウ　Ｍ８	6	
27		NSZ08	コガタナット　８　２シュ　Ｍ８	6	
28		1648930004	フロントプレートＣＰ	1	
29		BSZ08025	コガタボルト　７　Ｍ８×２５	6	
30		080414100M	ワッシャ；８　メッキ	6	
31		WSA08	バネザガネ　３ゴウ　Ｍ８	6	
32		1649400004	スロープＣＰ	1	
33		BSZ08020	コガタボルト　７　Ｍ８×２０	4	
34		WSA08	バネザガネ　３ゴウ　Ｍ８	4	
35		044097200M	ワッシャ；8	2	

Fig.406. コンベア

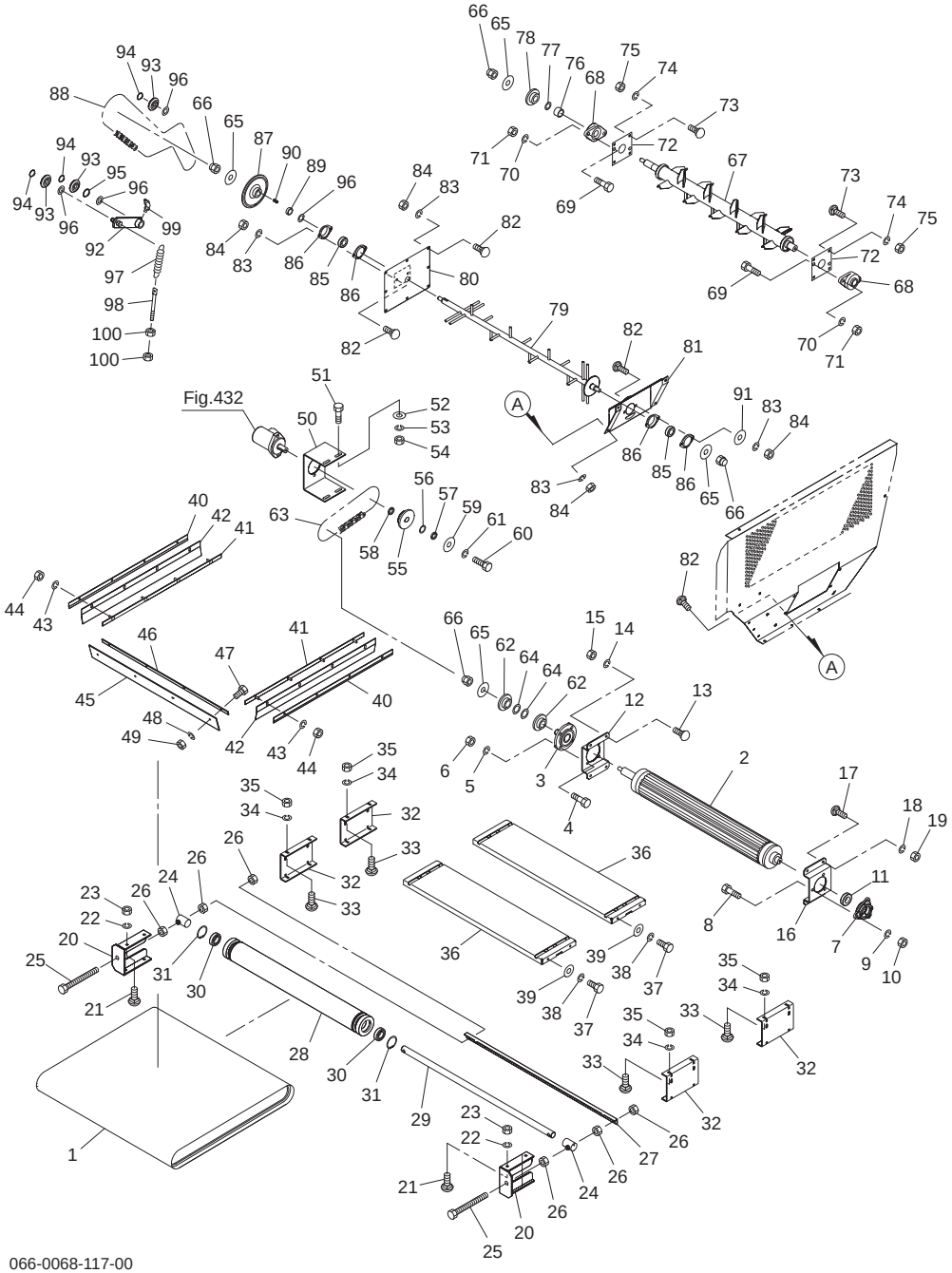

No.	レベル	部品番号	部品名称	数量	備考
1		1648980000	コンベアベルト；１８００	1	
2		1648990004	コンベアドライブローラＣＰ	1	
3		JUCFC207DGB	ベアリングユニット　ＵＣＦＣ２０７ＤＧＢ	1	
4		BZ10050	ボルト　８．８　Ｍ１０×５０	4	
5		WSA10	バネザガネ　３ゴウ　Ｍ１０	4	
6		NZ10	ナット　８　２シュ　Ｍ１０	4	
7		0855840004	メタル	1	
8		BZ10035	ボルト　８．８　Ｍ１０×３５	3	
9		WSA10	バネザガネ　３ゴウ　Ｍ１０	3	
10		NZ10	ナット　８　２シュ　Ｍ１０	3	
11		JCS206LLU	ユニットヨウベアリング　ＣＳ２０６ＬＬＵ	1	
12		164904000M	コンベアフランジ；Ｒ	1	
13		000451000M	カクネボルト ８．８　Ｍ１０×２５	4	
14		WSA10	バネザガネ　３ゴウ　Ｍ１０	4	
15		NSZ10	コガタナット ８ ２シュ Ｍ１０	4	
16		164905000M	コンベアフランジ；Ｌ	1	
17		000451000M	カクネボルト ８．８　Ｍ１０×２５	4	
18		WSA10	バネザガネ　３ゴウ　Ｍ１０	4	
19		NSZ10	コガタナット ８ ２シュ Ｍ１０	4	
20		164906000M	サイドベースＣＰ	2	
21		059483000M	カクネボルト ８．８　Ｍ８×２５	8	
22		WSA08	バネザガネ　３ゴウ　Ｍ８	8	
23		NSZ08	コガタナット ８ ２シュ Ｍ８	8	
24		164910000M	カラーＣＰ；３０．５×５４．５	2	
25		BXI12230	ボルト　１０．９　ゼン　Ｍ１２×２３０	2	
26		NZ12	ナット　８　２シュ　Ｍ１２	6	
27		164911000M	スクレーパ	1	
28		1649120004	コンベアテンションローラＣＰ	1	
29		1649150000	シャフト	1	
30		J6306LLU	ボールベアリング　６３０６ＬＬＵ	2	
31		DHC072	Ｃガタトメワ　アナ　７２	2	
32		164916000M	チャンネル	4	
33		055474000M	カクネボルト ８．８　Ｍ８×２０	16	
34		WSA08	バネザガネ　３ゴウ　Ｍ８	16	
35		NSZ08	コガタナット ８ ２シュ Ｍ８	16	
36		1649170004	テーブルＣＰ	2	
37		BSZ08025	コガタボルト　７　Ｍ８×２５	8	
38		WSA08	バネザガネ　３ゴウ　Ｍ８	8	
39		080414100M	ワッシャ；８　メッキ	8	
40		164920000M	アングル	2	
41		164921000M	プレートＣＰ	2	
42		1649220000	スクレーパ	2	
43		WSA08	バネザガネ　３ゴウ　Ｍ８	8	
44		NSZ08	コガタナット　８　２シュ　Ｍ８	8	
45		1649230000	ポリウレタンシート	1	
46		164924000M	プレート	1	
47		BSZ08020	コガタボルト　７　Ｍ８×２０	4	
48		WSA08	バネザガネ　３ゴウ　Ｍ８	4	
49		NSZ08	コガタナット　８　２シュ　Ｍ８	4	
50		164925000M	モータベース	1	
51		BSZ10030	コガタボルト　７　Ｍ１０×３０	4	

066-0068-117-00

Fig.406. コンベア

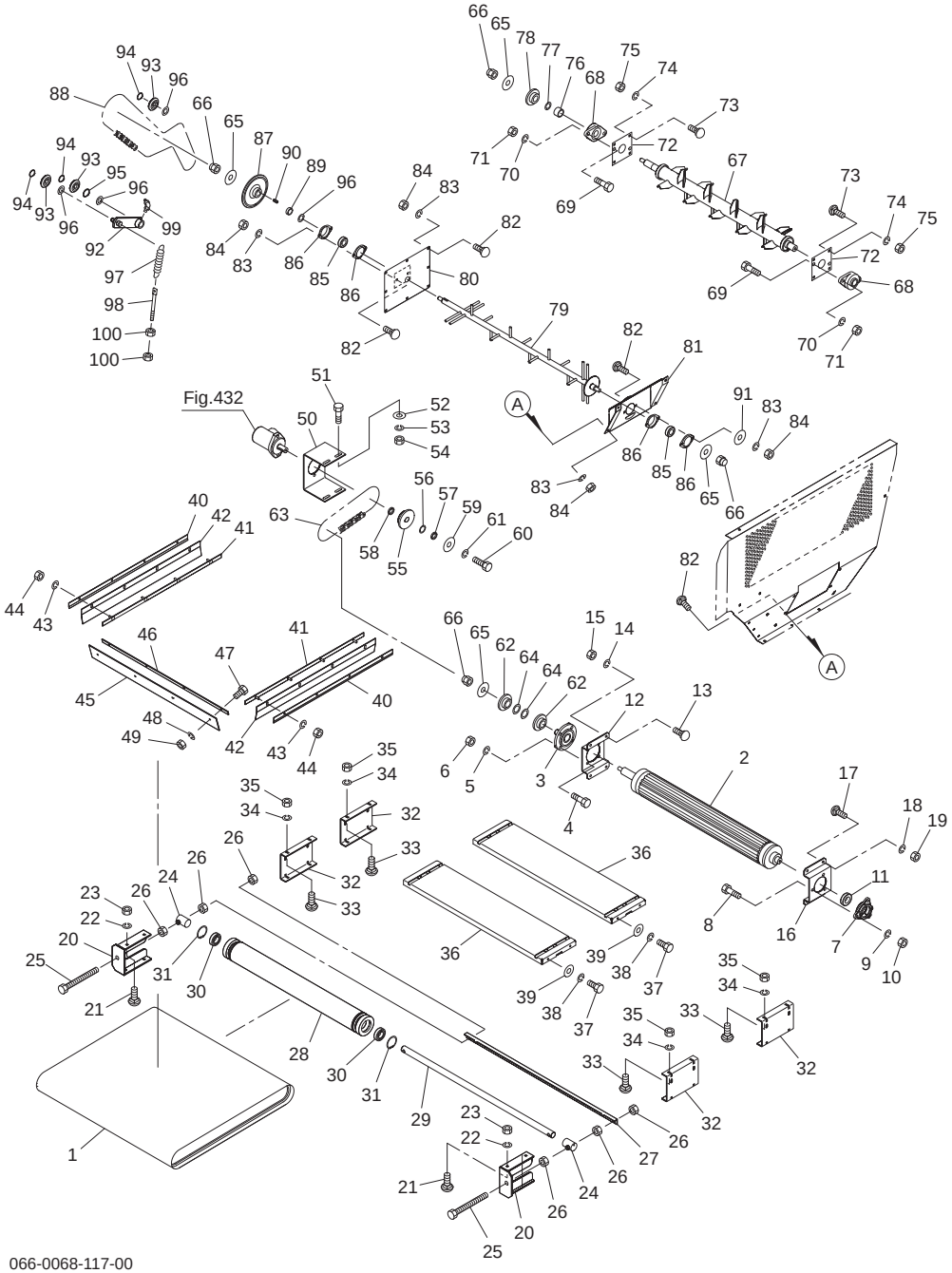

No.	レベル	部品番号	部品名称	数量	備考
52		075290100M	ワッシャ；１０	4	
53		WSA10	バネザガネ　３ゴウ　Ｍ１０	4	
54		NSZ10	コガタナット　８　２シュ　Ｍ１０	4	
55		132818000M	スプロケット；５０×１８Ｔ（モータ）	1	
56		073444000M	シム	6	
57		159941200M	カラー；２５×６　メッキ	2	
58		066871100M	カラー	1	
59		059313100M	ザガネ	1	
60		BSZ08025	コガタボルト　７　Ｍ８×２５	1	
61		WSA08	バネザガネ　３ゴウ　Ｍ８	1	
62		1394270004	スプロケット；５０×１７Ｔ	2	
63		LA50056	ローラチェーン　５０×５６Ｌ	1	
64		065487000M	シム：３５×１．２	4	
65		030619101M	ワッシャ；１７×６	3	
66		NN16	ナイロンナット　Ｍ１６	3	
67		1649260004	ローターＣＰ	1	
68		JUCFL206DGB	ベアリングユニット　ＵＣＦＬ２０６ＤＧＢ	2	
69		BZ14040	ボルト　８．８　Ｍ１４×４０	4	
70		WSA14	バネザガネ　３ゴウ　Ｍ１４	4	
71		NZ14	ナット　８　２シュ　Ｍ１４	4	
72		164933000M	プレート	2	
73		055474000M	カクネボルト ８．８　Ｍ８×２０	8	
74		WSA08	バネザガネ　３ゴウ　Ｍ８	8	
75		NSZ08	コガタナット　８　２シュ　Ｍ８	8	
76		164934000M	カラー；３０．５×３０	1	
77		073444000M	シム；３０．５×１	8	
78		0799210004	スプロケット；５０×１７Ｔ	1	
79		1649350004	アジテータＣＰ	1	
80		164937000L	サイドＣＰ	1	
81		165010000L	ブラケットＣＰ	1	
82		055474000M	カクネボルト ８．８　Ｍ８×２０	20	
83		WSA08	バネザガネ　３ゴウ　Ｍ８	20	
84		NSZ08	コガタナット　８　２シュ　Ｍ８	20	
85		JCS205LLU	ユニットヨウベアリング　ＣＳ２０５ＬＬＵ	2	
86		JPFL205G	バイフランジ　ヒシ　ＰＦＬ２０５	4	
87		1581450004	スプロケット；５０×３２Ｔ	1	
88		LA50128	ローラチェーン　５０×１２８Ｌ	1	
89		060944100M	カラー；２５．５×１１	1	
90		KFD08070250	ヘイコウキー　リョウヒラ　８×７×２５	1	
91		000761100M	ワッシャ；１６	1	
92		130446000M	テンションアームＣＰ	1	
93		081267000M	テンションローラＣＰ	3	
94		DC017	Ｃガタトメワ　ジク　１７	3	
95		DC025	Ｃガタトメワ　ジク　２５	1	
96		044214301M	ワッシャ	3	
97		094631100M	スプリング；Ｈ３．２×２１×１６０	1	
98		153573000M	スプリングステー；２１５	1	
99		ONB6	グリースニップル　Ｂ　Ｍ６	1	
100		NZ12	ナット　８　２シュ　Ｍ１２	2	

Fig.407. 駆動; 1

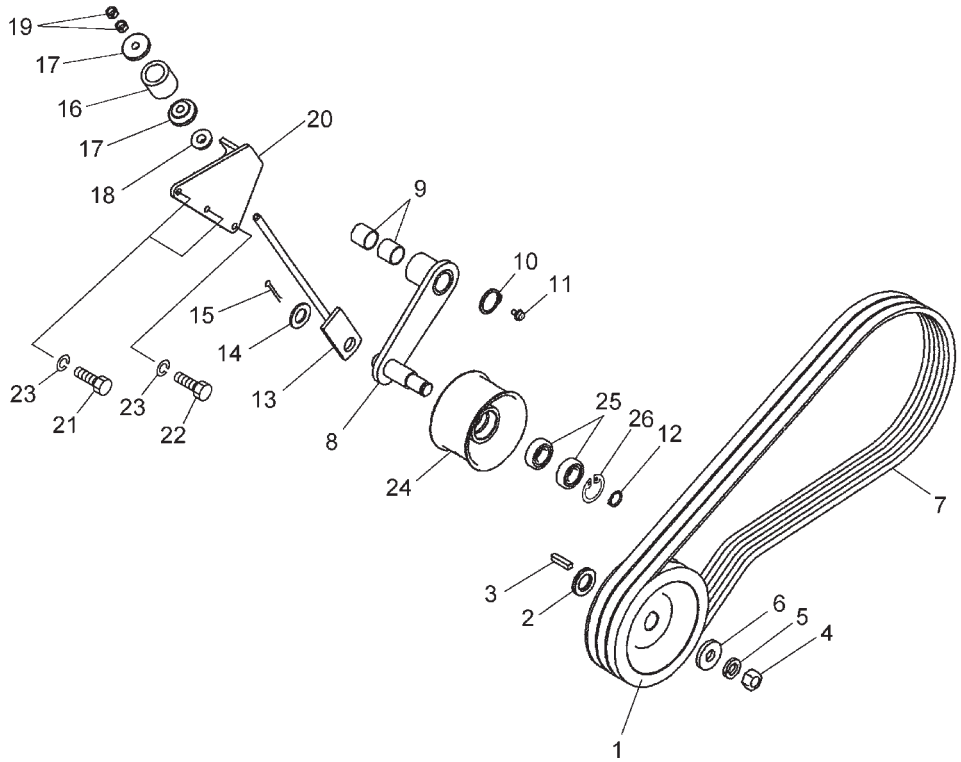

No.	レベル	部品番号	部品名称	数量	備考
1		1545340004	プーリ；１７０－Ｂ－３Ｎ	1	
2		044214301M	ワッシャ２５．５×１．０	2	
3		KFB08070350	ヘイコウキー　カタマル　８×７×３５	1	
4		NZ16150	ナット　８　２シュ　Ｍ１６×１．５０	1	
5		WSA16	バネザガネ　３ゴウ　Ｍ１６	1	
6		075320000M	ワッシャ；１７Ｘ６	1	
7		VAGXLB065	Ｖベルト　ＬＢ－６５　スーパーＡＧ－Ｘ	3	
8		154535100M	テンションアームＣＰ	1	
9		KBB-2525A	カーボンドライベアリング　Ａ　２５×２８×２５	2	
10		DC025	Ｃガタトメワ　ジク　２５	1	
11		ONAS1	グリースニップル　Ａ　ＰＴ１／８	1	
12		DC020	Ｃガタトメワ　ジク　２０	1	
13		154536000M	ロッドＣＰ	1	
14		WRA20	ヒラザガネ　Ｍ２０	1	
15		PC040032	ワリピン　４×３２	1	
16		085350000M	スプリング　メッキ	1	
17		085351000M	カラー	2	
18		025266000M	キュウメンザガネ	1	
19		NSZ10	コガタナット　８　２シュ　Ｍ１０	2	
20		154537100R	ブラケットＣＰ	1	
21		BSZ08035	コガタボルト　７　Ｍ８×３５	2	
22		BSZ08040	コガタボルト　７　Ｍ８×４０	1	
23		WSA08	バネザガネ　３ゴウ　Ｍ８	3	
24		1597770000	ローラ　１００	1	
25		J6304LLU	ボールベアリング　６３０４ＬＬＵ	2	
26		DHC052	Ｃガタトメワ　アナ　５２	1	

Fig.408. 駆動; 2

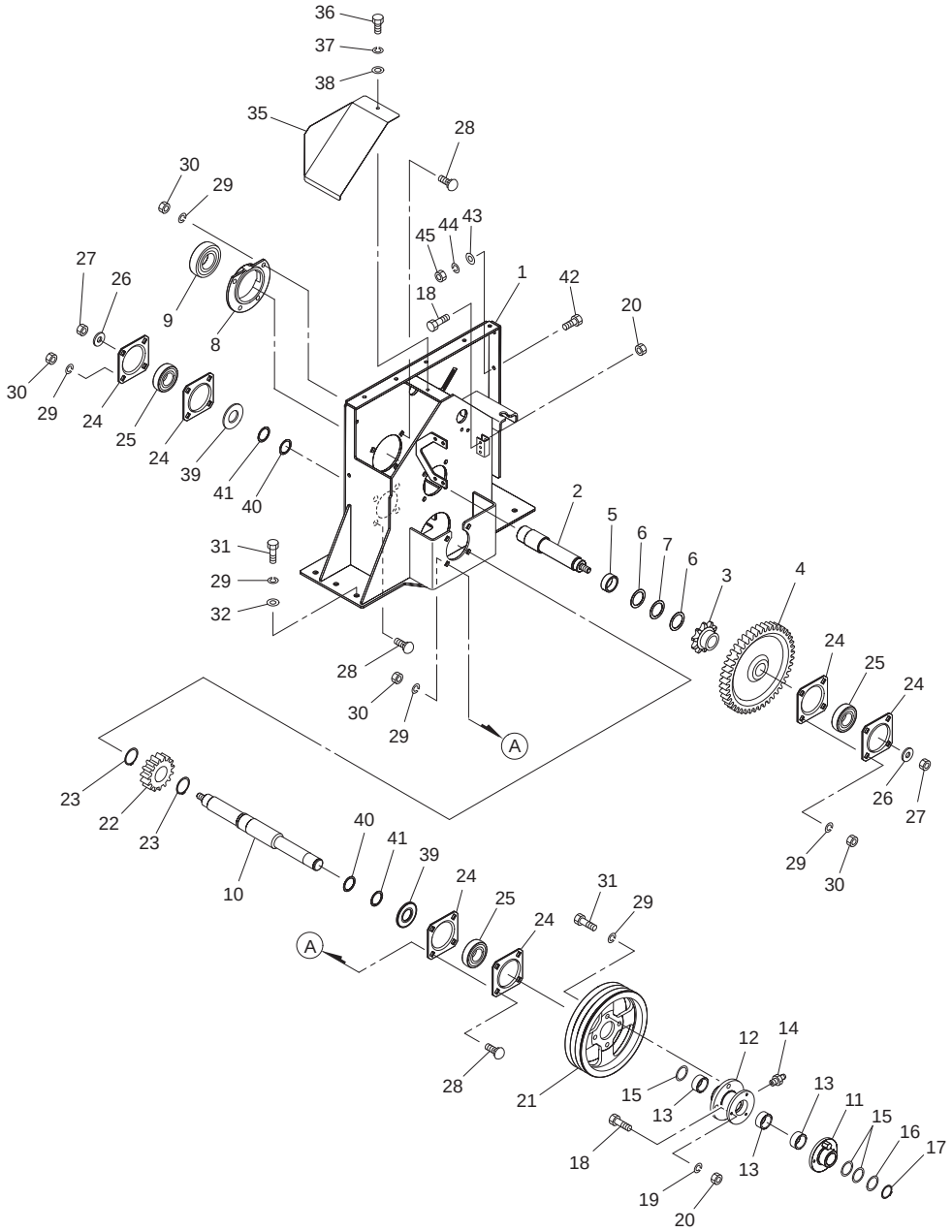

No.	レベル	部品番号	部品名称	数量	備考
1		1651220004	ケースＣＰ	1	
2		1651350000	シャフト；１	1	
3		1545950004	スプロケット；８０×１０Ｔ	1	
4		1581490004	ギヤ；４３Ｔ	1	
5		134008000M	カラー	3	
6		0573680000	シム	6	
7		0666090000	シム	5	
8		1584090004	ハウジング；４５Ｌ	1	
9		JCS309LLU	ユニットヨウベアリング　ＣＳ３０９ＬＬＵ	1	
10		1651360000	シャフト；２	1	
11		1651370004	シャーボルトホルダＣＰ；２	1	
12		1651390004	シャーボルトホルダ；１	1	
13		1394290000	ブッシュ	3	
14		ONA6	グリースニップル　Ａ　Ｍ６	1	
15		0988800000	シム；３５．５×０．６	6	
16		0445862000	チョウセイシム；３５×０．２	4	
17		DC035	Ｃガタトメワ　ジク　３５	1	
18		0812320000	シャーボルト；Ｍ６×３０	4	
19		WS06	バネザガネ　２ゴウ　Ｍ６	4	
20		NZ06	ナット　８　２シュ　Ｍ６	4	
21		1651400004	プーリ；２５０－Ｂ－３Ｎ	1	
22		1651410004	ギヤ；１５Ｔ	1	
23		DC045	Ｃガタトメワ　ジク　４５	2	
24		130209000M	バイフランジ；ＰＦ２０８	6	
25		JCS307LLU	ユニットヨウベアリング　ＣＳ３０７ＬＬＵ	3	
26		0590442006	ディスクワッシャ	2	
27		NN16	ナイロンナット　Ｍ１６	2	
28		000452000M	カクネボルト；Ｍ１２×３０	12	No.29・30付
29		WSA12	バネザガネ　３ゴウ　Ｍ１２	27	
30		NZ12	ナット　８　２シュ　Ｍ１２	19	
31		BZ12030	ボルト　８．８　Ｍ１２×３０	11	
32		WRA12	ヒラザガネ　Ｍ１２	7	
33		0341711000	シム	2	
34		0339011000	シム	2	
35		1651421004	カバー	1	
36		BSZ08020	コガタボルト　７　Ｍ８×２０	1	
37		WSA08	バネザガネ　３ゴウ　Ｍ８	1	
38		WRA08	ヒラザガネ　Ｍ８	1	
39		164578000M	カラー	2	
40		0988800000	シム；３５．５×０．６	2	
41		0445862000	チョウセイシム；３５×０．２	4	
42		BSZ08025	コガタボルト　７　Ｍ８×２５	3	
43		WRA08	ヒラザガネ　Ｍ８	3	
44		WSA08	バネザガネ　３ゴウ　Ｍ８	3	
45		NSZ08	コガタナット　８　２シュ　Ｍ８	3	

Fig.409. サブフレーム

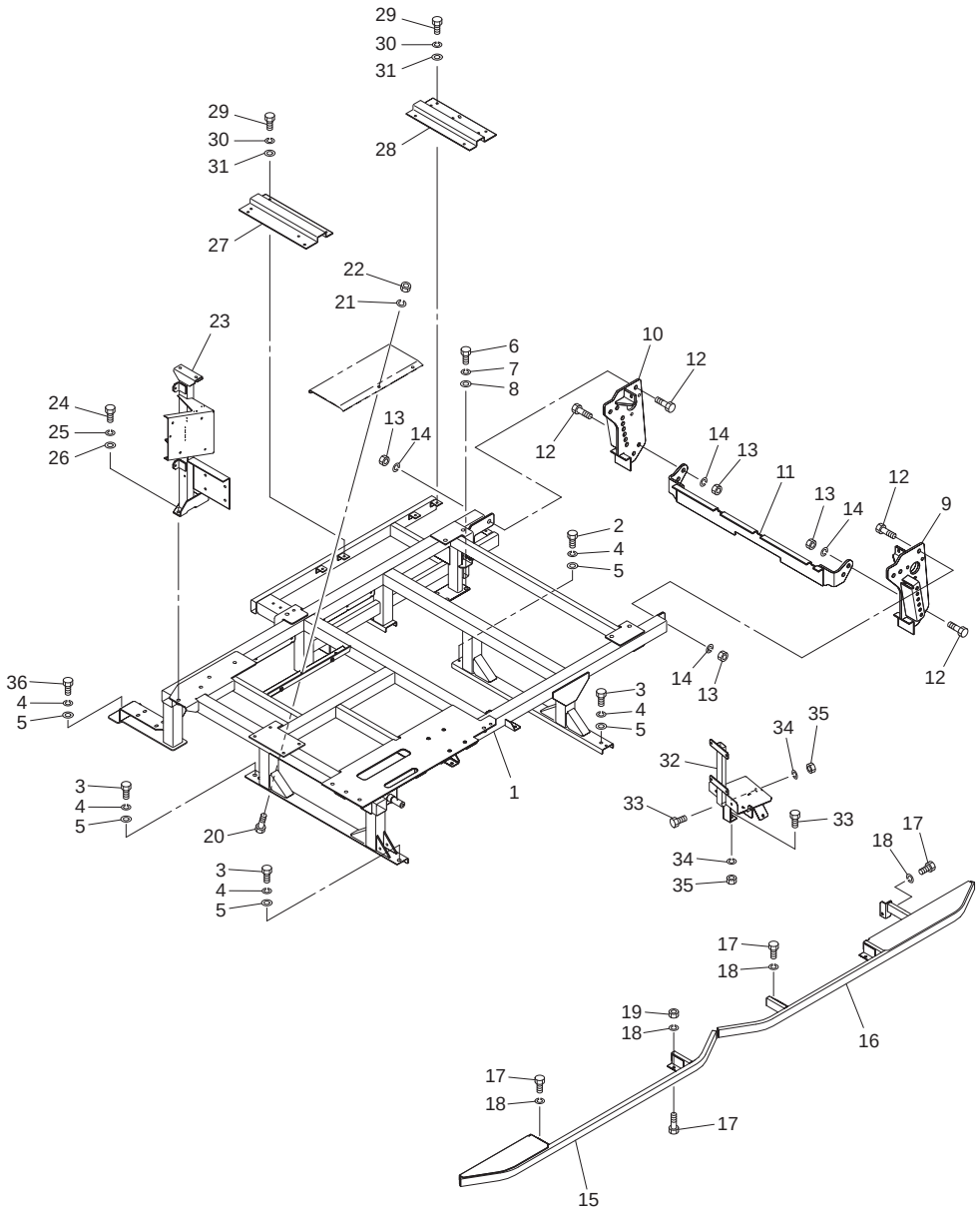

No.	レベル	部品番号	部品名称	数量	備考
1		1659600004	サブフレームＣＰ	1	
2		BZ12025	ボルト　８．８　Ｍ１２×２５	1	
3		BZ12030	ボルト　８．８　Ｍ１２×３０	3	
4		WSA12	バネザガネ　３ゴウ　Ｍ１２	5	
5		042783600M	ワッシャ；１２	5	
6		BSZ10025	コガタボルト　７　Ｍ１０×２５	6	
7		WSA10	バネザガネ　３ゴウ　Ｍ１０	6	
8		044098500M	ワッシャ；１０	6	
9		1582960004	リヤフレームＣＰ；Ｌ	1	
10		1582990004	リヤフレームＣＰ；Ｒ	1	
11		1583010004	リヤフレームＣＰ；Ｂ	1	
12		BZ16040	ボルト　８．８　Ｍ１６×４０	10	
13		NZ16	ナット　８　２シュ　Ｍ１６	10	
14		WSA16	バネザガネ　３ゴウ　Ｍ１６	10	
15		1546430004	ステップＣＰ；Ｆ	1	
16		1546491004	ステップＣＰ；ＲＥ	1	
17		BSZ08020	コガタボルト　７　Ｍ８×２０	7	
18		WSA08	バネザガネ　３ゴウ　Ｍ８	7	
19		NSZ08	コガタナット　８　２シュ　Ｍ８	2	
20		BSZ10020	コガタボルト　７　Ｍ１０×２０	2	
21		WSA10	バネザガネ　３ゴウ　Ｍ１０	2	
22		NSZ10	コガタナット　８　２シュ　Ｍ１０	2	
23		1654600004	ステーＣＰ；ＡＴＤ	1	
24		BZ12030	ボルト　８．８　Ｍ１２×３０	2	
25		WSA12	バネザガネ　３ゴウ　Ｍ１２	2	
26		WRA12	ヒラザガネ　Ｍ１２	2	
27		1654120004	ブラケット	1	
28		1654130004	ブラケット	1	
29		BSZ08020	ボルト　８．８　Ｍ８×２０	8	
30		WSA08	バネザガネ　３ゴウ　Ｍ８	8	
31		WRA08	ヒラザガネ　Ｍ８	8	
32		1654310004	ニョウソタンクステーＣＰ	1	
33		BSZ08020	コガタボルト　７　Ｍ８×２０	3	
34		WSA08	バネザガネ　３ゴウ　Ｍ８	3	
35		NSZ08	コガタナット　８　２シュ　Ｍ８	3	
36		BZ12035	ボルト　８．８　Ｍ１２×３５	1	

Fig.410. ベールイジェクタ

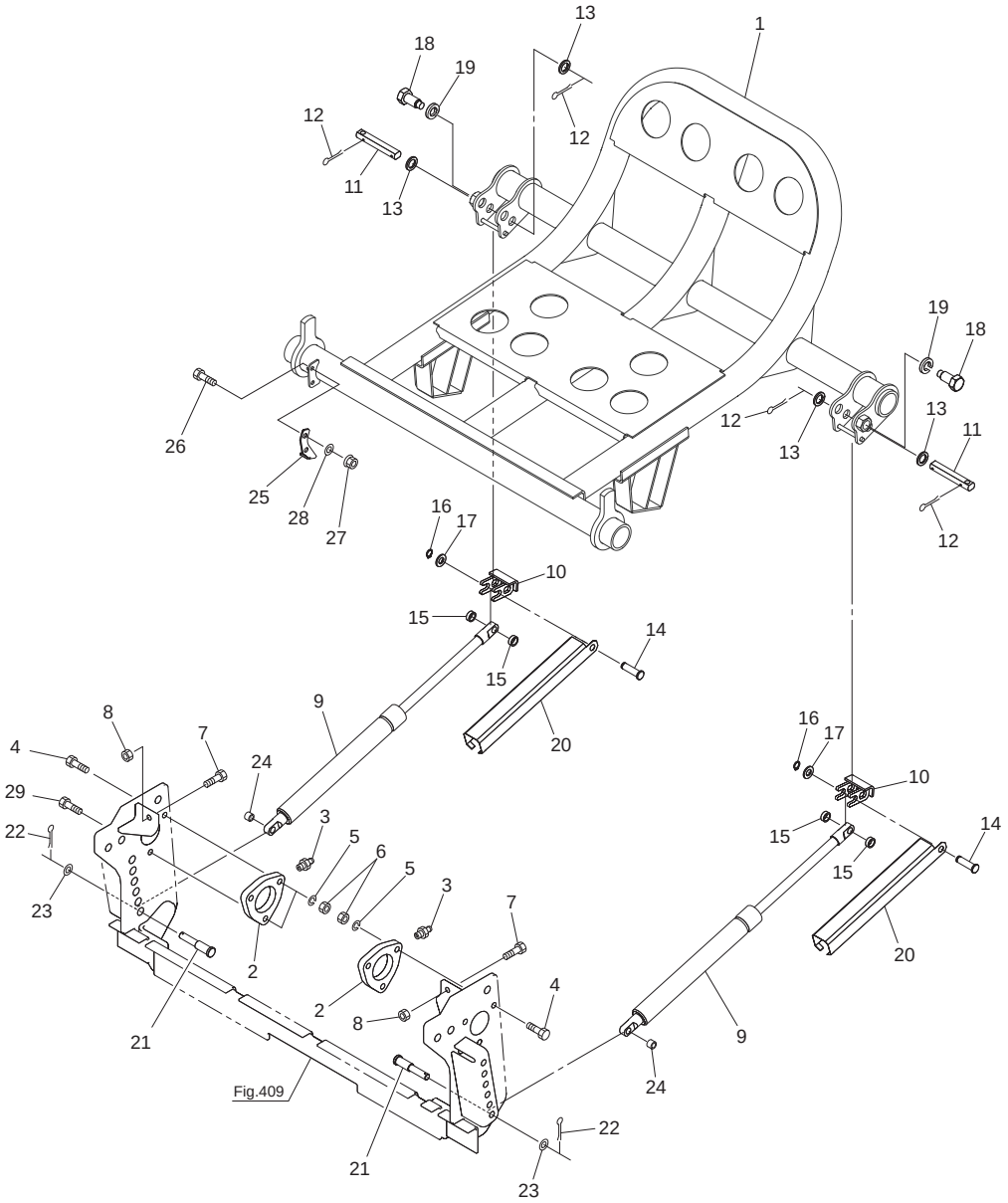

No.	レベル	部品番号	部品名称	数量	備考
1		1580233004	ベールイジェクタＣＰ	1	
2		1545640004	プレート	2	
3		ONA6	グリースニップル　Ａ　Ｍ６	2	
4		BZ12040	ボルト　８．８　Ｍ１２×４０	5	
5		WSA12	バネザガネ　３ゴウ　Ｍ１２	6	
6		NZ12	ナット　８　２シュ　Ｍ１２	6	
7		BZ12040	ボルト　８．８　Ｍ１２×４０	2	
8		NZ12	ナット　８　２シュ　Ｍ１２	2	
9		1660450000	ガススプリング；４６００Ｎ	2	
10		158182100M	ブラケットＣＰ	2	
11		158473100M	ピン	2	
12		PC040032	ワリピン　４×３２	4	
13		082669000M	カラー	4	
14		158185000M	ピン	2	
15		158186000M	カラー；１６．１×７．５	4	
16		DC014	Ｃガタトメワ　ジク　１４	2	
17		WRA14	ヒラザガネ　Ｍ１４	2	
18		158187000M	ピン	2	
19		WSA20	バネザガネ　３ゴウ　Ｍ２０	2	
20		1584720004	カバー；ガススプリング	2	
21		158188000M	ピン；Ｂ１４×８７	2	
22		000086200M	ベータピン；１２×２	2	
23		WRA14	ヒラザガネ　Ｍ１４	2	
24		154575000M	カラー；１４．５×１５	2	
25		166010000M	プレート；センサ	1	
26		BSZ08020	コガタボルト　７　Ｍ８×２０	2	
27		NSP08	コガタスプリングナット　４　Ｍ８	2	
28		044097200M	ワッシャ；８	2	
29		BZ12045	ボルト　８．８　Ｍ１２×４５	1	

Fig.411. フレーム・ゲート

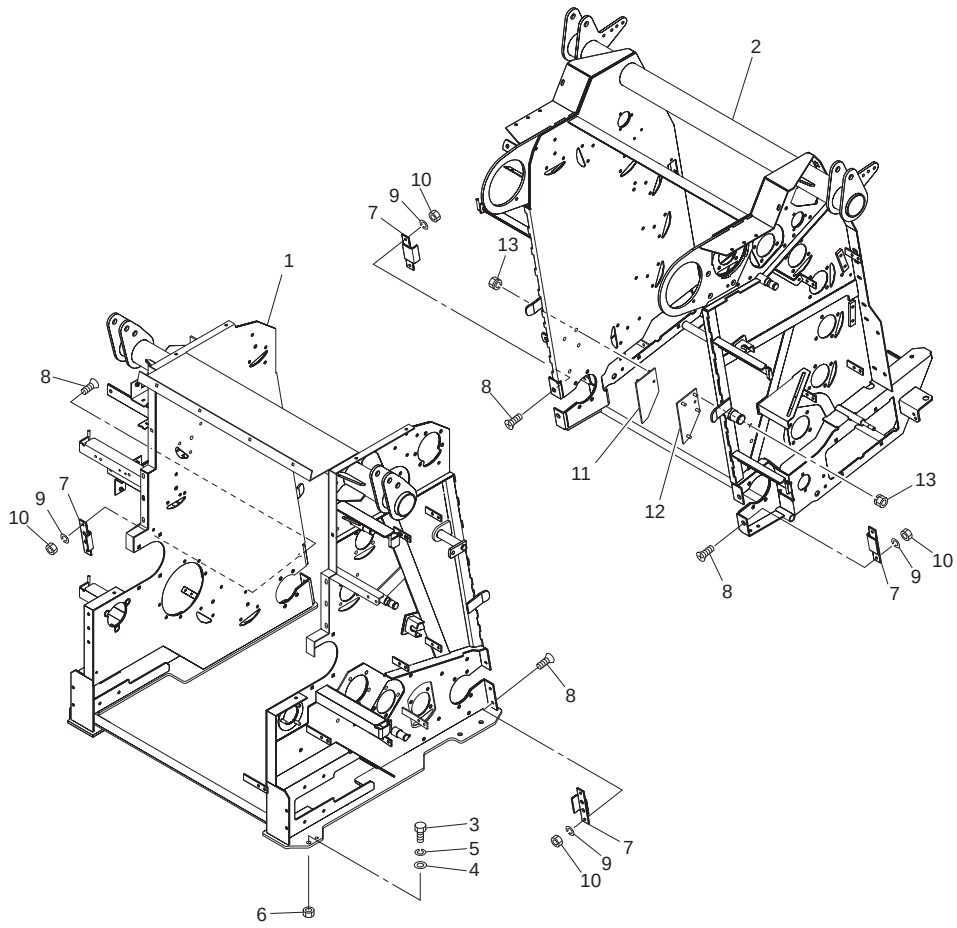

No.	レベル	部品番号	部品名称	数量	備考
1		1650750004	フロントフレームＣＰ	1	
2		1654170004	ゲートＣＰ	1	
3		BZ12035	ボルト　８．８　Ｍ１２×３５	7	
4		042783600M	ワッシャ；１２　メッキ	7	
5		WSA12	バネザガネ　３ゴウ　Ｍ１２	7	
6		NZ12	ナット　８　２シュ　Ｍ１２	7	
7		158314000M	プレートＣＰ	4	
8		BJ08025	サラキャップＢ　１０．９　Ｍ８×２５	8	
9		WSA08	バネザガネ　３ゴウ　Ｍ８	8	
10		NSZ08	コガタナット　８　２シュ　Ｍ８	8	
11		160567000M	ハイシュツプレートＣＰ；Ｌ	1	
12		160570000M	ハイシュツプレートＣＰ；Ｒ	1	
13		NSP08	コガタスプリングナット　４　Ｍ８	8	

Fig.412. ローラ

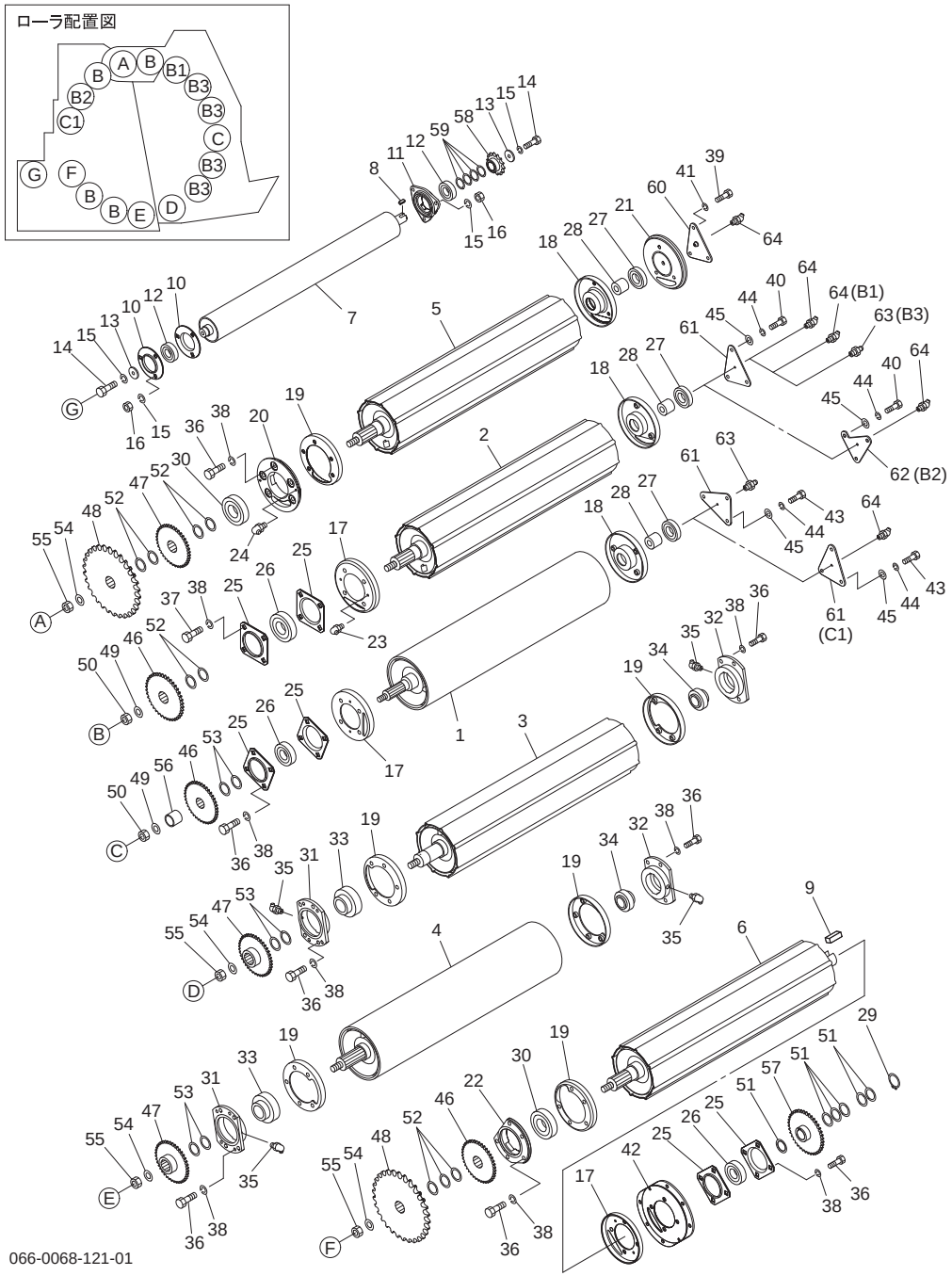

No.	レベル	部品番号	部品名称	数量	備考
1		1583250004	ＦＬローラＣＰ；３５Ｌ	2	
2		1581910004	ローラＣＰ；３５Ｓ	10	
3		1581930004	ローラＣＰ；４５Ｌ−ＬＯ	1	
4		1583240004	ＦＬローラＣＰ；４５Ｌ−ＬＯ	1	
5		1581950004	ローラＣＰ；４５Ｌ	1	
6		1650150004	ローラＣＰ；４５Ｌ	1	
7		1584740004	ローラＣＰ；８８Ｕ	1	
8		KFD08070200	ヘイコウキー　リョウヒラ　８×７×２０	1	
9		KFD10080250	ヘイコウキー　リョウヒラ　１０×８×２５	1	
10		JPF206G	バイフランジ　マル　ＰＦ２０６	2	
11		1584770004	フランジ	1	
12		JCS206LLU	ユニットヨウベアリング　ＣＳ２０６ＬＬＵ	2	
13		058340000M	ワッシャ；１１×４．５	2	
14		BSZ10025	コガタボルト　７　Ｍ１０×２５	2	
15		WSA10	バネザガネ　３ゴウ　Ｍ１０	8	
16		NSZ10	コガタナット　８．２シュ　Ｍ１０	6	
17		130210000M	フランジＣＰ；１	13	
18		130211000M	フランジＣＰ；２	13	
19		144194000M	フランジＣＰ	6	
20		1441820004	ハウジング；Ｌ	1	
21		1301841004	ハウジング；Ｒ	1	
22		1441830004	ハウジング；４５Ｌ	1	
23		ONC6	グリースニップル　Ｃ　Ｍ６	3	
24		ONB6	グリースニップル　Ｂ　Ｍ６	3	
25		130209000M	バイフランジ；ＰＦ２０８	26	
26		JCS307LLU	ユニットヨウベアリング　ＣＳ３０７ＬＬＵ	13	
27		JCS207LLU	ユニットヨウベアリング　ＣＳ２０７ＬＬＵ	13	
28		164288100M	カラー；φ３５×１６	13	
29		DC035	Ｃガタトメワ　ジク　３５	14	
30		JCS309LLU	ユニットヨウベアリング　ＣＳ３０９ＬＬＵ	2	
31		1581961004	ハウジング；４５Ｌ	2	
32		1581970004	ハウジング；３５Ｒ	2	
33		JUC309D1	ユニットヨウベアリング　ＵＣ３０９Ｄ１	2	
34		JUC207D1	ユニットヨウベアリング　ＵＣ２０７Ｄ１	2	
35		ONB6	グリースニップル　Ｂ　Ｍ６	4	
36		BZ12040	ボルト　８．８　Ｍ１２×４０	26	
37		BZ12030	ボルト　８．８　Ｍ１２×３０	52	
38		WSA12	バネザガネ　３ゴウ　Ｍ１２	78	
39		BSZ10040	コガタボルト　７　Ｍ１０×４０	3	
40		BSZ10025	コガタボルト　７　Ｍ１０×２５	36	
41		WSA10	バネザガネ　３ゴウ　Ｍ１０	39	
42		1441950004	フランジＣＰ；Ｌ	1	
43		BSZ10020	コガタボルト　７　Ｍ１０×２０	6	
44		WSA10	バネザガネ　３ゴウ　Ｍ１０	6	
45		044098500M	ワッシャ；１０	6	
46		1581980004	スプロケット；６０−２３Ｔ	12	
47		8042490004	スプロケット；６０×２３Ｔ	4	
48		1650180004	スプロケット；８０×３０Ｔ	2	
49		0590442006	ディスクワッシャ	12	
50		NN16	ナイロンナット　Ｍ１６	12	
51		065487000M	シム：３５Ｘ１．２	58	

Fig.412. ローラ

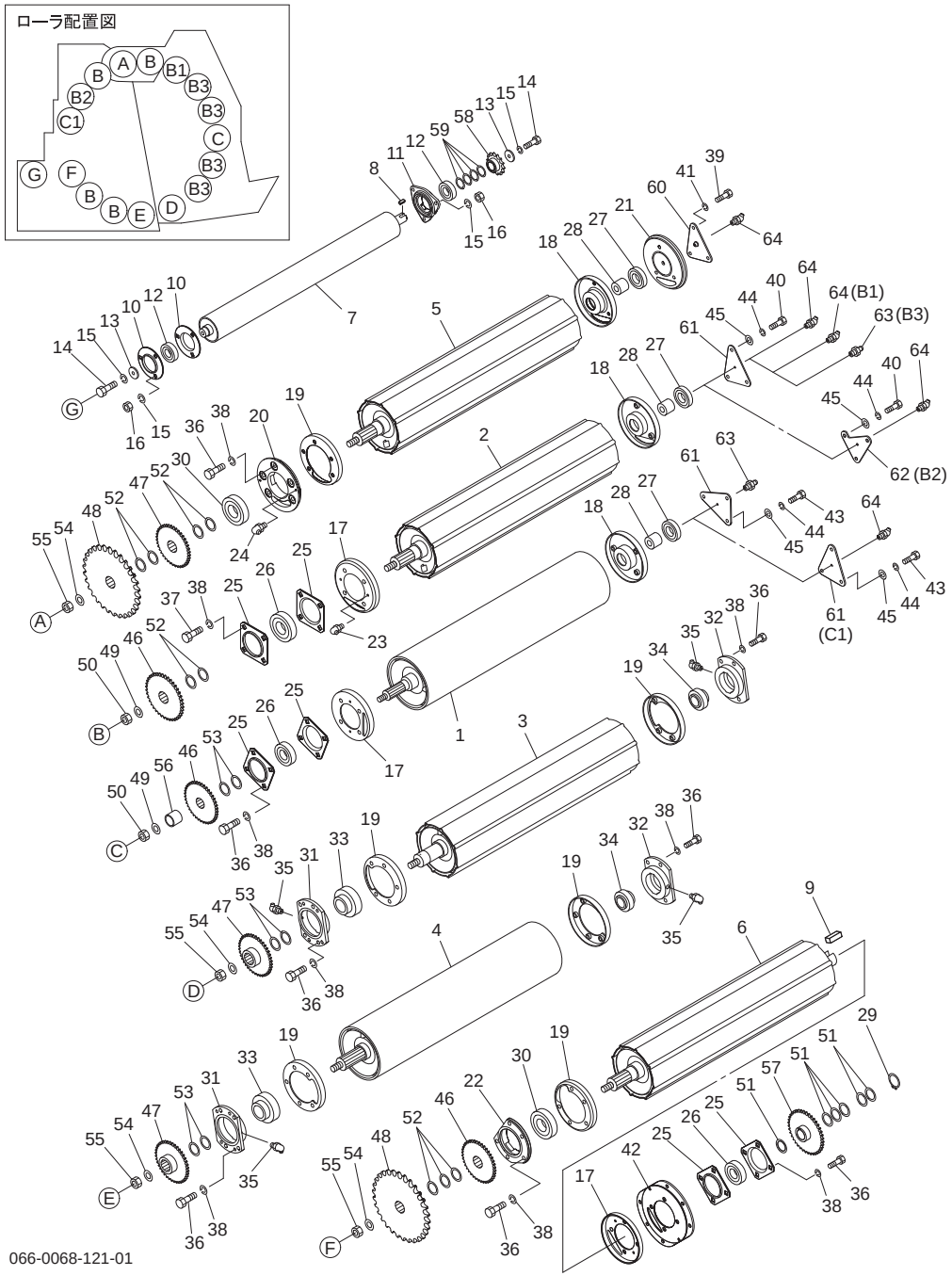

066-0068-121-01

No.	レベル	部品番号	部品名称	数量	備考
52		0988800000	シム；３５．５×０．６	50	
53		8042500000	シム　：４５．５×１．０	16	
54		8042481006	ディスクワッシャ；２１×４．５	4	
55		NN20	ナイロンナット　Ｍ２０	4	
56		076543100M	カラー	2	
57		1650190004	スプロケット；５０×３０Ｔ	1	
58		1650200004	スプロケット；５０×１４Ｔ	1	
59		0967561000	シム；３０．５×０．６	5	
60		164289000M	プレートＣＰ；キュウシ	1	
61		164292000M	プレート；キュウシ１	11	
62		165415000M	プレート；キュウシ２	1	
63		ONA6	グリースニップル　Ａ　Ｍ６	5	
64		ONB6	グリースニップル　Ｂ　Ｍ６	8	

Fig.413. ローラ駆動

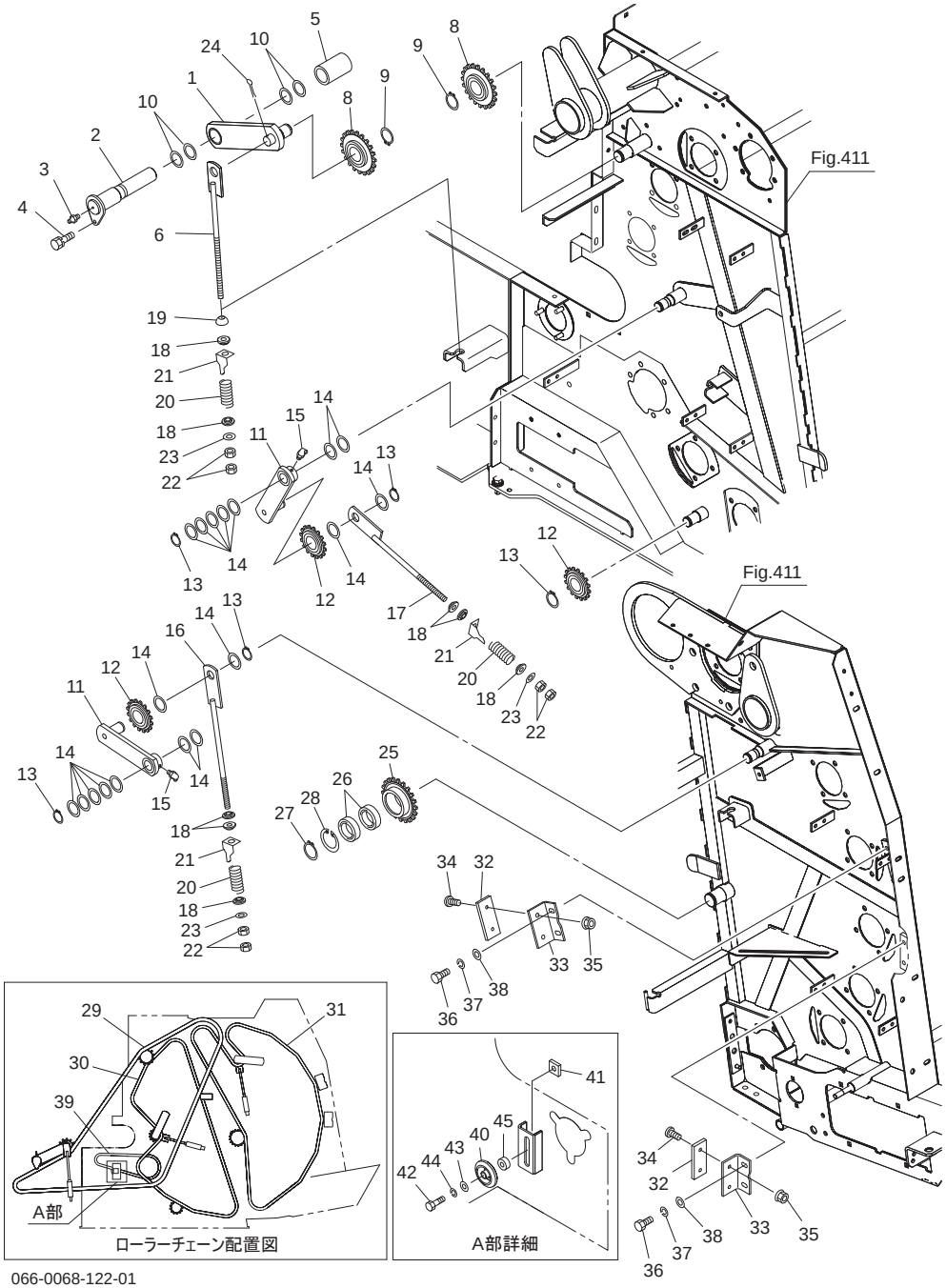

No.	レベル	部品番号	部品名称	数量	備考
1		165041000M	テンションアームＣＰ；８０	1	
2		165045000M	シャフトＣＰ	1	
3		0NA6	グリースニップル　Ａ　Ｍ６	1	
4		BSPZ08025	コガタＳＷツキボルト　７　Ｍ８×２５	1	
5		165051000M	カラー；φ３５．５×８０	1	
6		165048000M	ロッドＣＰ	1	
8		1018860004	スプロケット　ＣＰ；８０×１２Ｔ	2	
9		DC030	Ｃガタトメワ　ジク　３０	2	
10		065487000M	シム：３５Ｘ１．２	6	
11		130447000M	テンションアームＣＰ；６０Ａ	2	
12		0986740004	スプロケット　ＣＰ；ＲＳ６０×１３Ｔ	3	
13		DC025	Ｃガタトメワ　ジク　２５	5	
14		044214301M	ワッシャ２５．５×１．０	16	
15		0NB6	グリースニップル　Ｂ　Ｍ６	2	
16		130450000M	ロッドＣＰ	1	
17		130545000M	ロッドＣＰ；Ｓ	1	
18		099710000M	カラー	8	
19		025266000M	キュウメンザガネ	1	
20		0473370006	スプリング；Ａ５×２６×８５	3	
21		160448000M	テンションゲージ	3	
22		NZ12	ナット　８　２シュ　Ｍ１２	6	
23		060807100M	ワッシャ	3	
24		PC050036	ワリピン　５Ｘ３６	1	
25		1302740004	スプロケット；６０－１７Ｔ	1	
26		J6007LLU	ボールベアリング　６００７ＬＬＵ	2	
27		DC035	Ｃガタトメワ　ジク　３５	1	
28		DHC062	Ｃガタトメワ　アナ　６２	1	
29		LASH80156	ローラチェーン　Ｓ８０Ｈ×１５６Ｌ	1	
30		LA60164	ローラチェーン　６０×１６４Ｌ	1	
31		LA60204	ローラチェーン　６０×２０４Ｌ	1	
32		0776261000	プレート	2	
33		148424000M	アングル	2	
34		CP06020	＋ナベコネジ　Ｍ６×２０	4	
35		NNF06	フランジナイロンナット　Ｍ６	4	
36		BSZ10020	コガタボルト　７　Ｍ１０×２０	4	
37		WSA10	バネザガネ　３ゴウ　Ｍ１０	4	
38		044098500M	ワッシャ；１０	4	
39		LA50064	ローラチェーン　５０×６４Ｌ	1	
40		081267000M	テンションローラＣＰ	1	
41		080925000M	ナット	1	
42		BZ12045	ボルト　７　Ｍ１２×４５	1	
43		WSA12	バネザガネ　３ゴウ　Ｍ１２	1	
44		042783600M	ワッシャ；１２	1	
45		082660000M	カラー	1	

Fig.414. 成形ベルト（１）

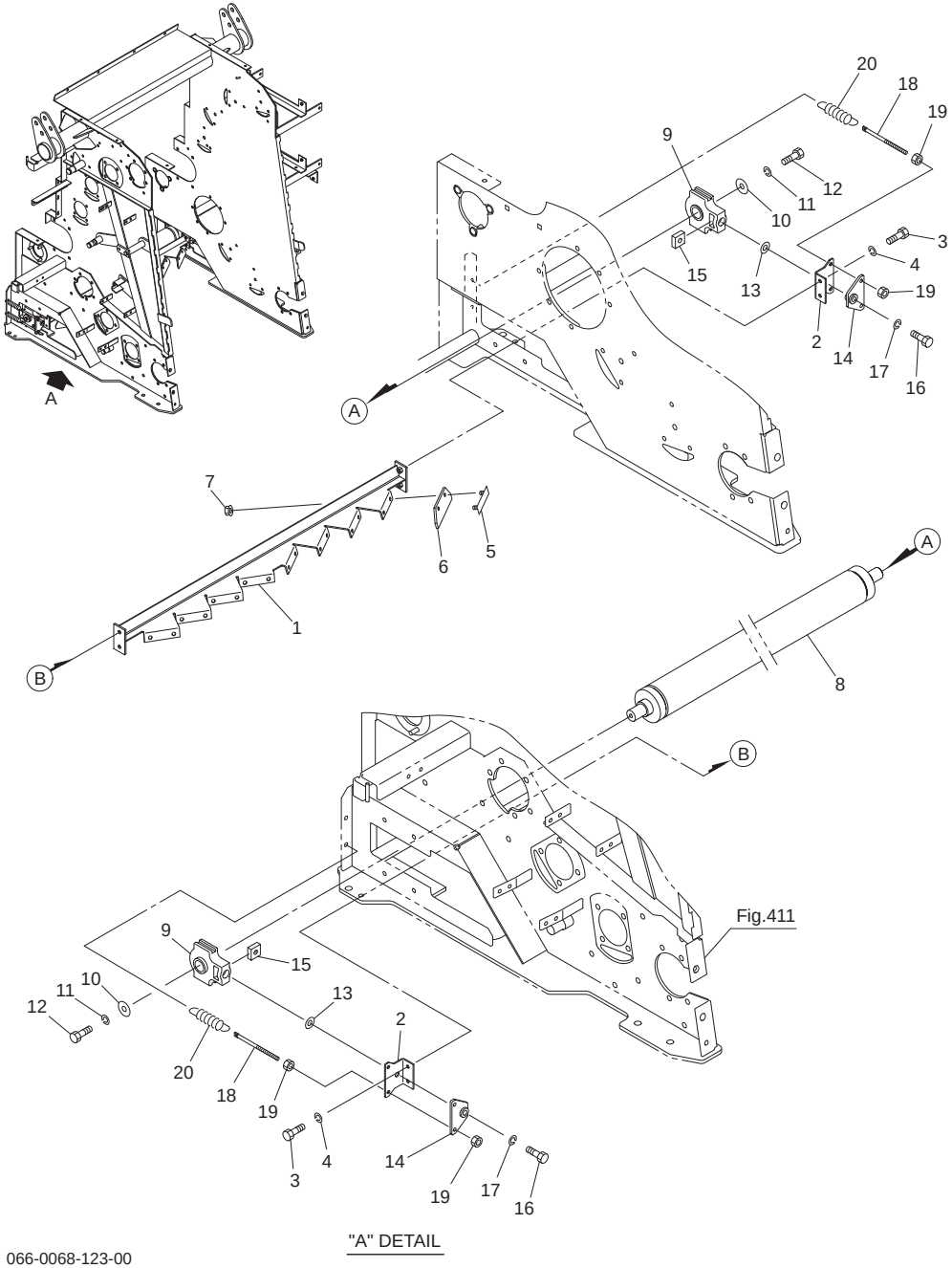

No.	レベル	部品番号	部品名称	数量	備考
1		1650240004	ベルトスクレーパＣＰ	1	
2		165027000M	アングル	2	
3		BSZ08020	コガタボルト　７　Ｍ８×２０	4	
4		WSA08	バネザガネ　３ゴウ　Ｍ８	4	
5		158212000M	プレートＣＰ	8	
6		1582130000	ポリウレタンプレート	8	
7		NNF08	フランジナイロンナット　Ｍ８	16	
8		1650280004	ローラＣＰ；８９．１	1	
9		JUCT206	ベアリングユニット　ＵＣＴ２０６	2	
10		058340000M	ワッシャ；１１×４．５	2	
11		WSA10	バネザガネ　３ゴウ　Ｍ１０	2	
12		BSZ10025	コガタボルト　７　Ｍ１０×２５	2	
13		065482200M	ワッシャ；１２	2	
14		147084000M	ブラケットＣＰ	2	
15		080925000M	ナット	2	
16		BZ12045	ボルト　８．８　Ｍ１２×４５	2	
17		WSA12	バネザガネ　３ゴウ　Ｍ１２	2	
18		165097100M	ボルト；Ｍ８×１８０	4	
19		NSZ08	コガタナット　８　２シュ　Ｍ８	8	
20		091483000M	スプリング；Ｈ	4	

Fig.415. 成形ベルト（２）

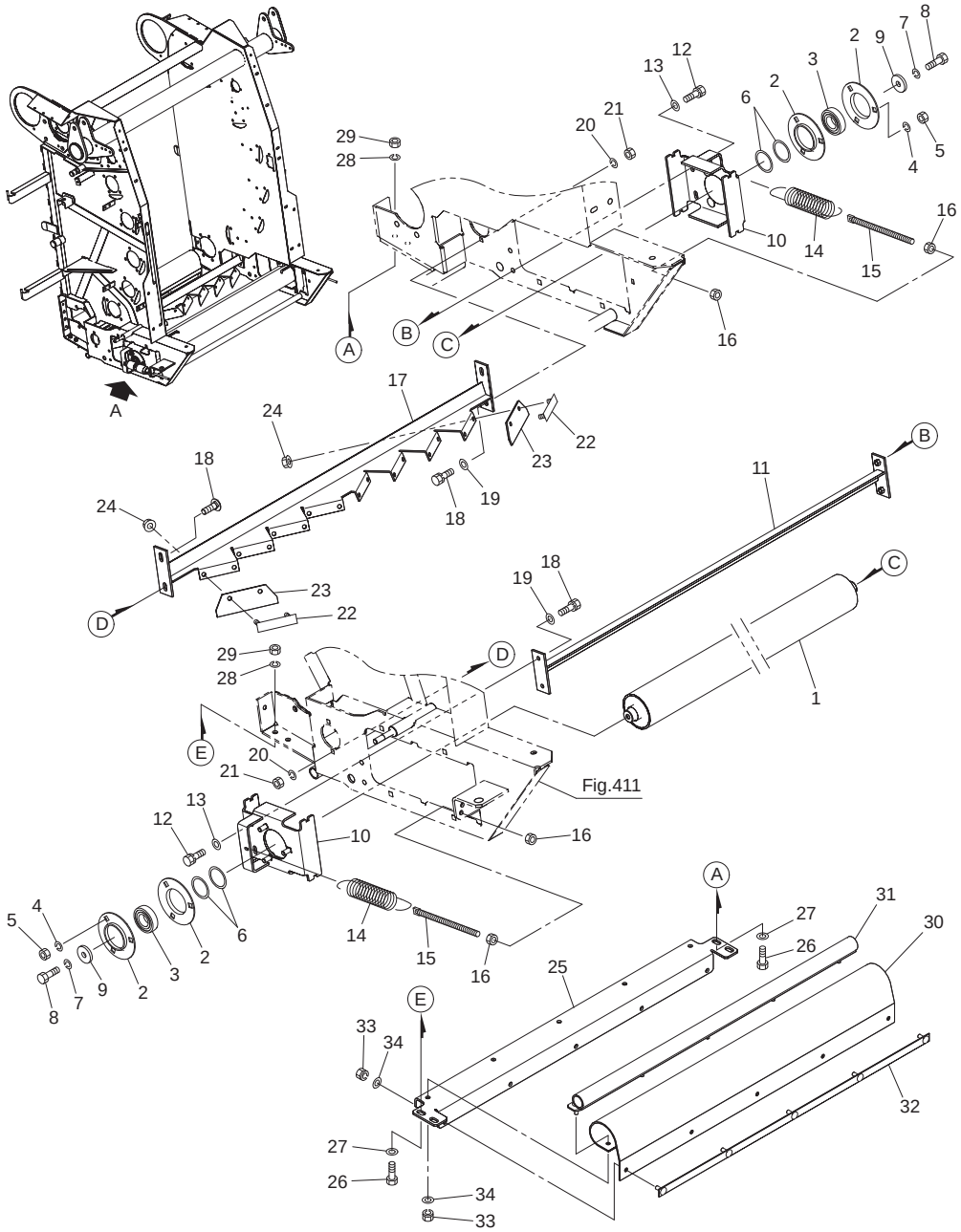

No.	レベル	部品番号	部品名称	数量	備考
1		1582000004	テンションローラＣＰ	1	
2		JPF206G	バイフランジ　マル　ＰＦ２０６	4	
3		JCS206LLU	ユニットヨウベアリング　ＣＳ２０６ＬＬＵ	2	
4		WSA10	バネザガネ　３ゴウ　Ｍ１０	6	
5		NSZ10	コガタナット　８　２シュ　Ｍ１０	6	
6		0967561000	シム；３０．５×０．６	4	
7		WSA10	バネザガネ　３ゴウ　Ｍ１０	2	
8		BSZ10025	コガタボルト　７　Ｍ１０×２５	2	
9		058340000M	ワッシャ；１１×４．５	2	
10		1582040004	テンションベースＣＰ	2	
11		1582140004	アングルＣＰ	1	
12		BSPZ08025	コガタＳＷツキボルト　７　Ｍ８×２５	4	
13		044097200M	ワッシャ；８	4	
14		164679100M	スプリング；Ｈ３．２×２７．２×１３０	2	
15		147088000M	ボルト；Ｍ８×１００	2	
16		NSZ08	コガタナット　８　２シュ　Ｍ８	4	
17		1582200004	ベルトスクレーパＣＰ	1	
18		059483000M	カクネボルト　Ｍ８×２５	4	
19		044097200M	ワッシャ；８	4	
20		WSA08	バネザガネ　３ゴウ　Ｍ８	4	
21		NSZ08	コガタナット　８　２シュ　Ｍ８	4	
22		158212000M	プレートＣＰ	8	
23		1582130000	ポリウレタンプレート	8	
24		NNF08	フランジナイロンナット　Ｍ８	16	
25		1626830004	ベースＣＰ；ＬＯ	1	
26		BSZ10030	コガタボルト　７　Ｍ１０×３０	4	
27		044098500M	ワッシャ；１０	4	
28		WSA10	バネザガネ　３ゴウ　Ｍ１０	4	
29		NSZ10	コガタナット　８　２シュ　Ｍ１０	4	
30		1505340000	ポリウレタンシート	1	
31		1582240004	ブラケットＣＰ	1	
32		150026000M	プレートＣＰ	1	
33		NSP08	コガタスプリングナット　４　Ｍ８	10	
34		WRA08	ヒラザガネ　Ｍ８	10	

Fig.416. 成形ベルト（３）

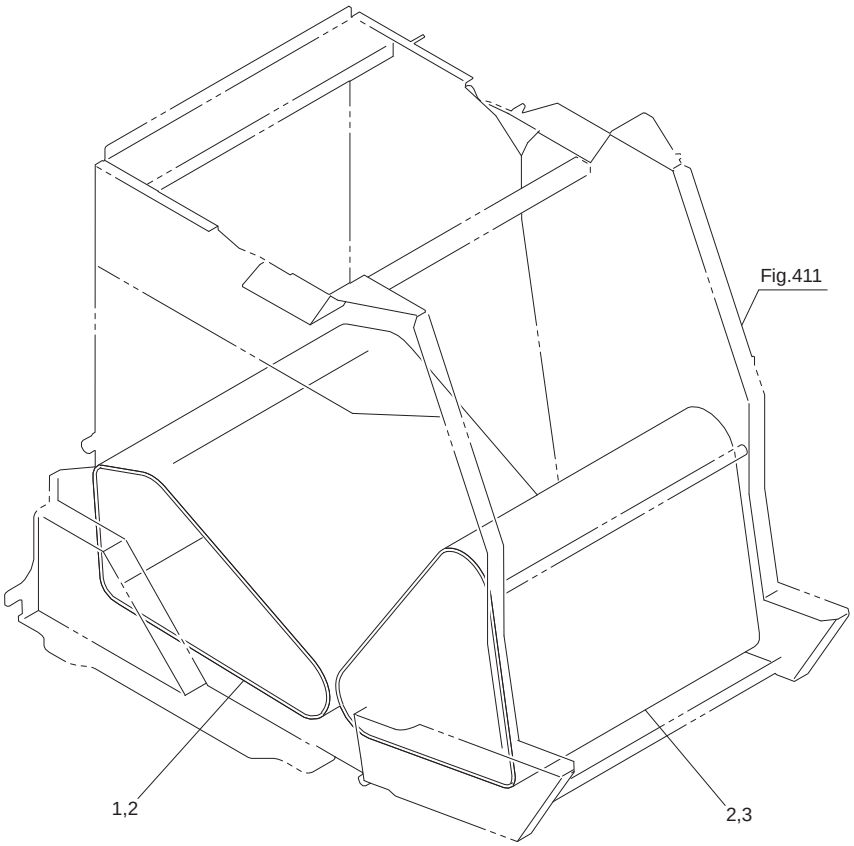

No.	レベル	部品番号	部品名称	数量	備考
1		1650230000	タイユベルト；８５６×２５００	1	No. 2付
2		1598110000	ヒンジピン	2	
3		8042890000	タイユベルト；８５６×２１５０	1	No. 2付

Fig.417. コボレ止め

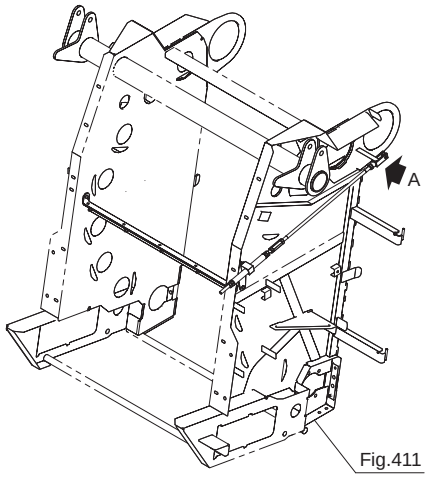

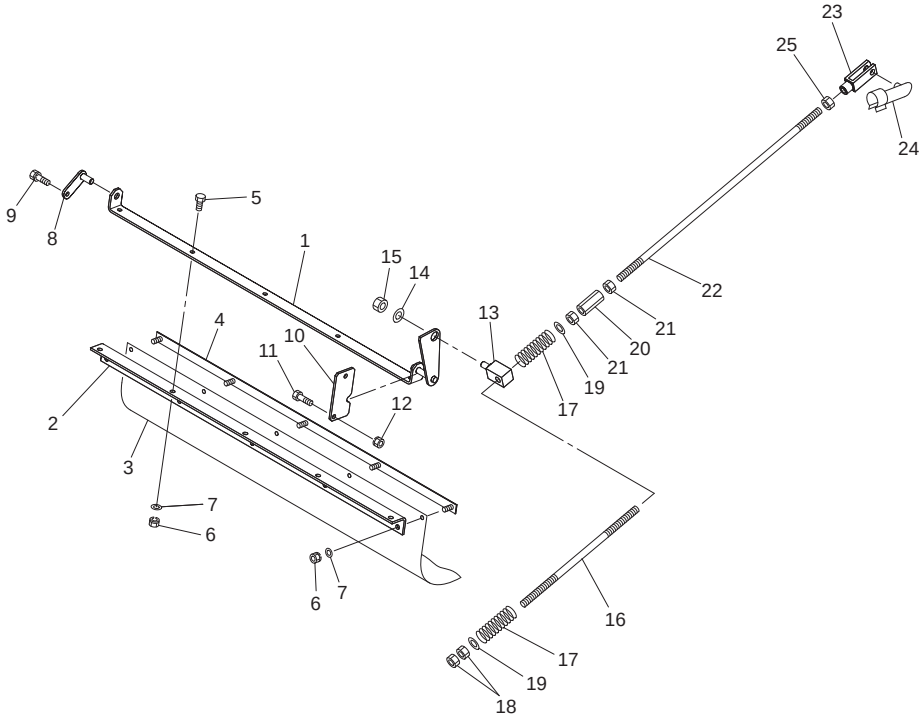

"A" DETAIL

No.	レベル	部品番号	部品名称	数量	備考
1		1583641004	ブラケットＣＰ；コボレドメ	1	
2		1583730004	アングル	1	
3		1584781000	ポリウレタンシート	1	
4		150026000M	プレートＣＰ	1	
5		BSZ08025	コガタボルト　７　Ｍ８×２５	5	
6		NSP08	コガタスプリングナット　４　Ｍ８	10	
7		WRA08	ヒラザガネ　Ｍ８	10	
8		158369000M	ピンＣＰ；Ｆ１２×２６	1	
9		BSPZ08016	コガタＳＷツキボルト　７　Ｍ８×１６	1	
10		158479100M	プレート；ガイド	1	
11		BSZ08020	コガタボルト　７　Ｍ８×２０	2	
12		NSP08	コガタスプリングナット　４　Ｍ８	2	
13		158368200M	ピン	1	
14		067931100M	ワッシャ；１２	1	
15		NUZ12	Ｕナット　Ｍ１２	1	
16		158372000M	ロッド；３２８	1	
17		117967000M	スプリング；Ａ３．５×２０×８５	2	
18		NZ12	ナット　８　２シュ　Ｍ１２	2	
19		WRA12	ヒラザガネ　Ｍ１２	2	
20		NT1219050	タカナット　Ｍ１２×１９×５０	1	
21		NZ12	ナット　８　２シュ　Ｍ１２	2	
22		158363000M	ロッド；５７９	1	
23		093754000M	フォークエンド；１２×４８	1	
24		093755000M	ピン；１２×４８　メッキ	1	
25		NZ12	ナット　８　２シュ　Ｍ１２	1	

Fig.418. 駆動（ネット）

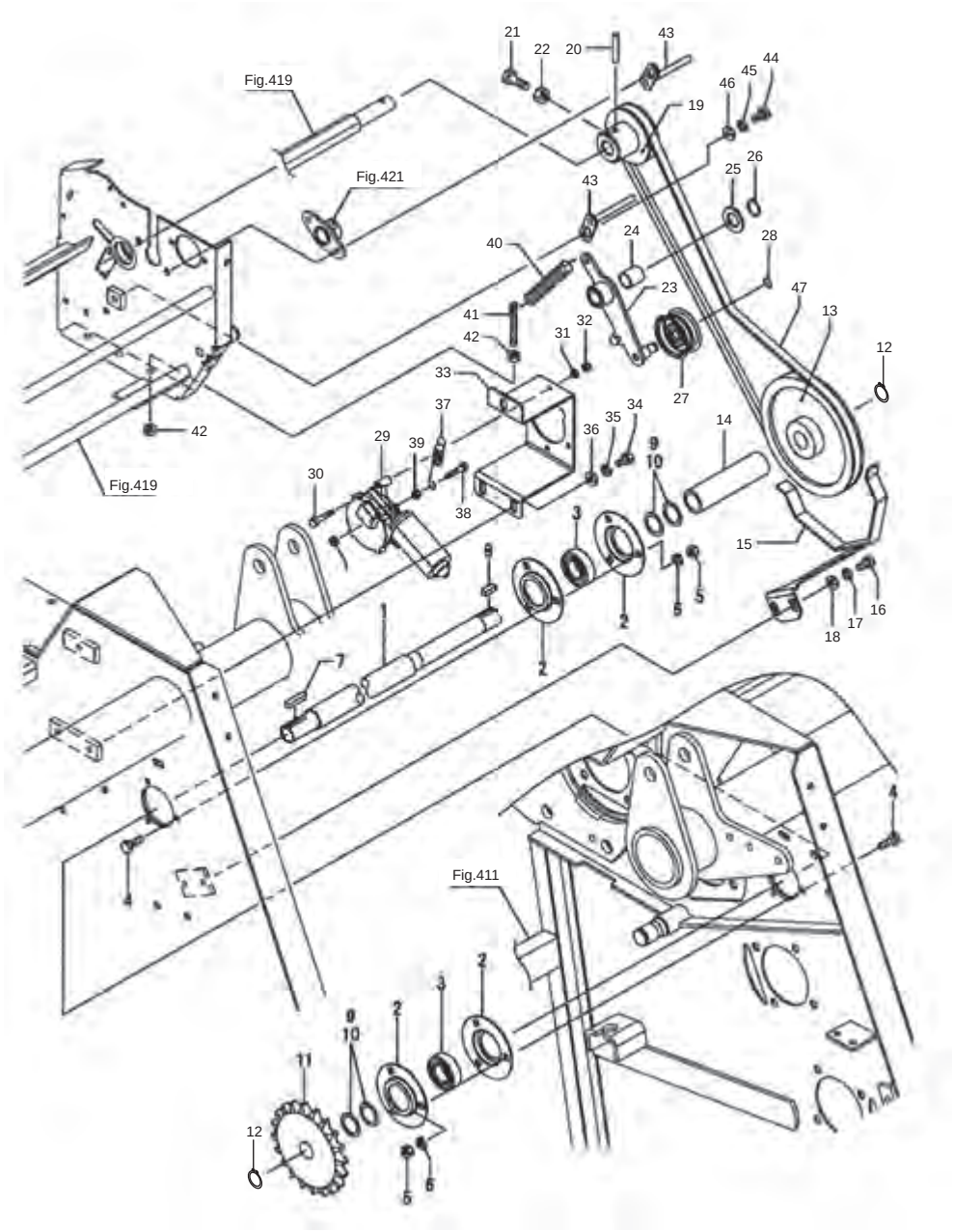

No.	レベル	部品番号	部品名称	数量	備考
1		1582281004	シャフト；ネット	1	
2		JPF205G	バイフランジ　マル　ＰＦ２０５	4	
3		JCS205LLU	ユニットヨウベアリング　ＣＳ２０５ＬＬＵ	2	
4		BSZ08025	コガタボルト　７　Ｍ８×２５	6	
5		NSZ08	コガタナット　８　２シュ　Ｍ８	6	
6		WSA08	バネザガネ　３ゴウ　Ｍ８	6	
7		KFB08070350	ヘイコウキー　カタマル　８×７×３５	1	
8		KFD08070200	ヘイコウキー　リョウヒラ　８×７×２０	1	
9		0951061000	シム；２５．５×０．２	6	
10		096757000M	シム；２５．５×０．６	10	
11		1356720004	スプロケット；６０×２０	1	
12		DC025	Ｃガタトメワ　ジク　２５	2	
13		1457161004	Ｖプーリ；７”－Ａ－１	1	
14		146723000M	カラー；２５．５×１３０	1	
15		146724000M	ベルトカバーＣＰ；７	1	
16		BSZ08016	コガタボルト　７　Ｍ８×１６	2	
17		WSA08	バネザガネ　３ゴウ　Ｍ８	2	
18		080414100M	ワッシャ；８	2	
19		145720000M	プーリ；Ａ－８３	1	
20		PS080045	スプリングピン　８×４５	1	
21		BSZ10030	コガタボルト　７　Ｍ１０×３０	1	
22		NSZ10	コガタナット　８　２シュ　Ｍ１０	1	
23		146725000M	テンションＣＰ	1	
24		70B-2025	ドライメットブッシュ　２０×２３×２５	1	
25		WRA20	ヒラザガネ　Ｍ２０	1	
26		DC020	Ｃガタトメワ　ジク　２０	1	
27		000034100M	鉄板製テンションプーリ	1	
28		DC012	Ｃガタトメワ　ジク　１２	1	
29		1528890000	デンドウモータ	1	
30		BZ06035	ボルト　８．８　Ｍ６×３５	3	
31		WS06	バネザガネ　２ゴウ　Ｍ６	3	
32		NZ06	ナット　８　２シュ　Ｍ６	3	
33		1467261004	チャンネル	1	
34		BSZ08016	コガタボルト　７　Ｍ８×１６	3	
35		WSA08	バネザガネ　３ゴウ　Ｍ８	3	
36		044097200M	ワッシャ；８	3	
37		132670000M	スプリング；Ｈ２．３×１１×９５	1	
38		BZ06030	ボルト　８．８　Ｍ６×３０	1	
39		NZ06	ナット　８　２シュ　Ｍ６	2	
40		134769000M	スプリング；Ｈ１．８×１５．８×９０	1	
41		080103100M	ボルト　Ｍ８　メッキ	1	
42		NSZ08	コガタナット　８　２シュ　Ｍ８	2	
43		135693000M	ベルトストッパＣＰ	2	
44		BSZ08016	コガタボルト　７　Ｍ８×１６	1	
45		WSA08	バネザガネ　３ゴウ　Ｍ８	1	
46		044097200M	ワッシャ；８	1	
47		VLA054	Ｖベルト　ＬＡ－５４　オレンジ	1	

Fig.419. ネットバインディング（１）

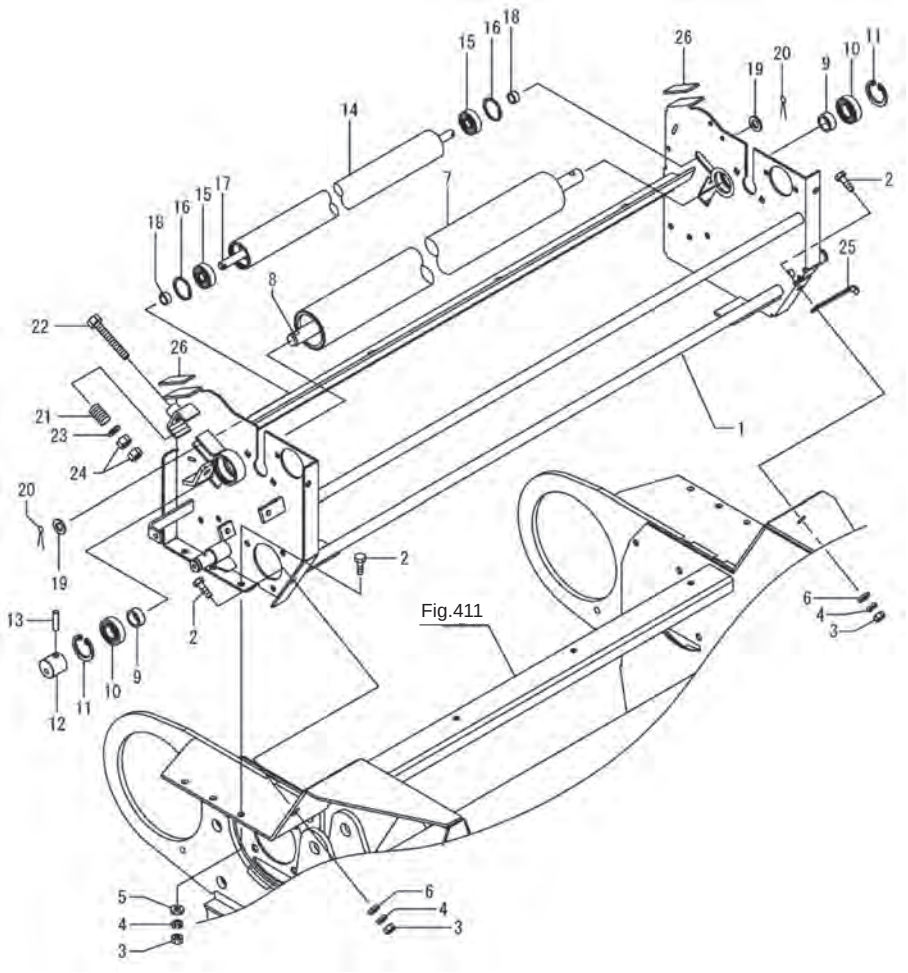

No.	レベル	部品番号	部品名称	数量	備考
1		1583581004	ネットフレームＣＰ	1	
2		BSZ08020	コガタボルト　７　Ｍ８×２０	5	
3		NSZ08	コガタナット　８　２シュ　Ｍ８	5	
4		WSA08	バネザガネ　３ゴウ　Ｍ８	5	
5		WRA08	ヒラザガネ　Ｍ８	5	
6		044097200M	ワッシャ；８	2	
7		1471331004	ゴムローラＣＰ；２２	1	
8		1469531000	シャフト	1	
9		086877100M	カラー；２０．５×１１	2	
10		J6004LLU	ボールベアリング　６００４ＬＬＵ	2	
11		DHC042	Ｃガタトメワ　アナ　４２	2	
12		145767000M	ボス	1	
13		PS080032	スプリングピン　８×３２	1	
14		132652100M	ローラ	1	
15		J6301LLU	ベアリング　６３０１ＬＬＵ	2	
16		DHC037	Ｃガタトメワ　アナ　３７	2	
17		1457680000	シャフト	1	
18		043065101M	テールゲートカラー	2	
19		WRA12	ヒラザガネ　Ｍ１２	2	
20		PC032016	ワリピン　３．２×１６	2	
21		093503000M	スプリング；Ａ	2	
22		BXI10070	ボルト　１０．９　ゼン　Ｍ１０×７０	2	
23		WRA10	ヒラザガネ　Ｍ１０	2	
24		NSZ10	コガタナット　８　２シュ　Ｍ１０	4	
25		EH1382467591	コードクランプ（８．５－８５）	3	
26		1469470000	スポンジパッキン；６０	2	

Fig.420. ネットバインディング（２）

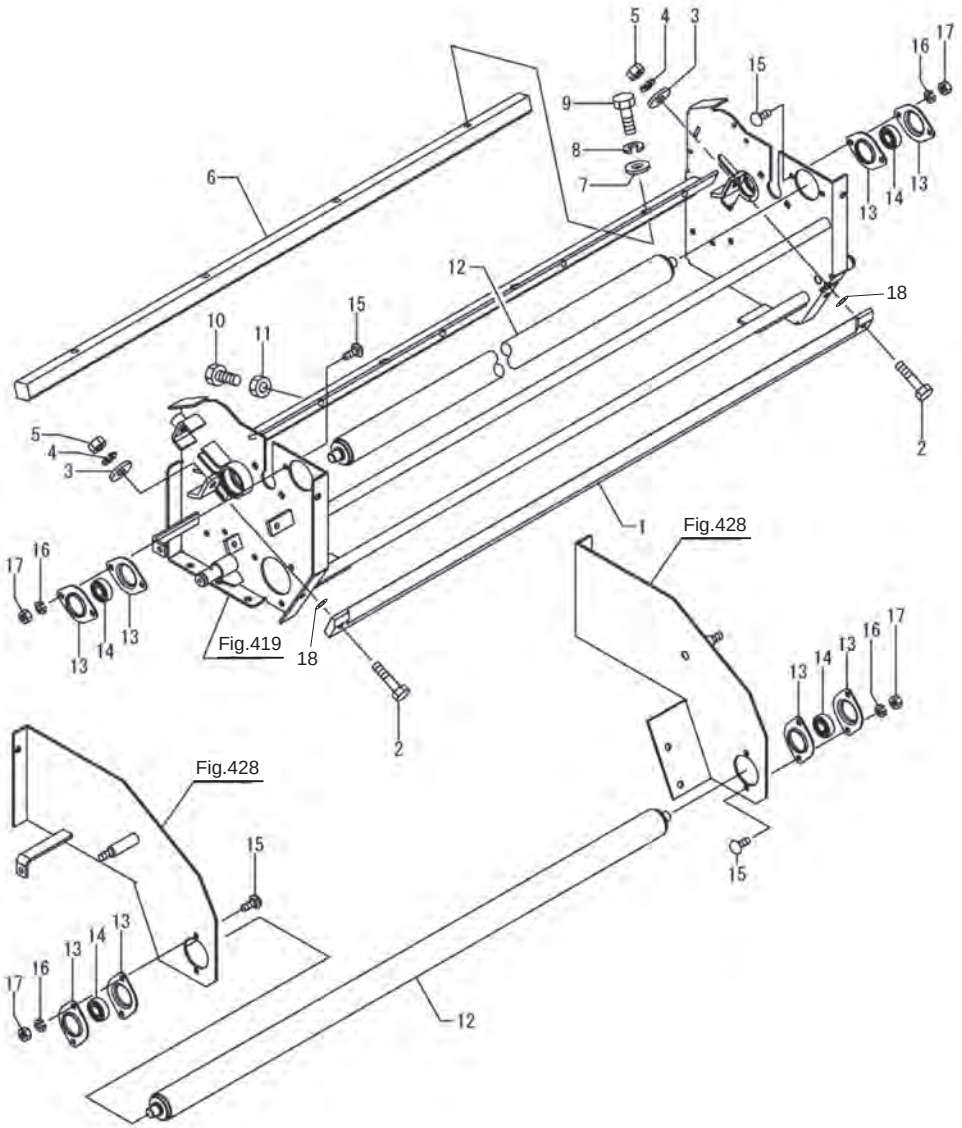

No.	レベル	部品番号	部品名称	数量	備考
1		1502722004	スクレーパ	1	
2		BSZ08035	コガタボルト　７　Ｍ８×３５	2	
3		080414100M	ワッシャ；８	2	
4		WSA08	バネザガネ　３ゴウ　Ｍ８	2	
5		NSZ08	コガタナット　８　２シュ　Ｍ８	2	
6		1326540004	シヤバー	1	
7		075290100M	ワッシャ；１０	4	
8		WSA10	バネザガネ　３ゴウ　Ｍ１０	4	
9		BSZ10030	コガタボルト　７　Ｍ１０×３０	4	
10		BSZ10025	コガタボルト　７　Ｍ１０×２５	5	
11		NSZ10	コガタナット　８　２シュ　Ｍ１０	5	
12		146713000M	ローラＣＰ；１	2	
13		146997000M	バイフランジ　ヒシ　ＰＦＬ２０２	8	
14		JCS202LLU	ユニットヨウベアリング　ＣＳ２０２ＬＬＵ	4	
15		BR06016	カクネマルＢ　４．６　Ａ１　Ｍ６×１６	8	
16		WS06	バネザガネ　２ゴウ　Ｍ６	8	
17		NZ06	ナット　８　２シュ　Ｍ６	8	
18		WRA08	ヒラザガネ　Ｍ８	2	

Fig.421. ネットバインディング（３）

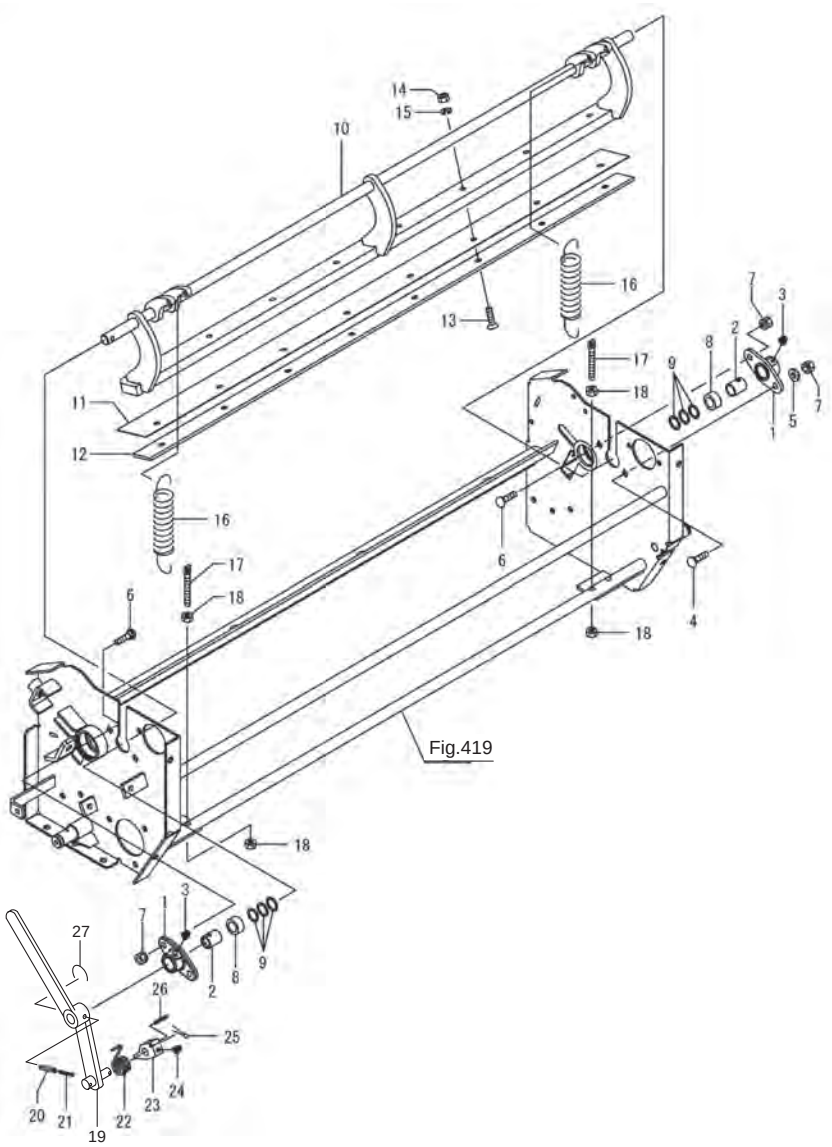

No.	レベル	部品番号	部品名称	数量	備考
1		1326550004	ハウジング	2	
2		0934880000	ブッシュ；１６×２５	2	
3		ONB6	グリースニップル　Ｂ　Ｍ６	2	
4		059483000M	カクネボルト　８．８　Ｍ８×２５	1	
5		044097200M	ワッシャ；８	1	
6		055474000M	カクネボルト　８．８　Ｍ８×２０	3	
7		NSP08	コガタスプリングナット　４　Ｍ８	4	
8		079160000M	ボス	2	
9		0883040000	シム；１６．５×２２×１．０	6	
10		1502710004	ナイフアームＣＰ	1	
11		1326572004	ナイフ	1	
12		132658000M	ナイフプレート	1	
13		BJ08030	サラキャップＢ　１０．９　Ｍ８×３０	13	
14		NSZ08	コガタナット　８　２シュ　Ｍ８	13	
15		WSA08	バネザガネ　３ゴウ　Ｍ８	13	
16		093995000M	スプリング；Ｈ３．２×２８×９６	4	
17		080103100M	ボルト　Ｍ８　メッキ	4	
18		NSZ08	コガタナット　８　２シュ　Ｍ８	8	
19		148890100M	アームＣＰ	1	
20		PS060032W	スプリングピン　ダブルヨウ　６×３２	1	
21		PS035032W	スプリングピン　ダブルヨウ　３．５×３２	1	
22		1349400000	スプリング	1	
23		1633260000	ラッチ	1	
24		ONB6	グリースニップル　Ｂ　Ｍ６	1	
25		PC040025	ワリピン　４×２５	1	
26		PS050025	スプリングピン　５×２５	1	
27		1521510000	ハリガネ；φ２×１５０	1	

Fig.422. ネットバインディング（４）

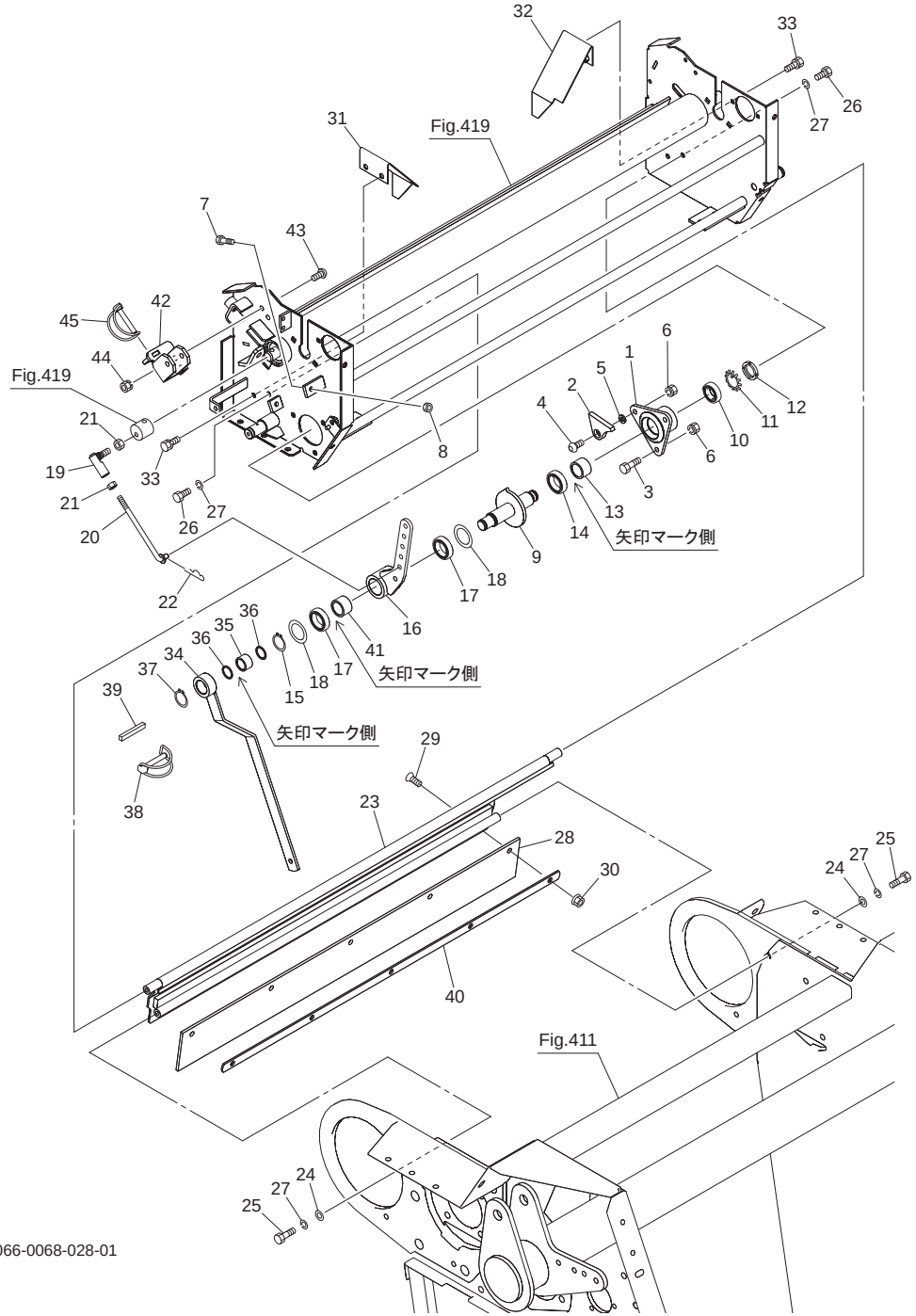

No.	レベル	部品番号	部品名称	数量	備考
1		1226680004	ハウジング	1	
2		122685100M	ストッパ	1	
3		BSZ08020	コガタボルト　７　Ｍ８×２０	2	
4		RBT08025	ボタンＢ　１０．９　Ｍ８×２５	1	
5		0577451000	シム	2	
6		NSP08	コガタスプリングナット　４　Ｍ８	3	
7		BXI08030	ボルト　１０．９　ゼン　Ｍ８×３０	2	
8		NSZ08	コガタナット　８　２シュ　Ｍ８	2	
9		1582291003	シャフトＣＰ	1	
10		J6904LLU	ボールベアリング　６９０４ＬＬＵ	1	
11		AW04	ベアリングワッシャ　ＡＷ０４	1	
12		AN04	ベアリングナット　ＡＮ０４	1	
13		JHF2520	ワンウェイクラッチ　ＨＦ２５２０	1	
14		J6905LLU	ボールベアリング　６９０５ＬＬＵ	1	
15		DC025	Ｃガタトメワ　ジク　２５	1	
16		1651690004	クランクアームＣＰ	1	
17		G25324	オイルシール　Ｇ２５×３２×４	2	
18		044214301M	ワッシャ；２５．５×１．０	2	
19		BL8D	リンクボール　ＢＬガタ　メス　Ｍ８	1	
20		130923000M	ロッドＣＰ	1	
21		NSZ08	コガタナット　８　２シュ　Ｍ８	2	
22		000085200M	ベータピン；８×１．６	1	
23		1502841004	スロープＣＰ	1	
24		044097200M	ワッシャ；８	2	
25		BSZ08035	コガタボルト　７　Ｍ８×３５	2	
26		BSZ08025	コガタボルト　７　Ｍ８×２５	2	
27		WSA08	バネザガネ　３ゴウ　Ｍ８	4	
28		1366531000	ゴムプレート	1	
29		BJ08020	サラキャップＢ　１０．９　Ｍ８×２０	5	
30		NNF08	フランジナイロンナット　Ｍ８	5	
31		146711000M	スロープＣＰ；Ｌ	1	
32		146712000M	スロープＣＰ；Ｒ	1	
33		BSPZ08016	コガタＳＷツキボルト　７　Ｍ８×１６	4	
34		158231000M	アームＣＰ	1	
35		JHF2016	ワンウェイクラッチ　ＨＦ２０１６	1	
36		150275000M	シム；２０．５×１．０	2	
37		DC020	Ｃガタトメワ　ジク　２０	1	
38		000453000M	デルタピン；９	1	
39		1469470000	スポンジパッキン；６０	1	
40		150286100M	プレート	1	
41		JHFL2530	ワンウェイクラッチ	1	
42		158374000M	ナイフロックＣＰ	1	
43		RBT08025	ボタンＢ　１０．９　Ｍ８×２５	2	
44		NSP08	コガタスプリングナット　４　Ｍ８	2	
45		000453000M	デルタピン；９	1	

Fig.423. ナイフリセット

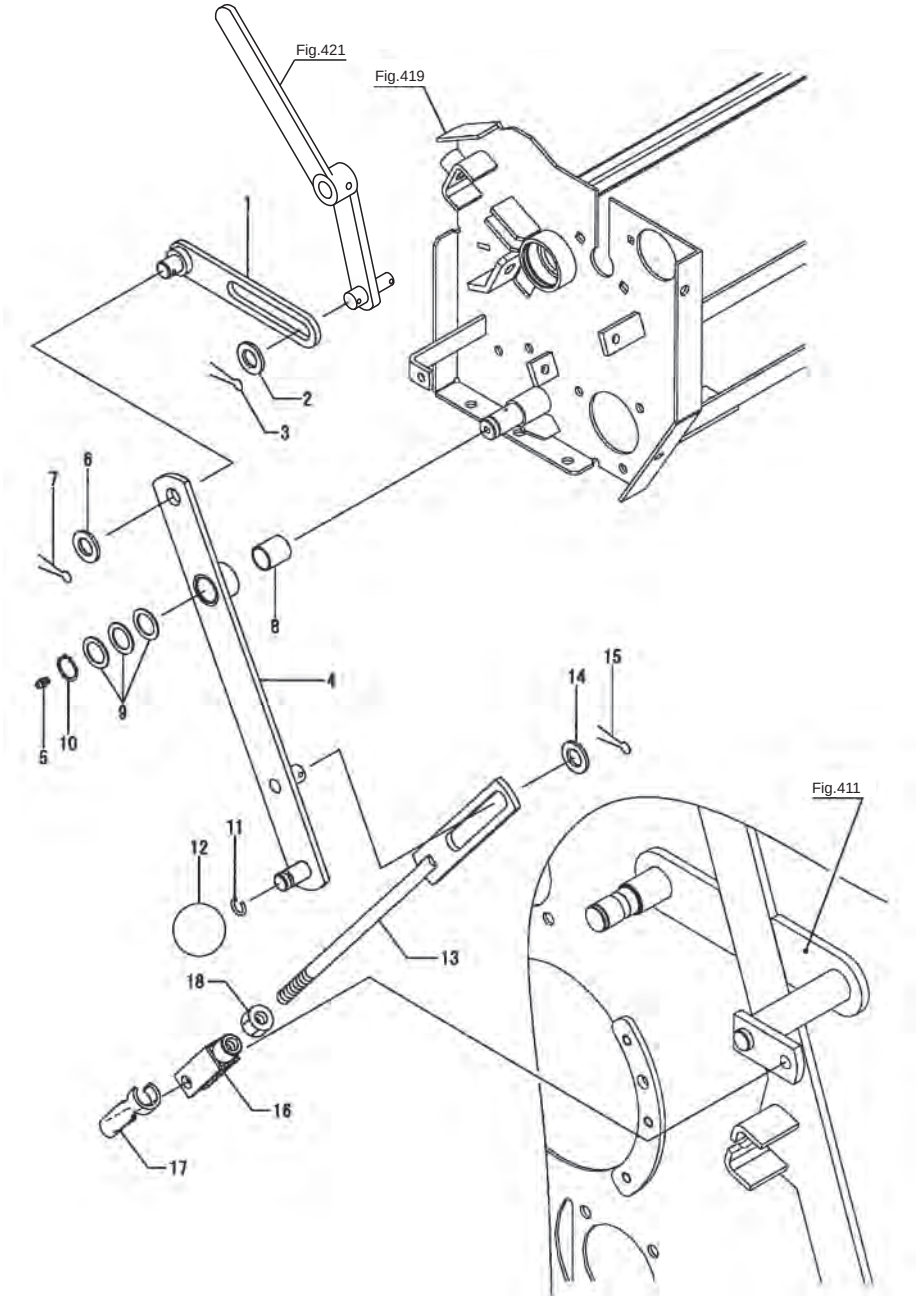

No.	レベル	部品番号	部品名称	数量	備考
1		146798000M	スライダーＣＰ	1	
2		WRA16	ヒラザガネ　Ｍ１６	1	
3		PC040025	ワリピン　４×２５	1	
4		147561000M	レバーＣＰ	1	
5		ONA6	グリースニップル　Ａ　Ｍ６	1	
6		WRA16	ヒラザガネ　Ｍ１６	1	
7		PC040025	ワリピン　４Ｘ２５	1	
8		KBB-2025A	カーボンドライベアリング　Ａ　２０×２３×２５	1	
9		057788100M	シム	3	
10		DC020	Ｃガタトメワ　ジク　２０	1	
11		0586401000	バネ	1	
12		0667243000	グリップ	1	
13		146859000M	ロッドＣＰ	1	
14		WRA16	ヒラザガネ　Ｍ１６	1	
15		PC040025	ワリピン　４×２５	1	
16		093754000M	フォークエンド；１２×４８	1	
17		093755000M	ピン；１２Ｘ４８　メッキ	1	
18		NZ12	ナット　８　２シュ　Ｍ１２	1	

Fig.424. ネットブレーキ

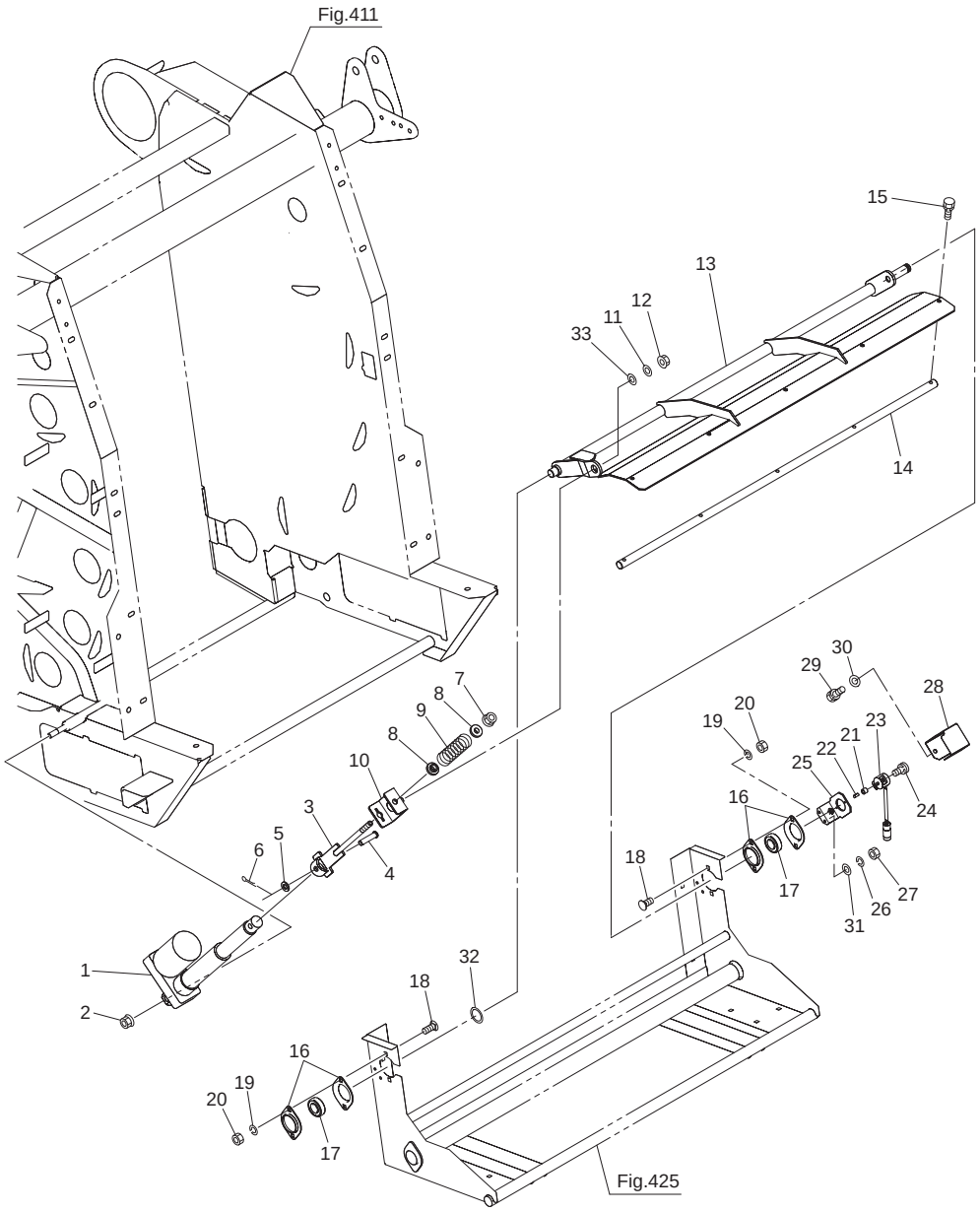

No.	レベル	部品番号	部品名称	数量	備考
1		0823530000	デンドウシリンダ	1	
2		NNF12	フランジナイロンナット　Ｍ１２	1	
3		158237000M	ロッドＣＰ	1	
4		000065200M	ピン；Ｂ１２×５０	1	
5		WRA12	ヒラザガネ　Ｍ１２	1	
6		PC032020	ワリピン　３．２×２０	1	
7		NNF12	フランジナイロンナット　Ｍ１２	1	
8		099710000M	カラー	2	
9		0926011006	スプリング；Ａ	1	
10		158241000M	チャンネルＣＰ	1	
11		042783600M	ワッシャ；１２	1	
12		NNF12	フランジナイロンナット　Ｍ１２	1	
13		158244000M	ブレーキアームＣＰ	1	
14		158483000M	バー；ブレーキ	1	
15		BSPZ08016	コガタＳＷツキボルト　７　Ｍ８×１６	5	
16		JPFL204G	バイフランジ　ヒシ　ＰＦＬ２０４	4	
17		JCS204LLU	ユニットヨウベアリング　ＣＳ２０４ＬＬＵ	2	
18		055474000M	カクネボルト　８．８　Ｍ８×２０	4	
19		WSA08	バネザガネ　３ゴウ　Ｍ８	4	
20		NSZ08	コガタナット　８　２シュ　Ｍ８	4	
21		1458300000	ガイドピース	1	
22		1458310000	スプリング（ポジションセンサ）	1	
23		1122090100	カクドセンサ	1	
24		CPQ04012	ＳＰＷツキ＋ナベコネジ　Ｍ４×１２	2	
25		150060100M	ブラケットＣＰ；センサ	1	
26		WS06	バネザガネ　２ゴウ　Ｍ６	2	
27		NZ06	ナット　８　２シュ　Ｍ６	2	
28		1500610004	カバー；センサ	1	
29		BSPZ08016	コガタＳＷツキボルト　７　Ｍ８×１６	1	
30		WRA08	ヒラザガネ　Ｍ８	1	
31		WRA06	ヒラザガネ　Ｍ６	2	
32		150275000M	シム；２０．５×１．０	3	
33		8008300000	ワッシャ；１３×０．８	3	

Fig.425. ネットケーシング

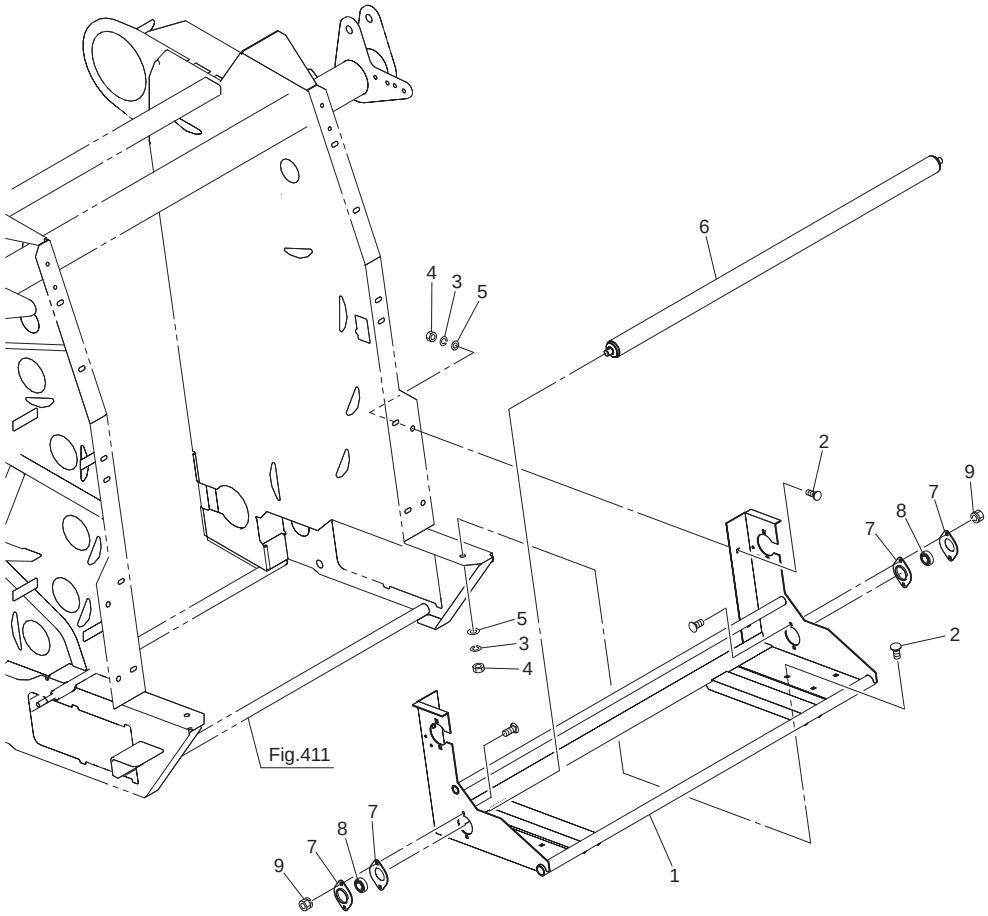

No.	レベル	部品番号	部品名称	数量	備考
1		1581041004	ネットケーシングＣＰ	1	
2		055474000M	カクネボルト　８．８　Ｍ８×２０	6	
3		WSA08	バネザガネ　３ゴウ　Ｍ８	6	
4		NSZ08	コガタナット　８　２シュ　Ｍ８	6	
5		WRA08	ヒラザガネ　Ｍ８	6	
6		150309000M	ローラＣＰ；１	1	
7		146997000M	バイフランジ　ヒシ　ＰＦＬ２０２	4	
8		JCS202LLU	ユニットヨウベアリング　ＣＳ２０２ＬＬＵ	2	
9		NP06	スプリングナット　Ｍ６	4	

Fig.426. カバー（１）

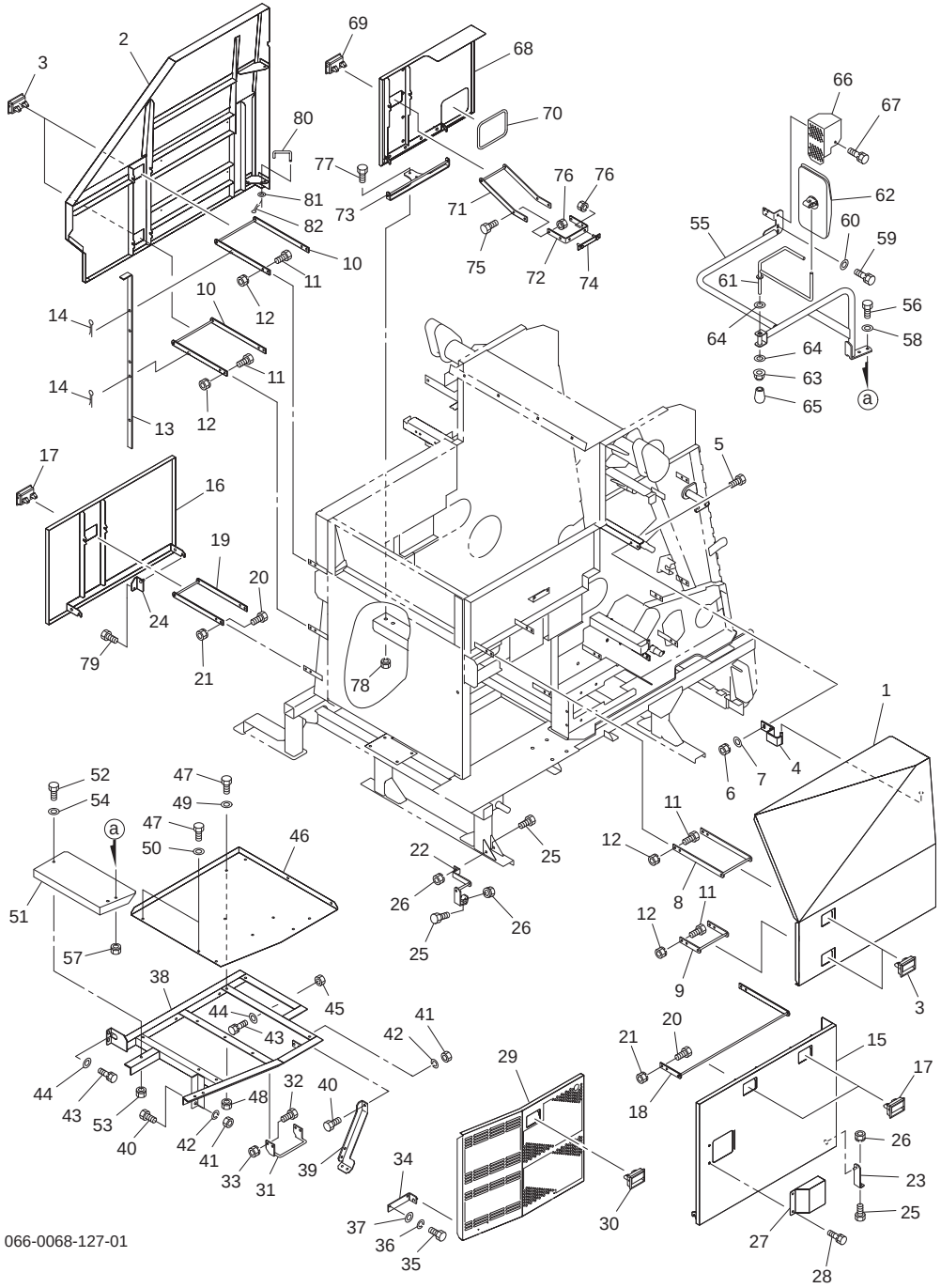

No.	レベル	部品番号	部品名称	数量	備考
1		165189100L	ホッパカバーＣＰ；Ｌ	1	
2		165200100L	ホッパカバーＣＰ；Ｒ	1	
3		1482900000	ロックハンドル　アカ	4	
4		154727000M	ヒンジＣＰ；Ｌ２	1	
5		BSZ08025	コガタボルト　７　Ｍ８×２５	2	
6		NSP08	コガタスプリングナット　４　Ｍ８	2	
7		044097200M	ワッシャ；８	4	
8		165211000M	ブラケットＣＰ；Ｌ１	1	
9		165214000M	ブラケットＣＰ；Ｌ２	1	
10		165216000M	ブラケットＣＰ；Ｒ１	2	
11		BSZ08020	コガタボルト　７　Ｍ８×２０	16	
12		NSP08	コガタスプリングナット　４　Ｍ８	16	
13		165447000M	バー	1	
14		000085200M	ベータピン：８×１．６	2	
15		165219000L	コンベアカバーＣＰ；Ｌ	1	
16		165223000L	コンベアカバーＣＰ；Ｒ	1	
17		1482900000	ロックハンドル　アカ	3	
18		165227000M	ブラケットＣＰ；Ｌ３	1	
19		165231000M	ブラケットＣＰ；Ｒ２	1	
20		BSZ08020	コガタボルト　７　Ｍ８×２０	8	
21		NSP08	コガタスプリングナット　４　Ｍ８	8	
22		165989000M	ステーＣＰ	1	
23		154735000M	ステーＣＰ	1	
24		165239000M	ステーＣＰ	1	
25		BSZ08020	コガタボルト　７　Ｍ８×２０	4	
26		NSP08	コガタスプリングナット　４　Ｍ８	3	
27		165240000L	カバー	1	
28		BSPZ08020	コガタＳＷツキボルト　７　Ｍ８×２０	2	
29		165241000L	カウンターケースカバーＣＰ；Ｌ	1	
30		1482900000	ロックハンドル　アカ	1	
31		154732000M	ブラケットＣＰ；Ｌ３	1	
32		BSZ08020	コガタボルト　７　Ｍ８×２０	4	
33		NSP08	コガタスプリングナット　４　Ｍ８	4	
34		154739000M	ステーＣＰ	1	
35		BZ06020	ボルト　８．８　Ｍ６×２０	2	
36		WS06	バネザガネ　２ゴウ　Ｍ６	2	
37		WRA06	ヒラザガネ　Ｍ６	2	
38		1654390004	フレームＣＰ	1	
39		1547441004	アングル	1	
40		BZ12030	ボルト　８．８　Ｍ１２×３０	4	
41		NZ12	ナット　８　２シュ　Ｍ１２	4	
42		WSA12	バネザガネ　３ゴウ　Ｍ１２	4	
43		BSPZ08025	コガタＳＷツキボルト　７　Ｍ８×２５	3	
44		044097200M	ワッシャ；８	3	
45		NSZ08	コガタナット　８　２シュ　Ｍ８	1	
46		165248000L	カウンタケースカバー	1	
47		BSZ08020	コガタボルト　７　Ｍ８×２０	8	
48		NSP08	コガタスプリングナット　４　Ｍ８	8	
49		WRA08	ヒラザガネ　Ｍ８	6	
50		044097200M	ワッシャ；８	2	
51		154741200L	ステップ	1	

Fig.426. カバー（１）

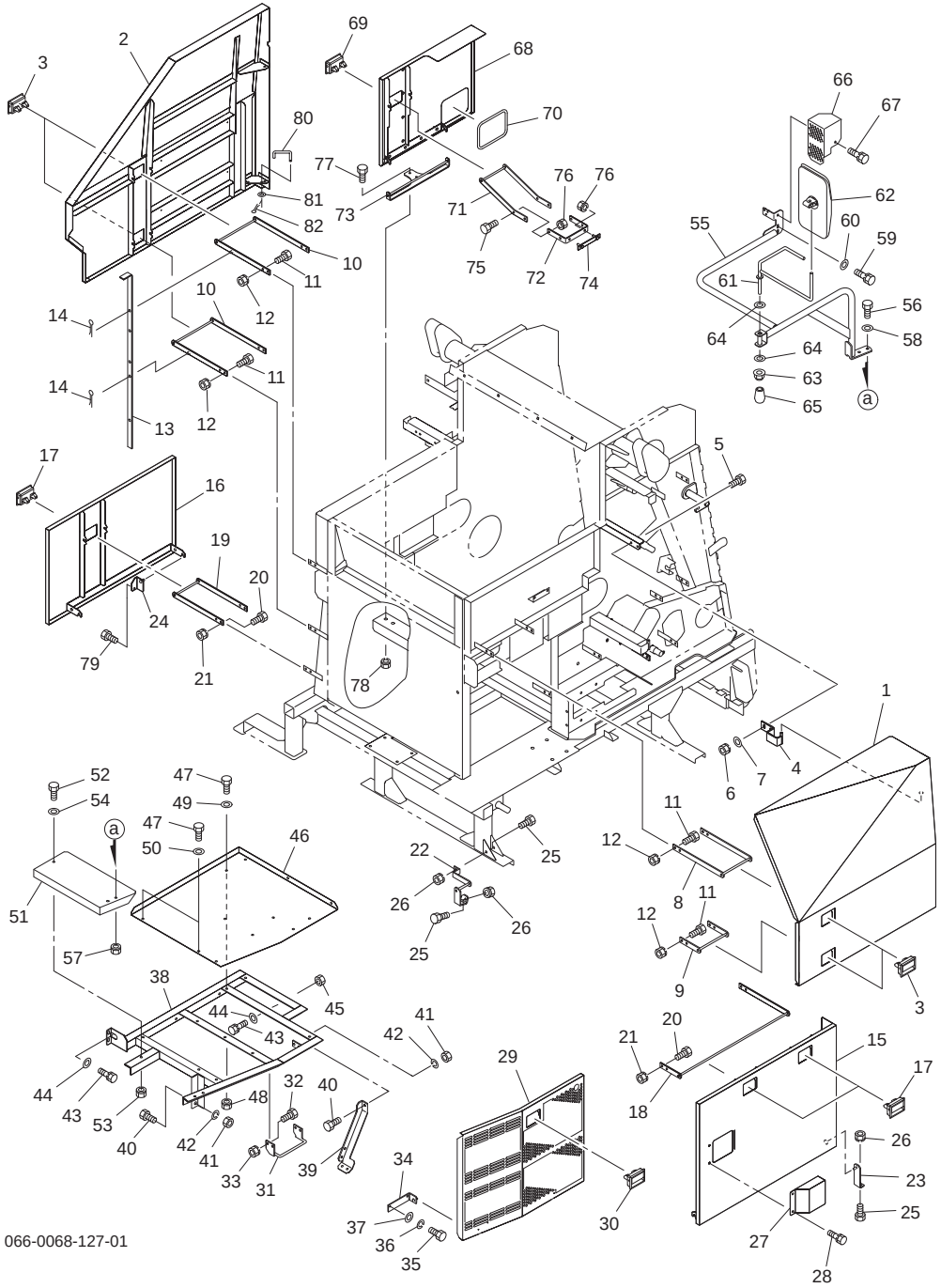

No.	レベル	部品番号	部品名称	数量	備考
52		BSZ08020	コガタボルト　７　Ｍ８×２０	1	
53		NSP08	コガタスプリングナット　４　Ｍ８	1	
54		WRA08	ヒラザガネ　Ｍ８	1	
55		1581751004	サイドミラーステーＣＰ	1	
56		BSZ08030	コガタボルト　７　Ｍ８×３０	2	
57		NSP08	コガタスプリングナット　４　Ｍ８	2	
58		WRA08	ヒラザガネ　Ｍ８	2	
59		BSPZ08020	コガタＳＷツキボルト　７　Ｍ８×２０	2	
60		044097200M	ワッシャ；８	2	
61		158305000M	サイドミラーアームＣＰ	1	
62		1278720000	ミラー	1	
63		NNF12	フランジナイロンナット　Ｍ１２	1	
64		WCR1L12	サラバネザガネ　１シュケイ　Ｍ１２	2	
65		0007220000	ニギリ；１２	1	
66		1583070004	カバー；ホーン	1	
67		BSPZ08020	コガタＳＷツキボルト　７　Ｍ８×２０	1	
68		165249000L	デンジベンカバーＣＰ	1	
69		1482900000	ロックハンドル　アカ	1	
70		1654380000	レギュラートリム；５６０	1	
71		165253000M	ブラケットＣＰ	1	
72		165255000M	チャンネル	1	
73		165256000M	ブラケットＣＰ	1	
74		165258000M	ボルトＣＰ	1	
75		BSZ08025	コガタボルト　７　Ｍ８×２５	4	
76		NSP08	コガタスプリングナット　４　Ｍ８	6	
77		BSZ08020	コガタボルト　７　Ｍ８×２０	2	
78		NSP08	コガタスプリングナット　４　Ｍ８	2	
79		BSPZ08020	コガタＳＷツキボルト　７　Ｍ８×２０	1	
80		165892000M	バー	2	
81		WRA08	ヒラザガネ　Ｍ８	2	
82		PC032016	ワリピン　３．２×１６	2	

Fig.427. カバー（２）

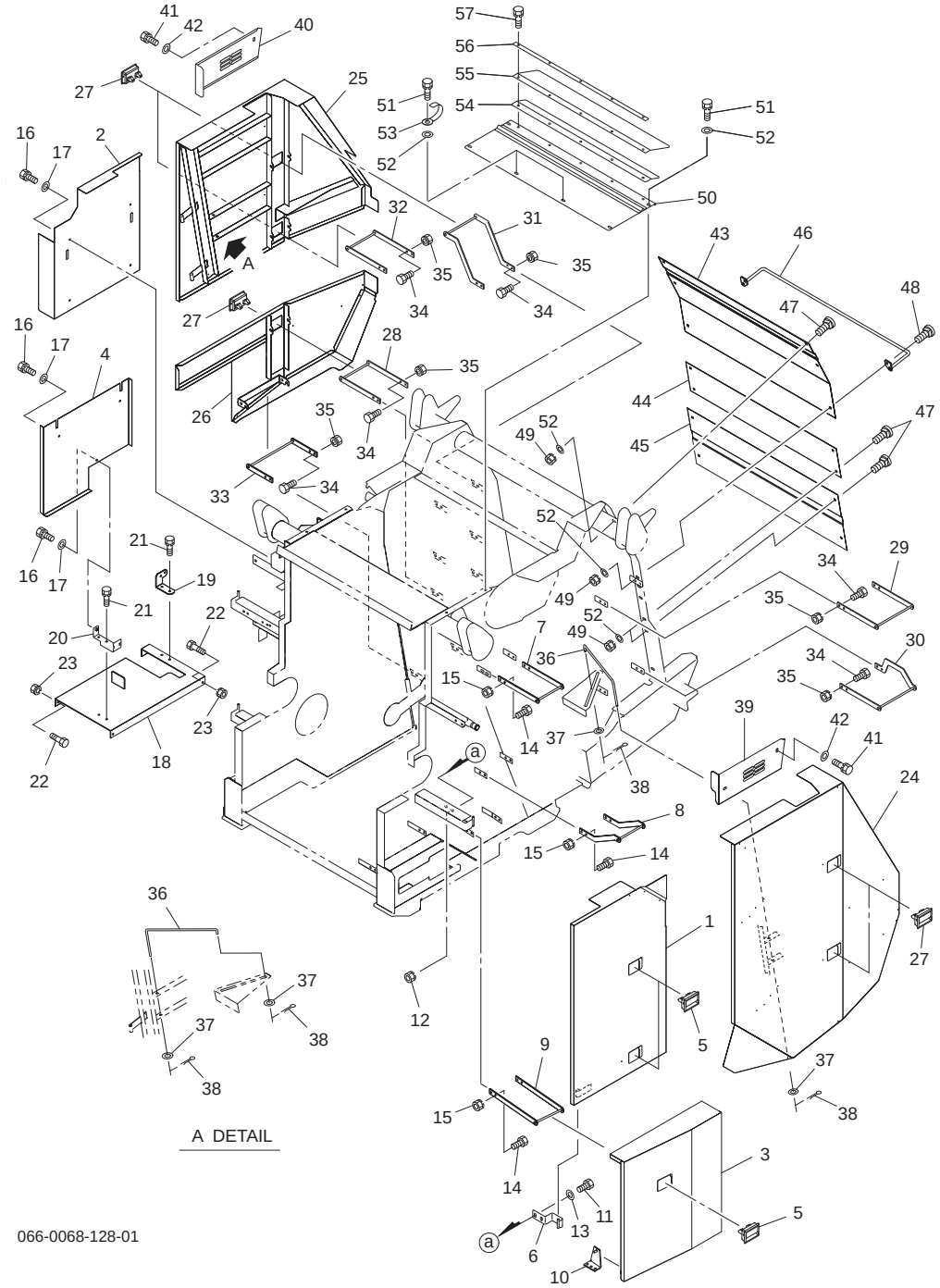

No.	レベル	部品番号	部品名称	数量	備考
1		165259000L	フロントカバーＣＰ；Ｌ	1	
2		165263000L	フロントカバー；Ｒ	1	
3		165264000L	フロントカバーＣＰ；ＬＯＬ	1	
4		165269200L	フロントカバー；ＬＯＲ	1	
5		1482900000	ロックハンドル　アカ	3	
6		154718000M	ヒンジＣＰ；Ｒ２	1	
7		165464000M	ブラケットＣＰ	1	
8		165270000M	ブラケットＣＰ	1	
9		165273000M	ブラケットＣＰ	1	
10		165416000M	ステーＣＰ	1	
11		BSZ08025	コガタボルト　７　Ｍ８×２５	2	
12		NSP08	コガタスプリングナット　４　Ｍ８	2	
13		044097200M	ワッシャ；８	2	
14		BSZ08020	コガタボルト　７　Ｍ８×２０	12	
15		NSP08	コガタスプリングナット　４　Ｍ８	12	
16		BSPZ08020	コガタＳＷツキボルト　７　Ｍ８×２０	7	
17		WRA08	ヒラザガネ　Ｍ８	7	
18		165277000L	タンクカバーＣＰ	1	
19		165279000M	アングル	1	
20		165280000M	チャンネルＣＰ	1	
21		BSPZ08020	コガタＳＷツキボルト　７　Ｍ８×２０	4	
22		BSZ08020	コガタボルト　７　Ｍ８×２０	4	
23		NSP08	コガタスプリングナット　４　Ｍ８	4	
24		165281000L	ゲートカバーＣＰ；Ｌ	1	
25		165286000L	ゲートカバーＣＰ；Ｒ１	1	
26		165293000L	ゲートカバーＣＰ；Ｒ２	1	
27		1482900000	ロックハンドル　アカ	5	
28		150351000M	ブラケットＣＰ；１	1	
29		150354000M	ブラケットＣＰ；２	1	
30		158257000M	ブラケットＣＰ；３	1	
31		158487000M	ブラケットＣＰ；４	1	
32		150351000M	ブラケットＣＰ；１	1	
33		165299000M	ブラケットＣＰ；Ｒ	1	
34		BSZ08020	コガタボルト　７　Ｍ８×２０	24	
35		NSP08	コガタスプリングナット　４　Ｍ８	24	
36		148022000M	ストッパＣＰ	2	
37		WRA08	ヒラザガネ　Ｍ８	4	
38		PC032016	ワリピン　３．２×１６	4	
39		148024000L	ゲートカバー；ＵＬ	1	
40		148025000L	ゲートカバー；ＵＲ	1	
41		BSPZ08020	コガタＳＷツキボルト　７　Ｍ８×２０	4	
42		WRA08	ヒラザガネ　Ｍ８	4	
43		1653020004	ゲートリヤカバー；ＵＰ	1	
44		1653030004	ゲートリヤカバー；Ｍ	1	
45		1653040004	ゲートリヤカバー；Ｌｏ	1	
46		159312000M	ネットガイドＣＰ	1	
47		055474000M	カクネボルト　８．８　Ｍ８×２０	12	
48		059483000M	カクネボルト　８．８　Ｍ８×２５	2	
49		NSP08	コガタスプリングナット　４　Ｍ８	14	
50		154774000L	トップカバーＣＰ	1	
51		BSPZ08020	コガタＳＷツキボルト　７　Ｍ８×２０	6	

Fig.427. カバー（２）

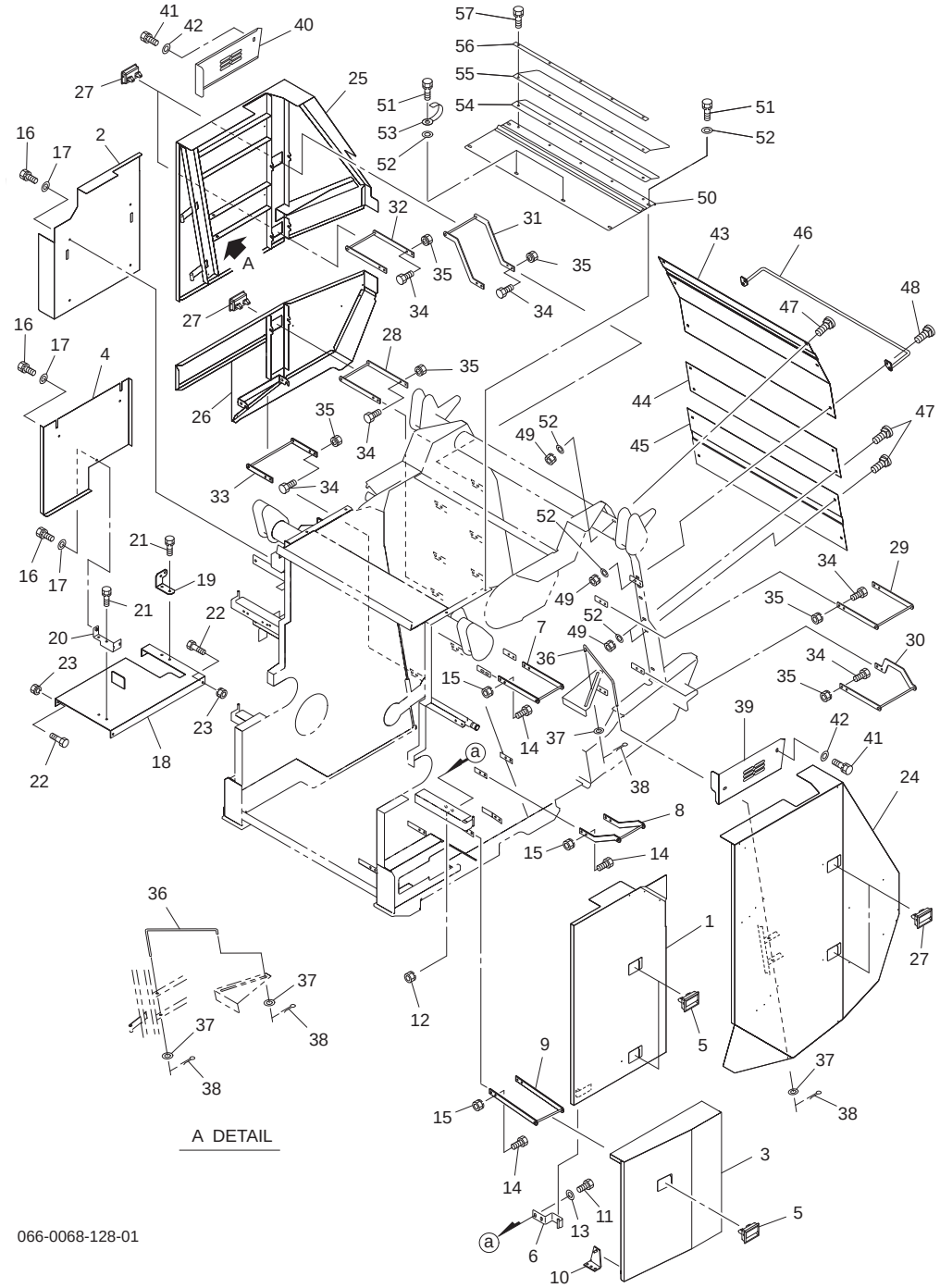

No.	レベル	部品番号	部品名称	数量	備考
52		044097200M	ワッシャ；８	20	
53		EH1382467591	コードクランプ （８．５－８５）	2	
54		148180000L	アングル	1	
55		1481810000	カバー	1	
56		148182000M	プレート	1	
57		BSPZ08020	コガタＳＷツキボルト　７　Ｍ８×２０	5	

Fig.428. カバー（３）

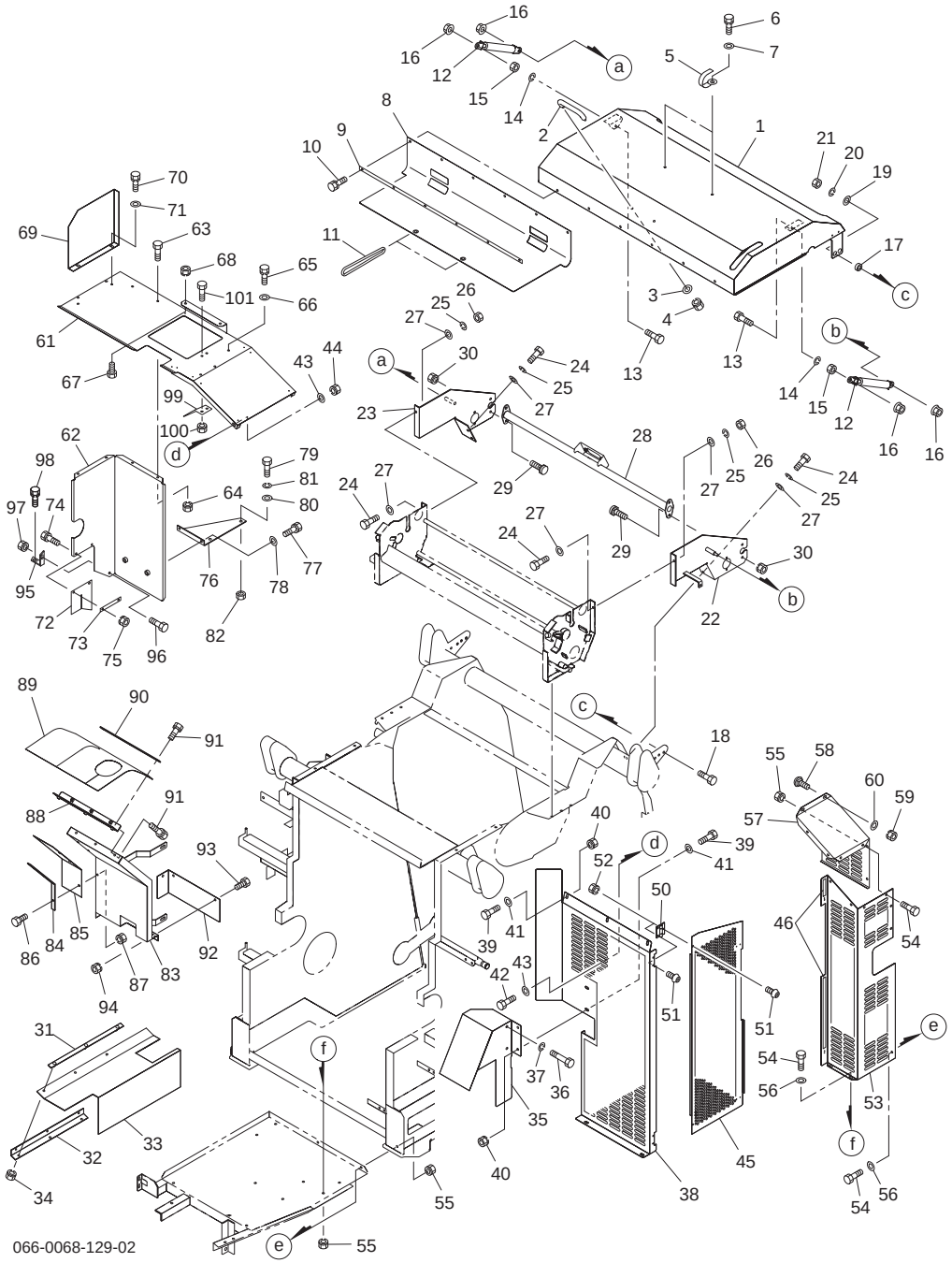

No.	レベル	部品番号	部品名称	数量	備考
1		158260000L	ネットカバーＣＰ	1	
2		EG398182330	グリップ	1	
3		EG026109103	ワッシャ	2	
4		NSP08	コガタスプリングナット　４　Ｍ８	2	
5		EH1382467591	コードクランプ （８．５－８５）	2	
6		BSPZ08016	コガタＳＷツキボルト　７　Ｍ８×１６	2	
7		WRA08	ヒラザガネ　Ｍ８	2	
8		8030251000	ビニルシート	1	
9		147035000M	バー；１０３４×１９×３	1	
10		BSPZ08020	コガタＳＷツキボルト　７　Ｍ８×２０	6	
11		8029270000	ロープ；３．０×３８０	2	
12		1292520000	ガススプリング；２０ｋｇｆ	2	
13		BSZ10035	コガタボルト　７　Ｍ１０×３５	2	
14		WSA10	バネザガネ　３ゴウ　Ｍ１０	2	
15		NSZ10	コガタナット　８　２シュ　Ｍ１０	2	
16		NNF10	フランジナイロンナット　Ｍ１０	4	
17		147111000M	カラー；１０．５×８	2	
18		BSZ10035	コガタボルト　７　Ｍ１０×３５	2	
19		044098500M	ワッシャ；１０	2	
20		WSA10	バネザガネ　３ゴウ　Ｍ１０	2	
21		NSZ10	コガタナット　８　２シュ　Ｍ１０	2	
22		1582631004	ブラケットＣＰ；Ｌ	1	
23		1582651004	ブラケットＣＰ；Ｒ	1	
24		BSZ08025	コガタボルト　７　Ｍ８×２５	6	
25		WSA08	バネザガネ　３ゴウ　Ｍ８	6	
26		NSZ08	コガタナット　８　２シュ　Ｍ８	2	
27		044097200M	ワッシャ；８	8	
28		1584961004	パイプＣＰ	1	
29		055474000M	カクネボルト　８．８　Ｍ８×２０	4	
30		NSP08	コガタスプリングナット　４　Ｍ８	4	
31		165305000M	プレートＣＰ	1	
32		165306000M	アングル	1	
33		1653070000	ゴムプレート	1	
34		NSP08	コガタスプリングナット　４　Ｍ８	3	
35		165308000L	サイドカバー	1	
36		BSZ10070	コガタボルト　７　Ｍ１０×７０	2	
37		WSA10	バネザガネ　３ゴウ　Ｍ１０	2	
38		165309100L	ＡＴＤカバー	1	
39		BSZ08020	コガタボルト　７　Ｍ８×２０	5	
40		NSP08	コガタスプリングナット　４　Ｍ８	5	
41		044097200M	ワッシャ；８	5	
42		BSZ08025	コガタボルト　７　Ｍ８×２５	1	
43		080414100M	ワッシャ；８	2	
44		NSP08	コガタスプリングナット　４　Ｍ８	1	
45		165310200L	サイドパネル；Ｌ	1	
46		1659760000	ラバーマグネット；４３０	1	
50		165115000M	チョウバン	2	
51		CP06020	＋ナベコネジ　Ｍ６×２０	6	

Fig.428. カバー（３）

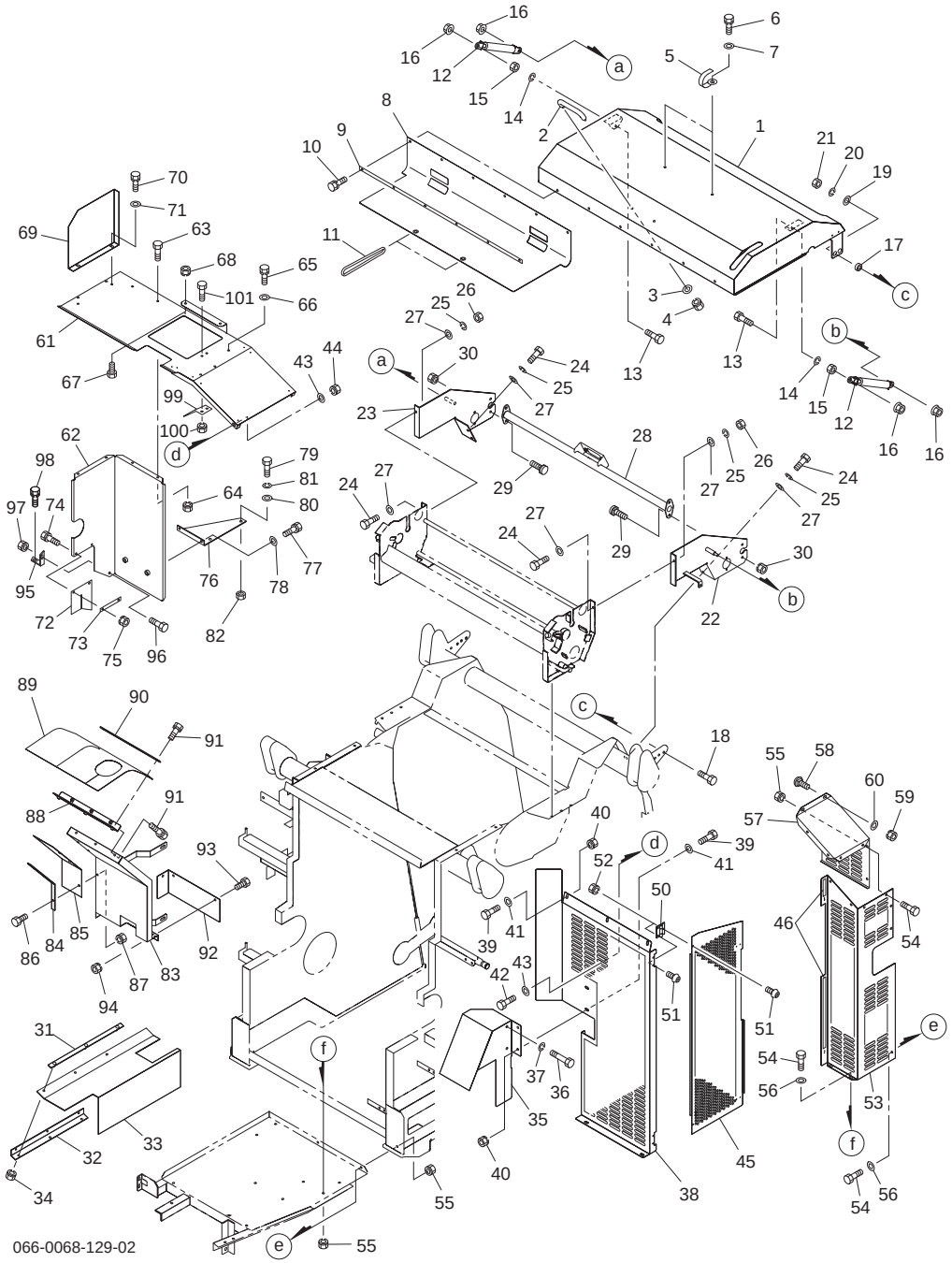

No.	レベル	部品番号	部品名称	数量	備考
52		NP06	スプリングナット　Ｍ６	6	
53		165311200L	マフラーカバー；Ｌｏ	1	
54		BSZ08020	コガタボルト　７　Ｍ８×２０	9	
55		NSP08	コガタスプリングナット　４　Ｍ８	9	
56		044097200M	ワッシャ；８	3	
57		165312000L	マフラーカバー；Ｕ	1	
58		055474000M	カクネボルト　８．８　Ｍ８×２０	2	
59		NSP08	コガタスプリングナット　４　Ｍ８	2	
60		044097200M	ワッシャ；８	2	
61		165313000L	プレクリーナカバーＣＰ；Ｌｏ	1	
62		165317100L	ツウキカバーＣＰ	1	
63		BSZ08020	コガタボルト　７　Ｍ８×２０	4	
64		NSP08	コガタスプリングナット　４　Ｍ８	4	
65		BSPZ08020	コガタＳＷツキボルト　７　Ｍ８×２０	3	
66		WRA08	ヒラザガネ　Ｍ８	3	
67		BSZ08020	コガタボルト　７　Ｍ８×２０	2	
68		NSP08	コガタスプリングナット　４　Ｍ８	2	
69		165461100L	プレクリーナカバー	1	
70		BSPZ08020	コガタＳＷツキボルト　７　Ｍ８×２０	2	
71		044097200M	ワッシャ；８	2	
72		1653180000	ゴムシート	1	
73		165319000M	プレート	1	
74		BSZ08016	コガタボルト　７　Ｍ８×１６	2	
75		NSP08	コガタスプリングナット　４　Ｍ８	2	
76		165320000M	アングル	1	
77		BSPZ08020	コガタＳＷツキボルト　７　Ｍ８×２０	2	
78		WRA08	ヒラザガネ　Ｍ８	2	
79		BSZ10025	コガタボルト　７　Ｍ１０×２５	2	
80		044098500M	ワッシャ；１０	2	
81		WSA10	バネザガネ　３ゴウ　Ｍ１０	2	
82		NSZ10	コガタナット　８　２シュ　Ｍ１０	2	
83		1653210004	フードカバーＣＰ	1	
84		165327000M	プレート	1	
85		1653280000	ゴムシート	1	
86		BSZ08016	コガタボルト　７　Ｍ８×１６	3	
87		NSP08	コガタスプリングナット　４　Ｍ８	3	
88		165330000M	アングルＣＰ	1	
89		1653310000	ゴムシート	1	
90		165332000M	プレート	1	
91		BSPZ08020	コガタＳＷツキボルト　７　Ｍ８×２０	5	
92		1653330004	カバー	1	
93		BSZ08020	コガタボルト　７　Ｍ８×２０	3	
94		NSP08	コガタスプリングナット　４　Ｍ８	3	
95		165715000M	アングル	1	
96		BSZ08020	コガタボルト　７　Ｍ８×２０	1	
97		NSP08	コガタスプリングナット　４　Ｍ８	1	
98		BSPZ08025	コガタＳＷツキボルト　７　Ｍ８×２５	1	
99		165826000L	アングル	1	
100		NSP08	コガタスプリングナット　４　Ｍ８	2	
101		BSZ08016	コガタボルト　７　Ｍ８×１６	2	

Fig.429. ハシゴ

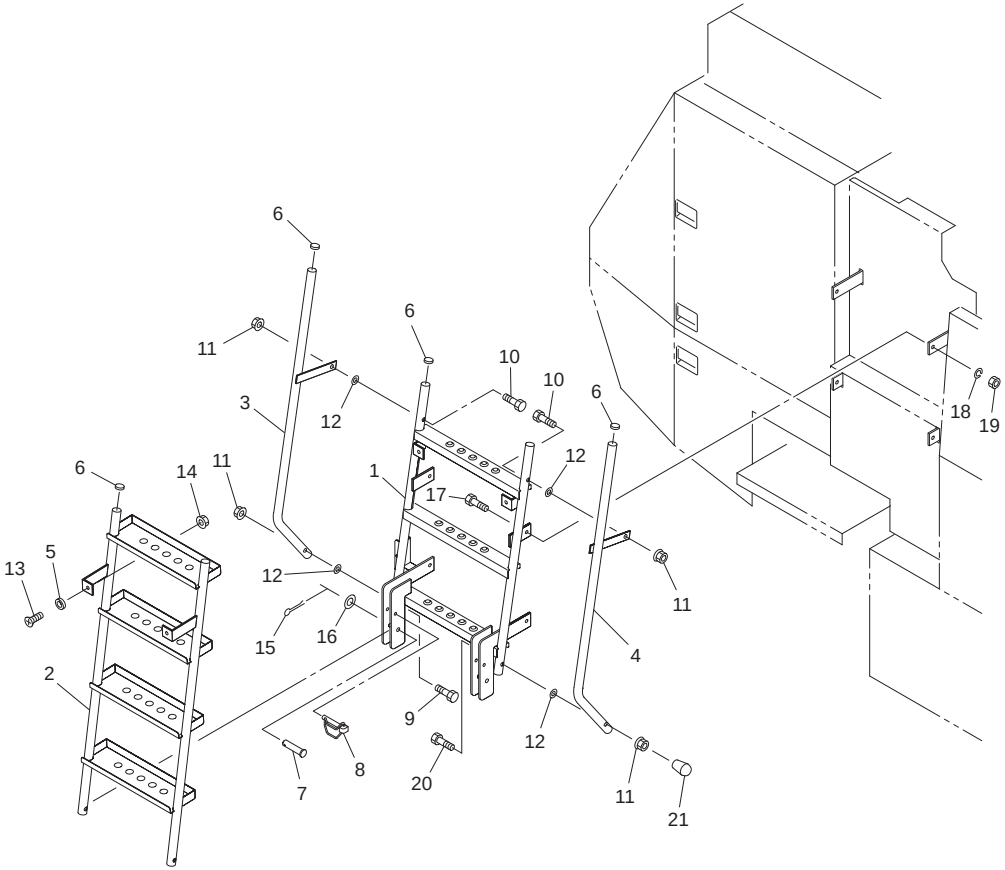

No.	レベル	部品番号	部品名称	数量	備考
1		1651530004	ハシゴＣＰ；１	1	
2		1651640004	ハシゴＣＰ；２	1	
3		1651710004	テスリＣＰ；Ｌ	1	
4		1651740004	テスリＣＰ；Ｒ	1	
5		0858591000	クッション	4	
6		CAP027228	キャップ　２７．２×２．８	10	
7		000066200M	ピン：Ｂ１２×５５	2	
8		000453000M	デルタピン；９	2	
9		BZ12075	ボルト８．８　Ｍ１２×７５	2	
10		BZ12050	ボルト８．８　Ｍ１２×５０	2	
11		NNF12	フランジナイロンナット　Ｍ１２	4	
12		042783600M	ワッシャ；１２	2	
13		BJ10030	サラキャップＢ　１０．９　Ｍ１０×３０	4	
14		NNF10	フランジナイロンナット　Ｍ１０	4	
15		PC032020	ワリピン　３．２×２０	2	
16		042783600M	ワッシャ；１２	2	
17		BSZ10025	コガタボルト　７　Ｍ１０×２５	4	
18		WSA10	バネザガネ　３ゴウ　Ｍ１０	4	
19		NSZ10	コガタナット　８　２シュ　Ｍ１０	4	
20		BZ12080	ボルト　８．８　Ｍ１２×８０	1	
21		0007220000	ニギリ；１２	1	

Fig.430. 給油

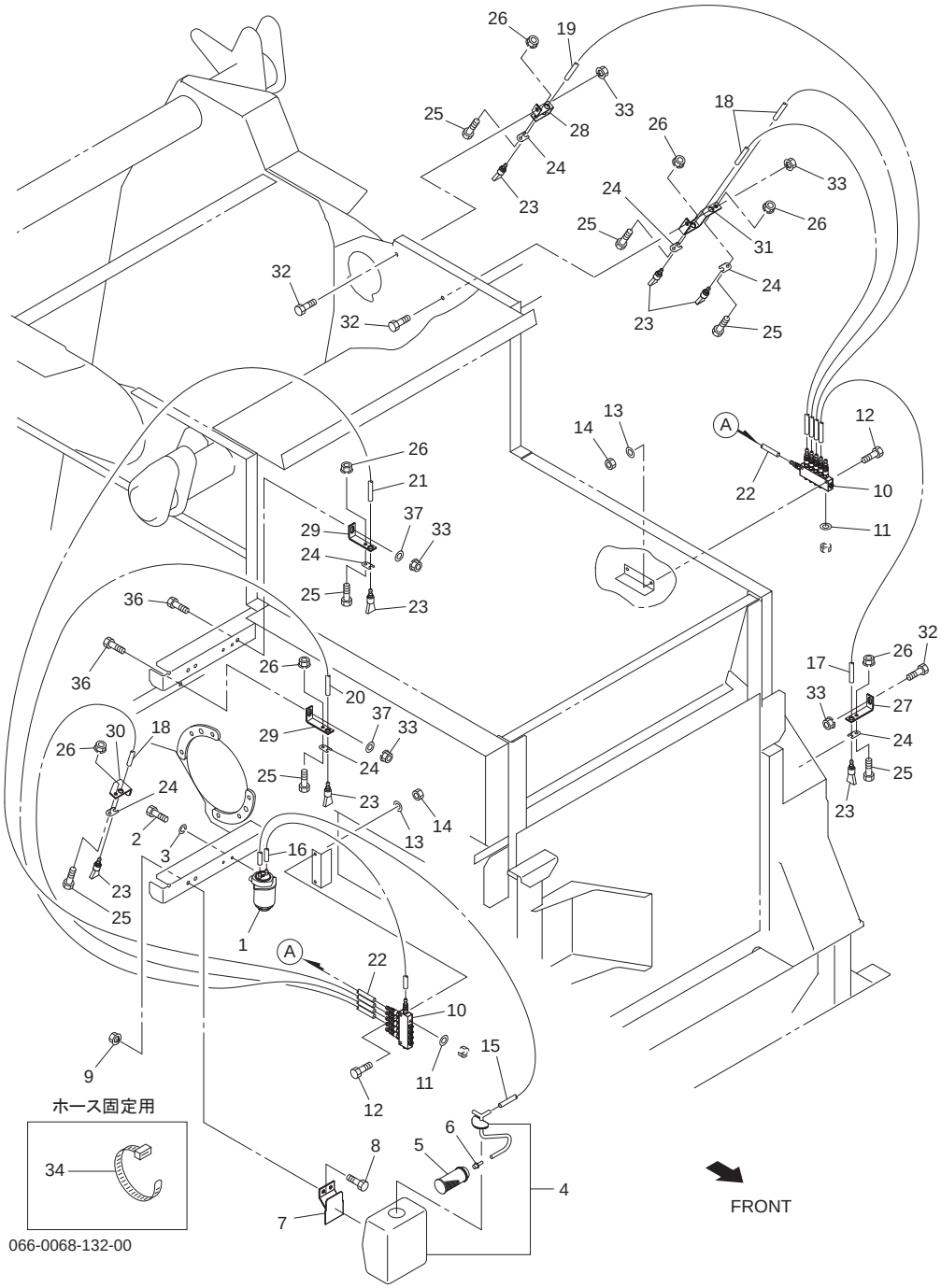

No.	レベル	部品番号	部品名称	数量	備考
1		1468960000	デンドウポンプ	1	
2		BZ06016	ボルト　８．８　Ｍ６×１６	2	
3		WS06	バネザガネ　２ゴウ　Ｍ６	2	
4		0993660000	リザーブオイルタンク	1	
5		1089730000	サクションストレーナ	1	
6		1089741000	ホースアダプター；ＰＴ１／８	1	
7		099386100M	ブラケットＣＰ	1	
8		BSZ08020	コガタボルト　７　Ｍ８×２０	2	
9		NSP08	コガタスプリングナット　４　Ｍ８	2	
10		1003751000	ブンパイキ；５	2	
11		WRA06	ヒラザガネ　Ｍ６	10	
12		BZ06025	ボルト　８．８　Ｍ６×２５	4	
13		WS06	バネザガネ　２ゴウ　Ｍ６	4	
14		NZ06	ナット　８　２シュ　Ｍ６	4	
15		1003771000	チューブ；５５０	1	
16		1312350000	チューブ；７５０	1	
17		1653640000	チューブ；９００	1	
18		1366561000	チューブ；１０００	3	
19		1363130000	チューブ；１２００	1	
20		1563020000	チューブ；１４００	1	
21		1510280000	チューブ；１６００	1	
22		1654280000	チューブ；３６００	1	
23		0993870000	ブラシ	7	
24		099388000M	プレート	7	
25		BZ06016	ボルト　８．８　Ｍ６×１６	7	
26		NP06	スプリングナット　Ｍ６	7	
27		165342000M	キュウユブラケット；１	1	
28		131233000M	キュウユブラケット；２	1	
29		165335000M	キュウユブラケット；３	2	
30		165336000M	キュウユブラケット；４	1	
31		165337000M	キュウユブラケット；５	1	
32		BSZ08020	コガタボルト　７　Ｍ８×２０	3	
33		NSP08	コガタスプリングナット　４　Ｍ８	5	
34		ILT150	インシュロックタイ　３．５×１５２	10	
35		130496000M	クランプ	4	
36		BSZ08025	コガタボルト　７　Ｍ８×２５	2	
37		044097200M	ワッシャ；８	2	

Fig.431. 油圧（メイン）

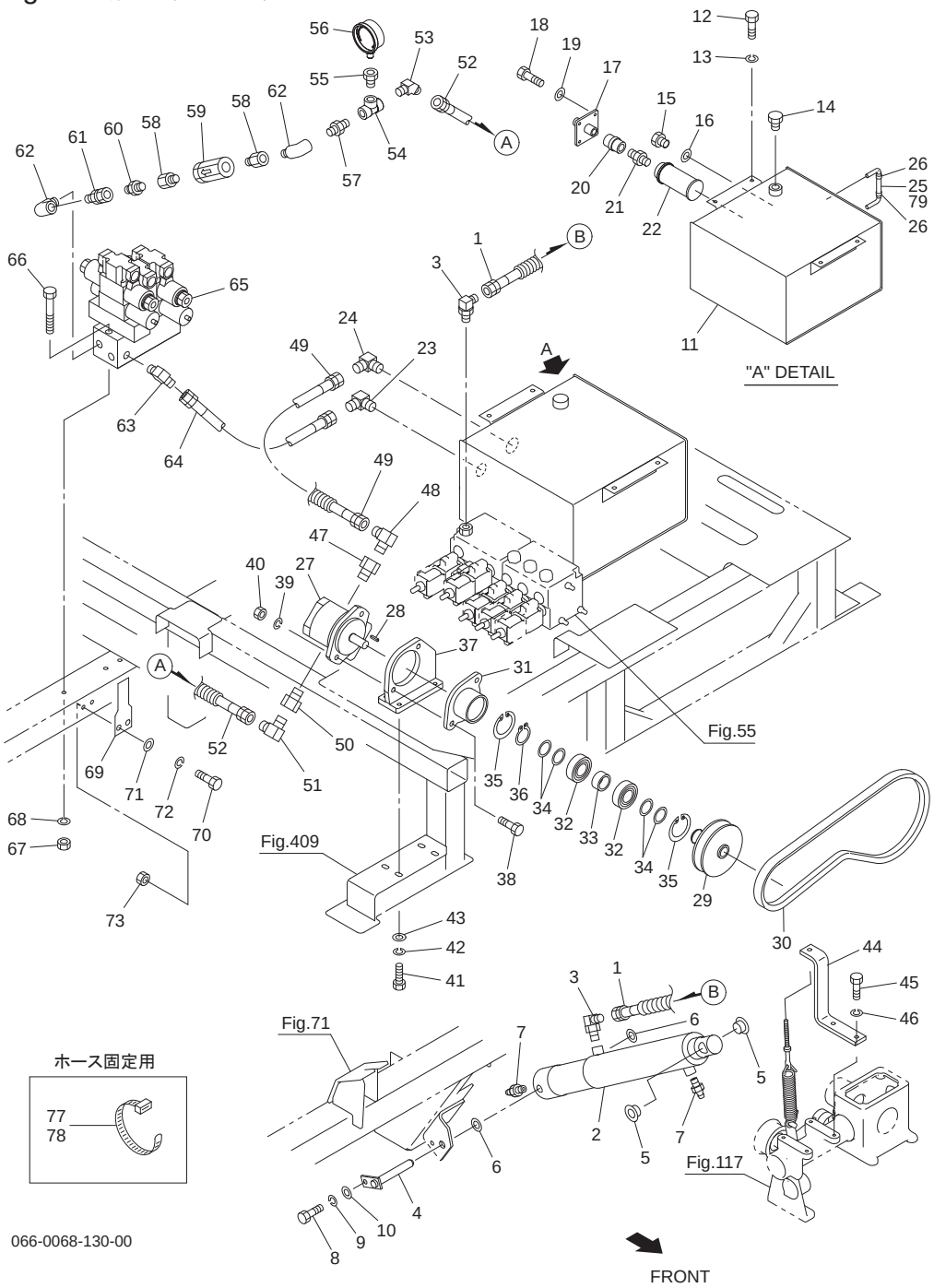

No.	レベル	部品番号	部品名称	数量	備考
1		KH0402400PP	ユアツホース　１／４×２４００　４－４	1	
2		1577360006	シリンダ；ＣＷＰ６０×２３５×５８５	1	
3		1033-04	ホースエルボ　ＰＦ１／４×ＰＴ１／４	2	
4		154525100Y	ピンＣＰ；Ｆ　１６Ｘ１００	1	
5		KBF-2220A	カーボンドライ Ｂ　フランジツキ　Ａ　２２×２０	2	
6		061847000M	ワッシャ	2	
7		ONA6	グリースニップル　Ａ　Ｍ６	2	
8		BSZ08020	コガタボルト　７　Ｍ８×２０	1	
9		WSA08	バネザガネ　３ゴウ　Ｍ８	1	
10		WRA08	ヒラザガネ　Ｍ８	1	
11		1577510004	タンクＣＰ；１６Ｌ	1	
12		BSZ08020	コガタボルト　７　Ｍ８×２０	4	
13		NSP08	コガタスプリングナット　４　Ｍ８	4	
14		0009800000	エアヌキツキチュウユセン；パッキンツキ	1	
15		000338000M	Ｍ１０プラグ	1	
16		0003390000	パッキン（Ｍ１０プラグヨウ）	1	
17		143238000M	サクションパイプＣＰ	1	
18		BZ06016	ボルト　８．８　Ｍ６×１６	4	
19		WS06	バネザガネ　２ゴウ　Ｍ６	4	
20		2096-08	ソケット　ＰＴ１／２	1	
21		2083-08	ニップル　ＰＴ１／２	1	
22		1432390000	サクションストレーナ	1	
23		9037-08	ホースオスメスエルボ　ＰＦ１／２×ＰＴ１／２	1	
24		9037-12-08	ホースオスメスエルボ　ＰＦ３／４×ＰＴ１／２	1	
25		1433891000	チューブ；φ１０×６０	1	
26		1450280000	ホースバンド；８－１６	2	
27		1432320000	ユアツポンプ	1	
28		1633190000	ヘイコウキー　リョウヒラ　５×５×２２	1	
29		1583290004	プーリＣＰ；１１２－Ｃ－１	1	
30		VLC048	Ｖベルト　ＬＣ－４８　オレンジ	1	
31		1583320004	ジクウケＣＰ	1	
32		J6006LLU	ボールベアリング　６００６ＬＬＵ	2	
33		159131100M	カラー；３０．５×２３	1	
34		0704210000	シム	4	
35		DHC055	Ｃガタトメワ　アナ　５５	2	
36		DC030	Ｃガタトメワ　ジク　３０	1	
37		1545270004	ブラケットＣＰ	1	
38		BSZ10045	コガタボルト　７　Ｍ１０×４５	2	
39		WSA10	バネザガネ　３ゴウ　Ｍ１０	2	
40		NSZ10	コガタナット　８　２シュ　Ｍ１０	2	
41		BSZ08025	コガタボルト　７　Ｍ８×２５	4	
42		WSA08	バネザガネ　３ゴウ　Ｍ８	4	
43		080414100M	ワッシャ；８	4	
44		156193000M	ステー	1	
45		BSZ08020	コガタボルト　７　Ｍ８×２０	2	
46		WSA08	バネザガネ　３ゴウ　Ｍ８	2	
47		4043-12-08	ＵＮＦブッシング　１　１／16-１２×ＰＴ１／２	1	
48		1033-12-08	ホースエルボ　ＰＦ３／４×ＰＴ１／２	1	
49		KH1201700PP	ユアツホース　３／４Ｘ１７００　４－４	1	
50		4043-10-06	ＵＮＦブッシング　ＵＮＦ７／８－１４×ＰＴ３／８	1	
51		1033-06	ホースエルボ　ＰＦ３／８×ＰＴ３／８	1	

Fig.431. 油圧（メイン）

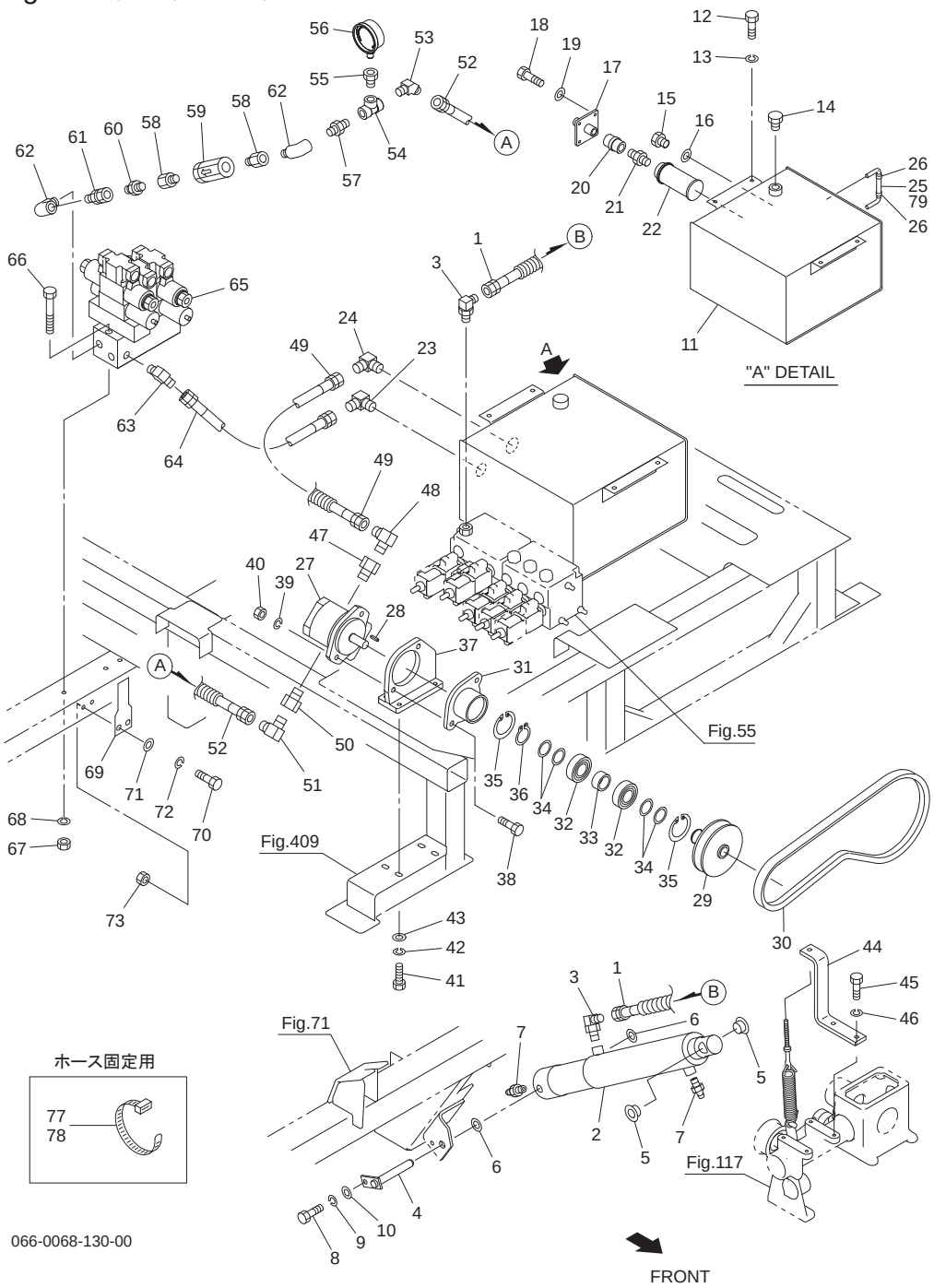

No.	レベル	部品番号	部品名称	数量	備考
52		KH0602000PP	ユアツホース　３／８×２０００　４－４	1	
53		1035-06	ホースエルボ４５　ＰＦ３／８×ＰＴ３／８	1	
54		2091-06	ティー　ＰＴ３／８	1	
55		2081-06-04	ブッシング　ＰＴ３／８×ＰＴ１／４	1	
56		1447690000	アツリョクケイ；ＰＴ１／４	1	
57		2083-06	ニップル　ＰＴ３／８	1	
58		106900000M	ブッシング；ＰＦ１／２×ＰＴ３／８	2	
59		1369190000	フィルタ；１／２－６０μ	1	
60		1013-06	ホースニップル　ＰＦ３／８×ＰＴ３／８	1	
61		1016-06	ホースオススイベルＰＦ３／８×ＰＴ３／８	1	
62		2088-06	メスオスエルボ　ＰＴ３／８	2	
63		1035-08-06	ホースエルボ　ＰＦ１／２×ＰＴ３／８	1	
64		KH0801350PP	ユアツホース　１／２×１３５０　４－４	1	
65		1653770000	デンジベン；ＪＣＢ	1	
66		BH08075	キャップＢ　１０．９　Ｍ８×７５	2	
67		NSZ08	コガタナット　８　２シュ　Ｍ８	2	
68		WSA08	バネザガネ　３ゴウ　Ｍ８	2	
69		165466000M	アングル	1	
70		BSZ08020	コガタボルト　７　Ｍ８×２０	2	
71		080414100M	ワッシャ；８	2	
72		WSA08	バネザガネ　３ゴウ　Ｍ８	2	
73		NSZ08	コガタナット　８　２シュ　Ｍ８	2	
74		0887210000	スパイラルチューブ：２５０	-	
75		0749681000	スパイラルチューブ：５００	-	
76		0887210000	スパイラルチューブ：２５０	-	
77		ILT300	インシュロックタイ　４．８×３０１	40	
78		ILT380	インシュロックタイ　７．５×３８２	30	

Fig.432. 油圧（ゲート）

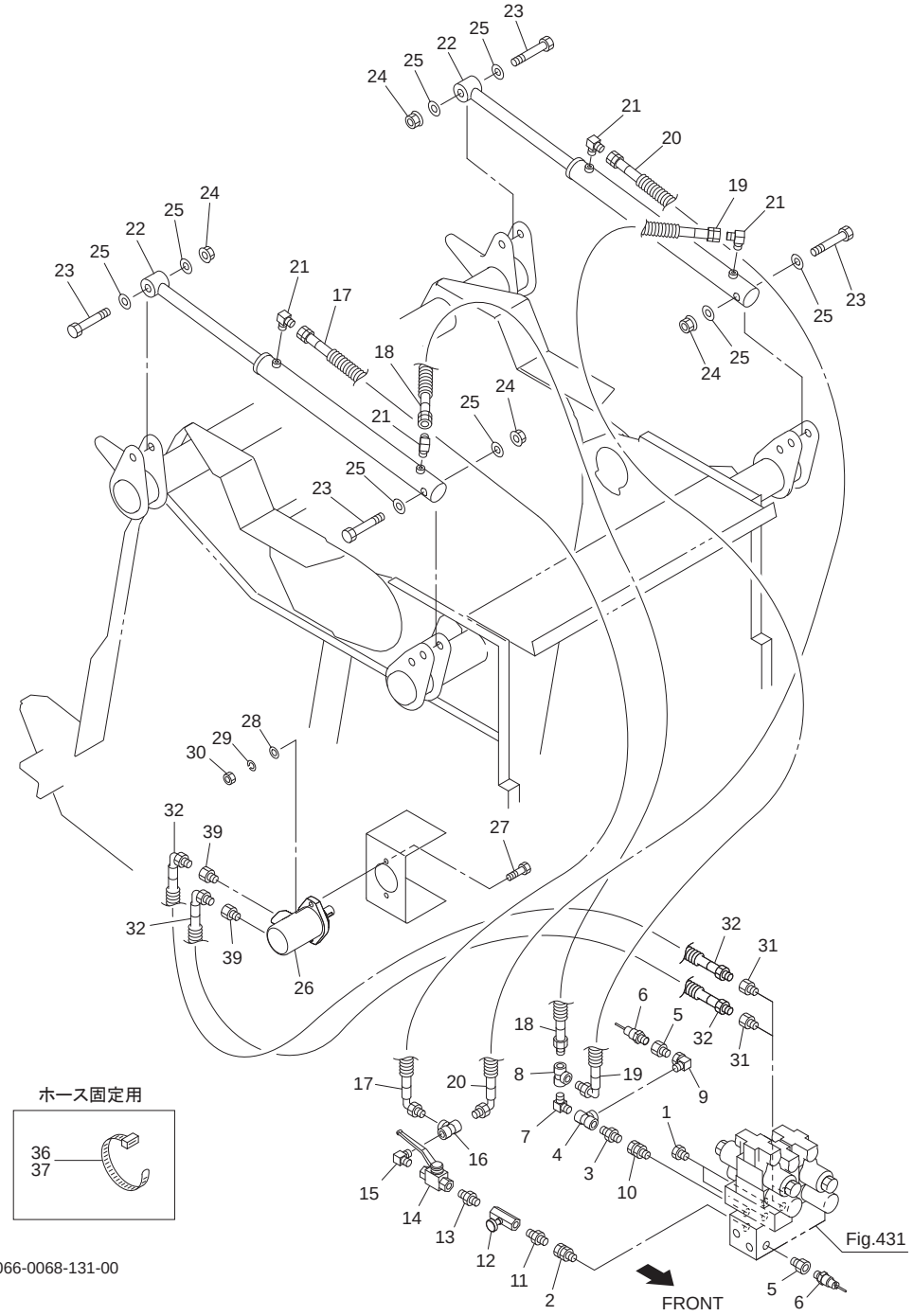

066-0068-131-00

No.	レベル	部品番号	部品名称	数量	備考
1		2082-06	ロッカクプラグ　ＰＴ３／８	2	
2		1016-06	ホースオススイベルＰＦ３／８×ＰＴ３／８	1	
3		1013-06	ホースニップル　ＰＦ３／８×ＰＴ３／８	1	
4		2091-06	ティー　ＰＴ３／８	1	
5		1100-06	ブッシング　ＰＦ３／８×ＰＴ３／８	2	
6		1609810000	アツリョクセンサ；Ｇｅｍｓ	2	
7		2086-06-04	エルボ　ＰＴ３／８×ＰＴ１／４	1	
8		2091-04	ティー　ＰＴ１／４	1	
9		2088-06	メスオスエルボ　ＰＴ３／８	1	
10		1016-06	ホースオススイベルＰＦ３／８×ＰＴ３／８	1	
11		1013-06-04	ホースニップル　ＰＦ３／８×ＰＴ１／４	1	
12		1125310000	スローリターンバルブ；１／４	1	
13		2083-04	ニップル　ＰＴ１／４	1	
14		0009830000	ストップバルブ；１／４	1	
15		2086-04	エルボ　ＰＴ１／４	1	
16		2091-04	ティー　ＰＴ１／４	1	
17		KH0402800DP	ユアツホース　１／４×２８００　Ｓ９０１－４	1	
18		KH0402500BP	ユアツホース　１／４×２５００　Ｓ１－４	1	
19		KH0404200DP	ユアツホース　１／４×４２００　Ｓ９０１－４	1	
20		KH0404700DP	ユアツホース　１／４×４７００　Ｓ９０１－４	1	
21		1033-04	ホースエルボ　ＰＦ１／４×ＰＴ１／４	4	
22		1265310106	シリンダ；ＣＷＰ４５×４９０×６７０	2	
23		BZ20110	ボルト　８．８　Ｍ２０×１１０	4	
24		NN20	ナイロンナット　Ｍ２０	4	
25		WRA20	ヒラザガネ　Ｍ２０	8	
26		1440761006	ユアツモータ；ＭＰ１６０	1	
27		BZ12040	ボルト　８．８　Ｍ１２×４０	2	
28		WRA12	ヒラザガネ　Ｍ１２	2	
29		WSA12	バネザガネ　３ゴウ　Ｍ１２	2	
30		NZ12	ナット　８　２シュ　Ｍ１２	2	
31		1013-06	ホースニップル　ＰＦ３／８×ＰＴ３／８	2	
32		KH0601000DP	ユアツホース　３／８×１０００　Ｓ９０１－４	2	
33		088721000	スパイラルチューブ：２５０	－	
34		0749681000	スパイラルチューブ：５００	－	
35		0887210000	スパイラルチューブ：２５０	－	
36		ILT300	インシュロックタイ　４．８×３０１	－	
37		ILT380	インシュロックタイ　７．５×３８２	－	
39		106900000M	ブッシング　ＰＦ１／２×ＰＴ３／８	2	

Fig.433. ニュウサンキン

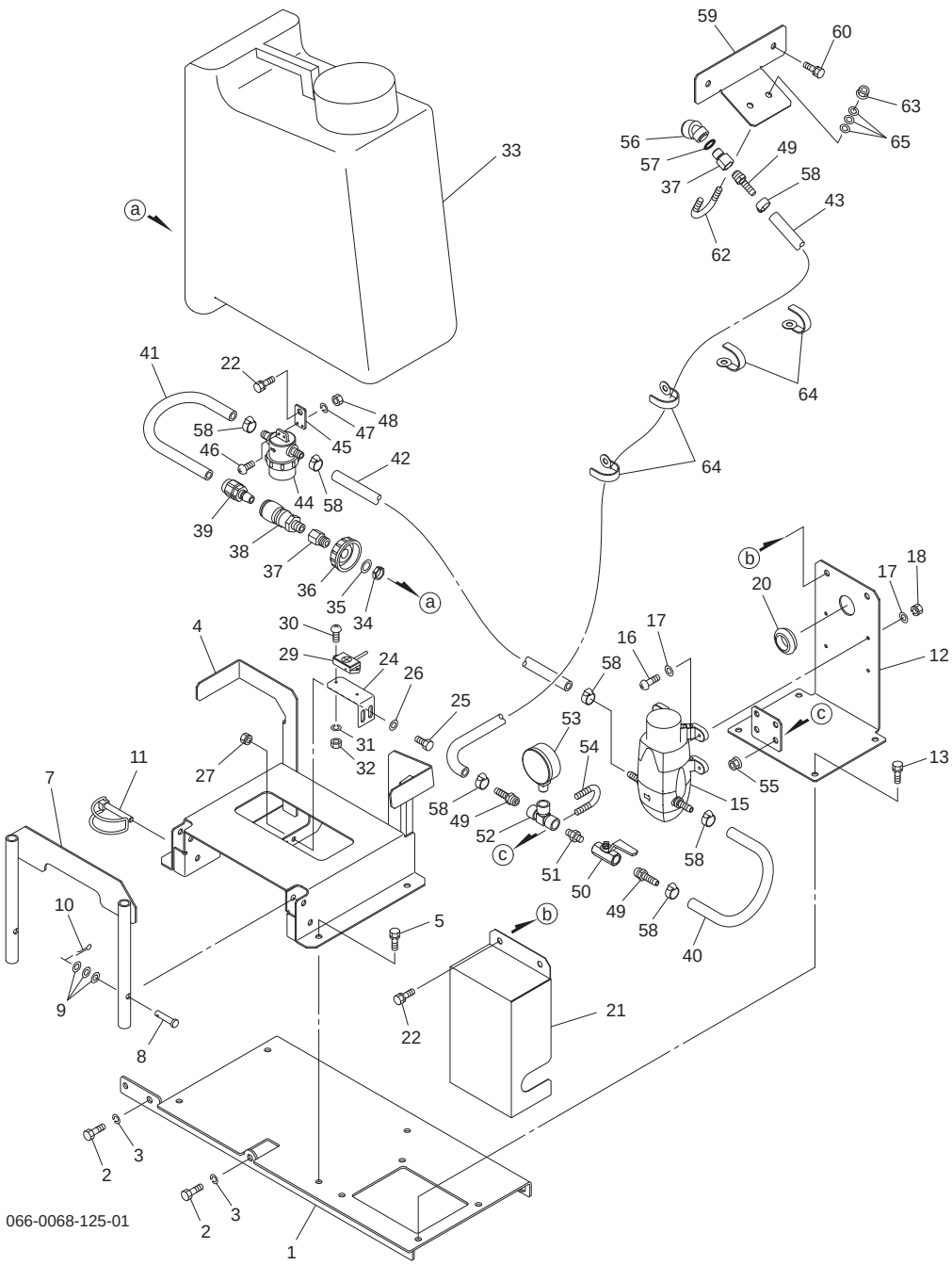

No.	レベル	部品番号	部品名称	数量	備考
1		1649920004	ベースＣＰ	1	
2		BSZ10035	コガタボルト　７　Ｍ１０×３５	2	
3		WSA10	バネザガネ　３ゴウ　Ｍ１０	2	
4		1649850004	ニュウサンキンブラケットＣＰ	1	
5		BSPZ08016	コガタＳＷツキボルト　７　Ｍ８×１６	4	
7		1653430004	ガードＣＰ	1	
8		000048200M	ピン：Ｂ８×３５	2	
9		WRA08	ヒラザガネ　Ｍ８	6	
10		PC032016	ワリピン　３．２×１６	2	
11		000453000M	デルタピン；９	1	
12		1649950004	ブラケット；ポンプＣＰ	1	
13		BSPZ08016	コガタＳＷツキボルト　７　Ｍ８×１６	4	
15		1649750000	ポンプ	1	
16		CP05020	＋ナベコネジ　Ｍ５×２０	4	
17		WRA05	ヒラザガネ　Ｍ５	8	
18		NP05	スプリングナット　Ｍ５	4	
20		1538680000	グロメット；マクツキφ３０	1	
21		1649961004	カバー	1	
22		BSPZ08016	コガタＳＷツキボルト　７　Ｍ８×１６	3	
24		164997000M	アングル	1	
25		BZ06016	ボルト　８．８　Ｍ６×１６	2	
26		091298000M	ワッシャ；６メッキ	2	
27		NP06	スプリングナット　Ｍ６	2	
29		1649840000	キンセツセンサ；ＣＳ１０	1	
30		CP03016	＋ナベコネジ　Ｍ３×１６	2	
31		WS03	バネザガネ　２ゴウ　Ｍ３	2	
32		NA03	ナット　４　２シュ　Ｍ３	2	
33		1649630000	タンク；２０Ｌ	1	
34		1649640000	ナット	1	
35		1649650000	パッキン	1	
36		1649660000	キャップ	1	
37		1649670000	ソケット	2	
38		1649680000	ジョイント；メス	1	
39		1649690000	ジョイント；オス	1	
40		1649700000	ホース；２５０	1	
41		1649710000	ホース；３５０	1	
42		1649720000	ホース；８００	1	
43		1649730000	ホース；２８００	1	
44		1649740000	ストレーナ；８０	1	
45		165373000M	プレート	1	
46		CP03016	＋ナベコネジ　Ｍ３×１６	2	
47		WS03	バネザガネ　２ゴウ　Ｍ３	2	
48		NA03	ナット　４　２シュ　Ｍ３	2	
49		1649760000	ホースニップル	3	
50		1649770000	ボールバルブ	1	
51		1649780000	ニップル	1	

Fig.433. ニュウサンキン

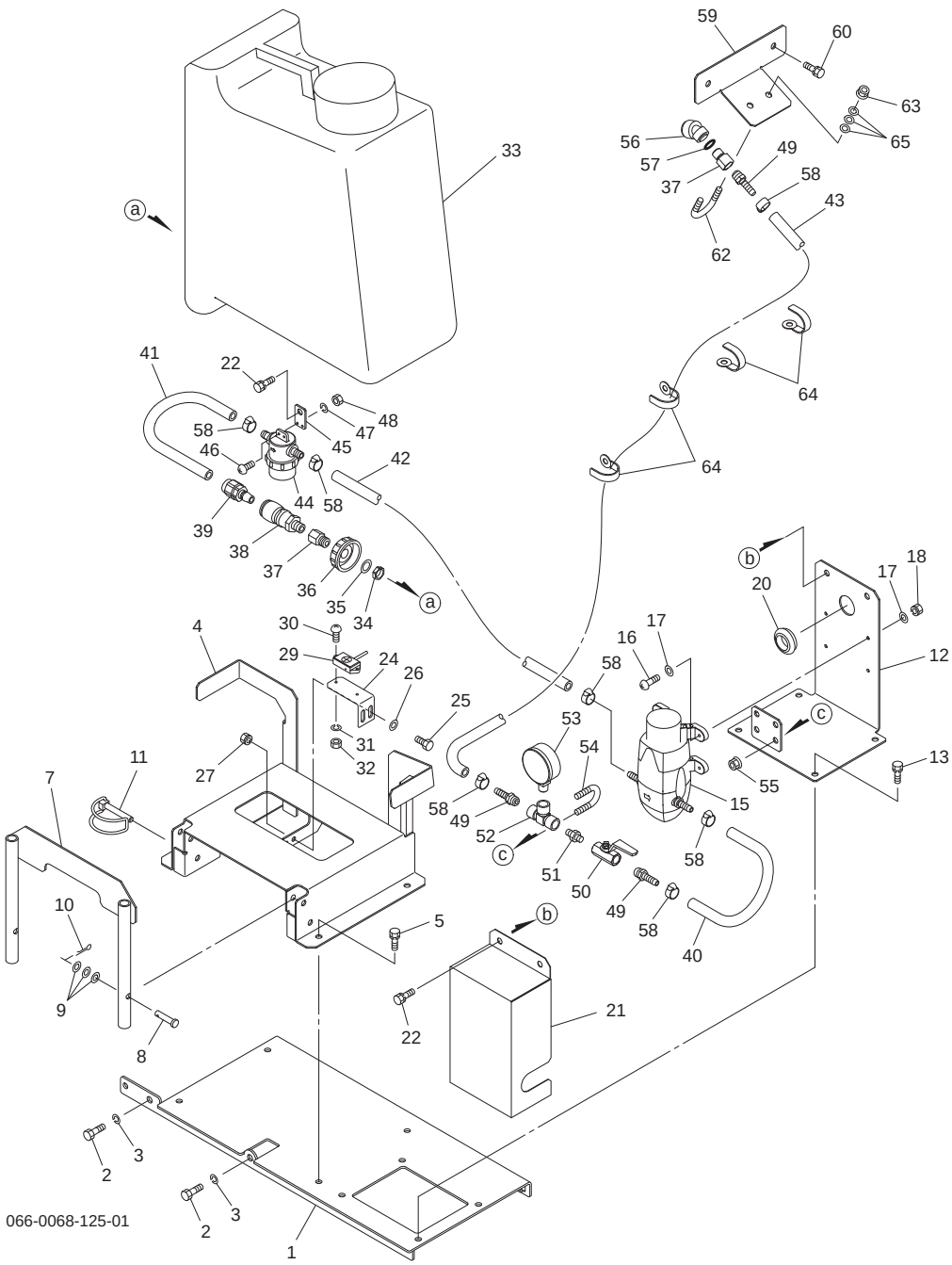

No.	レベル	部品番号	部品名称	数量	備考
52		1649790000	ティー	1	
53		1649800000	アツリョクケイ；１ＭＰａ	1	
54		165370000M	Ｕボルト；Ｍ８×１０Ａ	2	
55		NSP08	コガタスプリングナット　４　Ｍ８	4	
56		1649830000	フンムコウ	1	
57		1649810000	Ｏリング；Ｐ１１	1	
58		1450280000	ホースバンド；８－１６	7	
59		165346000M	ブラケット	1	
60		BSPZ08020	コガタＳＷツキボルト　７　Ｍ８×２０	2	
62		159122000M	Ｕボルト	1	
63		NSP08	コガタスプリングナット　４　Ｍ８	2	
64		EH1382467591	コードクランプ　（８．５－８５）	4	
65		WRA08	ヒラザガネ　Ｍ８	3	

Fig.434. マフラー

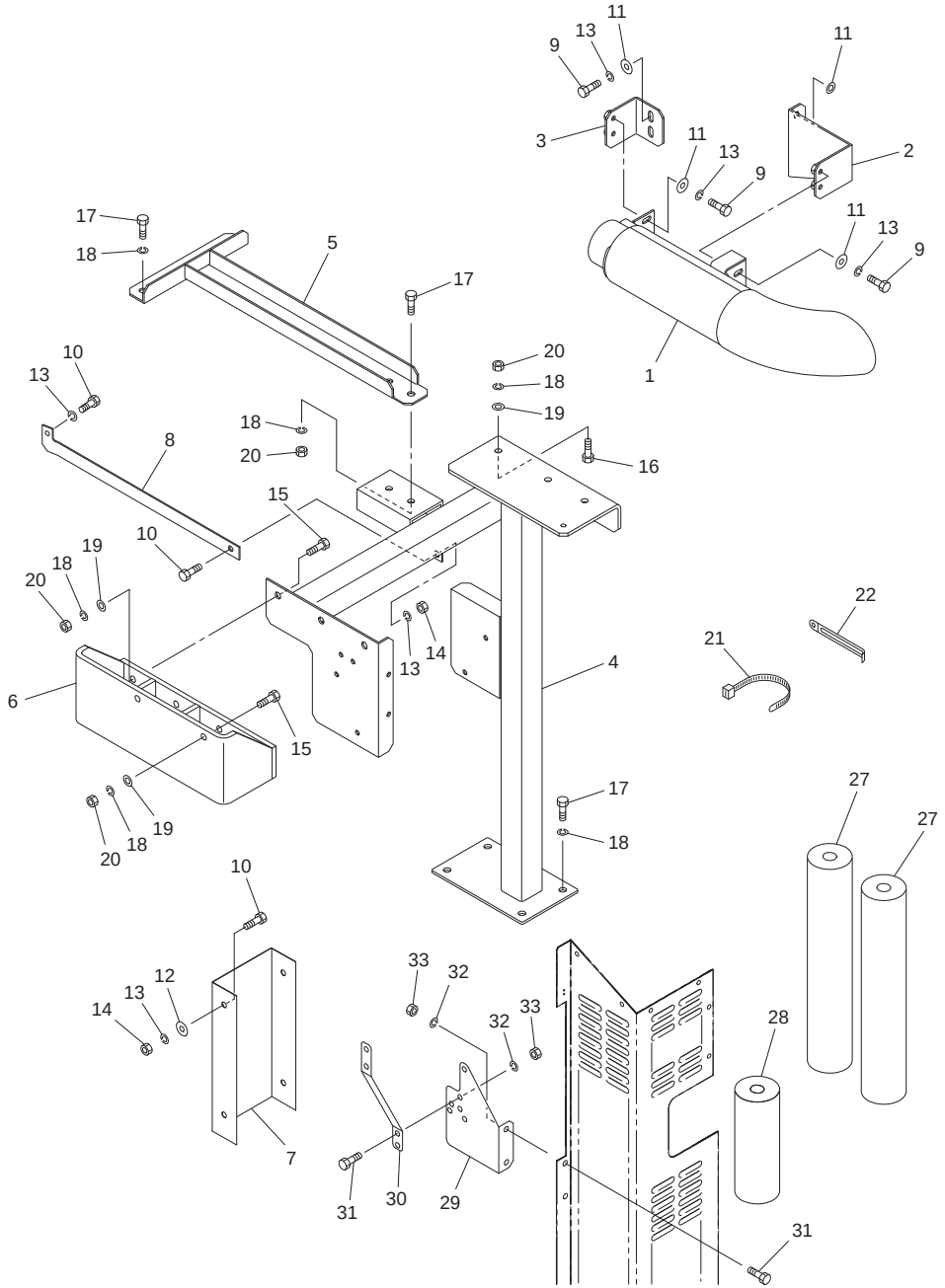

No.	レベル	部品番号	部品名称	数量	備考
1		1650520000	マフラーＣＰ	1	
2		165056000M	ブラケットＣＰ	1	
3		165057000M	ブラケットＣＰ	1	
4		1650580004	ブラケットＣＰ；ＤＰＦ	1	
5		1650690004	ステーＣＰ	1	
6		165065000M	ブラケットＣＰ	1	
7		165449000M	ステー	1	
8		165450000M	ステー	1	
9		BSZ08025	コガタボルト　７　Ｍ８×２５	6	
10		BSZ08020	コガタボルト　７　Ｍ８×２０	4	
11		080414100M	ワッシャ；８　メッキ	8	
12		044097200M	ワッシャ；８	2	
13		WSA08	バネザガネ　３ゴウ　Ｍ８	10	
14		NSZ08	コガタナット　８　２シュ　Ｍ８	3	
15		BSZ10040	コガタボルト　７　Ｍ１０×４０	5	
16		BSZ10035	コガタボルト　７　Ｍ１０×３５	3	
17		BSZ10025	コガタボルト　７　Ｍ１０×２５	8	
18		WSA10	バネザガネ　３ゴウ　Ｍ１０	16	
19		WRA10	ヒラザガネ　Ｍ１０	16	
20		NSZ10	コガタナット　８　２シュ　Ｍ１０	10	
21		ILT200	インシュロックタイ　４．７×２０２	30	
22		EH1382467591	コードクランプ （８．５－８５）	1	
27		1656980000	ダンネツザイ；４００	2	
28		1656990000	ダンネツザイ；２００	1	
29		804372000M	ステー；１	1	
30		804373000M	ステー；２	1	
31		BSZ08016	コガタボルト　７　Ｍ８×１６	4	
32		WSA08	バネザガネ　３ゴウ　Ｍ８	4	
33		NSZ08	コガタナット　８　２シュ　Ｍ８	4	

Fig.435. 電装（１）

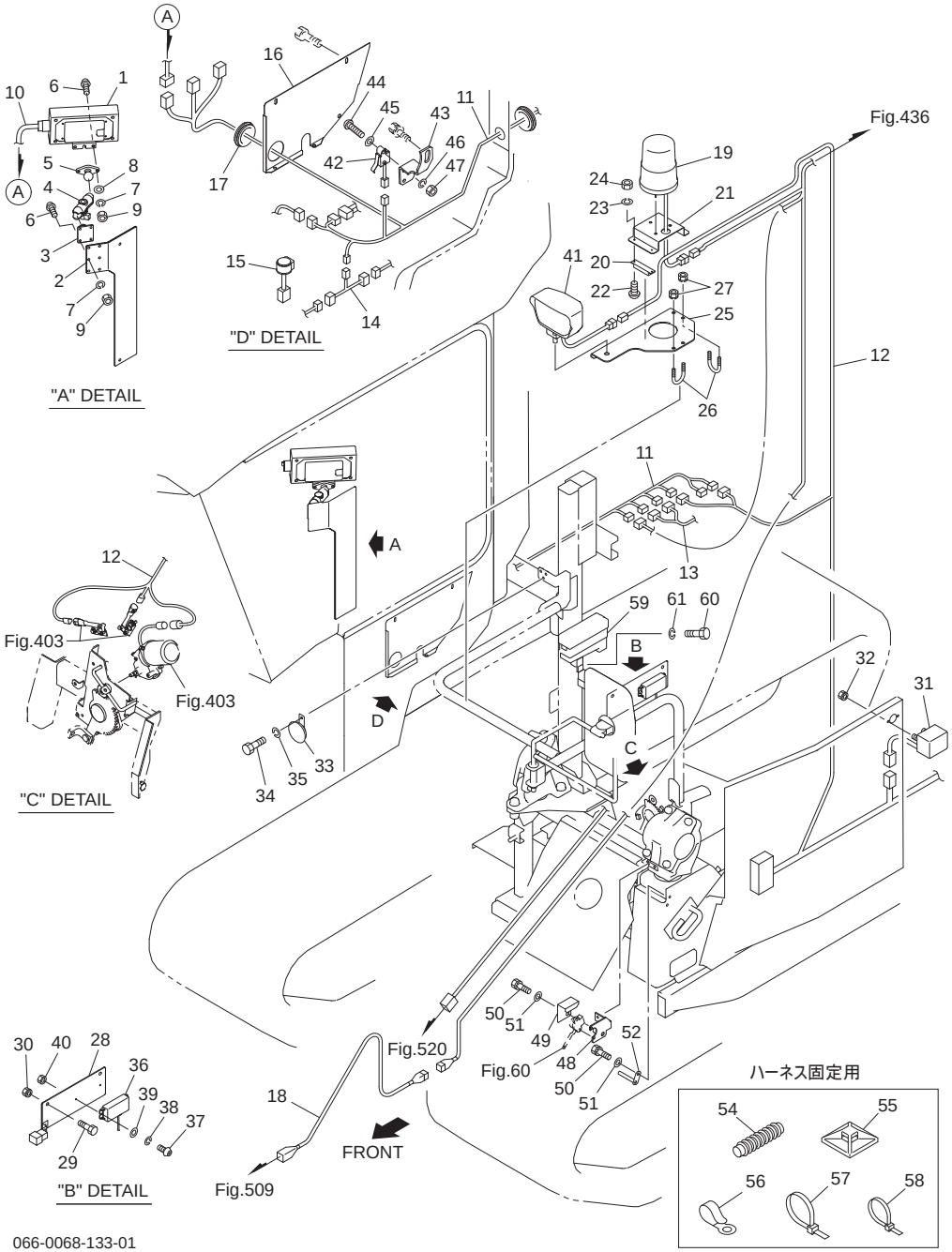

No.	レベル	部品番号	部品名称	数量	備考
1		1649421000	ソウサボックスＣＰ；ＪＣＢ	1	
2		164946000R	アングル	1	
3		1649470000	スクエアベース	1	
4		1627340000	アーム	1	
5		1627320000	ヒシガタジョイント	1	
6		CP05016	＋ナベコネジ　Ｍ５×１６	6	
7		WS05	バネザガネ　２ゴウ　Ｍ５	6	
8		WRA05	ヒラザガネ　Ｍ５	2	
9		NA05	ナット　４　２シュ　Ｍ５	6	
10		1649480000	コード；ソウサボックス	1	
11		1649490000	コード；キャビン	1	
12		1649500000	コード；メイン	1	
13		1649530000	バスラインコード	1	
14		1591200000	コード；バックリフト	1	
15		1657420000	フラッシャリレー；ＬＥＤ	1	
16		159115000R	カバー；１	1	
17		1507140000	グロメット；５０	1	
18		1577070000	エンチョウコード；１０００	2	
19		1570380000	カイテントウ；キイロ	1	
20		0853120000	マグネット	2	
21		1569771004	パトライトブラケット	1	
22		CP03010	＋ナベコネジ　Ｍ３×１０	4	
23		WS03	バネザガネ　２ゴウ　Ｍ３	4	
24		NA03	ナット　４　２シュ　Ｍ３	4	
25		159121000M	プレート	1	
26		159122000M	Ｕボルト	2	
27		NSP08	コガタスプリングナット　４　Ｍ８	4	
28		1554610004	プレートＣＰ	1	
29		BSZ08020	コガタボルト　７　Ｍ８×２０	2	
30		NSP08	コガタスプリングナット　４　Ｍ８	2	
31		1364940000	フラッシャランプ	1	
32		NP06	スプリングナット　Ｍ６	2	
33		1591230000	ホーン	1	
34		BZ06016	ボルト　８．８　Ｍ６×１６	1	
35		WS06	バネザガネ　２ゴウ　Ｍ６	1	
36		1514461000	モータコントロールユニットＣＰ	1	
37		CP04016	＋ナベコネジ　Ｍ４×１６	2	
38		WS04	バネザガネ　２ゴウ　Ｍ４	2	
39		WRA04	ヒラザガネ　Ｍ４	2	
40		NA04	ナット　４　２シュ　Ｍ４	2	
41		1591250000	ランプ	1	
42		1591270000	マイクロスイッチ	1	
43		159298000M	ブラケット；マイクロスイッチ	1	
44		CP03016	＋ナベコネジ　Ｍ３×１６	1	
45		WRA03	ヒラザガネ　Ｍ３	1	
46		WS03	バネザガネ　２ゴウ　Ｍ３	1	
47		NA03	ナット　４　２シュ　Ｍ３	1	
48		158271100M	センサブラケットＣＰ	1	
49		1591301004	カバー	1	
50		BSPZ08016	コガタＳＷツキボルト　７　Ｍ８×１６	2	
51		WRA08	ヒラザガネ　Ｍ８	2	

Fig.435. 電装（１）

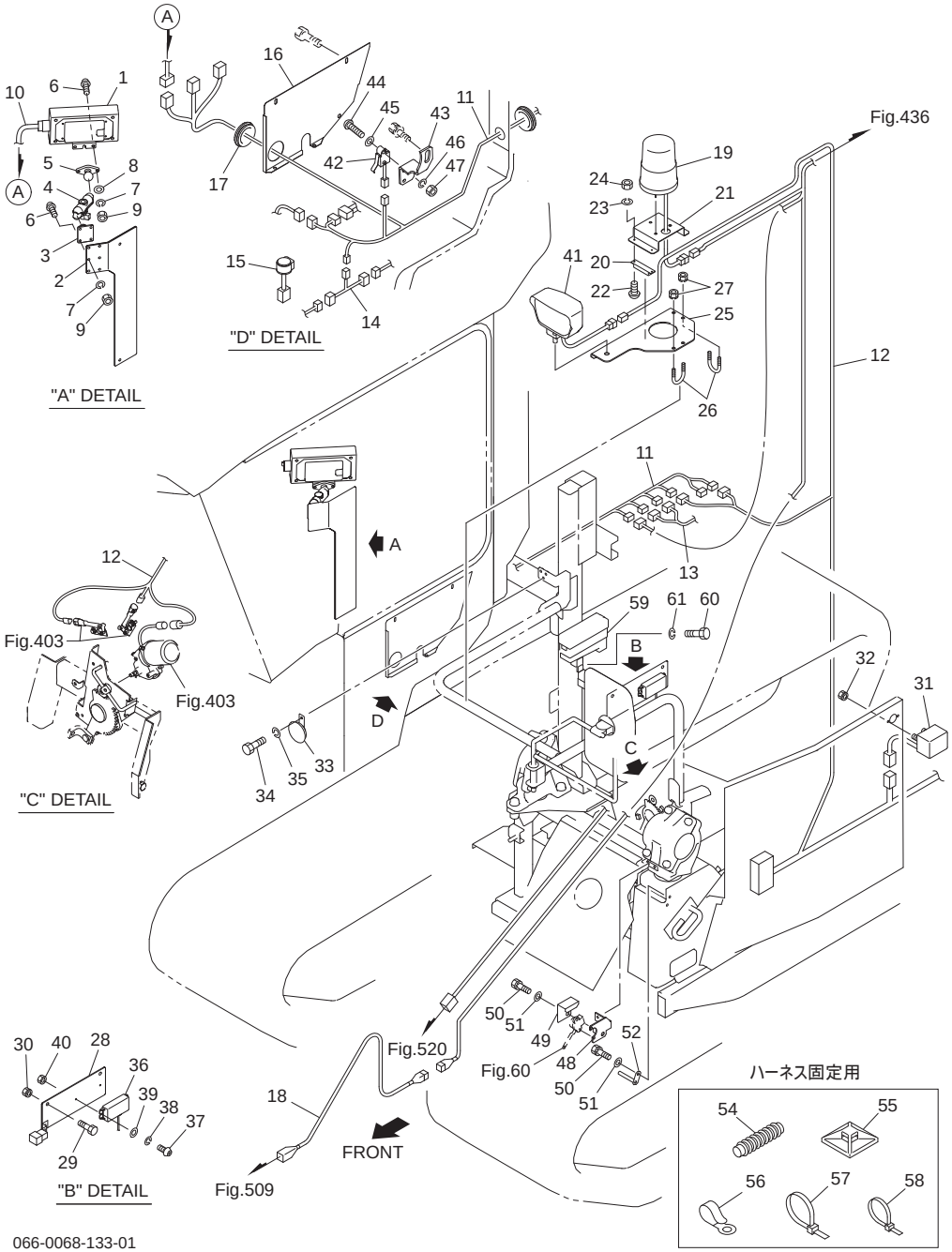

No.	レベル	部品番号	部品名称	数量	備考
52		165828000M	センサバーＣＰ	1	
54		0887210000	スパイラルチューブ	−	
55		1038750000	コンベックスベース	−	
56		EH1382467591	コードクランプ （８．５−８５）	−	
57		IRF250	リピートタイ　７．４×２５０	−	
58		ILT200	インシュロックタイ　４．７×２０２	−	
59		1556720004	カバー；リレー	1	
60		BZ06016	ボルト　８．８　Ｍ６×１６	1	
61		WS03	バネザガネ　２ゴウ　Ｍ３	1	

066-0068-133-01

Fig.436. 電装（２）

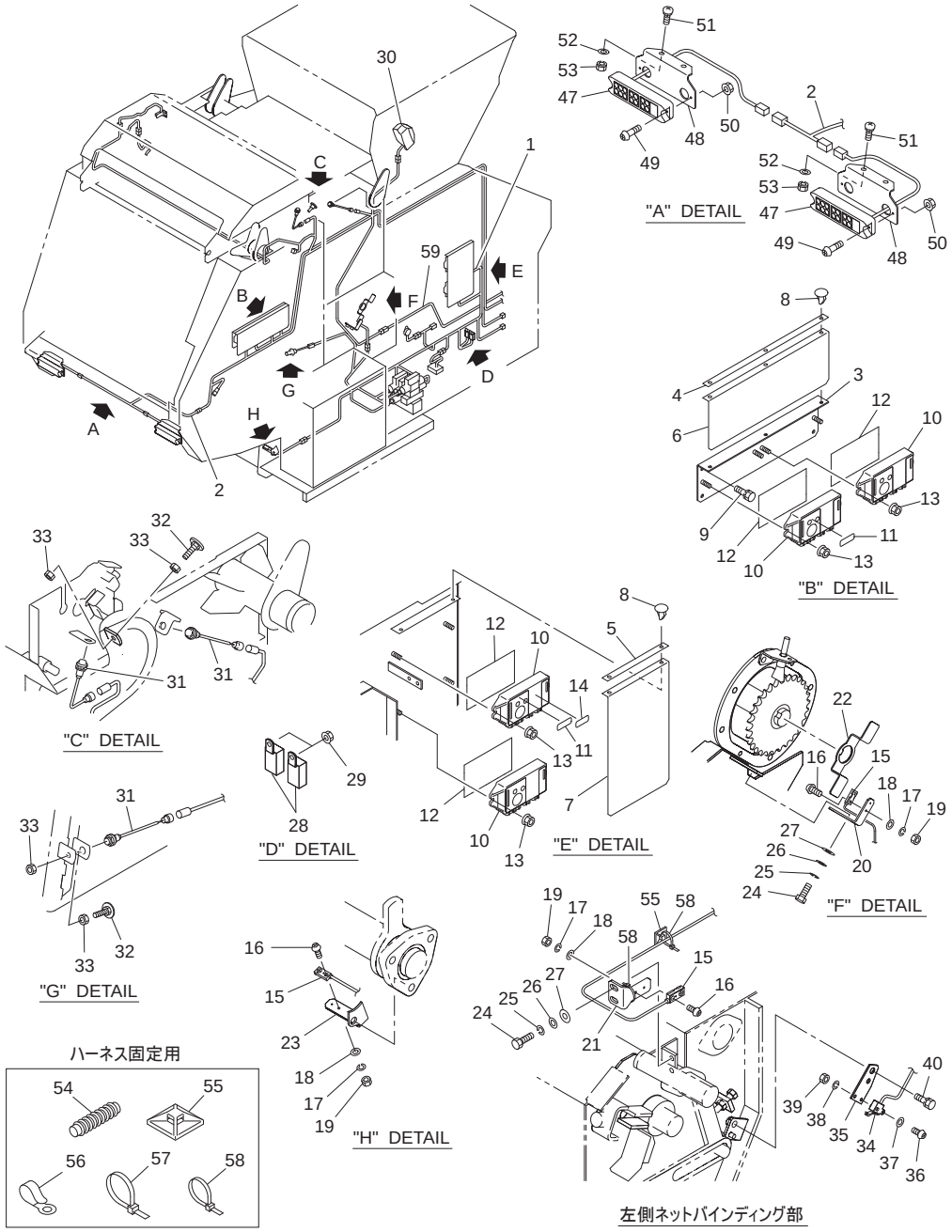

No.	レベル	部品番号	部品名称	数量	備考
1		1649511000	コード；ベーラ；１	1	
2		1649520000	コード；ベーラ；２	1	
3		164954000M	アングルＣＰ	1	
4		164955000M	プレート	1	
5		164956000M	プレート	1	
6		1649570000	ビニルシート	1	
7		1649580000	ビニルシート	1	
8		1606020000	アンカークリップ	5	
9		BSPZ08020	コガタＳＷツキボルト　７　Ｍ８×２０	2	
10		1593740000	ＣＡＮコントローラ；４２６Ａ	4	
11		1481090000	ラベル；スイッチ	1	
12		1464650000	シールプレート	4	
13		NNF08	フランジナイロンナット　Ｍ８	8	
14		1649820000	ラベル；スイッチ	1	
15		1468180000	キンセツスイッチ；ＡＰＳ４－１２Ｓ－Ｅ	3	
16		CP03016	＋ナベコネジ　Ｍ３×１６	3	
17		WS03	バネザガネ　２ゴウ　Ｍ３	3	
18		WRA03	ヒラザガネ　Ｍ３	3	
19		NA03	ナット　４　２シュ　Ｍ３	3	
20		158270000M	アングル	1	
21		158480000M	センサベース	1	
22		164959000M	チャンネル	1	
23		166011000M	センサベース	1	
24		BZ06016	ボルト　８．８　Ｍ６×１６	4	
25		WS06	バネザガネ　２ゴウ　Ｍ６	4	
26		091298000M	ワッシャ；６メッキ	6	
27		WRA06	ヒラザガネ　Ｍ６	6	
28		1591240000	リレー	2	
29		NNF06	フランジナイロンナット　Ｍ６	2	
30		1591250000	ランプ	1	
31		1609800000	キンセツセンサ；ＡＰＳ７	3	
32		145080000M	ボルトＣＰ；Ｍ１２×４０	2	
33		NZ12	ナット　８　２シュ　Ｍ１２	4	
34		1591270000	マイクロスイッチ	1	
35		159128000M	プレート	1	
36		CP03016	＋ナベコネジ　Ｍ３×１６	1	
37		WRA03	ヒラザガネ　Ｍ３	1	
38		WS03	バネザガネ　２ゴウ　Ｍ３	1	
39		NA03	ナット　４　２シュ　Ｍ３	1	
40		BSPZ08016	コガタＳＷツキボルト　７　Ｍ８×１６	1	
41		165467000M	プレート	1	
47		1601340000	リアランプ；カク	2	
48		164961000M	ブラケット；リアランプ	2	
49		CP04025	＋ナベコネジ　Ｍ４×２５	4	
50		NNF04	フランジナイロンナット　Ｍ４	4	
51		BR08020	カクネマルＢ　４．６　Ａ１　Ｍ８×２０	4	

Fig.436. 電装（２）

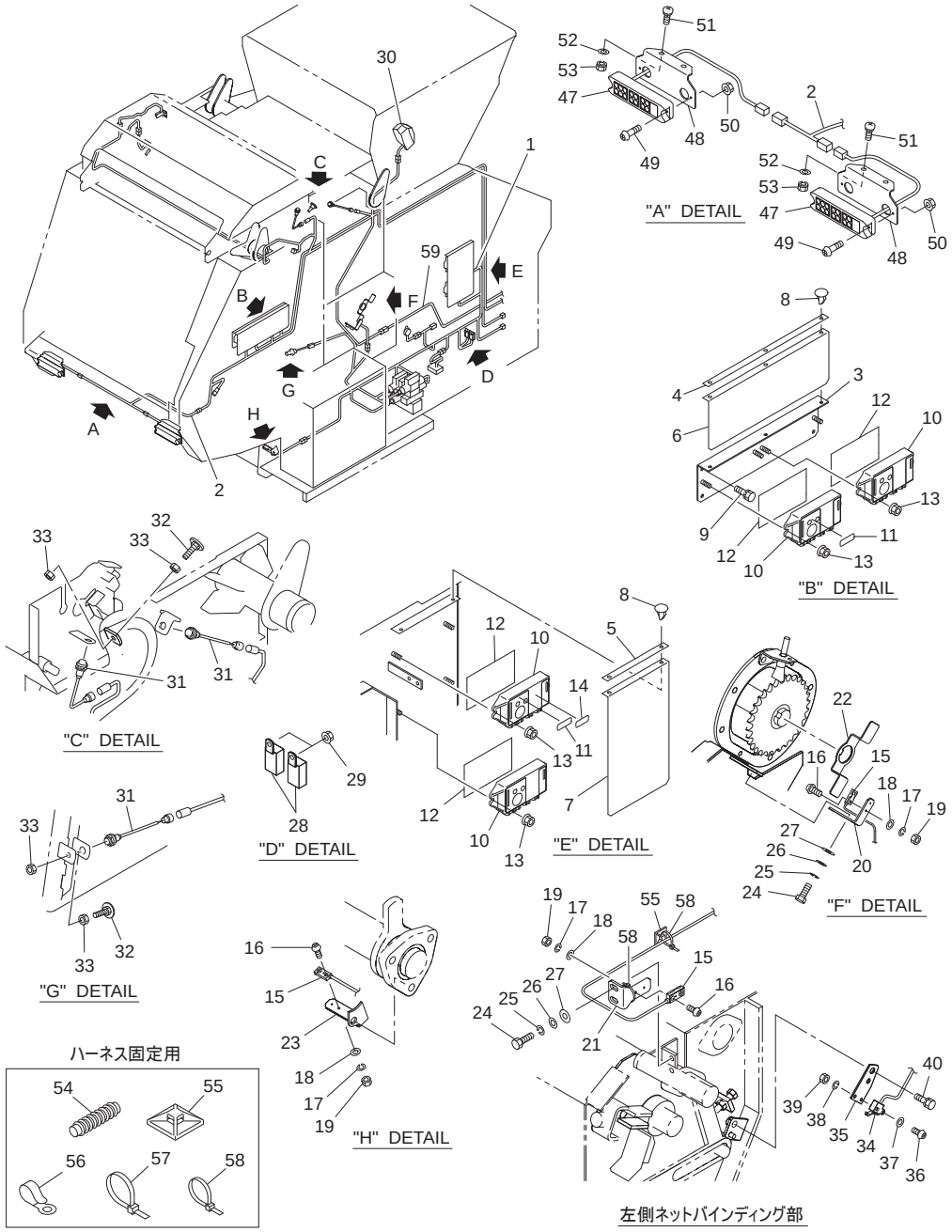

No.	レベル	部品番号	部品名称	数量	備考
52		WRA08	ヒラザガネ　Ｍ８	4	
53		NSP08	コガタスプリングナット　４　Ｍ８	4	
54		0887210000	スパイラルチューブ	-	
55		1038750000	コンベックスベース	-	
56		EH1382467591	コードクランプ （８．５－８５）	-	
57		IRF250	リピートタイ　７．４×２５０	-	
58		ILT200	インシュロックタイ　４．７×２０２	-	
59		1660090000	コード；ブンキ	1	

066-0068-134-01

Fig.437. 電装（３）

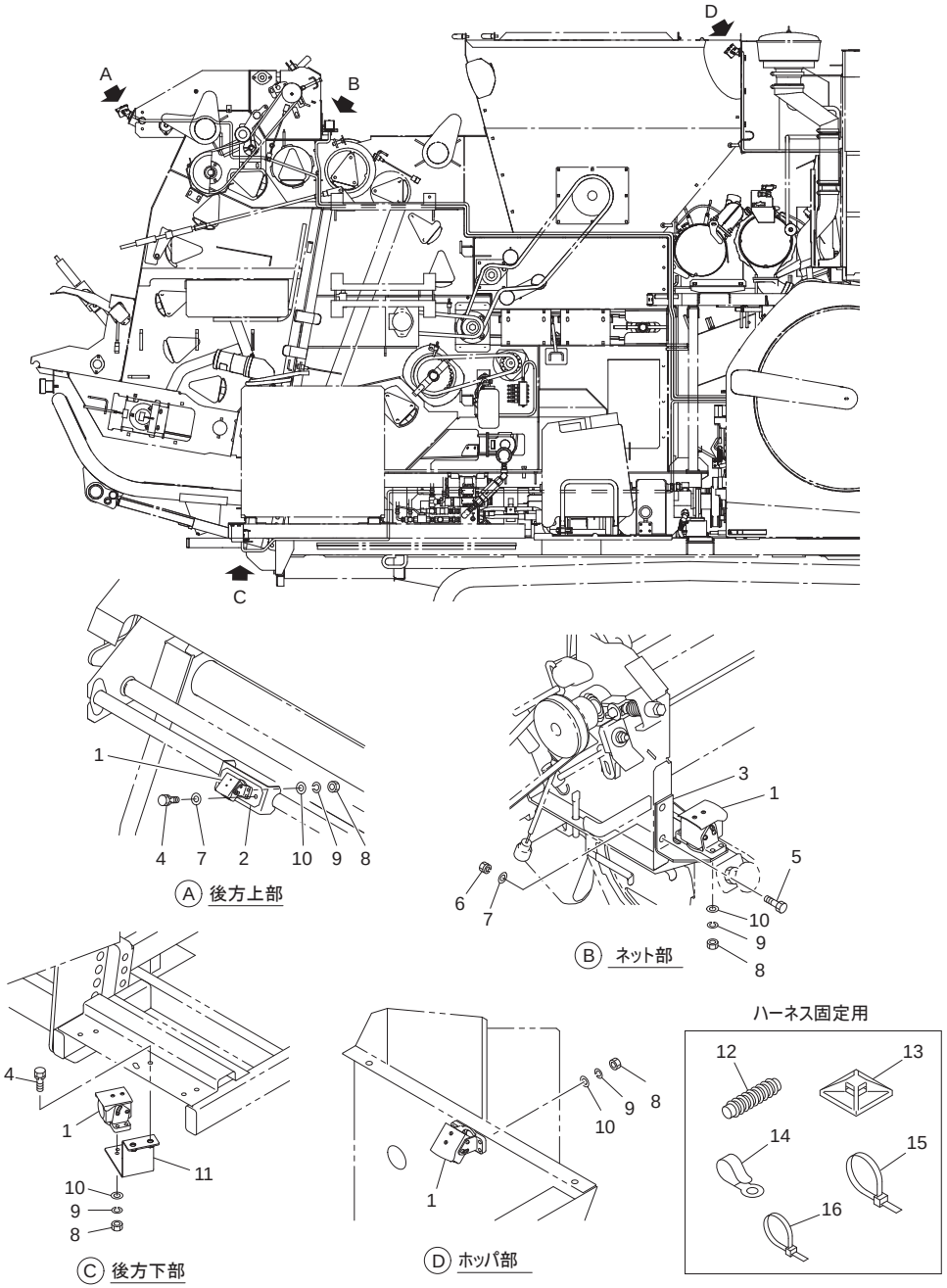

No.	レベル	部品番号	部品名称	数量	備考
1		1591030000	ボディＣＭＰ（バックカメラ）	1	
2		159153000M	プレート	1	
3		159150000M	ブラケット	1	
4		BSPZ08016	コガタＳＷツキボルト　７　Ｍ８×１６	4	
5		BSZ08020	コガタボルト　７　Ｍ８×２０	2	
6		NSP08	コガタスプリングナット　４　Ｍ８	2	
7		044097200M	ワッシャ；８	4	
8		NA05	ナット　４　２シュ　Ｍ５	16	
9		WS05	バネザガネ　２ゴウ　Ｍ５	16	
10		WRA05	ヒラザガネ　Ｍ５	16	
11		164999000M	ブラケットＣＰ；カメラ	1	
12		0887210000	スパイラルチューブ	－	
13		1038750000	コンベックスベース	－	
14		EH1382467591	コードクランプ（８．５－８５）	－	
15		IRF250	リピートタイ　７．４×２５０	－	
16		ILT200	インシュロックタイ　４．７×２０２	－	

Fig.438. ゲートロック

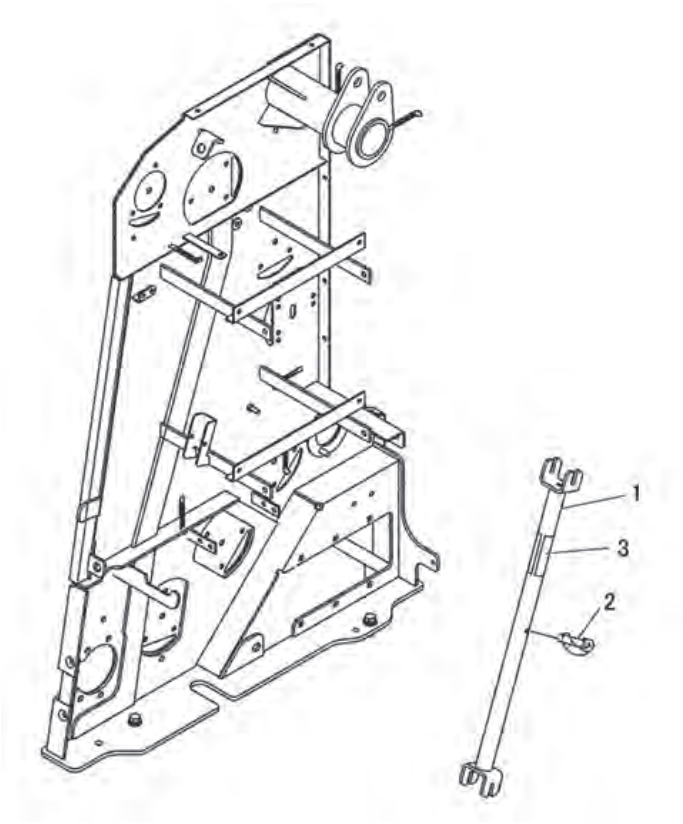

No.	レベル	部品番号	部品名称	数量	備考
1		157738000L	ゲートロックＣＰ	1	
2		000453000M	デルタピン；９	1	
3		0009360000	ハンシャラベル；Ｙ－５０１００ＳＱＳ	2	

Fig.439. ラベル

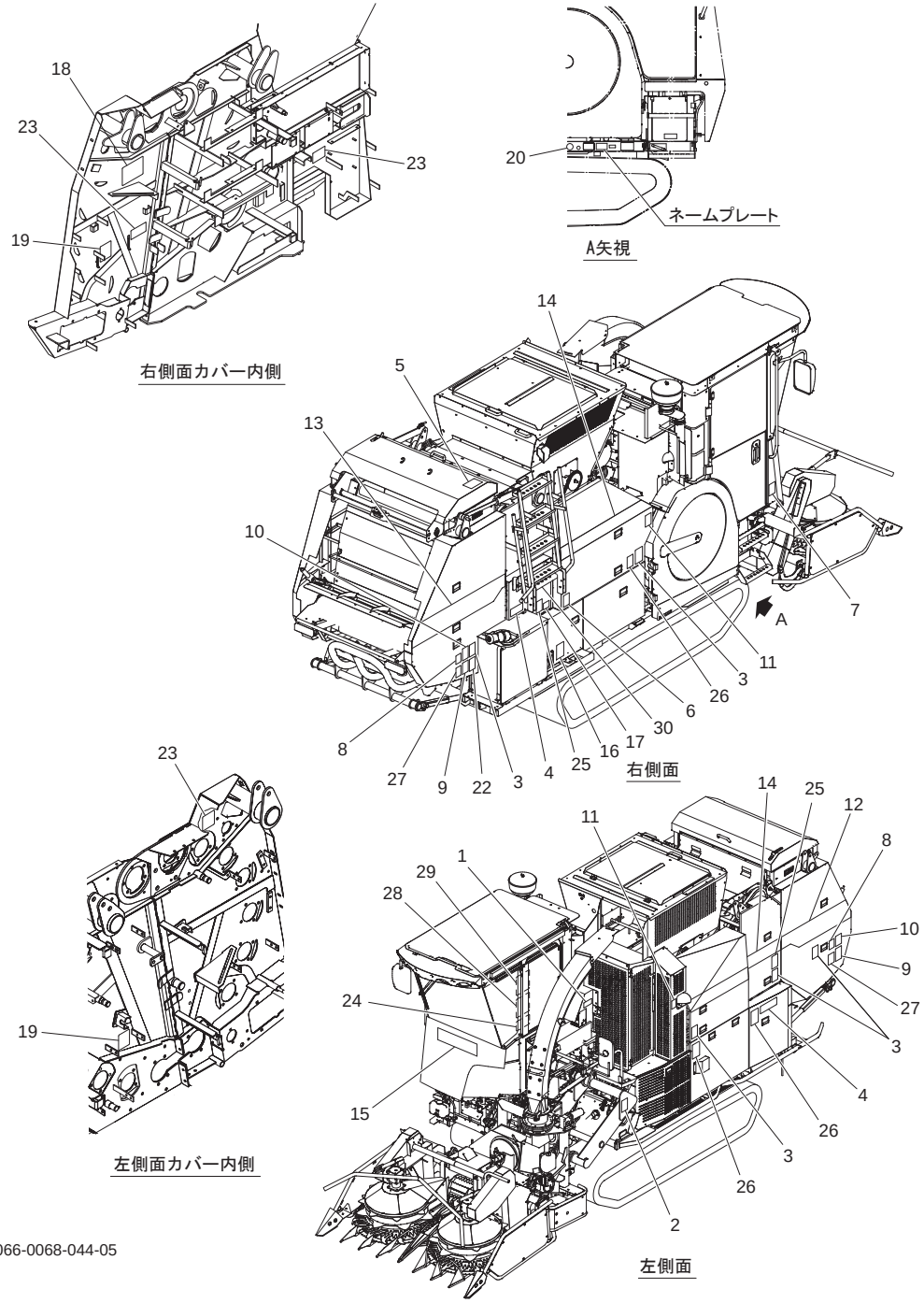

No.	レベル	部品番号	部品名称	数量	備考
1		1589840000	ラベル；セイソウ	1	
2		1511440000	ラベル；ケイコク２３１	1	
3		1511470000	ラベル；ケイコク２３４	5	
4		1511500000	ラベル；ケイコク２３７	2	
5		1511510000	ラベル；ケイコク２３８	1	
6		1511530000	ラベル；ケイコク２４０	1	
7		1589850000	ラベル；チョウセイ	1	
8		1064890000	ラベル；警告　７５	2	
9		1065960000	ラベル；ケイコク　１８２	2	
10		1064140000	ラベル；警告　３３	2	
11		1511000000	ラベル；ケイコク　１８７	2	
12		1653380000	ラベル；ストライプＬ（ＳＴＡＲ）	1	
13		1653390000	ラベル；ストライプＲ（ＳＴＡＲ）	1	
14		1451390000	ラベル；ストライプ	2	
15		1339080000	ＳＴＡＲマークラベル；６３（シンボルツキ）	1	
16		1412920000	ラベル；ゲートカイヘイ	1	
17		1425881000	ラベル；オイルタンク	1	
18		1468981000	ラベル；ネットセット	1	
19		1468990000	ラベル；キュウシ	2	
20		1653790000	ラベル；テキゴウヒョウジ５０	1	
21		1653410000	ラベル；ネットマキスウ	1	
22		1604860000	ラベル；ベールイジェクタ	1	
23		1657380000	ラベル；コントローラ	1	
24		1633310000	ラベル；カリトリカイテンスウ	1	
25		1511080000	ラベル；ケイコク１９５	2	
26		1064170000	ラベル；ケイコク３６	3	
27		1511900000	ラベル；ケイコク２７７	2	
28		1511760000	ラベル；ケイコク２６３	1	
29		1605640000	ラベル；ユソウジ	1	
30		1658270000	ラベル；ケイコクハシゴ	1	

Fig.501. メインフレーム

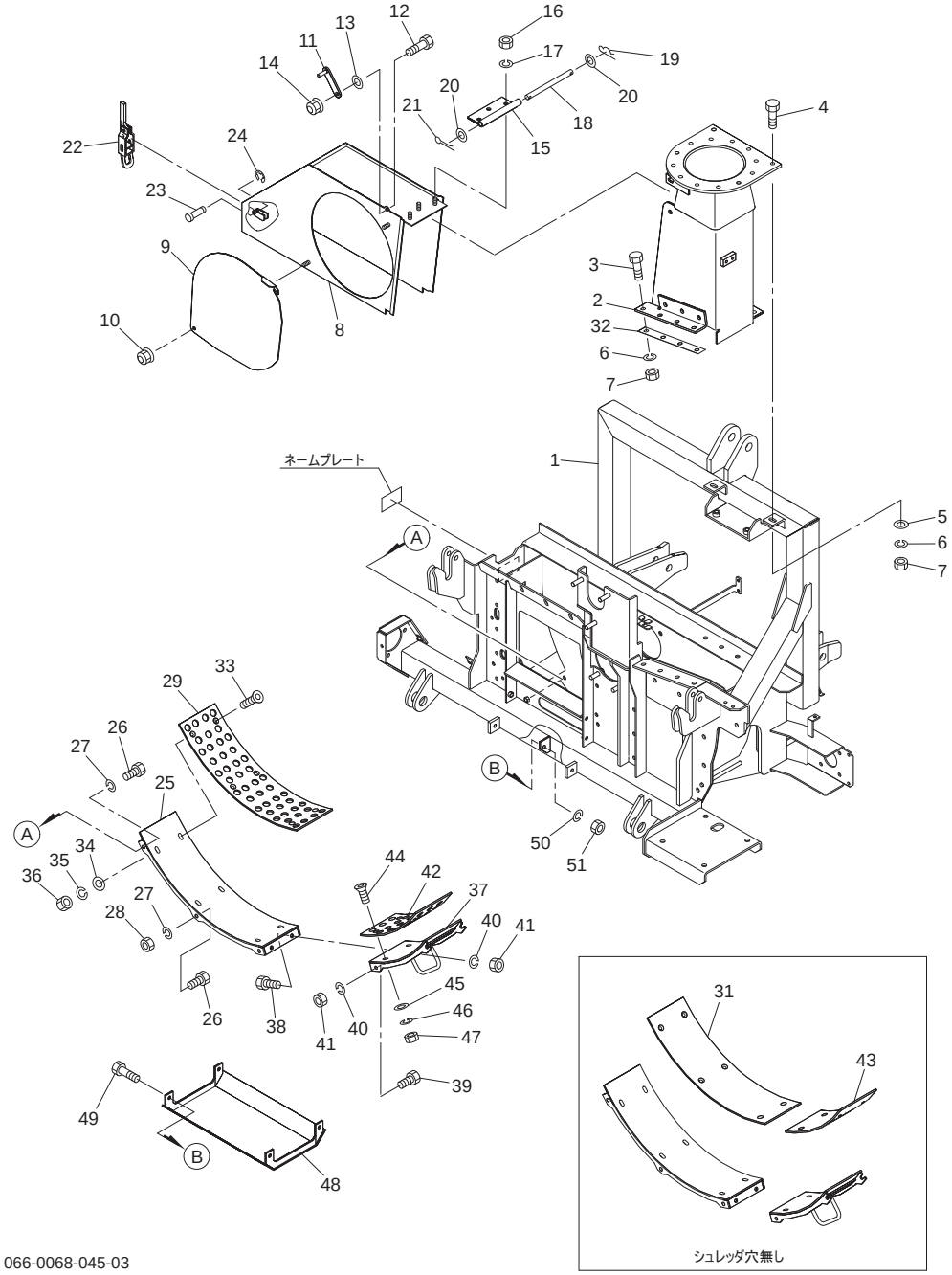

066-0068-045-03

No.	レベル	部品番号	部品名称	数量	備考
1		157146400L	フレームＣＰ	1	
2		157198300L	ダクトＣＰ	1	
3		BZ12030	ボルト　８．８　Ｍ１２×３０	8	
4		BZ12035	ボルト　８．８　Ｍ１２×３５	2	
5		042783600M	ワッシャ；１２	2	
6		WSA12	バネザガネ　３ゴウ　Ｍ１２	10	
7		NZ12	ナット　８　２シュ　Ｍ１２	10	
8		157210100L	トップカバーＣＰ	1	
9		157215000L	カバー	1	
10		NNF08	フランジナイロンナット　Ｍ８	2	
11		157216000M	ストッパＣＰ	1	
12		BSZ08025	コガタボルト　７　Ｍ８×２５	1	
13		WRA08	ヒラザガネ　Ｍ８	1	
14		NNF08	フランジナイロンナット　Ｍ８	1	
15		157218000M	チョウバンＣＰ	1	
16		NSZ10	コガタナット　８　２シュ　Ｍ１０	3	
17		WSA10	バネザガネ　３ゴウ　Ｍ１０	3	
18		157722000M	ピン；Ｃ１２×１８０	1	
19		000086200M	ベータピン；１２×２	1	
20		WRA12	ヒラザガネ　Ｍ１２	2	
21		PC032020	ワリピン　３．２×２０	1	
22		102933100M	サイドボードフック	1	
23		102317000M	ピン；８×２０	1	
24		DE006	Ｅガタトメワ　６	1	
25		165144000L	シュレッダベースＣＰ；１	1	
26		BSZ10020	コガタボルト　７　Ｍ１０×２０	6	
27		WSA10	バネザガネ　３ゴウ　Ｍ１０	6	
28		NSZ10	コガタナット　８　２シュ　Ｍ１０	5	
29		165149000L	シュレッダ；Ａ	1	
31		165151000L	シュレッダ；Ａ－２	1	
32		160483000M	シム	4	
33		BJ08030	サラキャップＢ　１０．９　Ｍ８×３０	6	
34		080414100M	ワッシャ；８	6	
35		WSA08	バネザガネ　３ゴウ　Ｍ８	6	
36		NSZ08	コガタナット　８　２シュ　Ｍ８	6	
37		165147000L	シュレッダベースＣＰ；２	1	
38		BSZ10025	コガタボルト　７　Ｍ１０×２５	2	
39		BSZ10020	コガタボルト　７　Ｍ１０×２０	2	
40		WSA10	バネザガネ　３ゴウ　Ｍ１０	4	
41		NSZ10	コガタナット　８　２シュ　Ｍ１０	4	
42		165150000L	シュレッダ；Ｂ	1	
43		165152000L	シュレッダ；Ｂ－２	1	
44		BJ08030	サラキャップＢ　１０．９　Ｍ８×３０	4	
45		080414100M	ワッシャ；８	4	
46		WSA08	バネザガネ　３ゴウ　Ｍ８	4	
47		NSZ08	コガタナット　８　２シュ　Ｍ８	4	
48		157235000L	ソールガードＣＰ	1	
49		BSZ10025	コガタボルト　７　Ｍ１０×２５	4	
50		WSA10	バネザガネ　３ゴウ　Ｍ１０	4	
51		NSZ10	コガタナット　８　２シュ　Ｍ１０	4	

Fig.502. 駆動;フライホイール

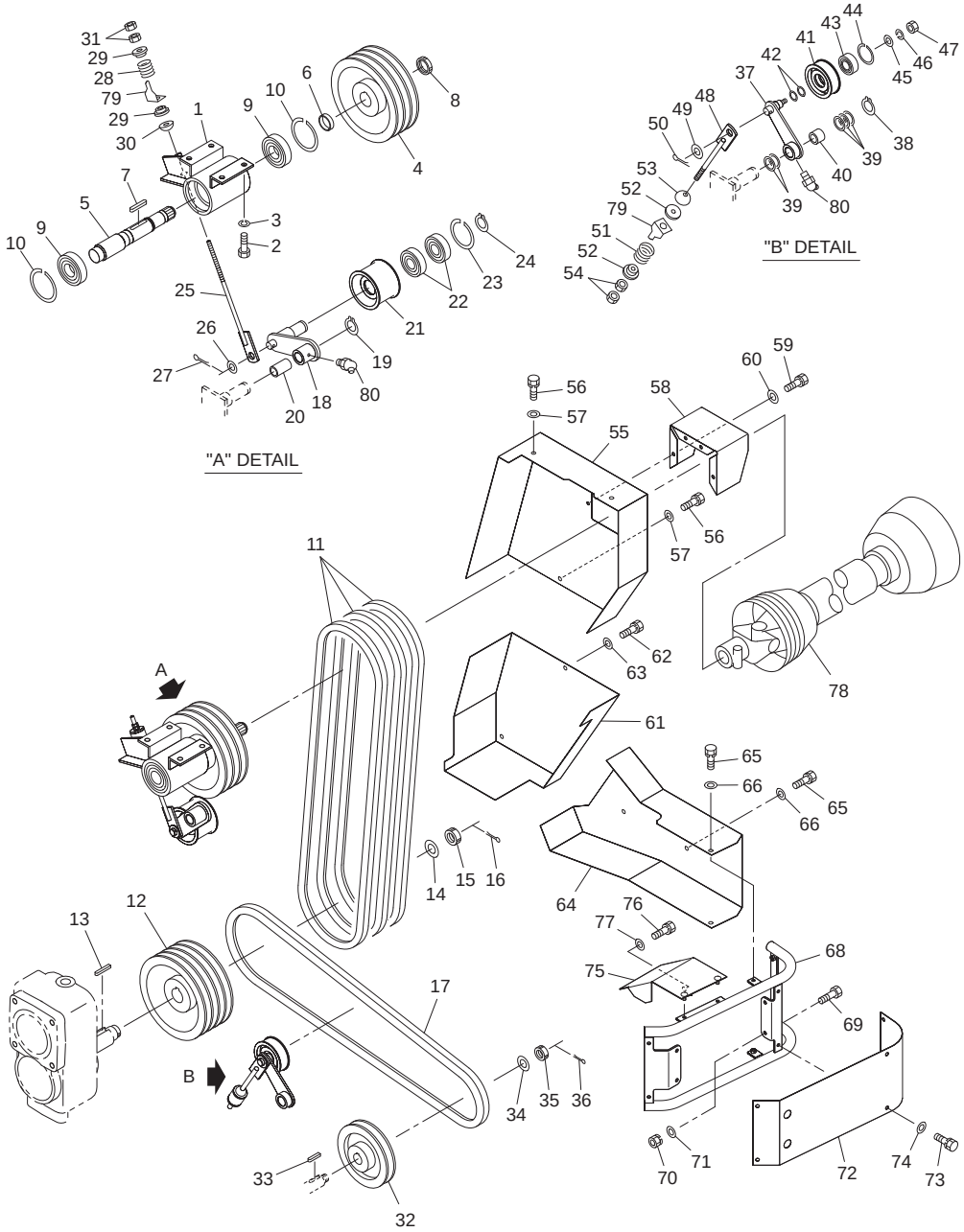

066-0068-046-01

No.	レベル	部品番号	部品名称	数量	備考
1		157238000L	ジクウケＣＰ	1	
2		BZ12030	ボルト　８．８　Ｍ１２×３０	4	
3		WSA12	バネザガネ　３ゴウ　Ｍ１２	4	
4		157242000L	プーリ；１９１－Ｃ－３	1	
5		1572430000	シャフト	1	
6		157709000M	カラー；４１．６×１７	1	
7		KFC10080600	ヘイコウキー　リョウマル　１０×８×６０	1	
8		046336200M	カッシメロックナット；Ｍ４０×１．５	1	
9		J6308LLU	ボールベアリング　６３０８ＬＬＵ	2	
10		DHC090	Ｃガタトメワ　アナ　９０	2	
11		VAGXLC078	Ｖベルト　ＬＣ－７８　スーパーＡＧ－Ｘ	3	
12		157244000L	プーリ；２３６－Ｃ－４	1	
13		KFB10080650	ヘイコウキー　カタマル　１０×８×６５	1	
14		WRA30	ヒラザガネ　Ｍ３０	1	
15		NC2L30200	キャッスルナット　２シュヒク　Ｍ３０×２．００	1	
16		PC063056	ワリピン　６．３×５６	1	
17		VAGXLC076	Ｖベルト　ＬＣ－７６　スーパーＡＧ－Ｘ	1	
18		157245200M	テンションアームＣＰ	1	
19		DC025	Ｃガタトメワ　ジク　２５	1	
20		70B-2525	ドライメットブッシュ　２５×２８×２５	2	
21		157248000L	テンションプーリＣＰ	1	
22		J6305LLU	ボールベアリング　６３０５ＬＬＵ	2	
23		DHC062	Ｃガタトメワ　アナ　６２	1	
24		DC025	Ｃガタトメワ　ジク　２５	1	
25		157701100M	ロッドＣＰ	1	
26		WRA20	ヒラザガネ　Ｍ２０	1	
27		PC040040	ワリピン　４×４０	1	
28		0473370006	スプリング；Ａ５×２６×８５	1	
29		099710000M	カラー	2	
30		025266000M	キュウメンザガネ	1	
31		NZ12	ナット　８　２シュ　Ｍ１２	2	
32		157251000L	プーリ；１６５－Ｃ－１	1	
33		KFB08070350	ヘイコウキー　カタマル　８×７×３５	1	
34		075318000M	ザガネ	1	
35		NC2L20150	キャッスルナット　２シュヒク　Ｍ２０×１．５０	1	
36		PC040040	ワリピン　４×４０	1	
37		157252100M	テンションアームＣＰ	1	
38		DC025	Ｃガタトメワ　ジク　２５	1	
39		044214301M	ワッシャ；２５．５×１．０	5	
40		70B-2512	ドライメットブッシュ　２５×２８×１２	2	
41		058296100L	プーリ	1	
42		150275000M	ワッシャ；２０．５×１．０	2	
43		J6204LLU	ボールベアリング　６２０４ＬＬＵ	1	
44		DHC047	Ｃガタトメワ　アナ　４７	1	
45		044098500M	ワッシャ；１０	1	
46		WSA10	バネザガネ　３ゴウ　Ｍ１０	1	
47		NSZ10	コガタナット　８　２シュ　Ｍ１０	1	
48		157256000M	ロッドＣＰ	1	
49		WRA20	ヒラザガネ　Ｍ２０	1	
50		PC040040	ワリピン　４×４０	1	
51		0473370006	スプリング；Ａ５×２６×８５	1	

Fig.502. 駆動;フライホイール

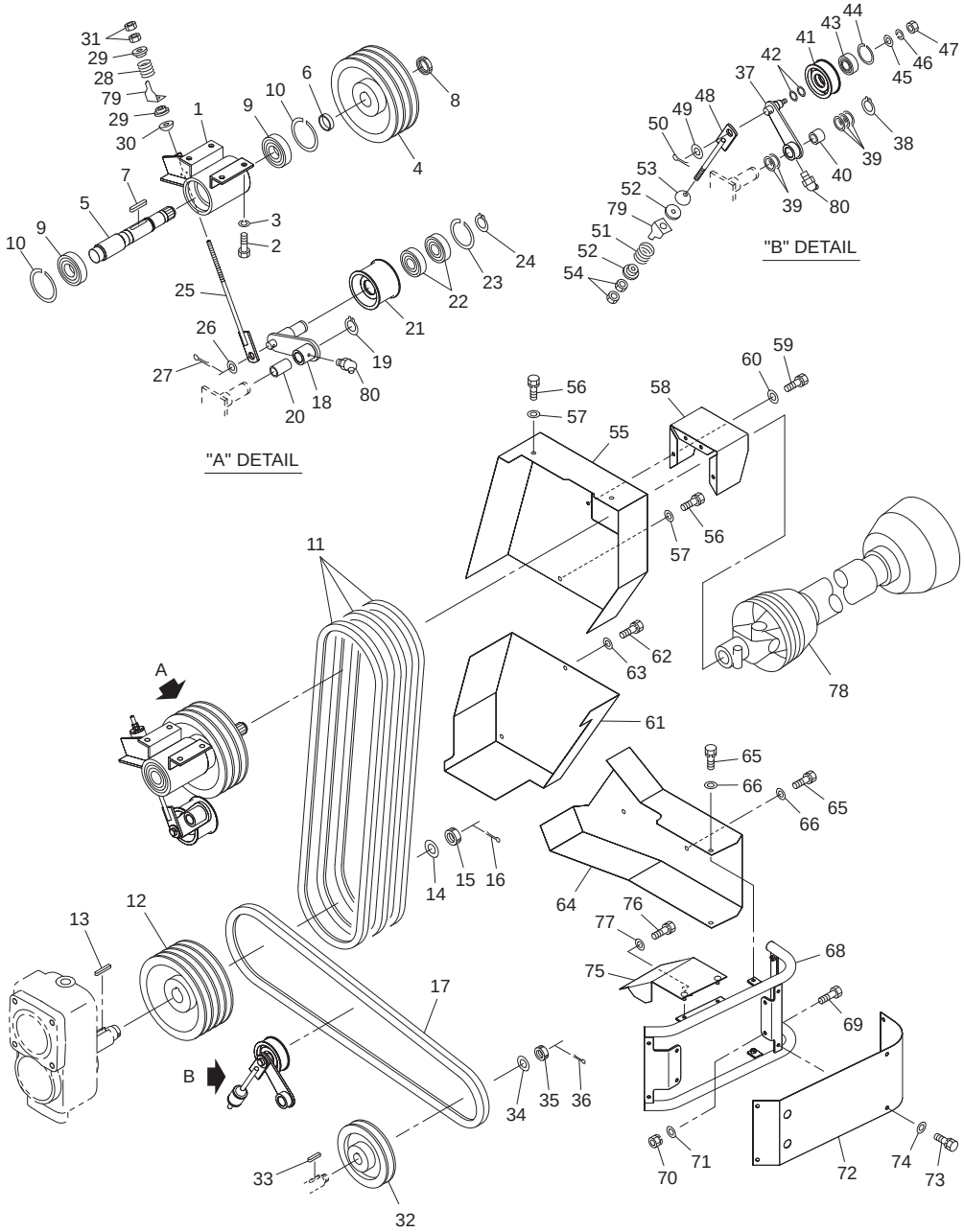

No.	レベル	部品番号	部品名称	数量	備考
52		099710000M	カラー	2	
53		025266000M	キュウメンザガネ	1	
54		NZ12	ナット　８　２シュ　Ｍ１２	2	
55		157259000L	クドウカバーＣＰ；１	1	
56		BSPZ08016	コガタＳＷツキボルト　７　Ｍ８×１６	3	
57		080414100M	ワッシャ；８	3	
58		154484200L	カバー；ジョイント	1	
59		BSPZ08016	コガタＳＷツキボルト　７　Ｍ８×１６	4	
60		WRA08	ヒラザガネ　Ｍ８	4	
61		157263000L	クドウカバーＣＰ；２	1	
62		BSPZ08016	コガタＳＷツキボルト　７　Ｍ８×１６	2	
63		080414100M	ワッシャ；８	2	
64		157267100L	クドウカバーＣＰ；３	1	
65		BSPZ08016	コガタＳＷツキボルト　７　Ｍ８×１６	3	
66		080414100M	ワッシャ；８	5	
67		BSPZ08020	コガタＳＷツキボルト　７　Ｍ８×２０	2	
68		157271100L	ガードＣＰ	1	
69		BSZ08020	コガタボルト　７　Ｍ８×２０	2	
70		NSP08	コガタスプリングナット　４　Ｍ８	2	
71		WRA08	ヒラザガネ　Ｍ８	2	
72		157279100L	カバー；ガード	1	
73		BSPZ08016	コガタＳＷツキボルト　７　Ｍ８×１６	6	
74		WRA08	ヒラザガネ　Ｍ８	6	
75		165005000L	ギアカバーＣＰ	1	
76		BSPZ08020	コガタＳＷツキボルト　７　Ｍ８×２０	1	
77		WRA08	ヒラザガネ　Ｍ８	1	
78		JLA045ASY	パワージョイント；ＬＡ－４５	1	
79		160448000M	テンションゲージ	2	
80		ONB6	グリースニップル　Ｂ　Ｍ６	2	

Fig.503. リバースボックス

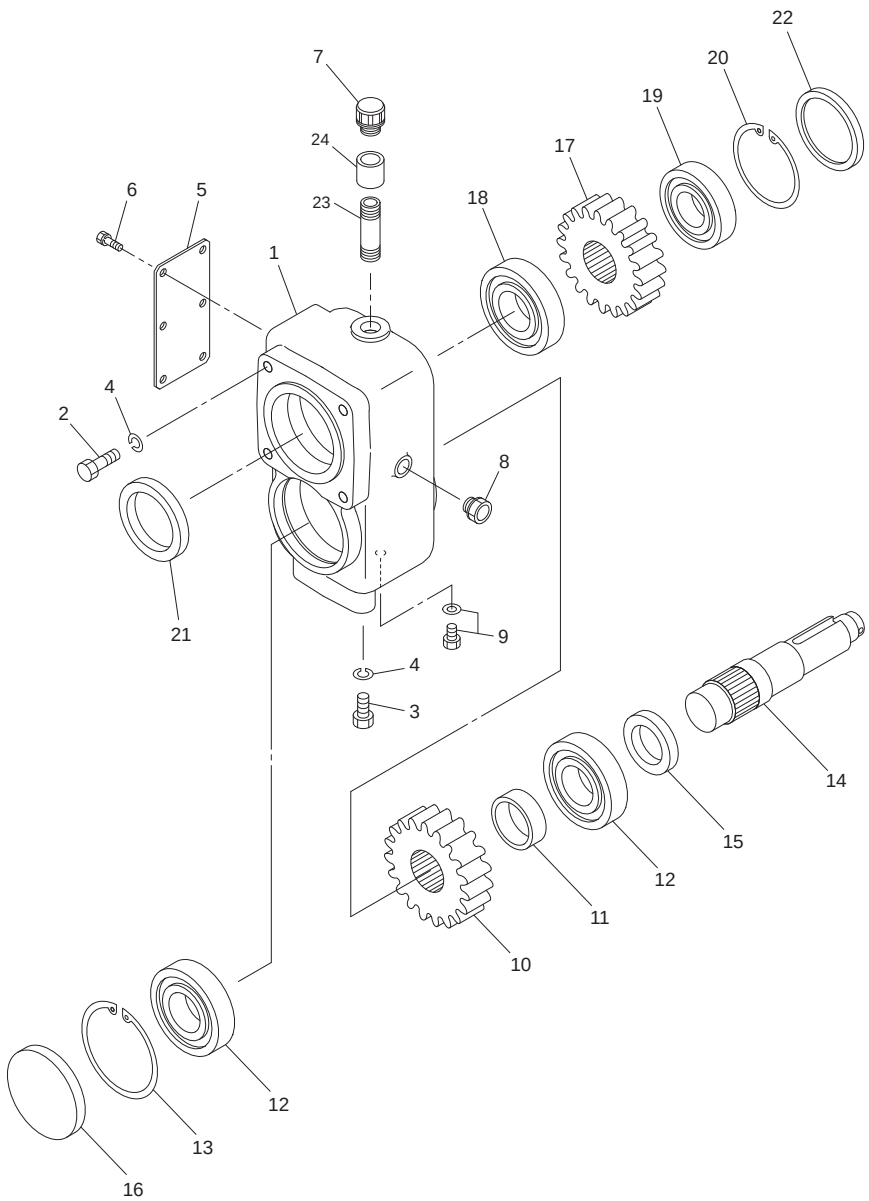

No.	レベル	部品番号	部品名称	数量	備考
1		157280000L	リバースボックス	1	
2		BZ12030	ボルト　８．８　Ｍ１２×３０	4	
3		BZ12025	ボルト　８．８　Ｍ１２×２５	2	
4		WSA12	バネザガネ　３ゴウ　Ｍ１２	6	
5		157281000L	プレート	1	
6		BSPZ08016	コガタＳＷツキボルト　７　Ｍ８×１６	6	
7		0472650000	ブリーザキャップ；ＰＦ１／２	1	
8		1508490000	ネジツキオイルゲージ；ＫＭＨ－３	1	
9		0009820000	Ｍ１０プラグ；パッキンツキ	1	
10		1572820000	ギヤ；Ｍ６×１９Ｔ	1	
11		1154320000	カラー；５０．５×１９	1	
12		J6309	ボールベアリング　６３０９	2	
13		DHC100	Ｃガタトメワ　アナ　１００	1	
14		1572831000	シャフト	1	
15		D456812	オイルシール　Ｄ４５×６８×１２	1	
16		KRCA10010	シールキャップ　ＳＣ１００－１０	1	
17		1572840000	ギヤ；Ｍ６×２０Ｔ	1	
18		J6309	ボールベアリング　６３０９	1	
19		J6308	ボールベアリング　６３０８	1	
20		DHC090	Ｃガタトメワ　アナ　９０	1	
21		D689012	オイルシール　Ｄ６８×９０×１２	1	
22		KRCA9010	シールキャップ　ＳＣ９０－１０	1	
23		131573000M	ロングニップル；ＰＴ１／２×７５	1	
24		131566000M	ソケット	1	

Fig.504. フライホイール

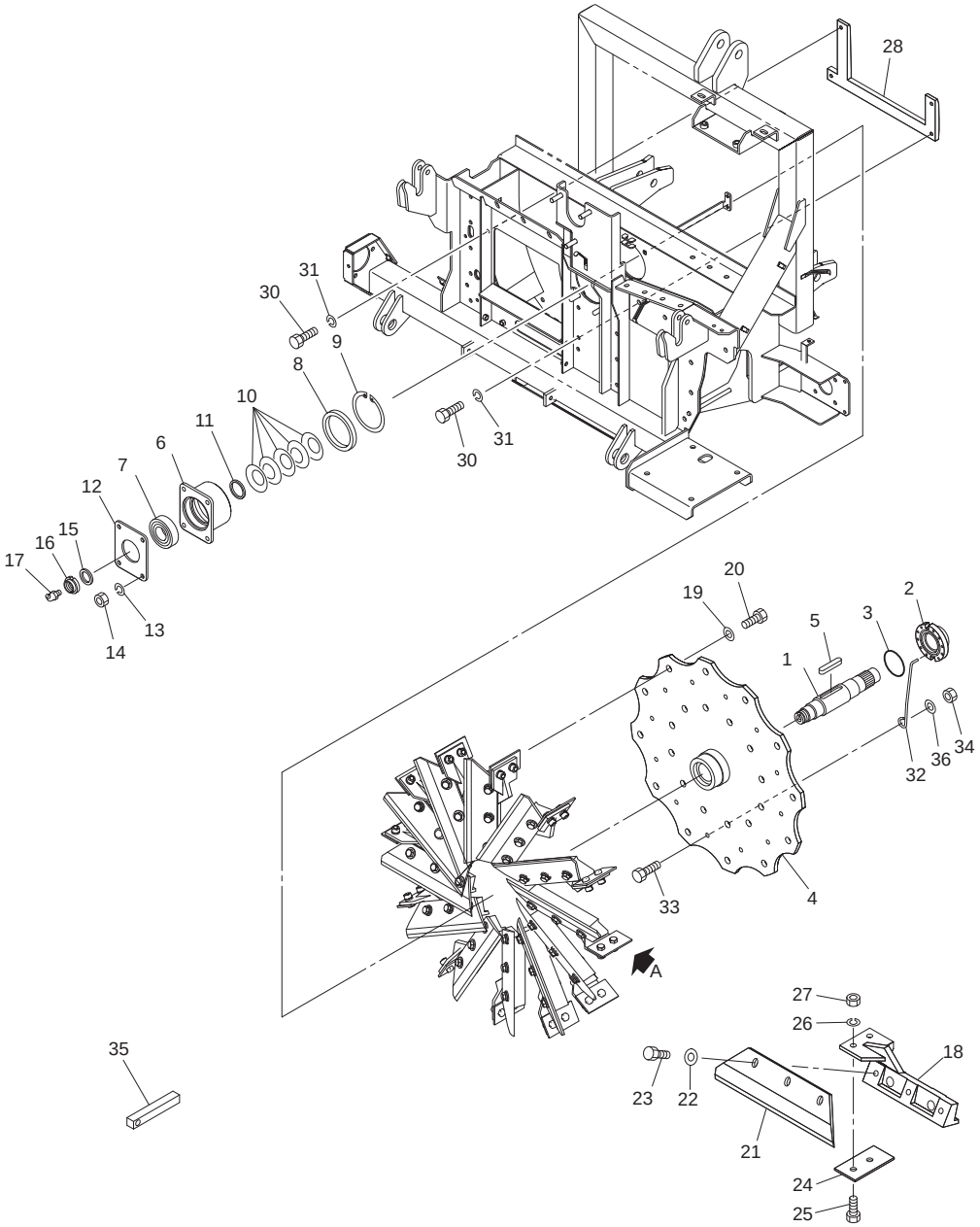

"A" DETAIL

No.	レベル	部品番号	部品名称	数量	備考
1		1572851000	シャフト；フライホイール	1	
2		1572860000	チョウセイナット	1	
3		ORG072	Ｏリング　Ｇ－７２	1	
4		157287000L	フライホイールＣＰ	1	
5		KFC15100800	ヘイコウキー　リョウマル　１５×１０×８０	1	
6		157291000L	ボスＣＰ	1	
7		J6308	ボールベアリング　６３０８	1	
8		D9511513	オイルシール　Ｄ９５×１１５×１３	1	
9		DHC115	Ｃガタトメワ　アナ　１１５	1	
10		1572950006	サラバネ	5	
11		0705140000	カラー；４５．５×５	1	
12		157296000L	プレート	1	
13		WSA12	バネザガネ　３ゴウ　Ｍ１２	4	
14		NZ12	ナット　８　２シュ　Ｍ１２	4	
15		049533000M	ワッシャ；３５．５×６	1	
16		163340000M	カシメロックナット；Ｍ３５×１．５	1	
17		ONBS1	グリースニップル　Ｂ　ＰＴ１／８	1	
18		157297000L	ナイフホルダ	12	
19		157298000Y	ハイテンワッシャ；２１×４．５	24	
20		BZ20040	ボルト　８．８　Ｍ２０×４０	24	
21		157299100L	ナイフ	12	
22		157300000Y	ハイテンワッシャ；１３×３．２	36	
23		BZ12040	ボルト　８．８　Ｍ１２×４０	36	
24		157301100L	プレート	12	
25		BZ12030	ボルト　８．８　Ｍ１２×３０	24	
26		WSA12	バネザガネ　３ゴウ　Ｍ１２	24	
27		NZ12	ナット　８　２シュ　Ｍ１２	24	
28		165175000L	シヤバー	1	
30		BSZ10020	コガタボルト　７　Ｍ１０×２０	4	
31		WSA10	バネザガネ　３ゴウ　Ｍ１０	4	
32		157304100M	アンゼンピン	1	
33		BZ12035	ボルト　８．８　Ｍ１２×３５	1	
34		NUZ12	Ｕナット　Ｍ１２	1	
35		157305000M	バー	1	
36		040608401M	ワッシャ；１３×４．５メッキ	1	

Fig.505. シュート

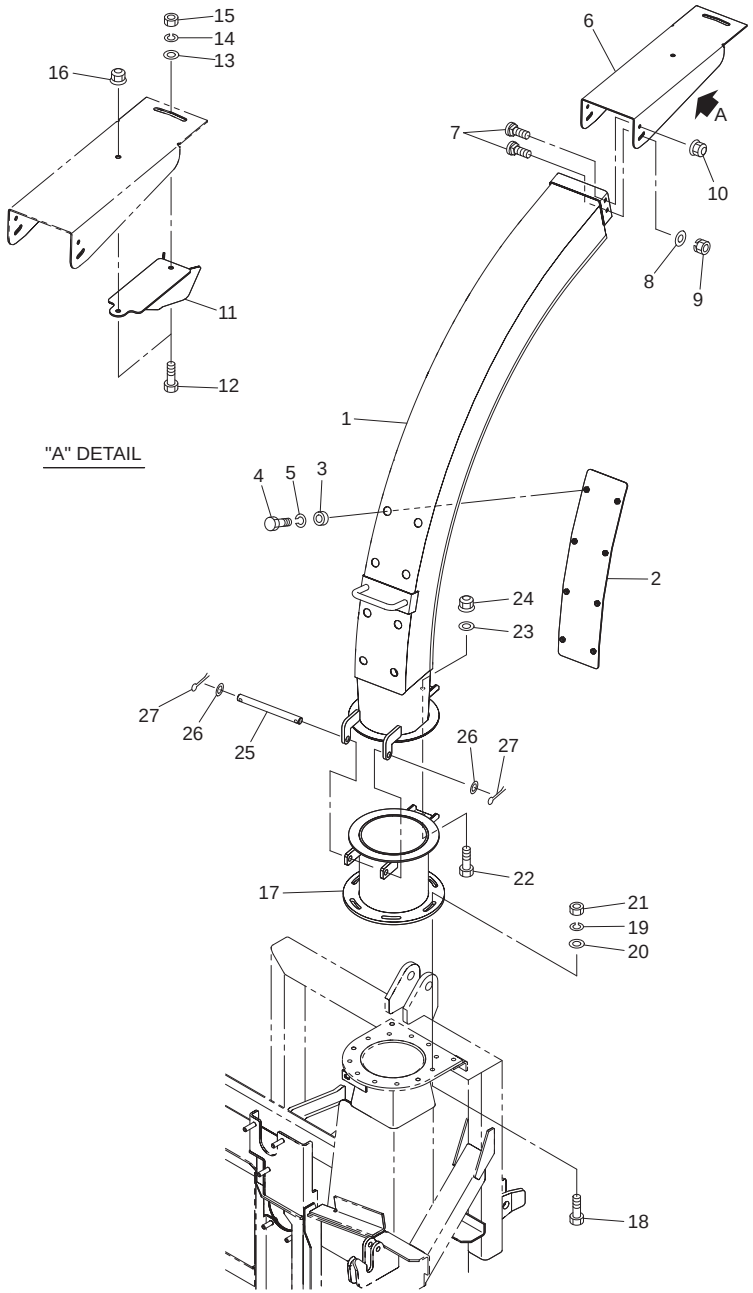

No.	レベル	部品番号	部品名称	数量	備考
1		158334000L	シュートＣＰ	1	
2		158336100M	プレートＣＰ；シュート	1	
3		158337000M	カラー	8	
4		BSZ08020	コガタボルト　７　Ｍ８×２０	8	
5		WSA08	バネザガネ　３ゴウ　Ｍ８	8	
6		158504000L	チャンネル	1	
7		055474000M	カクネボルト；Ｍ８×２０	4	
8		044097200M	ワッシャ；８	2	
9		NSP08	コガタスプリングナット　Ｍ８	2	
10		NNF08	フランジナイロンナット　Ｍ８	2	
11		158505000L	フィンＣＰ	1	
12		BSZ10025	コガタボルト　７　Ｍ１０×２５	2	
13		044098500M	ワッシャ；１０	1	
14		WSA10	バネザガネ　３ゴウ　Ｍ１０	1	
15		NSZ10	コガタナット　８　２シュ　Ｍ１０	1	
16		NNF10	フランジナイロンナット　Ｍ１０	1	
17		157320100L	パイプＣＰ	1	
18		BZ12040	ボルト　８．８　Ｍ１２×４０	6	
19		WSA12	バネザガネ　３ゴウ　Ｍ１２	6	
20		042783600M	ワッシャ；１２	6	
21		NZ12	ナット　８　２シュ　Ｍ１２	6	
22		BZ16065	ボルト　８．８　Ｍ１６×６５	1	
23		WRA16	ヒラザガネ　Ｍ１６	1	
24		NN16	ナイロンナット　Ｍ１６	1	
25		157515000M	ピン	1	
26		WRA16	ヒラザガネ　Ｍ１６	2	
27		PC040040	ワリピン　４×４０	2	

Fig.506. グラインダ

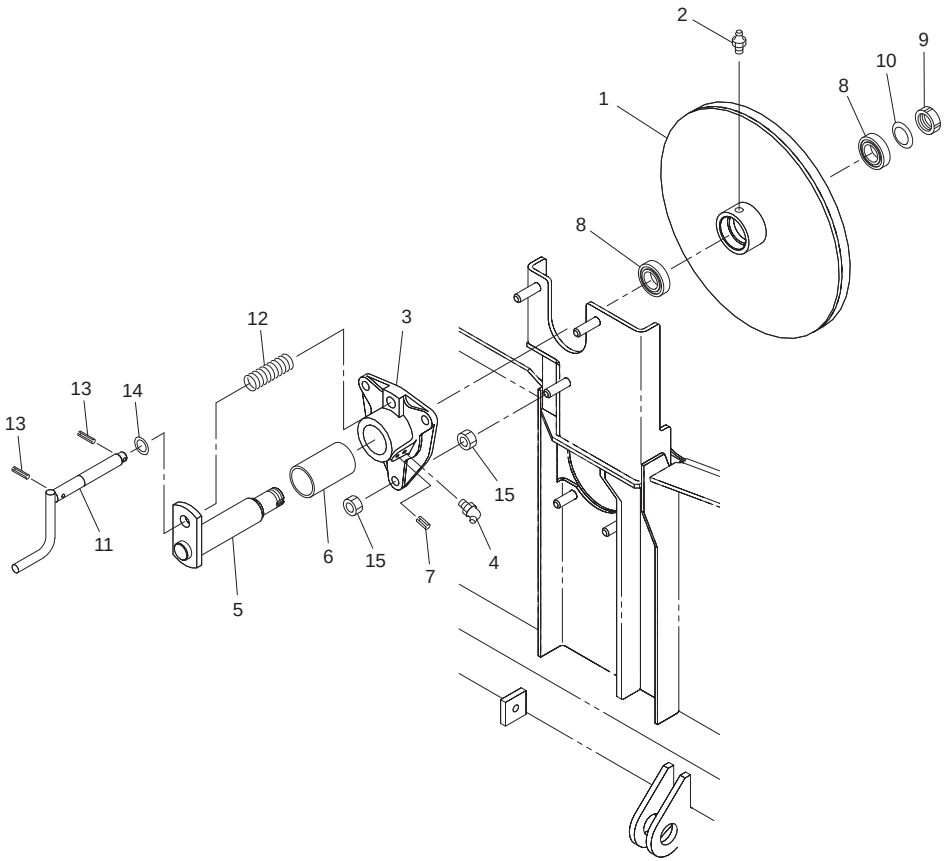

No.	レベル	部品番号	部品名称	数量	備考
1		157325000L	グラインダＣＰ	1	
2		ONA6	グリースニップル　Ａ　Ｍ６	1	
3		157686000L	メタルＣＰ	1	
4		ONB6	グリースニップル　Ｂ　Ｍ６	1	
5		082656100M	シャフトＣＰ	1	
6		0813542000	ブッシュ	1	
7		PS050012	スプリングピン　５×１２	1	
8		J6005Z	ボールベアリング　６００５Ｚ	2	
9		AN05	ベアリングナット；ＡＮ０５	1	
10		AW05	ベアリングワッシャ；ＡＷ０５	1	
11		157329000M	ピンＣＰ	1	
12		081353000M	スプリング；Ａ	1	
13		PS050025	スプリングピン　５×２５	2	
14		WRA16	ヒラザガネ　Ｍ１６	1	
15		NZ12	ナット　８　２シュ　Ｍ１２	6	

Fig.507. クラッチボックス（１）

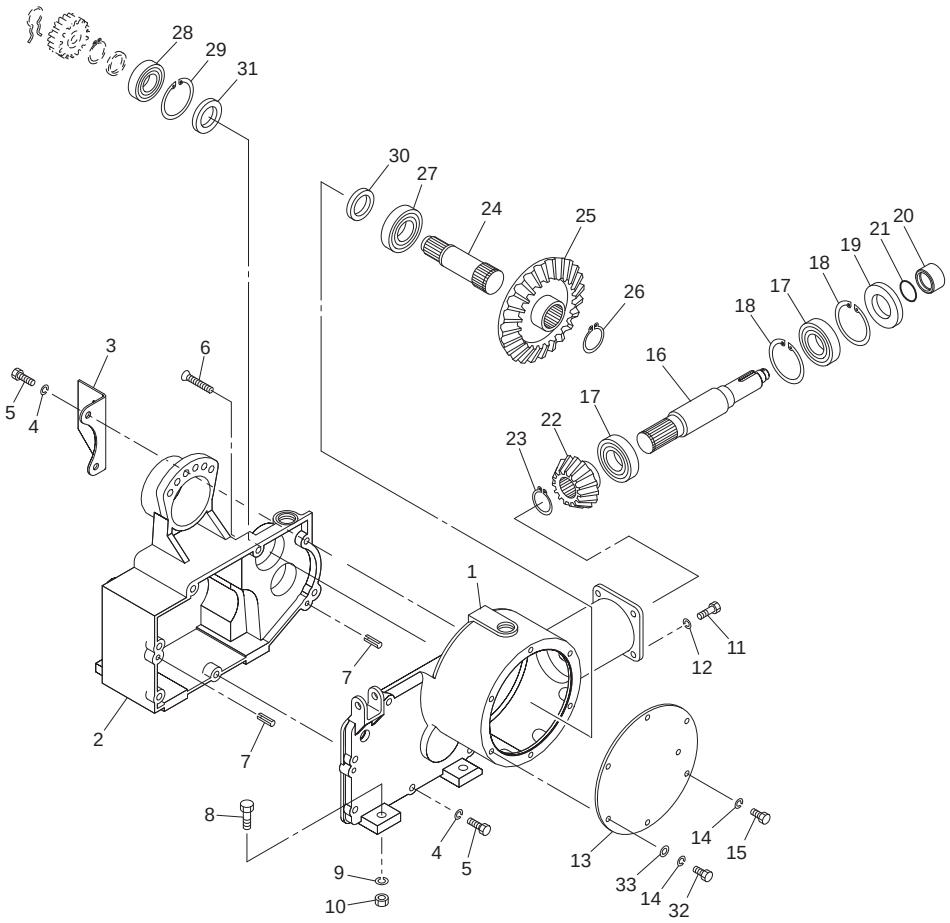

No.	レベル	部品番号	部品名称	数量	備考
1		157332100L	ギヤケース；Ｒ	1	
2		157333100L	ギヤケース；Ｌ	1	
3		165007000M	アングルＣＰ	1	
4		WSA10	バネザガネ　３ゴウ　Ｍ１０	7	
5		BSZ10040	コガタボルト　７　Ｍ１０×４０	7	
6		BJ10070	サラキャップＢ　１０．９　Ｍ１０×７０	1	
7		PS080020	スプリングピン　８×２０	2	
8		BZ12040	ボルト　８．８　Ｍ１２×４０	4	
9		WSA12	バネザガネ　３ゴウ　Ｍ１２	4	
10		NZ12	ナット　８　２シュ　Ｍ１２	4	
11		BSZ10020	コガタボルト　７　Ｍ１０×２０	4	
12		WSA10	バネザガネ　３ゴウ　Ｍ１０	4	
13		157334000L	プレート	1	
14		WSA08	バネザガネ　３ゴウ　Ｍ８	6	
15		BSZ08020	コガタボルト　７　Ｍ８×２０	4	
16		1573350000	シャフト	1	
17		J6207	ボールベアリング　６２０７	2	
18		DHC072	Ｃガタトメワ　アナ　７２	2	
19		D407210	オイルシール　Ｄ４０×７２×１０	1	
20		0814240000	カラー	1	
21		ORG030	Ｏリング　Ｇ－３０	1	
22		1573360000	ベベルギヤ；Ｍ５×１５Ｔ	1	
23		DC035	Ｃガタトメワ　ジク　３５	1	
24		1573370000	シャフト	1	
25		1573380000	ベベルギヤ；Ｍ５×３５Ｔ	1	
26		DC035	Ｃガタトメワ　ジク　３５	1	
27		J6207	ボールベアリング　６２０７	1	
28		J6206LLU	ボールベアリング　６２０６ＬＬＵ	1	
29		DHC062	Ｃガタトメワ　アナ　６２	1	
30		D35558	オイルシール　Ｄ３５×５５×８	1	
31		D35628	オイルシール　Ｄ３５×６２×８	1	
32		BSZ08025	コガタボルト　７　Ｍ８×２５	2	
33		044097200M	ワッシャ；８	2	
ASY		1657000000	クラッチボックスＡＳＳＹ	1	Fig.507　No.1～7、13～33、 Fig.508　No.1～50、 Fig.509　No.1～2、27～30付

Fig.508. クラッチボックス（２）

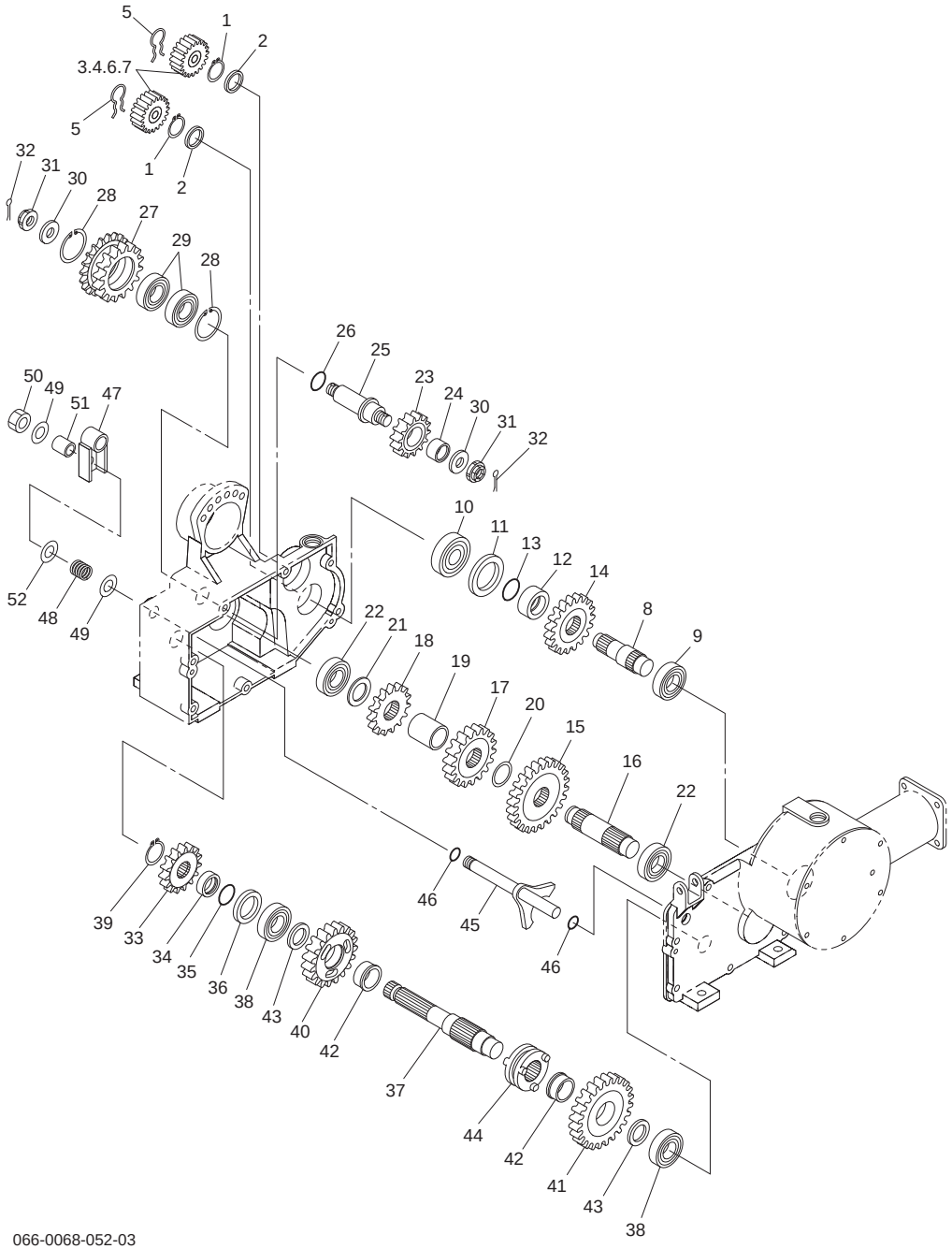

066-0068-052-03

No.	レベル	部品番号	部品名称	数量	備考
1		DC030	Ｃガタトメワ　ジク　３０	2	
2		157339000M	カラー；３０．５×４．５	2	
3		157340000L	ギヤ；Ｍ４×１９Ｔ	1	
4		157341000L	ギヤ；Ｍ４×１７Ｔ	1	
5		056984000M	クリップ；１７×３	2	
6		157342000L	ギヤ；Ｍ４×２０Ｔ	1	
7		157343000L	ギヤ；Ｍ４×１６Ｔ	1	
8		1573440000	シャフト	1	
9		J6206	ボールベアリング　６２０６	1	
10		J6306LLU	ボールベアリング　６３０６ＬＬＵ	1	
11		D50729	オイルシール　Ｄ５０×７２×９	1	
12		1573450000	カラー	1	
13		ORG035	Ｏリング　Ｇ－３５	1	
14		0814280000	ギヤ；１９Ｔ	1	
15		0814320000	ギヤ；２４Ｔ	1	
16		1577150000	シャフト	1	
17		0825750000	ギヤ；１８Ｔ	1	
18		0814310000	ギヤ；１５Ｔ	1	
19		0814300000	カラー	1	
20		0814340000	ワッシャ；３６×２	1	
21		059312200M	カラー	1	
22		J6206	ボールベアリング　６２０６	2	
23		0814350000	ギヤ；１４Ｔ	1	
24		JK303520	ニードルベアリング　Ｋ３０３５２０	1	
25		0872231000	シャフト；アイドラ	1	
26		ORG030	Ｏリング　Ｇ－３０	1	
27		0825802000	ギヤスプロケットＣＰ	1	
28		DHC062	Ｃガタトメワ　アナ　６２	2	
29		J6206LLU	ボールベアリング　６２０６ＬＬＵ	2	
30		075318000M	ザガネ	2	
31		NC2L20150	キャッスルナット　２シュヒク　Ｍ２０×１．５０	2	
32		PC040040	ワリピン　４×４０	2	
33		1573460000	ギヤ；Ｍ５×１５Ｔ	1	
34		1573470000	カラー	1	
35		ORG030	Ｏリング　Ｇ－３０	1	
36		D40558	オイルシール　Ｄ４０×５５×８	1	
37		1573480000	シャフト	1	
38		J6206	ボールベアリング　６２０６	2	
39		DC030	Ｃガタトメワ　ジク　３０	1	
40		0814370000	ギヤ；１９Ｔ	1	
41		0814380000	ギヤ；２４Ｔ	1	
42		0706431000	ブッシュ	2	
43		JWS81106	ニードルスラストベアリング用内輪；ＷＳ８１１０６	2	
44		0814390000	クラッチ	1	
45		1651850000	シフタＣＰ	1	
46		ORP020	Ｏリング　Ｐ－２０	2	
47		165182000M	シフトアームＣＰ	1	
48		165188000M	スプリング×Ａ４×２４×３０	1	
49		WRA16	ヒラザガネ　Ｍ１６	2	
50		NN16	ナイロンナット　Ｍ１６	1	
51		079013000M	カラー	1	
52		000761100M	ワッシャ；１６	1	

Fig.509. クラッチボックス（３）

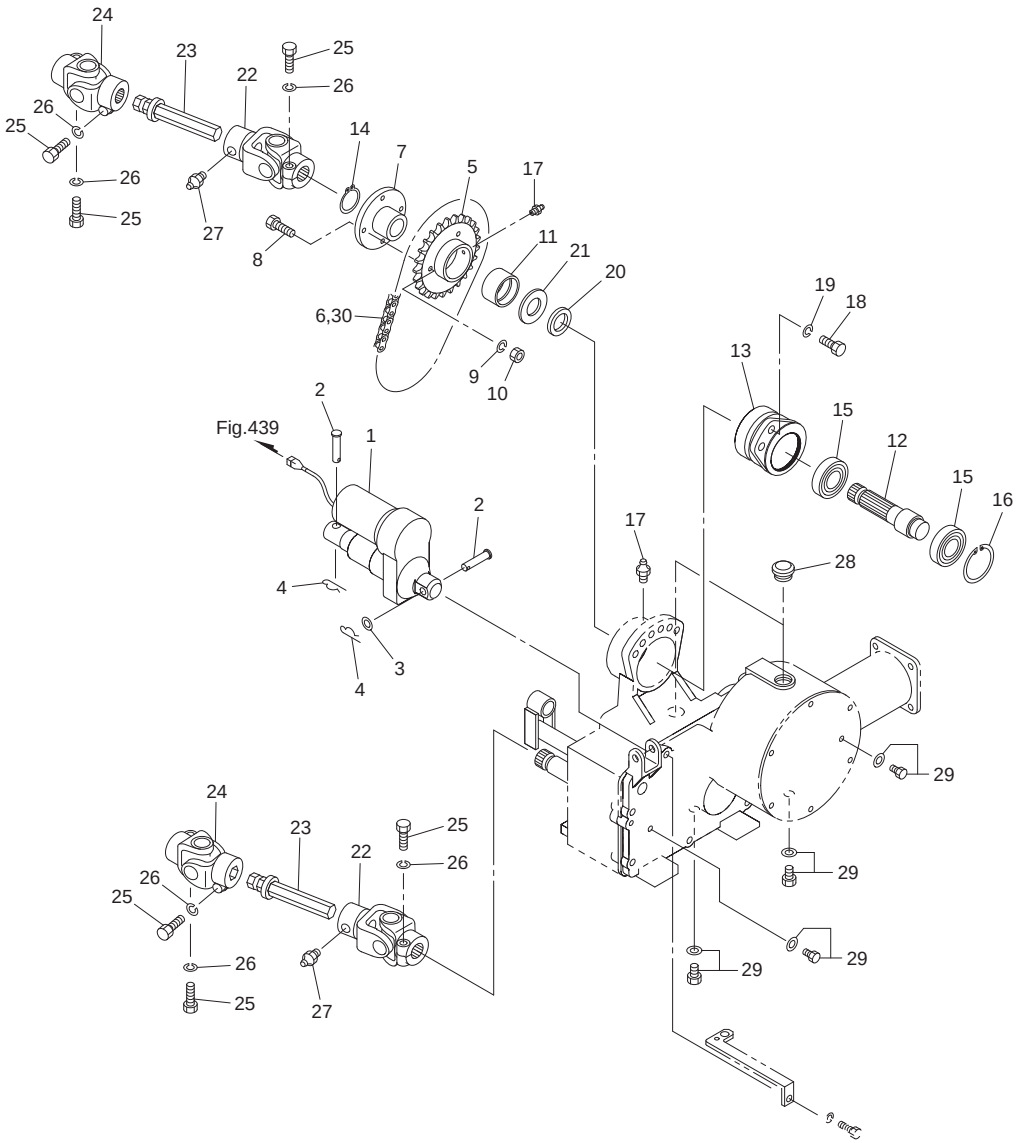

No.	レベル	部品番号	部品名称	数量	備考
1		0814421000	デンドウシリンダ	1	
2		000066200M	ピン；Ｂ１２×５５	2	
3		WRA12	ヒラザガネ　Ｍ１２	1	
4		000085200M	ベータピン；８×１．６	2	
5		081176100L	スプロケット；２５Ｔ	1	
6		LA50040	ローラチェーン；５０×４０Ｌ	1	No.30付
7		081175300L	シャーボルトホルダ	1	
8		0446912000	シャーボルト；Ｍ８×３２	4	No.9・10付
9		WSA08	バネザガネ　３ゴウ　Ｍ８	4	
10		NSZ08	コガタナット　８　２シュ　Ｍ８	4	
11		0811771000	ブッシュ	1	
12		1573490000	シャフト	1	
13		082583200L	メタル；カウンタ	1	
14		DC030	Ｃガタトメワ　ジク　３０	1	
15		J6206LLU	ボールベアリング　６２０６ＬＬＵ	2	
16		DHC062	Ｃガタトメワ　アナ　６２	1	
17		ONA6	グリースニップル　Ａ　Ｍ６	2	
18		BZ12025	ボルト　８．８　Ｍ１２×２５	1	
19		WSA12	バネザガネ　３ゴウ　Ｍ１２	1	
20		0826620002	カラー	1	
21		WRA30	ヒラザガネ　Ｍ３０	1	
22		0669544006	ジョイントＡＳ；２	2	
23		1573500000	シャフトＣＰ	2	
24		0665764006	ジョイントＡＳ；１	2	
25		BZ12045	ボルト　８．８　Ｍ１２×４５	6	
26		WSA12	バネザガネ　３ゴウ　Ｍ１２	6	
27		ONA6	グリースニップル　Ａ　Ｍ６	2	
28		0007170000	チュウユセン；２３	2	
29		0009820000	Ｍ１０プラグ；パッキンツキ	4	
30		AA050	ツギテ　５０	1	

Fig.510. ロール；Ｌｏ

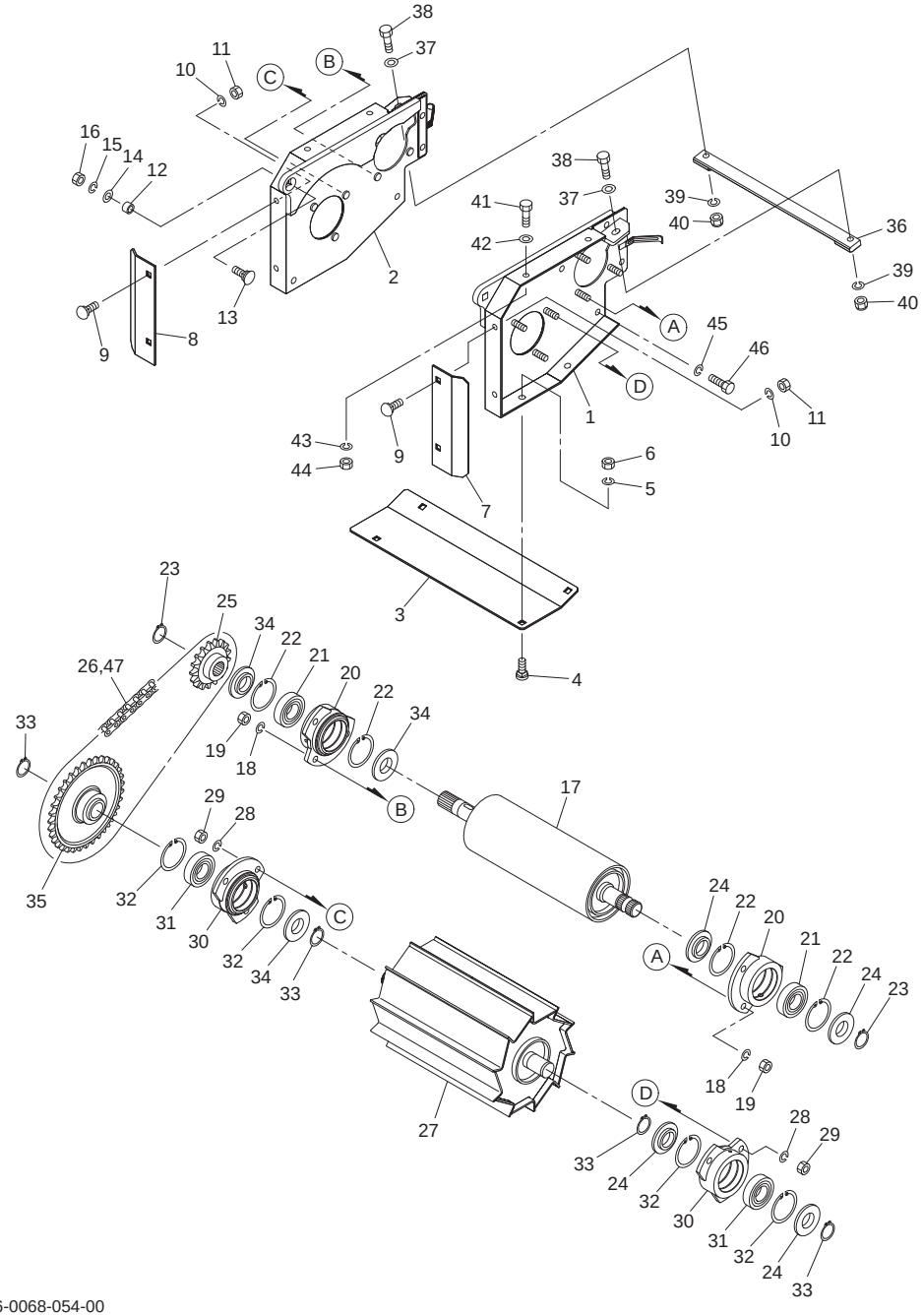

No.	レベル	部品番号	部品名称	数量	備考
1		1573521004	ロールフレームＣＰ；Ｌ	1	
2		1573571004	ロールフレームＣＰ；Ｒ	1	
3		1573620004	ガード	1	
4		000450000M	カクネボルト；Ｍ１０×２０	4	
5		WSA10	バネザガネ　３ゴウ　Ｍ１０	4	
6		NSZ10	コガタナット　８　２シュ　Ｍ１０	4	
7		157363000M	アングル；Ｌ	1	
8		157364000M	アングル；Ｒ	1	
9		000450000M	カクネボルト；Ｍ１０×２０	4	
10		WSA10	バネザガネ　３ゴウ　Ｍ１０	4	
11		NSZ10	コガタナット　８　２シュ　Ｍ１０	4	
12		065257000M	カラー；１２×１２	2	
13		044372101M	カクネサラボルト；Ｍ１２×４５	2	No.15・16付
14		042783600M	ワッシャ；１２	2	
15		WSA12	バネザガネ　３ゴウ　Ｍ１２	2	
16		NZ12	ナット　８　２シュ　Ｍ１２	2	
17		1583181004	プレーンロールＣＰ	1	
18		WSA10	バネザガネ　３ゴウ　Ｍ１０	6	
19		NSZ10	コガタナット　８　２シュ　Ｍ１０	6	
20		1573941004	メタルＣＰ	2	
21		J6206LLU	ボールベアリング　６２０６ＬＬＵ	2	
22		DHC062	Ｃガタトメワ　アナ　６２	4	
23		DC030	Ｃガタトメワ　ジク　３０	2	
24		157371000M	カラー	4	
25		1583200004	スプロケット；５０×１７Ｔ	1	
26		1648640000	シールチェーン；５０ＬＸ×５０	1	No.47付
27		1583210004	フロントロールＣＰ	1	
28		WSA10	バネザガネ　３ゴウ　Ｍ１０	6	
29		NSZ10	コガタナット　８　２シュ　Ｍ１０	6	
30		1573941004	メタルＣＰ	2	
31		J6206LLU	ボールベアリング　６２０６ＬＬＵ	2	
32		DHC062	Ｃガタトメワ　アナ　６２	4	
33		DC030	Ｃガタトメワ　ジク　３０	4	
34		157371000M	カラー	3	
35		1583230004	スプロケット；５０×３６Ｔ	1	
36		1573800004	スクレーパ	1	
37		075290100M	ワッシャ；１０	2	
38		BSZ10035	コガタボルト　７　Ｍ１０×３５	2	
39		WSA10	バネザガネ　３ゴウ　Ｍ１０	2	
40		NUZ10	Ｕナット　８　Ｍ１０	2	
41		BSZ10025	コガタボルト　７　Ｍ１０×２５	4	
42		044098500M	ワッシャ；１０	4	
43		WSA10	バネザガネ　３ゴウ　Ｍ１０	4	
44		NSZ10	コガタナット　８　２シュ　Ｍ１０	4	
45		WSA10	バネザガネ　３ゴウ　Ｍ１０	6	
46		BSZ10025	コガタボルト　７　Ｍ１０×２５	6	
47		1570200000	シールチェーンツギテ；５０ＬＸ	1	

Fig.511. ロール; U

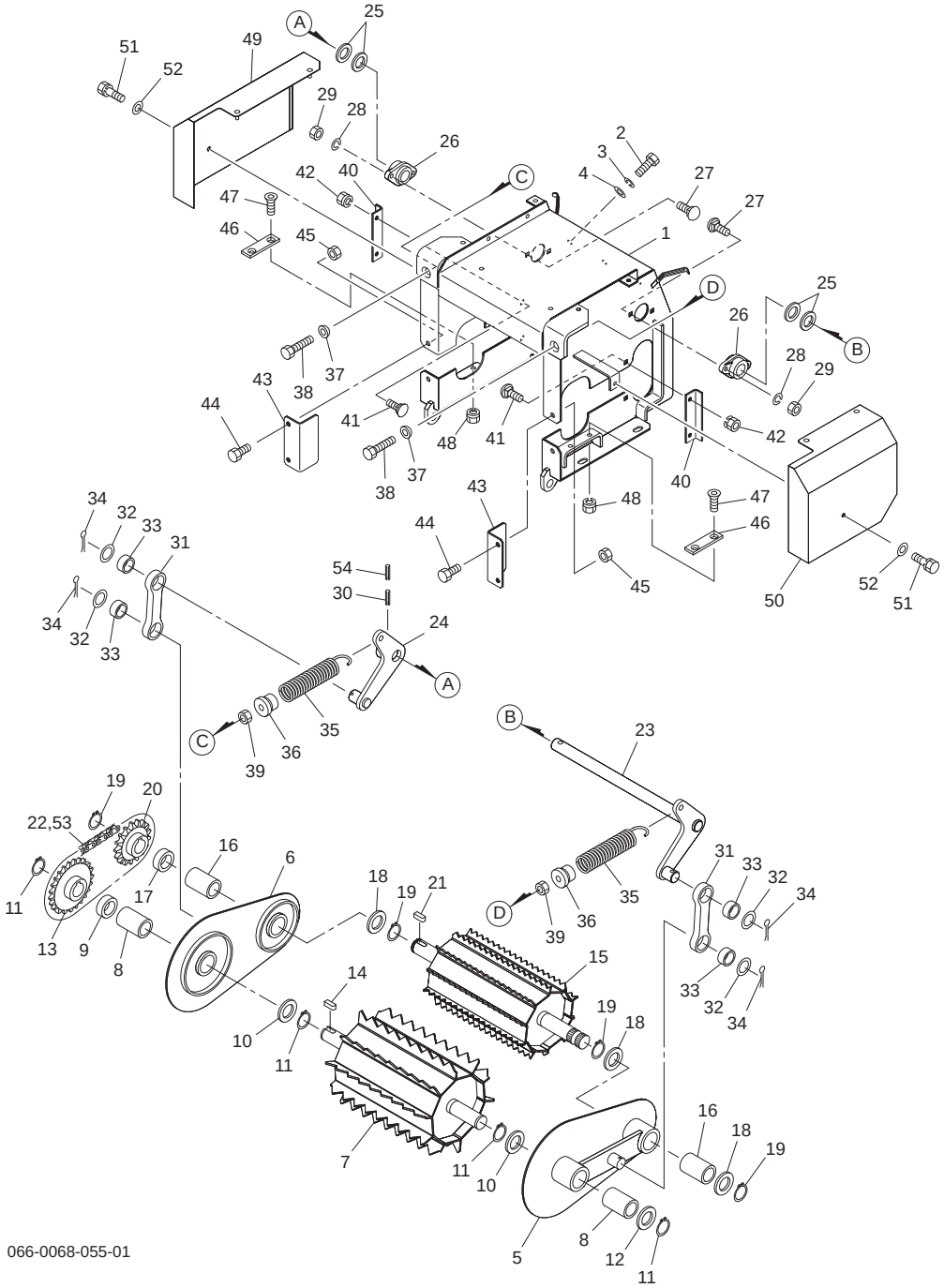

066-0068-055-01

No.	レベル	部品番号	部品名称	数量	備考
1		1573811004	ロールフレームＣＰ；Ｕ	1	
2		BSZ10025	コガタボルト　７　Ｍ１０×２５	3	
3		WSA10	バネザガネ　３ゴウ　Ｍ１０	3	
4		WRA10	ヒラザガネ　Ｍ１０	3	
5		1574000004	ガイドアームＣＰ；Ｌ	1	
6		1574060004	ガイドアームＣＰ；Ｒ	1	
7		1574071004	フィードロールＣＰ	1	
8		1576980000	ブッシュ	2	
9		157699000M	カラー；３０×１５	1	
10		096104100M	ワッシャ	2	
11		DC030	Ｃガタトメワ　ジク　３０	4	
12		157427000M	ワッシャ	1	
13		1574140004	スプロケット；５０×２３Ｔ	1	
14		KFD08070200	ヘイコウキー　リョウヒラ　８×７×２０	1	
15		1574152004	リヤロールＣＰ	1	
16		1576980000	ブッシュ	2	
17		157699000M	カラー；３０×１５	1	
18		096104100M	ワッシャ	3	
19		DC030	Ｃガタトメワ　ジク　３０	4	
20		1573720004	スプロケット；５０×１７Ｔ	1	
21		KFD08070200	ヘイコウキー　リョウヒラ　８×７×２０	1	
22		LA50046	ローラチェーン；５０×４６Ｌ	1	No.53付
23		1574210004	ロールアームＣＰ；Ｌ	1	
24		1574250004	ロールアームＣＰ；Ｒ	1	
25		058125200M	ワッシャ；２６×２．３	4	
26		1576901004	メタルＣＰ	2	
27		055474000M	カクネボルト；Ｍ８×２０	4	
28		WSA08	バネザガネ　３ゴウ　Ｍ８	4	
29		NSZ08	コガタナット　８　２シュ　Ｍ８	4	
30		PS060040W	スプリングピン　ダブルヨウ　６×４０	1	
31		1574280004	リフトアーム	2	
32		058125200M	ワッシャ；２６×２．３	4	
33		0814042000	ブッシュ	4	
34		PC050045	ワリピン　５×４５	4	
35		0814090006	スプリング	2	
36		070286100M	スプリングホルダー	2	
37		025266000M	キュウメンザガネ	2	
38		BXI12070	ボルト　１０．９　ゼン　Ｍ１２×７０	2	
39		NZ12	ナット　８　２シュ　Ｍ１２	2	
40		157429000M	アングル	2	
41		055474000M	カクネボルト；Ｍ８×２０	4	
42		NSP08	コガタスプリングナット　４　Ｍ８	4	
43		157430000M	アングル	2	
44		BSZ08020	コガタボルト　７　Ｍ８×２０	4	
45		NNF08	フランジナイロンナット　Ｍ８	4	
46		1574310000	プレート	2	
47		BJ08025	サラキャップＢ　１０．９　Ｍ８×２５	4	
48		NSP08	コガタスプリングナット　４　Ｍ８	4	
49		157432000L	カバーＣＰ；Ｒ	1	
50		157435000L	カバーＣＰ；Ｌ	1	
51		BSPZ08016	コガタＳＷツキボルト　７　Ｍ８×１６	2	

Fig.511. ロール; U

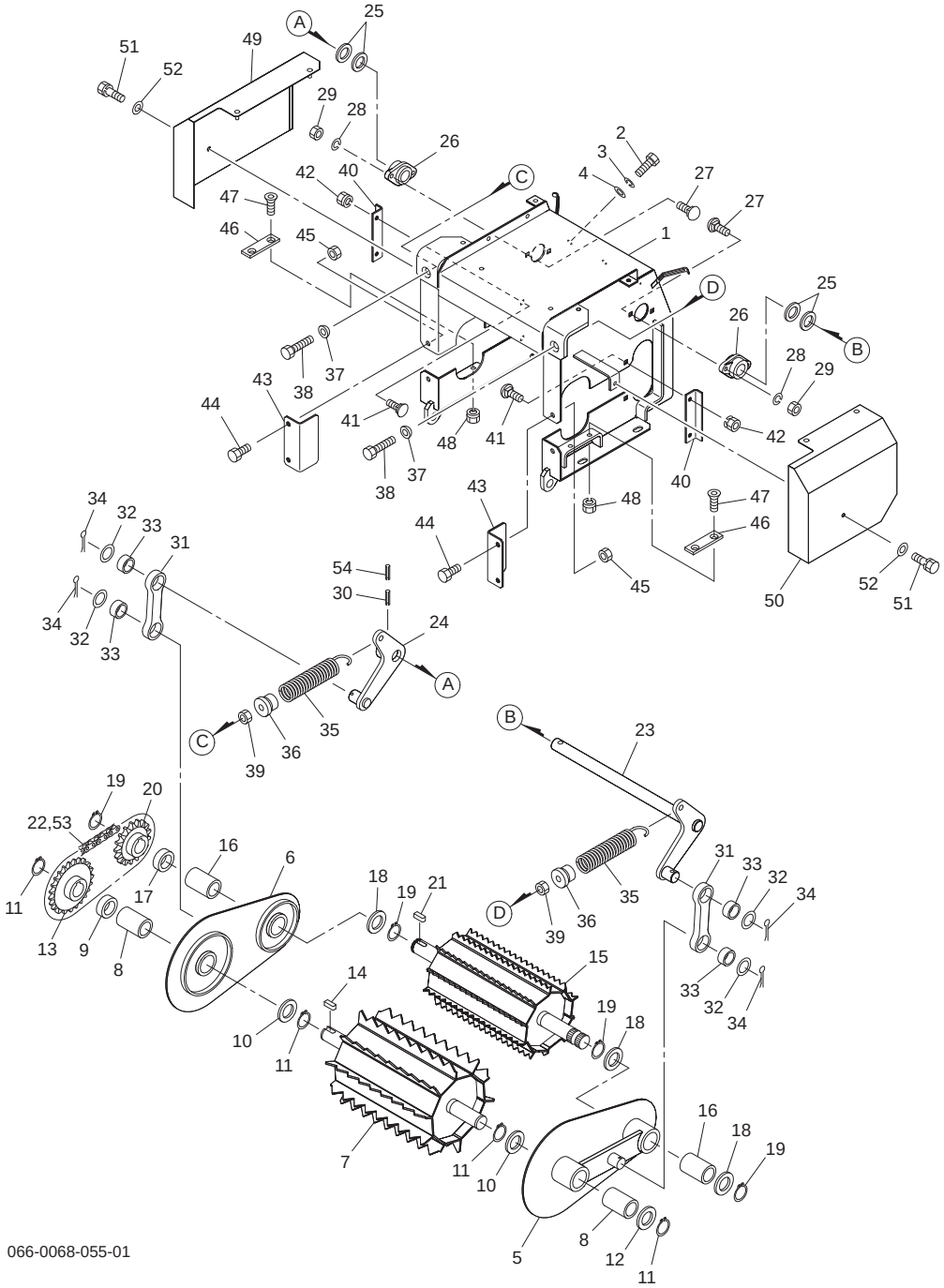

066-0068-055-01

No.	レベル	部品番号	部品名称	数量	備考
52		WRA08	ヒラザガネ　Ｍ８	2	
53		AA050	ツギテ　５０	1	
54		PS035040W	スプリングピン　ダブルヨウ　３．５×４０	1	

Fig.512. カリトリフレーム

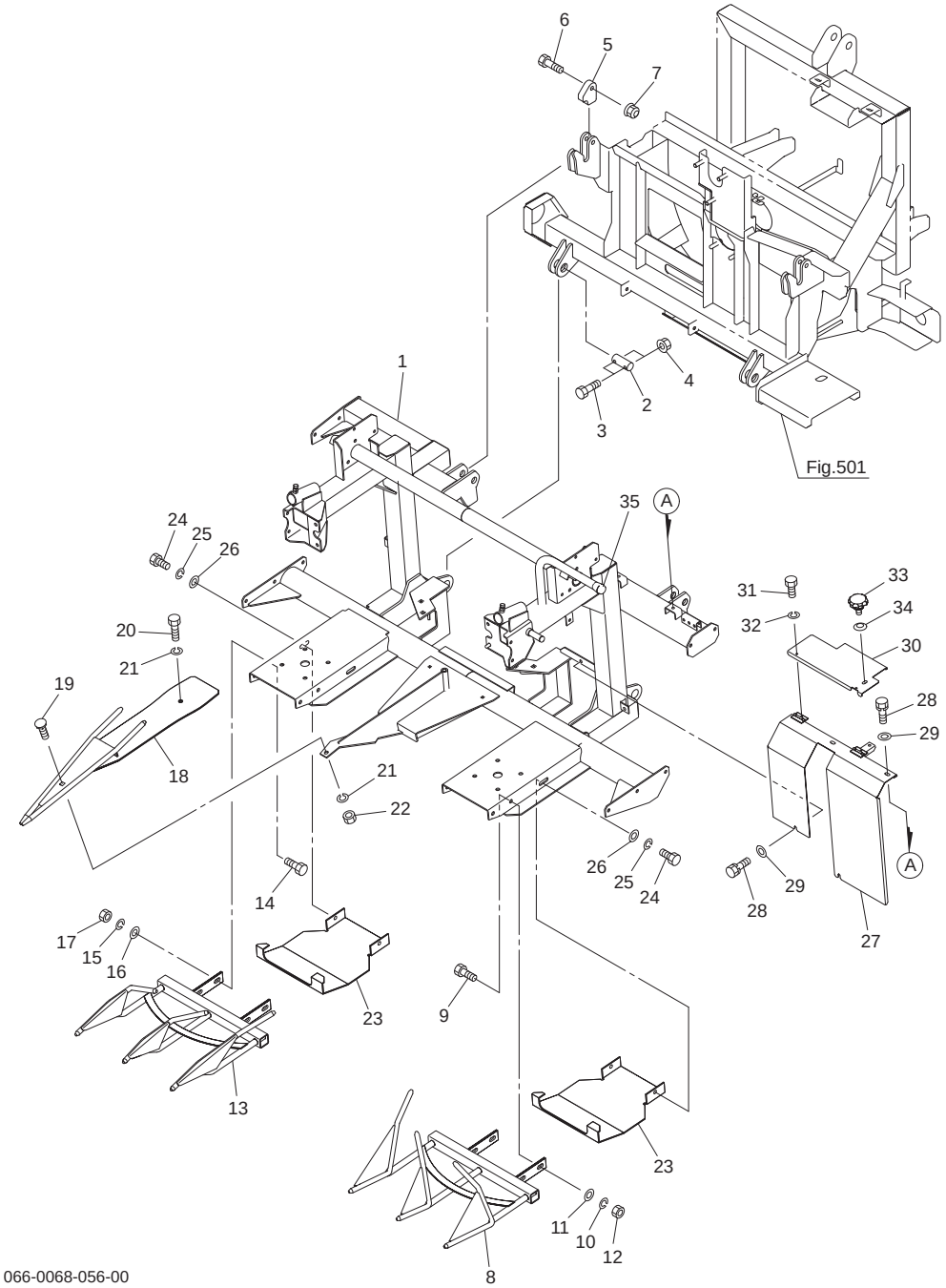

No.	レベル	部品番号	部品名称	数量	備考
1		1574374004	カリトリフレームＣＰ	1	
2		157713000M	ピン；Ｃ３０×１１０	2	
3		BSZ08045	コガタボルト　７　Ｍ８×４５	4	
4		NNF08	フランジナイロンナット　Ｍ８	4	
5		154441000M	プレート	2	
6		BZ12060	ボルト　８．８　Ｍ１２×６０	2	
7		NNF12	フランジナイロンナット　Ｍ１２	2	
8		1574810004	ポイントＣＰ；Ｌ３Ｓ	1	
9		BZ12030	ボルト　８．８　Ｍ１２×３０	4	
10		WSA12	バネザガネ　３ゴウ　Ｍ１２	4	
11		042783600M	ワッシャ；１２	4	
12		NZ12	ナット　８　２シュ　Ｍ１２	4	
13		1575000004	ポイントＣＰ；Ｒ３Ｓ	1	
14		BZ12030	ボルト　８．８　Ｍ１２×３０	4	
15		WSA12	バネザガネ　３ゴウ　Ｍ１２	4	
16		042783600M	ワッシャ；１２	4	
17		NZ12	ナット　８　２シュ　Ｍ１２	4	
18		1575100004	ポインタＣＰ；ＣＥ	1	
19		000452000M	カクネボルト；Ｍ１２×３０	1	No.21・22付
20		BZ12025	ボルト　８．８　Ｍ１２×２５	1	
21		WSA12	バネザガネ　３ゴウ　Ｍ１２	2	
22		NZ12	ナット　８　２シュ　Ｍ１２	1	
23		1575140004	ソールＣＰ	2	
24		BZ12030	ボルト　８．８　Ｍ１２×３０	4	
25		WSA12	バネザガネ　３ゴウ　Ｍ１２	4	
26		042783600M	ワッシャ；１２	4	
27		157718100L	カバーＣＰ；ジョイント	1	
28		BSPZ08020	コガタＳＷツキボルト　７　Ｍ８×２０	4	
29		080414100M	ワッシャ；８	4	
30		157721000L	カバーＣＰ；Ｕ	1	
31		BZ06012	ボルト　８．８　Ｍ６×１２	2	
32		WS06	バネザガネ　２ゴウ　Ｍ６	2	
33		1181490000	ニギリ；Ｍ８	1	
34		WCR1H08	サラバネザガネ　１シュジュウ　Ｍ８	1	
35		0006890000	ニギリ；２４	1	

Fig.513. 駆動;ドラム

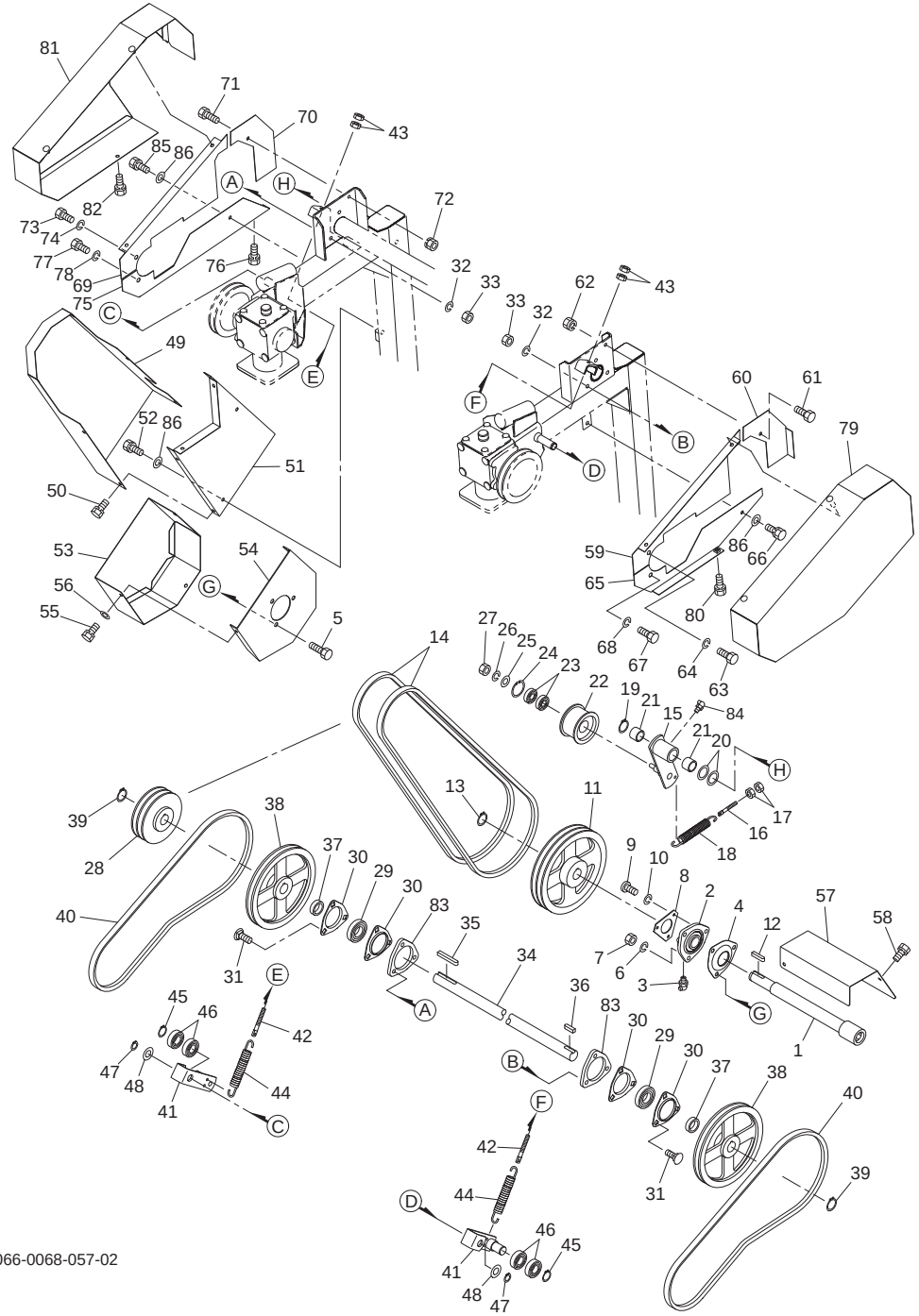

No.	レベル	部品番号	部品名称	数量	備考
1		1575161004	シャフトＣＰ	1	
2		0007301004	メタル；ＵＣ２０６	1	
3		0NB6	グリースニップル　Ｂ　Ｍ６	1	
4		000473000M	メタルカバー	1	
5		BSZ10030	コガタボルト　７　Ｍ１０×３０	3	
6		WSA10	バネザガネ　３ゴウ　Ｍ１０	3	
7		NSZ10	コガタナット　８　２シュ　Ｍ１０	3	
8		081114100M	プレート	1	
9		CP06012	＋ナベコネジ　Ｍ６×１２	3	
10		WS06	バネザガネ　２ゴウ　Ｍ６	3	
11		1575190004	プーリ；２３６－Ｂ－２Ｎ	1	
12		KFB08070350	ヘイコウキー　カタマル　８×７×３５	1	
13		DC030	Ｃガタトメワ　ジク　３０	1	
14		VAGXLB075	Ｖベルト　ＬＢ－７５　スーパーＡＧ－Ｘ	2	
15		157520200M	テンションアームＣＰ	1	
16		147088000M	ボルト；Ｍ８×１００	1	
17		NSZ08	コガタナット　２シュ　Ｍ８	2	
18		079375100M	スプリング	1	
19		DC025	Ｃガタトメワ　ジク　２５	1	
20		0971760000	シム；２５．５×１．０	2	
21		70B-2525	ドライメットブッシュ　２５×２８×２５	2	
22		1307270000	テンションプーリ；φ８０×４７	1	
23		J6203LLU	ボールベアリング　６２０３ＬＬＵ	2	
24		DHC040	Ｃガタトメワ　アナ　４０	1	
25		044098500M	ワッシャ；１０	1	
26		WSA10	バネザガネ　３ゴウ　Ｍ１０	1	
27		NSZ10	コガタナット　８　２シュ　Ｍ１０	1	
28		1575230004	プーリ；１４０－Ｂ－２	1	
29		JCS206LLU	ユニットヨウベアリング　ＣＳ２０６ＬＬＵ	2	
30		043224101M	バイフランジ	4	
31		043067900M	カクネボルト　８．８　Ｍ１０×３０	6	
32		WSA10	バネザガネ　３ゴウ　Ｍ１０	6	
33		NSZ10	コガタナット　８　２シュ　Ｍ１０	6	
34		1575240000	シャフト	1	
35		KFB08070650	ヘイコウキー　カタマル　８×７×６５	1	
36		KFB08070300	ヘイコウキー　カタマル　８×７×３０	1	
37		157525000M	カラー；３０．５×１２．５	2	
38		1575260004	プーリ；２３６－Ｂ－１	2	
39		DC030	Ｃガタトメワ　ジク　３０	2	
40		VAGXLB055	Ｖベルト　ＬＢ－５５　スーパーＡＧ－Ｘ	2	
41		157527000M	テンションアームＣＰ	2	
42		080103100M	ボルト；Ｍ８	2	
43		NSZ08	コガタナット　２シュ　Ｍ８	4	
44		079375100M	スプリング	2	
45		DC025	Ｃガタトメワ　ジク　２５	2	
46		J6205LLU	ボールベアリング　６２０５ＬＬＵ	4	
47		DC020	Ｃガタトメワ　ジク　２０	2	
48		WRA20	ヒラザラネ　Ｍ２０	2	
49		157530100L	カバーＣＰ；Ａ１	1	
50		BSPZ08016	コガタＳＷツキボルト　７　Ｍ８×１６	4	
51		157533100L	カバーＣＰ；Ａ２	1	

Fig.513. 駆動; ドラム

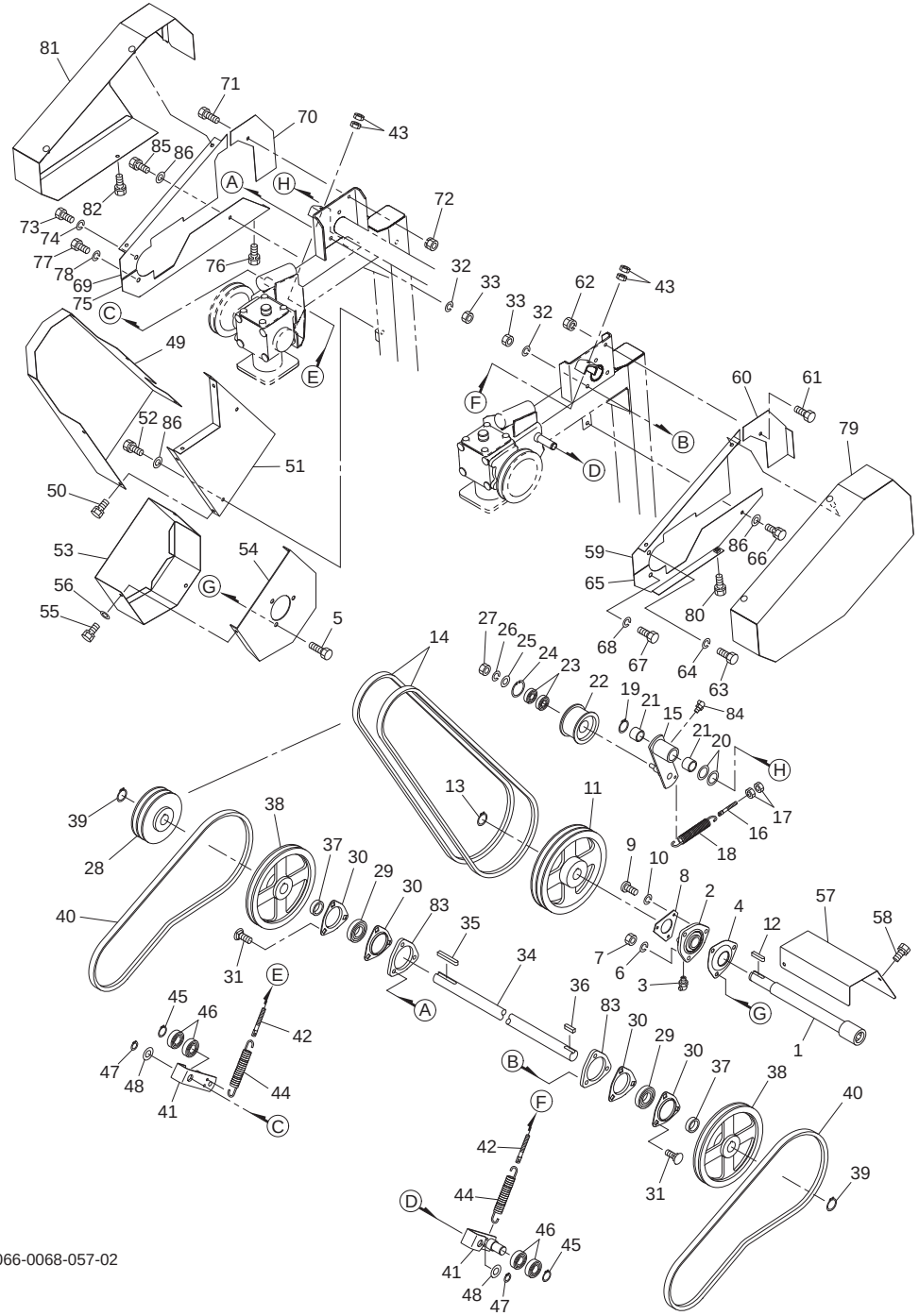

No.	レベル	部品番号	部品名称	数量	備考
52		BSPZ08020	コガタＳＷツキボルト　７　Ｍ８×２０	2	
53		157536000L	カバーＣＰ；Ｂ１	1	
54		157539000L	カバーＣＰ；Ｂ２	1	
55		BSPZ08016	コガタＳＷツキボルト　７　Ｍ８×１６	3	
56		044097200M	ワッシャ；８	3	
57		157540000L	カバー；Ｃ	1	
58		BSPZ08016	コガタＳＷツキボルト　７　Ｍ８×１６	3	
59		157786000L	カバー；ＵＬ１	1	
60		157787000L	カバー；ＵＬ２	1	
61		BSZ08016	コガタボルト　７　Ｍ８×１６	3	
62		NSP08	コガタスプリングナット　４　Ｍ８	3	
63		BSZ10020	コガタボルト　７　Ｍ１０×２０	1	
64		WSA10	バネザガネ　３ゴウ　Ｍ１０	1	
65		157542100L	カバーＣＰ；ＬｏＬ	1	
66		BSPZ08020	コガタＳＷツキボルト　７　Ｍ８×２０	1	
67		BSZ10020	コガタボルト　７　Ｍ１０×２０	1	
68		WSA10	バネザガネ　３ゴウ　Ｍ１０	1	
69		157788000L	カバー；ＵＲ１	1	
70		157789000L	カバー；ＵＲ２	1	
71		BSZ08016	コガタボルト　７　Ｍ８Ｘ１６	4	
72		NSP08	コガタスプリングナット　４　Ｍ８	4	
73		BSZ10020	コガタボルト　７　Ｍ１０×２０	1	
74		WSA10	バネザガネ　３ゴウ　Ｍ１０	1	
75		157544100L	カバーＣＰ；ＬｏＲ	1	
76		BSPZ08016	コガタＳＷツキボルト　７　Ｍ８×１６	1	
77		BSZ10020	コガタボルト　７　Ｍ１０×２０	1	
78		WSA10	バネザガネ　３ゴウ　Ｍ１０	1	
79		157545000L	カバーＣＰ；Ｌ	1	
80		BSPZ08016	コガタＳＷツキボルト　７　Ｍ８×１６	1	
81		157549000L	カバーＣＰ；Ｒ	1	
82		BSPZ08016	コガタＳＷツキボルト　７　Ｍ８×１６	1	
83		1573240004	スペーサ	2	
84		ONB6	グリースニップル　Ｂ　Ｍ６	1	
85		BSPZ08020	コガタＳＷツキボルト　７　Ｍ８×２０	1	
86		WRA08	ヒラザラネ　Ｍ８	4	

Fig.514. ベベルボックス

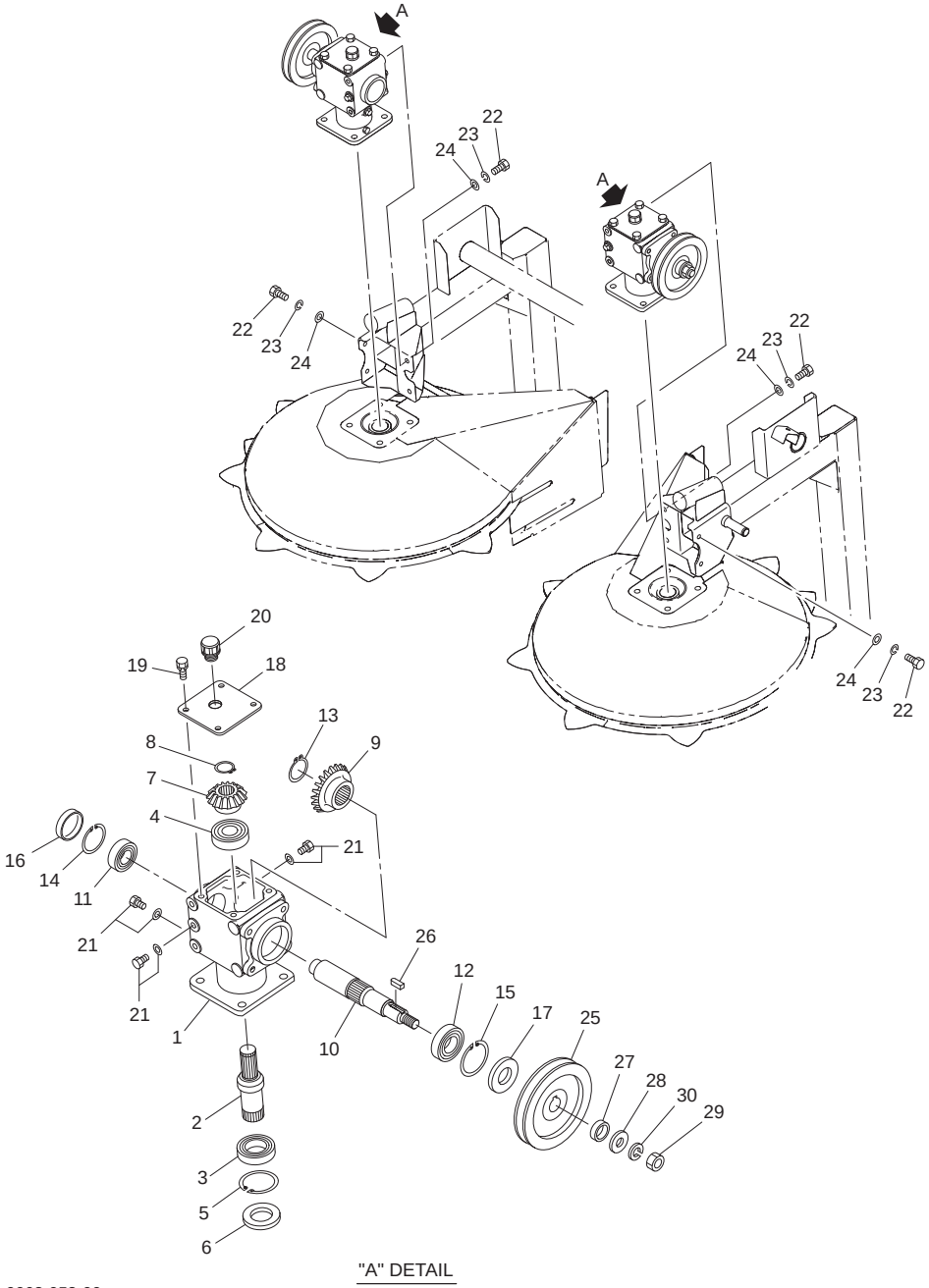

No.	レベル	部品番号	部品名称	数量	備考
1		157553000L	ベベルボックス	2	
2		1575580000	ベベルシャフト；Ｌｏ	2	
3		J6007LU	ボールベアリング　６００７ＬＵ	2	
4		J6206	ボールベアリング　６２０６	2	
5		DHC062	Ｃガタトメワ　アナ　６２	2	
6		D35628	オイルシール　Ｄ３５×６２×８	2	
7		1575570000	ベベルギヤ；１５Ｔ	2	
8		DC030	Ｃガタトメワ　ジク　３０	2	
9		1575560000	ベベルギヤ；２１Ｔ	2	
10		1575550000	ベベルシャフト；Ｕ	2	
11		J6205	ボールベアリング　６２０５	2	
12		J6206	ボールベアリング　６２０６	2	
13		DC035	Ｃガタトメワ　ジク　３５	2	
14		DHC052	Ｃガタトメワ　アナ　５２	2	
15		DHC062	Ｃガタトメワ　アナ　６２	2	
16		KRCA5210	シールキャップ	2	
17		D30627	オイルシール　Ｄ３０×６２×７	2	
18		129689000L	プレート	2	
19		BSPZ08020	コガタＳＷツキボルト　７　Ｍ８×２０	8	
20		0472650000	ブリーザキャップ；ＰＦ１／２	2	
21		0009820000	Ｍ１０プラグ；パッキンツキ	6	
22		BSZ10025	コガタボルト　７　Ｍ１０×２５	8	
23		WSA10	バネザガネ　３ゴウ　Ｍ１０	8	
24		WRA10	ヒラザガネ　Ｍ１０	8	
25		1575540004	プーリ；１４５－Ｂ－１	2	
26		KFB08070200	ヘイコウキー　カタマル　８×７×２０	2	
27		157697000M	カラー；２５．５×１０	2	
28		075320000M	ワッシャ	2	
29		NZ16150	ナット　８　２シュ　Ｍ１６×１．５０	2	
30		WSA16	バネザガネ　３ゴウ　Ｍ１６	2	

Fig.515. ユウセイボックス

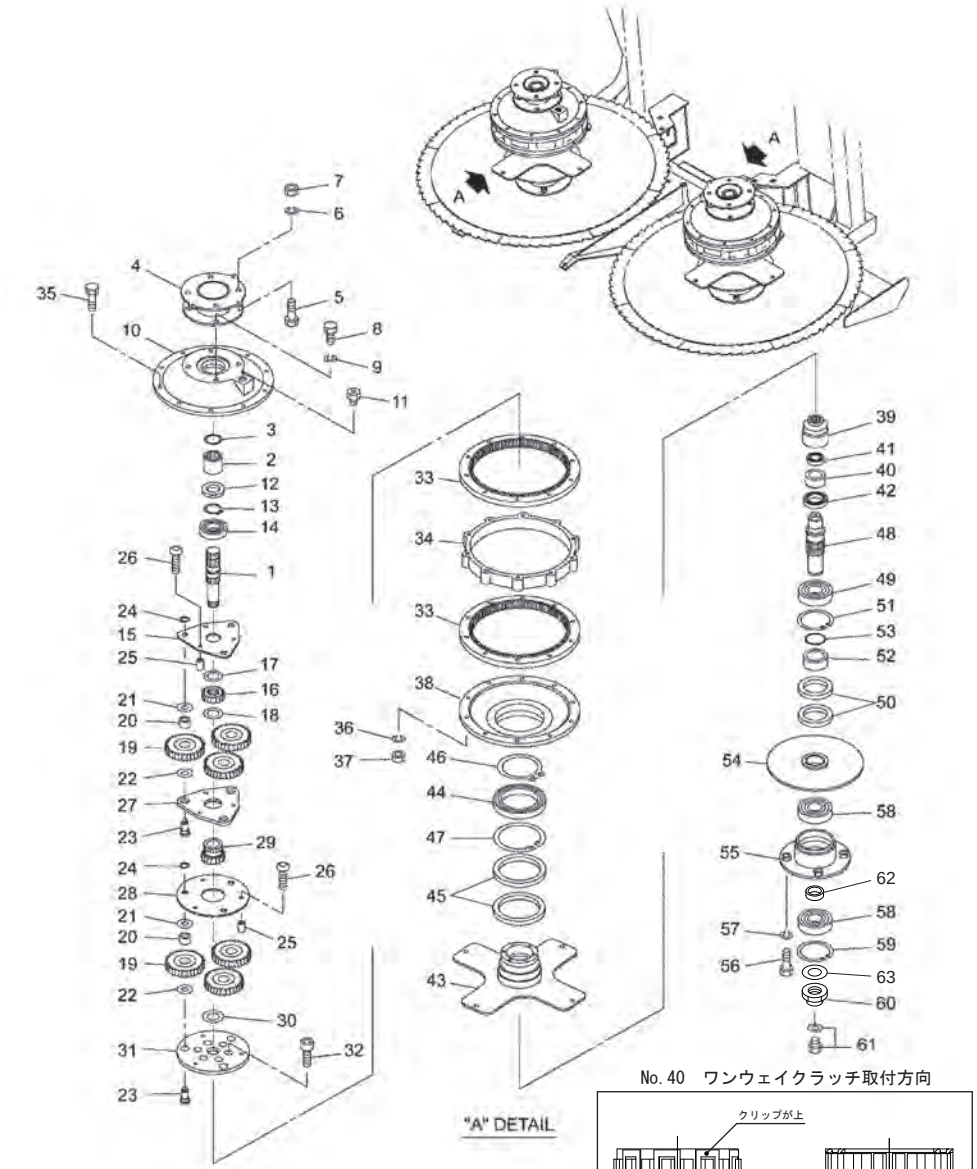

No.40　ワンウェイクラッチ取付方向

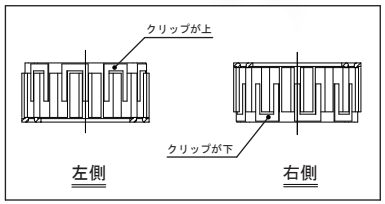

No.	レベル	部品番号	部品名称	数量	備考
1		1575590000	シャフト；Ｕ	2	
2		157560000L	ジョイント	2	
3		DHC032	Ｃガタトメワ　アナ　３２	2	
4		157561000L	パイプＣＰ	2	
5		BZ12035	ボルト　８．８　Ｍ１２×３５	8	
6		WSA12	バネザガネ　３ゴウ　Ｍ１２	8	
7		NZ12	ナット　８　２シュ　Ｍ１２	8	
8		BZ12030	ボルト　８．８　Ｍ１２×３０	8	
9		WSA12	バネザガネ　３ゴウ　Ｍ１２	8	
10		157565000L	ギヤケース；Ｕ	2	
11		0591333000	チェックプラグＡＳ	2	
12		D35628	オイルシール　Ｄ３５×６２×８	2	
13		DC035	Ｃガタトメワ　ジク　３５	2	
14		J6207	ボールベアリング　６２０７	2	
15		1575660000	プレート	2	
16		1575670000	ギヤ；Ｍ３×１８Ｔ	2	
17		KBW-3660	カーボンドライＢ　スラストワッシャ　３６×６０	2	
18		KBW-3254	カーボンドライＢ　スラストワッシャ　３２×５４	2	
19		1575680000	ギヤ；Ｍ３×３３Ｔ	12	
20		JNK2020	ニードルベアリング　ＮＫ２０／２０	12	
21		KBW-2036	カーボンドライＢ　スラストワッシャ　２０×３６	12	
22		KBW-2238	カーボンドライＢ　スラストワッシャ　２２×３８	12	
23		1575691000	ピン	12	
24		DC016	Ｃガタトメワ　ジク　１６	12	
25		1575700000	カラー；９．２×２３．５	12	
26		RBT08040	ボタンＢ　１０．９　Ｍ８×４０	12	
27		1575710000	プレート	2	
28		1575720000	プレート	2	
29		1575730000	ギヤ；Ｍ３×１８Ｔ	2	
30		KBW-3254	カーボンドライＢ　スラストワッシャ　３２×５４	2	
31		1585600000	プレート	2	
32		BH08020	キャップＢ　１０．９　Ｍ８×２０	20	
33		157575000L	ギヤ；Ｍ３×８４Ｔ	4	
34		157576000L	フランジ；ユウセイ	2	
35		BSZ10100	コガタボルト　７　Ｍ１０×１００	20	
36		WSA10	バネザガネ　３ゴウ　Ｍ１０	20	
37		NSZ10	コガタナット　８　２シュ　Ｍ１０	20	
38		157577000L	ギヤケース；Ｌｏ	2	
39		1575780000	ジョイント；カッター	2	
40		1565780000	ワンウェイクラッチ	2	
41		J6005	ボールベアリング　６００５	2	
42		J6908	ボールベアリング　６９０８	2	
43		158561100L	フランジＣＰ；ドラム	2	
44		J6920LLU	ボールベアリング　６９２０ＬＬＵ	2	
45		D11014014	オイルシール　Ｄ１１０×１４０×１４	4	
46		DC100	Ｃガタトメワ　ジク　１００	2	
47		DHC140	Ｃガタトメワ　アナ　１４０	2	
48		1646820000	シャフト；ＬＯ	2	
49		J6210	ボールベアリング　６２１０	2	
50		D659013	オイルシール　Ｄ６５×９０×１３	4	
51		DHC090	Ｃガタトメワ　アナ　９０	2	

Fig.515. ユウセイボックス

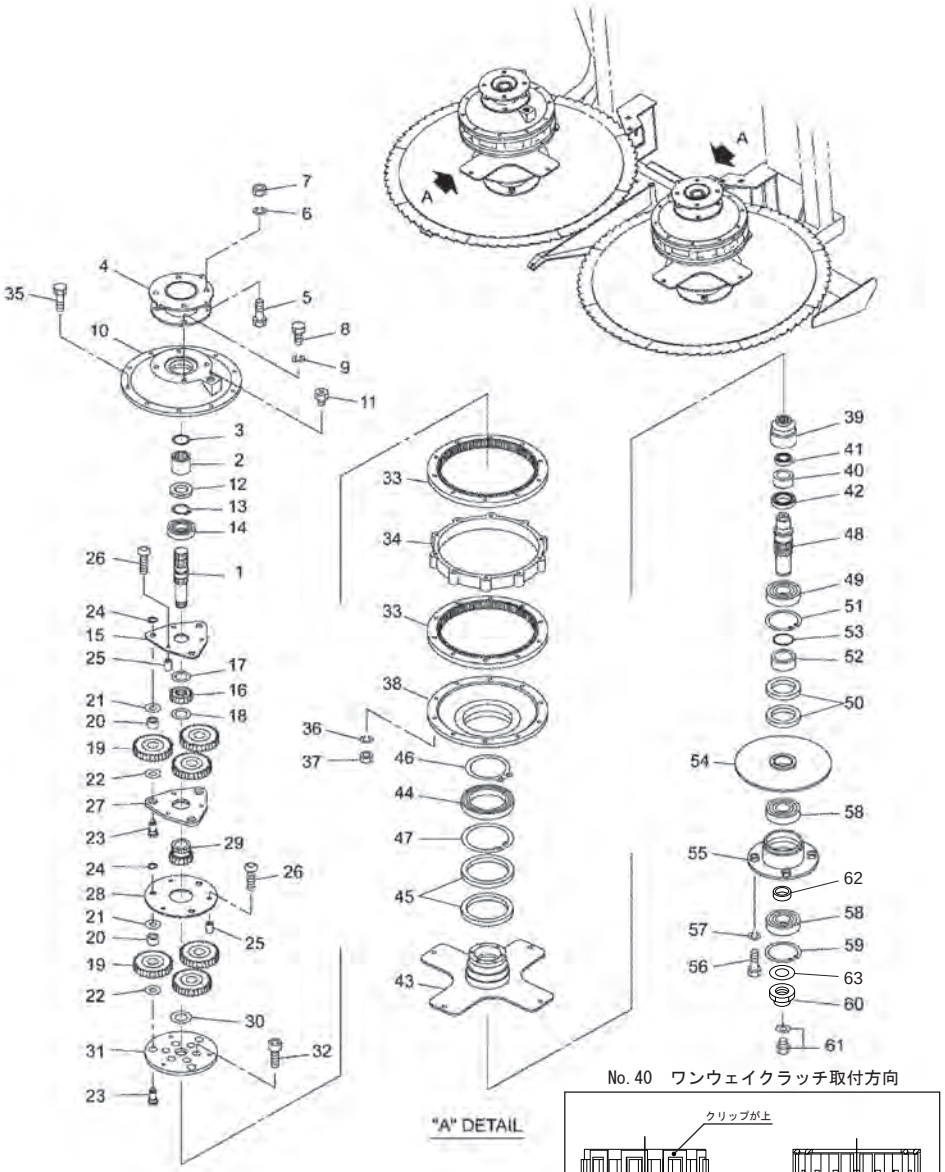

No.40　ワンウェイクラッチ取付方向

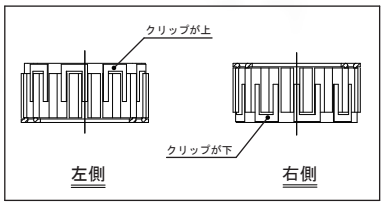

No.	レベル	部品番号	部品名称	数量	備考
52		1575840000	カラー	2	
53		ORG045	Ｏリング　Ｇ－４５	2	
54		157585100L	フランジＣＰ；カッター	2	
55		164683000L	ジクウケＣＰ	2	
56		BZ12030	ボルト　８．８　Ｍ１２×３０	8	
57		WSA12	バネザガネ　３ゴウ　Ｍ１２	8	
58		J6308LLU	ボールベアリング　６３０８ＬＬＵ	4	
59		DHC090	Ｃガタトメワ　アナ　９０	2	
60		158640000M	カシメロックナット　Ｍ４０×１．５	2	
61		0009820000	Ｍ１０プラグ；パッキンツキ	2	
62		164685000M	カラー；４０．５×１２	2	
63		164686000M	ワッシャ；４０．５×４．５	2	

Fig.516. ドラム

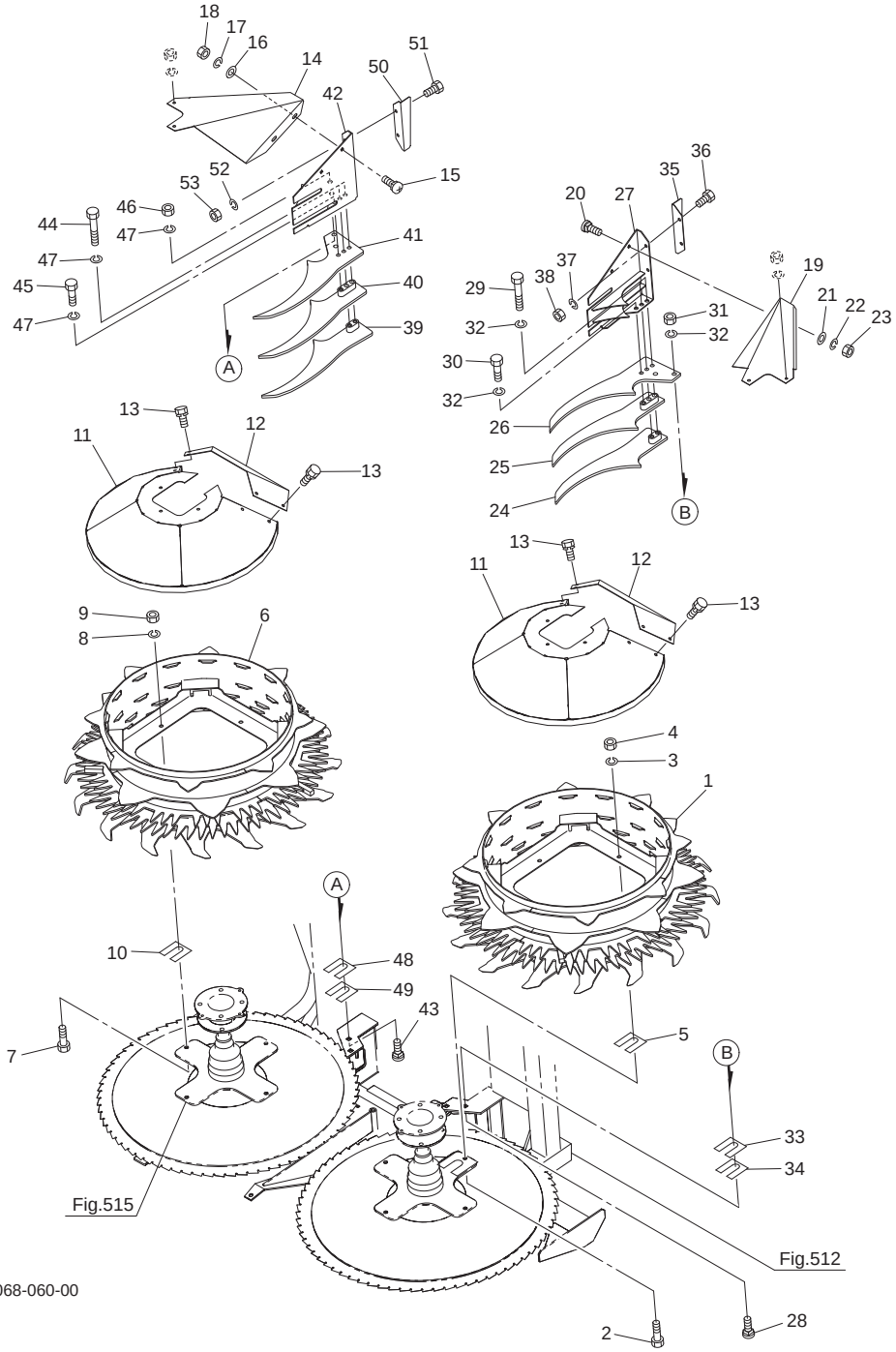

066-0068-060-00

No.	レベル	部品番号	部品名称	数量	備考
1		157592000L	ギャザリングドラムＣＰ；Ｌ	1	
2		BZ12030	ボルト　８．８　Ｍ１２×３０	4	
3		WSA12	バネザガネ　３ゴウ　Ｍ１２	4	
4		NZ12	ナット　８　２シュ　Ｍ１２	4	
5		158501100M	シム	16	
6		157601000L	ギャザリングドラムＣＰ；Ｒ	1	
7		BZ12030	ボルト　８．８　Ｍ１２×３０	4	
8		WSA12	バネザガネ　３ゴウ　Ｍ１２	4	
9		NZ12	ナット　８　２シュ　Ｍ１２	4	
10		158501100M	シム	16	
11		157610100L	ドラムカバーＣＰ	2	
12		157614100L	カバー；ドラム	2	
13		BSPZ08016	コガタＳＷツキボルト　Ｍ８×１６	14	
14		157615200L	スクレーパカバー；Ｌ	1	
15		055474000M	カクネボルト　Ｍ８×２０	2	
16		044097200M	ワッシャ；８	2	
17		WSA08	バネザガネ　３ゴウ　Ｍ８	2	
18		NSZ08	コガタナット　８　２シュ　Ｍ８	2	
19		157616200L	スクレーパカバー；Ｒ	1	
20		055474000M	カクネボルト　Ｍ８×２０	2	
21		044097200M	ワッシャ；８	2	
22		WSA08	バネザガネ　３ゴウ　Ｍ８	2	
23		NSZ08	コガタナット　８　２シュ　Ｍ８	2	
24		157617100L	ドラムスクレーパＣＰ；Ｌ１	1	
25		157620200L	ドラムスクレーパＣＰ；Ｌ２	1	
26		157623100L	プレート；３	1	
27		157624000L	スクレーパＣＰ；Ｌ４	1	
28		058338100M	カクネボルト；Ｍ１２×３５	2	
29		BZ12070	ボルト　８．８　Ｍ１２×７０	2	
30		BZ12045	ボルト　８．８　Ｍ１２×４５	1	
31		NZ12	ナット　８　２シュ　Ｍ１２	2	
32		WSA12	バネザガネ　３ゴウ　Ｍ１２	5	
33		1489080000	シム；０．６	4	
34		158502000M	シム；２．３	2	
35		157627000L	アングル；Ｌ	1	
36		BSZ10020	コガタボルト　７　Ｍ１０×２０	2	
37		WSA10	バネザガネ　３ゴウ　Ｍ１０	2	
38		NSZ10	コガタナット　８　２シュ　Ｍ１０	2	
39		157628100L	ドラムスクレーパＣＰ；Ｒ１	1	
40		157629200L	ドラムスクレーパＣＰ；Ｒ２	1	
41		157623100L	プレート；３	1	
42		157630000L	スクレーパＣＰ；Ｒ４	1	
43		058338100M	カクネボルト；Ｍ１２×３５	2	
44		BZ12070	ボルト　８．８　Ｍ１２×７０	2	
45		BZ12045	ボルト　８．８　Ｍ１２×４５	1	
46		NZ12	ナット　８　２シュ　Ｍ１２	2	
47		WSA12	バネザガネ　３ゴウ　Ｍ１２	5	
48		1489080000	シム；０．６	4	
49		158502000M	シム；２．３	2	
50		157632000L	アングル；Ｒ	1	
51		BSZ10020	コガタボルト　７　Ｍ１０×２０	2	

Fig.516. ドラム

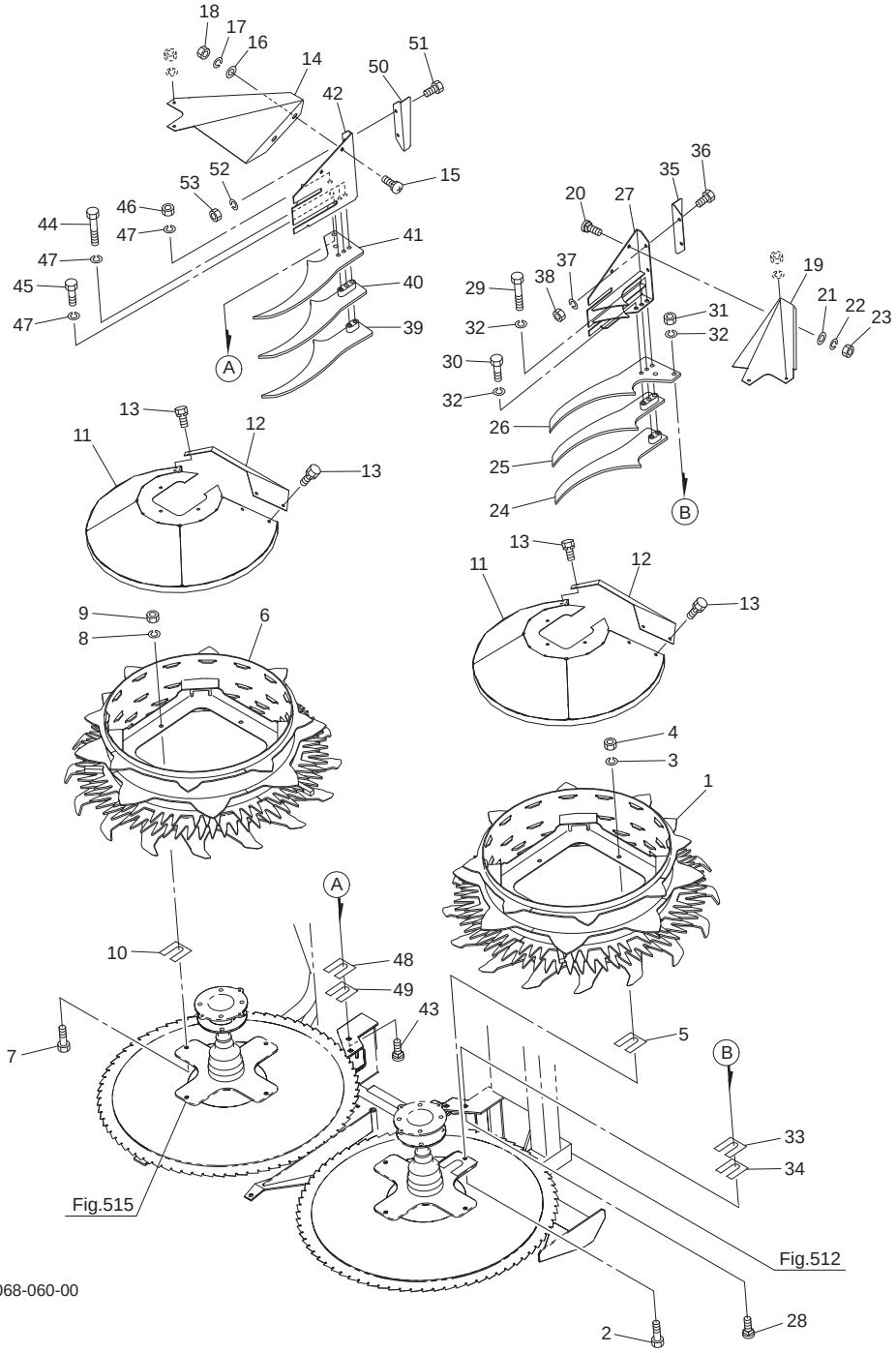

066-0068-060-00

No.	レベル	部品番号	部品名称	数量	備考
52		WSA10	バネザガネ　３ゴウ　Ｍ１０	2	
53		NSZ10	コガタナット　８　２シュ　Ｍ１０	2	

Fig.517. カッター

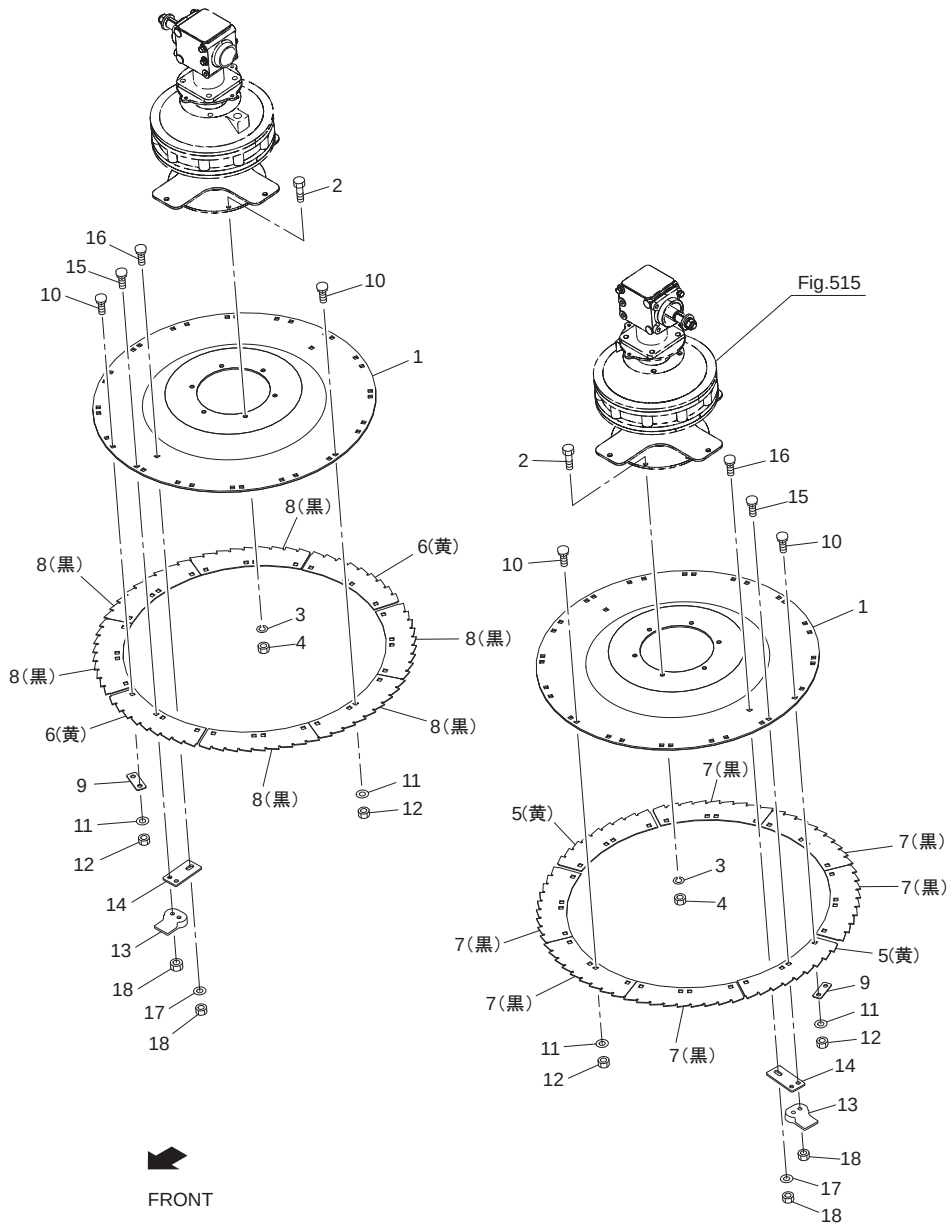

No.	レベル	部品番号	部品名称	数量	備考
1		1576330006	ディスク	2	
2		BSZ10025	コガタボルト　７　Ｍ１０×２５	12	
3		WSA10	バネザガネ　３ゴウ　Ｍ１０	12	
4		NSZ10	コガタナット　８　２シュ　Ｍ１０	12	
5		157634000Z	カッタ；Ｌ	2	
6		157635000Z	カッタ；Ｒ	2	
7		1576340006	カッタ；Ｌ	6	
8		1576350006	カッタ；Ｒ	6	
9		153834000M	プレート；カッタホルダ	16	
10		000450000M	カクネボルト；Ｍ１０×２０	56	
11		WRA10	ヒラザガネ　Ｍ１０	56	
12		NUZ10	Ｕナット　８　Ｍ１０	56	
13		8037830006	スマッシャ	4	
14		153837000M	プレート；スマッシャホルダ	4	
15		803779000Y	カクネボルト；Ｍ１０×３０	8	
16		157636000Y	カクネボルト；Ｍ１０×２５	4	
17		075290100M	ワッシャ；１０	4	
18		NUX10	Ｕナット　１０　Ｍ１０	12	

Fig.518. デバイダ

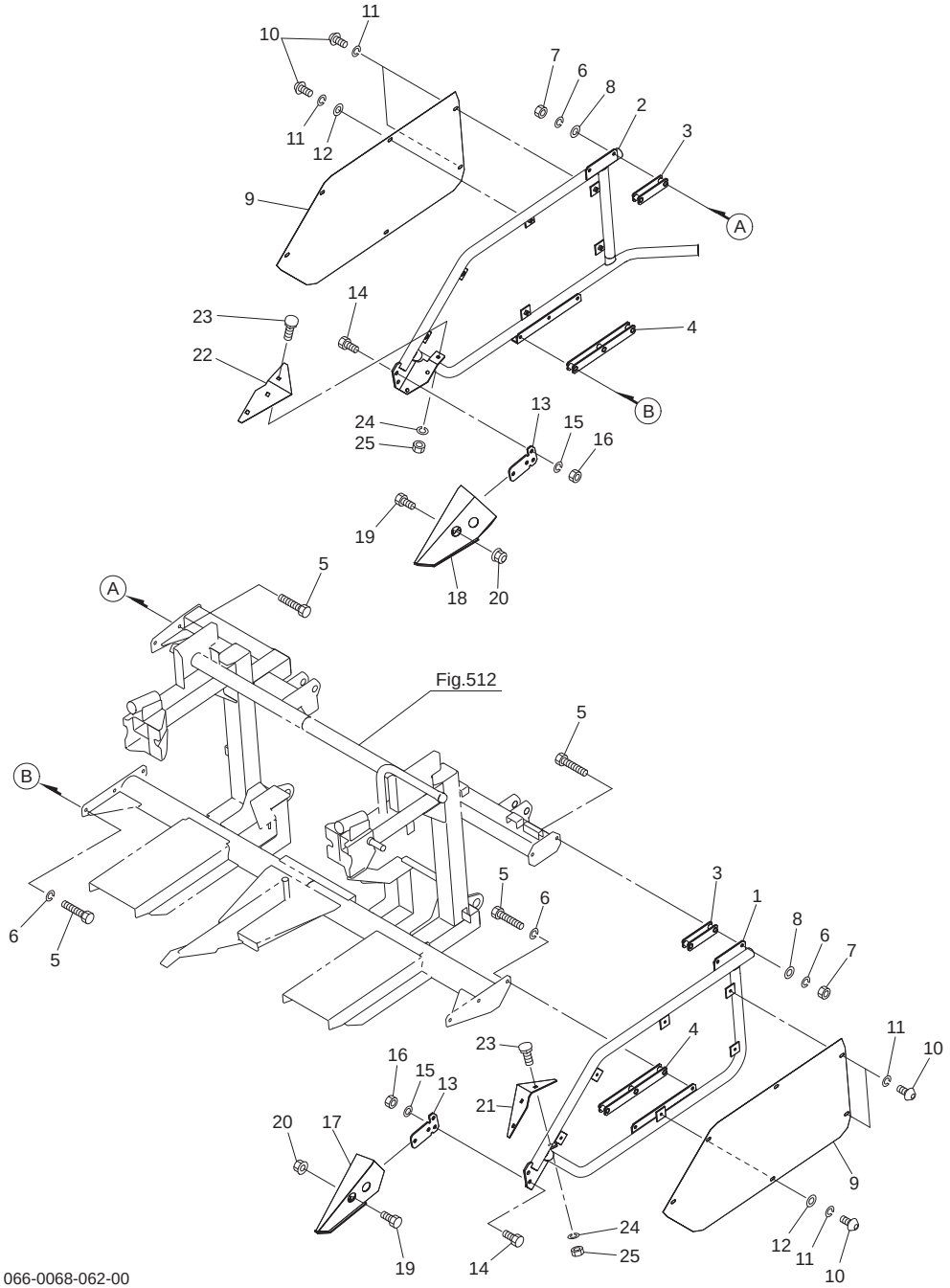

No.	レベル	部品番号	部品名称	数量	備考
1		1583940004	デバイダフレームＣＰ；Ｌ	1	
2		1583981004	デバイダフレームＣＰ；Ｒ	1	
3		159055000M	スペーサＣＰ；Ｕ	2	
4		159058000M	スペーサＣＰ；ＬＯ	2	
5		BSZ10055	コガタボルト　７　Ｍ１０×５５	10	
6		WSA10	バネザガネ　３ゴウ　Ｍ１０	10	
7		NSZ10	コガタナット　８　２シュ　Ｍ１０	4	
8		044098500M	ワッシャ；１０	4	
9		158385000L	デバイダカバー	2	
10		RBT08020	ボタンＢ　１０．９　Ｍ８×２０	12	
11		WSA08	バネザガネ　３ゴウ　Ｍ８	12	
12		044097200M	ワッシャ；８	8	
13		158401100M	サポートプレート	2	
14		BZ12030	ボルト　８．８　Ｍ１２×３０	4	
15		WSA12	バネザガネ　３ゴウ　Ｍ１２	4	
16		NZ12	ナット　８　２シュ　Ｍ１２	4	
17		158386000P	デバイダＣＰ；Ｌ	1	
18		158390000P	デバイダＣＰ；Ｒ	1	
19		BZ12030	ボルト　８．８　Ｍ１２×３０	4	
20		NNF12	フランジナイロンナット　Ｍ１２	4	
21		1583830004	ガイドプレート；Ｌ	1	
22		1583840004	ガイドプレート；Ｒ	1	
23		000450000M	カクネボルト；Ｍ１０×２０	6	
24		WSA10	バネザガネ　３ゴウ　Ｍ１０	6	
25		NSZ10	コガタナット　８　２シュ　Ｍ１０	6	

Fig.519. ストークガイド

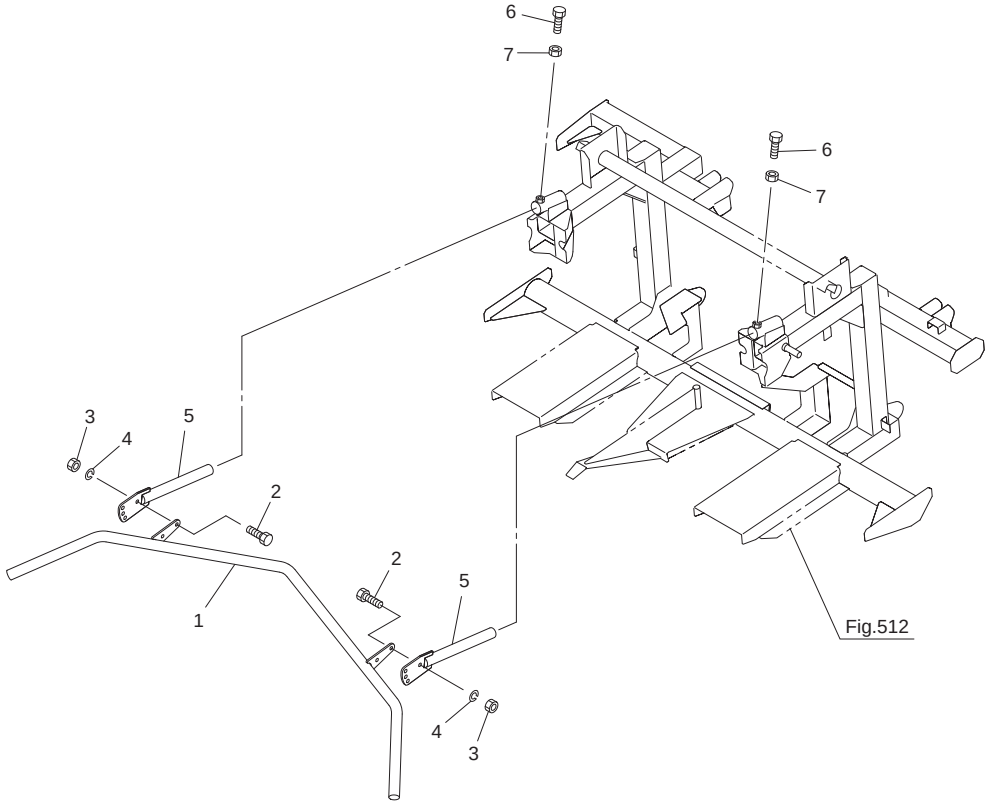

No.	レベル	部品番号	部品名称	数量	備考
1		157661100P	ストークガイドＣＰ	1	
2		BZ12030	ボルト　８．８　Ｍ１２×３０	4	
3		NZ12	ナット　８　２シュ　Ｍ１２	4	
4		WSA12	バネザガネ　３ゴウ　Ｍ１２	4	
5		1576640004	アームＣＰ	2	
6		BSZ10025	コガタボルト　７　Ｍ１０×２５	2	
7		NSZ10	コガタナット　８　２シュ　Ｍ１０	2	

Fig.520. 給油

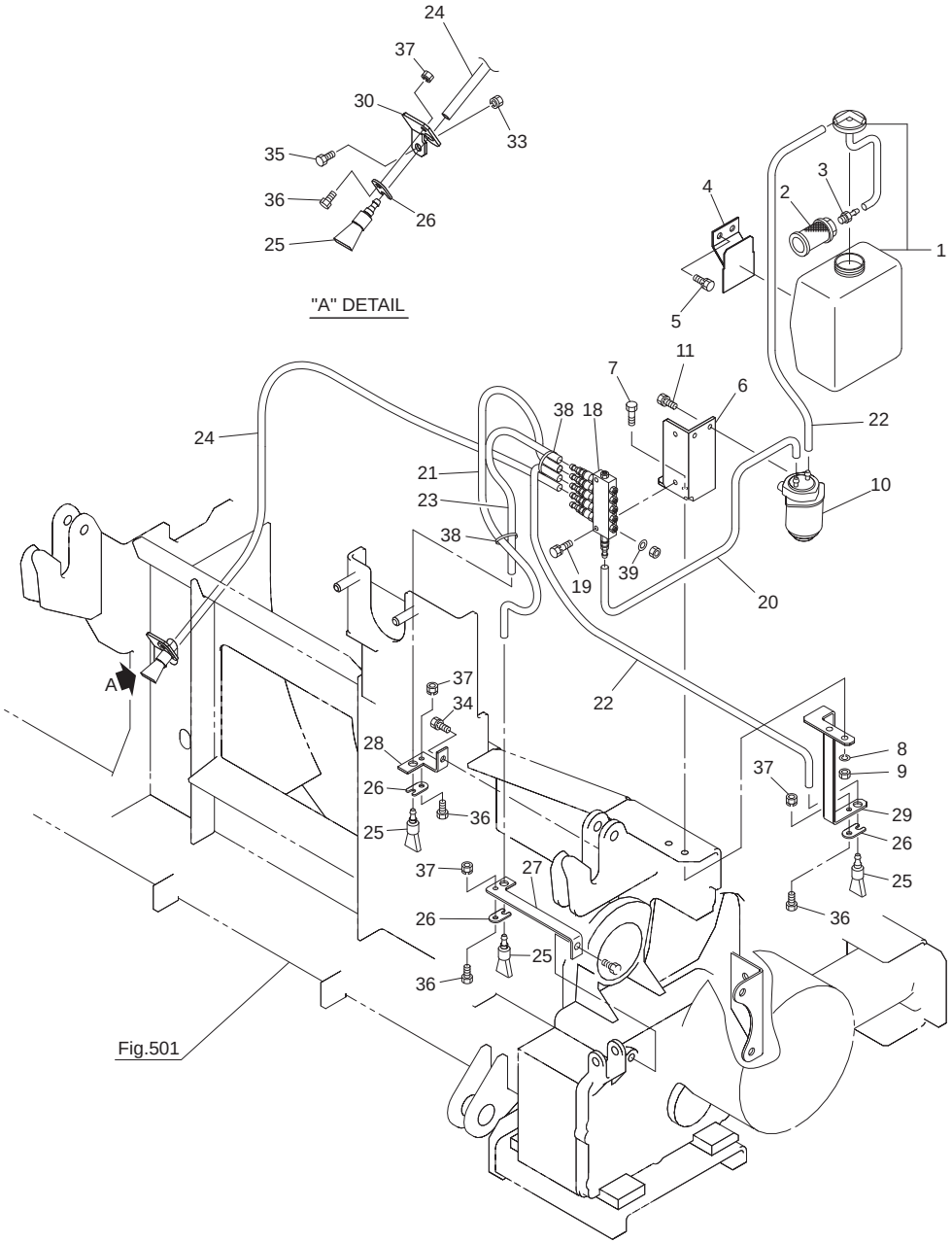

No.	レベル	部品番号	部品名称	数量	備考
1		0993660000	リザーブオイルタンク	1	
2		1089730000	サクションストレーナ	1	
3		1089741000	ホースアダプター；ＰＴ１／８	1	
4		099386100M	ブラケットＣＰ	1	
5		BSPZ08016	コガタＳＷツキボルト　７　Ｍ８×１６	2	
6		166006000M	ポンプベースＣＰ	1	
7		BSZ08025	コガタボルト　７　Ｍ８×２５	2	
8		WSA08	バネザガネ　３ゴウ　Ｍ８	2	
9		NSZ08	コガタナット　８　２シュ　Ｍ８	2	
10		1468960000	デンドウポンプ	1	
11		BP06016	ＳＷツキボルト　４．６　Ｍ６×１６	2	
18		1003751000	ブンパイキ；５	1	
19		BPZ06030	ＳＷツキボルト　８．８　Ｍ６×３０	2	
20		1475700000	チューブ；１５０	1	
21		1315430000	チューブ；４５０	1	
22		1003771000	チューブ；５５０	2	
23		1021541000	チューブ；２７５	1	
24		1447460000	チューブ；１５００	1	
25		0993870000	ブラシ	4	
26		099388000M	プレート	4	
27		157676000M	ブラケット；１	1	
28		157677000M	ブラケット；２	1	
29		166008000M	ブラケット；３	1	
30		157796000M	ブラケット；４	1	
33		NSP08	コガタスプリングナット　４　Ｍ８	1	
34		BSPZ08016	コガタＳＷツキボルト　７　Ｍ８×１６	1	
35		BSZ08025	コガタボルト　７　Ｍ８×２５	1	
36		BZ06016	ボルト　８．８　Ｍ６×１６	4	
37		NP06	スプリングナット　Ｍ６	4	
38		ILT150	インシュロックタイ　３．５×１５２	4	
39		WRA06	ヒラザガネ　Ｍ６	5	

066-0068-064-03

備考
No.39のザガネはNo.18ブンパイキの付属ナットを一度取り外してその下に取り付けます

Fig.521. 給脂

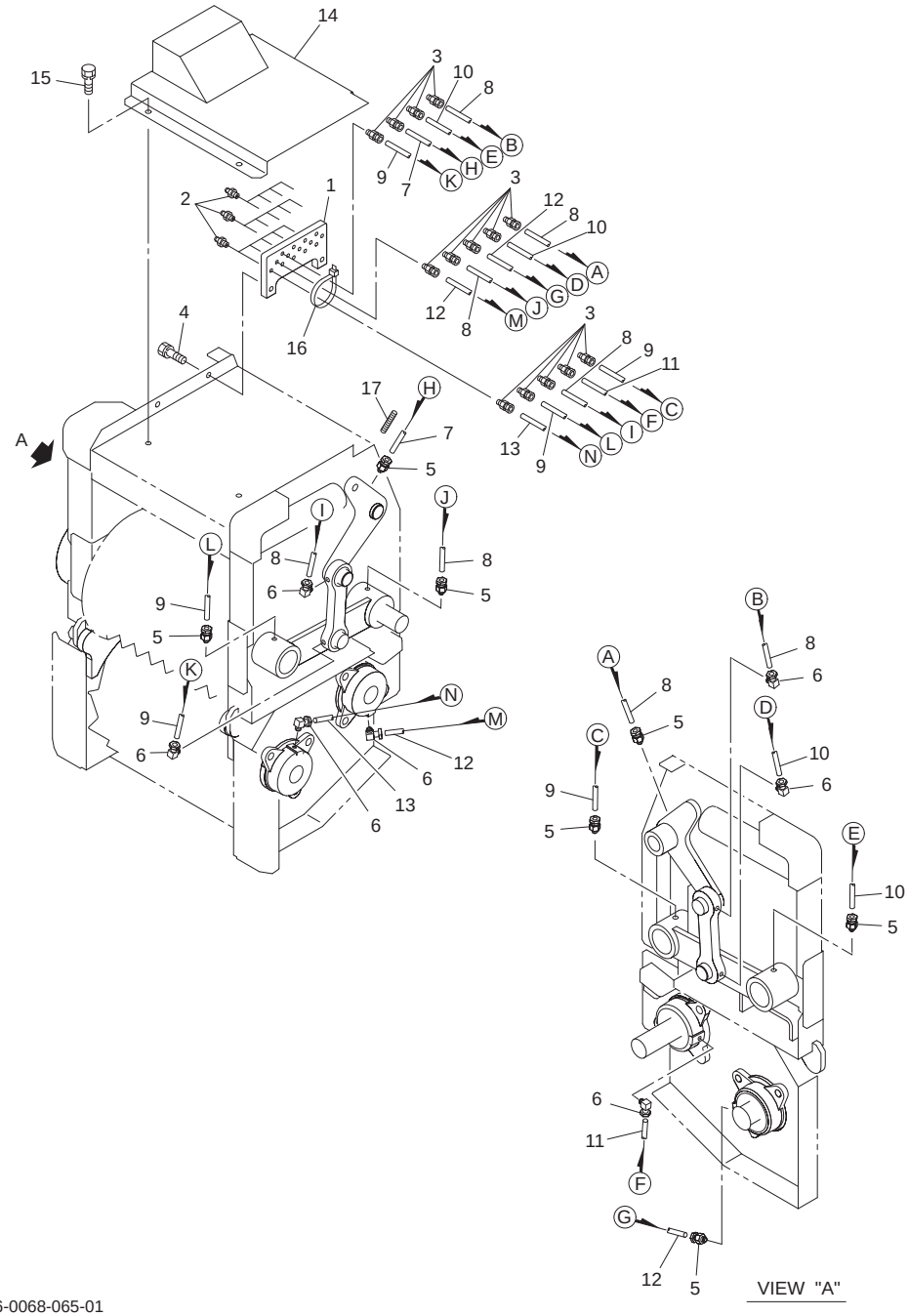

No.	レベル	部品番号	部品名称	数量	備考
1		157681000M	ブロック	1	
2		ONA6	グリースニップル　Ａ　Ｍ６	14	
3		EWK864106	ＳＦツギテ　Ｍ６	14	
4		BSPZ08020	コガタＳＷツキボルト　７　Ｍ８×２０	2	
5		EWK864106	ＳＦツギテ　Ｍ６	7	
6		EWK864206	ＬＦツギテ　Ｍ６	7	
7		8037150000	キュウユホースＣＰ；５２０	1	
8		1422200000	キュウユホースＣＰ；６５０	4	
9		1159610000	キュウユホースＣＰ；７００	3	
10		0674891000	キュウユホースＣＰ；８００	2	
11		0674881000	キュウユホースＣＰ；１４００	1	
12		1577160000	キュウユホースＣＰ；１６００	2	
13		1577170000	キュウユホースＣＰ；１８００	1	
14		157683000L	カバーＣＰ	1	
15		BSPZ08016	コガタＳＷツキボルト　７　Ｍ８×１６	4	
16		ILT150	インシュロックタイ　３．５×１５２	2	
17		1562630000	コルゲートチューブ；１５０	2	

Fig.522. インジケータ

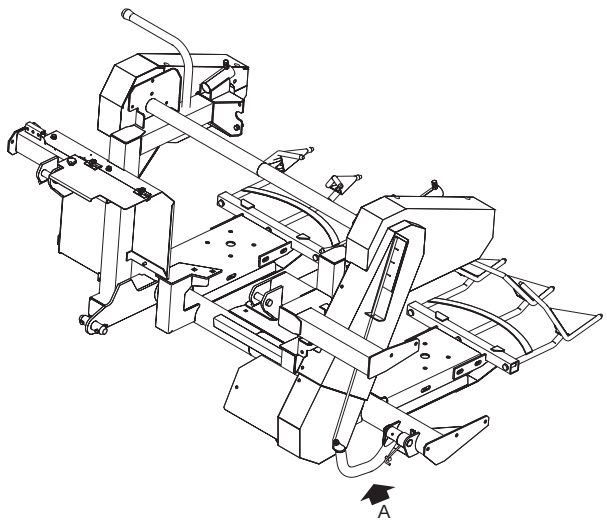

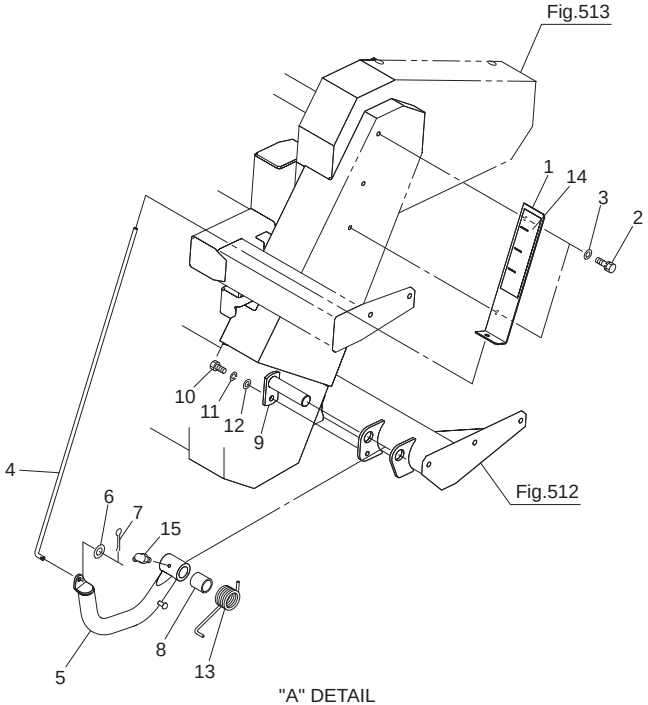

"A" DETAIL

No.	レベル	部品番号	部品名称	数量	備考
1		157667000L	ヒョウジブラケット	1	
2		BSPZ08016	コガタＳＷツキボルト　７　Ｍ８×１６	2	
3		WRA08	ヒラザガネ　Ｍ８	2	
4		157668000M	ロッドＣＰ	1	
5		1576690004	ソリＣＰ	1	
6		WRA08	ヒラザガネ　Ｍ８	1	
7		PC032016	ワリピン　３．２×１６	1	
8		157673000M	カラー；２５．５×３３	1	
9		125961000M	ピンＣＰ；Ｆ２５×１００	1	
10		BSZ10020	コガタボルト　７　Ｍ１０×２０	1	
11		WSA10	バネザガネ　３ゴウ　Ｍ１０	1	
12		WRA10	ヒラザガネ　Ｍ１０	1	
13		1316910006	スプリング；ソール	1	
14		1578020000	ラベル；インジケータ	1	
15		ONB6	グリースニップル　Ｂ　Ｍ６	1	

Fig.523. ハリマーク

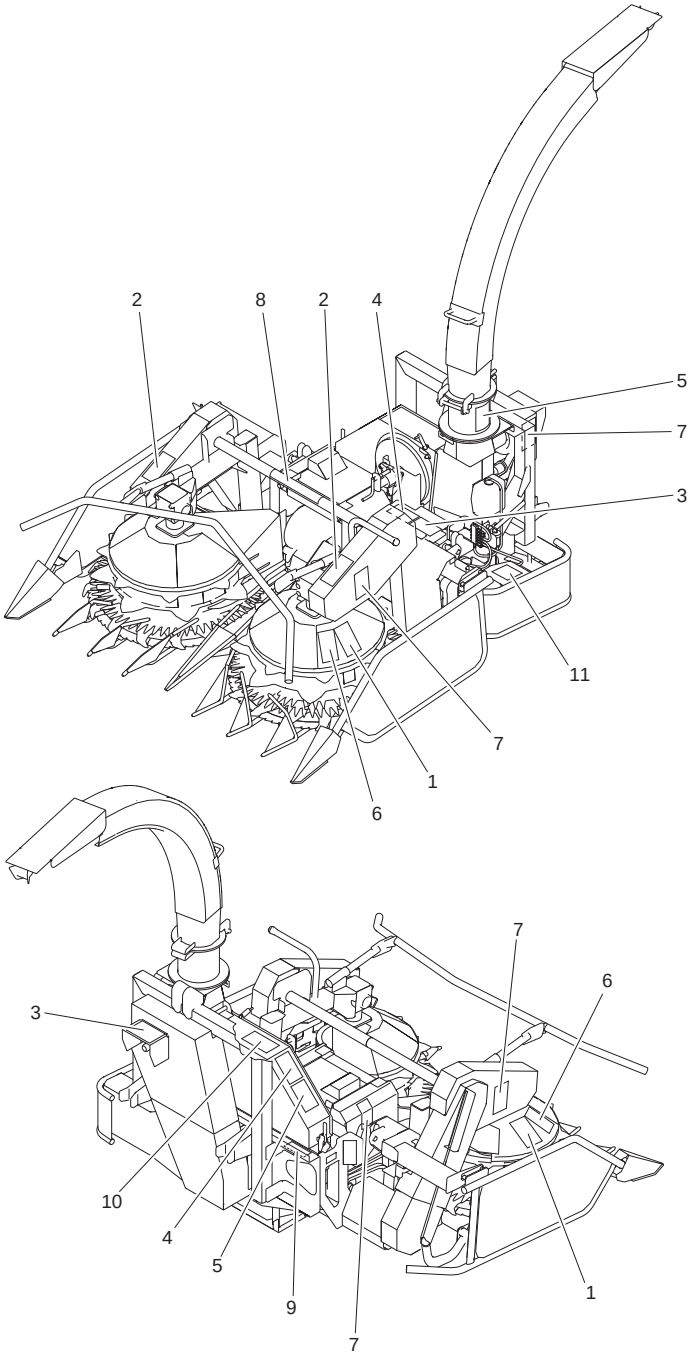

No.	レベル	部品番号	部品名称	数量	備考
1		1511430000	ラベル；ケイコク　２３０	2	
2		1511450000	ラベル；ケイコク　２３２	2	
3		1511460000	ラベル；ケイコク　２３３	2	
4		1511480000	ラベル；ケイコク　２３５	2	
5		1511490000	ラベル；ケイコク　２３６	2	
6		1511520000	ラベル；ケイコク　２３９	2	
7		1511470000	ラベル；ケイコク　２３４	4	
8		1589860000	ラベル；トウニュウキンシ	1	
9		1578010000	ラベル；カイテンホウコウ	1	
10		1511760000	ラベル；ケイコク　２６３	1	
11		1658370000	ラベル；セツダンチュウ	1	

調　整	Ｓ－２５０５１３Ｃ

千歳本社 066-8555 千歳市上長都１０６１番地２
TEL 0123-26-1123
FAX 0123-26-2412

千歳営業所 066-8555 千歳市上長都１０６１番地２
TEL 0123-22-5131
FAX 0123-26-2035

豊富営業所 098-4100 天塩郡豊富町字上サロベツ１１９１番地４４
TEL 0162-82-1932
FAX 0162-82-1696

帯広営業所 080-2462 帯広市西２２条北１丁目１２番地４
TEL 0155-37-3080
FAX 0155-37-5187

中標津営業所 086-1152 標津郡中標津町北町２丁目１６番２
TEL 0153-72-2624
FAX 0153-73-2540

花巻営業所 028-3172 岩手県花巻市石鳥谷町北寺林第１１地割１２０番３
TEL 0198-46-1311
FAX 0198-45-5999

仙台営業所 984-0032 宮城県仙台市若林区荒井５丁目２１－１
TEL 022-353-6039
FAX 022-353-6040

小山営業所 323-0158 栃木県小山市梁２５１２－１
TEL 0285-49-1500
FAX 0285-49-1560

東海営業所 485-0081 愛知県小牧市横内字立野６７８－１
TEL 0568-75-3561
FAX 0568-75-3563

岡山営業所 700-0973 岡山県岡山市北区下中野７０４－１０３
TEL 086-243-1147
FAX 086-243-1269

熊本営業所 861-8030 熊本県熊本市東区小山町１６３９－１
TEL 096-389-6650
FAX 096-389-6710

都城営業所 885-1202 宮崎県都城市高城町穂満坊１００３－２
TEL 0986-53-2222
FAX 0986-53-2233