STAR

自走マニュアスプレッダ

部　品　表

製品コード	K93382	K93400
型　式	JMS2500MH	JMS2500MH-HK
製品コード	K93383	K93401
型　式	JMS2500WH	JMS2500WH-HK
製品コード	K93381	K93399
型　式	JMS2500SH	JMS2500SH-HK

・部品のご注文の際には、必ず型式をご連絡ください。
・補用部品の一部には、まとめ・セット販売のみの部品があります。

株式会社IHIアグリテック

部　品　表

○　部品注文のとき
　型式名、製造番号、部品名、部品番号をお買上げ店に連絡してください。
○　故障や点検のとき
　図解を分解組立の参考にしてください。
○　故障診断のとき
　サービスマンがこの表を見ながら診断しますので、機械といっしょにお見せください。

この製品の補修用部品の供給年限（期間）は、製造打切り後9年といたします。ただし、供給年限内であっても、特殊部品につきましては、納期等についてご相談させていただく場合もあります。

補修用部品の供給は原則的には、上記の供給年限で終了いたしますが、供給年限経過後であっても、部品供給のご要請があった場合には、納期及び価格についてご相談させていただきます。

なお、品質・性能向上のため、部品の変更を行う場合があります。その際、本書の内容と一部異なる場合がありますのでご了承ください。

目　次

1.転輪関係・・・P1

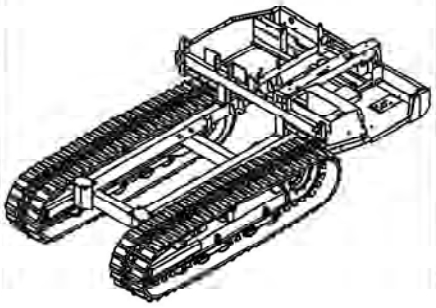

2.エンジン関係(1)・・・P3

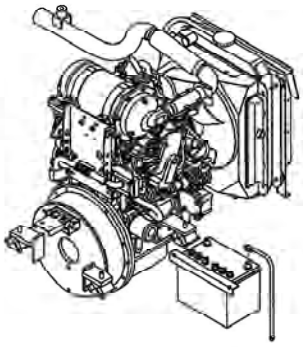

3.エンジン関係(2)・・・P6

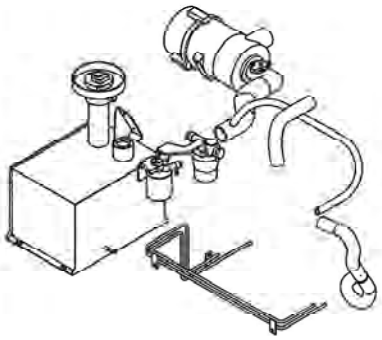

4～5.油圧関係・・・P9～13

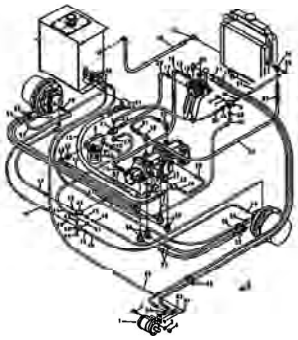

6.レバー関係・・・P14

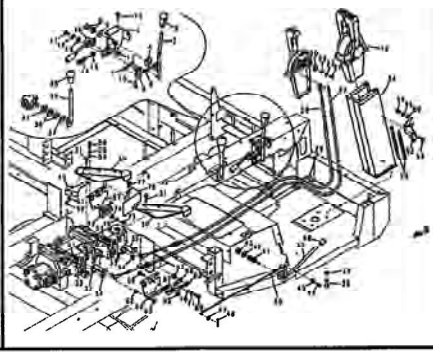

7.カバー関係(1)・・・P17

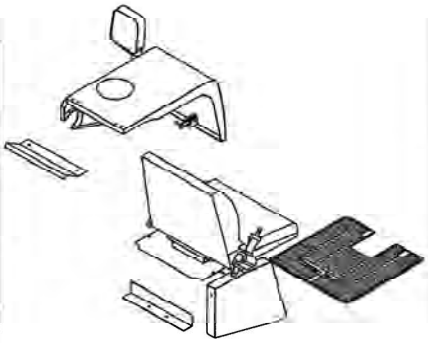

目 次

8.フレーム関係・・・P19

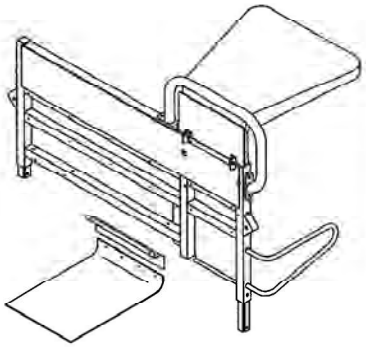

9.カバー関係(2)・・・P21

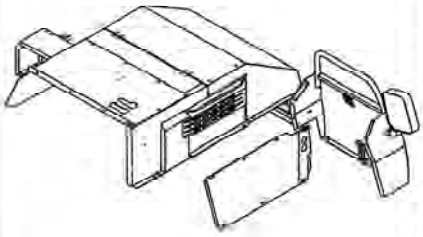

10～11.電装関係・・・P23～27

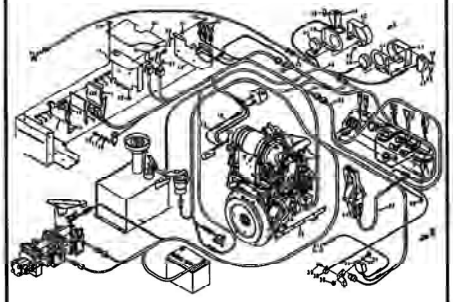

12.荷台フレーム関係・・・P28

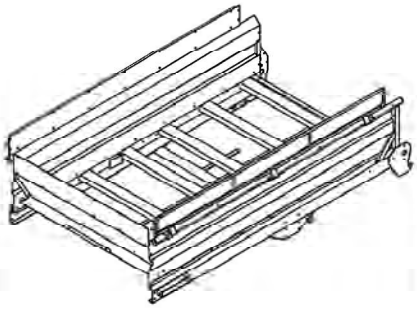

13.フロアコンベア関係・・・P30

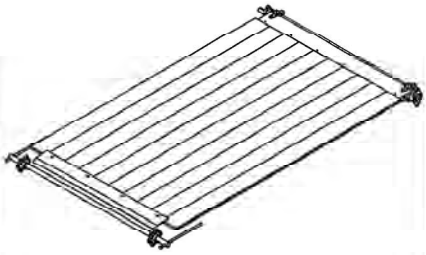

14.送り駆動関係・・・P32

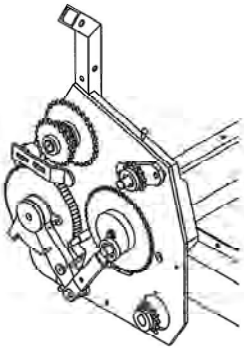

15～17.ディスクビータ関係
・・・P35～P41

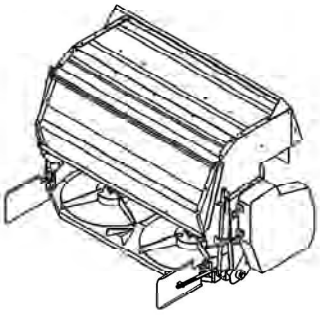

18.タテビータ関係・・・P42

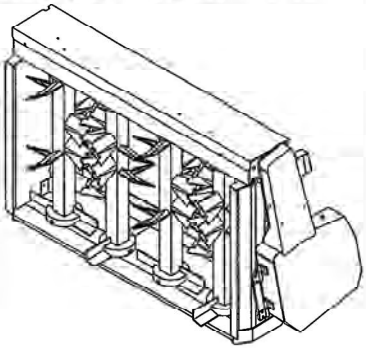

19.ヨコビータ関係・・・P45

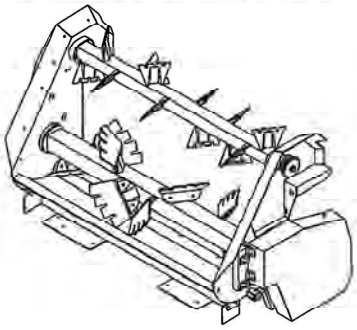

20.ﾋﾞｰﾀﾃﾞﾝｷ関係・・・P48

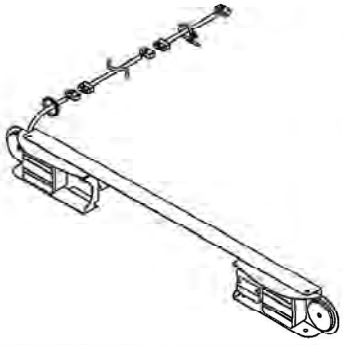

21.ステッカ関係(1)・・P50

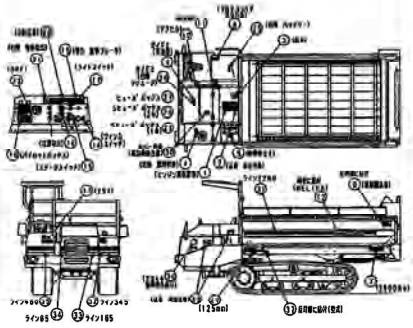

22.ステッカ関係(2)・・・P52

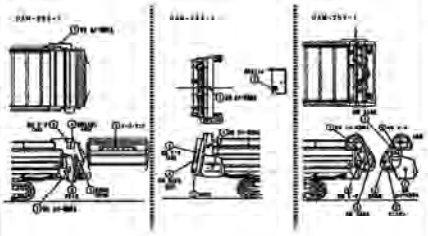

1. 転輪関係

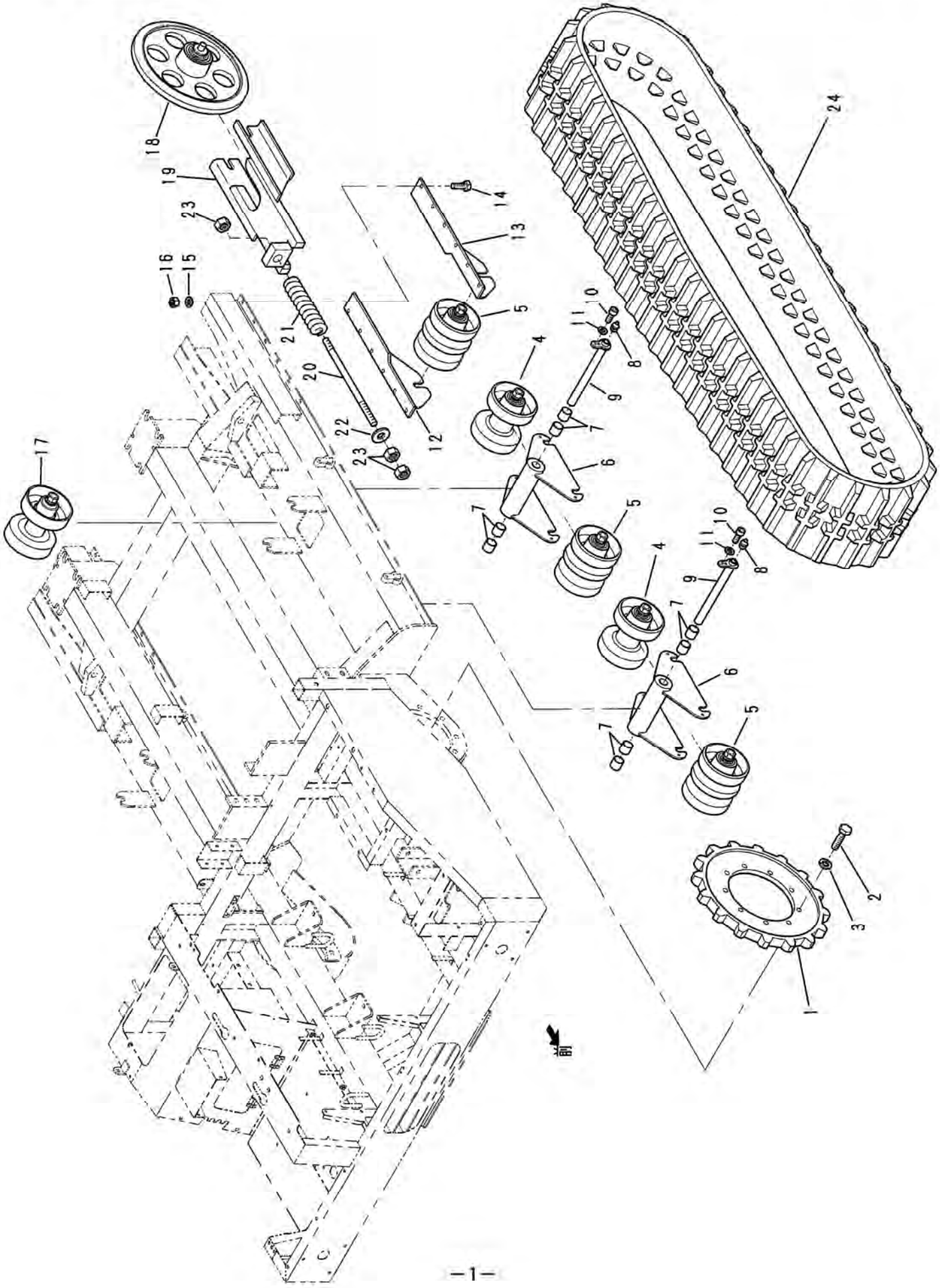

1. 転輪関係

番号	品　番	品　名	数量	規　格	備 考
1	12823-45091	スプロケット	2		
2	00123-51440	六角ボルト	18	M14-40 11T	
3	00501-50140	ばね座金	18	14	
4	13766-16970	トラックローラ組立	4		
5	13766-17000	トラックローラ組立	6		
6	14106-49720	スイングアーム	4		
7	0499-025025	無給油ブッシュ	16	70B-2525	
8	01020-21162	グリースニップル	4	A-MT6X1	
9	14106-41760	軸	4		
10	00140-50820	六角穴付きボルト	4	M8-20	
11	00501-50080	ばね座金	4	8	
12	12823-45121	ガイド右	2		
13	12823-45131	ガイド左	2		
14	00103-51025	六角ボルト	24	M10-25 11T	
15	00501-50100	ばね座金	24	10	
16	00202-50101	六角ナット	24	M10 7T	
17	14026-39042	トラックローラ組立	2		
18	13766-17020	アイドラローラ組立	2		
19	12823-45153	フォーク	2		
20	12825-20502	テンションボルト	2		
21	12653-37161	スプリング	2		
22	12825-20511	座金	2		
23	00201-50201	六角ナット	6	M20	
24	12823-45162	ゴムクローラ	2		

2. エンジン関係(1)

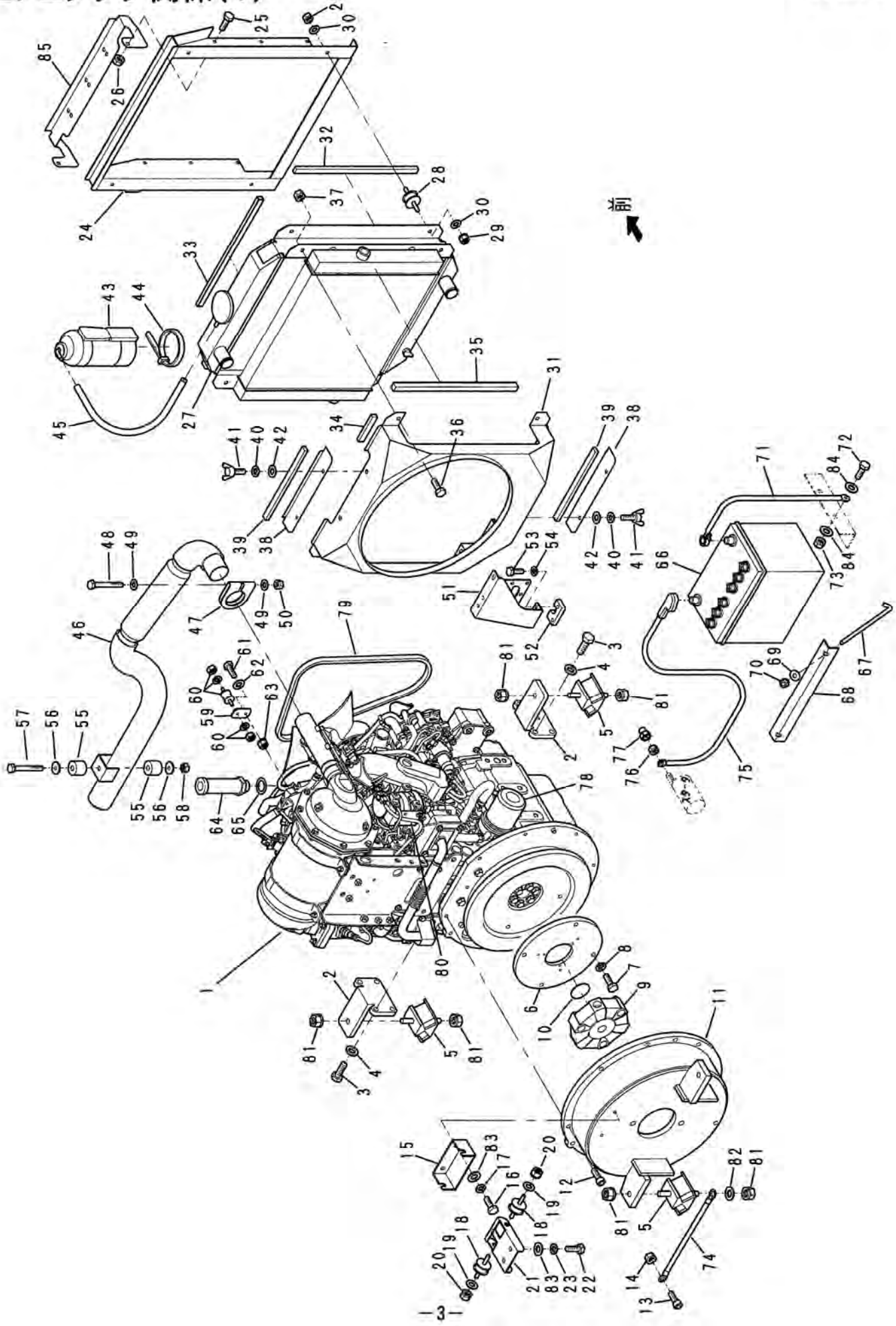

2. エンジン関係(1)

番号	品　番	品　名	数量	規　格	備 考
1	14106-41791	エンジン	1		
2	14106-41810	フロントフート	2		
3	00103-51230	六角ボルト	8	M12-30 11T	
4	00501-50120	ばね座金	8	12	
5	14108-07390	防振ゴム	4		
6	14105-99660	アダプタ	1		
7	00106-51030	六角ボルト	4	M10X1.25-30 11T	
8	00501-50100	ばね座金	4	10	
9	13765-73990	カップリング	1		
10	12715-11250	プラグ	1		
11	14106-41951	ハウジング	1		
12	00140-11030	六角穴付きボルト	7	M10-30	
13	00140-11040	六角穴付きボルト	1	M10-40	
14	00201-50101	六角ナット	1	M10	
15	13765-74010	サポート	1		
16	00103-50815	六角ボルト	2	M8-15 11T	
17	00501-50080	ばね座金	2	8	
18	12715-11302	防振ゴム	2		
19	00500-59082	平座金	4	8 (5/16ﾀﾞｲ)	
20	00220-50080	スプリングナット	4	M8	
21	13765-74021	サポート	1		
22	00103-50815	六角ボルト	2	M8-15 11T	
23	00501-50080	ばね座金	2	8	
24	14106-41960	フレーム	1		
25	00101-50815	六角ボルト	8	M8-15	
26	00220-50080	スプリングナット	8	M8	
27	14106-49470	ラジエータ	1		
28	12715-11302	防振ゴム	4		
29	00220-50080	スプリングナット	8	M8	
30	00500-59082	平座金	8	8 (5/16ﾀﾞｲ)	
31	13766-16830	ファンシュラウド	1		
32	12825-21010	パッキン	2	370	
33	12825-21010	パッキン	2	400	
34	12825-21010	パッキン	4	85	
35	13515-58260	シーリングパッキン	1		
36	00101-50815	六角ボルト	4	M8-15	
37	00220-50080	スプリングナット	4	M8	
38	13475-70220	カバー	2		
39	12825-21010	パッキン	2	240	
40	00501-50080	ばね座金	4	8	
41	00170-50816	ちょうボルト	4	M8-16 (M8-15)	
42	00500-50080	平座金	4	8	
43	12564-99100	リザーブタンク	1		
44	12825-20580	ケッソクバンド	1	AB550W	

2. エンジン関係(1)

番号	品　番	品　名	数量	規　格	製造番号
45	12825-20620	ホース	1		
46	14106-41990	排気管	1		
47	13765-74110	クランプ	1		
48	00121-50890	六角ボルト	1	M8-90	
49	00500-50080	平座金	2	8	
50	00220-50080	スプリングナット	1	M8	
51	14106-49480	ステー	1		
52	14108-06640	ステー	1		～105
	14108-06641	ステー	1		106～
53	00103-50830	六角ボルト	2	M8-30 11T	
54	00501-50080	ばね座金	2	8	
55	51545-42790	防振ゴム	2		
56	12655-05470	座金	2		
57	00121-50880	六角ボルト	1	M8-80	
58	0041-050081	Uナット	1	M8	
59	14108-07430	プレート	1		
60	14108-07440	防振ゴム	1		
61	00101-50620	六角ボルト	1	M6-20	
62	00500-59062	平座金	1	6ﾀﾞｲ	
63	00220-50060	スプリングナット	1	M6	
64	14108-07450	オイルフィラ	1		
65	14108-07460	ガスケット	1		
66	13765-73910	バッテリ	1		
67	10934-58680	フックボルト	2		
68	14108-06570	ブラケット	1		
69	00500-50080	平座金	2	8	
70	00220-50080	スプリングナット	2	M8	
71	12825-21042	バッテリーコード（－）	1		
72	00101-50820	六角ボルト	1	M8-20	
73	00220-50080	スプリングナット	1	M8	
74	13385-50160	アースケーブル	1		
75	14108-04930	バッテリーコード	1		
76	00220-50080	スプリングナット	1	M8	
77	14108-06580	キャップ	1		
78	14106-41790-02	オイルフィルターカートリッジ	1		
79	14106-41790-03	ファンベルト	1		
80	14106-41790-04	オイルミストセパレータエレメント	1		
81	00220-50120	スプリングナット	4	M12	
82	00500-50120	平座金	1	12	
83	00500-50080	平座金	4	8	
84	00500-59082	平座金	2	8 (5/16ﾀﾞｲ)	
85	14108-06681	プレート	2		

3. エンジン関係(2)

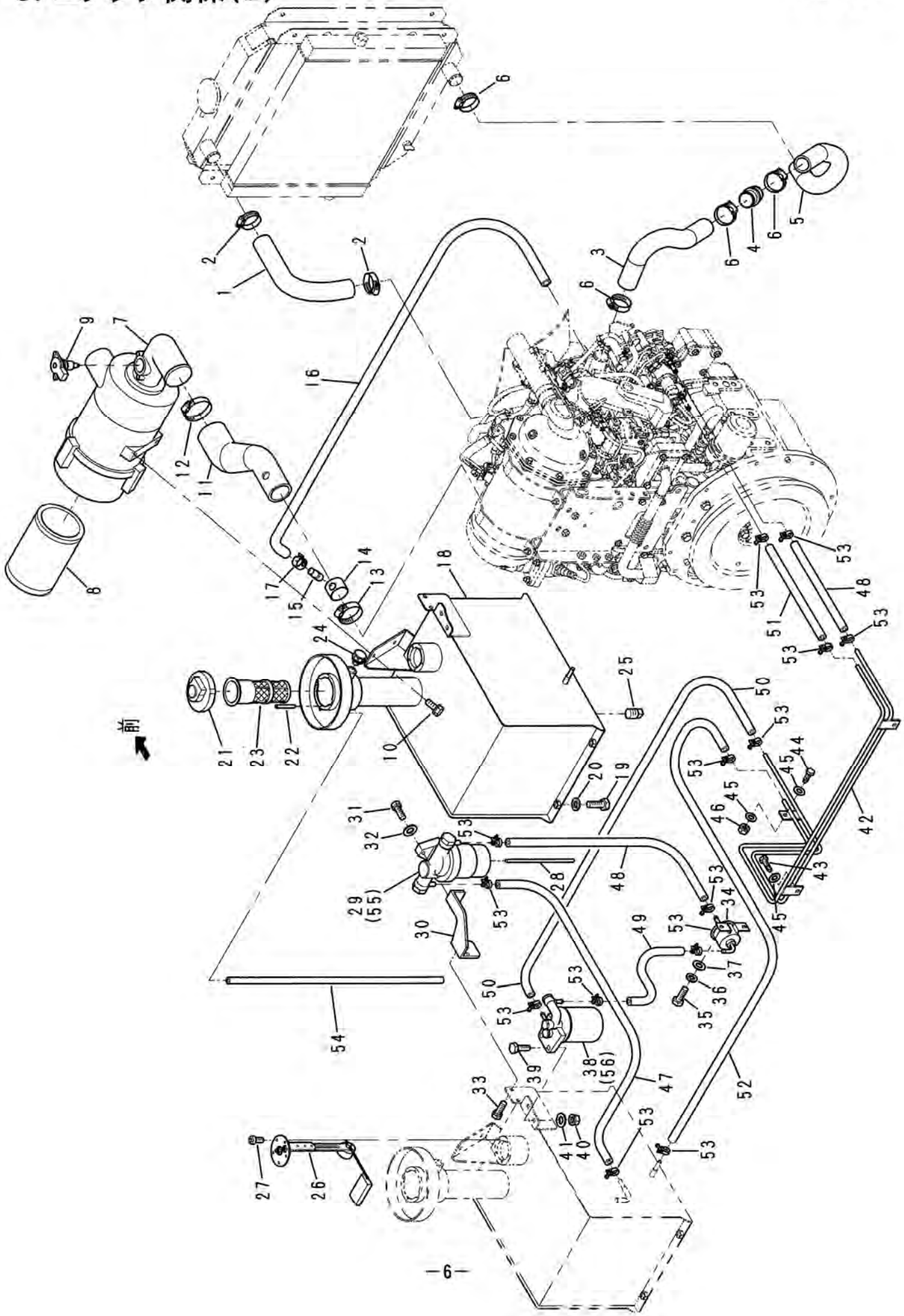
前
1
2
2
3
4
5
6
6
6
7
8
9
10
11
12
13
14
15
16
17
18
19
20
21
22
23
24
25
26
27
28
29
(55)
30
31
32
33
34
35
36
37
38
(56)
39
40
41
42
43
44
45
45
45
46
47
48
48
49
50
50
51
52
53
53
53
53
53
53
53
53
53
53
53
53
53
53
54

3. エンジン関係(1)

番号	品　番	品　名	数量	規　格	備 考
1	14105-99311	ラジエータホースUP	1		
2	80124-80750	ホースバンド	2		
3	14108-01590	ラジエータホースLo（上）	1		
4	14108-01611	継手	1		
5	14108-01600	ラジエータホースLo（下）	1		
6	80124-80750	ホースバンド	4		
7	14106-42110	エアクリーナ	1		
8	14106-42110-01	フィルタエレメント	1		
9	14108-07530	エアフローセンサ	1		
10	00135-50820	スプリングボルト	2	M8-20	
11	14105-99303	エアホース	1		
12	80124-80790	ホースバンド	1		
13	80124-80770	ホースバンド	1		
14	14105-99750	パイプ	1		
15	14105-99790	継手	1		
16	14108-07400	ホース	1		
17	14108-07411	板クリップ	1		
18	14106-41982	燃料タンク	1		
19	00101-51020	六角ボルト	4	M10-20	
20	00501-50100	ばね座金	4	10	
21	14658-02980	燃料キャップ	1		
22	00601-00316	スプリングピン	3	3-16	
23	13285-48130	ストレーナ	1		
24	13765-73690	エアブリーザ	1		
25	0854-080000	四角頭付プラグ	1	1/2	
26	14026-32761	タンクユニット	1		
27	0018-650510	十字穴付きなべ小ねじ	5	M5-10	
28	13385-50040	ホース	1		
29	14105-99431	プリフィルタ	1		
30	14105-99441	ブラケット	1		
31	00135-50825	スプリングボルト	1	M8-25	
32	00500-50080	平座金	1	8	
33	00135-50815	スプリングボルト	2	M8-15	
34	14105-99450	フューエルポンプ	1		
35	00101-50610	六角ボルト	2	M6-10	
36	00501-50060	ばね座金	2	6	
37	00500-50060	平座金	2	6	
38	14105-99531	メインフィルタ	1		
39	00101-50830	六角ボルト	2	M8-30	
40	00220-50080	スプリングナット	2	M8	
41	00500-50082	平座金	2	8　大	
42	14106-41750	燃料パイプ	1		
43	00175-50615	六角タッピンねじ	2	M6-15 3ｼｭ	
44	00175-50615	六角タッピンねじ	1	M6-15 3ｼｭ	

3. エンジン関係(1)

番号	品　番	品　名	数量	規　格	備 考
45	00500-59062	平座金	4	6ﾀﾞｲ	
46	00220-50060	スプリングナット	1	M6	
47	14105-99540	燃料ホース	1	530mm	
48	14105-99551	燃料ホース	2	400mm	
49	14105-99561	燃料ホース	1	360mm	
50	14105-99571	燃料ホース	1	500mm	
51	14105-99591	燃料ホース	1	430mm	
52	14105-99601	燃料ホース	1	320mm	
53	51425-33560	ホースバンド	14		
54	12825-20600	ホース	1		
55	14105-99431-02	エレメント（プリフィルタ）	1		
56	14105-99531-02	カートリッジ（メインフィルタ）	1		

4. 油圧関係(1)

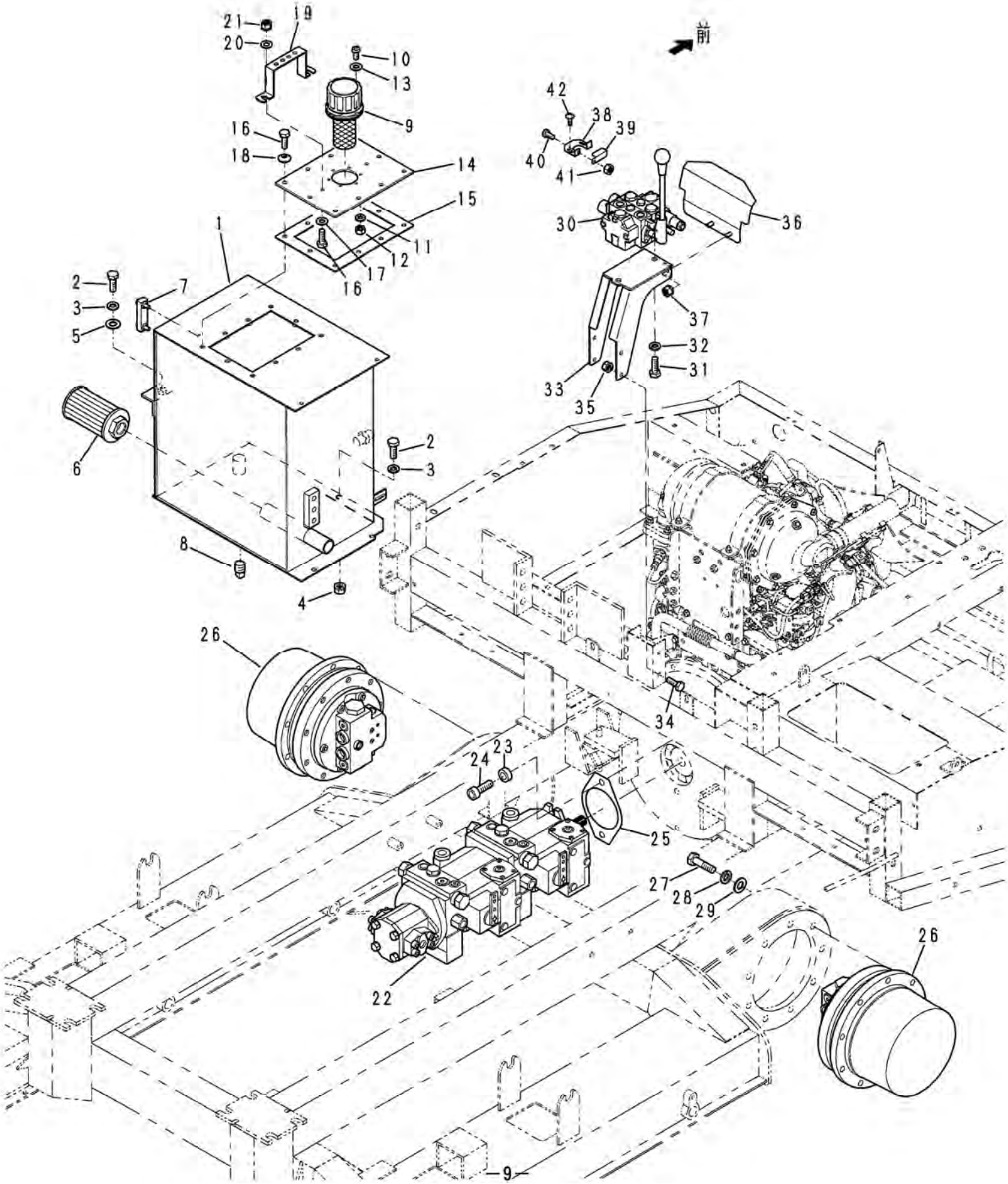
前
1
2
3
4
5
6
7
8
9
10
11
12
13
14
15
16
17
18
19
20
21
22
23
24
25
26
27
28
29
30
31
32
33
34
35
36
37
38
39
40
41
42

4. 油圧関係(1)

番号	品　番	品　名	数量	規　格	備 考
1	14106-42002	オイルタンク	1		
2	00101-51020	六角ボルト	6	M10-20	
3	00501-50100	ばね座金	2	10	
4	00220-50100	スプリングナット	4	M10	
5	00500-50100	平座金	2	10	
6	51305-20780	サクションフィルタ	1		
7	12715-11463	レベルゲージ	1		
8	0854-080000	四角頭付プラグ	1	1/2	
9	12715-11471	エアーブリーザ	1		
10	0018-950515	十字穴付き丸小ねじ(なべ小ねじ)	6	M5-15	
11	00501-50050	ばね座金	6	5	
12	00201-50051	六角ナット	6	M5	
13	0054-000050	シールワッシャ	6	5	
14	12715-11481	カバー	1		
15	12715-11490	パッキン	1		
16	00101-50820	六角ボルト	12	M8-20	
17	0054-000080	シールワッシャ	2	8	
18	12875-40540	ボンデッドワッシャー	10		
19	12715-19210	ガード	1		
20	00500-50080	平座金	2	8	
21	00220-50080	スプリングナット	2	M8	
22	14106-49130	ポンプ	1		
23	12875-42820	座金	2		
24	00140-11435	六角穴付きボルト	2	M14-35	
25	12875-49700	スペーサ	1		
26	12823-45270	走行モータ	2		
27	00123-51440	六角ボルト	18	M14-40 11T	
28	00501-50140	ばね座金	18	14	
29	00500-50140	平座金	18	14	
30	13475-57630	コントロールバルブ	1		
31	00101-51220	六角ボルト	2	M12-20	
32	00501-50120	ばね座金	2	12	
33	14106-42011	ブラケット	1		
34	00101-50820	六角ボルト	4	M8-20	
35	00220-50080	スプリングナット	4	M8	
36	14106-42021	ヒートプロテクタ	1		
37	00220-50080	スプリングナット	2	M8	
38	13475-57700	ストッパ	1		
39	13475-57710	ストッパ	1		
40	0018-950615	十字穴付き丸小ねじ(なべ小ねじ)	1	M6-15	
41	0040-050060	ナイロンナット	1	M6	
42	0019-340612	十字穴付きトラスタッピンねじ	2	M6-12 3ｼｭ	

5. 油圧関係(2)

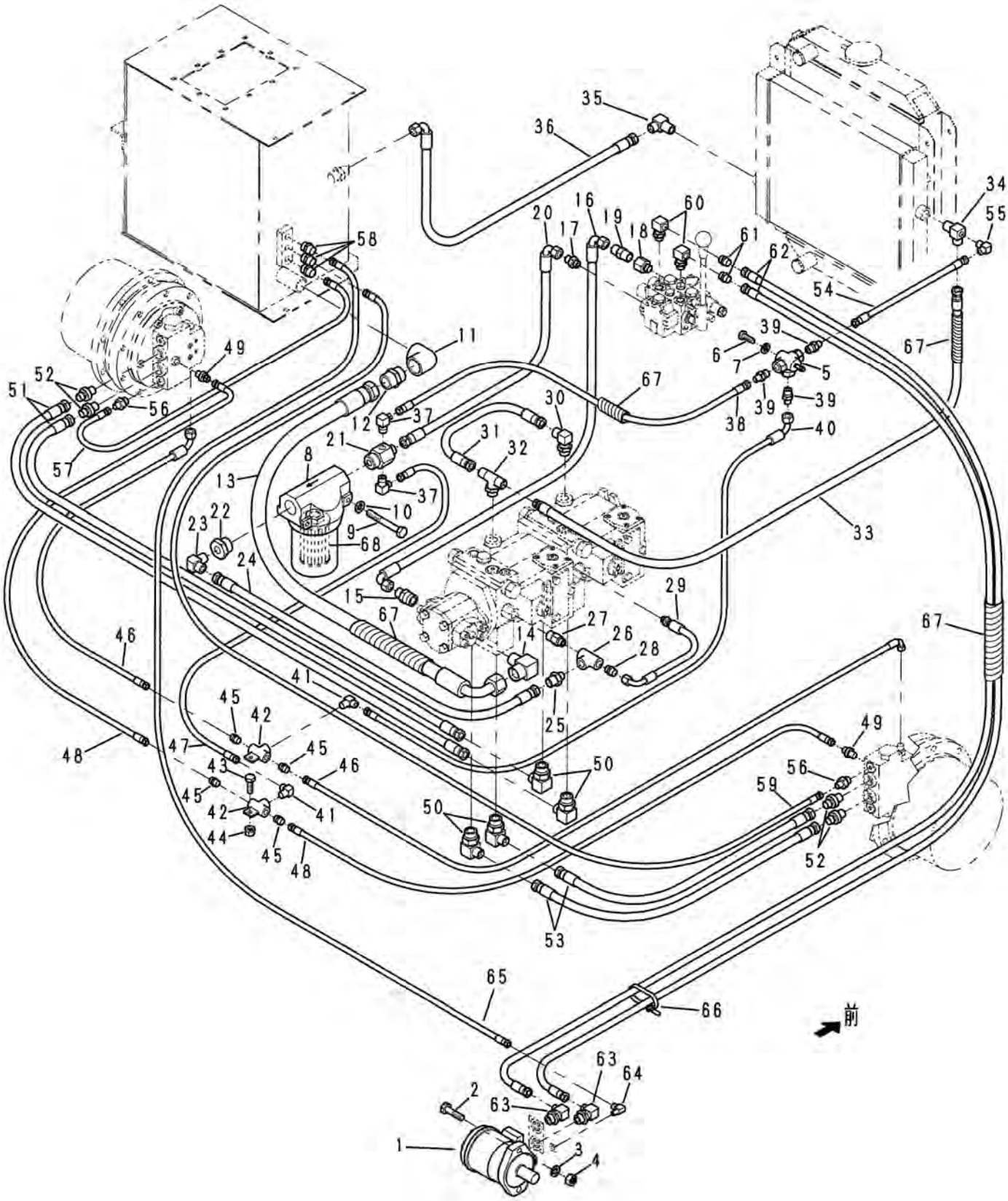
35
36
34
55
20
17
16
19
18
60
61
62
54
58
11
39
6
7
5
67
49
52
51
56
57
12
37
30
38
40
21
31
32
8
13
10
9
68
23
22
24
33
15
29
14
27
26
28
46
41
45
42
25
48
47
43
50
59
44
53
65
66
前
63
64
2
1
3
4

5. 油圧関係(2)

番号	品　番	品　名	数量	規　格	備 考
1	12823-74912	油圧モータ	1		
2	00123-51040	六角ボルト	2	M10-40 11T	
3	00501-50100	ばね座金	2	10	
4	00202-50101	六角ナット	2	M10 7T	
5	12713-40431	セレクタバルブ	1		
6	00101-50615	六角ボルト	2	M6-15	
7	00501-50060	ばね座金	2	6	
8	51305-15500	ラインフィルタ	1		
9	0019-610100	六角ボルト	2	M10-100	
10	00501-50100	ばね座金	2	10	
11	0830-160000	メスエルボ９０°	1	SLA08-000JT	
12	0842-160000	ニップル　Ｒ×Ｇ	1	8002RG16	
13	0903-0016078	油圧ホース	1		
14	12825-42920	アダプタ	1		
15	12825-51360	アダプタ	1		
16	13765-74320	油圧ホース	1		
17	13475-57660	アダプタ	1		
18	14105-99670	コネクタ	1		
19	14105-99680	コネクタ	1		
20	0903-0008092	油圧ホース	1		
21	12825-20812	アダプタ	1		
22	12875-32260	アダプタ	1		
23	0849-080000	オスエルボ９０°	1	8022RG08	
24	0901-0008053	油圧ホース	1		
25	12715-11541	アダプタ	1		
26	0833-060000	ティー	1	STA03-000JT	
27	12715-11550	Ｏリング付ストレート	1		
28	0842-060000	ニップル　Ｒ×Ｇ	1	8002RG06	
29	12875-35830	油圧ホース	1		
30	0856-080000	座付エルボ９０°	1	8163GG08	
31	0901-0008035	油圧ホース	1		
32	12875-42890	アダプタ	1		
33	0901-0008167	油圧ホース	1		
34	12825-20820	アダプタ	1		
35	0849-080000	オスエルボ９０°	1	8022RG08	
36	0903-0008062	油圧ホース	1		
37	13475-57680	アダプタ	2		
38	0901-0004131	油圧ホース	1		
39	12715-11581	アダプタ	3		
40	0903-0004110	油圧ホース	1		
41	0849-040000	オスエルボ９０°	2	8022RG04	
42	12715-11590	ターミナル	2		
43	00121-50845	六角ボルト	1	M8-45	
44	00220-50080	スプリングナット	1	M8	

5. 油圧関係(2)

番号	品　番	品　名	数量	規　格	備 考
45	0842-040000	ニップル　R×G	4	8002RG04	
46	0903-0004059	油圧ホース	2		
47	0901-0004043	油圧ホース	1		
48	0903-0004050	油圧ホース	2		
49	0858-040000	Oリング付ストレート	2	8161GG04	
50	12825-42930	アダプタ	4		
51	0903-0608051	油圧ホース	2		
52	0858-080000	Oリング付ストレート	4	8161GG08	
53	0903-0608055	油圧ホース	2		
54	0901-0004033	油圧ホース	1		
55	0849-040000	オスエルボ９０°	1	8022RG04	
56	12725-09831	アダプタ	2		
57	0901-0004093	油圧ホース	1		
58	0842-040000	ニップル　R×G	3	8002RG04	
59	0901-0004144	油圧ホース	1		
60	13475-57690	アダプタ	2		
61	0842-060000	ニップル　R×G	2	8002RG06	
62	0901-0406385	油圧ホース	2		
63	12825-42940	アダプタ	2		
64	12825-42950	アダプタ	1		
65	0901-0004357	油圧ホース	1		
66	60904-64860	ケッソクバンド	16	RF250-W	
67	80104-80421	スパイラルチューブ	3		
68	51305-15500-02	フィルタエレメント	1		

6. レバー関係

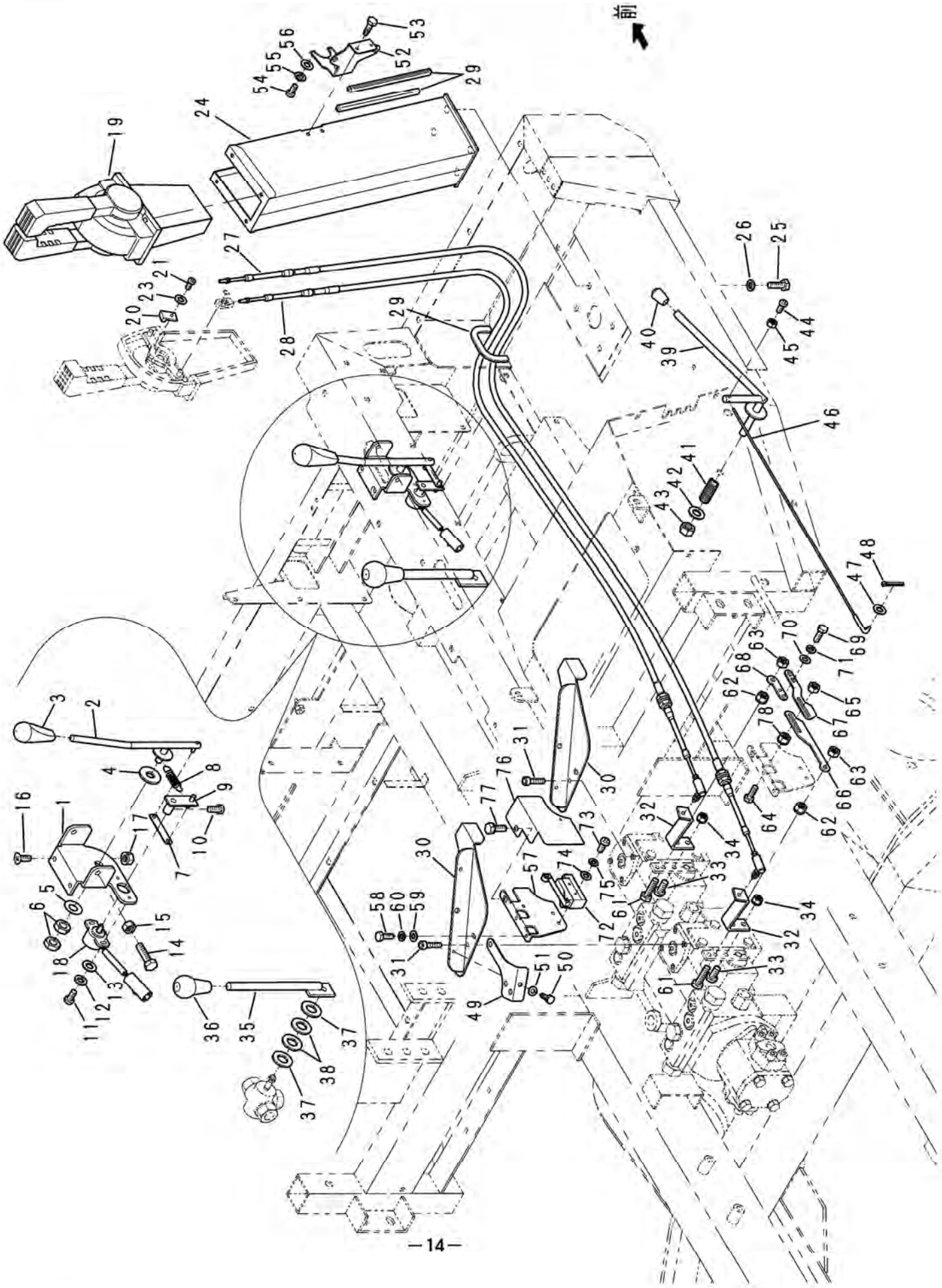

6. レバー関係

番号	品　番	品　名	数量	規　格	備 考
1	13765-74192	ブラケット	1		
2	14108-07280	アクセルレバー	1		
3	14025-90503	グリップ	1		
4	41004-48192	マサツバン	1		
5	41004-48180	サラバネ	1		
6	41004-48160	ナット	2	M12 3ｼｭ	
7	13765-74210	ロッド	1		
8	20024-01741	スプリング	1		
9	13765-74221	アーム	1		
10	0018-650510	十字穴付きなべ小ねじ	1	M5-10	
11	0018-650416	十字穴付きなべ小ねじ	2	M4-16	
12	00501-50040	ばね座金	2	4	
13	00500-50040	平座金	2	4	
14	00101-50845	六角ボルト	2	M8-45	
15	00201-50081	六角ナット	2	M8	
16	0018-750625	十字穴付きさら小ねじ	2	M6-25	
17	00220-50060	スプリングナット	2	M6	
18	11923-51371	ボリューム	1		
19	12823-45300	ステアリングレバー	1		
20	12825-41061	ストッパ	4		
21	0018-650510-SW	十字穴付きなべ小ねじＳＷ付	4	M5-10	
23	00500-50050	平座金	4	5	
24	14106-49650	ポスト	1		
25	00101-51020	六角ボルト	4	M10-20	
26	00501-50100	ばね座金	4	10	
27	12823-74920	プッシュプルケーブル右	1		
28	12823-74930	プッシュプルケーブル左	1		
29	12875-20890	トリム	3	130	
30	14106-49640	ブラケット	2		
31	00140-10620	六角穴付きボルト	6	M6-20	
32	12873-74851	レバー	2		
33	0018-950825	十字穴付き丸小ねじ(なべ小ねじ)	2	M8-25	
34	00220-50080	スプリングナット	2	M8	
35	12825-20911	レバー	1		
36	14025-90513	グリップ	1		
37	00500-50100	平座金	2	10	
38	0054-000100	シールワッシャ	2	10	
39	14025-91232	フロアコンベア変速レバー	1		
40	14025-90513	グリップ	1		
41	20094-03130	スプリング	1		
42	00500-50120	平座金	1	12	
43	0041-050121	Ｕナット	1	M12	
44	0018-950515	十字穴付き丸小ねじ(なべ小ねじ)	1	M5-15	
45	00201-50051	六角ナット	1	M5	

6. レバー関係

番号	品　番	品　名	数量	規　格	備 考
46	12825-20921	ワイヤ	1		
47	00500-50060	平座金	1	6	
48	00600-50220	割ピン	1	2-20	
49	14108-06650	プレート	1		
50	00500-50062	平座金	1	6　大	
51	00175-50616	六角タッピンねじ	1	M6-16 3ｼｭ	
52	14106-49110	ブザーブラケット	1		
53	00175-50616	六角タッピンねじ	2	M6-16 3ｼｭ	
54	0018-650310	十字穴付きなべ小ねじ	3	M3-10	
55	00501-50030	ばね座金	3	3	
56	00500-50030	平座金	3	3	
57	14108-06732	ブラケット	1		
58	00101-50610	六角ボルト	4	M6-10	
59	00500-50062	平座金	4	6　大	
60	00501-50060	ばね座金	4	6	
61	00101-50835	六角ボルト	2	M8-35	
62	00220-50080	スプリングナット	2	M8	
63	0040-040080	ナイロンナット	2	M8	
64	00101-50630	六角ボルト	1	M6-30	
65	0040-040060	ナイロンナット	1	M6	
66	14108-06700	プレート	1		
67	14108-06710	プレート	1		
68	14108-06720	プレート	1		
69	00101-50610	六角ボルト	2	M6-10	
70	00500-50062	平座金	2	6　大	
71	00501-50060	ばね座金	2	6	
72	14028-05100	リミットスイッチ組立（NO接点）	1		
73	0018-650435	十字穴付きなべ小ねじ	2	M4-35	
74	00500-50040	平座金	2	4	
75	00501-50040	ばね座金	2	4	
76	14108-06741	カバー	1		
77	00135-50815	スプリングボルト	1	M8-15	
78	00220-50060	スプリングナット	1	M6	

7. カバー関係(1)

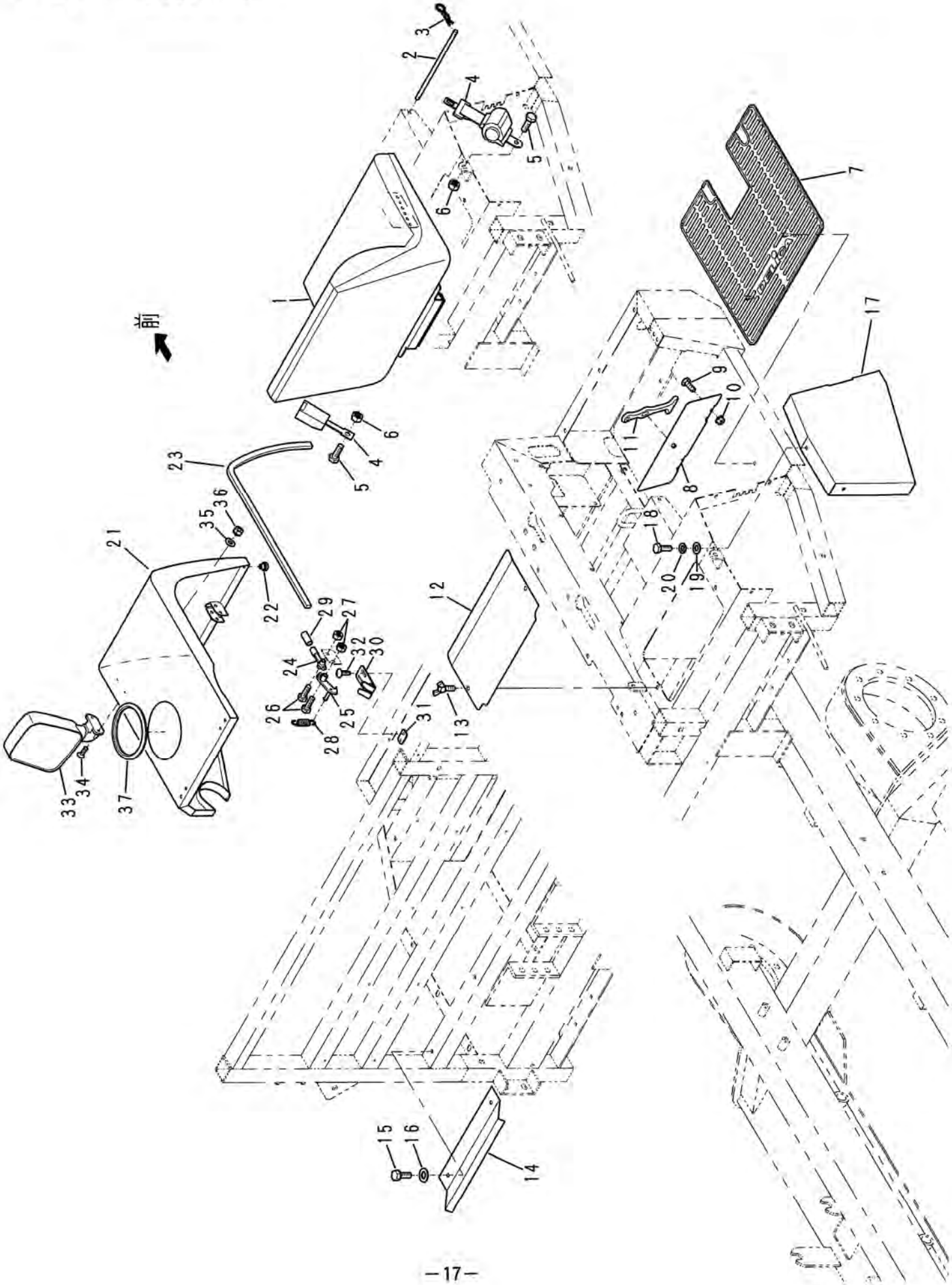
前
1
2
3
4
5
6
7
8
9
10
11
12
13
14
15
16
17
18
19
20
21
22
23
24
25
26
27
28
29
30
31
32
33
34
35
36
37

7. カバー関係(1)

番号	品　番	品　名	数量	規　格	製造番号
1	14026-33402	シート組立	1		
2	40424-51040	ピン	1		
3	00602-51100	アールピン	2	10 Aｶﾞﾀ	
4	14026-33500	シートベルト	1		
5	00103-51025	六角ボルト	2	M10-25 11T	
6	0040-040100	ナイロンナット	2	M10	
7	13463-96140	フロアマット	1		
8	12653-37000	フタ	1		
9	00101-50615	六角ボルト	4	M6-15	
10	00220-50060	スプリングナット	4	M6	
11	30224-33771	バンド	1		
12	1410-00010	カバー	1		～105
	14105-99401	カバー	1		106～
13	00170-50816	ちょうボルト	2	M8-16 (M8-15)	
14	13765-74260	カバー	1		
15	00135-50820	スプリングボルト	1	M8-20	
16	00500-59082	平座金	1	8 (5/16ﾀﾞｲ)	
17	14105-99622	カバー	1		
18	00101-50615	六角ボルト	4	M6-15	
19	00500-50060	平座金	4	6	
20	00501-50060	ばね座金	4	6	
21	14101-04441	カバー	1		
22	12524-78410	クッションゴム	8		
23	12825-21010	パッキン	1	870	
24	14025-91042	ボンネットラッチ2	2		
25	14025-91051	ボンネットラッチ3	2		
26	00101-50840	六角ボルト	4	M8-40	
27	0040-040080	ナイロンナット	4	M8	
28	20024-01741	スプリング	2		
29	80034-80270	キャップ	2		
30	14025-90662	フック	2		
31	14108-07740	プレートナット	2		
32	0019-340616	十字穴付きトラスタッピンねじ	4	M6-16 3ｼｭ	
33	14025-96050	サイドミラー　左	1		
34	0018-950615	十字穴付き丸小ねじ(なべ小ねじ)	2	M6-15	
35	00500-50060	平座金	2	6	
36	00220-50060	スプリングナット	2	M6	
37	12875-20890	トリム	1		

8. フレーム関係

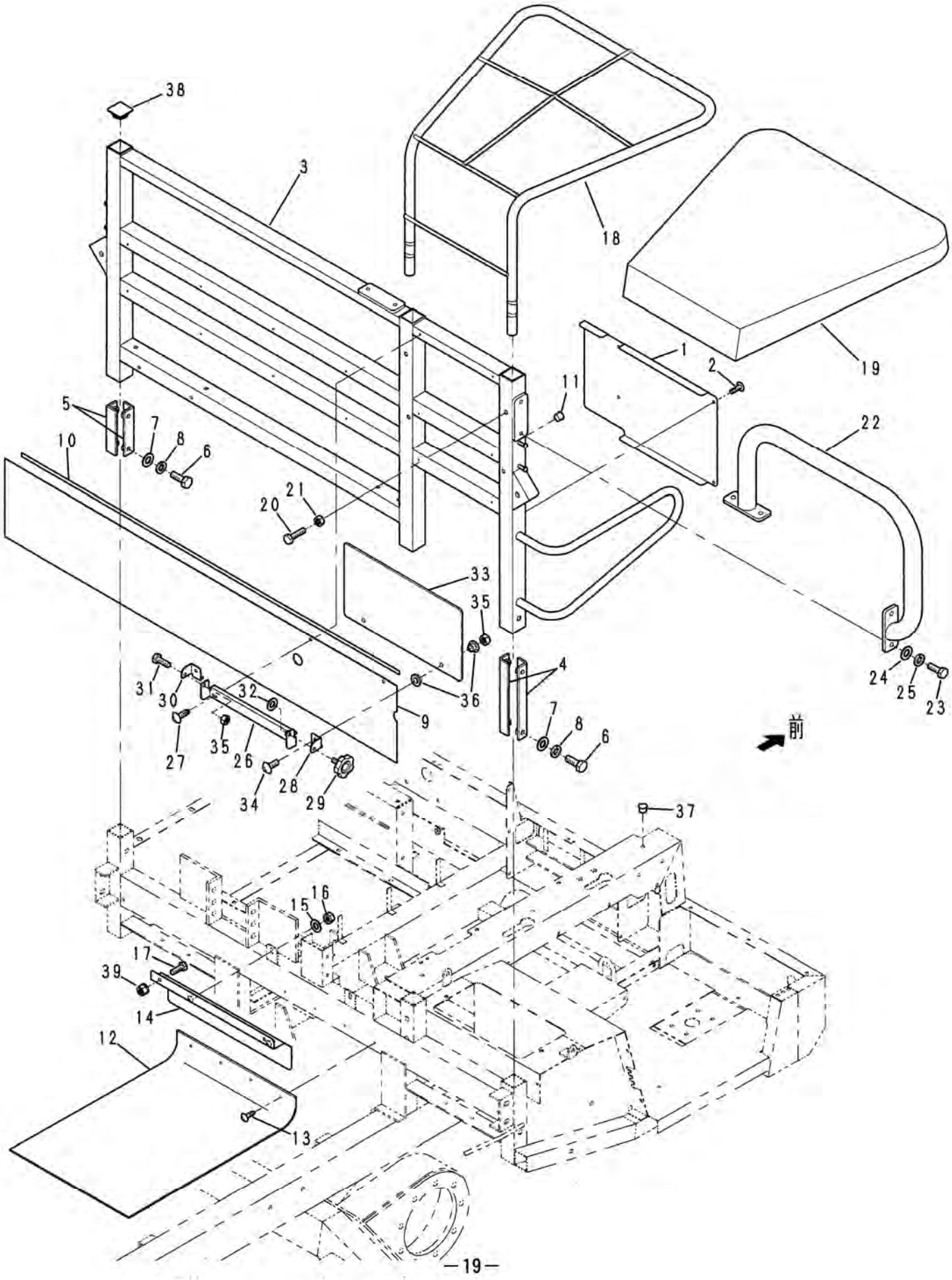
38
3
18
19
1
2
11
22
5
7
8
6
10
21
20
33
35
36
4
24
25
23
31
30
32
9
27
35
26
28
34
29
7
8
6
前
37
16
15
17
39
14
12
13

8. フレーム関係

番号	品　番	品　名	数量	規　格	備 考
1	14105-99691	カバー	1		
2	0019-340616	十字穴付きトラスタッピンねじ	4	M6-16 3ｼｭ	
3	14106-42081	鳥居	1		
4	14108-07270	継手	2		
5	12695-11880	継手	4		
6	00103-51225	六角ボルト	12	M12-25 11T	
7	00500-50120	平座金	12	12	
8	00501-50120	ばね座金	12	12	
9	12823-45351	カバー	1		
10	12875-36910	接合テープ	1	3, 510	
11	13055-27080	ホールプラグ	2		
12	13475-57730	カバー	1		
13	0019-340612	十字穴付きトラスタッピンねじ	4	M6-12 3ｼｭ	
14	14106-42120	プレート	1		
15	00500-50080	平座金	2	8	
16	00220-50080	スプリングナット	2	M8	
17	00101-50815	六角ボルト	2	M8-15	
18	14106-49810	フレーム	1		
19	13053-49330	幌	1		
20	00101-51045	六角ボルト	2	M10-45	
21	00201-50101	六角ナット	2	M10	
22	14026-39110	フレーム	1		
23	00103-51025	六角ボルト	4	M10-25 11T	
24	00500-50100	平座金	4	10	
25	00501-50100	ばね座金	4	10	
26	14026-41650	ブラケット	1		
27	0019-340616	十字穴付きトラスタッピンねじ	2	M6-16 3ｼｭ	
28	12835-24510	ブラケット右	1		
29	00159-50820	ノブボルト	1	M8-20	
30	12835-24520	ブラケット左	1		
31	00101-50820	六角ボルト	1	M8-20	
32	12885-22411	ワッシャ	2		
33	12835-24530	オペレータガード	1		
34	0018-550830	十字穴付きトラス小ねじ	2	M8-30	
35	0040-040080	ナイロンナット	3	M8	
36	12835-24541	グロメット	4		
37	13055-27080	ホールプラグ	3		
38	14025-99010	エンドキャップ	1		
39	00220-50080	スプリングナット	2	M8	

9. カバー関係(2)

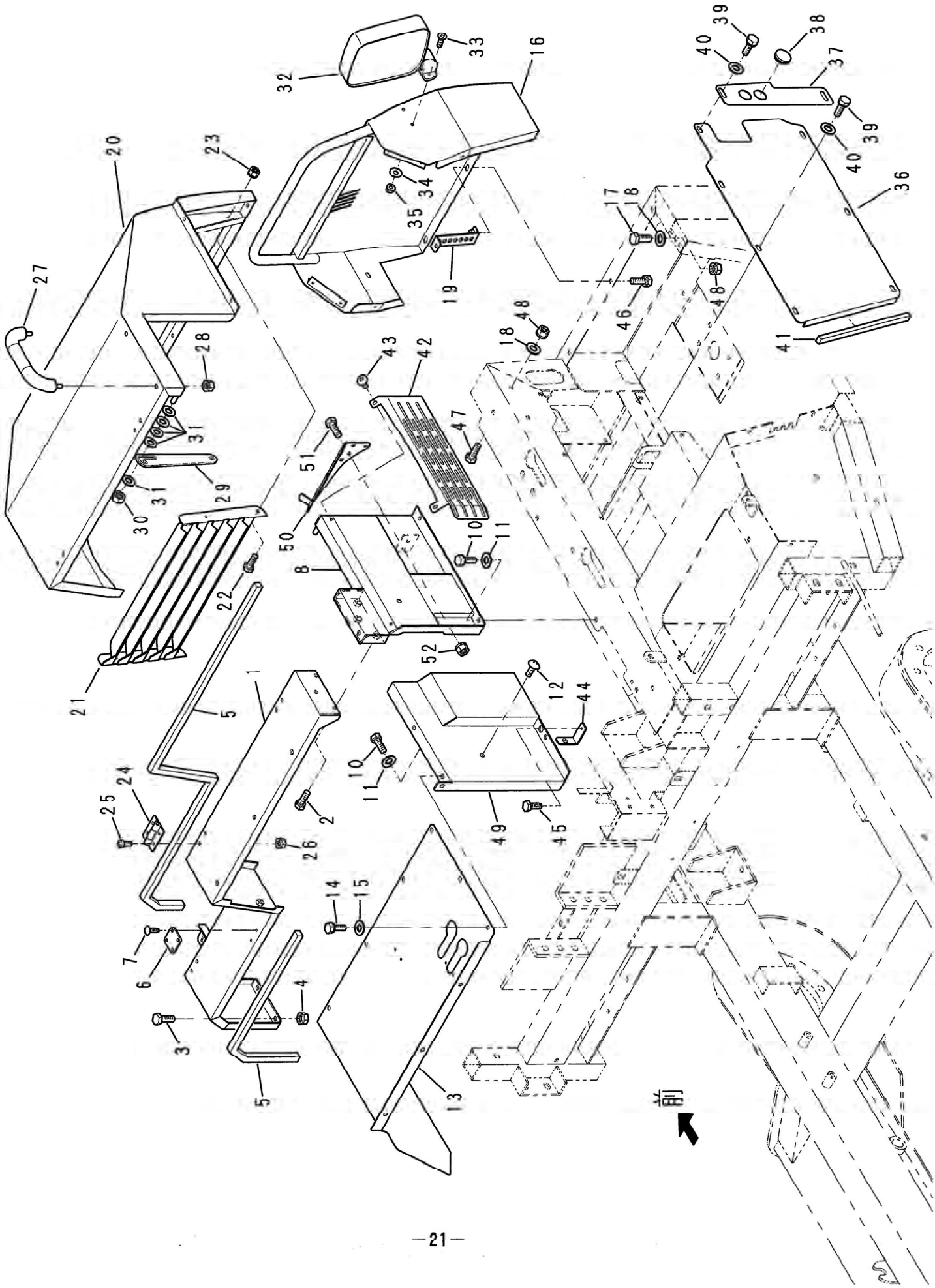

9. カバー関係(2)

番号	品　番	品　名	数量	規　格	製造番号
1	14106-42031	ステー	1		
2	00135-50815	スプリングボルト	3	M8-15	
3	00101-50815	六角ボルト	2	M8-15	
4	00220-50080	スプリングナット	2	M8	
5	13515-58260	シーリングパッキン	2		
6	13765-74240	ステー	1		
7	0019-340616	十字穴付きトラスタッピンねじ	4	M6-16 3ｼｭ	
8	14106-42051	カバー	1		～105
	14106-42052	カバー	1		106～
10	00135-50820	スプリングボルト	4	M8-20	
11	00500-59082	平座金	4	8 (5/16ﾀﾞｲ)	
12	0018-550815	十字穴付きトラス小ねじ	1	M8-15	
13	14106-42071	カバー	1		
14	00135-50820	スプリングボルト	8	M8-20	
15	00500-59082	平座金	8	8 (5/16ﾀﾞｲ)	
16	14022-09792	カバー	1		
17	00101-50815	六角ボルト	1	M8-15	
18	00500-50080	平座金	3	8	
19	14108-07880	プレート	3		
20	14101-04451	カバー	1		
21	14106-42062	ルーバ	1		
22	00101-50615	六角ボルト	4	M6-15	
23	00220-50060	スプリングナット	4	M6	
24	10384-71241	チョウツガイ	4		
25	0018-950615	十字穴付き丸小ねじ (なべ小ねじ)	16	M6-15	
26	00220-50060	スプリングナット	16	M6	
27	14025-92350	グリップ	1		
28	00220-50080	スプリングナット	2	M8	
29	14105-99631	プレート	1		
30	0040-040100	ナイロンナット	2	M10	
31	0054-000100	シールワッシャ	7	10	
32	14025-96040	サイドミラー　右	1		
33	0018-950615	十字穴付き丸小ねじ (なべ小ねじ)	2	M6-15	
34	00500-50060	平座金	2	6	
35	00220-50060	スプリングナット	2	M6	
36	14106-42142	カバー	1		
37	14108-07991	カバー	1		
38	12665-07730	グロメット	2		
39	00135-50820	スプリングボルト	7	M8-20	
40	00500-59082	平座金	7	8 (5/16ﾀﾞｲ)	
41	12825-21010	パッキン	1	280	
42	14106-42170	ヒートプロテクタ	1		
43	0019-340612	十字穴付きトラスタッピンねじ	4	M6-12 3ｼｭ	
44	14108-07860	プレート	1		

9. カバー関係(2)

番号	品　番	品　名	数量	規　格	製造番号
45	00175-50616	六角タッピンねじ	1	M6-16 3ｼｭ	
46	00135-50815	スプリングボルト	3	M8-15	
47	00101-50820	六角ボルト	2	M8-20	
48	00220-50080	スプリングナット	3	M8	
49	14106-49890	カバー	1		106～
50	14108-05841	プレート	1		106～
51	00101-50815	六角ボルト	2	M8-15 ｾﾞﾝﾈｼﾞ	106～
52	00220-50080	スプリングナット	2	M8	106～

10. 電装関係(1)

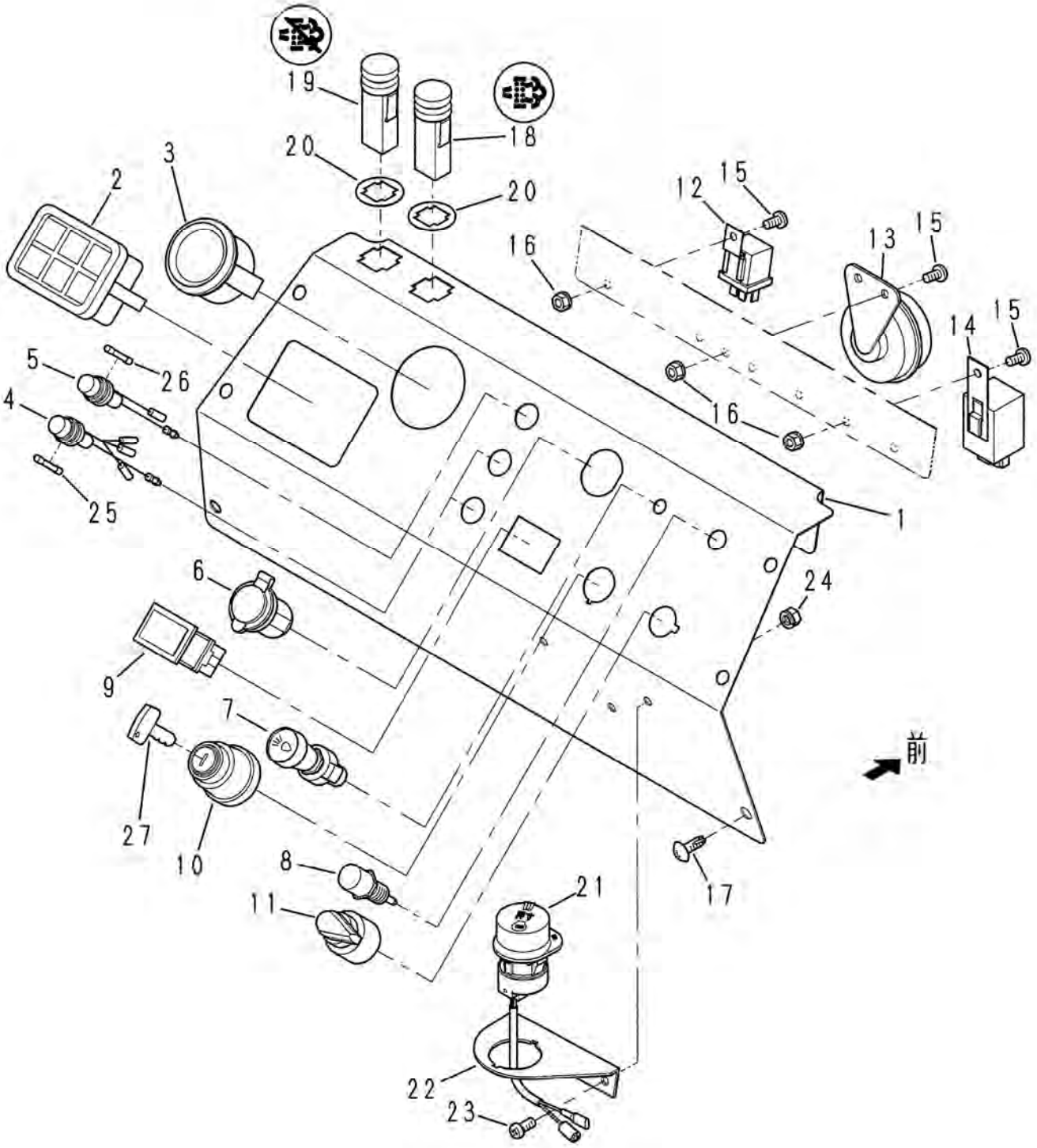
19
18
20
20
3
2
12
15
13
15
16
14
15
5
26
4
16
25
1
6
24
9
7
前
27
10
8
17
21
11
22
23

10. 電装関係(1)

番号	品　番	品　名	数量	規　格	備 考
1	14106-42151	パネル	1		
2	14026-33700	パイロットボックス	1		
3	14025-90470	フューエルゲージ	1		
4	14025-91620	ヒューズホルダ	2		
5	14025-91630	ヒューズホルダ	1		
6	14025-91640	電源取出	1		
7	10904-41221	ライトスイッチ	1		
8	10904-41230	ホーンスイッチ	1		
9	23335-88180	アワーメータ	1		
10	14026-33710	スタータスイッチ	1		
11	10904-41240	ウィンカスイッチ	1		
12	12564-99970	リレー	1		
13	41004-48380	ホーン	1		
14	10904-41262	フラッシャユニット	1		
15	0018-950615	十字穴付き丸小ねじ(なべ小ねじ)	5	M6-15	
16	00220-50080	スプリングナット	5	M8	
17	0019-340616	十字穴付きトラスタッピンねじ	6	M6-16 3ｼｭ	
18	14108-06660	DPF手動再生SW	1		
19	14108-06670	DPF再生禁止SW	1		
20	14108-06681	プレート	2		
21	13375-52110	非常停止スイッチ	1		
22	13375-52120	ブラケット	1		
23	0018-950615	十字穴付き丸小ねじ(なべ小ねじ)	2	M6-15	
24	00220-50060	スプリングナット	2	M6	
25	12564-99961-02	ヒューズ	2	20A	
26	31655-33650-08	ヒューズ	1	10A	
27	14026-33710-01	キー	1		

11. 電装関係(2)

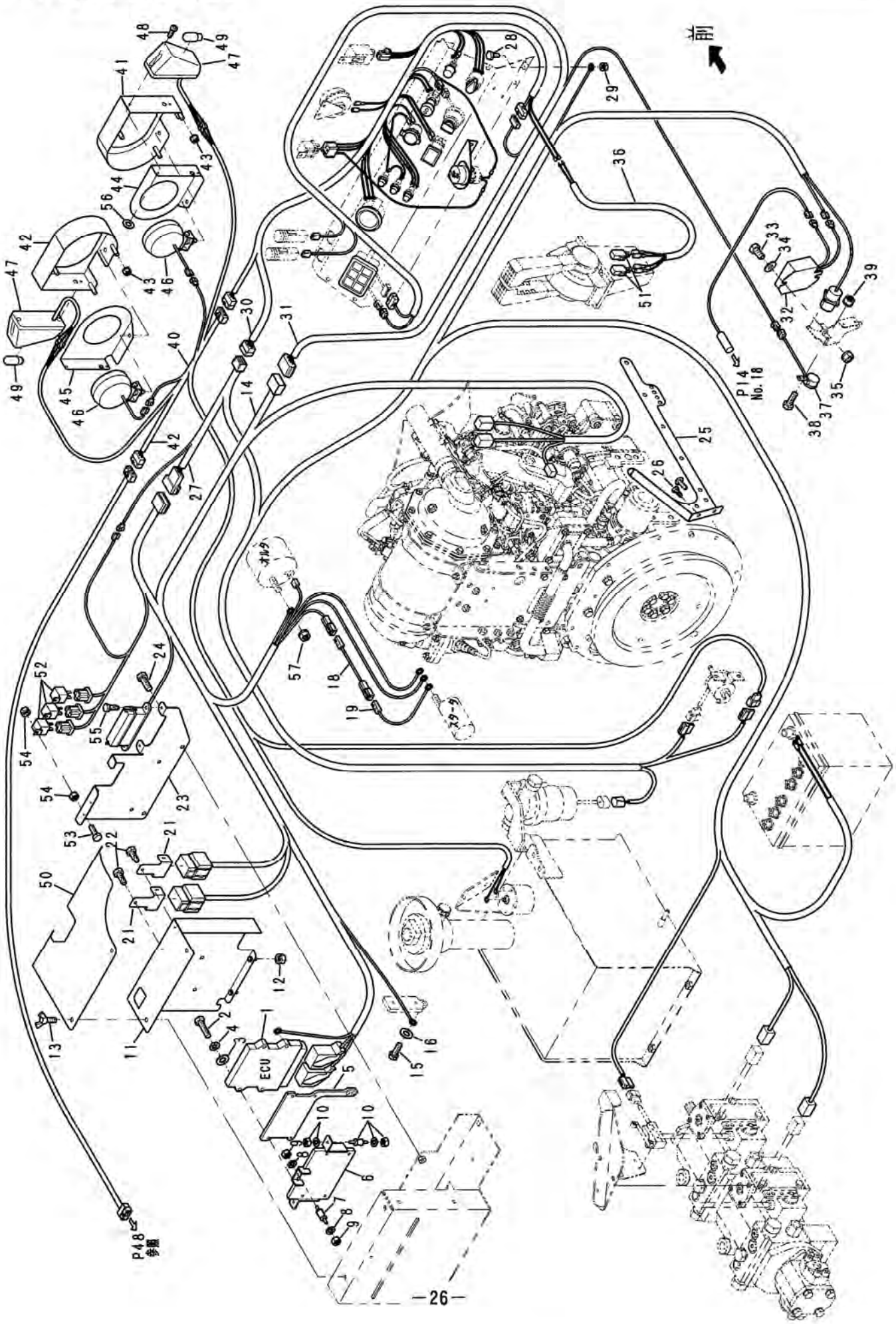

11. 電装関係(2)

番号	品　番	品　名	数量	規　格	備 考
1		ECU	1		
2	00101-50635	六角ボルト	4	M6-35	
3	00500-50062	平座金	4	6　大	
4	00501-50060	ばね座金	4	6	
5	14108-06600	プレート	1		
6	14106-49071	ステー	1		
7	14108-06610	防振ゴム	1		
8	00501-50050	ばね座金	2	5	
9	00201-50051	六角ナット	2	M5	
10	14108-06620	防振ゴム	2		
11	14106-49081	ECUカバー	1		
12	00220-50060	スプリングナット	2	M6	
13	00170-50816	ちょうボルト	2	M8-16 (M8-15)	
14	14102-12321	エンジンハーネス	1		
15	00135-50815	スプリングボルト	2	M8-15	
16	00500-50080	平座金	1	8	
18	12565-00020	ヒュージブルリンク	1		
19	13385-50110	ワイヤーハーネスＮＣ	1		
20	00220-50060	スプリングナット	1	M6	
21	14108-06630	ホルダー	2		
22	00175-50616	六角タッピンねじ	4	M6-16 3ｼｭ	
23	14106-49100	電装ブラケット	1		
24	00135-50815	スプリングボルト	2	M8-15	
25	14106-49090	ハーネスガイド	1		
26	00175-50616	六角タッピンねじ	2	M6-16	
27	14106-48050	車両ハーネス	1		
28	00101-50815	六角ボルト	1	M8-15	
29	00220-50080	スプリングナット	1	M8	
30	14022-09773	パネルハーネス	1		
31	14106-48941	パネルハーネス254	1		
32	14106-49040	CANコントローラ	1		
33	00101-50815	六角ボルト	2	M8-15	
34	00500-50080	平座金	2	8	
35	00220-50080	スプリングナット	2	M8	
36	12825-21070	ワイヤハーネスＸＡ	1		
37	14108-06690	DPFブザー	1		
38	00101-50612	六角ボルト	1	M6-12	
39	00220-50060	スプリングナット	1	M6	
40	14026-33661	車体ハーネスA	1		
41	14026-32872	ヘッドライトカバー　右	1		
42	14026-32882	ヘッドライトカバー　左	1		
43	00220-50080	スプリングナット	6	M8	
44	14026-32894	ヘッドライトカバー　右	1		
45	14026-32904	ヘッドライトカバー　左	1		

11. 電装関係(2)

番号	品　番	品　名	数量	規　格	備 考
46	14026-32860	ヘッドライト	2		
47	14025-90740	シグナルランプ	2		
48	0018-650425	十字穴付きなべ小ねじ	4	M4-25	
49	14025-90740-02	バルブ	2		
50	14106-49740	カバー	1		
51	12823-45300-04	ニュートラルスイッチキット	2		
52	14108-05050	リレー	3		
53	0018-650515	十字穴付きなべ小ねじ	3	M5-15	
54	00201-50051	六角ナット	6	M5	
55	00175-50616	六角タッピンねじ	2	M6-16 3ｼｭ	
56	00500-50040	平座金	4	4	
57	00220-50060	スプリングナット	1	M6	

12. 荷台フレーム関係

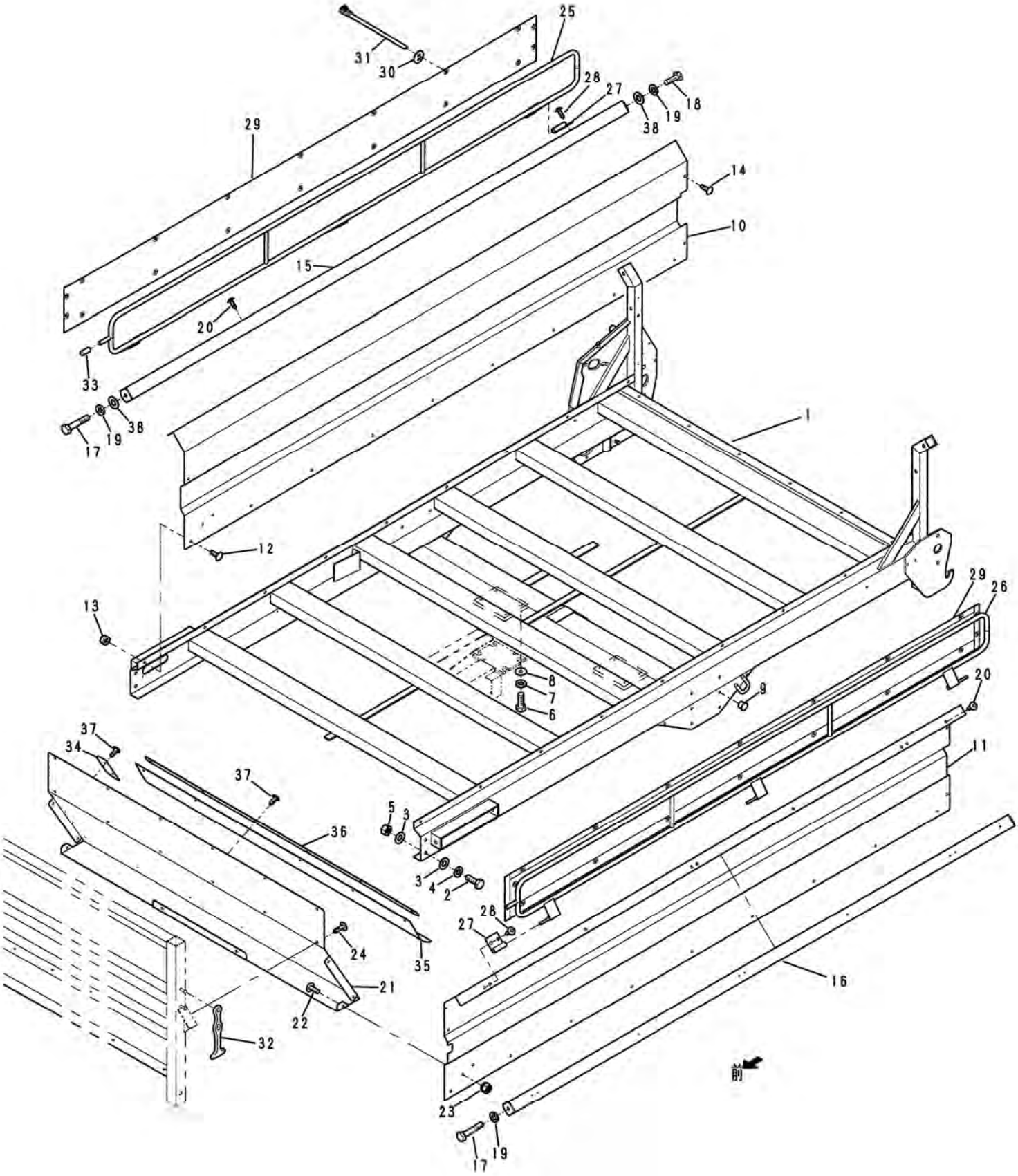
25
31
30
28
27
18
19
38
29
14
10
15
20
33
38
19
17
1
12
29
26
13
8
7
6
9
20
37
34
11
37
5
3
36
3
4
2
28
27
24
35
21
16
22
32
前
23
19
17

12. 荷台フレーム関係

番号	品　番	品　名	数量	規　格	備 考
1	14101-04412	荷台フレーム	1		
2	00123-51230	六角ボルト	4	M12-30 11T	
3	00500-50120	平座金	8	12	
4	00501-50120	ばね座金	4	12	
5	0041-050121	Uナット	4	M12	
6	00123-51230	六角ボルト	8	M12-30 11T	
7	00501-50120	ばね座金	8	12	
8	12655-05440	カラー	8		
9	13055-27081	ホールプラグ	12		
10	14106-43651	サイドプレート　右	1		
11	14106-41912	サイドプレート　左	1		
12	0018-550815	十字穴付きトラス小ねじ	18	M8-15	
13	00220-50080	スプリングナット	17	M8	
14	0019-340616	十字穴付きトラスタッピンねじ	8	M6-16 3ｼｭ	
15	14108-07350	フレーム　右	1		
16	14106-41901	フレーム　左	1		
17	00123-51260	六角ボルト	2	M12-60 11T	
18	00103-51225	六角ボルト	2	M12-25 11T	
19	00501-50120	ばね座金	4	12	
20	0019-340616	十字穴付きトラスタッピンねじ	6	M6-16 3ｼｭ	
21	14106-41920	フロントエプロン	1		
22	0018-550815	十字穴付きトラス小ねじ	6	M8-15	
23	00220-50080	スプリングナット	6	M8	
24	0019-340616	十字穴付きトラスタッピンねじ	12	M6-16 3ｼｭ	
25	12823-45762	フレーム右	1		
26	12823-45772	フレーム左	1		
27	12514-73620	チョウツガイ	6		
28	0019-340616	十字穴付きトラスタッピンねじ	12	M6-16 3ｼｭ	
29	14105-99280	カバー	2		
30	22465-57590	ザガネ	14		
31	80004-81160	ケッソクバンド	36	RF100-W	
32	30224-33771	バンド	2		
33	80034-80270	キャップ	2		
34	14025-92450	プレート	2		
35	12825-21700	カバー	1		
36	14105-99370	プレート	1		
37	0019-340616	十字穴付きトラスタッピンねじ	10	M6-16 3ｼｭ	
38	00500-50120	平座金	4	12	

13. フロアコンベア関係

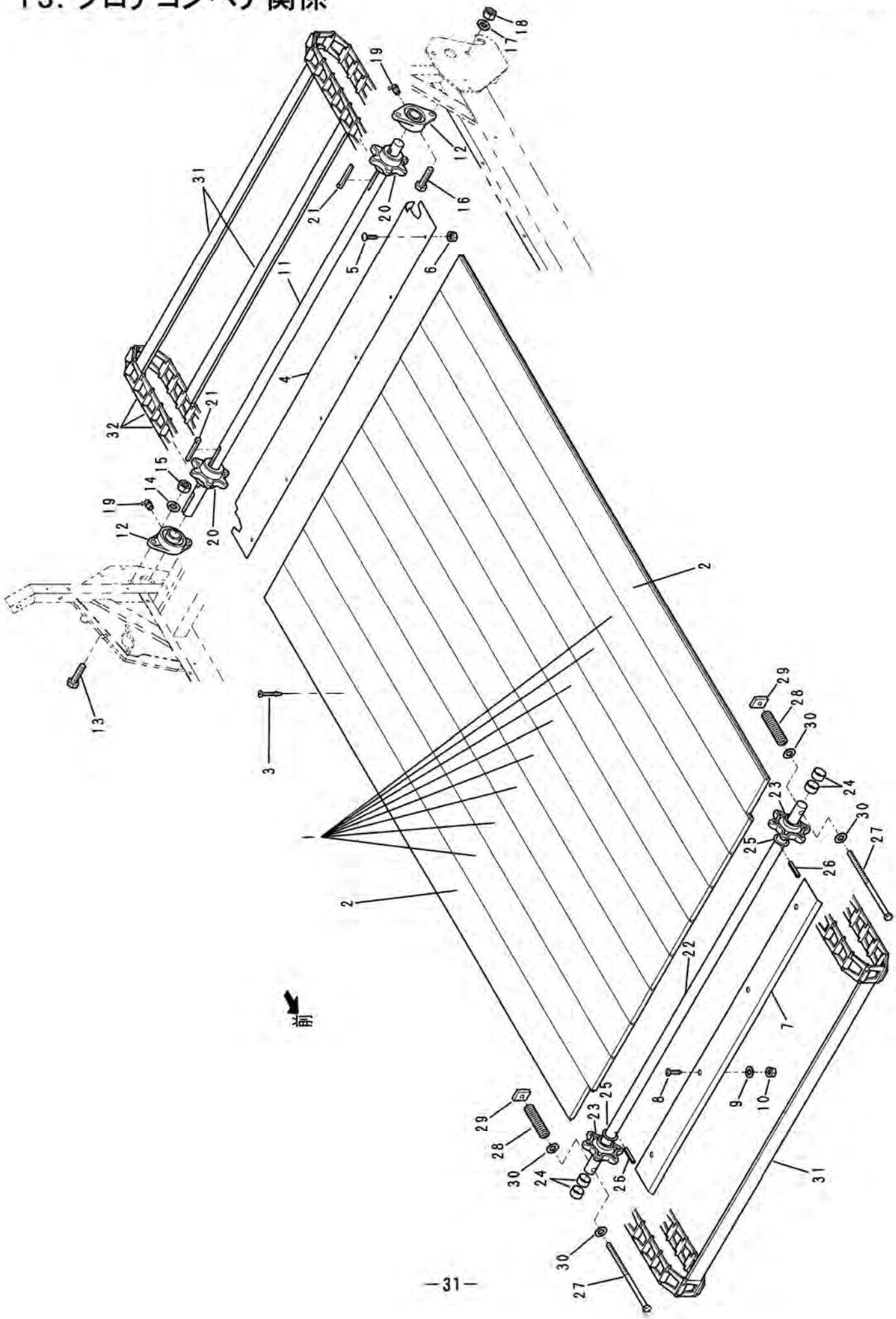

13. フロアコンベア関係

番号	品　番	品　名	数量	規　格	備 考
1	13385-51281	ユカイタ	8		
2	14108-07380	ユカイタ	2		
3	22715-58760	ビスロープ	80		
4	14106-41930	カバー	1		
5	0018-550820	十字穴付きトラス小ねじ	6	M8-20	
6	00220-50080	スプリングナット	6	M8	
7	22595-58720	カバー	1		
8	0018-730835	十字穴付きさら小ねじ	4	M8-35 SUS	
9	00500-59082	平座金	4	8 (5/16ﾀﾞｲ)	
10	00220-50080	スプリングナット	4	M8	
11	14105-99360	駆動軸	1		
12	0630-207000	ユニットベアリング	2	UCFL207	
13	00101-51645	六角ボルト	2	M16-45	
14	00501-50160	ばね座金	2	16	
15	00201-50161	六角ナット	2	M16	
16	00101-51440	六角ボルト	2	M14-40	
17	00501-50140	ばね座金	2	14	
18	00201-50141	六角ナット	2	M14	
19	01020-21262	グリースニップル	2	B-MT6X1	
20	22583-99390	スプロケット	2		
21	10044-21230	頭付キー	2		
22	14105-99240	アイドラ軸	1		
23	22253-93762	スプロケット	2		
24	0499-035020	無給油ブッシュ	4	70B-3520	
25	12825-21751	ワッシャ	2		
26	00601-50650	スプリングピン	2	6-50	
27	14025-91462	ボルト	2		
28	10324-54610	スプリング	2		
29	12875-23400	ナット	2		
30	00500-50140	平座金	2	14	
31	22593-99850	クロスバー	14		
32	22255-53602	デタッチャブルチェーン	140		

14. 送り駆動関係

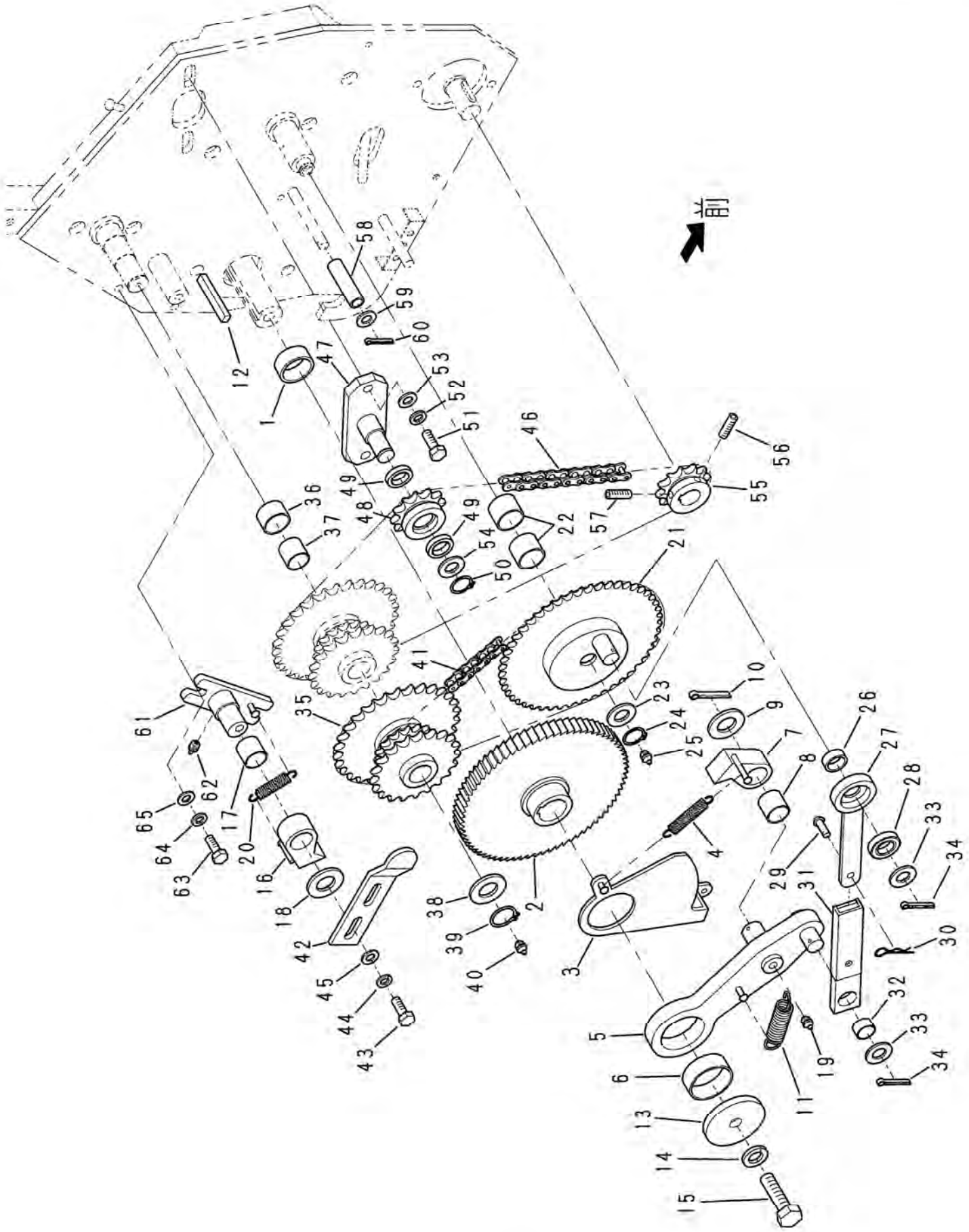

14. 送り駆動関係

番号	品　番	品　名	数量	規　格	備 考
1	10904-71651	スペーサ	1		
2	10933-26320	ラチェット	1		
3	10934-71762	アーム	1		
4	12835-16391	スプリング	1		
5	10904-71673	アーム	1		
6	0499-050020	無給油ブッシュ	1	70B-5020	
7	10934-71773	ツメ	1		
8	0498-025025	無給油ブッシュ	1	80B-2525	
9	00500-50250	平座金	1	25	
10	00600-50440	割ピン	1	4-40	
11	20024-01741	スプリング	1		
12	0090-701070	平行キー	1	10X8-70 ｶｸｶﾞﾀ	
13	12825-21761	ワッシャ	1		
14	00501-50140	ばね座金	1	14	
15	00121-51445	六角ボルト	1	M14-45	
16	10934-71783	ツメ	1		
17	0498-025025	無給油ブッシュ	1	80B-2525	
18	00500-50250	平座金	1	25	
19	01020-21162	グリースニップル	1	A-MT6X1	
20	20024-01741	スプリング	1		
21	10903-26290	スプロケット	1		
22	0499-030025	無給油ブッシュ	2	70B-3025	
23	00500-50180	平座金	1	18	
24	01011-00180	軸用Ｃ形止め輪	1	S18	
25	01020-21162	グリースニップル	1	A-MT6X1	
26	10384-71421	スペーサ	1		
27	12825-21770	ロッド	1		
28	0500-690402	ベアリング	1	6904ZZ	
29	12835-16063	シャーピン	4		
30	00602-51080	アールピン	4	8 Aｶﾞﾀ	
31	12825-21781	ロッド	1		
32	0499-020012	無給油ブッシュ	1	70B-2012	
33	00500-50200	平座金	2	20	
34	00600-50430	割ピン	2	4-30	
35	10934-58251	スプロケット	1		
36	0499-030020	無給油ブッシュ	1	70B-3020	
37	0499-025025	無給油ブッシュ	1	70B-2525	
38	00500-50250	平座金	1	25	
39	01011-00250	軸用Ｃ形止め輪	1	S25	
40	01020-21162	グリースニップル	1	A-MT6X1	
41	0410-040073	ローラーチェーン	1	#40 73ﾘﾝｸ	
42	12825-21791	ブラケット	1		
43	00101-51025	六角ボルト	2	M10-25	
44	00501-50100	ばね座金	2	10	

14. 送り駆動関係

番号	品　番	品　名	数量	規　格	備 考
45	00500-59102	平座金	2	10 (3/8ﾀﾞｲ)	
46	0410-050082	ローラーチェーン	1	#50 82ﾘﾝｸ	
47	12825-21804	軸	1		
48	12825-21811	スプロケット	1		
49	0500-680402	ベアリング	2	6804ZZ	
50	01011-00200	軸用Ｃ形止め輪	1	S20	
51	00101-51225	六角ボルト	2	M12-25	
52	00501-50120	ばね座金	2	12	
53	00500-50120	平座金	2	12	
54	00500-50200	平座金	1	20	
55	10934-58661	スプロケット	1		
56	0019-200815	六角穴付き止めねじ	1	M8-15	
57	0019-200810	六角穴付き止めねじ	1	M8-10	
58	12825-21831	ローラ	1		
59	00500-50120	平座金	2	12	
60	00600-50330	割ピン	1	3-30	
61	12825-23111	軸	1		
62	01020-21162	グリースニップル	1	A-MT6X1	
63	00101-51020	六角ボルト	2	M10-20	
64	00501-50100	ばね座金	2	10	
65	00500-50100	平座金	2	10	

15. ディスクビータ関係(1)

JMS2500SH/SH-HK

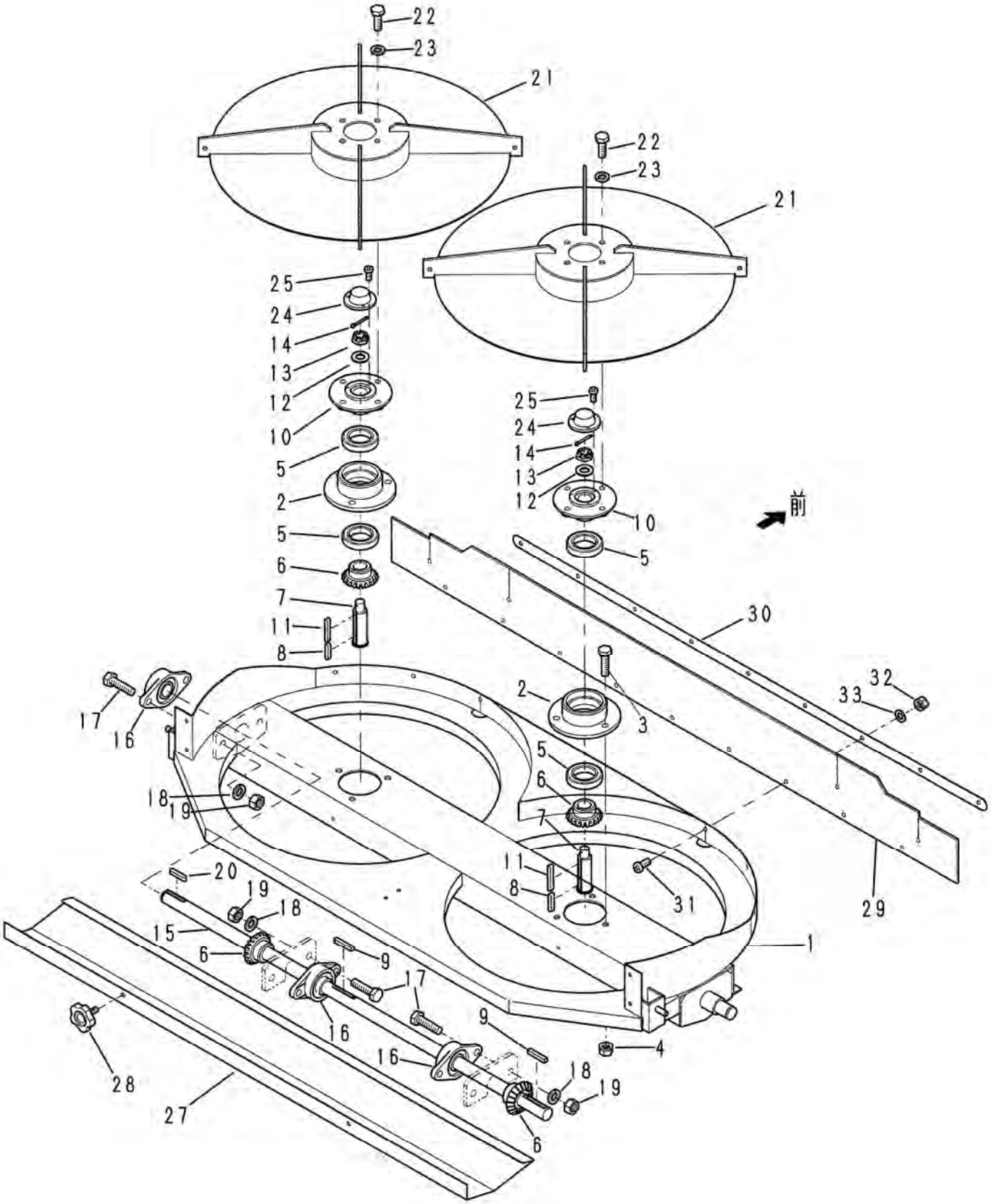

15. ディスクビータ関係(1)

JMS2500SH/SH-HK

番号	品　番	品　名	数量	規　格	備 考
1	14111-04421	フレーム	1		
2	10674-91631	軸受	2		
3	00121-51235	六角ボルト	6	M12-35	
4	00220-50120	スプリングナット	6	M12	
5	0500-601004T	ベアリング	4		
6	10674-91642	ベベルギヤ	4		
7	10674-91651	軸	2		
8	0090-600735	平行キー	2	7X7-35 ﾘｮｳﾏﾙ	
9	0090-700740	平行キー	2	7X7-40 ｶｸｶﾞﾀ	
10	12673-42650	フランジ	2		
11	0090-600750	平行キー	2	7X7-50 ﾘｮｳﾏﾙ	
12	00500-50200	平座金	2	20	
13	0030-052201	みぞ付き六角ナット	2	M20 2ｼｭ	
14	00600-50430	割ピン	2	4-30	
15	12845-21871	駆動軸	1		
16	0630-206000T	ユニットベアリング	3	UCFL206	
17	00121-51440	六角ボルト	6	M14-40	
18	00501-50140	ばね座金	6	14	
19	00201-50141	六角ナット	6	M14	
20	0090-600735	平行キー	1	7X7-35 ﾘｮｳﾏﾙ	
21	12846-03720	ビータ	2		
22	00103-51220	六角ボルト	8	M12-20 11T	
23	00501-50120	ばね座金	8	12	
24	50424-99633	ハブキャップ	2		
25	0018-650510-SW	十字穴付きなべ小ねじＳＷ付	6	M5-10	
27	14115-99330	カバー	1		
28	00159-50810	ノブボルト	2	M8-10	
29	14118-01540	カバー	1		
30	14115-99460	プレート	1		
31	0018-950615	十字穴付き丸小ねじ(なべ小ねじ)	9	M6-15	
32	00220-50060	スプリングナット	6	M6	
33	00500-59062	平座金	9	6ﾀﾞｲ	

16. ディスクビータ関係(2)

JMS2500SH/SH-HK

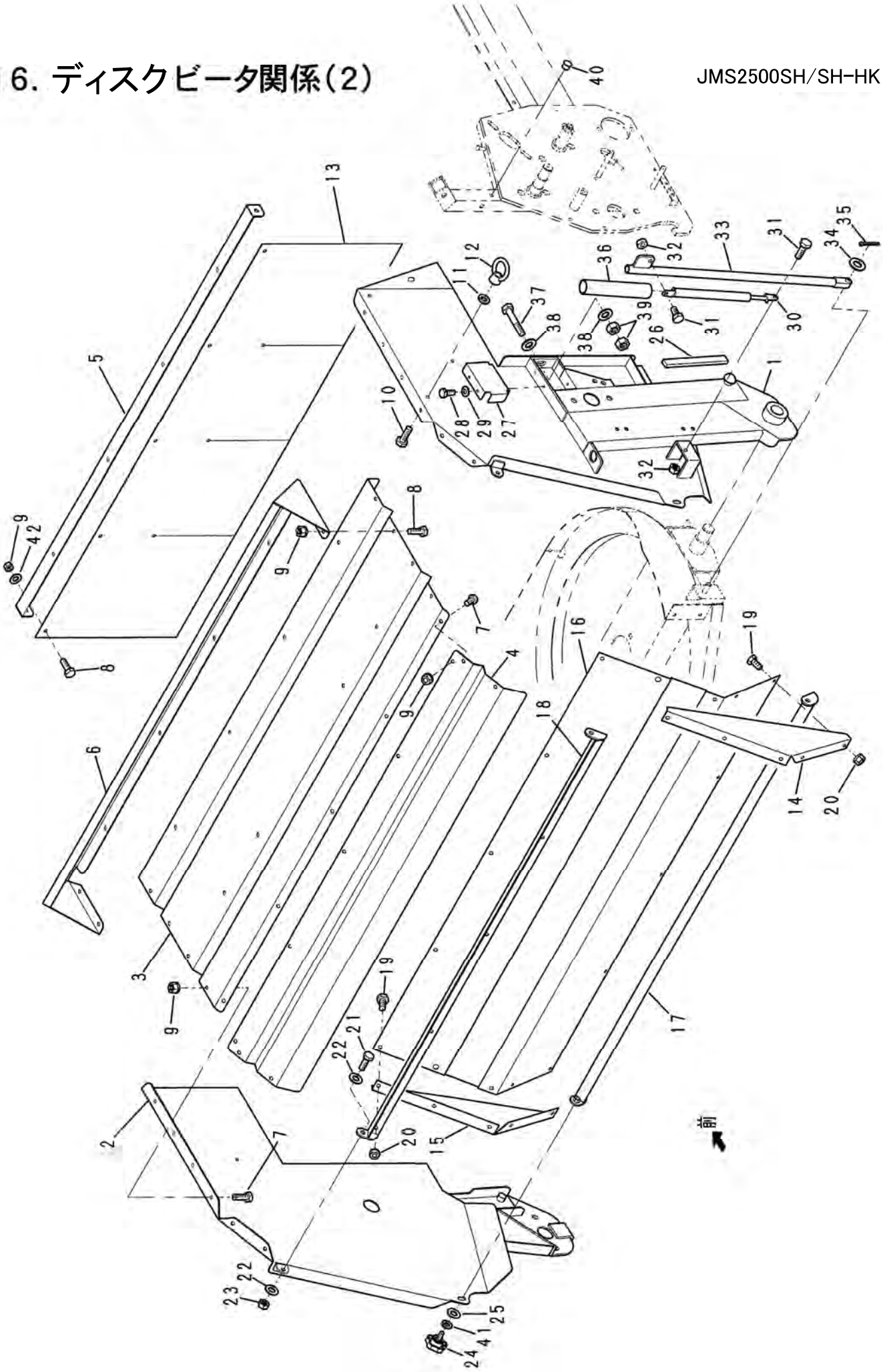

16. ディスクビータ関係(2)

JMS2500SH/SH-HK

番号	品　番	品　名	数量	規　格	備 考
1	14116-41821	ステー　右	1		
2	14116-41831	ステー　左	1		
3	14115-99290	カバー	1		
4	14115-99470	カバー	1		
5	14115-99480	アングル	1		
6	14116-41940	ガイド	1		
7	00101-50815	六角ボルト	13	M8-15	
8	00101-50820	六角ボルト	13	M8-20	
9	00220-50080	スプリングナット	26	M8	
10	00101-51025	六角ボルト	2	M10-25	
11	00501-50100	ばね座金	2	10	
12	0026-050100	アイナット	2	M10	
13	12845-21980	カバー	1		
14	14055-92420	カバー　右	1		
15	14055-92430	カバー　左	1		
16	14115-99490	カバー	1		
17	14115-99500	ブラケットA	1		
18	14115-99510	ブラケットB	1		
19	00101-50815	六角ボルト	16	M8-15	
20	00220-50080	スプリングナット	16	M8	
21	00101-51030	六角ボルト	2	M10-30	
22	00500-50100	平座金	2	10	
23	0040-050100	ナイロンナット	2	M10	
24	00159-51030	ノブボルト	2	M10-30	
25	00500-59102	平座金	2	10 (3/8ﾀﾞｲ)	
26	14055-92280	パッキン	1	520	
27	14055-91702	カバー	1		
28	00101-50615	六角ボルト	2	M6-15	
29	00501-50060	ばね座金	2	6	
30	31695-40040	ダンパ	1		
31	00101-51020	六角ボルト	2	M10-20	
32	00201-50101	六角ナット	2	M10	
33	14058-04960	ロッド	1		
34	00500-50120	平座金	1	12	
35	00600-50430	割ピン	1	4-30	
36	14058-02120	カバー	1		
37	00121-51275	六角ボルト	2	M12-75	
38	00500-50120	平座金	4	12	
39	00201-50121	六角ナット	4	M12	
40	13055-27081	ホールプラグ	2		
41	00501-50100	ばね座金	2	10	
42	00500-59082	平座金	5	8 (5/16ﾀﾞｲ)	

17. ディスクビータ関係(3)

JMS2500SH/SH-HK

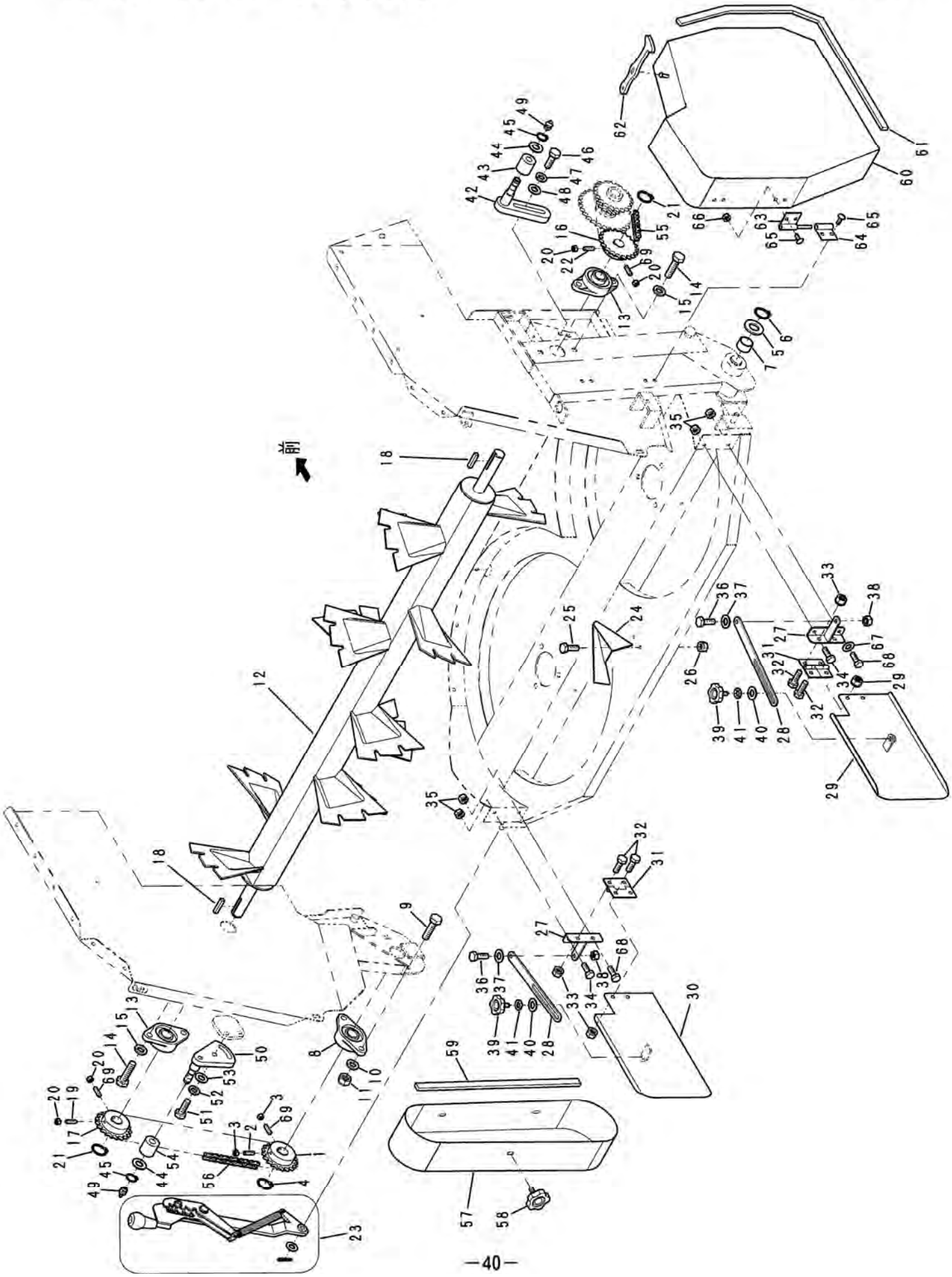

17. ディスクビータ関係(3)

JMS2500SH/SH-HK

番号	品　番	品　名	数量	規　格	備 考
1	10284-45771	スプロケット	1		
2	0019-200825	六角穴付き止めねじ	1	M8-25	
3	00201-50081	六角ナット	2	M8	
4	01011-00300	軸用C形止め輪	1	S30	
5	00500-50300	平座金	1	30	
6	01011-00300	軸用C形止め輪	1	S30	
7	0498-030020	無給油ブッシュ	1	80B-3020	
8	0630-206000T	ユニットベアリング	1	UCFL206	
9	00101-51435	六角ボルト	2	M14-35	
10	00501-50140	ばね座金	2	14	
11	00201-50141	六角ナット	2	M14	
12	12843-45890	ビータ	1		
13	0630-206000T	ユニットベアリング	2	UCFL206	
14	00101-51435	六角ボルト	4	M14-35	
15	00501-50140	ばね座金	4	14	
16	10214-34331	スプロケット	1		
17	10284-45771	スプロケット	1		
18	0090-600735	平行キー	2	7X7-35 ﾘｮｳﾏﾙ	
19	0019-200825	六角穴付き止めねじ	1	M8-25	
20	00201-50081	六角ナット	4	M8	
21	01011-00300	軸用C形止め輪	2	S30	
22	0019-200825	六角穴付き止めねじ	1	M8-25	
23	14056-41400	ビータテーブルチルトステー組立	1		
24	12675-15400	ガイド	1		
25	00101-50815	六角ボルト	2	M8-15	
26	00220-50080	スプリングナット	2	M8	
27	14055-98730	ブラケット	2		
28	14055-98740	プレート	2		
29	14055-91512	制御板　右	1		
30	14055-91522	制御板　左	1		
31	10274-53700	チョウツガイ	2		
32	00101-50815	六角ボルト	4	M8-15	
33	00220-50080	スプリングナット	4	M8	
34	00101-51020	六角ボルト	8	M10-20	
35	00220-50100	スプリングナット	8	M10	
36	00101-51025	六角ボルト	2	M10-25	
37	00500-50100	平座金	4	10	
38	0040-050100	ナイロンナット	2	M10	
39	00159-51030	ノブボルト	2	M10-30	
40	00500-59102	平座金	2	10(3/8ﾀﾞｲ)	
41	00501-50100	ばね座金	2	10	
42	14115-99341	ブラケット	1		
43	10934-58302	テンションローラ	1		
44	00500-50180	平座金	2	18	

17. ディスクビータ関係(3)

JMS2500SH/SH-HK

番号	品　番	品　名	数量	規　格	備 考
45	01011-00180	軸用C形止め輪	1	S18	
46	00123-51030	六角ボルト	2	M10-30 11T	
47	00501-50100	ばね座金	2	10	
48	00500-59102	平座金	2	10(3/8ﾀﾞｲ)	
49	01020-21162	グリースニップル	2	A-MT6X1	
50	14116-47940	テンションブラケット	1		
51	00121-51235	六角ボルト	2	M12-35	
52	00501-50120	ばね座金	2	12	
53	00500-50120	平座金	2	12	
54	10934-58302	テンションローラ	1		
55	0410-050046	ローラーチェーン	1	#50 46ﾘﾝｸ	
56	0410-050088	ローラーチェーン	1	#50 88ﾘﾝｸ	
57	14056-32803	カバー（チェーンS）	1		
58	00159-50810	ノブボルト	3	M8-10	
59	14055-92280	パッキン	1	1,650	
60	14116-41862	カバー	1		
61	14055-92280	パッキン	1	2,150	
62	30224-33771	バンド	2		
63	23155-88160	チョウツガイ	2		
64	12514-73620	チョウツガイ	2		
65	0018-550820	十字穴付きトラス小ねじ	8	M8-20	
66	00220-50080	スプリングナット	4	M8	
67	00500-50080	平座金	4	8	
68	00101-50825	六角ボルト	2	M8-25	
69	0019-200830	六角穴付き止めねじ	3	M8-30	

18. タテビータ関係

JMS2500WH/WH-HK

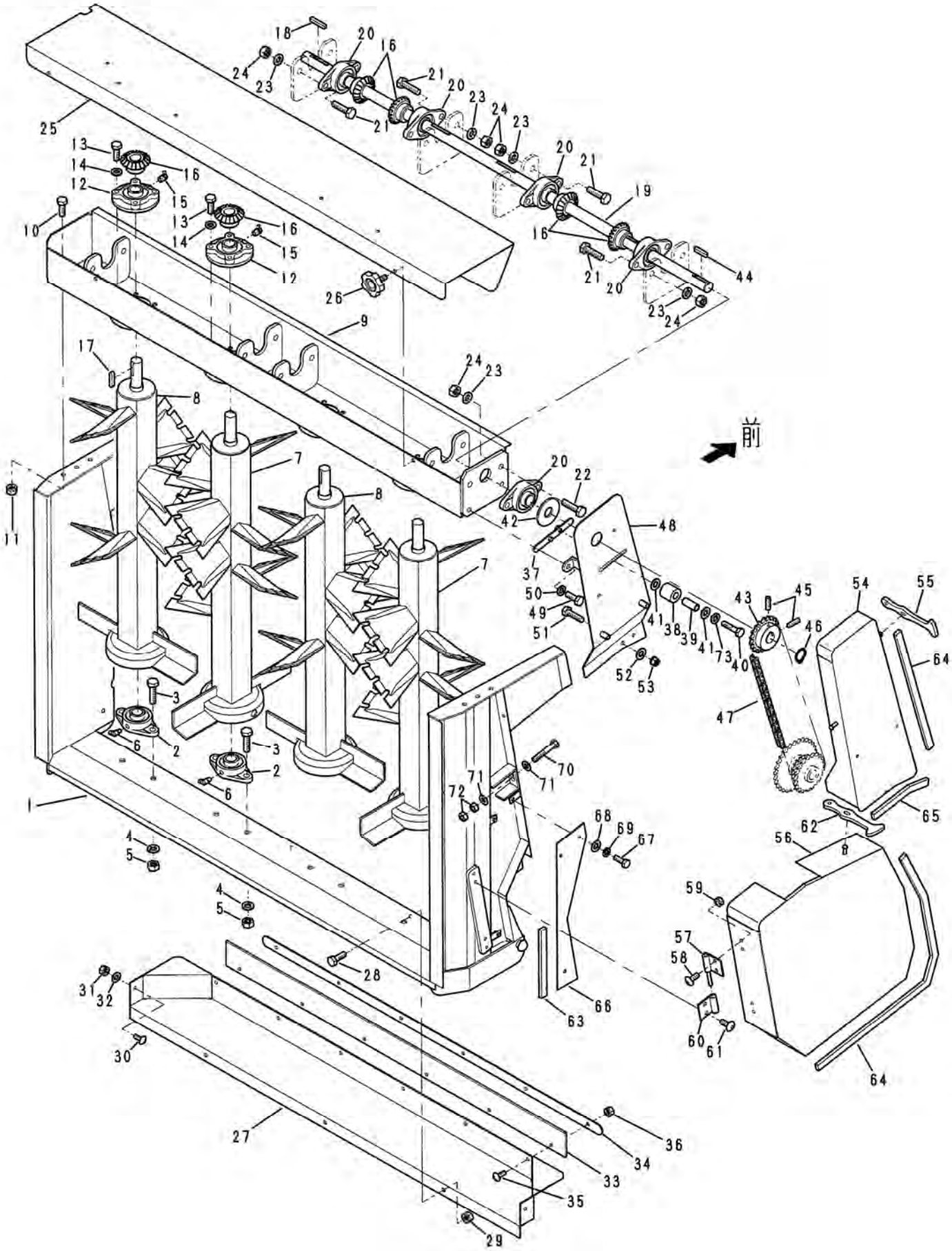

18. タテビータ関係

JMS2500WH/WH-HK

番号	品　番	品　名	数量	規　格	備 考
1	14126-45300	フレーム	1		
2	0630-206000T	ユニットベアリング	4	UCFL206	
3	00121-51435	六角ボルト	8	M14-35	
4	00501-50140	ばね座金	8	14	
5	00201-50141	六角ナット	8	M14	
6	01020-21262	グリースニップル	4	B-MT6X1	
7	12853-78750	ビータ	2		
8	12853-78760	ビータ	2		
9	14126-47730	ステー	1		
10	00101-51020	六角ボルト	4	M10-20	
11	00220-50100	スプリングナット	4	M10	
12	0625-206000	ユニットベアリング	4	UCFC206	
13	00101-51040	六角ボルト	16	M10-40	
14	00501-50100	ばね座金	16	10	
15	01020-21262	グリースニップル	4	B-MT6X1	
16	10674-91642	ベベルギヤ	8		
17	0090-600735	平行キー	4	7X7-35 ﾘｮｳﾏﾙ	
18	0090-700740	平行キー	4	7X7-40 ｶｸｶﾞﾀ	
19	12155-30211	軸	1		
20	0630-206000T	ユニットベアリング	5	UCFL206	
21	00103-51440	六角ボルト	8	M14-40 11T	
22	00103-51445	六角ボルト	2	M14-45 11T	
23	00501-50140	ばね座金	10	14	
24	00202-50141	六角ナット	10	M14 7T	
25	14126-47930	カバー	1		
26	00159-50810	ノブボルト	2	M8-10	
27	12853-78772	マニアパン	1		
28	00101-51020	六角ボルト	3	M10-20	
29	00220-50100	スプリングナット	3	M10	
30	0018-550820	十字穴付きトラス小ねじ	2	M8-20	
31	00220-50080	スプリングナット	2	M8	
32	00500-50080	平座金	2	8	
33	12855-78740	カバー	1	t5X80-1284	
34	14128-07920	プレート	1		
35	0018-550825	十字穴付きトラス小ねじ	6	M8-25	
36	00220-50080	スプリングナット	6	M8	
37	14065-91170	テンションブラケット（縦）	1		
38	10934-58302	テンションローラ	1	MC801 D40-40	
39	10934-58311	カラー	1		
40	00121-51065	六角ボルト	1	M10-65	
41	00500-59102	平座金	2	10 (3/8ﾀﾞｲ)	
42	14065-91820	パッキン	1		
43	10904-40732	スプロケット	1		
44	0090-600735	平行キー	1	7X7-35 ﾘｮｳﾏﾙ	

18. タテビータ関係

JMS2500WH/WH-HK

番号	品　番	品　名	数量	規　格	備 考
45	0019-200810	六角穴付き止めねじ	2	M8-10	
46	01011-00300	軸用C形止め輪	1	S30	
47	0410-050093	ローラーチェーン	1	#50 93ﾘﾝｸ	
48	14126-47830	ステー	1		
49	00101-51030	六角ボルト	2	M10-30	
50	00501-50100	ばね座金	2	10	
51	00121-51060	六角ボルト	1	M10-60	
52	00500-50100	平座金	1	10	
53	00220-50100	スプリングナット	1	M10	
54	14126-47851	カバー	1		
55	30224-33771	バンド	3		
56	14126-47860	カバー	1		
57	23155-88160	チョウツガイ	2		
58	0018-550820	十字穴付きトラス小ねじ	4	M8-20	
59	00220-50080	スプリングナット	4	M8	
60	12514-73620	チョウツガイ	2		
61	0018-550820	十字穴付きトラス小ねじ	4	M8-20	
62	30224-33771	バンド	2		
63	14055-92280	パッキン	1	520	
64	14055-92280	パッキン	2	2,000	
65	14055-92280	パッキン	1	200	
66	14128-03011	プレート	1		
67	00135-50820	スプリングボルト	3	M8-20	
68	00500-50080	平座金	3	8	
70	00121-51275	六角ボルト	2	M12-75	
71	00500-50120	平座金	4	12	
72	00201-50121	六角ナット	4	M12	
73	00501-50100	ばね座金	1	10	

19. ヨコビータ関係

JMS2500MH/MH-HK

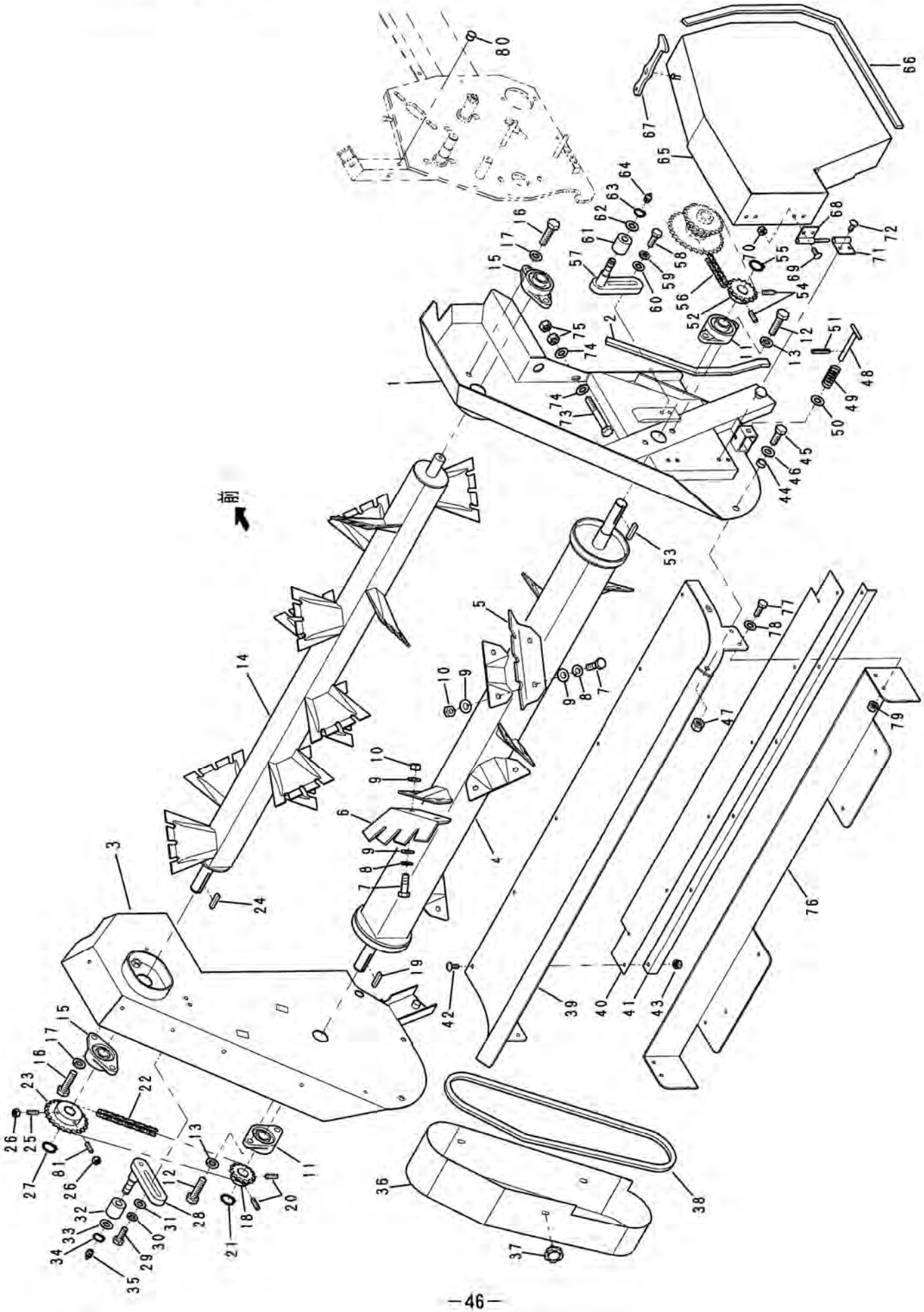

19. ヨコビータ関係

JMS2500MH/MH-HK

番号	品　番	品　名	数量	規　格	備 考
1	14136-47961	ステー　右	1		
2	14055-92280	パッキン	1	550	
3	14136-47991	ステー　左	1		
4	12863-59061	ビータ軸	1		
5	13173-59070	羽根 右	4		
6	13173-59080	羽根 左	4		
7	00123-51235	六角ボルト	16	M12-35 11T	
8	00501-50120	ばね座金	16	12	
9	00500-50120	平座金	32	12	
10	0040-040120	ナイロンナット	16	M12	
11	0630-206000T	ユニットベアリング	2	UCFL206	
12	00121-51435	六角ボルト	4	M14-35	
13	00501-50140	ばね座金	4	14	
14	12263-59510	アッパビータ	1		
15	0630-206000T	ユニットベアリング	2	UCFL206	
16	00121-51435	六角ボルト	4	M14-35	
17	00501-50140	ばね座金	4	14	
18	10904-40732	スプロケット	1		
19	0090-600735	平行キー	1	7X7-35 ﾘｮｳﾏﾙ	
20	0019-200810	六角穴付き止めねじ	2	M8-10	
21	01011-00300	軸用Ｃ形止め輪	1	S30	
22	0410-050084	ローラーチェーン	1	#50 84ﾘﾝｸ	
23	10714-92481	スプロケット	1		
24	0090-600735	平行キー	1	7X7-35 ﾘｮｳﾏﾙ	
25	0019-200830	六角穴付き止めねじ	1	M8-30	
26	00201-50081	六角ナット	2	M8	
27	01011-00300	軸用Ｃ形止め輪	1	S30	
28	14115-99341	ブラケット	1		
29	00123-51030	六角ボルト	2	M10-30 11T	
30	00501-50100	ばね座金	2	10	
31	00500-59102	平座金	2	10 (3/8ﾀﾞｲ)	
32	10934-58302	テンションローラ	1		
33	00500-50180	平座金	1	18	
34	01011-00180	軸用Ｃ形止め輪	1	S18	
35	01020-51162	グリースニップル	1	A-MT6X1	
36	12863-59160	カバー	1		
37	00159-50810	ノブボルト	3	M8-10	
38	14055-92280	パッキン	1	1, 640	
39	14136-47910	マニアパン	1		
40	12265-38660	カバー	1		
41	12265-38670	アングル	1		
42	0018-550820	十字穴付きトラス小ねじ	6	M8-20	
43	00220-50080	スプリングナット	6	M8	
44	11744-57741	カラー	2		

19. ヨコビータ関係

JMS2500MH/MH-HK

番号	品　番	品　名	数量	規　格	備 考
45	00101-51230	六角ボルト	2	M12-30	
46	00500-50120	平座金	2	12	
47	00220-50120	スプリングナット	2	M12	
48	12085-33900	ピン	2		
49	20094-03130	スプリング	2		
50	00500-50120	平座金	2	12	
51	00601-00550	スプリングピン	2	5-50	
52	13604-59671	スプロケット	1		
53	0090-600735	平行キー	1	7X7-35 ﾘｮｳﾏﾙ	
54	0019-200810	六角穴付き止めねじ	2	M8-10	
55	01011-00300	軸用Ｃ形止め輪	1	S30	
56	0410-050053	ローラーチェーン	1	#50 53ﾘﾝｸ	
57	14115-99341	ブラケット	1		
58	00123-51030	六角ボルト	2	M10-30 11T	
59	00501-50100	ばね座金	2	10	
60	00500-59102	平座金	2	10 (3/8ﾀﾞｲ)	
61	10934-58302	テンションローラ	1		
62	00500-50180	平座金	1	18	
63	01011-00180	軸用Ｃ形止め輪	1	S18	
64	01020-51162	グリースニップル	1	A-MT6X1	
65	14136-49010	カバー	1		
66	14055-92280	パッキン	1	2, 200	
67	30224-33771	バンド	2		
68	23155-88160	チョウツガイ	2		
69	0018-550820	十字穴付きトラス小ねじ	4	M8-20	
70	00220-50080	スプリングナット	4	M8	
71	12514-73620	チョウツガイ	2		
72	0018-550820	十字穴付きトラス小ねじ	4	M8-20	
73	00121-51275	六角ボルト	2	M12-75	
74	00500-50120	平座金	4	12	
75	00201-50121	六角ナット	4	M12	
76	14136-47900	ブラケット	1		
77	00101-50820	六角ボルト	4	M8-20	
78	00500-50080	平座金	4	8	
79	00220-50080	スプリングナット	4	M8	
80	13055-27081	ホールプラグ	2		
81	0019-200825	六角穴付き止めねじ	1	M8-25	

20. ビータ電気関係

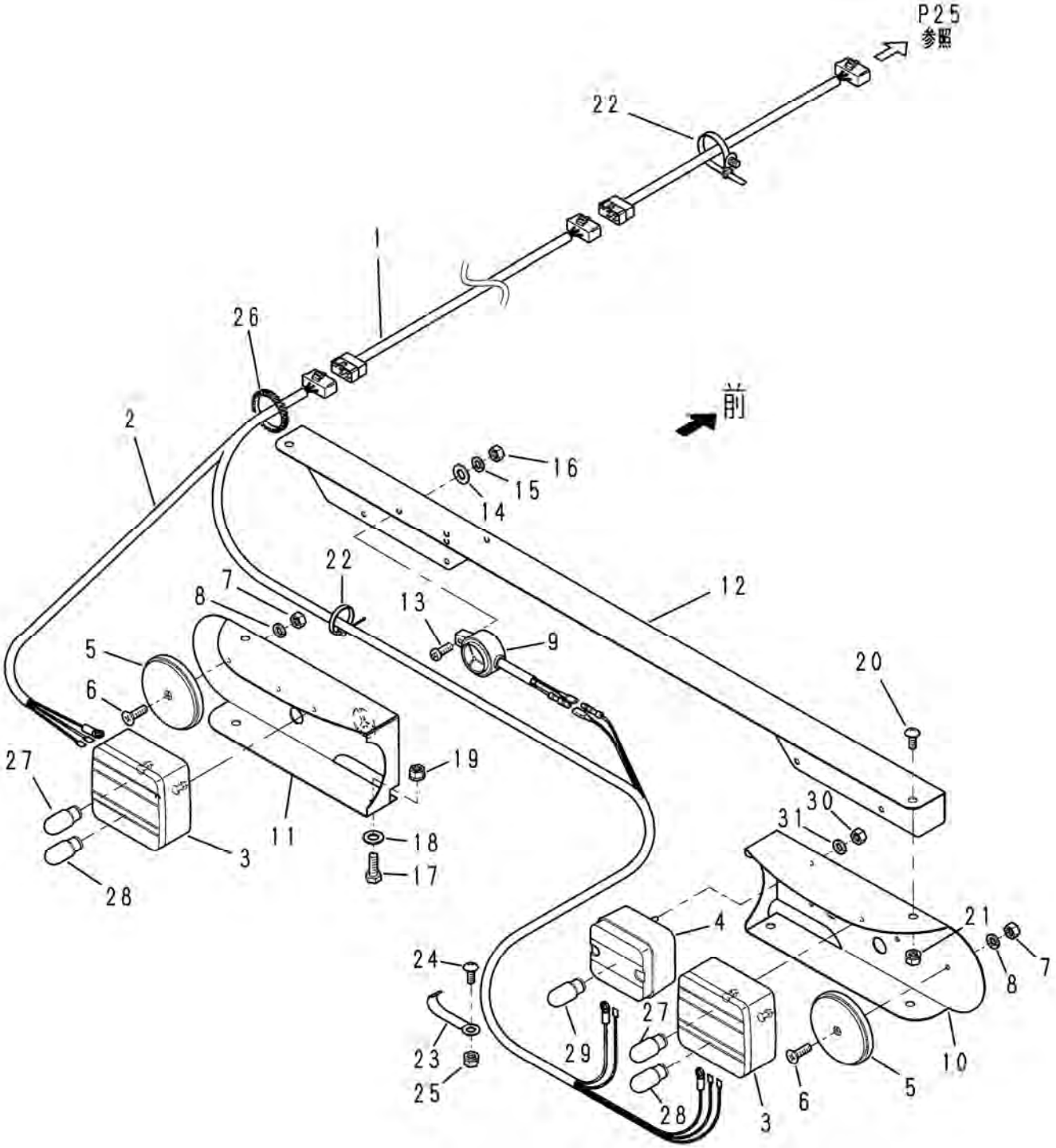
P25
参照
22
1
26
2
前
16
15
14
22
7
8
13
9
12
5
6
20
27
19
30
31
11
18
3
17
28
21
4
7
8
24
27
29
23
25
28
3
6
5
10

20. ビータ電気関係

番号	品　番	品　名	数量	規　格	備 考
1	14116-41891	車体ハーネスB (2500SH/SH-HK/WH/WH-HK)	1		JMS2500SH/SH-HK
					JMS2500WH/WH-HK
	14136-47891	車体ハーネスB (2500MH/MH-HK)	1		JMS2500MH/MH-HK
2	14026-33681	車体ハーネスC	1		
3	TL135-X0101	コンビネーションランプ左	2		
4	TL135-X0110	バックランプ	1		
5	TL135-X0121	リフレクタ	2		
6	0018-650520	十字穴付きなべ小ねじ	2	M5-20	
7	00201-50051	六角ナット	2	M5	
8	00501-00050	ばね座金	2	5	
9	14025-91000	バックブザー	1		
10	14026-33171	ブラケット　右	1		
11	14026-33181	ブラケット　左	1		
12	14026-38611	カバー	1		
13	0018-650520	十字穴付きなべ小ねじ	1	M5-20	
14	00500-50050	平座金	1	5	
15	00501-00050	ばね座金	1	5	
16	00201-50051	六角ナット	1	M5	
17	00101-50820	六角ボルト	4	M8-20	
18	00500-50080	平座金	4	8	
19	00220-50080	スプリングナット	4	M8	
20	0018-550820	十字穴付きトラス小ねじ	2	M8-20	
21	00220-50080	スプリングナット	2	M8	
22	13705-69090	プッシュマウントタイ	11		
23	60004-62490	コードクランプ	2		JMS2500SH/SH-HK
	60004-62490	コードクランプ	3		JMS2500WH/WH-HK
	60004-62490	コードクランプ	8		JMS2500MH/MH-HK
24	0018-550820	十字穴付きトラス小ねじ	1	M8-20	
25	00220-50080	スプリングナット	1	M8	
26	13765-92580	自在ブッシュ	1	130	
27	TL135-X0091-02	バルブ	2	BA15s S25 12V21W	
28	TL135-X0091-03	バルブ	2	BAY15d S25 12V 5/21W	
29	TL135-X0110-02	バルブ	1	BA15s S25 12V21W	
30	00201-50051	六角ナット	2	M5	
31	00501-50050	ばね座金	2	5	

21. ステッカ関係(1)

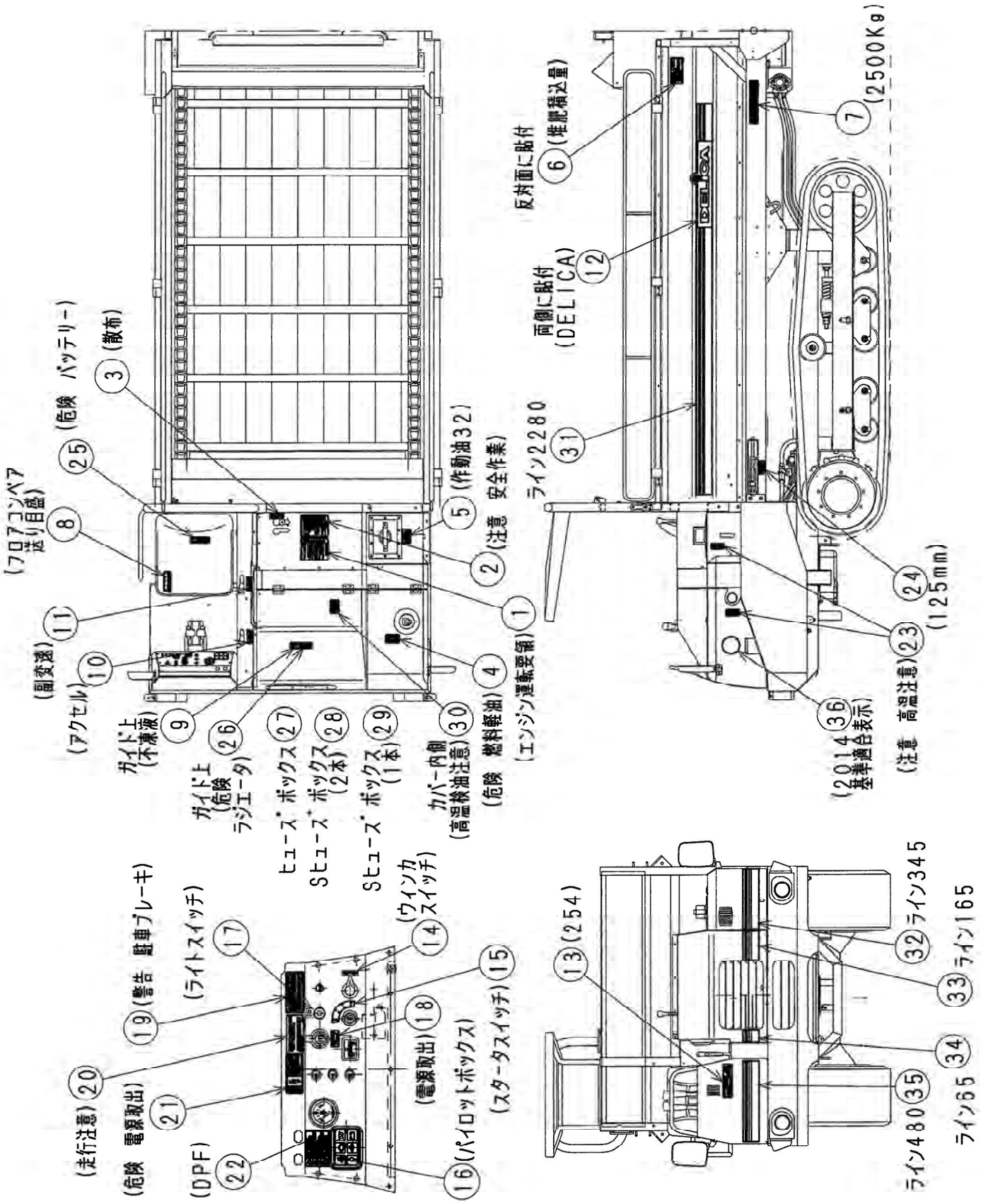
(フロアコンベア送り目盛)
(危険 バッテリー)
(散布)
(注意 安全作業)
(作動油32)
(エンジン運転要領)
(危険 燃料軽油)
(高温検油注意)
カバー内側
(アクセル)
(回転速)
ガイド上(不凍液)
ガイド上(危険 ラジエータ)
ヒューズボックス
Sヒューズボックス(2本)
Sヒューズボックス(1本)
(ウインカスイッチ)
(ライトスイッチ)
(警告 駐車ブレーキ)
(走行注意)
(危険 電源取出)
(DPF)
(パイロットボックス)
(スタータスイッチ)
(電源取出)
反対面に貼付
(堆肥積込量)
両側に貼付
(DELICA)
ライン2280
(2500Kg)
(125mm)
(注意 高温注意)
(2014基準適合表示)
(254)
ライン345
ライン165
ライン480
ライン65

21. ステッカ関係(1)

番号	品　番	品　名	数量	規　格	備 考
1	12715-12110	ステッカ	1	ｴﾝｼﾞﾝ運転要領	
2	12873-47530	ステッカ	1	注意 安全作業	
3	13765-73770	ステッカ	1	散布	
4	12875-24080	ステッカ	1	危険 燃料軽油	
5	13475-65240	ステッカ	1	作動油32	
6	10214-34391	ステッカ	1	堆肥積込量	
7	41003-18270	ステッカ	1	最大積載量2500kg	
8	14108-08380	ステッカ	1	ﾌﾛｱｺﾝﾍﾞｱ変速	
9	80054-80261	ステッカ	1	不凍液注入済	
10	12875-24130	ステッカ	1	ｱｸｾﾙ	
11	12715-12140	ステッカ	1	副変速	
12	80073-80241	ステッカ	2	DELICA	
13	14108-07810	ステッカ	1	254	
14	12875-24140	ステッカ	1	ｳｨﾝｶｽｲｯﾁ	
15	14045-94930	ステッカ	1	ｽﾀｰﾀ	
16	14108-07800	ステッカ	1	ﾊﾟｲﾛｯﾄﾎﾞｯｸｽ254	
17	13495-77030	ステッカ	1	ﾗｲﾄｽｲｯﾁ	
18	14025-95720	ステッカ	1	電源取出	
19	12875-24120	ステッカ	1	警告 駐車ﾌﾞﾚｰｷ	
20	12825-23120	ステッカ	1	走行注意	
21	14025-95770	ステッカ	1	危険　電源取出	
22	14108-07820	ステッカ	1	DPF	
23	12875-24090	ステッカ	2	注意 高温注意	
24	80094-80300	ステッカ	1	ｽﾌﾟﾘﾝｸﾞ長さ	
25	12875-24100	ステッカ	1	危険 ﾊﾞｯﾃﾘｰ	
26	12875-24110	ステッカ	1	危険 ﾗｼﾞｴｰﾀ	
27	14108-07830	ステッカ	1	ﾋｭｰｽﾞﾎﾞｯｸｽ	
28	14108-07840	ステッカ	1	Sﾋｭｰｽﾞﾎﾞｯｸｽ2本	
29	14108-07850	ステッカ	1	Sﾋｭｰｽﾞﾎﾞｯｸｽ1本	
30	14108-07930	ステッカ	1	高温検油注意	
31	80074-80881	ステッカ	2	ﾗｲﾝ L=2280	
32	80074-80881	ステッカ	1	ﾗｲﾝ L=345	
33	80074-80881	ステッカ	1	ﾗｲﾝ L=165	
34	80074-80881	ステッカ	1	ﾗｲﾝ L=65	
35	80074-80881	ステッカ	1	ﾗｲﾝ L=480	
36		ステッカ	1	2014基準適合表示	

22. ステッカ関係(2)

JMS2500MH/MH-HK

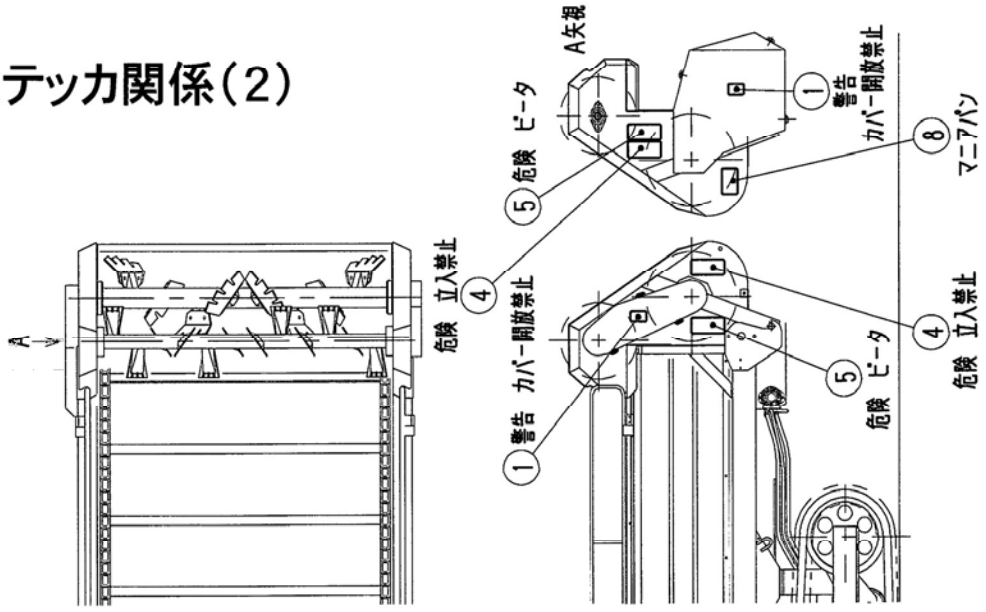

JMS2500WH/WH-HK

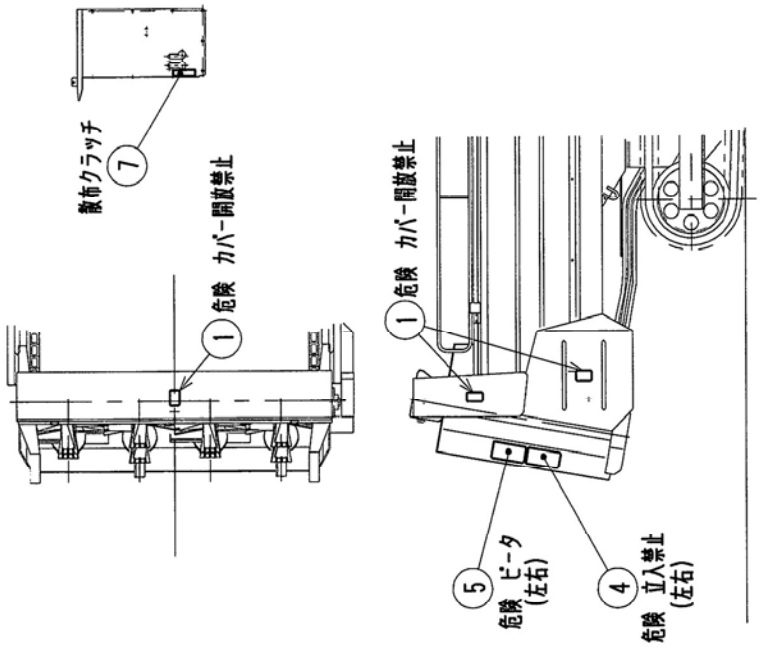

JMS2500SH/SH-HK

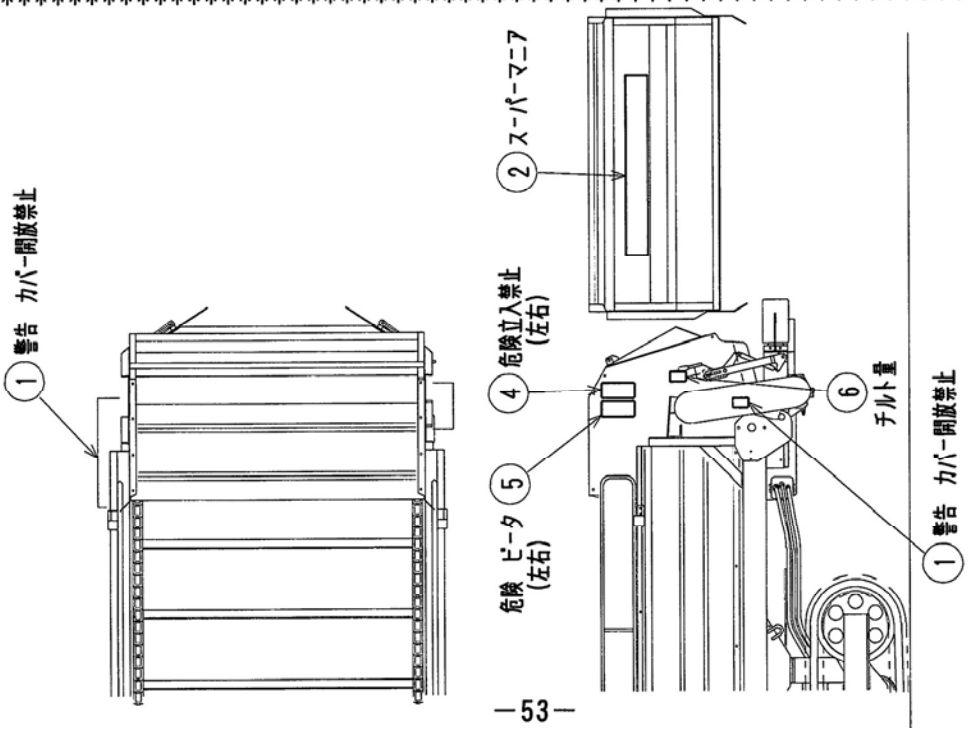

22. ステッカ関係(2)

番号	品　番	品　名	数量	規　格	該当型式
1	12873-47540	ステッカ	2	警告 ｶﾊﾞｰ開放禁止	JMS2500SH/SH-HK
			3		JMS2500WH/WH-HK
			2		JMS2500MH/MH-HK
2	12564-99890	ステッカ	1	ｽｰﾊﾟｰﾏﾆｱ	JMS2500SH/SH-HK
4	12893-47520	ステッカ	2	危険 立入禁止	JMS2500SH/SH-HK
					JMS2500WH/WH-HK
					JMS2500MH/MH-HK
5	12893-47510	ステッカ	2	危険 ﾋﾞｰﾀ	JMS2500SH/SH-HK
					JMS2500WH/WH-HK
					JMS2500MH/MH-HK
6	12845-75400	ステッカ	1	ﾋﾞｰﾀﾌﾚｰﾑﾁﾙﾄ操作	JMS2500SH/SH-HK
7	10904-41420	ステッカ	1	ｻﾝﾌﾟｸﾗｯﾁ	JMS2500WH/WH-HK
8	11074-58850	ステッカ	1	ﾏﾆｱﾊﾟﾝ	JMS2500MH/MH-HK

調　整	Ｓ－２５０７０１Ａ

千歳本社 066-8555 千歳市上長都１０６１番地２
TEL 0123-26-1123
FAX 0123-26-2412

千歳営業所 066-8555 千歳市上長都１０６１番地２
TEL 0123-22-5131
FAX 0123-26-2035

豊富営業所 098-4100 天塩郡豊富町字上サロベツ１１９１番地４４
TEL 0162-82-1932
FAX 0162-82-1696

帯広営業所 080-2462 帯広市西２２条北１丁目１２番地４
TEL 0155-37-3080
FAX 0155-37-5187

中標津営業所 086-1152 標津郡中標津町北町２丁目１６番２
TEL 0153-72-2624
FAX 0153-73-2540

花巻営業所 028-3172 岩手県花巻市石鳥谷町北寺林第１１地割１２０番３
TEL 0198-46-1311
FAX 0198-45-5999

仙台営業所 984-0032 宮城県仙台市若林区荒井５丁目２１－１
TEL 022-353-6039
FAX 022-353-6040

小山営業所 323-0158 栃木県小山市梁２５１２－１
TEL 0285-49-1500
FAX 0285-49-1560

東海営業所 485-0081 愛知県小牧市横内字立野６７８－１
TEL 0568-75-3561
FAX 0568-75-3563

岡山営業所 700-0973 岡山県岡山市北区下中野７０４－１０３
TEL 086-243-1147
FAX 086-243-1269

熊本営業所 861-8030 熊本県熊本市東区小山町１６３９－１
TEL 096-389-6650
FAX 096-389-6710

都城営業所 885-1202 宮崎県都城市高城町穂満坊１００３－２
TEL 0986-53-2222
FAX 0986-53-2233