STAR

ブームスプレーヤ

部　品　表

製品コード	K36070	K36071
型　式	MSP0410-8	MSP0410-10
製品コード	K36072	K36073
型　式	MSP0610-8	MSP0610-10
製品コード	K36074	K36075
型　式	MSP0810-8	MSP0810-10
製品コード	K36076	K36077
型　式	MSP1010-8	MSP1010-10

給水アタッチ

製品コード	K36060
型　式	AKU0500

・補用部品の一部には、まとめ・セット販売のみの部品があります。

株式会社IHIアグリテック

部品表

部品のご注文について

1.部品ご注文の際は、下記項目をご連絡ください。

① 製 品 名
② 型　　式
③ 部品名称
④ 部品番号
⑤ 個　　数

2. 個数欄の「ー」・「／」は、以下のことを表しております。

「ー」…シムなど、組み込まれている個数が製品個々により異なる部品。

「／」…アッセイ品に含まれる部品で単品では供給しない部品。

補修部品の供給年限について

この製品の補修用部品の供給年限(期間)は、製造打ち切り後９年です。ただし、供給年限内であっても、特殊部品については納期などをご相談させていただく場合もあります。

補修部品の供給は原則的には上記の供給年限で終了しますが、供給年限経過後であっても、部品供給のご要請があった場合は納期および価格についてご相談させていただきます。

MSP0410-8・0410-10　ブームスプレーヤ
リンケージユニット

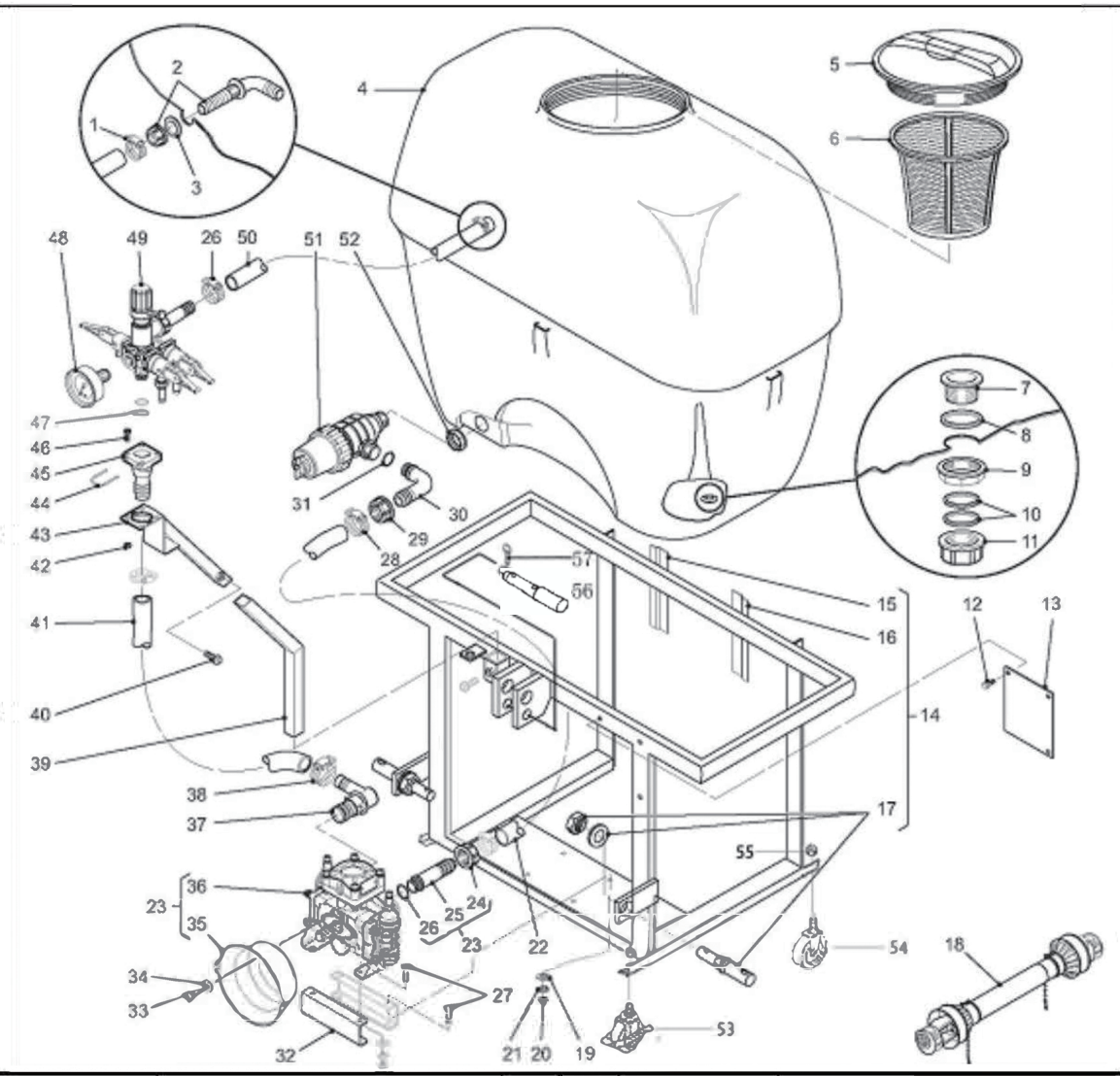

見出番号	部品番号	部品名称	個数	見出番号	部品番号	部品名称	個数
1	Z7187HS16	ホースクランプ	1	16	Z745305L	ブラケットL	1
2	Z7G8039251	フィッティング　見出3付	1	17	Z7BMCPA13	リンケージピン	2
3	Z7GG00002012	ガスケット	1	18	Z7101051QR	パワージョイント	1
4	Z7425400	タンク　400リットル	1	19	Z7WM10FP	ヒラワッシャ	8
5	Z7G8146002	リッド 255mm	1	20	NZ10	ナット M10	8
6	Z7G8147002	ストレーナ 255mm	1	21	Z7WM10SP	スプリングワッシャ	8
7	Z7G8050302	ドレイン	1	22	Z718625E	ホース 1.35m	1
8	Z7G00002014	ガスケット	1	23	Z7CBP06020	ポンプキット BP60/20	1
9	Z7G8042301	ロックナット	1	24	Z7C120009	ナット	1
10	Z7GG00002010	ガスケット	2	25	Z7C280010	テール	1
11	Z7G8044301	キャップ	1	26	Z7C1210096	Oリング	1
12	Z7SD12GX25ZYHEX	ボルト	3	27	BZ10025	ボルト M10×25	1
13	Z7454202	プレート	1	28	Z7187HS16	ホースクランプ	3
14	Z744804J	フレーム 400	1	29	Z7G8040351	ロックナット	1
15	Z745305R	ブラケットR	1	30	Z7G8012350	エルボ	1

MSP0410-8・0410-10　ブームスプレーヤ
リンケージユニット

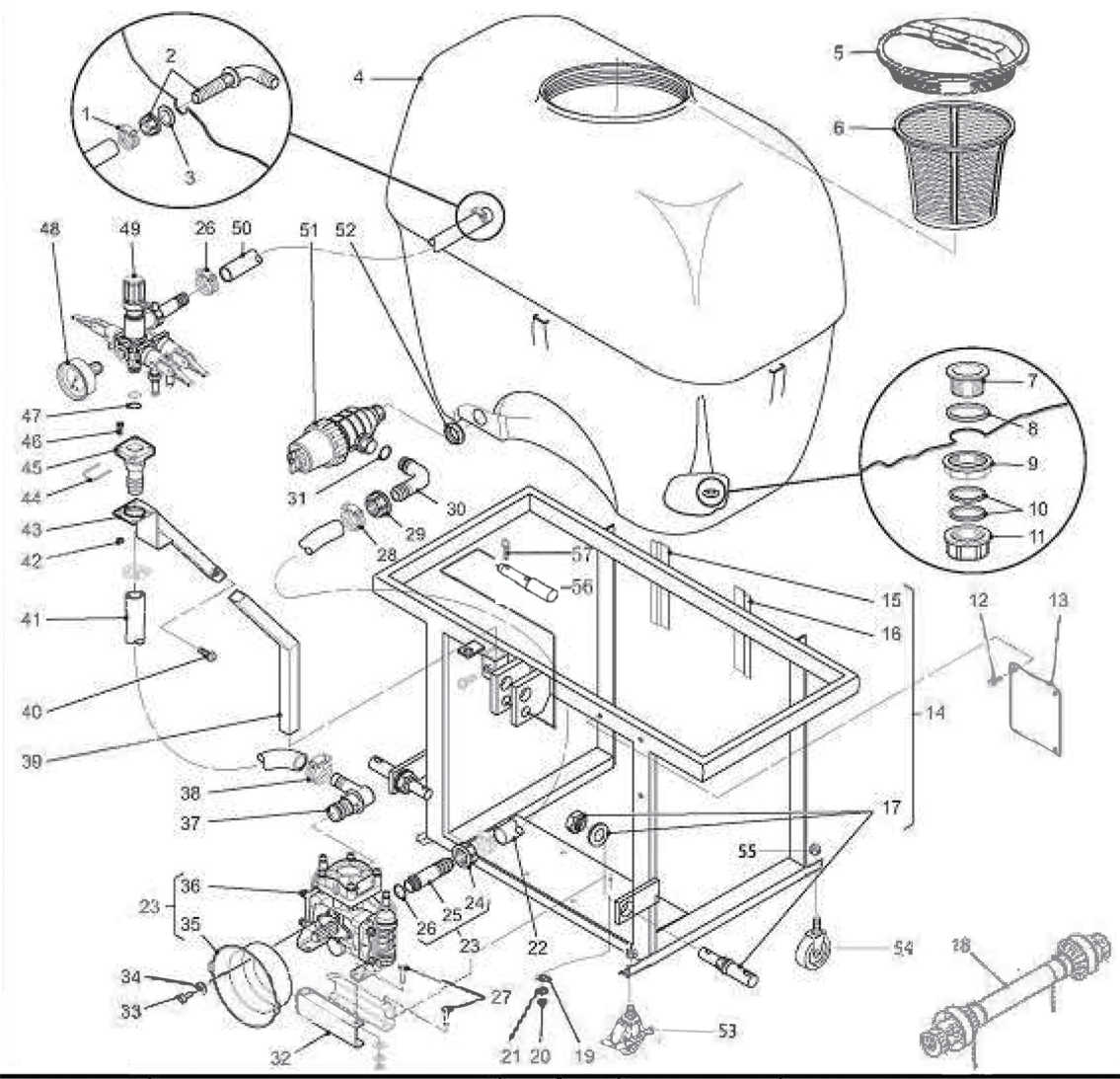

見出番号	部品番号	部品名称	個数	見出番号	部品番号	部品名称	個数
31	Z7G10061	Oリング	1	46	Z7C3609034	スタッド	4
32	Z7ZZ454277	ブラケット	1	47	Z7C1210002	Oリング	2
33	Z7C3609171	ボルト	4	48	Z7C99224	ゲージ	1
34	Z7C2811098	ワッシャ	4	49	Z7C1204034NG	コントロールユニット	1
35	Z7C2416272	カバー	1	50	Z718625E	ホース　0.1m	1
36	Z7CBP06020	ﾀﾞｲﾔﾌﾗﾑﾎﾟﾝﾌﾟBP60/20　詳細P10,11	1	51	Z7G8082004	フィルタ	1
37	Z7C2803033	アダプタ	1	52	Z7G8042351	ロックナット	1
38	Z7187HS10	クランプ	2	53	1190510000	キャスタ;125(ストッパー付)	2
39	Z7ZZ45401J	ブラケット	1	54	1190520000	キャスタ;125	2
40	BZ10020	ボルト　M10×20	2	55	NZ20	ナット　8　2シュ　M20	4
41	Z718619B	ホース　2.1m	1	56	1606060000	トップリンクピン ASSY;　I・II (見出57付)	1
42	NZ06	ナット　M6	4	57	000088100M	ベータピン;19×3	1
43	Z7ZZ45402	エクステンション	1				
44	Z7C120204	クリップ	1				
45	Z7C2803030	アダプタ	1				

MSP0610-8・0610-10　ブームスプレーヤ
リンケージユニット

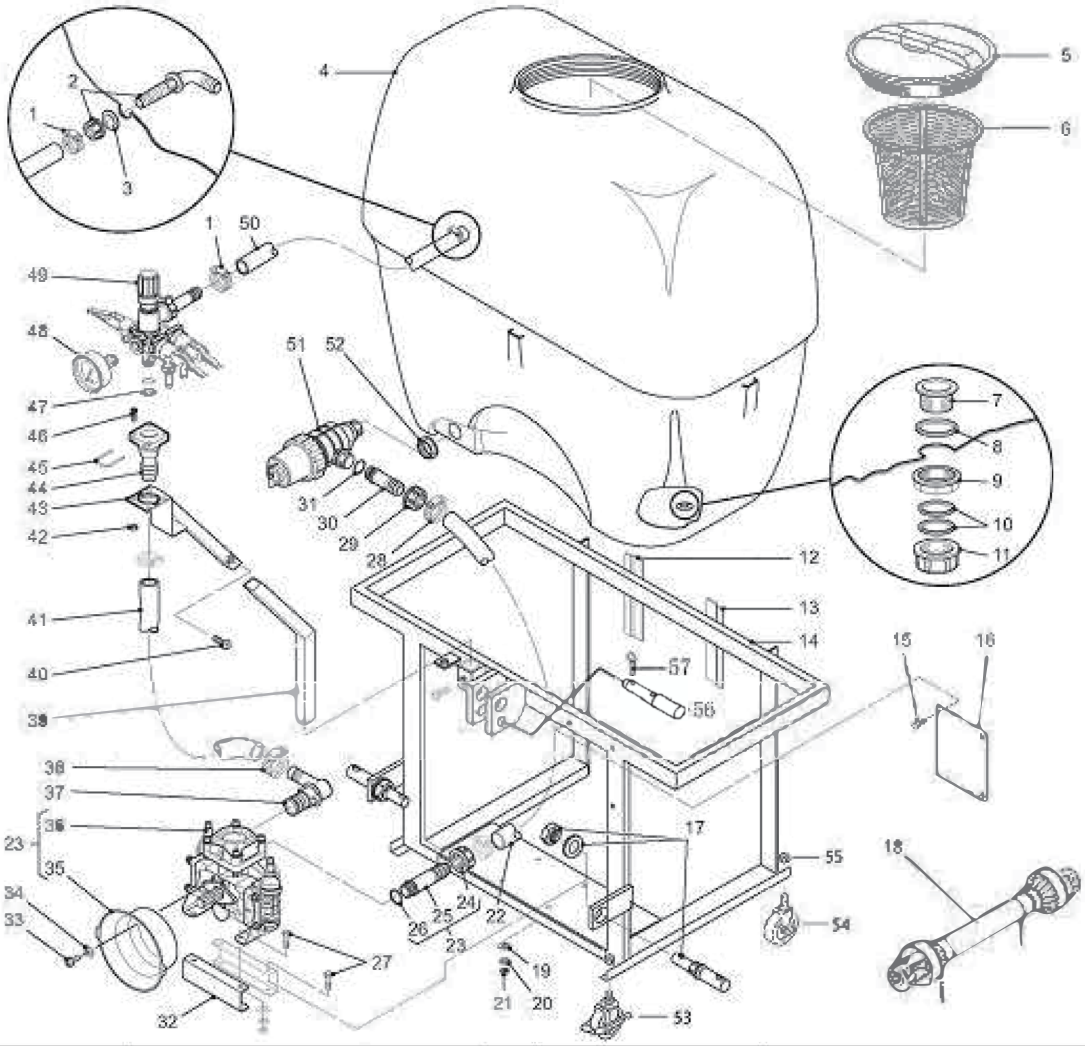

見出番号	部品番号	部品名称	個数	見出番号	部品番号	部品名称	個数
1	Z7187HS16	ホースクランプ	1	16	Z7454202	プレート	1
2	Z7G8039251	フィッティング　見出3付	1	17	Z7BMCPA13	リンケージピン	2
3	Z7GG00002012	ガスケット	1	18	Z7101051QR	パワージョイント	1
4	Z7425600	タンク　600リットル	1	19	Z7WM10FP	ヒラワッシャ	4
5	Z7G8146002	リッド　255mm	1	20	Z7WM10SP	スプリングワッシャ	4
6	Z7G8147002	ストレーナ　255mm	1	21	NZ10	ナット　M10	4
7	Z7G8050302	ドレイン	1	22	Z718625A	ホース　0.29m	1
8	Z7G00002014	ガスケット	1	23	Z7CBP06020	ポンプキット　BP60/20	1
9	Z7G8042301	ロックナット	1	24	Z7C120009	ナット	1
10	Z7GG00002010	ガスケット	2	25	Z7C280010	テール	1
11	Z7G8044301	キャップ	1	26	Z7C1210096	Oリング	1
12	Z745305R	ブラケット　R	1	27	BZ10025	ボルト　M10×25	4
13	Z745305L	ブラケット　L	1	28	Z7187HS16	ホースクランプ	1
14	Z7ZZ44806J	フレーム　600	1	29	Z7G8040351	ロックナット	1
15	Z7SD12GX25ZYHEX	ボルト	3	30	Z7G8002350	テール	1

MSP0610-8・0610-10　ブームスプレーヤ
リンケージユニット

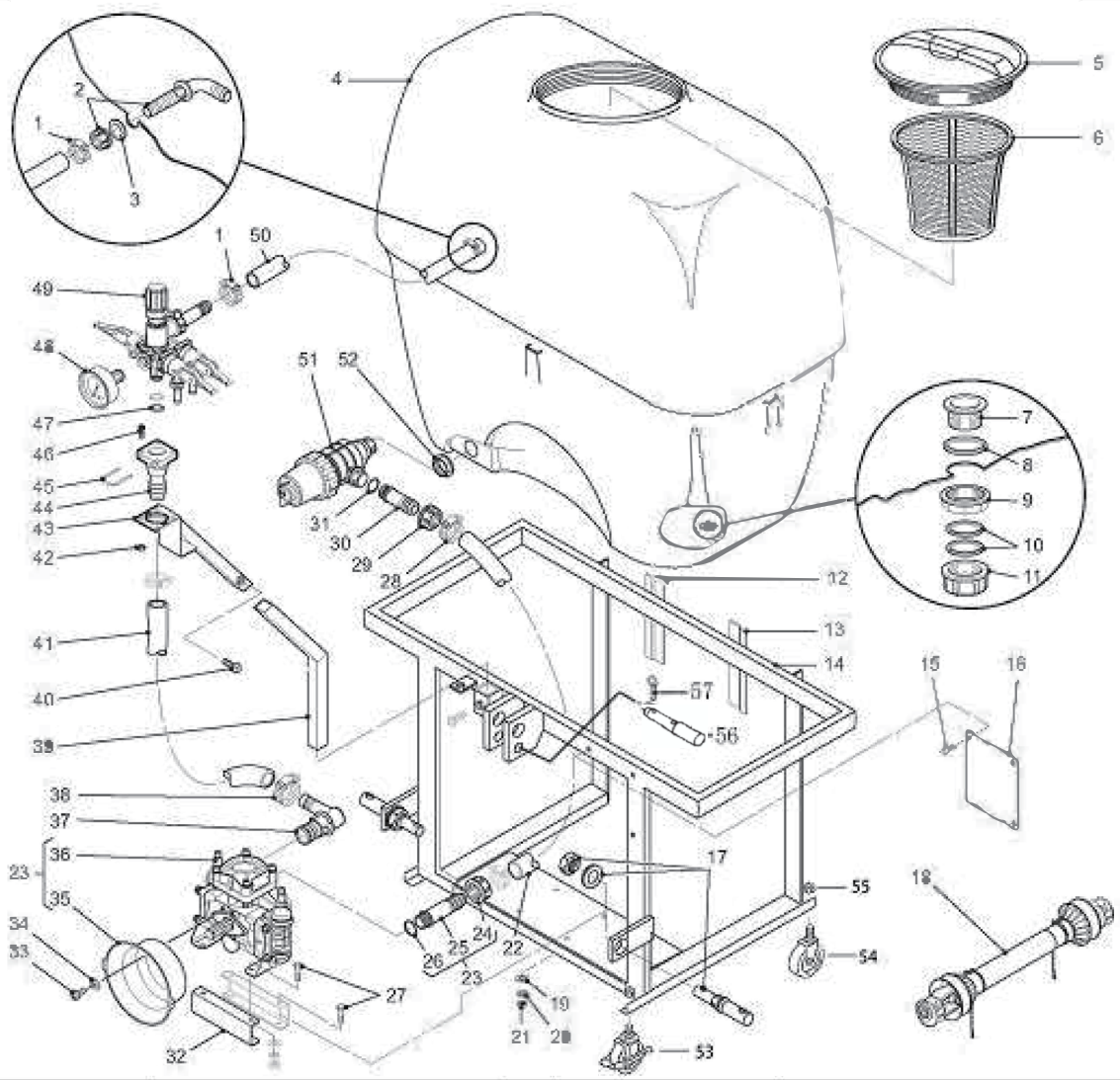

見出番号	部品番号	部品名称	個数	見出番号	部品番号	部品名称	個数
31	Z7G10061	Oリング	1	46	Z7C3609034	スタッド	4
32	Z7ZZ454277	ブラケット	2	47	Z7C1210002	Oリング	2
33	Z7C3609171	ボルト	4	48	Z7C99224	ゲージ	1
34	Z7C2811098	ワッシャ	4	49	Z7C1204034NG	コントロールユニット	1
35	Z7C2416272	カバー	1	50	Z718625E	ホース　1.5m	1
36	Z7CBP06020	ﾀﾞｲﾔﾌﾗﾑﾎﾟﾝﾌﾟBP60/20　詳細10,11P	1	51	Z7G8082004	フィルタ	1
37	Z7C2803033	アダプタ	1	52	Z7G8042351	ロックナット	1
38	Z7187HS10	クランプ	2	53	1190510000	キャスタ;125(ストッパー付)	2
39	Z7ZZ45401J	ブラケット	1	54	1190520000	キャスタ;125	2
40	BZ10020	ボルト　M10×20	2	55	NZ20	ナット　8　2シュ　M20	4
41	Z718619B	ホース　2.1m	1	56	1606060000	トップリンクピン ASSY; I・II (見出57付)	1
42	NZ06	ナット　M6	4	57	000088100M	ベータピン;19×3	1
43	Z7ZZ45402	エクステンション	1				
44	Z7C2803030	アダプタ	1				
45	Z7C120204	クリップ	1				

MSP0810-8・0810-10　ブームスプレーヤ
リンケージユニット

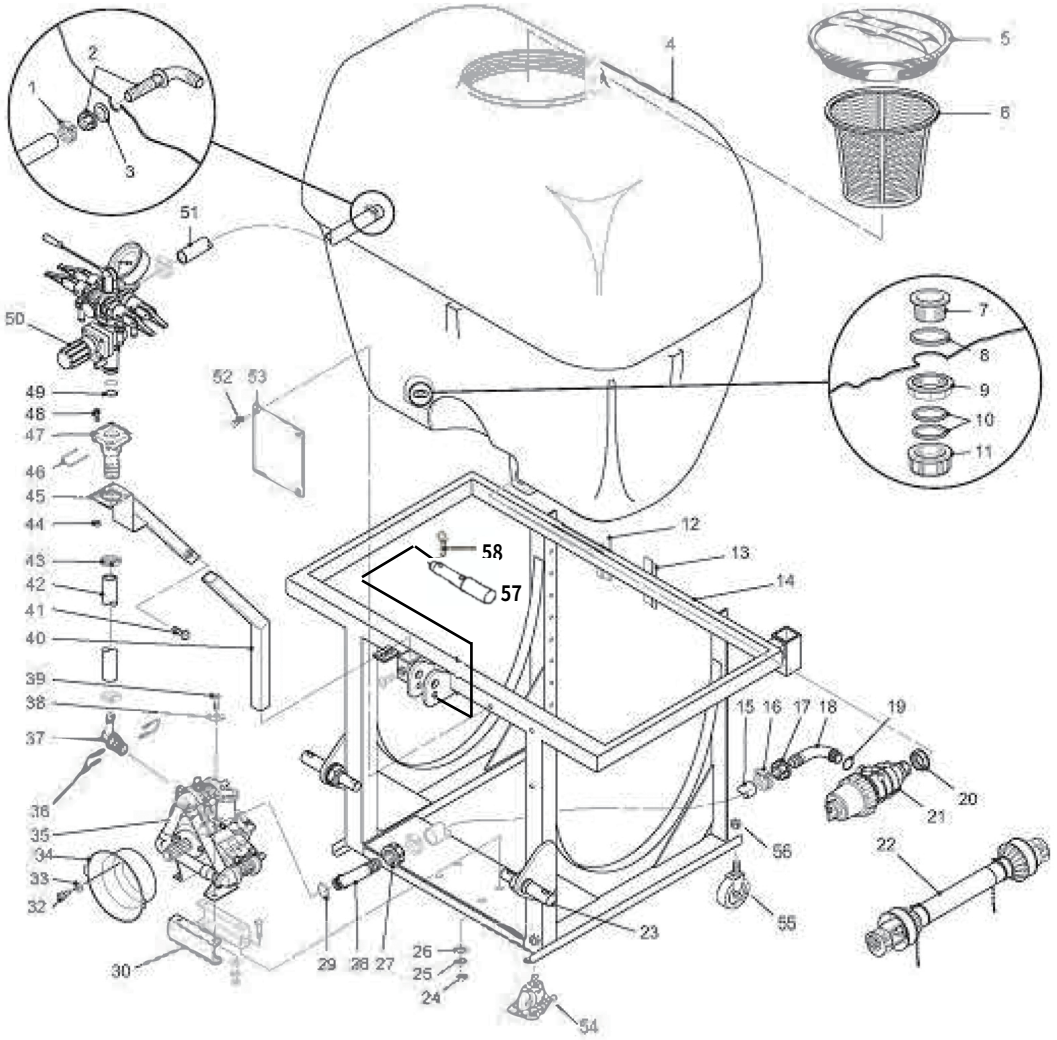

見出番号	部品番号	部品名称	個数	見出番号	部品番号	部品名称	個数
1	Z7187HS16	ホースクランプ	2	16	Z7187HS24	ホースクランプ	2
2	Z7G8039251	フィッティング　見出3付	1	17	Z7G8040351	ロックナット	1
3	Z7GG00002012	ガスケット	1	18	Z7G8012355	エルボ	1
4	Z7425800P	タンク　800リットル	1	19	Z7G10061	Oリング	1
5	Z7G8146002	リッド　255mm	1	20	Z7G8042351	ロックナット	1
6	Z7G8147002	ストレーナ　255mm	1	21	Z7314563	フィルタ	1
7	Z7G8050302	ドレイン	1	22	Z7101071QR	パワージョイント	1
8	Z7G00002014	ガスケット	1	23	Z7BMCPA13	リンケージピン	2
9	Z7G8042301	ロックナット	1	24	NZ10	ナット　M10	8
10	Z7GG00002010	ガスケット	2	25	Z7WM10SP	スプリングワッシャ	8
11	Z7G8044301	キャップ	1	26	Z7WM10FP	ヒラワッシャ	8
12	Z745305R	ブラケット　RH	1	27	Z7C120011	ナット	1
13	Z745305L	ブラケット　LH	1	28	Z7C280109	エルボ	1
14	Z7ZZ44808J	フレーム　800	1	29	Z7C1210034	Oリング	1
15	Z718638S	ホース　0.2m	1	30	Z7ZZ454277	ブラケット	2

MSP0810-8・0810-10　ブームスプレーヤ
リンケージユニット

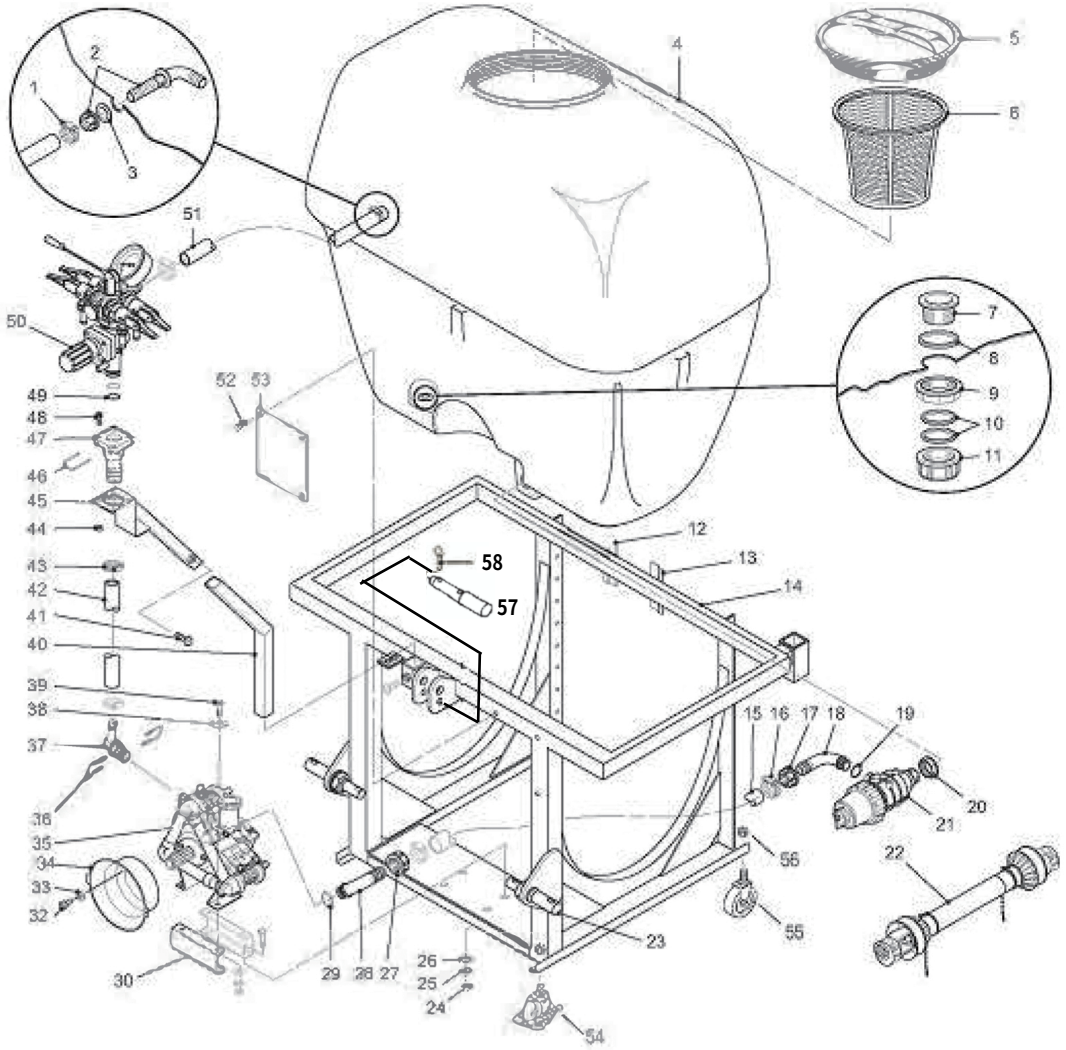

見出番号	部品番号	部品名称	個数	見出番号	部品番号	部品名称	個数
			1	46	Z7C120204	クリップ	1
32	Z7C3609171	ボルト	2	47	Z7C2803030	アダプタ	1
33	Z7C2811098	ワッシャ	2	48	Z7C3609034	スタッド	4
34	Z7C2416272	カバー	1	49	Z7C1210002	Oリング	2
35	Z7CBP13020	ﾀﾞｲﾔﾌﾗﾑﾎﾟﾝﾌﾟBP130/20 詳細12,13P	1	50	Z7C1204332	コントロールユニット	1
36	Z7C1202060	クリップ	1	51	Z718625E	ホース 0.2m	1
37	Z7C2803033	アダプタ	1	52	Z7SD12GX25ZYHEX	ボルト	3
38	Z7WM10FT	ヒラワッシャ	4	53	Z7454202	プレート	1
39	BZ10025	ボルト M10×25	8	54	1190510000	キャスタ;125(ストッパー付)	2
40	Z7ZZ45401J	ブラケット	1	55	1190520000	キャスタ;125	2
41	BZ10020	ボルト M10×20	2	56	NZ20	ナット 8 2シュ M20	4
42	Z718619B	ホース 2.1m	1	57	1606060000	トップリンクピン ASSY; I・II (見出58付)	1
43	Z7187HS10	クランプ	2	58	000088100M	ベータピン;19 × 3	1
44	NZ06	ナット	4				
45	Z7ZZ45402	エクステンション	1				

MSP1010-8・1010-10　ブームスプレーヤ
リンケージユニット

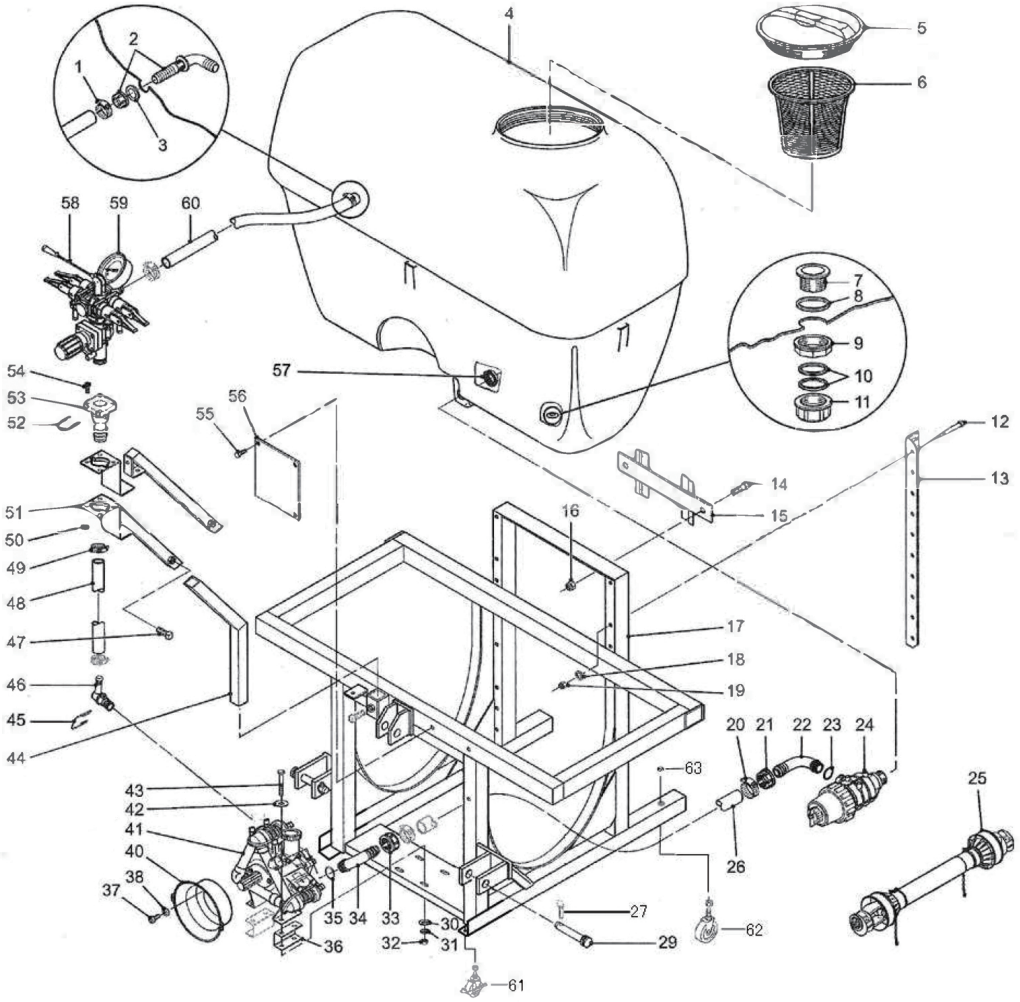

見出番号	部品番号	部品名称	個数	見出番号	部品番号	部品名称	個数
1	Z7187HS16	ホースクランプ	2	17	Z7ZZ448010J	フレーム　1000	1
2	Z7G8039251	フィッティング　見出3付	1	18	Z7WM12FH	ワッシャ	6
3	Z7GG00002012	ガスケット	1	19	NN12	フランジナイロンナット　M12	6
4	Z74311000	タンク　1000リットル	1	20	Z7187HS24	ホースクランプ	2
5	Z7G8146002	リッド　255mm	1	21	Z7G8040351	ロックナット	1
6	Z7G8147002	ストレーナ　255mm	1	22	Z7G8012355	エルボ	1
7	Z7G8050302	ドレイン	1	23	Z7G10061	Oリング	1
8	Z7GG00002014	ガスケット	1	24	Z7314563	フィルタ	1
9	Z78042301	ロックナット	1	25	Z7101071QR	パワージョイント	1
10	Z7GG00002010	ガスケット	2	26	Z718638S	ホース　0.2m	1
11	Z7G8044301	キャップ	1	27	Z7038029	リンチピン	2
12	Z7BM12L100HT	ボルト	6				
13	Z7ZZ033805	ブラケット	2	29	Z7BMCS112	ロワーリンクピン　Ⅱ専用	2
14	BZ10030	ボルト　M10×30	2	30	Z7WM10FP	ヒラワッシャ	8
15	Z718910A	ブラケット	1	31	Z7WM10SP	スプリングワッシャ	13
16	NN10	フランジナイロンナット M10	2	32	NZ10	ナット　M10	13

MSP1010-8・1010-10　ブームスプレーヤ
リンケージユニット

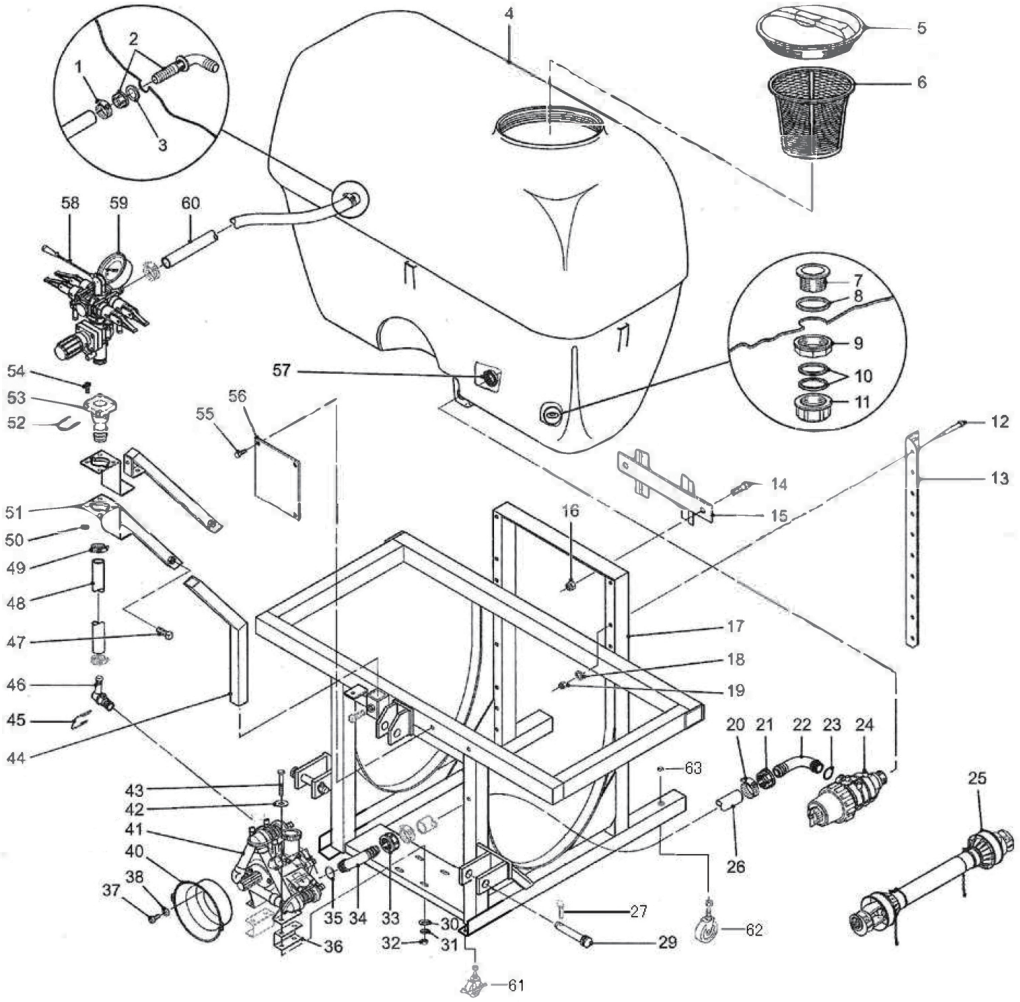

見出番号	部品番号	部品名称	個数	見出番号	部品番号	部品名称	個数
33	Z7C1200034	ナット	1	49	Z7187HS10	クランプ	2
34	Z7C280109	エルボ	1	50	NZ06	ナット　M6	4
35	Z7C1210034	Oリング	1	51	Z7ZZ45402	エクステンション	1
36	Z7ZZ454277	ブラケット	2	52	Z7C120204	クリップ	1
37	Z7C3609171	ボルト	2	53	Z7C2803030	アダプタ	1
38	Z7C2811098	ワッシャ	2	54	Z7C3609034	スタッド	4
			1	55	Z7SD12GX25ZYHEX	ボルト	3
40	Z7C2416272	カバー	1	56	Z7454202	プレート	1
41	Z7CBP13020	ﾀﾞｲﾔﾌﾗﾑﾎﾟﾝﾌﾟ BP130/20 詳細12,13P	1	57	Z7G8042351	ロックナット	1
42	Z7WM10FT	ヒラワッシャ	8	58	Z7ZZC1204332	コントロールユニット	1
43	BZ10025	ボルト　M10×25	4	59	Z799248	ゲージ	1
44	Z7ZZ45401J	ブラケット	1	60	Z718625E	ホース　1.5m	1
45	Z7C1202060	クリップ	1	61	1190510000	キャスタ;125(ストッパー付)	2
46	Z7C2803033	アダプタ	1	62	1190520000	キャスタ;125	2
47	BZ10020	ボルト　M10×20	1	63	NZ20	ナット　8　2シュ　M20	4
48	Z718619B	ホース　2.0m	1				

MSP0410-8・0410-10・0610-8・0610-10　ブームスプレーヤ
ダイヤフラムポンプ　BP60/20

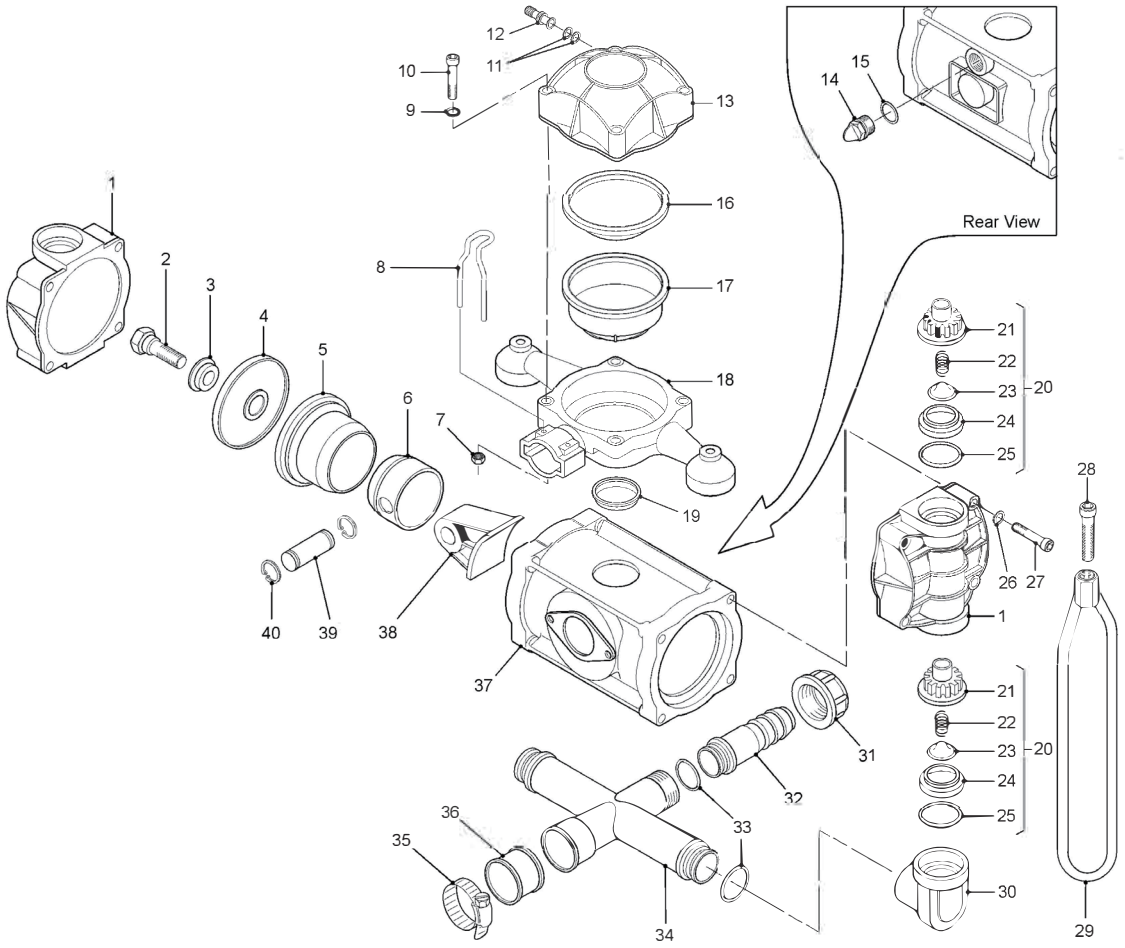

見出番号	部品番号	部品名称	個数	見出番号	部品番号	部品名称	個数
1	Z7C321818	ピストンヘッド	2	17	Z7C046005	ケージ	1
2	Z7C360505	スタッド	2	18	Z7C0002028	マニホールド	1
3	Z7C060210	ディスク	2	19	Z7C180030	ダイヤフラム	1
4	Z7C180002	ダイヤフラム	2	20	Z7C122006	バルブASY　　見出23-27付	4
5	Z7C040021	シリンダ	2		Z7C1220046	〃（ﾎﾟﾝﾌﾟ製造№37287474～）	4
6	Z7C240917	ピストン	2	21	Z7C1205042	ケージ	4
7	Z7C06041054	ナット	4		Z7C1205034	〃（ﾎﾟﾝﾌﾟ製造№37287474～）	4
8	Z7C120217	クリップ	1	22	Z7C180215	スプリング	4
9	Z7C2811098	ワッシャ	4		Z7C1802255	〃（ﾎﾟﾝﾌﾟ製造№37287474～）	4
10	Z7C3609182	ボルト	4	23	Z7C360409	ポペット	4
11	Z7C120933	ワッシャ	2	24	Z7C3009022	シート	4
12	Z7C361003	エアバルブ	1	25	Z7C1210419	Oリング	4
13	Z7C000315	ヘッド	1	26	Z7C2811098	ワッシャ	4
14	Z7C3201021	オイルビューワ	1	27	Z7C3609161	ボルト	4
15	Z7C1210025	Oリング	1	28	Z7C3609019	ボルト	2
16	Z7C180034	ダイヤフラム アキュムレーター	1	29	Z7C041819	クランプ	2

MSP0410-8・0410-10・0610-8・0610-10　ブームスプレーヤ
ダイヤフラムポンプ　BP60/20

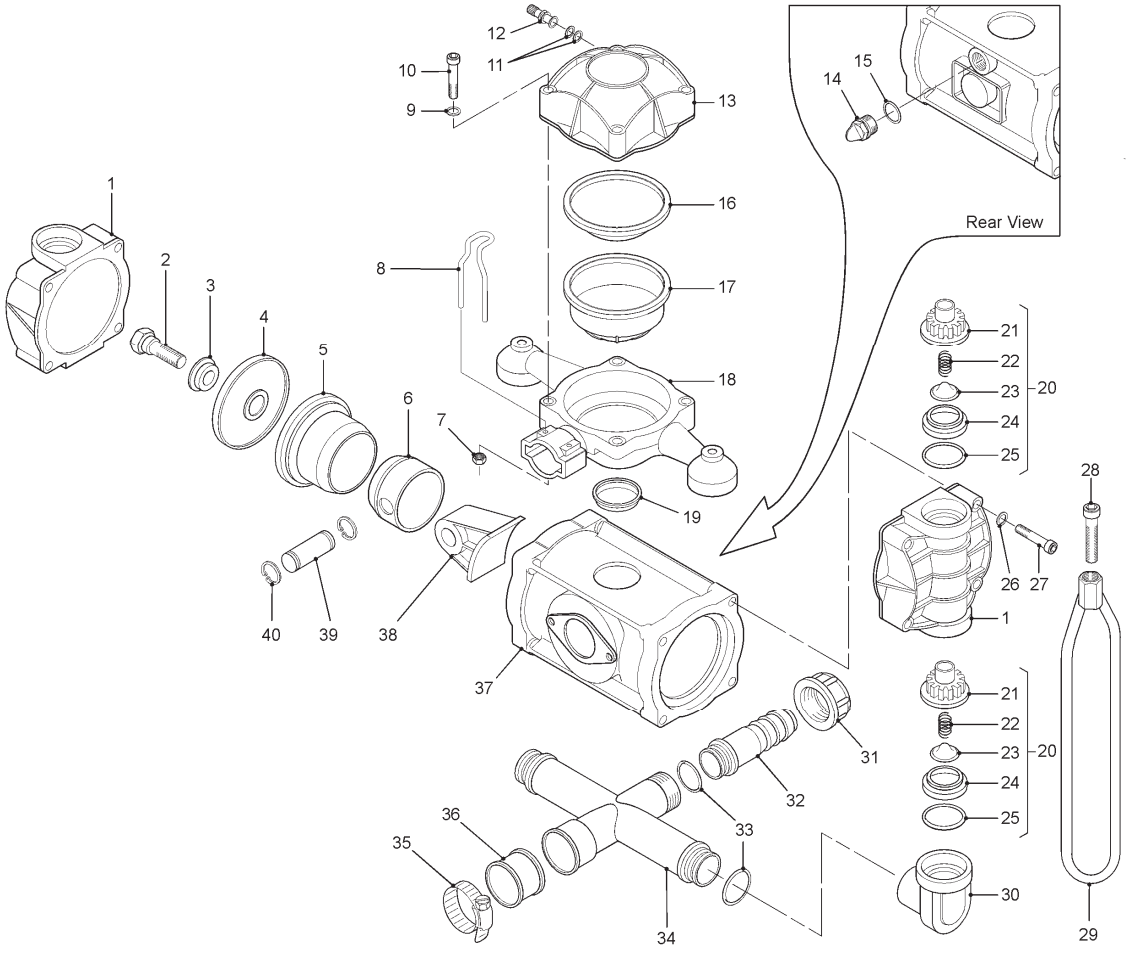

見出番号	部品番号	部品名称	個数	見出番号	部品番号	部品名称	個数
30	Z7C280412	エルボ	2				
31	Z7C120009	ナット	1				
32	Z7C280010	テール	1				
33	Z7C1210096	Oリング	3				
34	Z7C321225	マニホールド	1				
35	Z7C100336	ホースクランプ	1				
36	Z7C180017	ダイヤフラム	1				
37	Z7C040339	クランクケース（1998.3月以前）	1				
	Z7C0403132	クランクケース（1998.4月以降）	1				
38	Z7C020525	コンロッド	2				
39	Z7C301101	クランクピン	2				
40	Z7C302001	サークリップ	4				

MSP0410-8・0410-10・0610-8・0610-10　ブームスプレーヤ
ダイヤフラムポンプ　BP60/20

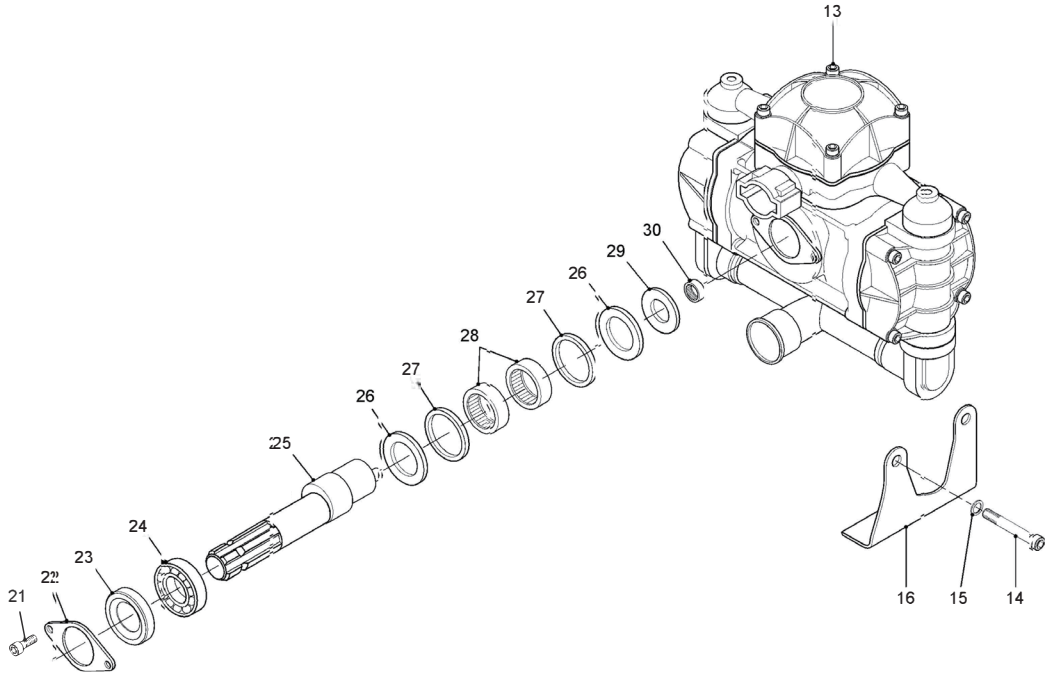

見出番号	部品番号	部品名称	個数	見出番号	部品番号	部品名称	個数
14	Z7C3609161	スタッド	8				
15	Z7C281198	ワッシャ	8				
16	Z7C240052	ブラケット	2				
21	Z7C3609171	スタッド	2				
22	Z7C1004013	プレート	1				
23	Z7C001910	シール　（スプラインシャフト）	1				
24	Z7C043815	ベアリング　（スプラインシャフト）	1				
25	Z7C0001097	クランクシャフト　（スプライン）	1				
26	Z7C0601045	スペーサ	2				
27	Z7C001013	リング	2				
28	Z7C043731	ニードルベアリング	2				
29	Z7C281324	ワッシャ	1				
30	Z7C043730	ニードルベアリング	1				

MSP0810-8・0810-10・1010-8・1010-8　ブームスプレーヤ
ダイヤフラムポンプ　BP130/20

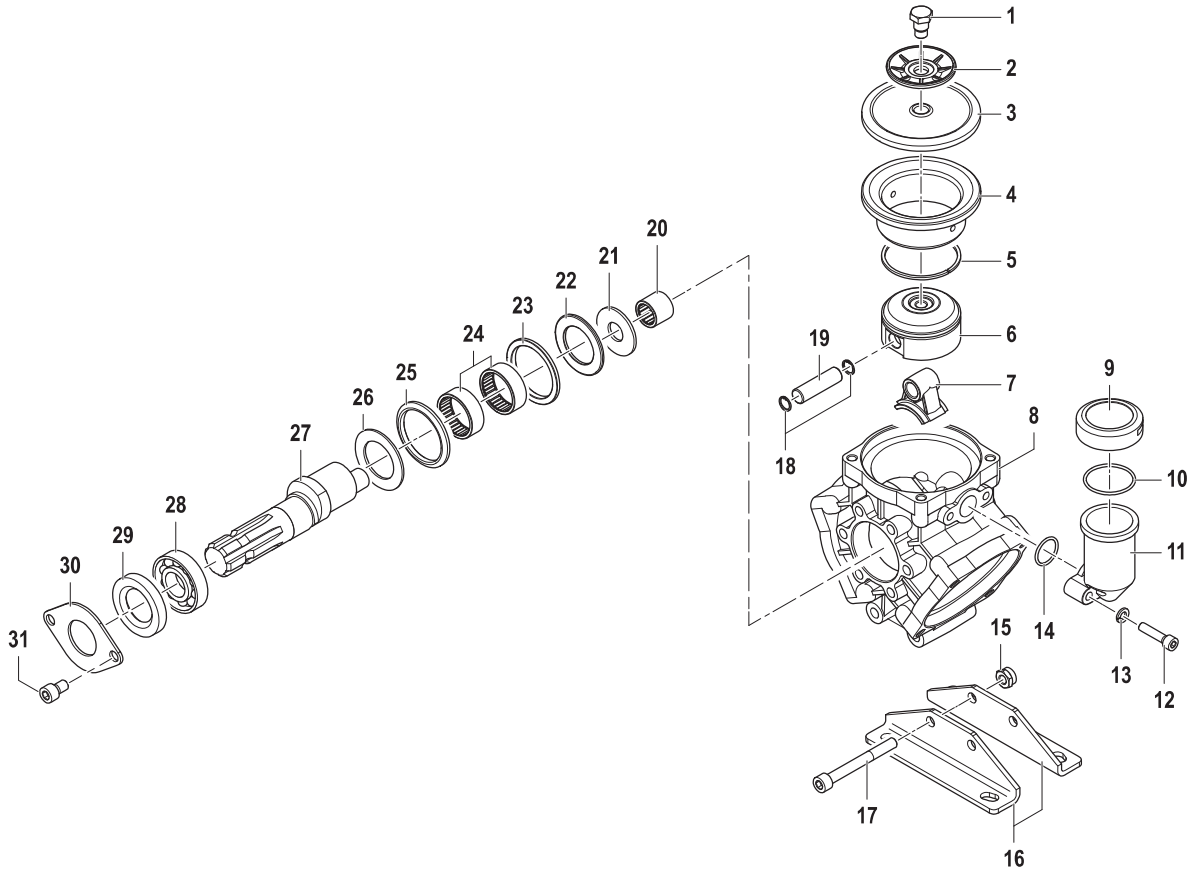

見出番号	部品番号	部品名称	個数	見出番号	部品番号	部品名称	個数
1	Z7C360505	スタッド	3	17	Z736090051	スタッド	2
2	Z7C0602045	ディスク	3	18	Z7C302001	サークリップ	6
3	Z7C1800002	ダイヤフラム	3	19	Z7C301101	クランクピン	3
4	Z7C040077	シリンダ	3	20	Z7C043733	ニードルベアリング	1
5	Z7C0020009	ピストンリング	3	21	Z7C281324	ワッシャ	1
6	Z7C2409081	ピストン	3	22	Z7C281319	ワッシャ	1
7	Z7C020534	コンロッドASSY	1	23	Z7C001008	リング	1
8	Z7C0403133	クランクケース	1	24	Z7C043745	ニードルベアリング	2
9	Z7C0402141	キャップ	1	25	Z7C001008	リング	1
10	Z7460000210	Oリング	1	26	Z7C281319	ワッシャ	1
11	Z7C042120	オイルビューワ	1	27	Z7C0001937	クランクシャフト	1
12	Z7C3609165	ボルト	2	28	Z7C043815	ベアリング	1
13	Z7C2811099	ヒラワッシャ	2	29	Z7C001910	シール	1
14	Z7C1210037	Oリング	1	30	Z7C1004013	プレート	1
15	Z706040073	ナット	2	31	Z7C3609171	ボルト	2
16	Z7C2400108	ブラケット	2				

MSP0810-8・0810-10・1010-8・1010-8　ブームスプレーヤ
ダイヤフラムポンプ　BP130/20

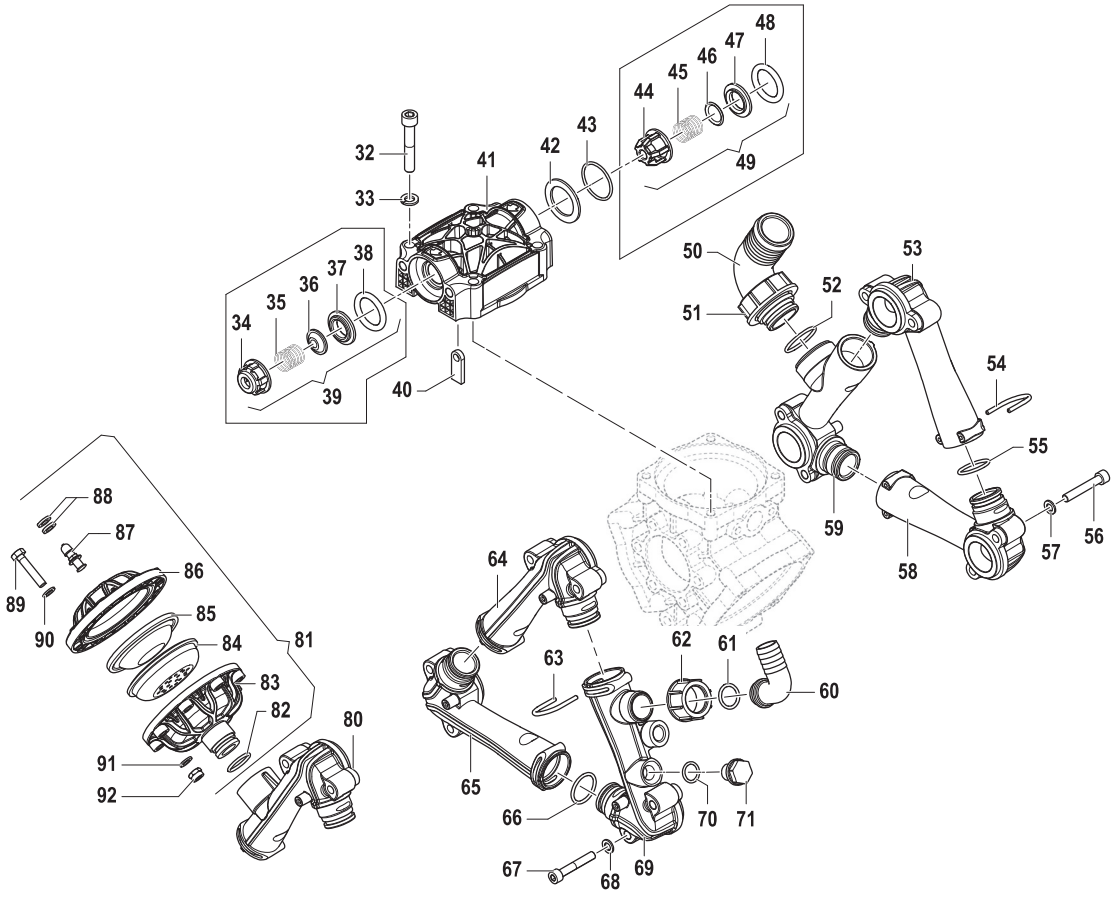

見出番号	部品番号	部品名称	個数	見出番号	部品番号	部品名称	個数
32	Z7C3609182	スタッド	12	48	Z7C1210419	Oリング	3
33	Z7C2811098	ワッシャ	12	49	Z7C1220087	バルブASSY	3
34	Z7C1205034	ケージ	3	50	Z7G8012355	エルボ	1
35	Z7C1802255	スプリング	3	51	Z712000054	ナット	1
36	Z7C360409	ポペット	3	52	Z7G10061	Oリング	1
37	Z7C3009022	シート	3	53	Z7C3213029	マニホールド	1
38	Z7C1210419	Oリング	3	54	Z7C1202077	クリップ	3
39	Z7C1220046	バルブASSY	3	55	Z7C1210110	Oリング	3
40	Z7C1416007	コネクター	12	56	Z7C3609156	ボルト	6
41	Z7C3218483	ポンプマニホールド	3	57	Z7C2811099	ワッシャ	6
42	Z7C0601346	スペーサ	3	58	Z7C3213029	マニホールド	1
43	Z7C1210122	Oリング	3	59	Z7C3212042	マニホールド	1
44	Z7C1205047	ケージ	3	60	Z7C2801101	エルボ	1
45	Z7C1802286	スプリング	3	61	Z7C1210203	Oリング	1
46	Z7C3604035	ポペット	3	62	Z7C1200049	ナット	1
47	Z730090172	シート	3	63	Z7C1202077	クリップ	3

MSP0810-8・0810-10・1010-8・1010-8　ブームスプレーヤ
ダイヤフラムポンプ　BP130/20

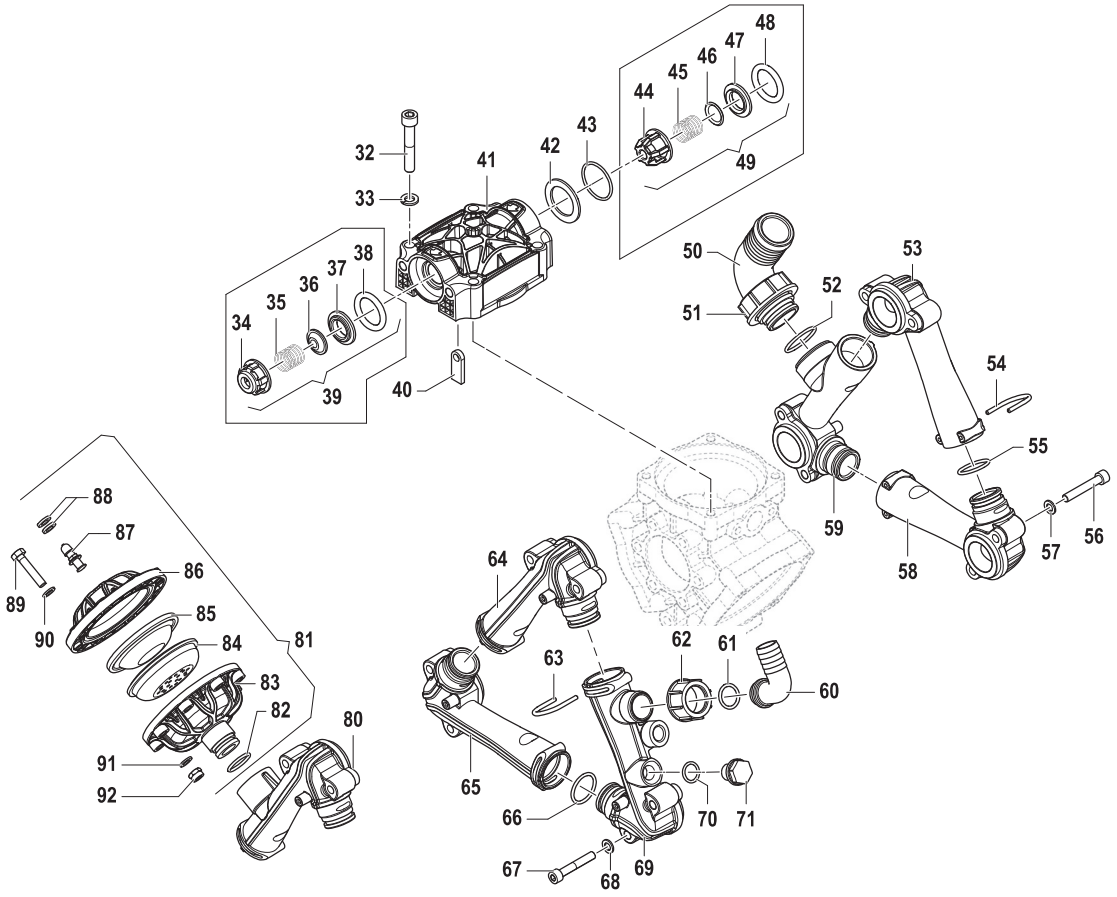

見出番号	部品番号	部品名称	個数	見出番号	部品番号	部品名称	個数
64	Z7C3213029	マニホールド	1	87	Z736100003	エアバルブ	1
65	Z7C3213029	マニホールド	1	88	Z7C120933	ワッシャ	2
66	Z7C1210110	Oリング	3	89	Z7C3609162	ボルト	8
67	Z7C3609156	ボルト	6	90	Z7C2811099	ワッシャ	8
68	Z7C2811099	ワッシャ	6	91	Z7C2811099	ワッシャ	8
69	Z7C3214046	マニホールド	1	92	Z7NM8NY	ナット	8
70	Z7C1210153	Oリング	1				
71	Z7C3200191	プラグ	1				
80	Z7C3214047	マニホールド	1				
81	Z7C1225032	プレッシャーチャンバーASSY	1				
82	Z7C1210501	Oリング	1				
83	Z7C0002040	アキュームレイター	1				
84	Z7C0460040	キャップ	1				
85	Z718000033	ダイヤフラム	1				
86	Z7C0003043	ヘッド	1				

MSP0410-8・0410-10・0610-8・0610-10　ブームスプレーヤ
コントロールユニット

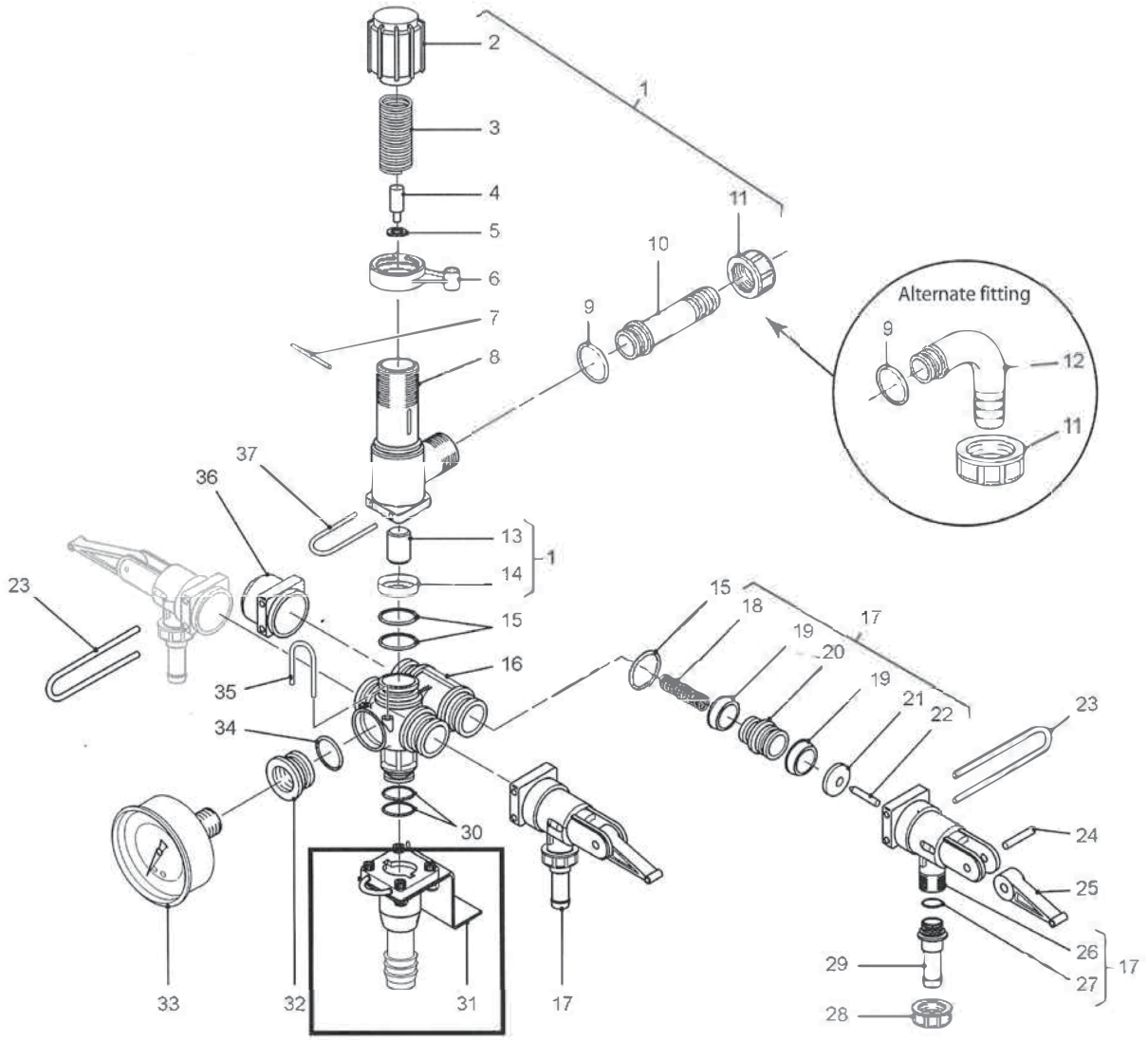

見出番号	部品番号	部品名称	個数	見出番号	部品番号	部品名称	個数
1	Z7C1215017	レギュレーター	1	15	Z7C1210037	Oリング	6
2	Z7C122304	調整圧力バルブ	1	16	Z7C0424054	バルブボディ	1
3	Z7C180251	スプリング	1	17	Z7C1214043	配管コック	3
4	Z7C001513	ベン	1	18	Z7C180249	スプリング	3
5	Z7C121606	ワッシャ	1	19	Z7C121608	ワッシャ	6
6	Z7C160023	バイパスコントロールレバー	1	20	Z7C360021	バルブ	3
7	Z7C300527	ピン	1	21	Z7C121607	ワッシャ	3
8	Z7C0424055	レギュレーター	1	22	Z7C001514	ピン	3
9	Z7C1210046	Oリング	1	23	Z7C120213	クリップ	2
10	Z7C280019	ホーステール	1	24	Z7C300523	ピン	3
11	Z7C120008	ナット	1	25	Z7C160024	レバー	3
12	Z7C280113	アダプタ	1	26	Z7C0424074	ボディ:ハイシュツ	1
13	Z7C360011	ベン	1	27	Z7C1210044	Oリング	3
14	Z7C3009036	シート	1	28	Z7C120012	ナット	3

MSP0410-8・0410-10・0610-8・0610-10　ブームスプレーヤ
コントロールユニット

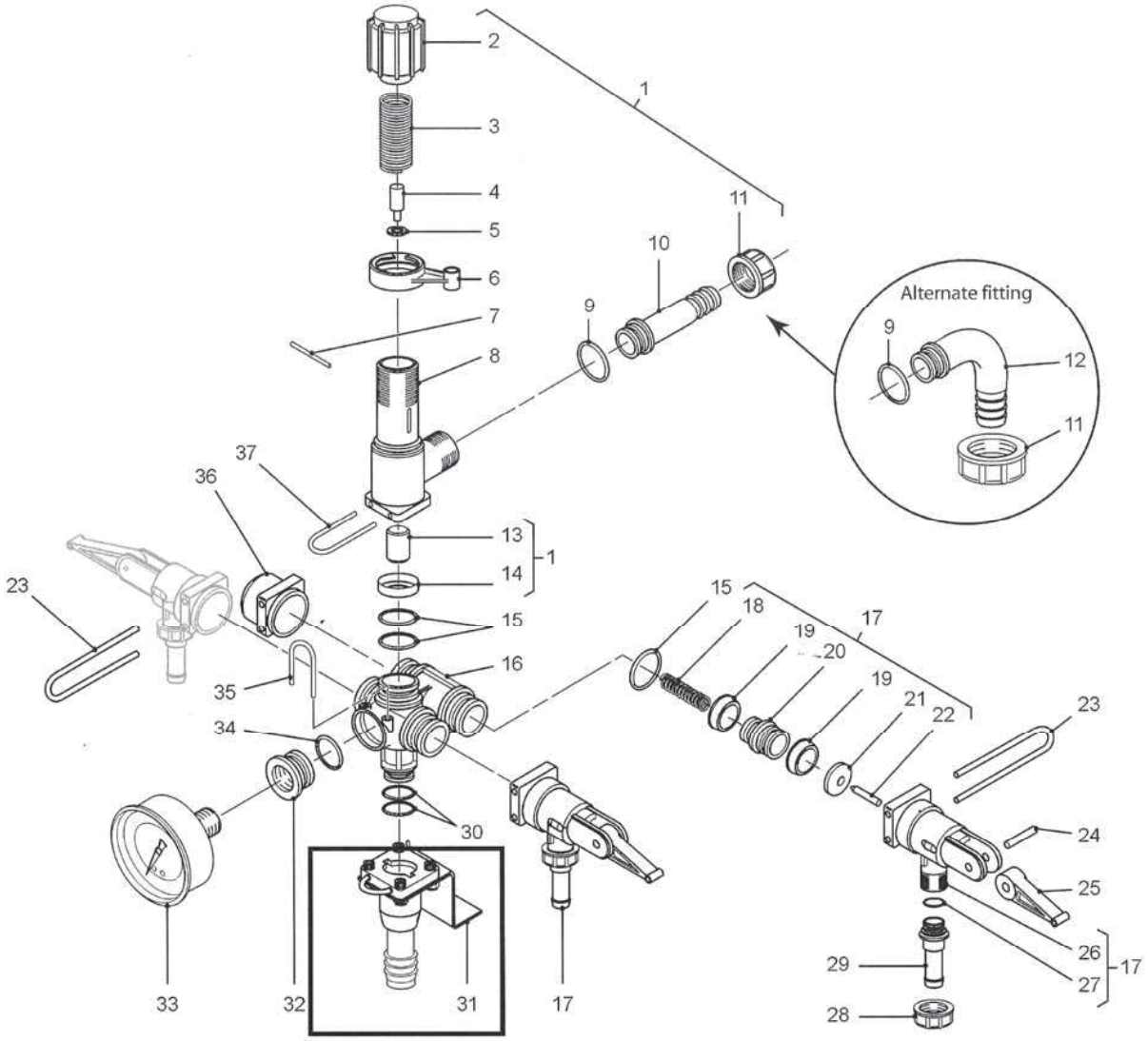

見出番号	部品番号	部品名称	個数	見出番号	部品番号	部品名称	個数
29	Z7474212	ホーステール	3				
30	Z7C1210002	Oリング	2				
31	Z7C500405	取付ナット	1				
32	Z7C320223	プラグ	1				
33	Z7C99249	ゲージ	1				
34	Z7C1210046	Oリング	2				
35	Z7C120212	クリップ	2				
36	Z7C320224	プラグ	1				
37	Z7C300527	ピン	1				

MSP0810-8・0810-10・1010-8・1010-10　ブームスプレーヤ
コントロールユニット

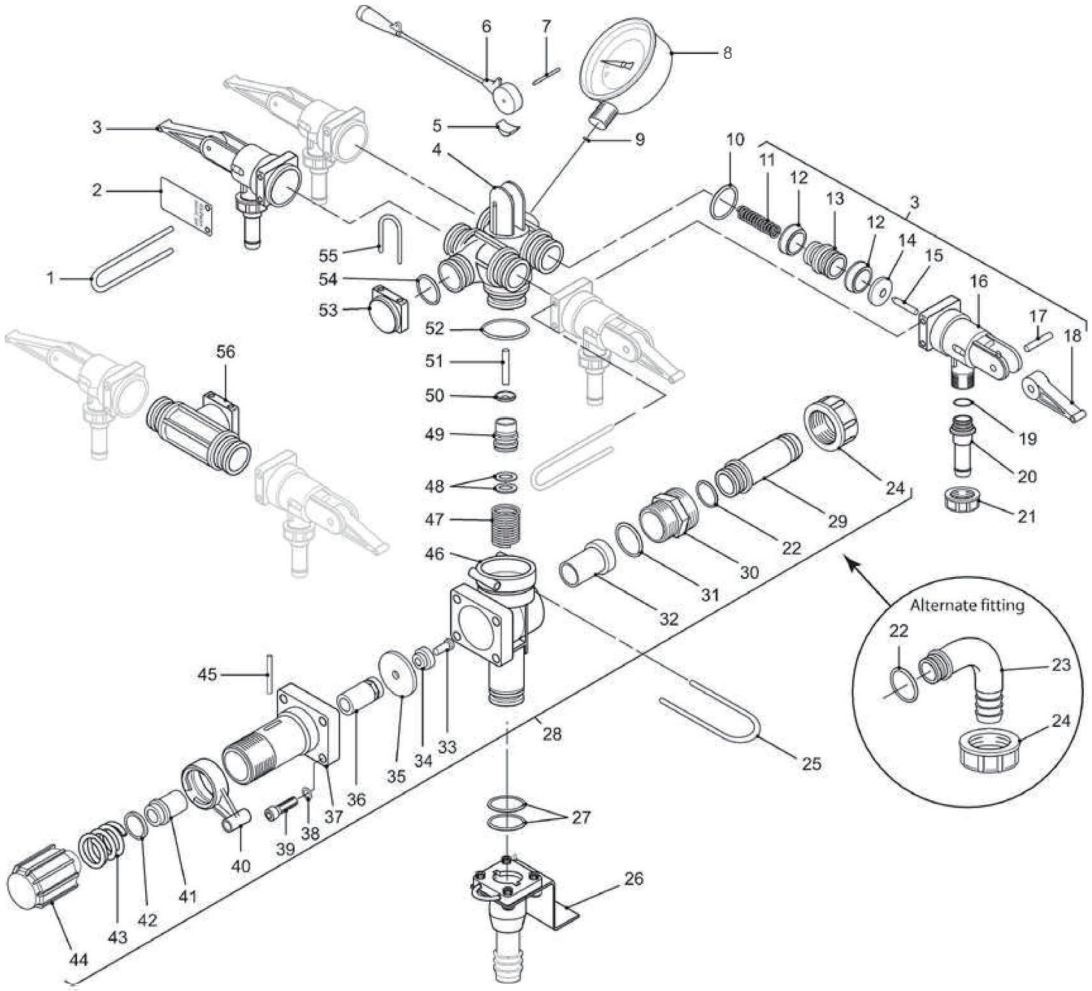

見出番号	部品番号	部品名称	個数	見出番号	部品番号	部品名称	個数
1	Z7C120213	クリップ	2	16	Z7C0424074	ボディ: ハイシュツ	4
2	Z7C321581	プレート	1	17	Z7C300523	ピン	4
3	Z7C1214043	配管コック	4	18	Z7C160024	レバー	4
4	Z7C0424184	コントロールバルブ	1	19	Z7C1210044	Oリング	4
5	Z7C242604	ガイド	1	20	Z7C280220	ホーステール	4
6	Z7C160027	散布操作レバー	1	21	Z7C120031	ナット	1
7	Z7C300563	ピン	1	22	Z7C1210046	Oリング	1
8	Z7C99248	ゲージ	1	23	Z7C280113	アダプタ	1
9	Z7C120929	ワッシャ	4	24	Z7C120008	ナット	2
10	Z7C1210037	Oリング	1	25	Z7C120218	クリップ	1
11	Z7C180249	スプリング	4	26	Z7C500405	取付キット	1
12	Z7C121608	ワッシャ	8	27	Z7C1210002	Oリング	2
13	Z7C360021	バルブ	4	28	Z7C1215032	レギュレーター	1
14	Z7C121607	ワッシャ	4	29	Z7C280019	ホーステール	1
15	Z7C001514	ピン	4	30	Z7C200013	グリースニップル	1

MSP0810-8・0810-10・1010-8・1010-10　ブームスプレーヤ
コントロールユニット

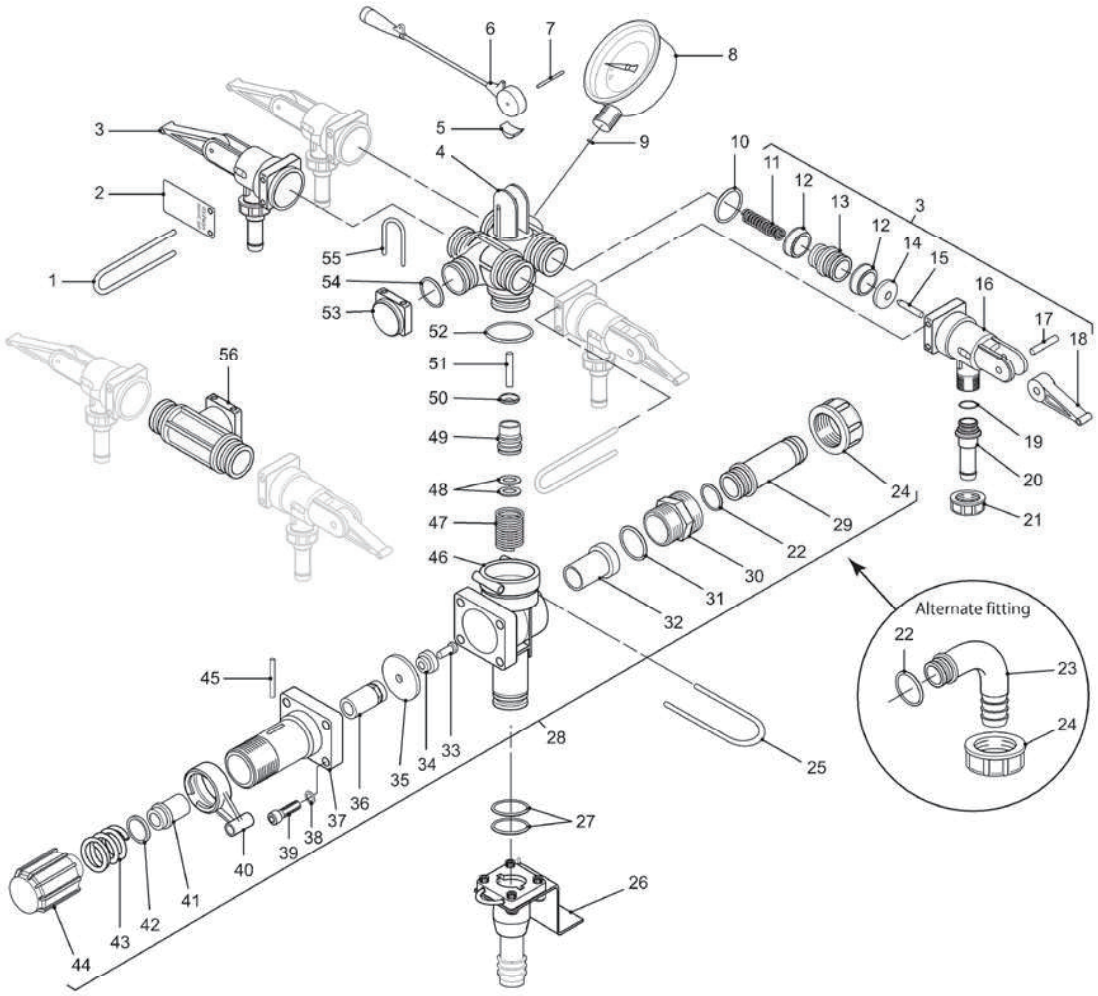

見出番号	部品番号	部品名称	個数	見出番号	部品番号	部品名称	個数
31	Z7C1210047	Oリング	1	46	Z7C0424081	バルブボディ	1
32	Z7C3009047	シート	1	47	Z7C180268	スプリング	1
33	Z7C3609047	六角ボルト	1	48	Z7C121613	ガスケット	2
34	Z7C360022	ベン	1	49	Z7C360024	ベン	1
35	Z7C180043	ダイヤフラム	1	50	Z7C121614	ガスケット	1
36	Z7C242603	ガイド	1	51	Z7C001528	ロッド	1
37	Z7C0424075	レギュレーター	1	52	Z7C1210018	Oリング	1
38	Z7C281130	ヒラワッシャ	4	53	Z7C320224	プラグ	1
39	Z7C3609032	ボルト	4	54	Z7C1210037	Oリング	1
40	Z7C160023	バイパスコントロールレバー	1	55	Z7C120212	クリップ	1
41	Z7C001527	ガイド	1	56	Z7C04241861	コックボディ	1
42	Z7C120944	ガスケット	1				
43	Z7C180253	スプリング	1				
44	Z7C122305	圧力調整バルブ	1				
45	Z7C300527	ピン	1				

MSP0410-8・0410-10・0610-8・0610-10　ブームスプレーヤ
フィルタ

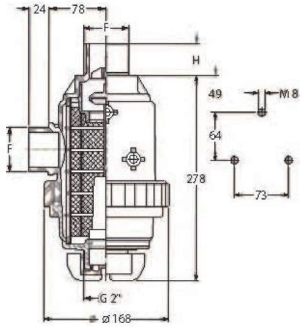

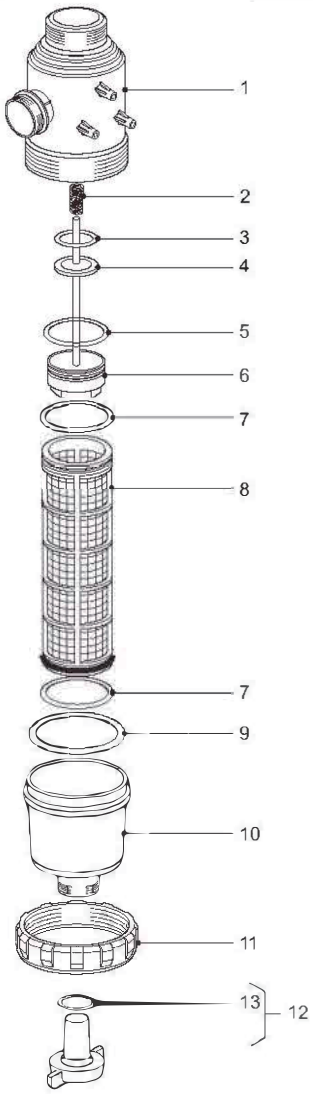

見出番号	部品番号	部品名称	個数	見出番号	部品番号	部品名称	個数
1	Z7GC00002018	フィルタボディ	1	13	Z7GG00001029	O-RING	1
2	Z7GM00201006	スプリング	1				
3	Z7G10052V	Oリング	1				
4	Z7314400080	ピストン	1				
5	Z7460000190	Oリング	1				
6	Z7GG00200002	ピストン	1				
7	Z7GG00001040	Oリング	2				
8	Z7GC00100012	エレメント50メッシュ	1				
	Z7GC00100011	エレメント32メッシュ （オプション）	1				
	Z7GC00100013	エレメント80メッシュ （オプション）	1				
9	Z7314000050	Oリング	1				
10	Z7GC00201009	ボウル	1				
11	Z7GG00101002	Oリング	1				
12	Z7GK00100001	SHUT-OFF TAP (INCL. O-RING)	1				

MSP0810-8・0810-10・1010-8・1010-10　ブームスプレーヤ
フィルタ

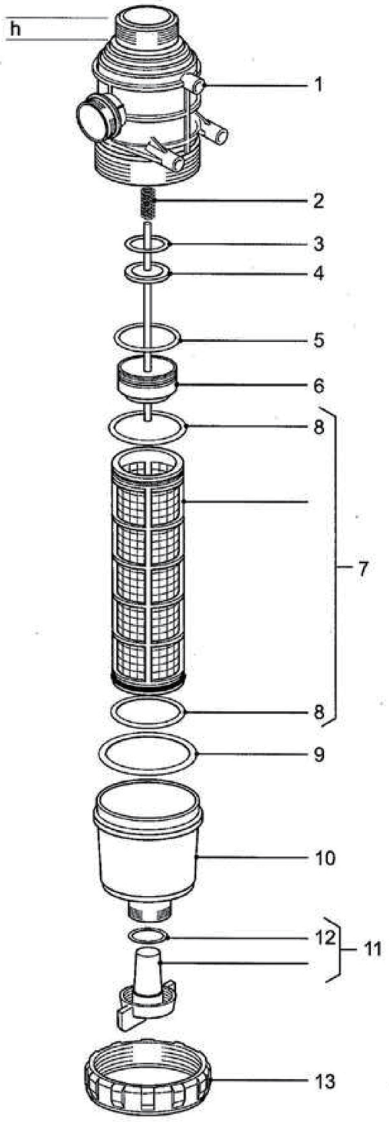

見出番号	部品番号	部品名称	個数	見出番号	部品番号	部品名称	個数
1	Z7314160010	フィルタボディ	1	12	Z7462300230	Oリング	1
2	Z7314400090	スプリング	1	13	Z7314000040	ナット	1
3	Z7462300550V	Oリング	1				
4	Z7314400080	ピストン	1				
5	Z7460000190	Oリング	1				
6	Z7314400070	ピストン	1				
7	Z7GC00100012	エレメント50メッシュ（青）	1				
	Z7GC00100011	エレメント32メッシュ（白）　※ｵﾌﾟｼｮﾝ	1				
	Z7314004030	エレメント100メッシュ（赤）　※ｵﾌﾟｼｮﾝ	1				
8	Z7314300060	Oリング	1				
9	Z7314000050	Oリング	1				
10	Z7314400020	ボウル	1				
11	Z7314400060	バルブASSY	1				

MSP0410-8・0610-8・0810-8・1010-8　ブームスプレーヤ
ブーム(8m)

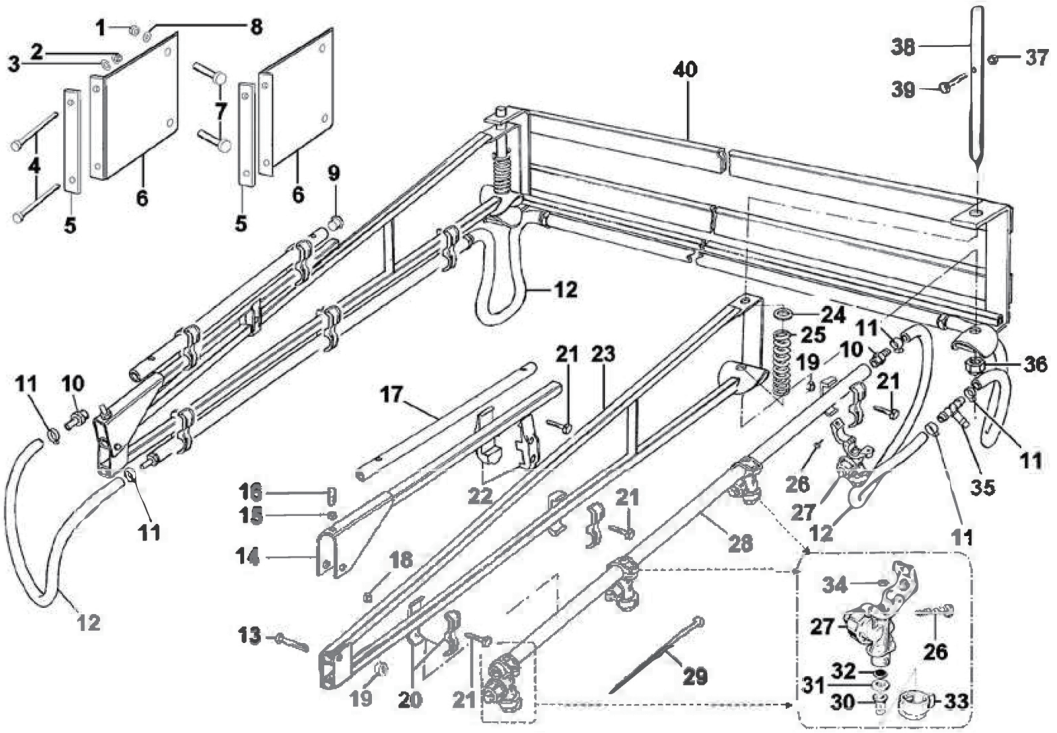

見出番号	部品番号	部品名称	個数	見出番号	部品番号	部品名称	個数
1	NZ12	ナット M12	4	24	Z7WM20FT	ヒラワッシャ M20×37	2
2	NZ10	ナット M10	4	25	Z7033121	スプリング	2
3	Z7WM10SP	スプリングワッシャ M10	4	26	Z7GV00007000	タッピングネジ	16
4	BZ10050	ボルト M10×50	4	27	Z7G8234005	ノズルホルダー	16
5	Z7032115B	プレート	2	28	Z7038169	スプレーチューブ	3
6	Z7033115A	ブラケット	2	29	ILT300	インシュロック	10
7	BZ12025	ボルト M12×25	4	30	Z7TP11005VP	チップ 110°	16
8	Z7WM12SP	スプリングワッシャ M12	4		Z7TP11004VP	チップ 110°　（オプション）	16
9	Z7G8046151	プラグ	3		Z7TP11002VP	チップ 110°　（オプション）	16
10	Z7G8001151	アダプタ	7		Z7TXVK18	コーンジェット　（オプション）	16
11	Z7187HS06	ホースクランプ 12mm	12				
12		ホース 詳細 P23		31	Z7402200040	ガスケット ファンノズルヨウ	16
13	BZ08050	ボルト M8×50	2	32	Z74067SS50	キャップストレーナ	16
14	Z7ZZ033102	エクステンションアーム	2	33	Z7G8253000	ノズルキャップ	16
15	NZ08	ナット M8	2		Z7402904	ノズルキャップ ボウジョヨウ(オプション)	16
16	Z7GSM8L12	ボルト	2	34	Z7400020030	Oリング	16
17	Z703325	スプレーチューブ	2	35	Z7320T12	ティー	1
18	NZ06	ナット M6	17	36	NN20	ナイロンナット M20	2
19	NN08	ナイロンナット M8	2	37	NN06	ナイロンナット M6	2
20	Z7G8294010	クランプ	13	38	Z7033120	ピン	2
21	Z7SM6L20CHSL	十字穴付六角ボルト M6×20	17	39	BZ06025	ボルト M6×25	2
22	Z7033107	クランプ	2	40	Z7ZZ033114	センターブーム	1
23	Z7ZZ033101	インサイドアーム	2				

MSP0410-10・0610-10・0810-10・1010-10　ブームスプレーヤ
ブーム(10m)

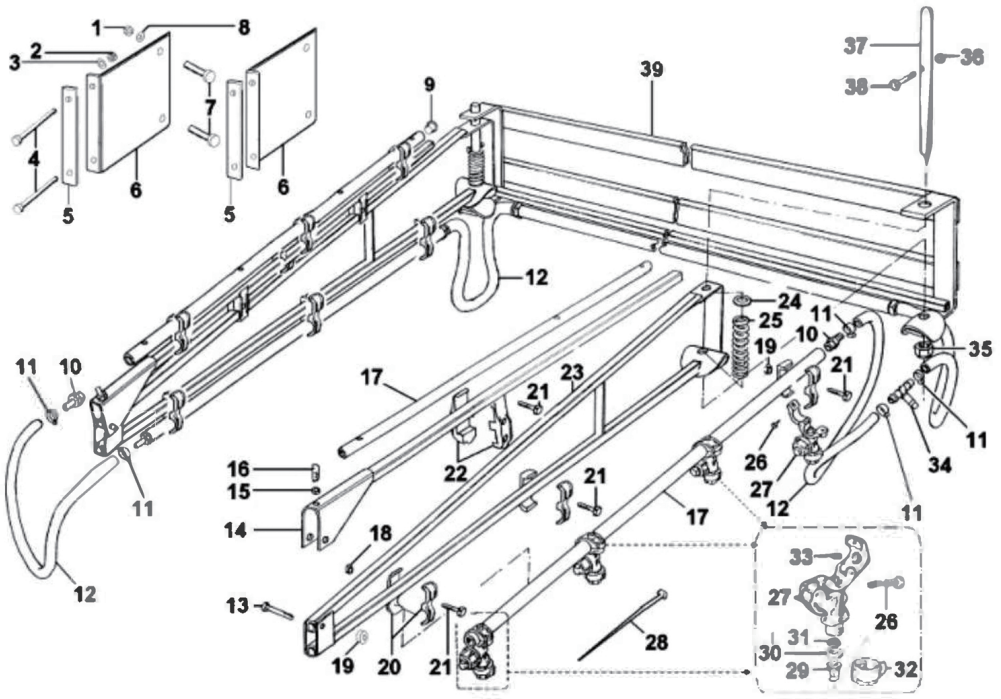

見出番号	部品番号	部品名称	個数	見出番号	部品番号	部品名称	個数
1	NZ12	ナット M12	4	24	Z7WM20FT	ヒラワッシャ M20×37	2
2	NZ10	ナット M10	4	25	Z7033121	スプリング	2
3	Z7WM10SP	スプリングワッシャ M10	4	26	Z7GV00007000	タッピングネジ	20
4	BZ10050	ボルト M10×50	4	27	Z7G8234005	ノズルホルダー	20
5	Z7032115B	プレート	2	28	ILT300	インシュロック	10
6	Z7033115A	ブラケット	2	29	Z7TP11005VP	チップ 110°	20
7	BZ12025	ボルト M12×25	4		Z7TP11004VP	チップ 110°　（オプション）	20
8	Z7WM12SP	スプリングワッシャ M12	4		Z7TP11002VP	チップ 110°　（オプション）	20
9	Z7474344	プラグ	3		Z7TXVK18	コーンジェット　（オプション）	20
10	Z7474207	アダプタ	7				20
11	Z7187HS06	ホースクランプ 12mm	12	30	Z7402200040	ガスケット ファンノズルヨウ	20
12		ホース 詳細 P23		31	Z74067SS50	キャップストレーナ	20
13	BZ08050	ボルト M8×50	2	32	Z7G8253000	ノズルキャップ	20
14	Z7033103G	エクステンションアーム	2		Z7402904	ノズルキャップ ボウジョヨウ(オプション)	20
15	NZ08	ナット M8	2	33	Z7400020030	Oリング	20
16	Z7GSM8L12	ボルト	2	34	Z7320T12	ティー	1
17	Z7038169	スプレーチューブ	5	35	NN20	ナイロンナット M20	2
18	NZ06	ナット M6	19	36	NN06	ナイロンナット M6	2
19	NN08	ナイロンナット M8	2	37	Z7033120	ピン	2
20	Z7G8294010	クランプ	15	38	BZ06025	ボルト M6×25	2
21	Z7SM6L20CHSL	十字穴付六角ボルト M6×20	19	39	Z7ZZ033114	センターブーム	1
22	Z7033107	クランプ	2				
23	Z7ZZ033101	インサイドアーム	2				

ブームスプレーヤ　ホース詳細

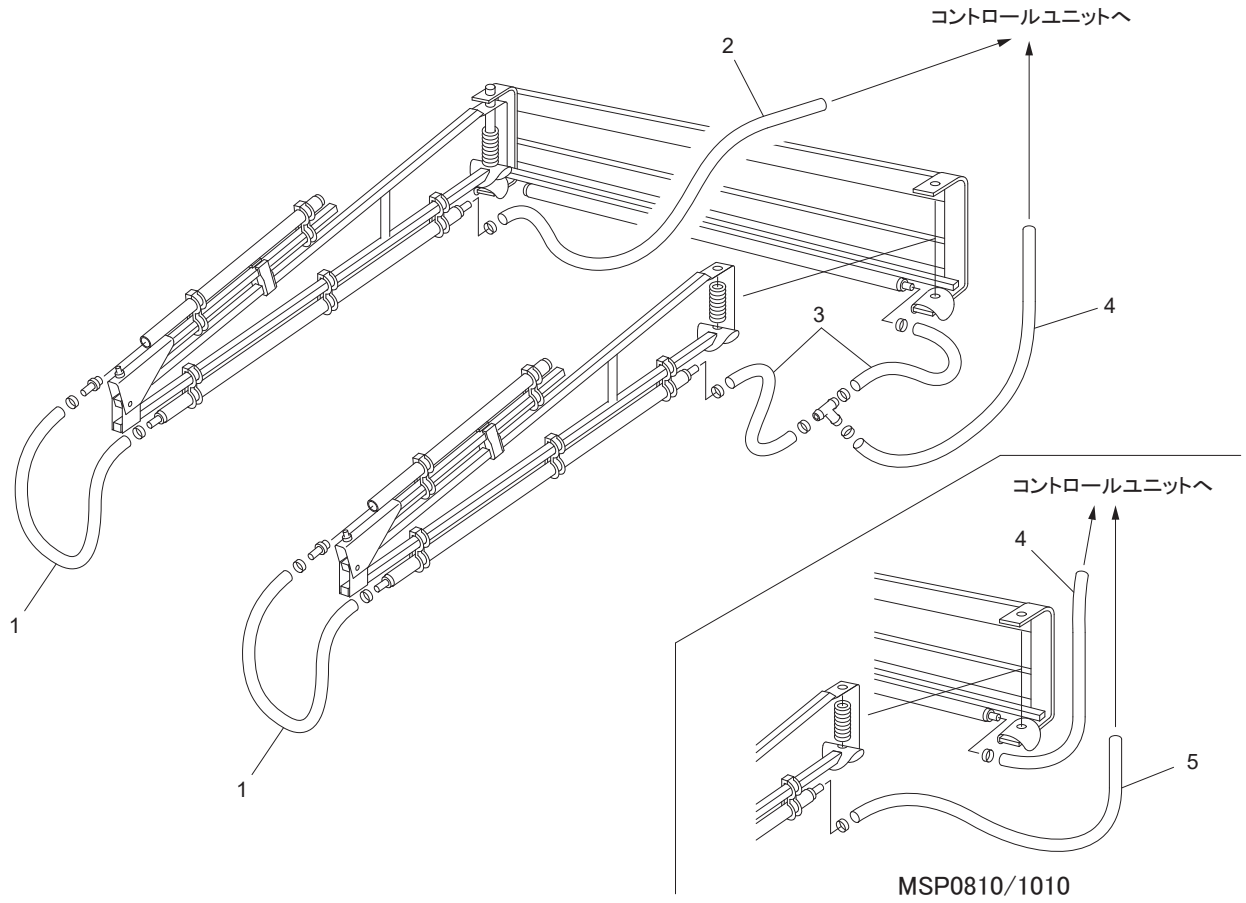

見出番号	部品番号	部品名称	個数	備考	
1	Z718612C100	ホース；１００ｃｍ	2		
2	Z718612C410	ホース；４１０ｃｍ	1		
3		ホース；７５ｃｍ	2	MSP0410/0610	Z718612C100で供給
4		ホース；３３０ｃｍ	1		Z718612C410で供給
5		ホース；３５０ｃｍ	1	MSP0810/1010	Z718612C410で供給

AKU0500　　給水アタッチ（オプション）



見出番号	部品番号	部品名称	個数	見出番号	部品番号		個数
1	Z718612C	ホース　5m	1				
2	Z7187HS06	ホースクランプ	1				
3	Z7500415	ファストフィルター	1				
4	Z7100540	ホースタイル(1-1/4F-40MM BARB)	1				
5	Z7187HS24	ホースクランプ	1				
6	Z718638S	ホース　5m	1				

パワージョイント

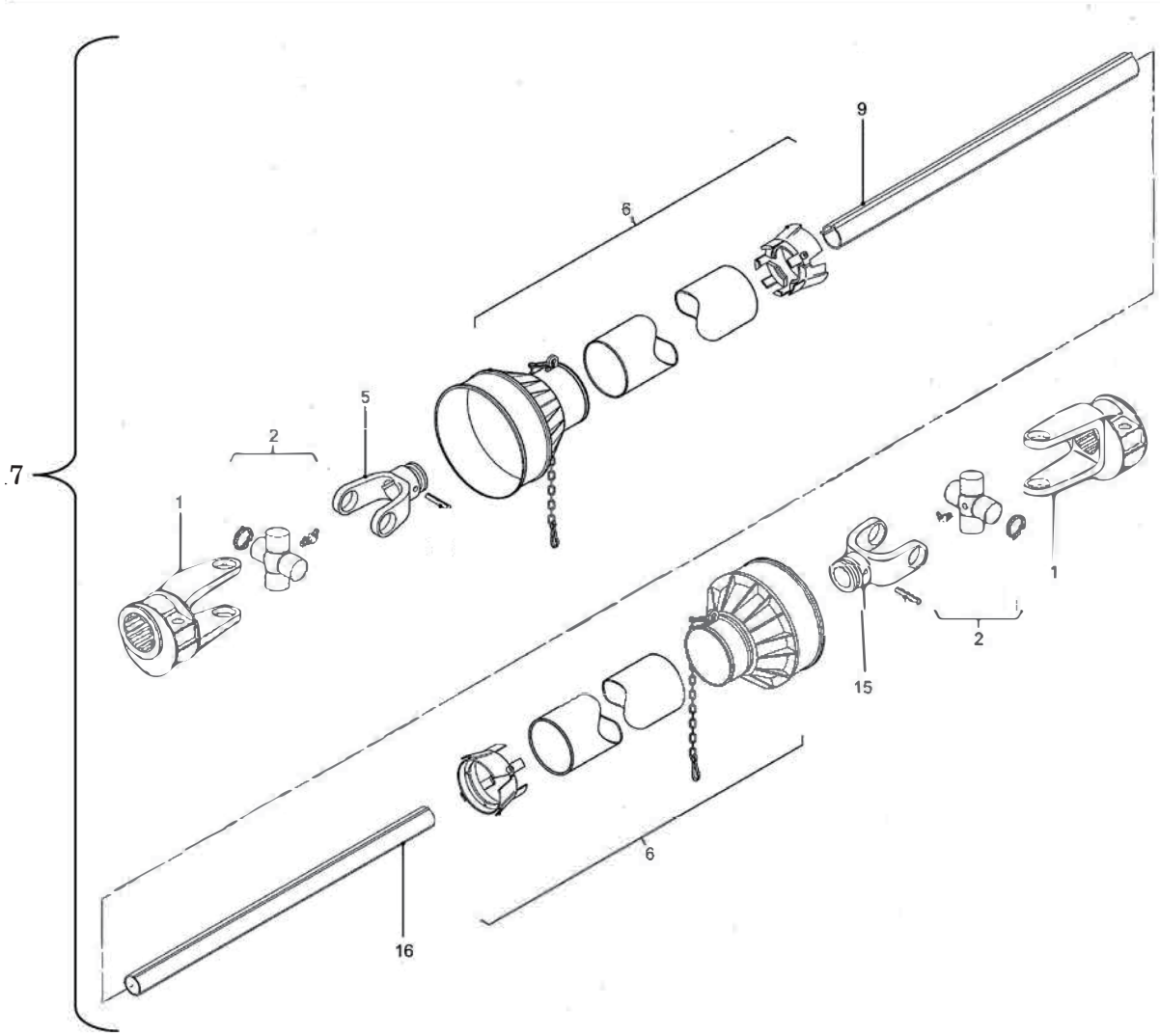

見出番号	部品番号	部品名称	個数	見出番号	部品番号		個数
1	Z7103A110138	ヨーク	2		Z7101071BA	パワージョイント ASSY ; 800L, 1000L	1
2	Z710341201	スパイダクミ	2				
5	Z7103A1226	フィッティングヨーク（アウタ）	1				
6	Z7103AS20090	アンゼンカバーASSY	1				
9	Z7103A332	パイプ（アウタ）	1				
15	Z7103A1226	フィッティングヨーク（インナ）	1				
16	Z7103A263	パイプ（インナ）	1				
17	Z7101051BA	パワージョイントASSY ; 400L, 600L	1				

調　整	S－250325 O

千歳本社 066-8555 千歳市上長都１０６１番地２
TEL 0123-26-1123
FAX 0123-26-2412

千歳営業所 066-8555 千歳市上長都１０６１番地２
TEL 0123-22-5131
FAX 0123-26-2035

豊富営業所 098-4100 天塩郡豊富町字上サロベツ１１９１番地４４
TEL 0162-82-1932
FAX 0162-82-1696

帯広営業所 080-2462 帯広市西２２条北１丁目１２番地４
TEL 0155-37-3080
FAX 0155-37-5187

中標津営業所 086-1152 標津郡中標津町北町２丁目１６番２
TEL 0153-72-2624
FAX 0153-73-2540

花巻営業所 028-3172 岩手県花巻市石鳥谷町北寺林第１１地割１２０番３
TEL 0198-46-1311
FAX 0198-45-5999

仙台営業所 984-0032 宮城県仙台市若林区荒井５丁目２１－１
TEL 022-353-6039
FAX 022-353-6040

小山営業所 323-0158 栃木県小山市梁２５１２－１
TEL 0285-49-1500
FAX 0285-49-1560

東海営業所 485-0081 愛知県小牧市横内字立野６７８－１
TEL 0568-75-3561
FAX 0568-75-3563

岡山営業所 700-0973 岡山県岡山市北区下中野７０４－１０３
TEL 086-243-1147
FAX 086-243-1269

熊本営業所 861-8030 熊本県熊本市東区小山町１６３９－１
TEL 096-389-6650
FAX 096-389-6710

都城営業所 885-1202 宮崎県都城市高城町穂満坊１００３－２
TEL 0986-53-2222
FAX 0986-53-2233