STAR

ラッピングマシン

部　品　表

製品コード	K49670
型　　式	MWM1252W
部品供給型式	MWM1252W-02

・部品ご注文の際は、必ず部品供給型式をご連絡ください。
・補用部品の一部には、まとめ・セット販売のみの部品があります。

株式会社IHIアグリテック

部品表　正誤表

No.25-011
2026年2月9日

部品表に下記の誤りがありました。お詫びいたしますとともに訂正させていただきます。

機　種	型　式	部品供給型式	調整No
ラッピングマシン	MWM1252W	MWM1252W-01	S-201124A
		MWM1252W-02	S-210513B
		MWM1252W-03	S-211116C
		MWM1252W-03	S-220406D
		MWM1252W-04	S-220922E
		MWM1252W-05	S-240516F
		MWM1252W-06	S-240910G
		MWM1252W-06	S-250606H

【誤】

P25　パワーパッケージ

見出番号	部品番号	部品名称	個数	備考
19	JSF040ASY	パワージョイント　SF-40	1	

【正】

P25　パワーパッケージ

見出番号	部品番号	部品名称	個数	備考
19	JSF050ASY	パワージョイント　SF-50	1	

部　品　表

部品のご注文について

1．部品ご注文の際は、下記項目をご連絡ください。
　① 製 品 名
　② 部品供給型式（型式）
　③ 部品名称
　④ 部品番号
　⑤ 個　　数

※部品供給型式は部品表表紙および、本体に貼付のネームプレートに表示しています。

2．個数欄の［ー］、［／］は、以下のことを表しております。

［ー］･･･シムなど、組み込まれている個数が製品個々により異なる部品

［／］･･･アッセイ品に含まれる部品で単品では供給しない部品

3．見出番号が［　　］になっているものは、通常部品と違い、納期が長くかかりますので、その都度ご相談させていただきます。

4．補用部品の一部には、まとめ・セット販売のみの部品があります。ご注文の際はご確認ください。また部品表上､分解されていない部品はセット販売のみの対応とさせていただきます。

※部品は改良等により予告なく形状・材質を変更することがあります。

補修部品の供給年限について

補修部品は当社純正部品をお買い求めください。
市販類似品をお使いになりますと、機械の不調や性能に影響する場合があります。
この製品の補修用部品の供給年限（期間）は、製造打ち切り後９年です。ただし、供給年限内であっても、特殊部品については納期などをご相談させていただく場合もあります。
補修部品の供給は原則的には上記の供給年限で終了しますが、供給年限経過後であっても、部品供給のご要請があった場合は納期および価格についてご相談させていただきます。

保証について

機械の改造は故障の原因となりますので、行わないでください。
改造した場合や取扱説明書に述べられた正しい使用目的と異なる場合は、保証の対象外になりますのでご注意ください。

MWM1252W　ラッピングマシン
フレーム

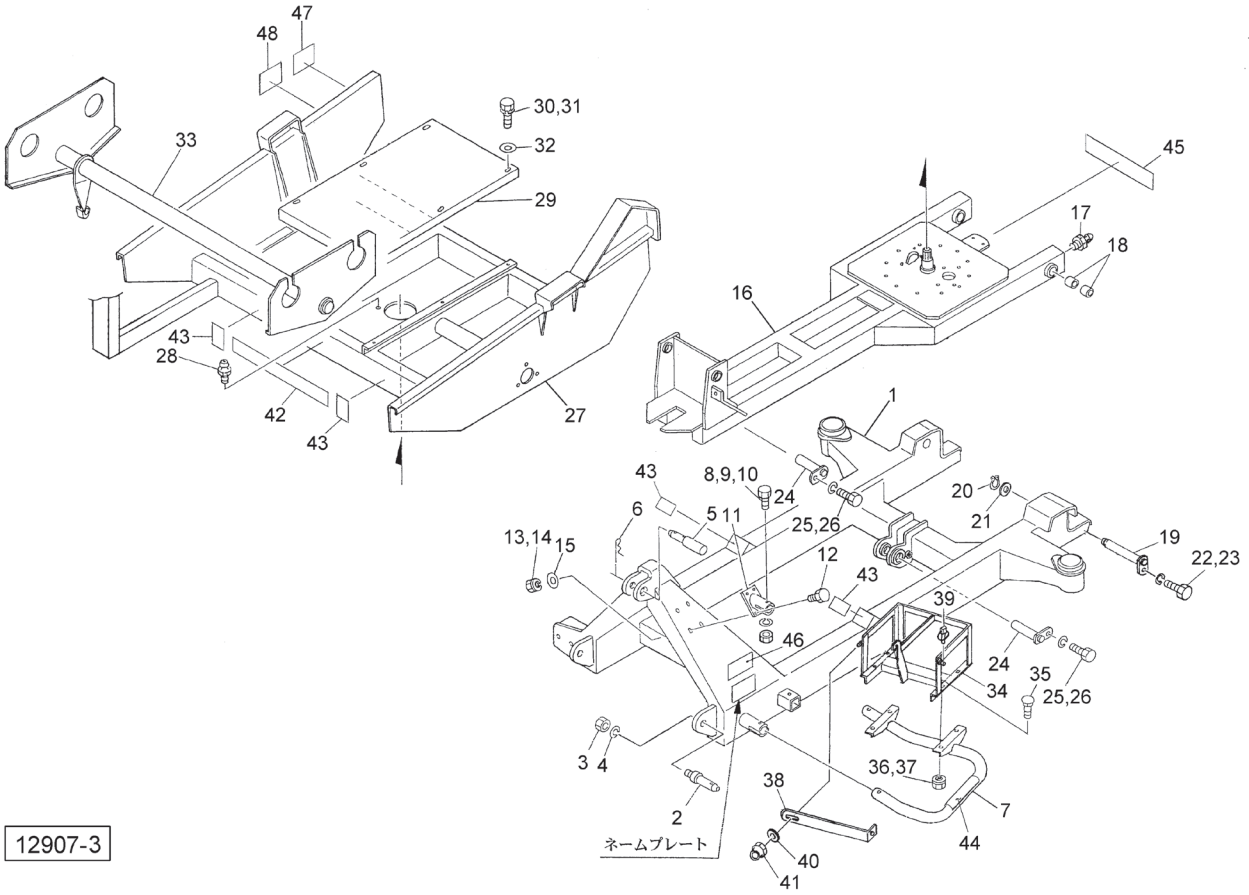

見出番号	部品番号	部品名称	個数	備考
1	1570313003	メインフレームＣＰ	1	
2	000006200M	ロワーリンクピン；０・Ｉ	2	
3	NZ22150	ナット　８　２シュ　Ｍ２２×１．５０	2	
4	WSA22	バネザガネ　３ゴウ　Ｍ２２	2	
5	000098100M	トップリンクピン；Ｉ・Ⅱ	1	
6	000088100M	ベータピン；１９×３	1	
7	0945902003	ガードＣＰ	1	
8	BZ12065	ボルト　８．８　Ｍ１２×６５	2	
9	NZ12	ナット　８　２シュ　Ｍ１２	2	
10	WSA12	バネザガネ　３ゴウ　Ｍ１２	2	
11	0943941003	ブラケット　ＣＰ	1	
12	BSZ10030	コガタボルト　７　Ｍ１０×３０	4	
13	NSZ10	コガタナット　８　２シュ　Ｍ１０	4	
14	WSA10	バネザガネ　３ゴウ　Ｍ１０	4	
15	075290100M	ワッシャ；１０	4	
16	1116921004	サブフレーム　ＣＰ	1	
17	ONAS1	グリースニップル　Ａ　ＰＴ１／８	2	
18	KBB-3530B	カーボンドライベアリング　Ｂ　３５×３９×３０	4	
19	099925000M	ピン　ＣＰ；３５×１５３	2	
20	DC035	Ｃガタトメワ　ジク　３５	2	
21	076812000M	ワッシャ；３５×２．３	2	
22	BSZ10020	コガタボルト　７　Ｍ１０×２０	2	
23	WSA10	バネザガネ　３ゴウ　Ｍ１０	2	
24	093342100M	ピン　ＣＰ；３０×１０１	2	
25	BSZ10020	コガタボルト　７　Ｍ１０×２０	2	

MWM1252W　ラッピングマシン
フレーム

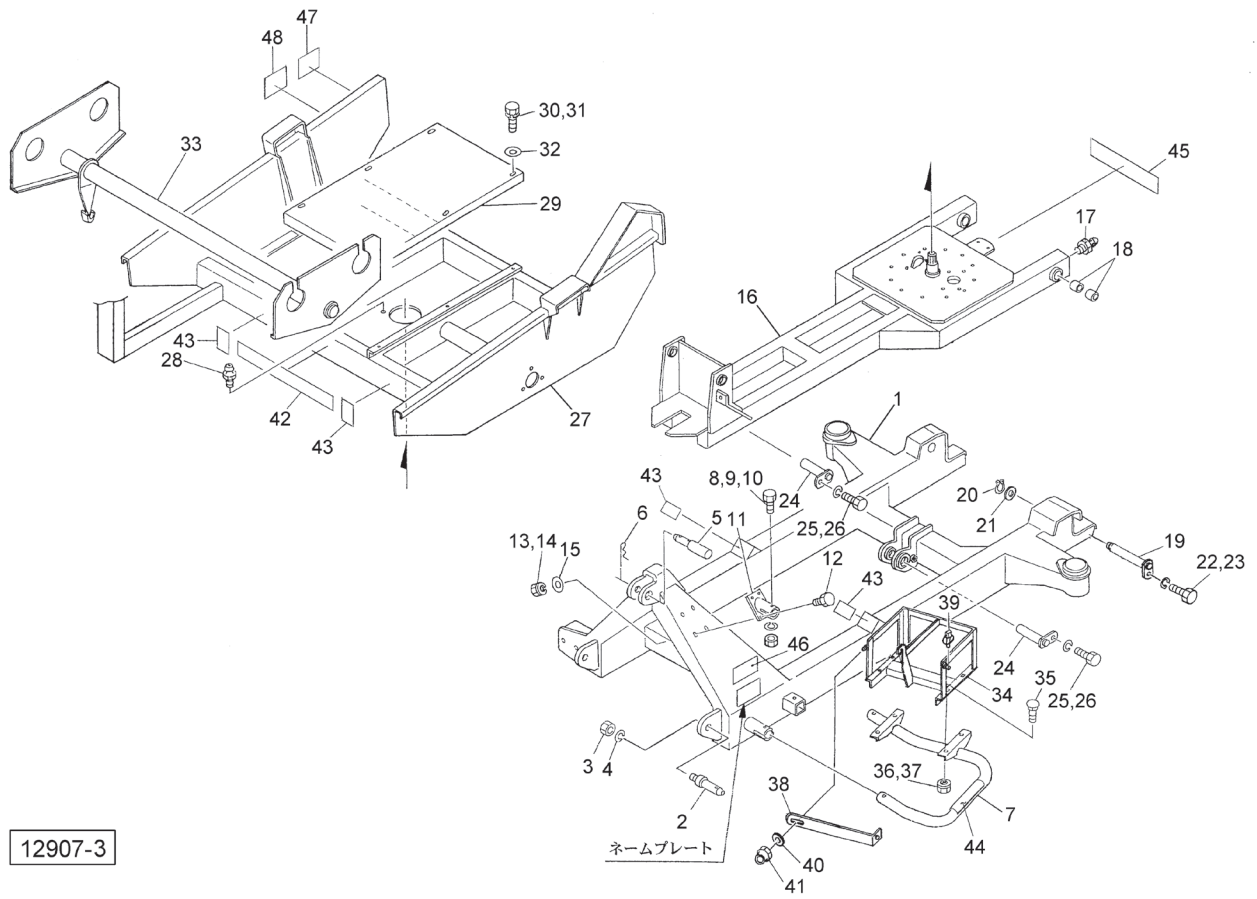

見出番号	部品番号	部品名称	個数	備考
26	WSA10	バネザガネ　３ゴウ　Ｍ１０	2	
27	1412511003	ターンテーブルＣＰ	1	
28	ONA6	グリースニップル　Ａ　Ｍ６	1	
29	0936740003	プレート	1	
30	BSZ08016	コガタボルト　７　Ｍ８×１６	6	
31	WSA08	バネザガネ　３ゴウ　Ｍ８	6	
32	044097200M	ワッシャ；８	6	
33	0935957003	スイングフレーム　ＣＰ	1	
34	0999232003	フィルムウケＣＰ	1	
35	000451000M	カクネボルト　８．８　Ｍ１０×２５	4	
36	NSZ10	コガタナット　８　２シュ　Ｍ１０	4	
37	WSA10	バネザガネ　３ゴウ　Ｍ１０	4	
38	099924000M	ステー	1	
39	000738000M	リンチピン；６	1	
40	044098500M	ワッシャ；１０	1	
41	NNF10	フランジナイロンナット　Ｍ１０	1	
42	0940140000	ラベル；チュウイ	1	
43	0940930000	ストップマーク	4	
44	0433691000	セッキンチュウイプレート	1	
45	1339070000	ＳＴＡＲマークラベル；４０（シンボルツキ）	1	
46	1061641000	ラベル；ケイコク　１	1	
47	1064620000	ラベル；ケイコク　４８	1	
48	1064640000	ラベル；ケイコク　５０	1	
ASY	1606070000	ロワーリンクピンＡＳＳＹ；０・Ⅰ	2	見2、3、4 ASSY
ASY	1606060000	トップリンクピンＡＳＳＹ；Ⅰ・Ⅱ	1	見5、6 ASSY

MWM1252W　ラッピングマシン

ベールリフタ・ホジョロール

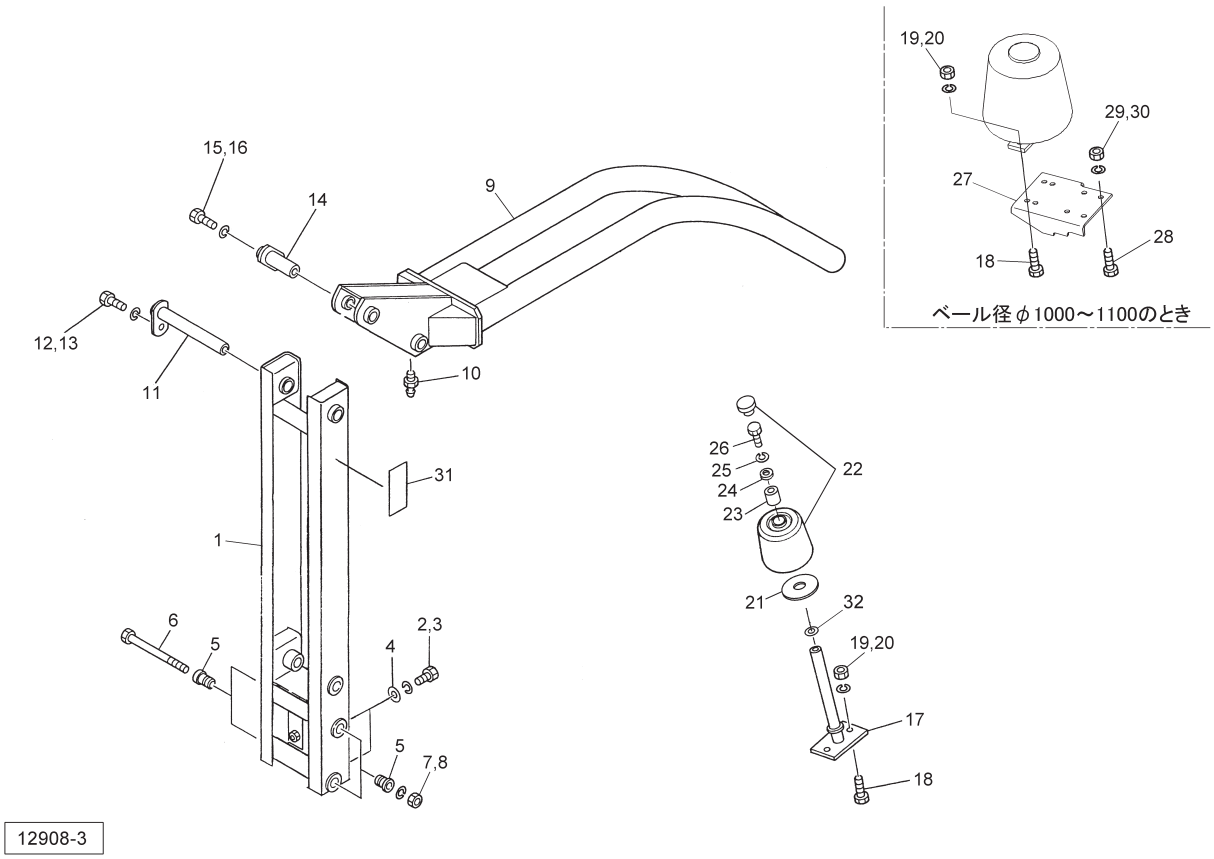

見出番号	部品番号	部品名称	個数	備考
1	0951081004	アームブラケットＣＰ	1	
2	BZ12030	ボルト　８．８　Ｍ１２×３０	4	
3	WSA12	バネザガネ　３ゴウ　Ｍ１２	4	
4	065482200M	ワッシャ；１２	4	
5	093475000M	テーパボス	4	
6	BZ20300	ボルト　８．８　Ｍ２０×３００	2	
7	NZ20	ナット　８　２シュ　Ｍ２０	2	
8	WSA20	バネザガネ　３ゴウ　Ｍ２０	2	
9	1412360004	リフトアームＣＰ	1	
10	ONA6	グリースニップル　Ａ　Ｍ６	1	
11	093343100M	ピン　ＣＰ；３０×２３１	2	
12	BSZ10020	コガタボルト　７　Ｍ１０×２０	2	
13	WSA10	バネザガネ　３ゴウ　Ｍ１０	2	
14	093342100M	ピン　ＣＰ；３０×１０１	1	
15	BSZ10020	コガタボルト　７　Ｍ１０×２０	1	
16	WSA10	バネザガネ　３ゴウ　Ｍ１０	1	
17	1039130003	ホジョロールシャフトＣＰ	2	
18	BZ12035	ボルト　８．８　Ｍ１２×３５	4	
19	NZ12	ナット　８　２シュ　Ｍ１２	4	
20	WSA12	バネザガネ　３ゴウ　Ｍ１２	4	
21	125519000M	ワッシャ；３０．５×４．５	2	
22	1245120000	ホジョロールＣＰ	2	
23	066650100M	カラー	2	
24	085137000M	ワッシャ；１３×３．２	2	
25	WSA12	バネザガネ　３ゴウ　Ｍ１２	2	

MWM1252W　ラッピングマシン

ベールリフタ・ホジョロール

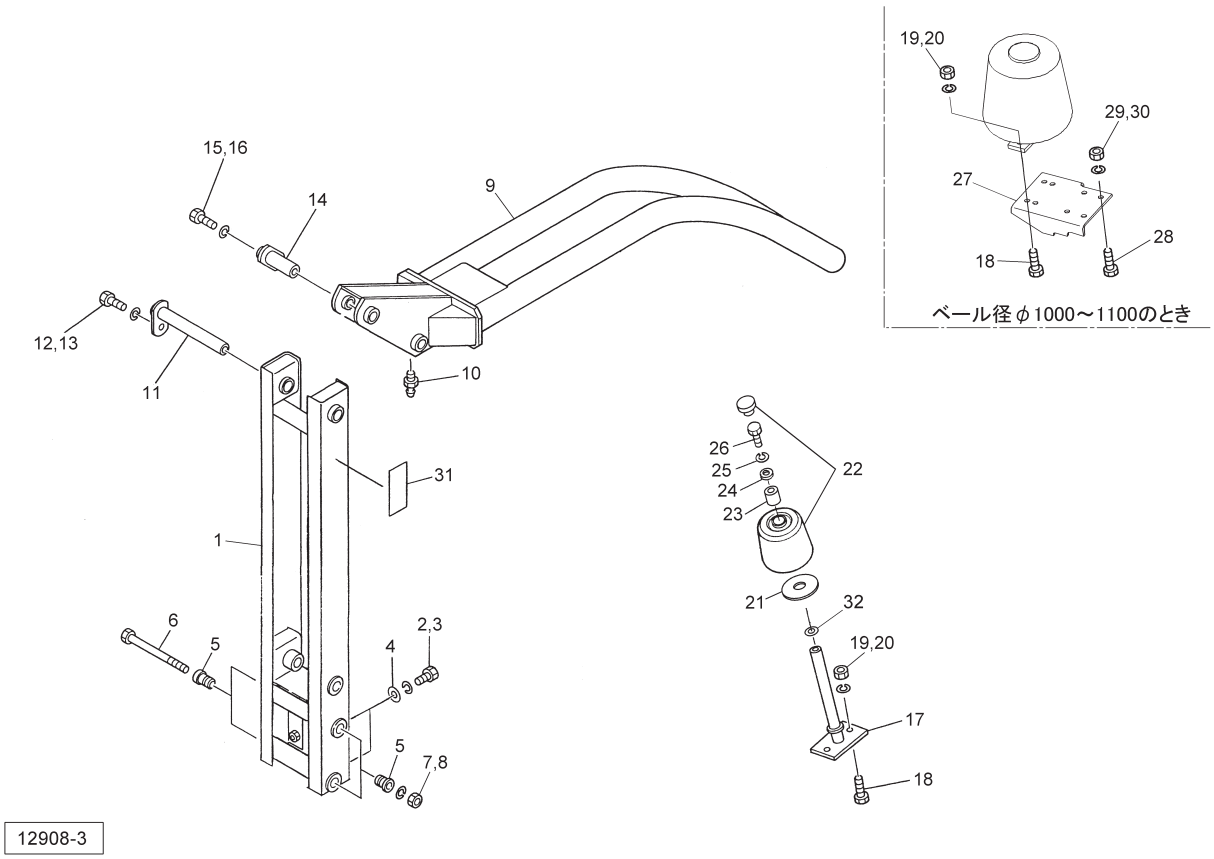

見出番号	部品番号	部品名称	個数	備考
26	BZ12020	ボルト　８．８　Ｍ１２×２０	2	
27	1412781003	ブラケット	1	
28	BZ12035	ボルト　８．８　Ｍ１２×３５	4	
29	NZ12	ナット　８　２シュ　Ｍ１２	4	
30	WSA12	バネザガネ　３ゴウ　Ｍ１２	4	
31	1064630000	ラベル；ケイコク　４９	1	
32	073444000M	シム	－	

MWM1252W　ラッピングマシン

スタンド･タイヤ

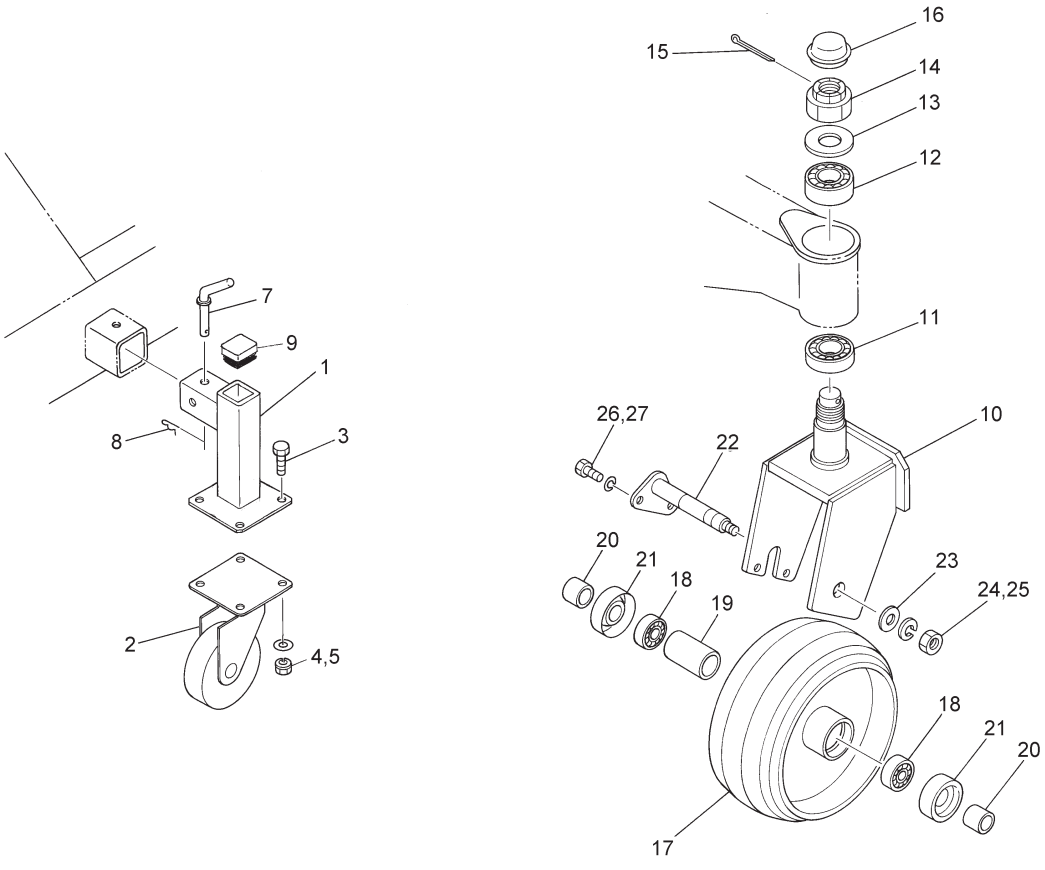

見出番号	部品番号	部品名称	個数	備考
1	0938882003	スタンド　ＣＰ	2	
2	0939160000	キャスター；１５０	2	
3	BSZ10025	コガタボルト　７　Ｍ１０×２５	8	
4	NSZ10	コガタナット　８　２シュ　Ｍ１０	8	
5	WSA10	バネザガネ　３ゴウ　Ｍ１０	8	
6	044098500M	ワッシャ；１０	8	
7	150336000M	ピン　ＣＰ	2	
8	000086200M	ベータピン；１２×２	2	
9	CAP050050	キャップ　５０×５０×２．３	2	
10	0934824004	キャスター　ＣＰ	2	
11	J6210LLU	ボールベアリング　６２１０ＬＬＵ	2	
12	J6208LLU	ボールベアリング　６２０８ＬＬＵ	2	
13	077984000M	ワッシャ；５５×２５．５×６	2	
14	000712000M	キャッスルナット；Ｍ２４×１．５	2	
15	PC040032	ワリピン　４×３２	2	
16	000416000M	キャップ；８０	2	
17	0933324004	タイヤ；３６５	2	
18	J6206LLU	ボールベアリング　６２０６ＬＬＵ	4	
19	093433000M	カラー；３２．９×１２０	2	
20	066650100M	カラー	4	
21	070433200M	キャップ	4	
22	0934320004	ピン　ＣＰ；３０×１９６	2	
23	062908100M	ワッシャ；２０	2	
24	NZ20	ナット　８　２シュ　Ｍ２０	2	
25	WSA20	バネザガネ　３ゴウ　Ｍ２０	2	

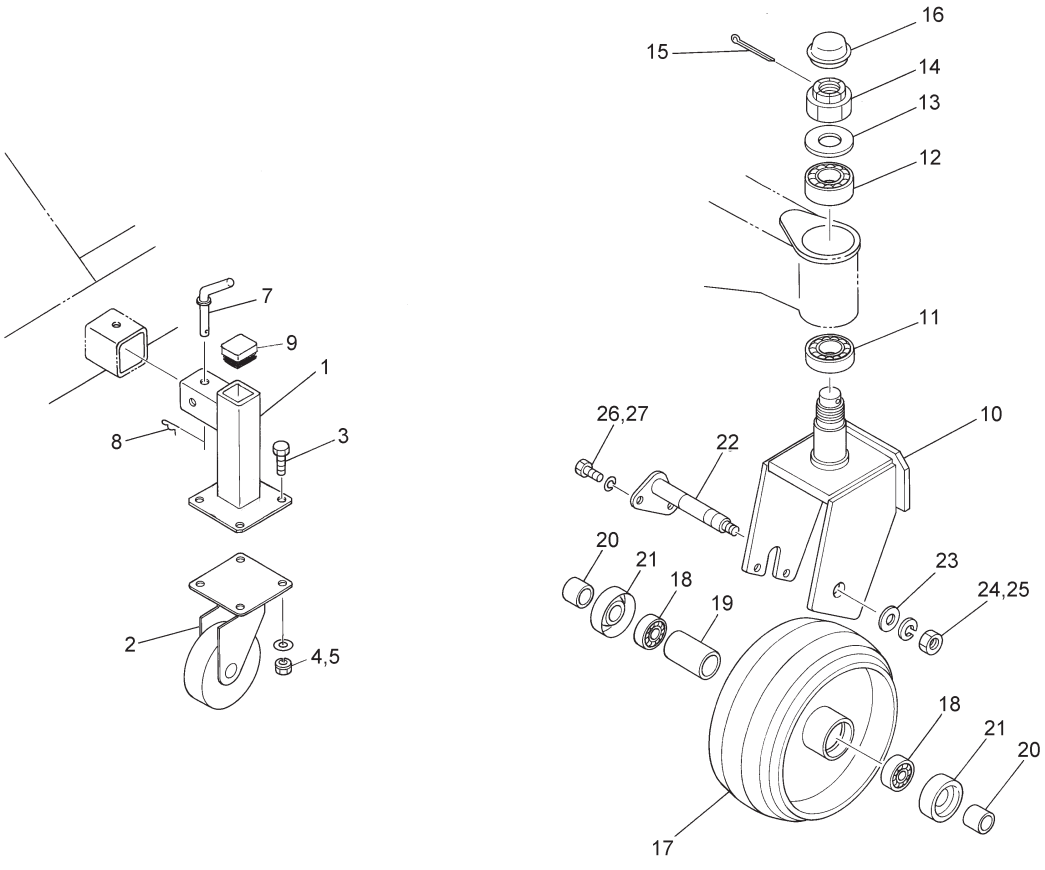

見出番号	部品番号	部品名称	個数	備考
26	BZ12025	ボルト　８．８　Ｍ１２×２５	4	
27	WSA12	バネザガネ　３ゴウ　Ｍ１２	4	
ASY	1625100000	ピンＣＰ；３０×１９６　ＡＳＳＹ	2	見22、24 ASSY

MWM1252W　ラッピングマシン
クドウブ;メイン

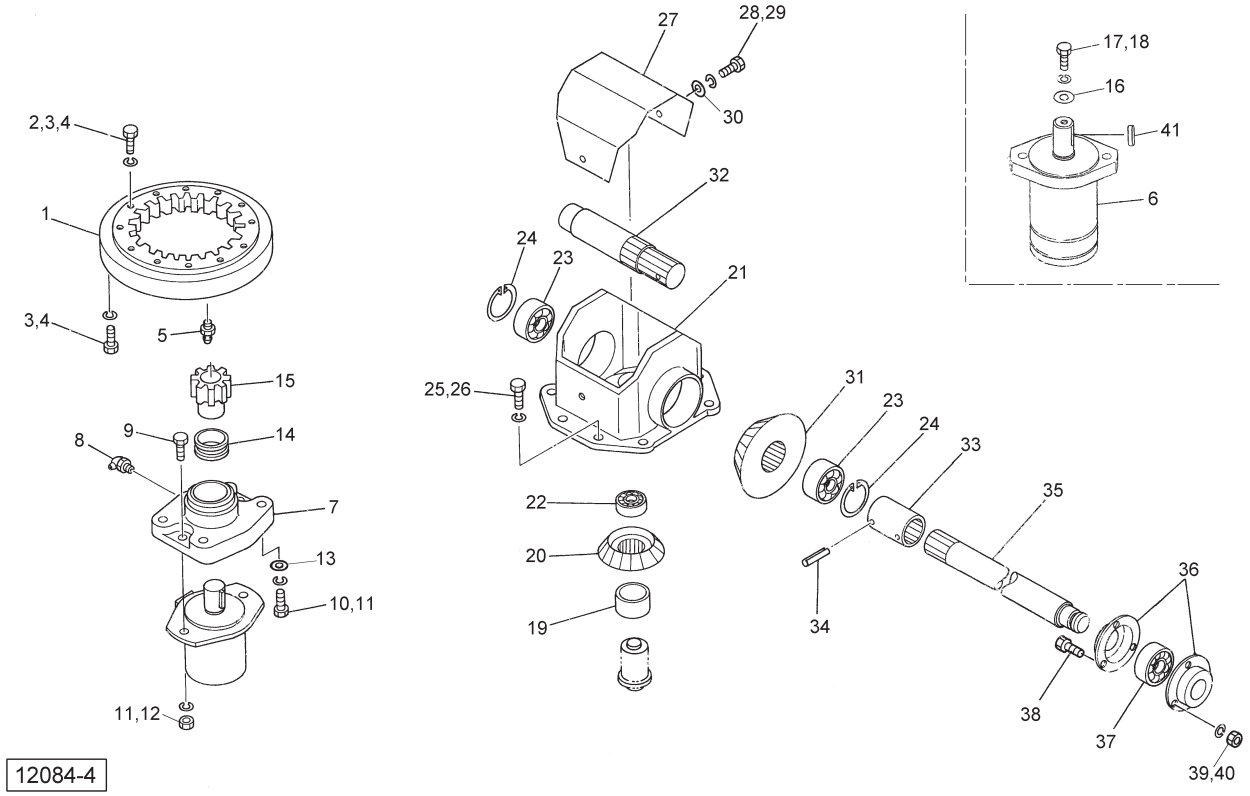

見出番号	部品番号	部品名称	個数	備考
1	0931130004	センカイベアリング	1	
2	BX10030	ボルト　１０．９　Ｍ１０×３０	1	
3	BX10040	ボルト　１０．９　Ｍ１０×４０	23	
4	WSA10	バネザガネ　３ゴウ　Ｍ１０	24	
5	ONAS1	グリースニップル　Ａ　ＰＴ１／８	1	
6	1440750006	ユアツモータ；ＭＰ１２５	1	
7	0931780004	スペーサ	1	
8	ONB6	グリースニップル　Ｂ　Ｍ６	1	
9	BZ12045	ボルト　８．８　Ｍ１２×４５	2	
10	BZ12040	ボルト　８．８　Ｍ１２×４０	4	
11	WSA12	バネザガネ　３ゴウ　Ｍ１２	6	
12	NZ12	ナット　８　２シュ　Ｍ１２	2	
13	WRA12	ヒラザガネ　Ｍ１２	4	
14	0932240000	ブッシュ；４１×２５	1	
15	0931810002	ピニオン；１３Ｔ	1	
16	0907800000	ワッシャ；８．５×３．２	1	
17	BSZ08020	コガタボルト　７　Ｍ８×２０	1	
18	WSA08	バネザガネ　３ゴウ　Ｍ８	1	
19	087166000M	スペーサ；３５．７×２５	1	
20	0779320002	ベベルピニオン；１５Ｔ	1	
21	1120970003	ギヤホルダ	1	
22	J6904LLU	ボールベアリング　６９０４ＬＬＵ	1	
23	J6306LLU	ボールベアリング　６３０６ＬＬＵ	2	
24	DHC072	Ｃガタトメワ　アナ　７２	2	
25	BZ12025	ボルト　８．８　Ｍ１２×２５	8	

MWM1252W　ラッピングマシン
クドウブ;メイン

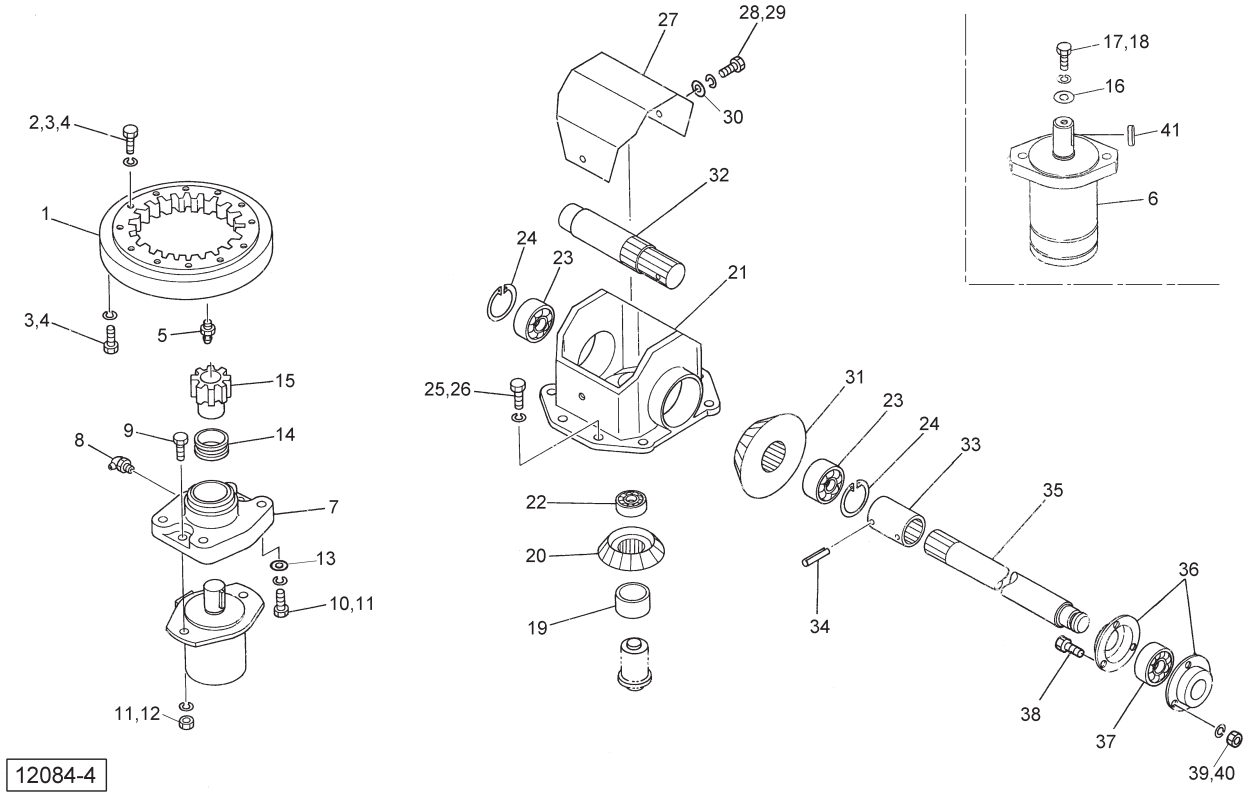

見出番号	部品番号	部品名称	個数	備考
26	WSA12	バネザガネ　３ゴウ　Ｍ１２	8	
27	093204300M	カバー	1	
28	BZ06016	ボルト　８．８　Ｍ６×１６	2	
29	WS06	バネザガネ　２ゴウ　Ｍ６	2	
30	WRA06	ヒラザガネ　Ｍ６	2	
31	0779311002	ベベルギヤ；２３Ｔ	1	
32	0931790002	シャフト；ギヤホルダ	1	
33	093182000M	ジョイント	1	
34	PS060040	スプリングピン　６×４０	2	
35	1121950002	シャフト；メイン	1	
36	JPF206G	バイフランジ　マル　ＰＦ２０６	2	
37	JCS206LLU	ユニットヨウベアリング　ＣＳ２０６ＬＬＵ	1	
38	BSZ10035	コガタボルト　７　Ｍ１０×３５	3	
39	NSZ10	コガタナット　８　２シュ　Ｍ１０	3	
40	WSA10	バネザガネ　３ゴウ　Ｍ１０	3	
41	KFC08070320	ヘイコウキー　リョウマル　８×７×３２	－	

MWM1252W　ラッピングマシン

クドウブ;ローラ・カウンター

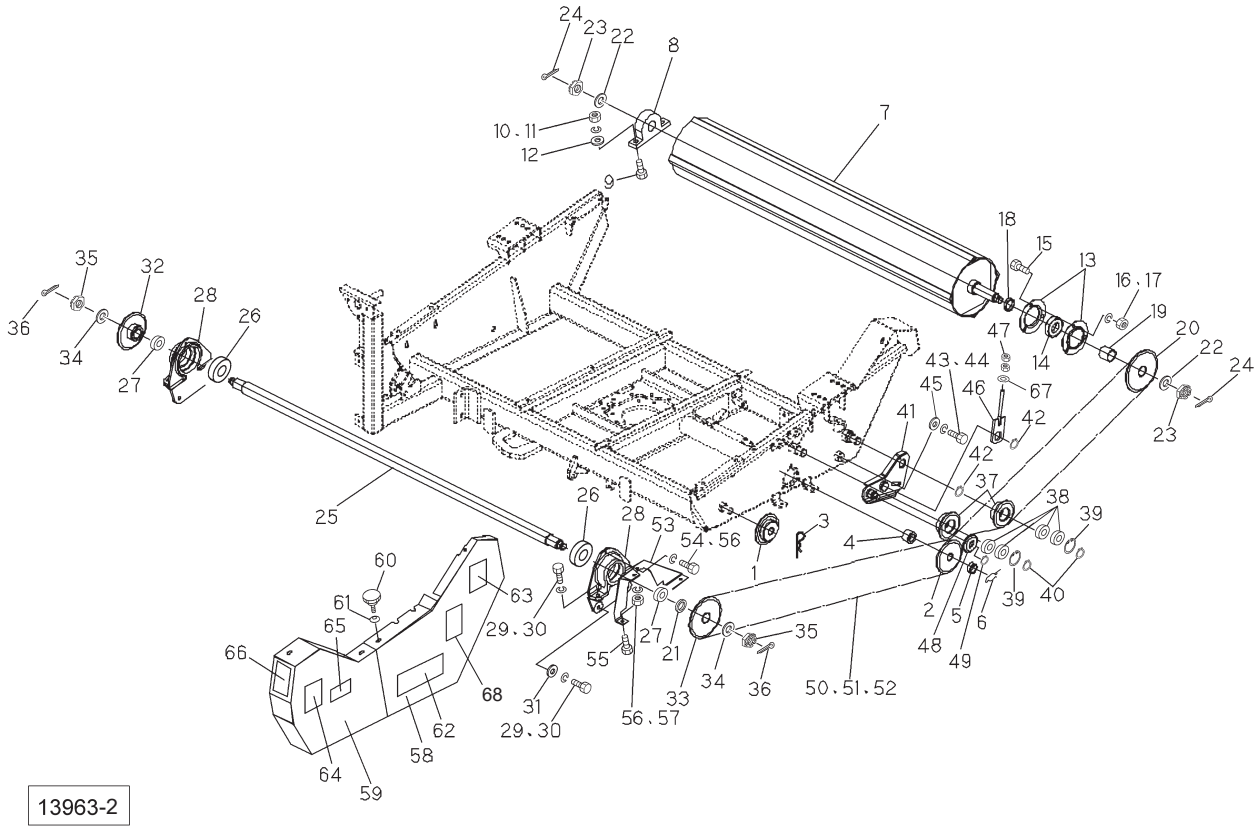

13963-2

見出番号	部品番号	部品名称	個数	備考
1	141210000M	スプロケット；５０×２０Ｔ	1	ベール径φ100～110cm用
2	141211000M	スプロケット；５０×２２Ｔ	1	ベール径φ120～130cm用
3	000088100M	ベータピン；１９×３	1	
4	112198000M	カラー；２５．５×２６．０	1	
5	093399000M	カラー；２５．５×１２	1	
6	056984000M	クリップ	1	
7	0932341004	ローラ　ＣＰ	1	
8	JCSPB207LLU	ベアリングユニット　ＣＳＰＢ２０７ＬＬＵ	1	
9	BZ12045	ボルト　８．８　Ｍ１２×４５	2	
10	NZ12	ナット　８　２シュ　Ｍ１２	2	
11	WSA12	バネザガネ　３ゴウ　Ｍ１２	2	
12	042783600M	ワッシャ；１２	2	
13	JPF207G	バイフランジ　マル　ＰＦ２０７	2	
14	JCS207LLU	ユニットヨウベアリング　ＣＳ２０７ＬＬＵ	1	
15	BSZ10025	コガタボルト　７　Ｍ１０×２５	3	
16	NSZ10	コガタナット　８　２シュ　Ｍ１０	3	
17	WSA10	バネザガネ　３ゴウ　Ｍ１０	3	
18	100260000M	カラー；４２．７×９．５	1	
19	094567000M	カラー；４２．７×３７．５	1	
20	094565100M	スプロケット；５０×２８Ｔ	1	
21	088917000M	カラー；３５．７×４	1	
22	WRA24	ヒラザガネ　Ｍ２４	2	
23	NC2L24200	キャッスルナット　２シュヒク　Ｍ２４×２．００	2	
24	PC050036	ワリピン　５×３６	2	
25	0932390002	シャフト；カウンタ	1	

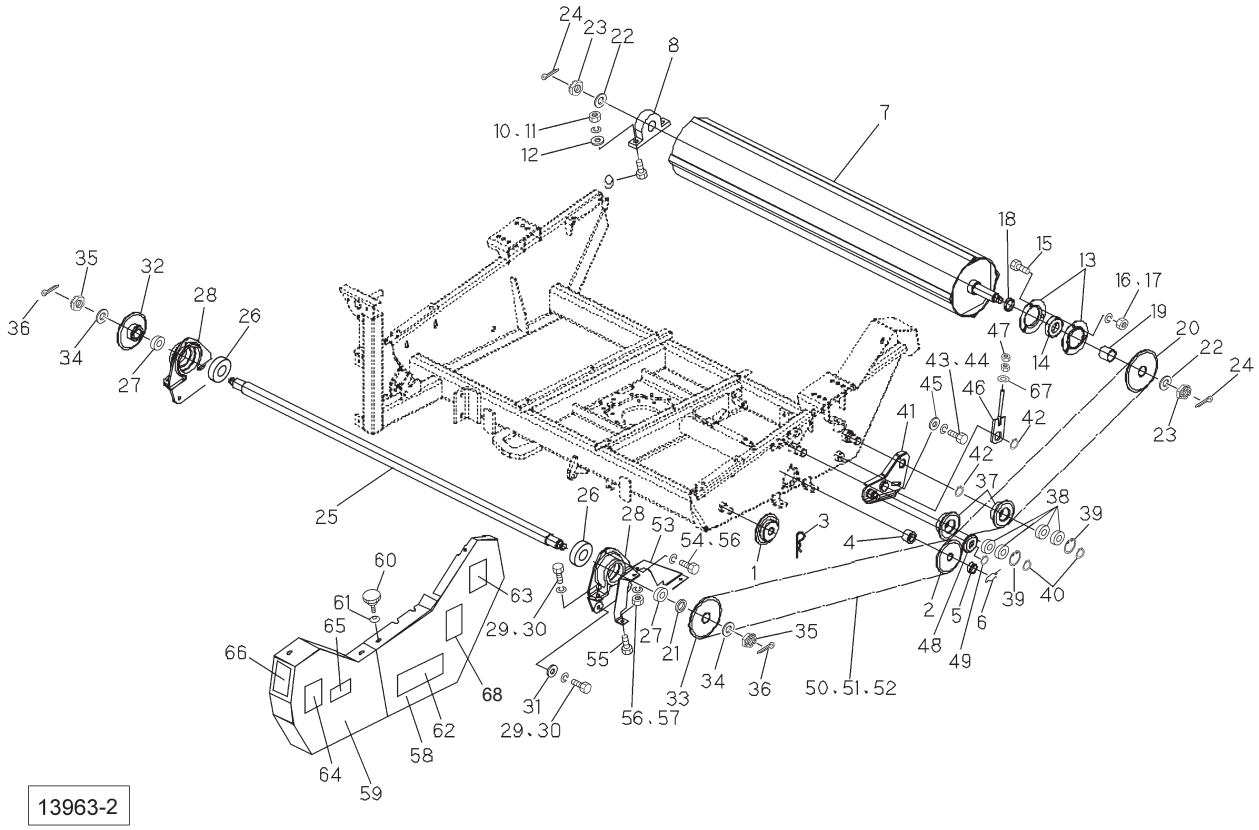

見出番号	部品番号	部品名称	個数	備考
26	J6012LLU	ボールベアリング　６０１２ＬＬＵ	2	
27	JCS207LLU	ユニットヨウベアリング　ＣＳ２０７ＬＬＵ	2	
28	0932230003	フランジ	2	
29	BZ12030	ボルト　８．８　Ｍ１２×３０	8	
30	WSA12	バネザガネ　３ゴウ　Ｍ１２	8	
31	065482200M	ワッシャ；１２	4	
32	093232100M	スプロケット；５０×２５Ｔ	1	
33	094565100M	スプロケット；５０×２８Ｔ	1	
34	WRA24	ヒラザガネ　Ｍ２４	2	
35	NC2L24200	キャッスルナット　２シュヒク　Ｍ２４×２．００	2	
36	PC050036	ワリピン　５×３６	2	
37	093230100M	スプロケット；５０×１８Ｔ	2	
38	J6005LLU	ボールベアリング　６００５ＬＬＵ	4	
39	DHC047	Ｃガタトメワ　アナ　４７	2	
40	DC025	Ｃガタトメワ　ジク　２５	2	
41	141212000M	テンションブラケットＣＰ；１	1	
42	DC030	Ｃガタトメワ　ジク　３０	2	
43	BSZ10025	コガタボルト　７　Ｍ１０×２５	1	
44	WSA10	バネザガネ　３ゴウ　Ｍ１０	1	
45	075290100M	ワッシャ；１０	1	
46	093716100M	ロッドＣＰ；１	1	
47	NSZ10	コガタナット　８　２シュ　Ｍ１０	2	
48	081267000M	テンションローラ　ＣＰ	1	
49	DC017	Ｃガタトメワ　ジク　１７	1	
50	LA50157B	ローラチェーン　５０×１５７Ｌ　オフ３ツギテ１	1	見50、51付

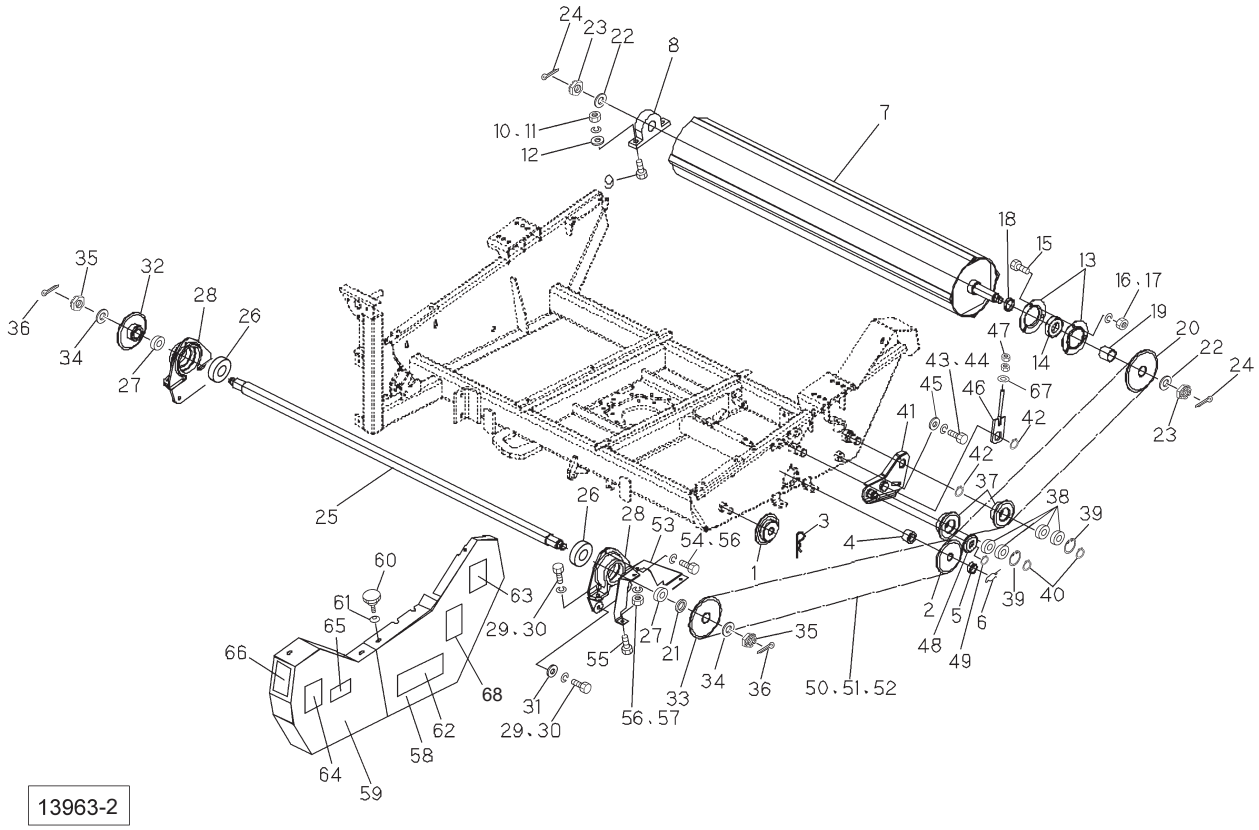

見出番号	部品番号	部品名称	個数	備考
51	AA050	ツギテ　５０	－	
52	AD050	オフセットリンク　５０	－	
53	093601500M	カバープレート　ＣＰ８	1	
54	BSZ08016	コガタボルト　７　Ｍ８×１６	1	
55	BSZ08020	コガタボルト　７　Ｍ８×２０	2	
56	WSA08	バネザガネ　３ゴウ　Ｍ８	3	
57	NSZ08	コガタナット　８　２シュ　Ｍ８	2	
58	1412150003	チェーンケースＣＰ；Ｒ	1	
59	1412200003	チェーンケースＣＰ；Ｌ	1	
60	0006900000	ニギリ；Ｍ８×１４	6	
61	WCH08	サラバネ　ジュウ　Ｍ８	6	
62	1339780000	ＳＴＡＲマークラベル；４０	1	
63	1064650000	ラベル；ケイコク　５１	1	
64	1061710000	ラベル；ケイコク　８	1	
65	0009350000	反射ラベル；Ｒ－７０１００ＳＱＳ	1	
66	0009360000	反射ラベル；Ｙ－５０１００ＳＱＳ	1	
67	WRA10	ヒラザガネ　Ｍ１０	1	
68	1511810000	ラベル；ケイコク　２６８	1	

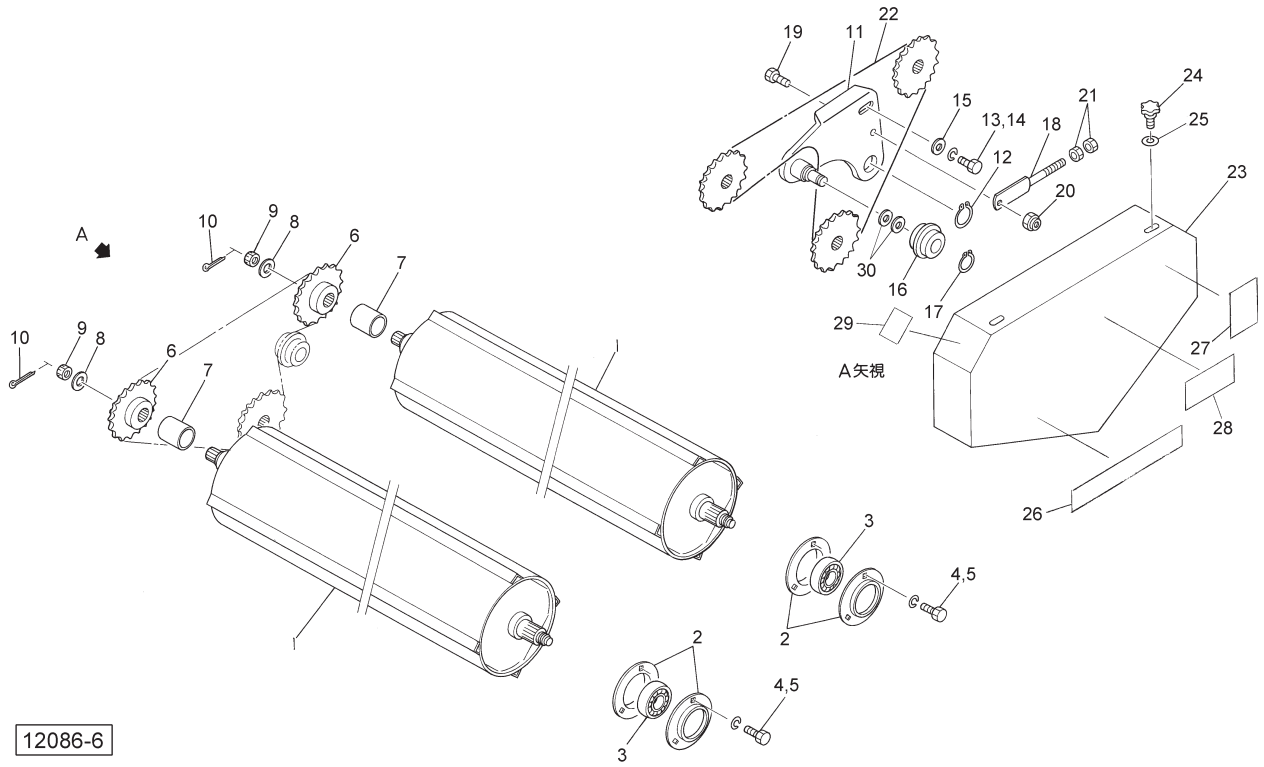

見出番号	部品番号	部品名称	個数	備考
1	0932341004	ローラ　ＣＰ	2	
2	JPF207G	バイフランジ　マル　ＰＦ２０７	8	
3	JCS207LLU	ユニットヨウベアリング　ＣＳ２０７ＬＬＵ	4	
4	BSZ10025	コガタボルト　７　Ｍ１０×２５	12	
5	WSA10	バネザガネ　３ゴウ　Ｍ１０	12	
6	093232100M	スプロケット；５０×２５Ｔ	2	
7	093402000M	カラー；３５．７×４３．５	2	
8	WRA24	ヒラザガネ　Ｍ２４	4	
9	NC2L24200	キャッスルナット　２シュヒク　Ｍ２４×２．００	4	
10	PC050036	ワリピン　５×３６	4	
11	148470000M	テンションブラケット　ＣＰ；２	1	
12	DC030	Ｃガタトメワ　ジク　３０	1	
13	BSZ10030	コガタボルト　７　Ｍ１０×３０	1	
14	WSA10	バネザガネ　３ゴウ　Ｍ１０	1	
15	075290100M	ワッシャ；１０	1	
16	081267000M	テンションローラ ＣＰ	1	
17	DC017	Ｃガタトメワ　ジク　１７	1	
18	093718100M	ロッドＣＰ；２	1	
19	BSZ10030	コガタボルト　７　Ｍ１０×３０	1	
20	NNF10	フランジナイロンナット　Ｍ１０	1	
21	NSZ10	コガタナット　８　２シュ　Ｍ１０	2	
22	LA50090	ローラチェーン　５０×９０Ｌ	1	
23	0938051003	カバーＣＰ	1	
24	0006900000	ニギリ；Ｍ８×１４	3	
25	WCH08	サラバネ　ジュウ　Ｍ８	3	

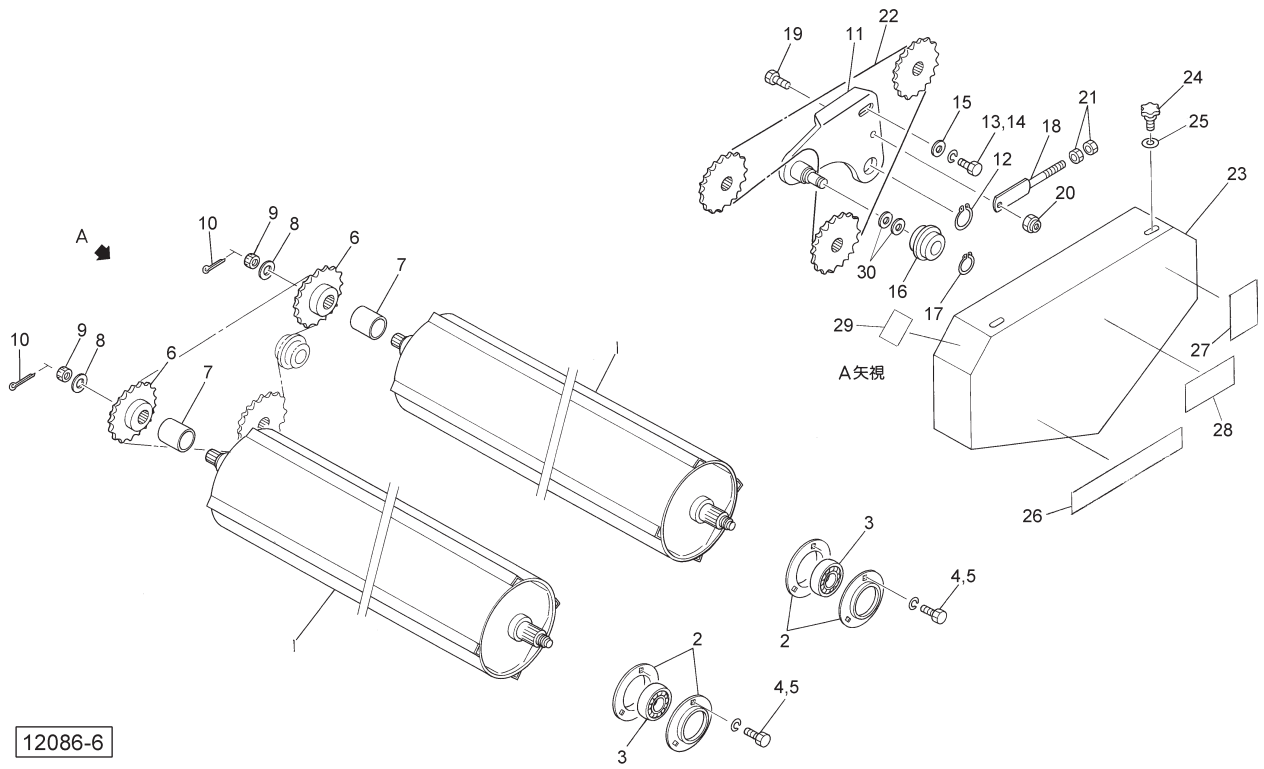

見出番号	部品番号	部品名称	個数	備考
26	1339780000	ＳＴＡＲマークラベル；４０	1	
27	1061710000	ラベル；ケイコク　８	1	
28	0009350000	反射ラベル；Ｒ－７０１００ＳＱＳ	1	
29	0009360000	反射ラベル；Ｙ－５０１００ＳＱＳ	1	
30	094946000M	ワッシャ；１７．５×２．３	2	

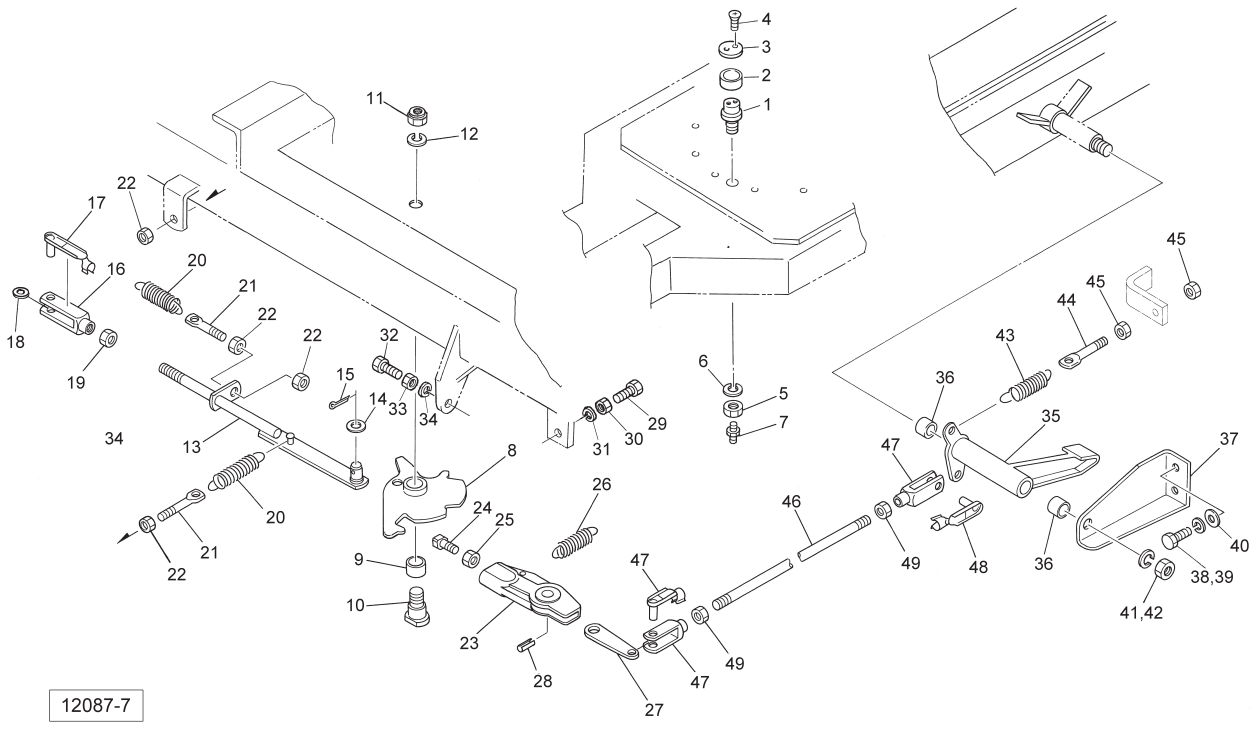

見出番号	部品番号	部品名称	個数	備考
1	0936163002	シャフト	1	
2	0936170002	アウターカラー	1	
3	093618200M	ロックプレート	1	
4	BJ05012	サラキャップＢ　１０．９　Ｍ５×１２	2	
5	NZ20	ナット　８　２シュ　Ｍ２０	1	
6	WSA20	バネザガネ　３ゴウ　Ｍ２０	1	
7	ONA6	グリースニップル　Ａ　Ｍ６	1	
8	0936133004	カム　ＣＰ	1	
9	KBB-2520B	カーボンドライベアリング　Ｂ　２５×２８×２０	1	
10	110567100M	シャフト；カム	1	
11	NN20	ナイロンナット　Ｍ２０	1	
12	WSA20	バネザガネ　３ゴウ　Ｍ２０	1	
13	093615400M	ロッド　ＣＰ	1	
14	WRA12	ヒラザガネ　Ｍ１２	1	
15	PC032020	ワリピン　３．２×２０	1	
16	093754000M	フォークエンド；１２×４８	1	
17	093755000M	ピン；１２×４８	1	
18	WRA12	ヒラザガネ　Ｍ１２	1	
19	NZ12	ナット　８　２シュ　Ｍ１２	1	
20	077412000M	スプリング；Ｈ	2	
21	076104000M	ボルト；Ｍ１０	2	
22	NSZ10	コガタナット　８　２シュ　Ｍ１０	4	
23	093548100M	ラッチホルダ	1	
24	093623300Y	ラッチボルト	1	
25	NZ14	ナット　８　２シュ　Ｍ１４	1	

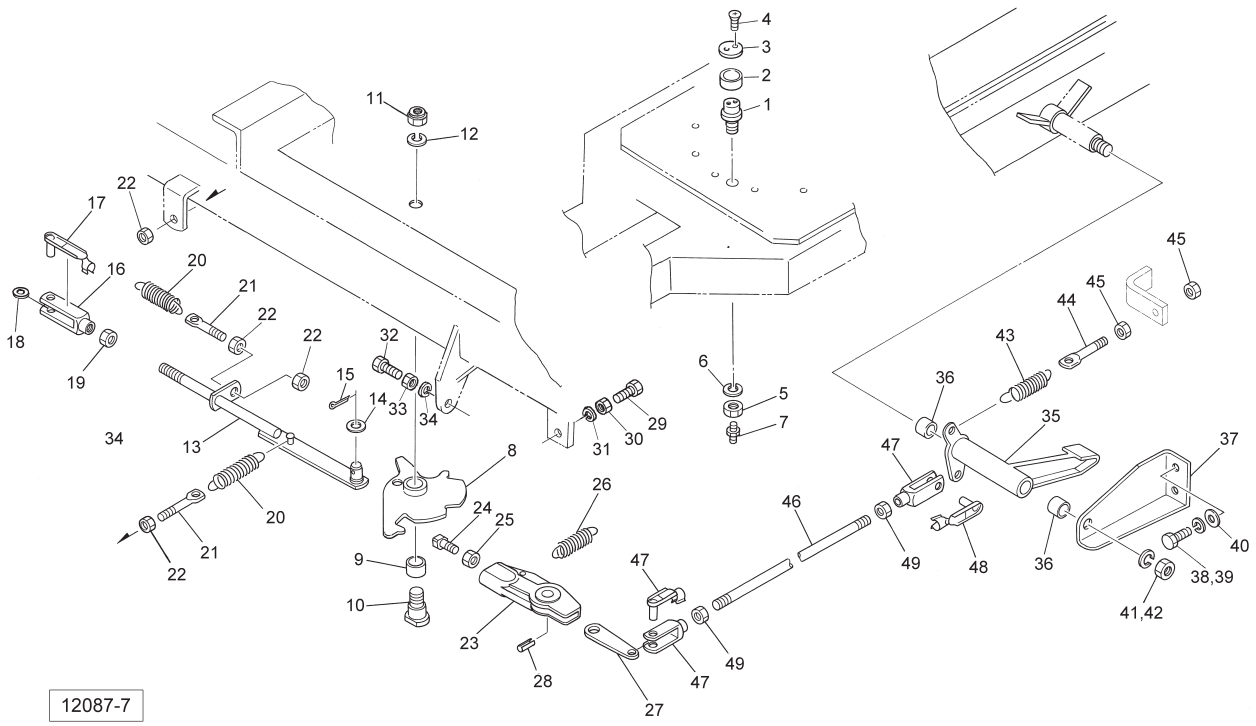

見出番号	部 品 番 号	部　品　名　称	個数	備　　考
26	093495000M	スプリング；Ｈ	1	
27	093624100M	プレート　ＣＰ	1	
28	PS050040	スプリングピン　５×４０	1	
29	BSZ10040	コガタボルト　７　Ｍ１０×４０	1	
30	NSZ10	コガタナット　８　２シュ　Ｍ１０	1	
31	WSA10	バネザガネ　３ゴウ　　Ｍ１０	1	
32	BXI12050	ボルト　１０．９　ゼン　Ｍ１２×５０	1	
33	NZ12	ナット　８　２シュ　Ｍ１２	1	
34	WSA12	バネザガネ　３ゴウ　Ｍ１２	1	
35	093611300M	アーム　ＣＰ	1	
36	KBB-2520B	カーボンドライベアリング　Ｂ　２５×２８×２０	2	
37	0936252003	プレート	1	
38	BSZ10020	コガタボルト　７　Ｍ１０×２０	2	
39	WSA10	バネザガネ　３ゴウ　Ｍ１０	2	
40	WRA10	ヒラザガネ　Ｍ１０	2	
41	NZ16	ナット　８　２シュ　Ｍ１６	1	
42	WSA16	バネザガネ　３ゴウ　Ｍ１６	1	
43	077412000M	スプリング；Ｈ	1	
44	076104000M	ボルト；Ｍ１０	1	
45	NSZ10	コガタボルト　８　２シュ　Ｍ１０	2	
46	093620100M	ロッド	1	
47	093754000M	フォークエンド；１２×４８	2	
48	093755000M	ピン；１２×４８	2	
49	NZ12	ナット　８　２シュ　Ｍ１２	2	
ASY	1625120000	カムＣＰ　ＡＳＳＹ	1	見8、9 ASSY
ASY	1625130000	アームＣＰ　ＡＳＳＹ	1	見35、36 ASSY

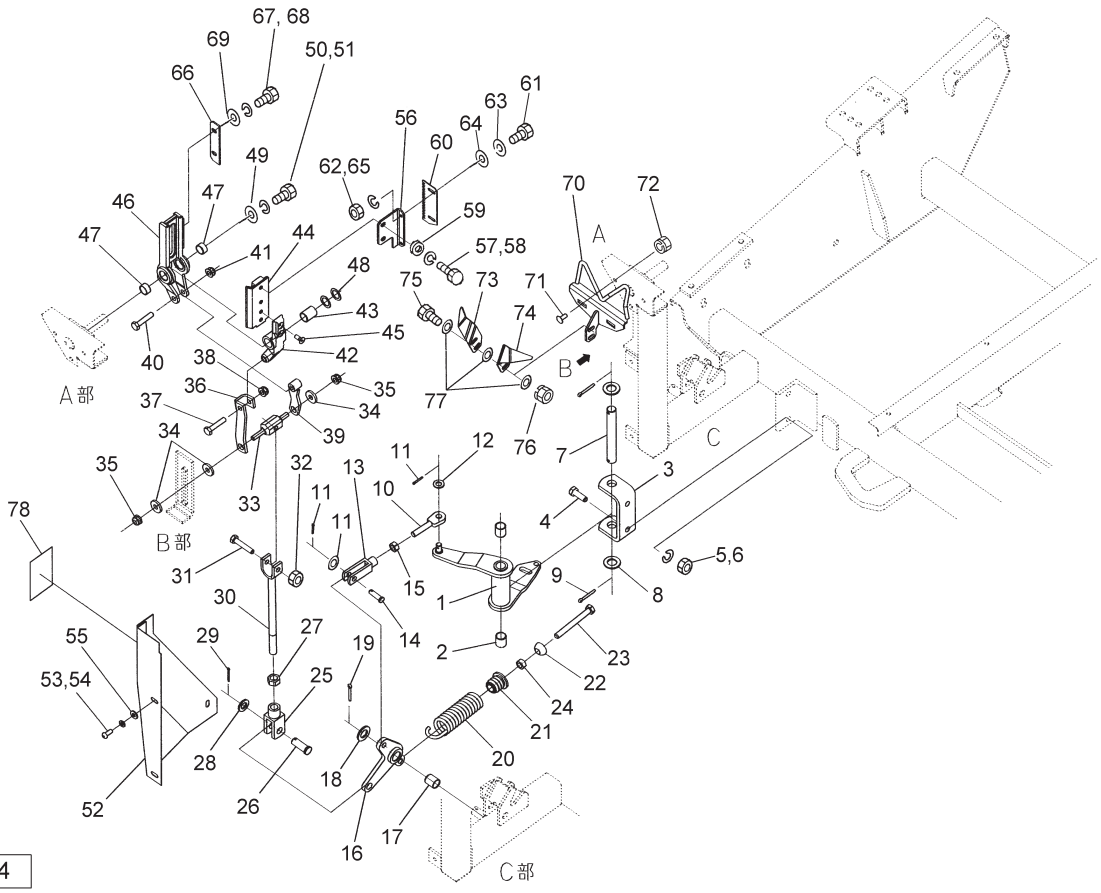

見出番号	部品番号	部品名称	個数	備考
1	093700600M	アーム　ＣＰ	1	
2	KBB-2025B	カーボンドライベアリング　Ｂ　２０×２３×２５	2	
3	093622000M	チャンネル	1	
4	BZ12035	ボルト　８．８　Ｍ１２×３５	2	
5	WSA12	バネザガネ　３ゴウ　Ｍ１２	2	
6	NZ12	ナット　８　２シュ　Ｍ１２	2	
7	093621000M	ピン	1	
8	WRA20	ヒラザガネ　Ｍ２０	2	
9	PC050036	ワリピン　５×３６	2	
10	093701100M	ロッドＣＰ	1	
11	PC032020	ワリピン　３．２×２０	2	
12	WRA12	ヒラザガネ　Ｍ１２	2	
13	093754000M	フォークエンド；１２×４８	1	
14	000062200M	ピン；１２×３５	1	
15	NZ12	ナット　８　２シュ　Ｍ１２	1	
16	093702300M	アーム　ＣＰ	1	
17	KBB-2025B	カーボンドライベアリング　Ｂ　２０×２３×２５	1	
18	WRA20	ヒラザガネ　Ｍ２０	1	
19	PC050036	ワリピン　５×３６	1	
20	0916481006	スプリング	1	
21	070286100M	スプリングホルダー	1	
22	025266000M	キュウメンザガネ	1	
23	BXI12110	ボルト　１０．９　ゼン　Ｍ１２×１１０	1	
24	NZ12	ナット　８　２シュ　Ｍ１２	1	
25	0937560000	フォークエンド；１６×３２	1	

見出番号	部品番号	部品名称	個数	備考
26	099021000M	ピン；Ｃ１６×４２	1	
27	NZ16	ナット　８　２シュ　Ｍ１６	1	
28	WRA16	ヒラザガネ　Ｍ１６	1	
29	PC032032	ワリピン　３．２×３２	1	
30	093704000M	ロッドＣＰ	1	
31	BSZ10055	コガタボルト　７　Ｍ１０×５５	1	
32	NNF10	フランジナイロンナット　Ｍ１０	1	
33	093709000M	ピン	1	
34	075290100M	ワッシャ；１０	3	
35	NNF10	フランジナイロンナット　Ｍ１０	2	
36	093707100M	アーム　ＣＰ；Ａ	1	
37	BSZ10050	コガタボルト　７　Ｍ１０×５０	1	
38	NNF10	フランジナイロンナット　Ｍ１０	1	
39	093708000M	アーム　ＣＰ；Ｂ	1	
40	BSZ10050	コガタボルト　７　Ｍ１０×５０	1	
41	NNF10	フランジナイロンナット　Ｍ１０	1	
42	093784200M	ホルダー	1	
43	KBB-2030B	カーボンドライベアリング　Ｂ　２０×２３×３０	1	
44	099920000M	ラップホルダー　ＣＰ；２	1	
45	BJ08020	サラキャップＢ　１０．９　Ｍ８×２０	2	
46	140863000M	ラップホルダＣＰ；１	1	
47	KBB-2012B	カーボンドライベアリング　Ｂ　２０×２３×１２	2	
48	057788100M	シム	4	
49	075290100M	ワッシャ；１０	1	
50	BSZ10020	コガタボルト　７　Ｍ１０×２０	1	
51	WSA10	バネザガネ　３ゴウ　Ｍ１０	1	
52	1412410003	カバーＣＰ；Ａ	1	
53	RRT08020	ボタンＢ　１０．９　Ｍ８×２０	3	
54	WSA08	バネザガネ　３ゴウ　Ｍ８	3	
55	044097200M	ワッシャ；８	3	
56	141243000M	ナイフプレート	1	
57	BSZ08016	コガタボルト　７　Ｍ８×１６	2	
58	WSA08	バネザガネ　３ゴウ　Ｍ８	2	
59	WRA08	ヒラザガネ　Ｍ８	2	
60	099999100M	ナイフ	1	
61	BZ06016	ボルト　８．８　Ｍ６×１６	2	
62	WS06	バネザガネ　２ゴウ　Ｍ６	2	
63	WRA06	ヒラザガネ　Ｍ６	2	
64	WRA08	ヒラザガネ　Ｍ８	2	
65	NZ06	ナット　８　２シュ　Ｍ６	2	
66	141244000M	プレート	1	
67	BSZ08016	コガタボルト　７　Ｍ８×１６	2	
68	WSA08	バネザガネ　３ゴウ　Ｍ８	2	
69	WRA08	ヒラザガネ　Ｍ８	2	
70	132680100M	ガイドＣＰ	1	
71	055474000M	カクネボルト　８．８　Ｍ８×２０	2	
72	NSP08	コガタスプリングナット　４　Ｍ８	2	
73	132683100M	ガイドプレート；Ｌ	1	
74	132684100M	ガイドプレート；Ｒ	1	
75	BSZ08025	コガタボルト　７　Ｍ８×２５	2	

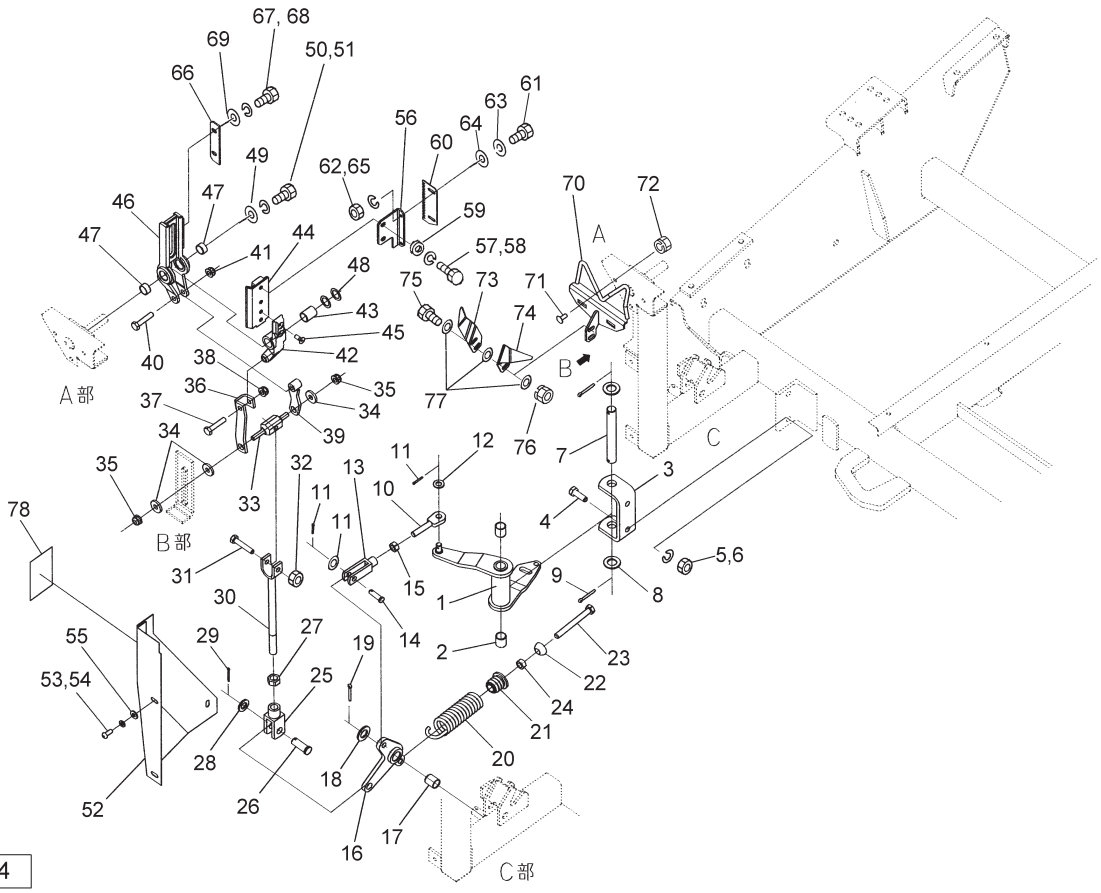

見出番号	部品番号	部品名称	個数	備考
76	NSP08	コガタスプリングナット　４　Ｍ８	2	
77	044097200M	ワッシャ；８	6	
78	1064660000	ラベル；ケイコク　５２	1	
ASY	1625140000	アームＣＰ　ＡＳＳＹ	1	見16、17 ASSY
ASY	1625150000	ホルダー　ＡＳＳＹ	1	見42、43 ASSY

MWM1252W　ラッピングマシン
ストレッチフレーム

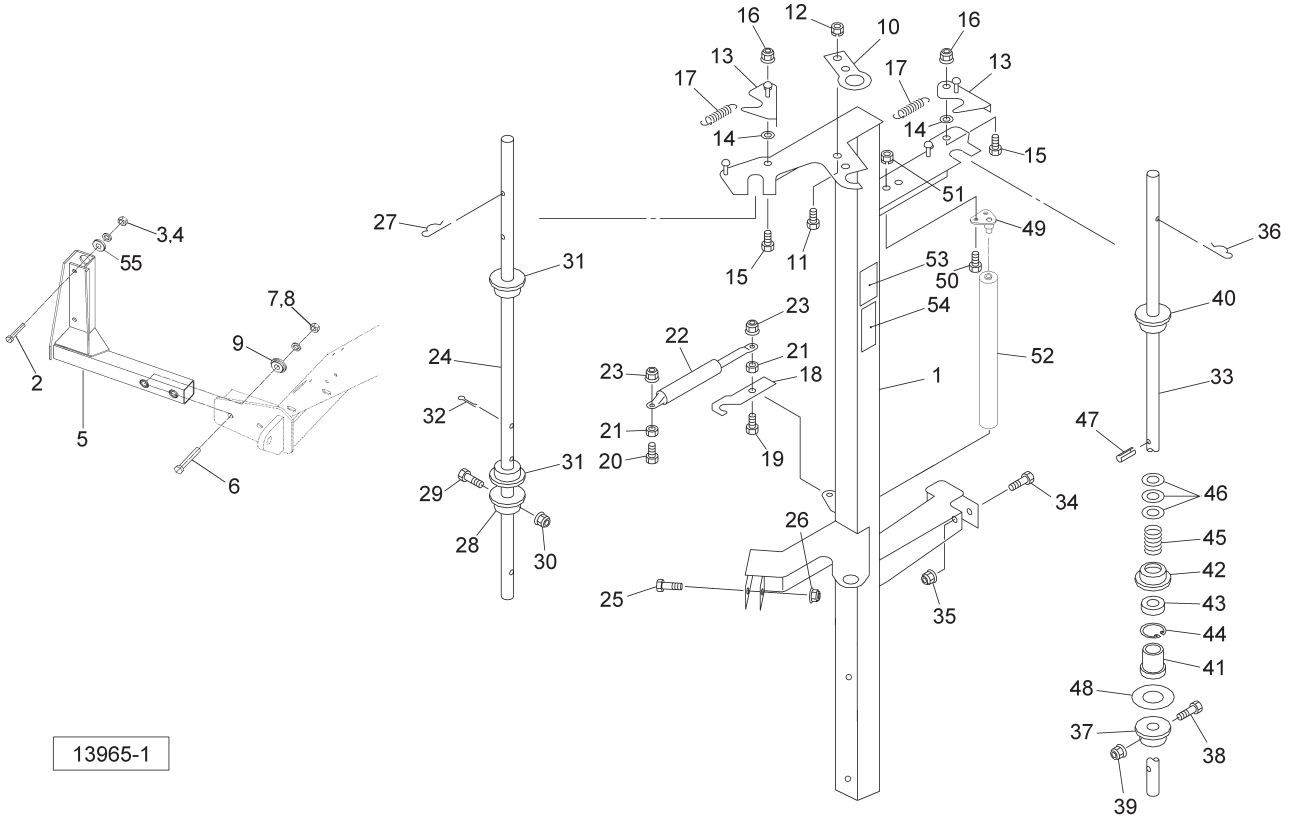

見出番号	部品番号	部品名称	個数	備考
1	1412250004	ストレッチフレームＣＰ	1	
2	BZ12090	ボルト　８．８　Ｍ１２×９０	2	
3	WSA12	バネザガネ　３ゴウ　Ｍ１２	2	
4	NZ12	ナット　８　２シュ　Ｍ１２	2	
5	8023270004	アームＣＰ	1	
6	BZ16110	ボルト　８．８　Ｍ１６×１１０	2	
7	WSA16	バネザガネ　３ゴウ　Ｍ１６	2	
8	NZ16	ナット　８　２シュ　Ｍ１６	2	
9	141231100M	ボス	2	
10	132367000M	プレート	1	
11	BSZ08020	コガタボルト　７　Ｍ８×２０	2	
12	NSP08	コガタスプリングナット　４　Ｍ８	2	
13	132368100M	フックＣＰ	2	
14	080414100M	ワッシャ；８	2	
15	BSZ08025	コガタボルト　７　Ｍ８×２５	2	
16	NNF08	フランジナイロンナット　Ｍ８	2	
17	043345400M	カムレバースプリング	2	
18	141232000M	フック	1	
19	BSZ10040	コガタボルト　７　Ｍ１０×４０	1	
20	BSZ10035	コガタボルト　７　Ｍ１０×３５	1	
21	NSZ10	コガタナット　８　２シュ　Ｍ１０	2	
22	0999180000	ガススプリング；５０ｋｇｆ	1	
23	NNF10	フランジナイロンナット　Ｍ１０	1	
24	137487000M	シャフト	1	
25	BSZ10055	コガタボルト　７　Ｍ１０×５５	1	

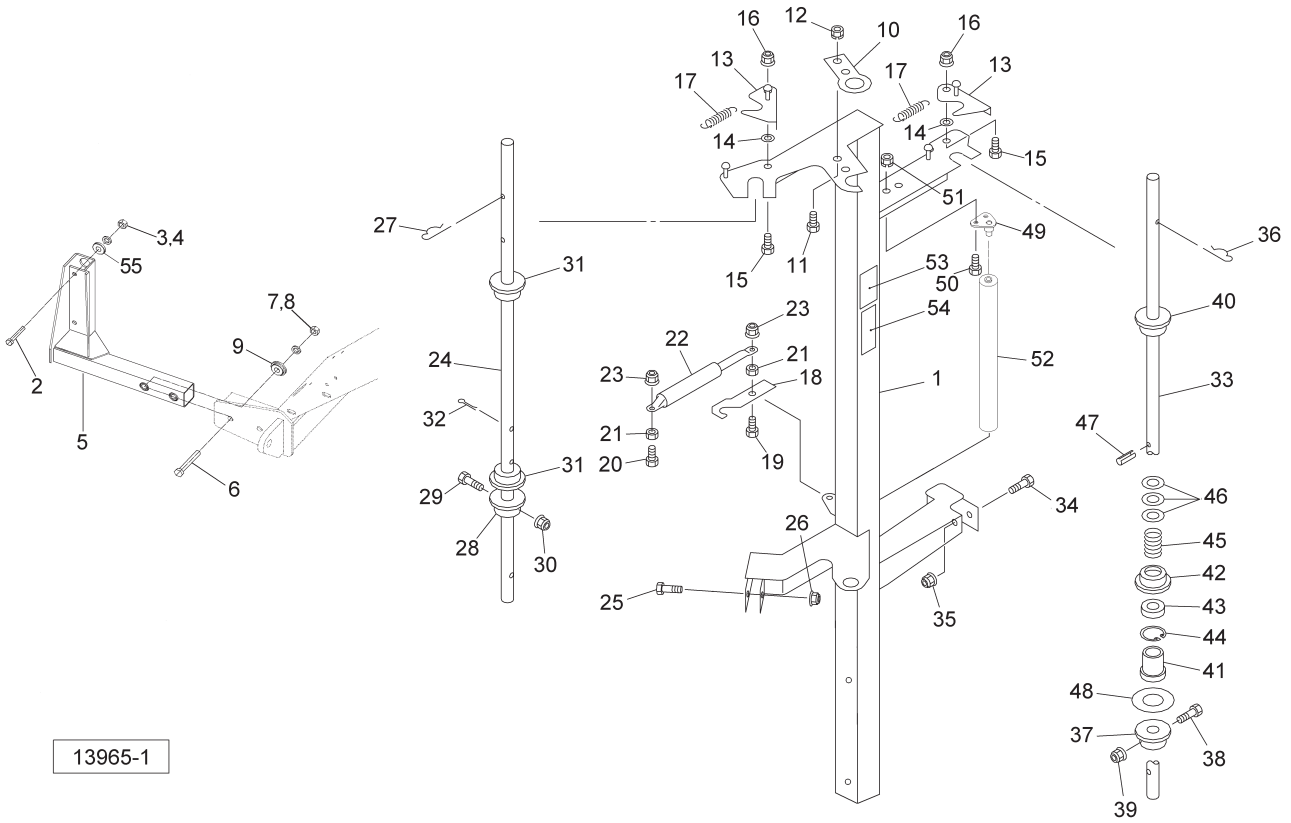

見出番号	部品番号	部品名称	個数	備考
26	NNF10	フランジナイロンナット　Ｍ１０	1	
27	000088100M	ベータピン；１９×３	1	
28	132377100M	ホルダＣＰ	1	
29	BZ06055	ボルト　８．８　Ｍ６×５５	1	
30	NNF06	フランジナイロンナット　Ｍ６	1	
31	1323741000	ローラ；φ２５．５	2	
32	PC050036	ワリピン　５×３６	1	
33	132708100M	シャフト	1	
34	BSZ10055	コガタボルト　７　Ｍ１０×５５	1	
35	NNF10	フランジナイロンナット　Ｍ１０	1	
36	000088100M	ベータピン；１９×３	1	
37	132377100M	ホルダＣＰ	1	
38	BZ06055	ボルト　８．８　Ｍ６×５５	1	
39	NNF06	フランジナイロンナット　Ｍ６	1	
40	1323741000	ローラ；φ２５．５	1	
41	132375000M	カラー；メッキ	1	
42	132379000M	ローラ；メッキ	1	
43	J6206LLU	ボールベアリング　６２０６ＬＬＵ	1	
44	DHC062	Ｃガタトメワ　アナ　６２	1	
45	072005000M	スプリング；Ａ	1	
46	058125200M	ワッシャ；２６×２．３	4	
47	PS050045W	スプリングピン　ダブルヨウ　５×４５	1	
48	0633120000	フェーシングプレート	1	
49	802175000M	ブラケットＣＰ	1	
50	BSZ08020	コガタボルト　７　Ｍ８×２０	2	

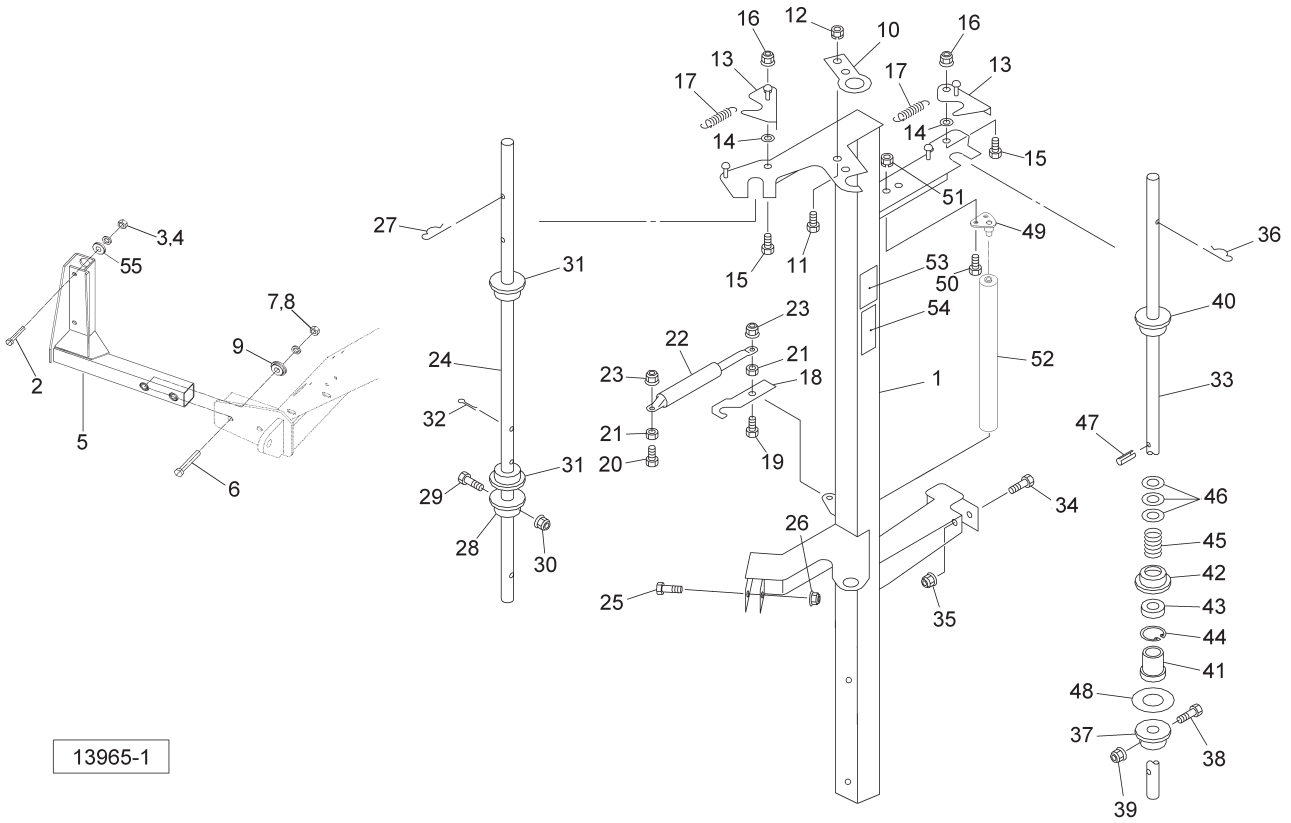

見出番号	部品番号	部品名称	個数	備考
51	NSP08	コガタスプリングナット　４　Ｍ８	2	
52	0940341000	ローラ	1	
53	1329461000	ラベル；フィルム	1	
54	1064670000	ラベル；ケイコク　５３	1	
55	0967970004	ボス	2	

ストレッチローラ

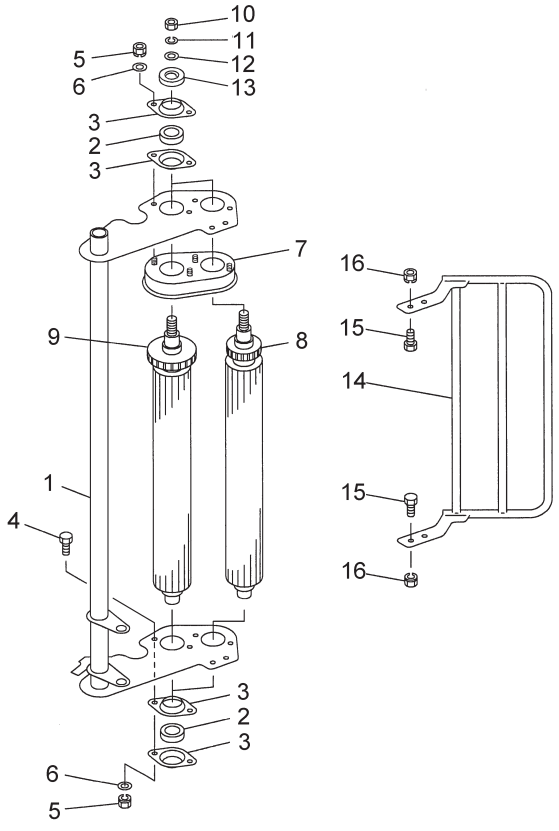

見出番号	部品番号	部品名称	個数	備考
1	137497100M	フレームＣＰ；ストレッチ	1	
2	JCS203LLU	ユニットヨウベアリング　ＣＳ２０３ＬＬＵ	4	
3	JPFL203G	バイフランジ　ヒシ　ＰＦＬ２０３	8	
4	BZ06020	ボルト　８．８　Ｍ６×２０	4	
5	NP06	スプリングナット　Ｍ６	8	
6	WRA06	ヒラザガネ　Ｍ６	8	
7	1343760003	カバーＣＰ；ストレッチ	1	
8	1375011000	ストレッチローラＣＰ；７２０－１８Ｔ	1	
9	1375031000	ストレッチローラＣＰ；７２０－２８Ｔ	1	
10	NZ12	ナット　８　２シュ　Ｍ１２	2	
11	WSA12	バネザガネ　３ゴウ　Ｍ１２	2	
12	WRA12	ヒラザガネ　Ｍ１２	2	
13	134892000M	キャップ；４５	2	
14	141233000M	フィルムガイドＣＰ	1	
15	BSZ08020	コガタボルト　７　Ｍ８×２０	4	
16	NSP08	コガタスプリングナット　４　Ｍ８	4	

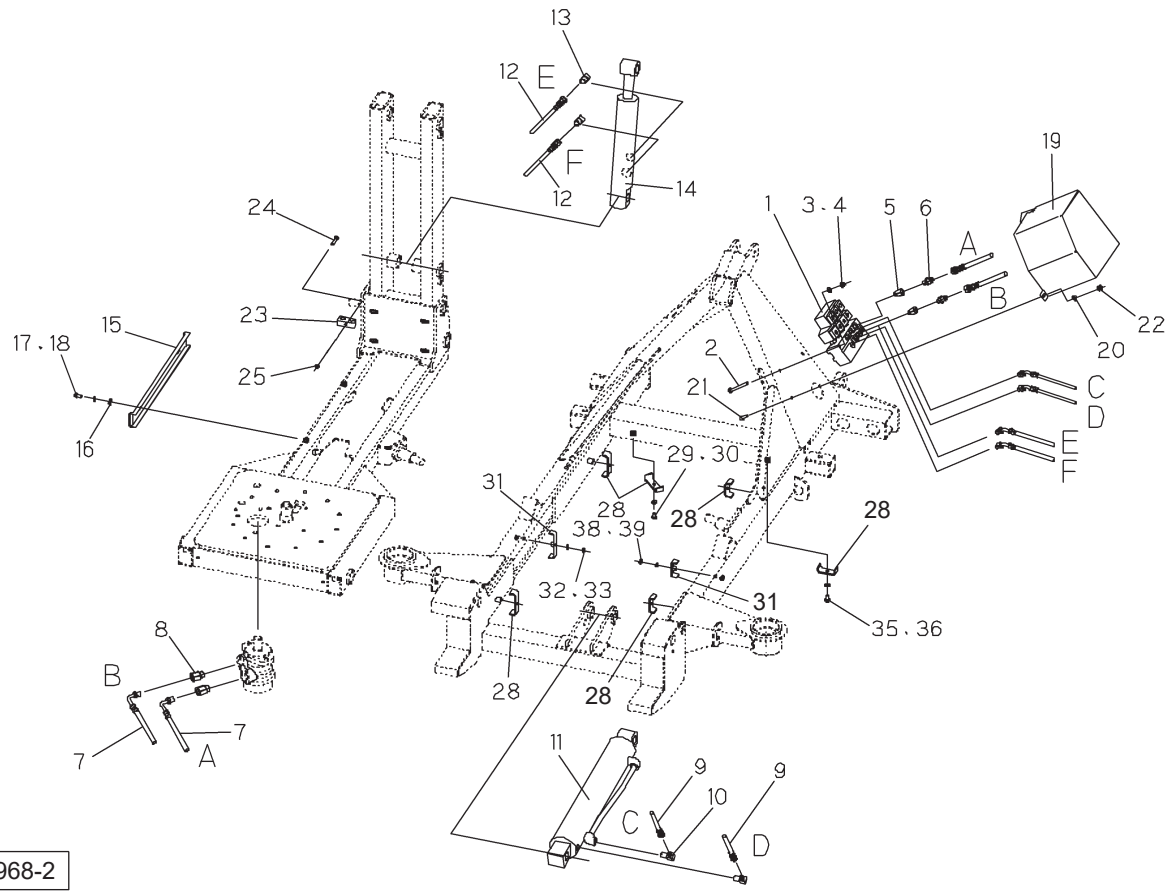

見出番号	部品番号	部品名称	個数	備考
1	1484830000	デンジベン；３（MWM１２）	1	
2	BSZ08070	コガタボルト　７　Ｍ８×７０	2	
3	WRA08	ヒラザガネ　Ｍ８	2	
4	NSP08	コガタスプリングナット　４　Ｍ８	2	
5	146561000M	フィルタナイゾウＰＦブッシング；ＰＦ１／４	6	
6	1084-04-06	ホースニップル　ＰＦ１／４×ＰＦ３／８	2	
7	KH0602800DP	ユアツホース　３／８×２８００　Ｓ９０１－４	2	
8	106900000M	ブッシング；ＰＦ１／２×ＰＴ３／８	2	
9	KH0402400GP	ユアツホース　１／４×２４００　Ｓ４５２－４	2	
10	1033-04-06	ホースエルボ　ＰＦ１／４×ＰＴ３／８	2	
11	0948451106	シリンダ；ＣＷＰ７５×３６５×６２９	1	
12	KH0404400GP	ユアツホース　１／４×４４００　Ｓ４５２－４	2	
13	1033-04-06	ホースエルボ　ＰＦ１／４×ＰＴ３／８	2	
14	0931592206	シリンダ；ＣＷＰ５５×２１０×４８０	1	
15	0941061004	カバー	1	
16	044097200M	ワッシャ；８	2	
17	BSZ08016	コガタボルト　７　Ｍ８×１６	2	
18	WSA08	バネザガネ　３ゴウ　Ｍ８	2	
19	1412480003	カバー	1	
20	WRA08	ヒラザガネ　Ｍ８	3	
21	BSZ08020	コガタボルト　７　Ｍ８×２０	3	
22	NSP08	コガタスプリングナット　４　Ｍ８	3	
23	0941090000	ミニクランプ；１４	1	
24	BZ06035	ボルト　８．８　Ｍ６×３５	1	
25	NNF06	フランジナイロンナット　Ｍ６	1	

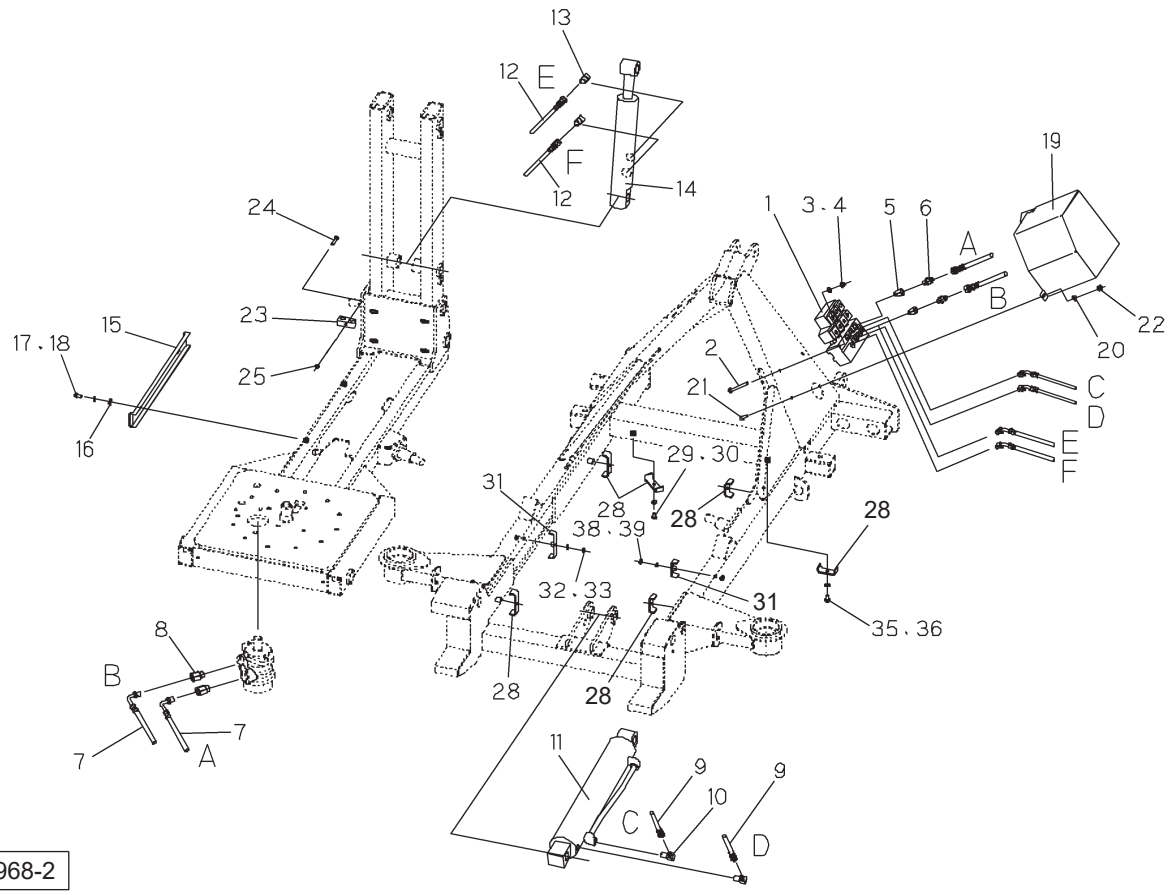

見出番号	部品番号	部品名称	個数	備考
28	098530000M	チャンネル	6	
29	BSZ08016	コガタボルト　７　Ｍ８×１６	3	
30	WSA08	バネザガネ　３ゴウ　Ｍ８	3	
31	093909200M	ブラケット　ＣＰ；２	2	
32	NSZ08	コガタナット　８　２シュ　Ｍ８	1	
33	WSA08	バネザガネ　３ゴウ　Ｍ８	1	
35	BSZ08016	コガタボルト　７　Ｍ８×１６	3	
36	WSA08	バネザガネ　３ゴウ　Ｍ８	3	
38	NSZ08	コガタナット　８　２シュ　Ｍ８	1	
39	WSA08	バネザガネ　３ゴウ　Ｍ８	1	

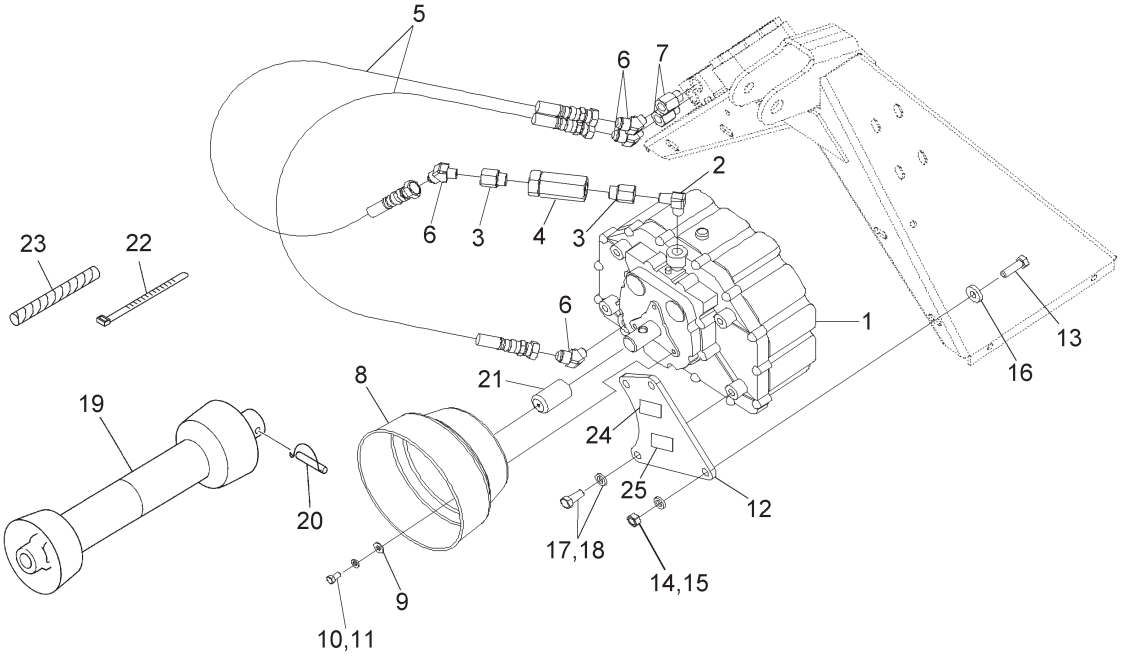

13967

見出番号	部品番号	部品名称	個数	備考
1	1124480000	パワーパッケージ	1	
2	2086-06	エルボ　ＰＴ３／８	1	
3	106900000M	ブッシング；ＰＦ１／２×ＰＴ３／８	2	
4	1369190000	フィルタ；１／２－６０μ	1	
5	KH0800500PP	ユアツホース　１／２×５００　４－４	2	
6	1035-08-06	ホースエルボ４５　ＰＦ１／２×ＰＴ３／８	4	
7	1068-06	ＰＦブッシング　ＰＦ３／８×ＰＴ３／８	2	
8	0008270000	ＰＩＣカバー；３	1	
9	044097200M	ワッシャ；８	3	
10	BSZ08016	コガタボルト　７　Ｍ８×１６	3	
11	WSA08	バネザガネ　３ゴウ　Ｍ８	3	
12	0939071003	プレート	2	
13	BZ12040	ボルト　８．８　Ｍ１２×４０	4	
14	WSA12	バネザガネ　３ゴウ　Ｍ１２	4	
15	NZ12	ナット　８　２シュ　Ｍ１２	4	
16	065482200M	ワッシャ；１２	4	
17	BZ12030	ボルト　８．８　Ｍ１２×３０	4	
18	WSA12	バネザガネ　３ゴウ　Ｍ１２	4	
19	JSF040ASY	パワージョイント　ＳＦ－４０	1	
20	000462300M	ピン　ＣＰ；１０	1	
21	0003970000	ＰＩＣキャップ；３０	1	
22	ILT250	インシュロックタイ　４．８×２５１	5	
23	0749681000	スパイラルチューブ；５００	5	
24	0889750000	ラベル；３００－３５０ｒｐｍ	1	
25	1412450000	ラベル；パッケージ	1	

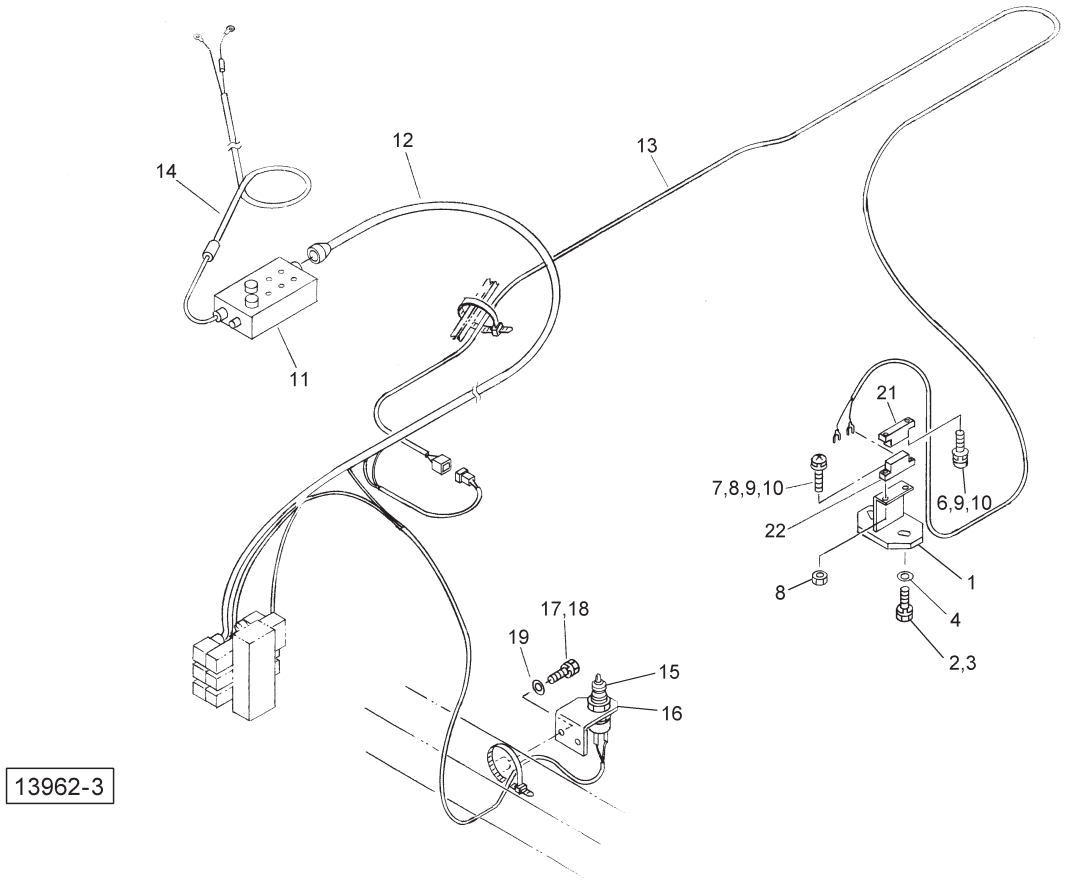

見出番号	部品番号	部品名称	個数	備考
1	112214000M	ブラケット　ＣＰ；センサー	1	
2	BSZ08020	コガタボルト　７　Ｍ８×２０	2	
3	WSA08	バネザガネ　３ゴウ　Ｍ８	2	
4	044097200M	ワッシャ；８	2	
6	CP03010	＋ナベコネジ　Ｍ３×１０	2	
7	CP03014	＋ナベコネジ　Ｍ３×１４	2	
8	NA03	ナット　４　２シュ　Ｍ３	2	
9	WS03	バネザガネ　２ゴウ　Ｍ３	4	
10	WRA03	ヒラザガネ　Ｍ３	4	
11	1347711000	コントロールボックス	1	
12	1412390000	セツゾクコード	1	
13	1105931000	接続コード；センサー	1	
14	1345450000	コード；５０００	1	
15	1110350000	セーフティスタータスイッチ	1	
16	098755200M	アングル	1	
17	BSZ08020	コガタボルト　７　Ｍ８×２０	2	
18	WSA08	バネザガネ　３ゴウ　Ｍ８	2	
19	044097200M	ワッシャ；８	2	
21	0937330000	センサヨウマグネット	1	
22	0937320000	ジキセンサー；ＧＬＳ－Ｓ１	1	

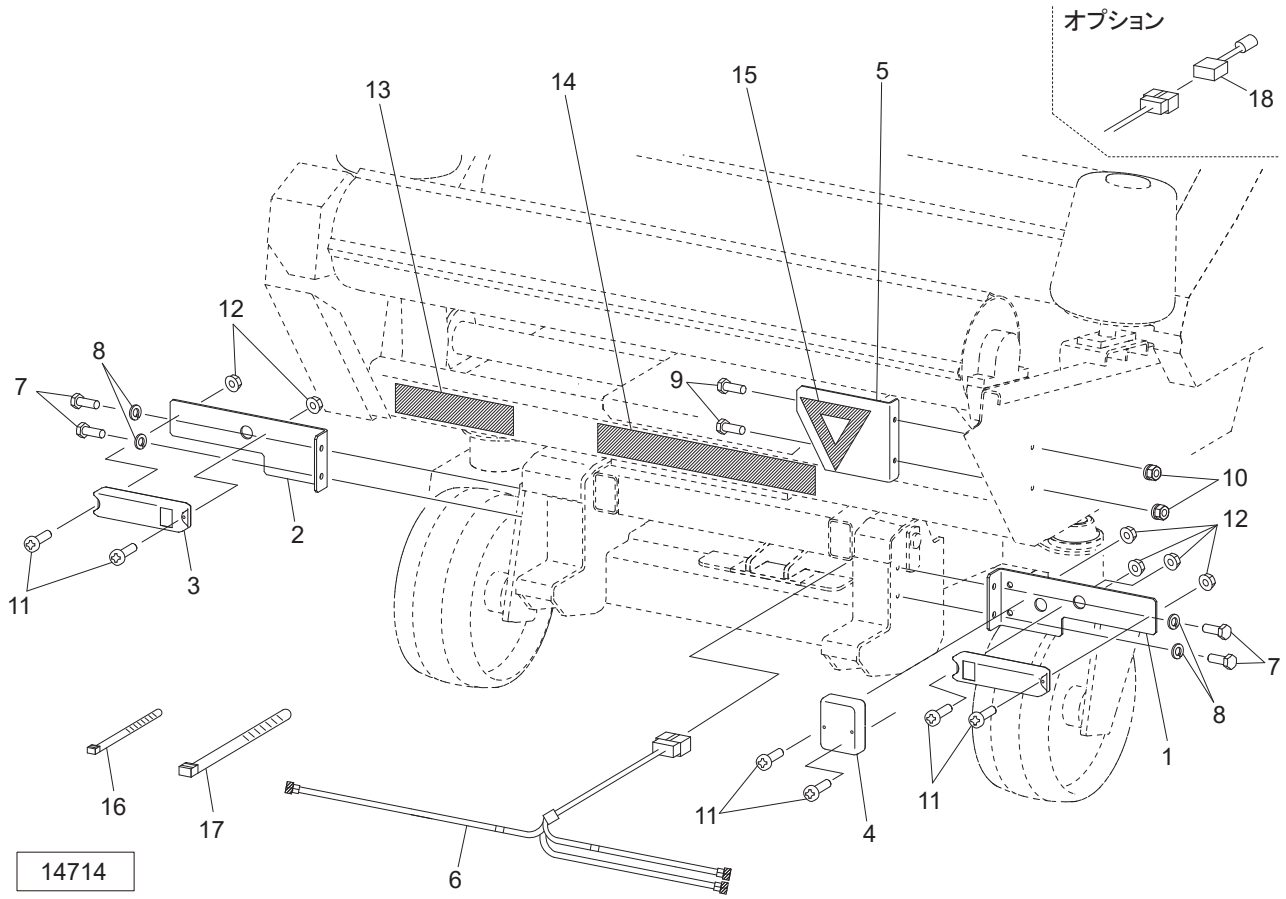

見出番号	部品番号	部品名称	個数	備考
1	160440000M	ブラケット；Ｒ	1	
2	160441000M	ブラケット；Ｌ	1	
3	1601340000	リアランプ；カク	2	
4	1601350000	バックランプ；カク	1	
5	160442000M	プレート；セイゲンラベル	1	
6	1603990000	コード；５０００×１８００×５００	1	
7	BSZ10020	コガタボルト　７　Ｍ１０×２０	4	
8	WSA10	バネザガネ　３ゴウ　Ｍ１０	4	
9	BSZ08020	コガタボルト　７　Ｍ８×２０	2	
10	NSP08	コガタスプリングナット　４　Ｍ８	2	
11	CP04025	＋ナベコネジ　Ｍ４×２５	6	
12	NN04	ナイロンナット　Ｍ４	6	
13	1601500000	ラベル；ウンコウソクド	1	
14	1601510000	ラベル；１５ｋｍ／ｈ	1	
15	1600840000	ラベル；セイゲンヒョウシキ	1	
16	ILT150	インシュロックタイ	2	
17	ILT380	インシュロックタイ　７．５×３８２	4	
18	1604030000	ヘンカンハーネス	1	オプション

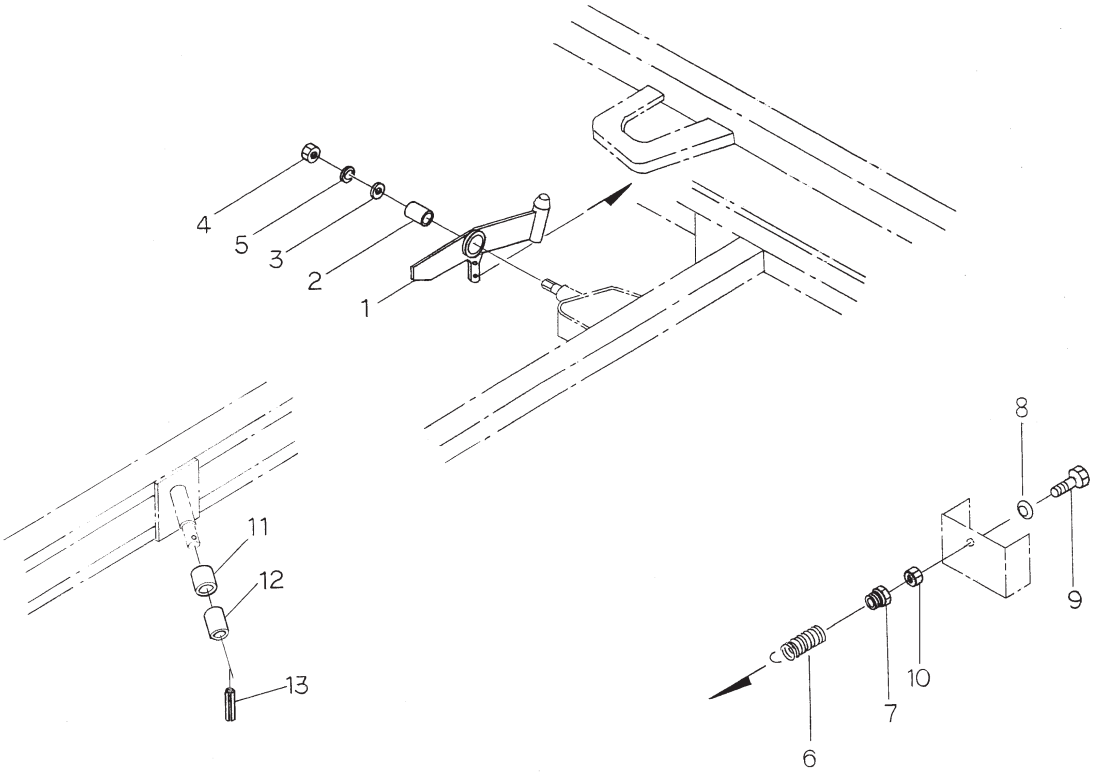

12216-3

見出番号	部品番号	部品名称	個数	備考
1	0965654004	ストッパ　ＣＰ	1	
2	KBB-3540B	カーボンドライベアリング　Ｂ　３５×３９×４０	1	
3	077984000M	ワッシャ；５５×２５．５×６	1	
4	NZ24	ナット　８　２シュ　Ｍ２４	1	
5	WSA24	バネザガネ　３ゴウ　Ｍ２４	1	
6	0800390006	スプリング	1	
7	070286100M	スプリングホルダー	1	
8	025266000M	キュウメンザガネ	1	
9	BXI12100	ボルト　１０．９　ゼン　Ｍ１２×１００	1	
10	NZ12	ナット　８　２シュ　Ｍ１２	1	
11	098666200M	カラー；２８×３９	1	
12	KBB-2530B	カーボンドライベアリング　Ｂ　２５×２８×３０	1	
13	PS050040	スプリングピン　５×４０	1	
ASY	1625110000	ストッパＣＰ　ＡＳＳＹ	1	見1、2 ASSY

パワージョイント

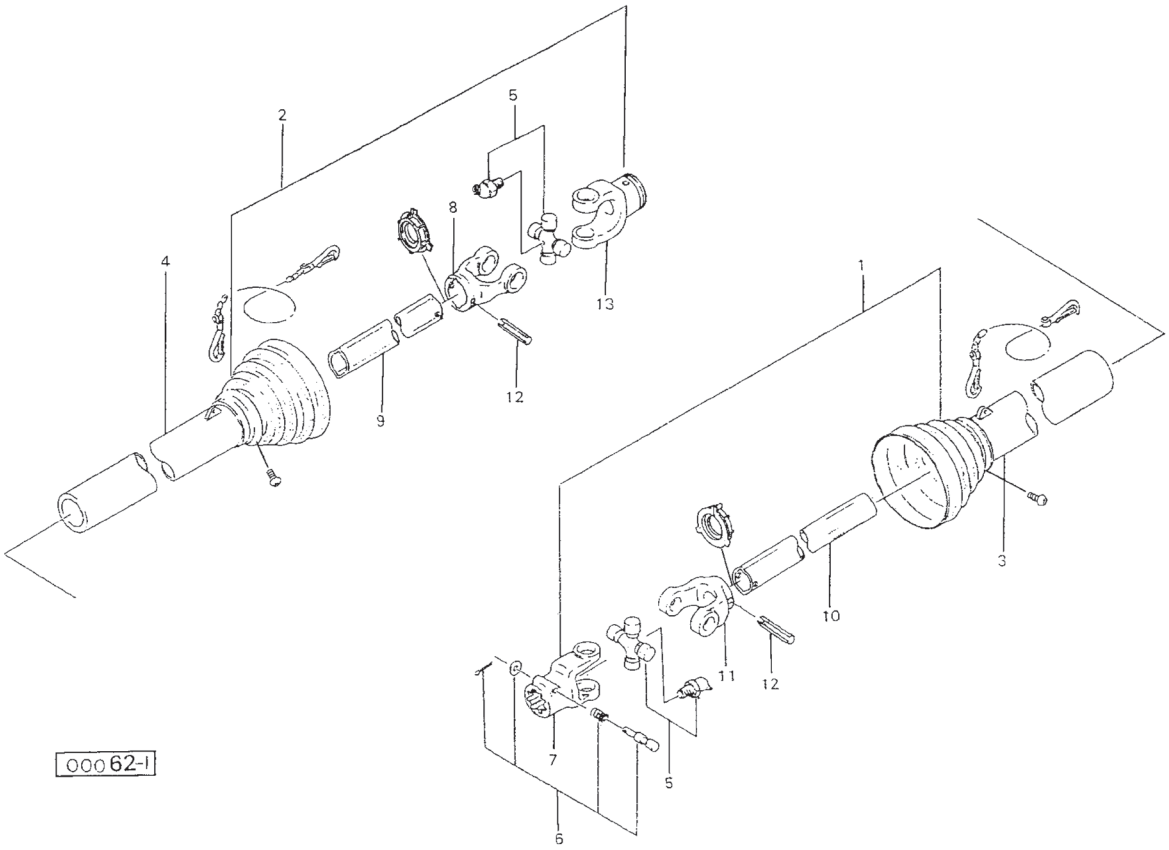

見出番号	部品番号	部品名称	個数	備考
ASY	JSF050ASY	パワージョイント　ＳＦ－５０	1	
1	JSE0501ASY	ジョイント　インナクミ　ＳＥ－５０	1	
2	JSF0502ASY	ジョイント　アウタクミ　ＳＦ－５０	1	
3	JSE050-3	アンゼンカバー　インナ　ＳＥ－５０	1	
4	JSE050-4	アンゼンカバー　アウタ　ＳＥ－５０	1	
5	JSE-ASY	スパイダ　クミ　ＳＥ　ＡＳ１００	2	
6	JPC14ASY	クランプピン　クミ　（１４）	1	
7	JPY6226-2	ピンツキヨーク（ＳＥ）	1	見6付
8	JFY6229-22	フィッティングヨーク　アウタ（ＳＥ）	1	
9	JSE050-2	パイプ　アウタ　ＳＥ－５０	1	
10	JSE050-1	パイプ　インナ　ＳＥ－５０	1	
11	JFY6228-22	フィッティングヨーク　インナ（ＳＥ）	1	
12	PS100065	スプリングピン；１０×６５	2	
13	JPY6227-2	マルアナヨーク（ＳＦ）（３０）	1	

調　整	Ｓ－２１０５１３Ｂ

千歳本社 066-8555 千歳市上長都１０６１番地２
TEL 0123-26-1123
FAX 0123-26-2412

千歳営業所 066-8555 千歳市上長都１０６１番地２
TEL 0123-22-5131
FAX 0123-26-2035

豊富営業所 098-4100 天塩郡豊富町字上サロベツ１１９１番地４４
TEL 0162-82-1932
FAX 0162-82-1696

帯広営業所 080-2462 帯広市西２２条北１丁目１２番地４
TEL 0155-37-3080
FAX 0155-37-5187

中標津営業所 086-1152 標津郡中標津町北町２丁目１６番２
TEL 0153-72-2624
FAX 0153-73-2540

花巻営業所 028-3172 岩手県花巻市石鳥谷町北寺林第１１地割１２０番３
TEL 0198-46-1311
FAX 0198-45-5999

仙台営業所 984-0032 宮城県仙台市若林区荒井５丁目２１－１
TEL 022-353-6039
FAX 022-353-6040

小山営業所 323-0158 栃木県小山市梁２５１２－１
TEL 0285-49-1500
FAX 0285-49-1560

東海営業所 485-0081 愛知県小牧市横内字立野６７８－１
TEL 0568-75-3561
FAX 0568-75-3563

岡山営業所 700-0973 岡山県岡山市北区下中野７０４－１０３
TEL 086-243-1147
FAX 086-243-1269

熊本営業所 861-8030 熊本県熊本市東区小山町１６３９－１
TEL 096-389-6650
FAX 096-389-6710

都城営業所 885-1202 宮崎県都城市高城町穂満坊１００３－２
TEL 0986-53-2222
FAX 0986-53-2233

☆．０３．０５．１Ｓ　Ⓑ