STAR
ディスクモーア

部　品　表

製品コード	K42108	
型　　式	MDM1755	
部品供給型式	ADM1755-03	

製品コード	K42109	K42110
型　　式	MDM2155	MDM2455
部品供給型式	MDM2155-03	MDM2455-03

・部品ご注文の際は、必ず部品供給型式をご連絡ください。
・補用部品の一部には、まとめ・セット販売のみの部品があります。

株式会社IHIアグリテック

部品表　正誤表

No.25-002
2025年4月9日

部品表に下記の誤りがありました。お詫びいたしますとともに訂正させていただきます。

機　種	型　式	部品供給型式	調整No
ディスクモーア	MDM1755 MDM2155 MDM2455	MDM1755-01 MDM2155-01 MDM2455-01	S-220413B
		MDM1755-02 MDM2155-02 MDM2455-02	S-240802F
		MDM1755-03 MDM2155-03 MDM2455-03	S-240906G
		MDM1755-04 MDM2155-04 MDM2455-04	S-250414H

【誤】

P9　カッターバー・ディスク

見出番号	部品番号	部品名称	個数	備考
ASY	1590100000	ナイフSET;MDM1750	1式	65, 67, 68, 69ASY

P13　カッターバー・ディスク

見出番号	部品番号	部品名称	個数	備考
ASY	1590110000	ナイフSET;MDM2150	1式	65, 67, 68, 69ASY

P17　カッターバー・ディスク

見出番号	部品番号	部品名称	個数	備考
ASY	1590120000	ナイフSET;MDM2450	1式	65, 67, 68, 69ASY

【正】

P9　カッターバー・ディスク

見出番号	部品番号	部品名称	個数	備考
ASY	1590100000	ナイフSET;MDM1750	1式	65, 67, 68, 70ASY

P13　カッターバー・ディスク

見出番号	部品番号	部品名称	個数	備考
ASY	1590110000	ナイフSET;MDM2150	1式	65, 67, 68, 70ASY

P17　カッターバー・ディスク

見出番号	部品番号	部品名称	個数	備考
ASY	1590120000	ナイフSET;MDM2450	1式	65, 67, 68, 70ASY

部　品　表

部品のご注文について

1．部品ご注文の際は、下記項目をご連絡ください。
　① 製 品 名
　② 部品供給型式（型式）
　③ 部品名称
　④ 部品番号
　⑤ 個　　数

※部品供給型式は部品表表紙および、本体に貼付のネームプレートに表示しています。

2．個数欄の［ー］、［／］は、以下のことを表しております。

［ー］･･･シムなど、組み込まれている個数が製品個々により異なる部品

［／］･･･アッセイ品に含まれる部品で単品では供給しない部品

3．見出番号が［　　］になっているものは、通常部品と違い、納期が長くかかりますので、その都度ご相談させていただきます。

4．補用部品の一部には、まとめ・セット販売のみの部品があります。ご注文の際はご確認ください。また部品表上､分解されていない部品はセット販売のみの対応とさせていただきます。

※部品は改良等により予告なく形状・材質を変更することがあります。

補修部品の供給年限について

補修部品は当社純正部品をお買い求めください。
市販類似品をお使いになりますと、機械の不調や性能に影響する場合があります。
この製品の補修用部品の供給年限（期間）は、製造打ち切り後９年です。ただし、供給年限内であっても、特殊部品については納期などをご相談させていただく場合もあります。
補修部品の供給は原則的には上記の供給年限で終了しますが、供給年限経過後であっても、部品供給のご要請があった場合は納期および価格についてご相談させていただきます。

保証について

機械の改造は故障の原因となりますので、行わないでください。
改造した場合や取扱説明書に述べられた正しい使用目的と異なる場合は、保証の対象外になりますのでご注意ください。

MDM1755･2155･2455　ディスクモーア
フレーム・サスペンション

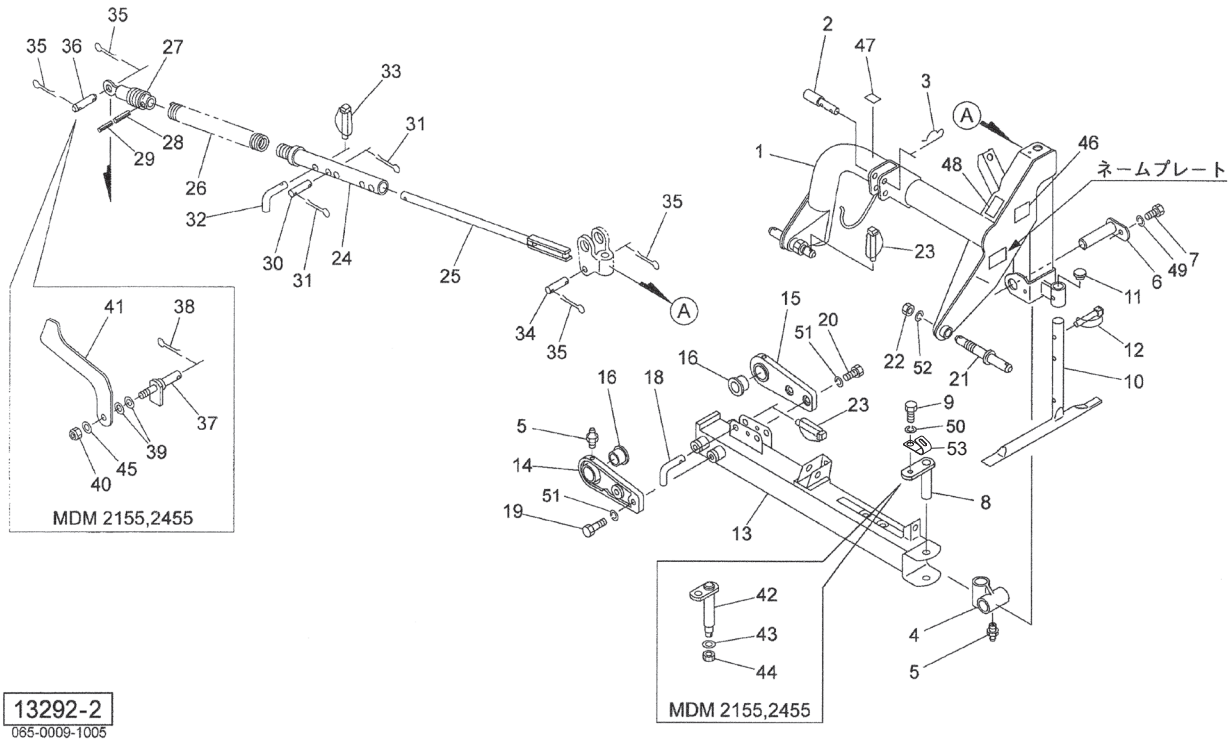

見出番号	部品番号	部品名称	個数	備考
1	EG530101400	３ＰフレームＣＰ	1	
2	1606060000	トップリンクピンＡｓｓｙ；Ⅰ・Ⅱ	1	見3付
3	000088100M	ベータピン；１９×３	1	
4	1607160000	ピボットＡｓｓｙ	1	見5付
5	ONA6	グリースニップル　Ａ　Ｍ６	3	
6	094231200M	ピンＣＰ；Ｆ４０×１３５	1	
7	BZ12025	ボルト　８．８　Ｍ１２×２５	1	
8	058972400M	ピンＣＰ；Ａ	1	MDM1755
9	BSZ10020	コガタボルト　７　Ｍ１０×２０	1	
10	0942323004	スタンドＣＰ	1	
11	0008510000	キャップ；２８．６	1	
12	000453000M	デルタピン；９	1	
13	1260670003	メインフレームＣＰ	1	MDM1755
	1260760003	メインフレームＣＰ	1	MDM2155,2455
14	1607191000	トラニオンＡｓｓｙ；Ｆ	1	見5,16付
15	1607201000	トラニオンＡｓｓｙ；ＲＥ	1	MDM1755　見5,16付
	1607211000	トラニオンＡｓｓｙ；ＲＥ	1	MDM2155,2455　見5,16付
16	YB113002751	ブッシュ；９０×３２	2	
18	044606200M	１６　サポートピン	1	
19	BZ16035	ボルト　８．８　Ｍ１６×３５	2	MDM1755
20	BZ16035	ボルト　８．８　Ｍ１６×３５	2	MDM1755
	BZ16045	ボルト　８．８　Ｍ１６×４５	2	MDM2155,2455
21	094742100Y	ロワーリンクピンＡｓｓｙ；１	2	MDM2455オプション　見22付
	094742100Y	ロワーリンクピンＡｓｓｙ；１	2	MDM1755,2155　見22付
	1629580000	ロワーリンクピンＡｓｓｙ；２	2	MDM2455　見22付

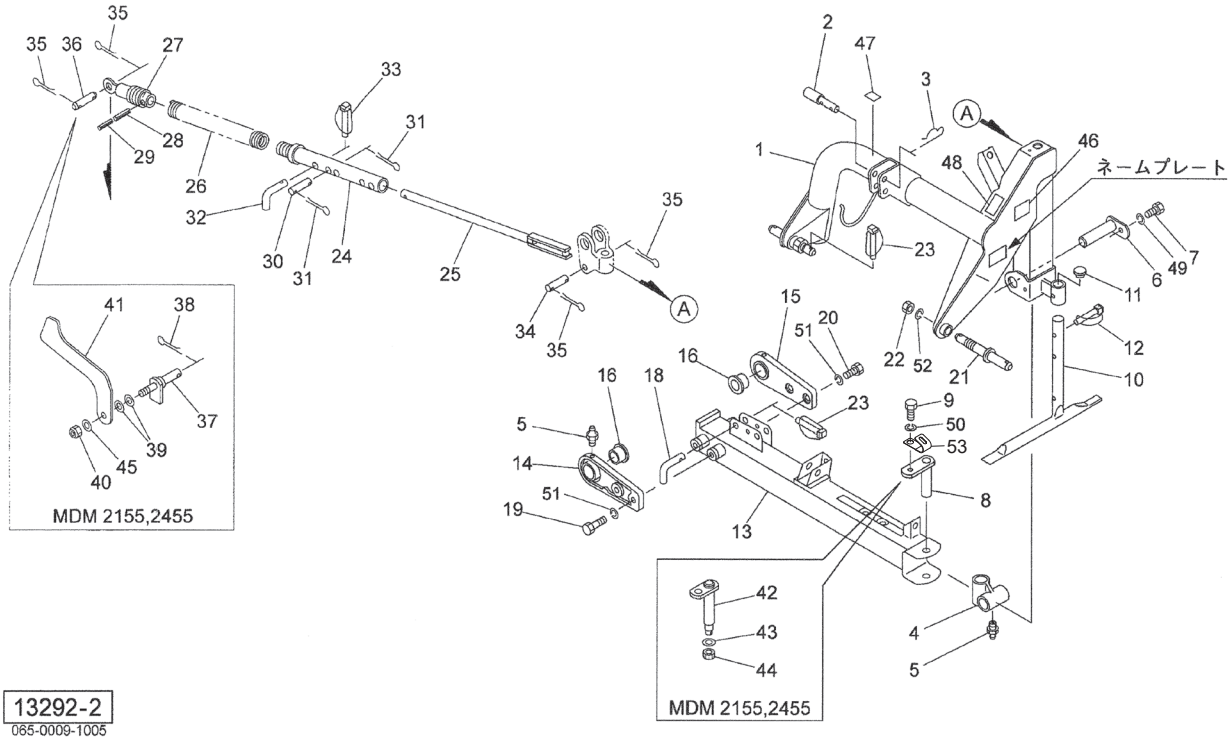

見出番号	部品番号	部品名称	個数	備考
22	NZA24150	ナット　８　１シュ　Ｍ２４×１．５	2	
23	000739000M	リンチピン；９	1	
24	0942570006	ホルダＣＰ	1	
25	094258200M	ロッドＣＰ	1	
26	0942591006	スプリング；Ｈ１０×５３×５００	1	
27	1623330000	ロッドエンドＡｓｓｙ	1	見28,29付
28	PS060040W	スプリングピン　ダブルヨウ　６×４０	1	
29	PS100040W	スプリングピン　ダブルヨウ　１０×４０	1	
30	068364000M	ピン；１６×６０	1	見31付
31	PC032032	ワリピン　３．２×３２	2	
32	045881100M	ピン	1	
33	000739000M	リンチピン；９	1	
34	1623260000	ピンＡｓｓｙ；２０×９２	1	見35付（2ヶ）
35	PC050036	ワリピン　５×３６	4	MDM1755
36	059075200M	ピン；２０×７２	1	MDM1755
37	096899200M	ピンＣＰ	1	MDM2155,2455
38	PC050036	ワリピン　５×３６	1	MDM2155,2455
39	WCR1L16	サラバネザガネ　１シュケイ　Ｍ１６	2	MDM2155,2455
40	NN16	ナイロンナット　Ｍ１６	1	MDM2155,2455
41	0969000003	ストッパ	1	MDM2155,2455
42	100515000M	ピンＣＰ；Ａ	1	MDM2155,2455
43	062908100M	ワッシャ；２０	1	MDM2155,2455
44	NN20	ナイロンナット　Ｍ２０	1	MDM2155,2455
45	WRA16	ヒラザガネ　Ｍ１６	1	MDM2155,2455
46	0943263000	ラベル；トリアツカイ	1	

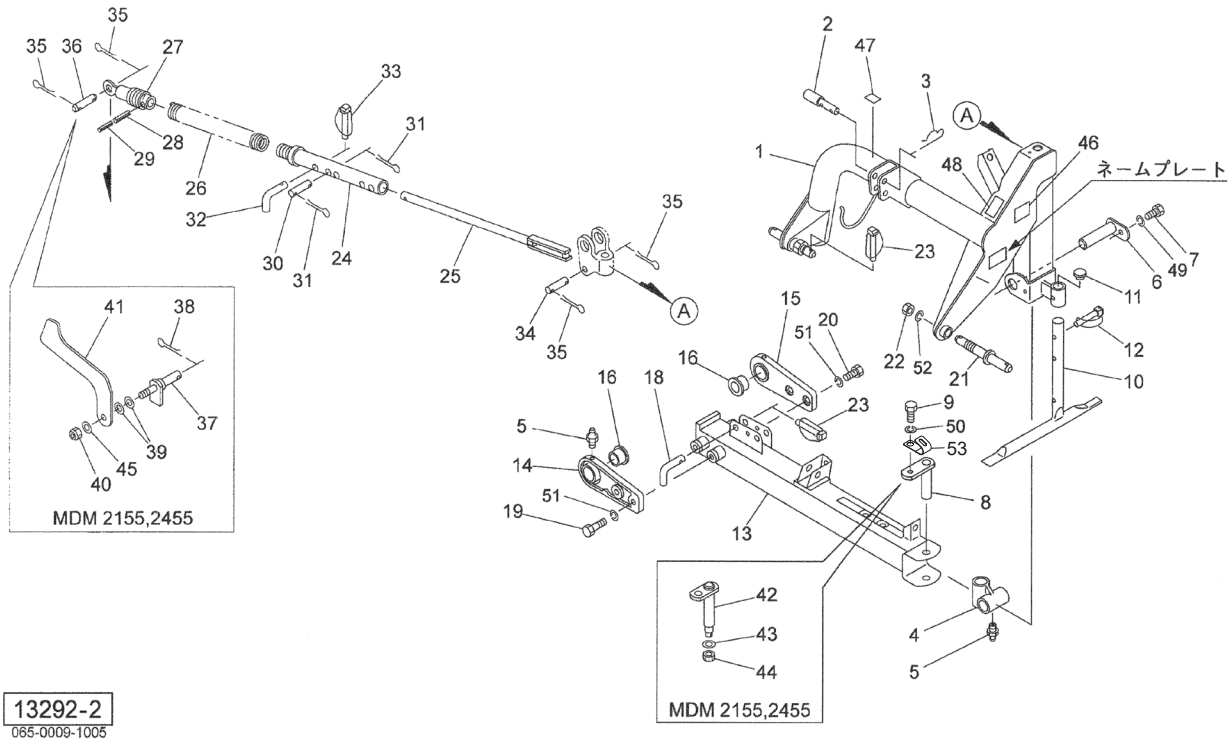

見出番号	部品番号	部品名称	個数	備考
47	0889790000	ラベル；５４０～６００ｒｐｍ	1	
48	0009630000	ハンシャラベル；Ｗ－５０１００ＳＱＳ	1	
49	WSA12	バネザガネ　３ゴウ　Ｍ１２	1	
50	WSA10	バネザガネ　３ゴウ　Ｍ１０	1	
51	WSA16	バネザガネ　３ゴウ　Ｍ１６	4	
52	WSA24	バネザガネ　３ゴウ　Ｍ２４	2	
53	EG399113340	クランプ	1	

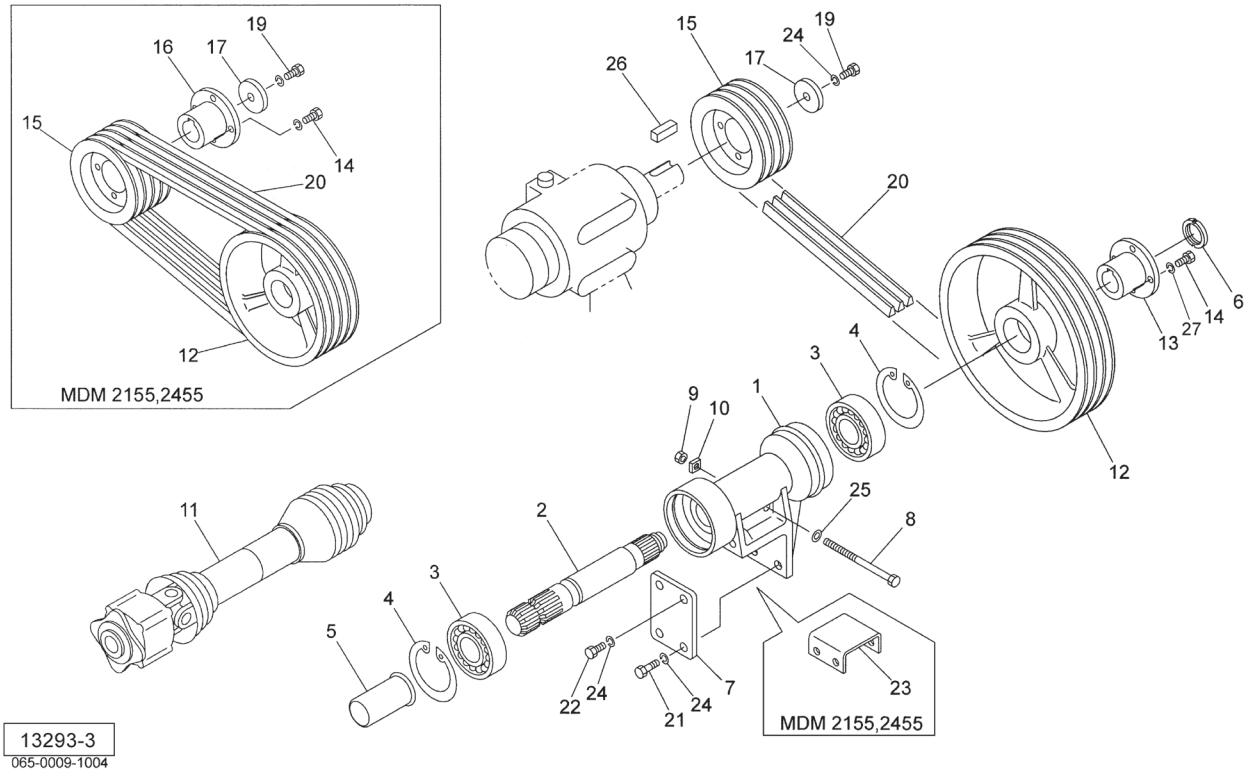

見出番号	部品番号	部品名称	個数	備考
1	0682682003	ハウジング	1	
2	0937930000	ＰＩＣシャフト	1	
3	J6207LLU	ボールベアリング　６２０７ＬＬＵ	2	
4	DHC072	Ｃガタトメワ　アナ　７２	2	
5	0000963000	ＰＩＣキャップ；３５	1	
6	078908400M	カシメロックナット；Ｍ３０×１．５	1	
7	068269000M	プレート	1	
8	058998100M	テンションボルト	1	見9付
9	NZ12	ナット　８　２シュ　Ｍ１２	1	
10	061123100M	ナット；シカク	1	
11	JOWAM060TASY	パワージョイント　ＯＷＡＭ－６０Ｔ	1	
12	0937611003	Ｖプーリ；３０５　Ｂ－３	1	MDM1755
	0937631003	Ｖプーリ；３０５　Ｂ－４	1	MDM2155,2455
13	0937960003	プーリボス；Ａ	1	
14	BSZ10030	コガタボルト　７　Ｍ１０×３０	4	MDM1755
	BSZ10030	コガタボルト　７　Ｍ１０×３０	8	MDM2155,2455
15	1396920003	Ｖプーリ；１６５Ｂ－３	1	MDM1755
	1260741003	Ｖプーリ；１６５Ｂ－４	1	MDM2155,2455
16	1260570003	プーリボス；Ｂ	1	MDM2155,2455
17	126355000M	ワッシャ；１３×６	1	
19	BZ12030	ボルト　８．８　Ｍ１２×３０	1	
20	VRB104	Ｖベルト　Ｂ－１０４　レッド	3	MDM1755
	VRB104	Ｖベルト　Ｂ－１０４　レッド	4	MDM2155,2455
21	BZ12140	ボルト　８．８　Ｍ１２×１４０	2	
	058998100M	テンションボルト	2	MDM2155,2455

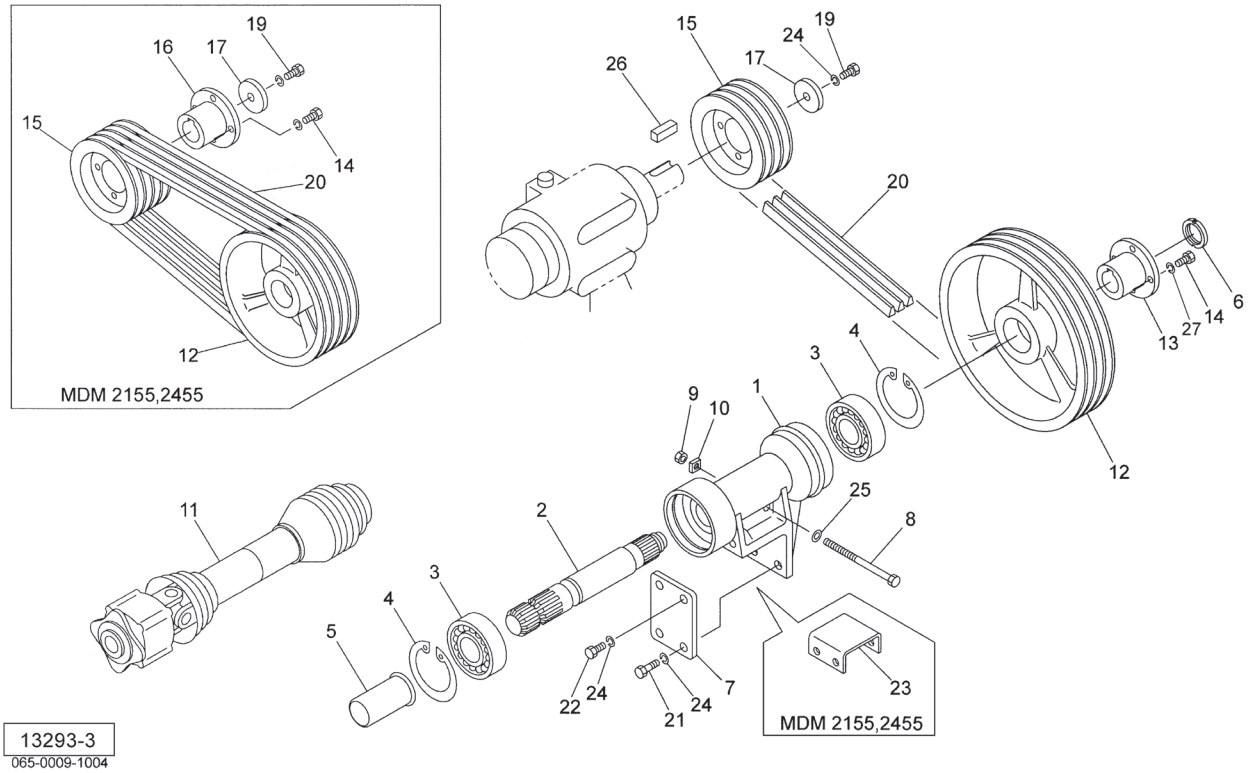

見出番号	部品番号	部品名称	個数	備考
22	BZ12050	ボルト　８．８　Ｍ１２×５０	2	MDM1755
	BZ12100	ボルト　８．８　Ｍ１２×１００	2	MDM2155,2455
23	094285000M	チャンネル	1	MDM2155,2455
24	WSA12	バネザガネ　３ゴウ　Ｍ１２	5	
25	042783600M	ワッシャ；１２	1	
26	KFB10080500	ヘイコウキー　カタマル　１０×８×５０	1	
27	WSA10	バネザガネ　３ゴウ　Ｍ１０	4	MDM1755
	WSA10	バネザガネ　３ゴウ　Ｍ１０	8	MDM2155,2455

MDM1755　ディスクモーア
カッタバー・ディスク

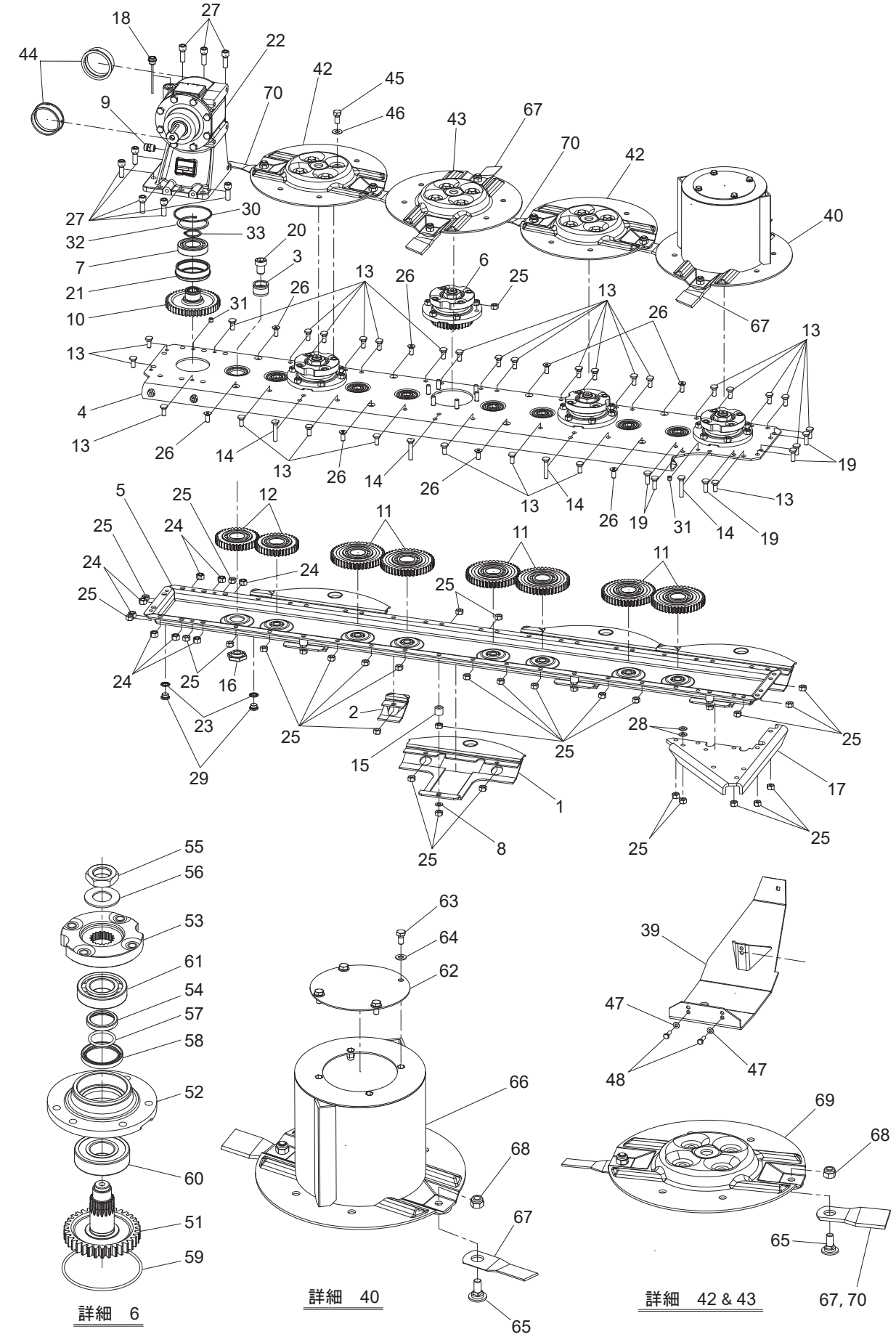

MDM1755　ディスクモーア
カッタバー・ディスク

見出番号	部品番号	部品名称	個数	備考
1	YB10021000	ガード	4	
2	YB10021021	プレート	4	
3	YB10021042	ベアリングササエ	8	
4	YB10021111	アッパーケース	1	
5	YB10021210	ロワーケース	1	
7	YB80101184	ベアリング６２０８Ｃ３	1	
8	YB85501189	スプリングワッシャ	4	
9	YB86700161	ブリーザプラグ	1	
10	YB113000050	ギヤＺ＝４５	1	
11	YB113000200	ギヤ（ＢＢ付き）Ｚ＝４５	6	
12	YB113000300	ギヤ（ＢＢ付き）Ｚ＝３６	2	
13	YB113001050	ボルト　トクシュ　Ｍ１０×２４	29	
14	YB113001150	ボルト　トクシュ　Ｍ１０×５４	4	
15	YB113001250	カラー	4	
16	YB113002050	ナット	8	
17	YB113004750	プレート	1	
18	YB0142710100	オイルゲージプラグ	1	
19	YB0404710100	ボルト　トクシュ　Ｍ１０×３０	5	
20	YB0404710700	ボルト	8	
21	YB0404710800	ブッシング	1	
22	YB914200500	ボックスＡ’ｓｓｙ	1	
23	YB980100580	パッキン	2	
24	YB980205095	ナットＭ１２	8	
25	YB980205320	ナットＭ１０	74	
26	YB980205516	ボルト　Ｍ１０×２５	8	
27	YB980205571	ボルト　Ｍ１２×３５	8	
28	YB980206245	ワッシャ	2	
29	YB980206519	プラグ	2	
30	YB980900086	Ｏリング	1	
31	YB981108024	スペーサ	2	
32	YB981108100	トメワ	1	
33	YB981108179	トメワ	1	
39	YB10021474	インナーシュー	1	
40	－	左ドラム	1	
41	－	右ドラム	－	
42	－	右ディスク	2	
43	－	左ディスク	1	
44	YB113002751	ブッシング	2	
45	YB980205382	ボルト　Ｍ１２×２５	16	
46	YB980205534	スプリングワッシャ	16	
47	YB980206245	ワッシャ	2	
48	YB980206352	ボルト　Ｍ１０×３０	2	
51	YB113000250	ギヤ　Ｚ＝３４	4	
52	YB00000016	サポート	4	
53	YB113000554	フランジ	4	
54	YB113000650	ギヤブッシュ	4	
55	YB980205247	ナット　Ｍ２７	4	
56	YB980205529	ワッシャ	4	

MDM1755　ディスクモーア
カッタバー・ディスク

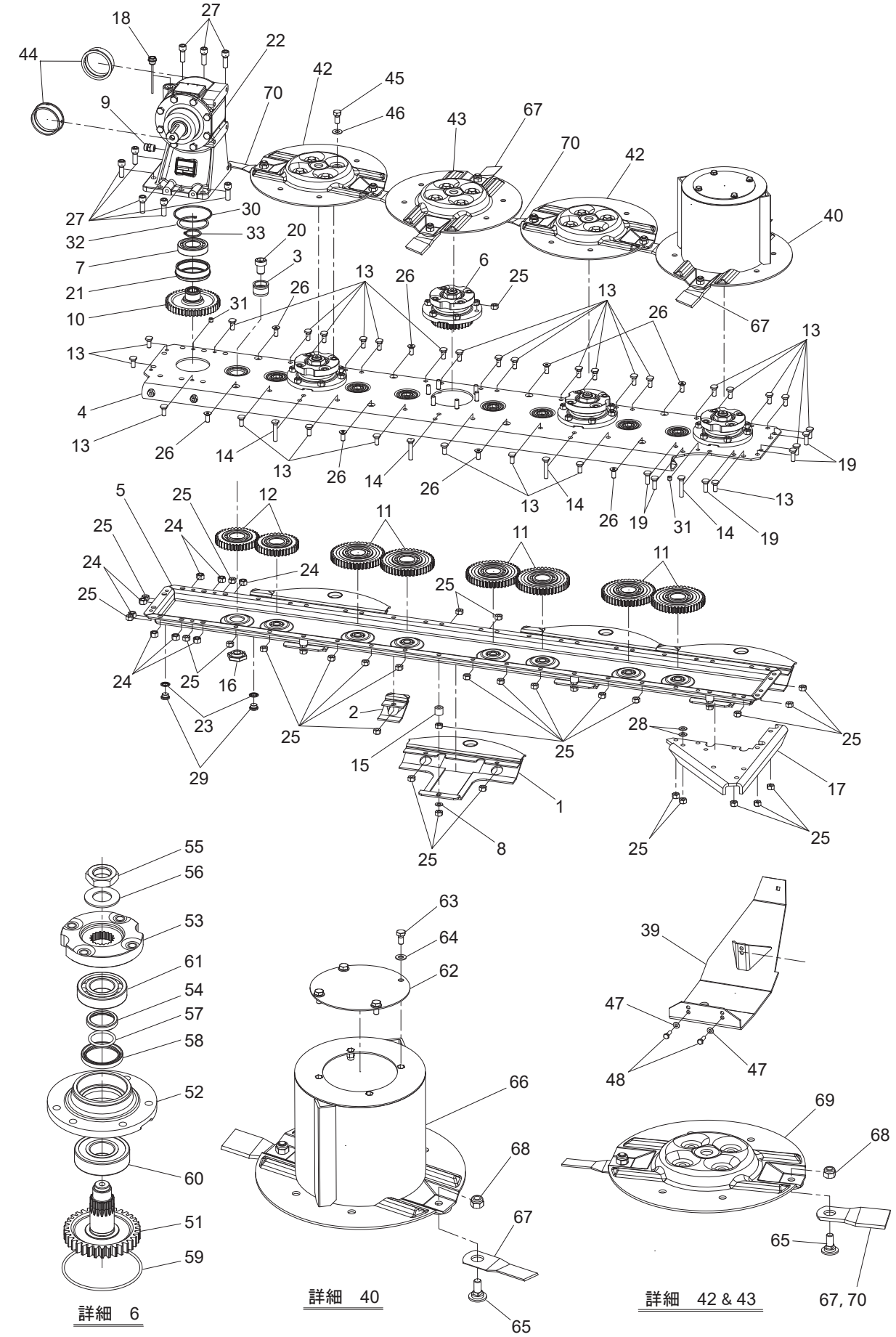

14754

見出番号	部品番号	部品名称	個数	備考
57	YB980900079	Ｏリング	4	
58	YB980900139	オイルシール３７６０	4	
59	YB980900691	Ｏリング	4	
60	YB981304154	ベアリング６３０７Ｚ	4	
61	YB981304161	ベアリング６２０７ＬＬＵ	4	
62	YB32022015	ハットカバー	1	
63	YB980206170	ボルト　Ｍ８×１６	4	
64	YB980200144	ワッシャ	4	
65	YB505060	ナイフボルト	8	
66	YB133000250	ドラム	1	
67	YB980204183	ナイフＳＸ	4	予備2ヶ
68	YB980205699	ナット　Ｍ１２	8	
69	YB113000750	ディスク	3	
70	YB980204184	ナイフＤＸ	4	予備2ヶ
ASY	1590100000	ナイフＳＥＴ；ＭＤＭ１７５０	1式	65,67,68,69 ASY

MDM2155　ディスクモーア
カッタバー・ディスク

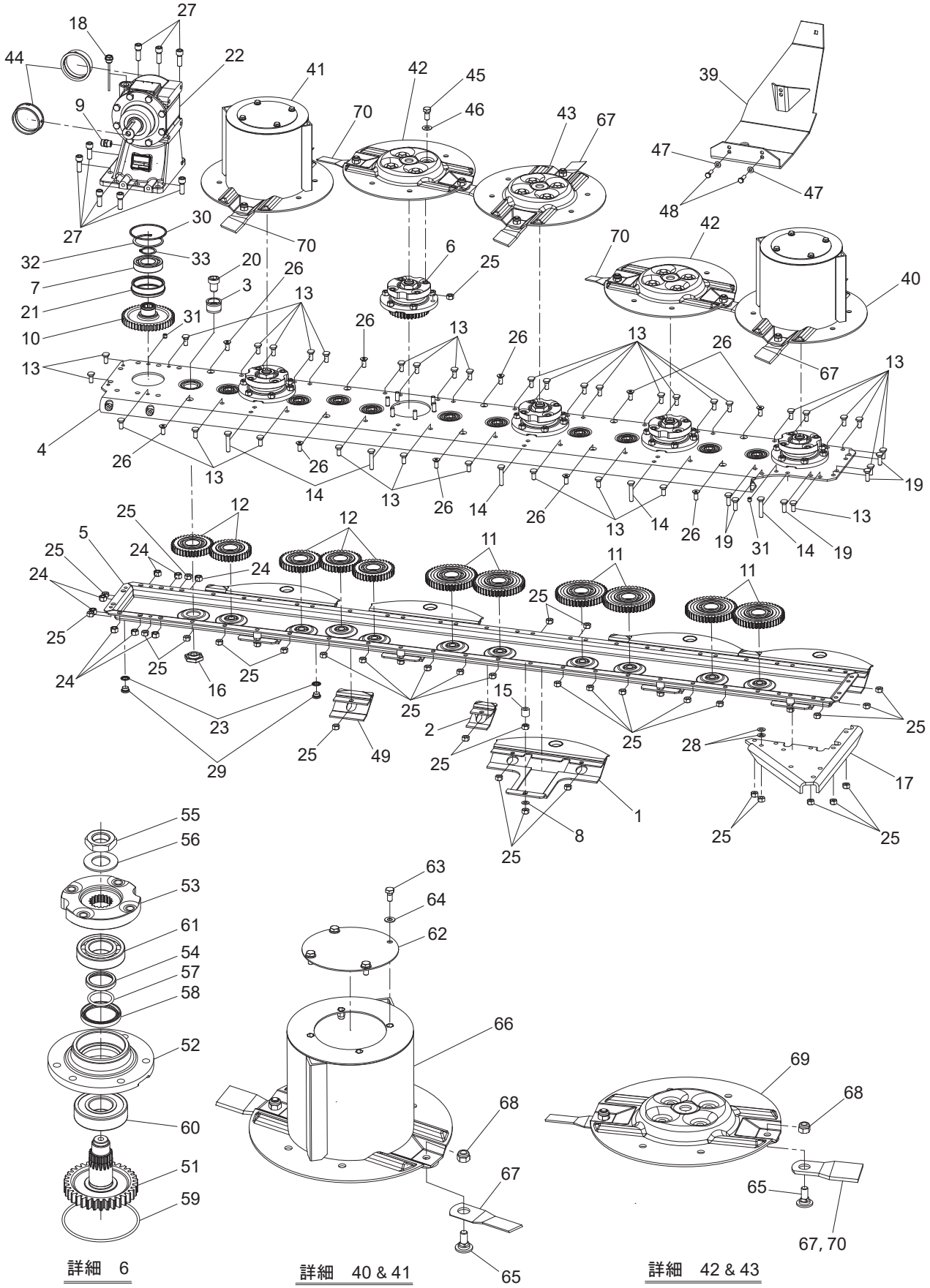

14755-1

MDM2155　ディスクモーア
カッタバー・ディスク

見出番号	部品番号	部品名称	個数	備考
1	YB10021000	ガード	5	
2	YB10021021	プレート	4	
3	YB10021042	ベアリングササエ	11	
4	YB10021121	アッパーケース	1	
5	YB10021220	ロワーケース	1	
7	YB80101184	ベアリング６２０８Ｃ３	1	
8	YB85501189	スプリングワッシャ	5	
9	YB86700161	ブリーザプラグ	1	
10	YB113000050	ギヤＺ＝４５	1	
11	YB113000200	ギヤ（ＢＢ付き）Ｚ＝４５	6	
12	YB113000300	ギヤ（ＢＢ付き）Ｚ＝３６	5	
13	YB113001050	ボルト　トクシュ　Ｍ１０×２４	35	
14	YB113001150	ボルト　トクシュ　Ｍ１０×５４	5	
15	YB113001250	カラー	5	
16	YB113002050	ナット	11	
17	YB113004750	プレート	1	
18	YB0142710100	オイルゲージプラグ	1	
19	YB0404710100	ボルト　トクシュ　Ｍ１０×３０	5	
20	YB0404710700	ボルト	11	
21	YB0404710800	ブッシング	1	
22	YB914200500	ボックスＡ’ｓｓｙ	1	
23	YB980100580	パッキン	2	
24	YB980205095	ナットＭ１２	8	
25	YB980205320	ナットＭ１０	90	
26	YB980205516	ボルト　Ｍ１０×２５	10	
27	YB980205571	ボルト　Ｍ１２×３５	8	
28	YB980206245	ワッシャ	2	
29	YB980206519	プラグ	2	
30	YB980900086	Ｏリング	1	
31	YB981108024	スペーサ	2	
32	YB981108100	トメワ	1	
33	YB981108179	トメワ	1	
39	YB10021474	インナーシュー	1	
40	－	左ドラム	1	
41	－	右ドラム	1	
42	－	右ディスク	2	
43	－	左ディスク	1	
44	YB113002751	ブッシング	2	
45	YB980205382	ボルト　Ｍ１２×２５	20	
46	YB980205534	スプリングワッシャ	20	
47	YB980206245	ワッシャ	2	
48	YB980206352	ボルト　Ｍ１０×３０	2	
49	YB10021131	プレート	1	
50				
51	YB113000250	ギヤ　Ｚ＝３４	5	
52	YB00000016	サポート	5	
53	YB113000554	フランジ	5	
54	YB113000650	ギヤブッシュ	5	
55	YB980205247	ナット　Ｍ２７	5	

MDM2155　ディスクモーア
カッタバー・ディスク

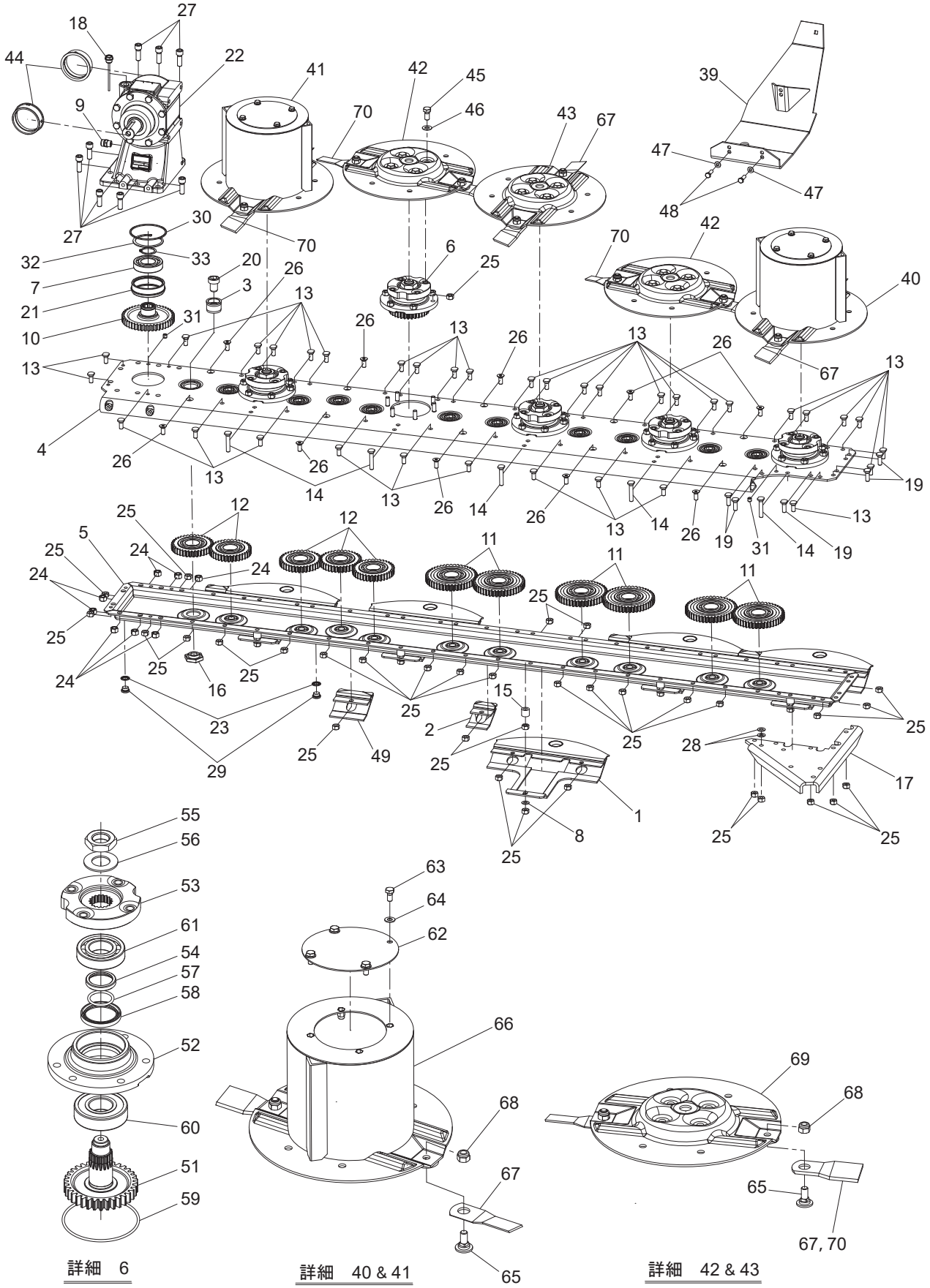

14755-1

見出番号	部品番号	部品名称	個数	備考
56	YB980205529	ワッシャ	5	
57	YB980900079	Ｏリング	5	
58	YB980900139	オイルシール３７６０	5	
59	YB980900691	Ｏリング	5	
60	YB981304154	ベアリング６３０７Ｚ	5	
61	YB981304161	ベアリング６２０７ＬＬＵ	5	
62	YB32022015	ハットカバー	2	
63	YB980206170	ボルト　Ｍ８×１６	8	
64	YB980200144	ワッシャ	8	
65	YB505060	ナイフボルト	10	
66	YB133000250	ドラム	2	
67	YB980204183	ナイフＳＸ	4	予備2ヶ
68	YB980205699	ナット　Ｍ１２	10	
69	YB113000750	ディスク	3	
70	YB980204184	ナイフＤＸ	6	予備2ヶ
(67)	YB980204176	ショートナイフ；Ｌ	4	オプション
(70)	YB980204177	ショートナイフ；Ｒ	6	オプション
ASY	1590110000	ナイフＳＥＴ；ＭＤＭ２１００	1式	65,67,68,69 ASY

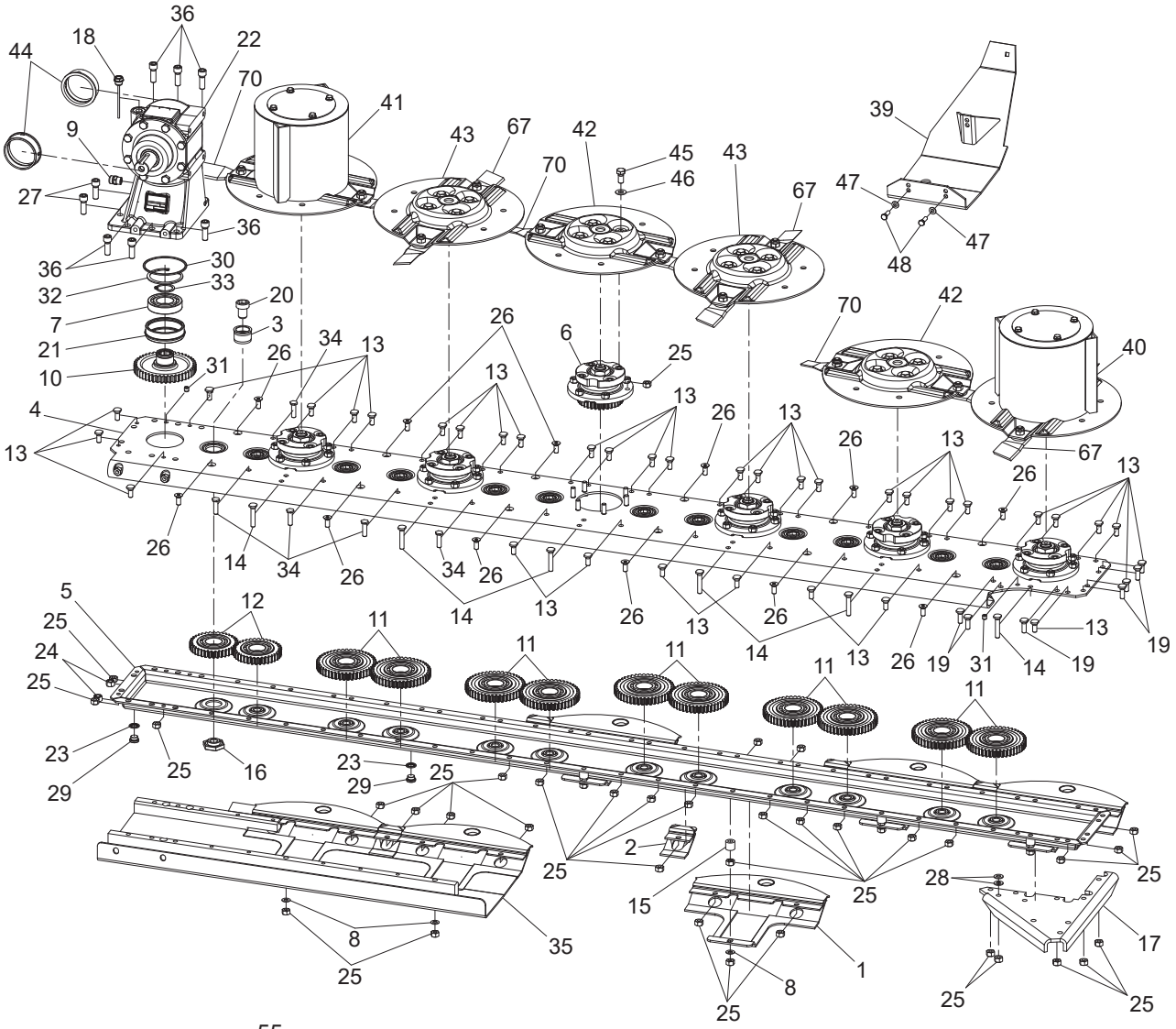

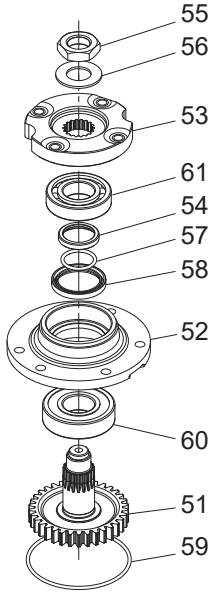

詳細　6

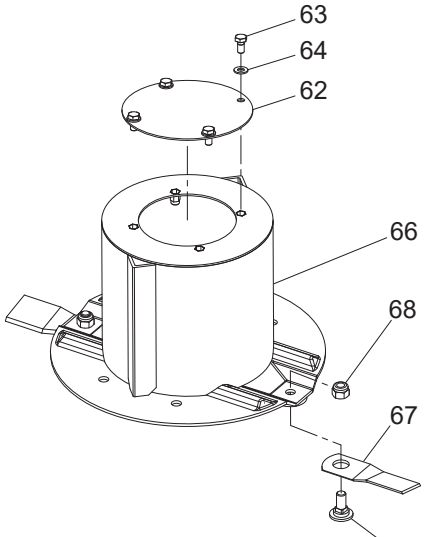

詳細　40 & 41

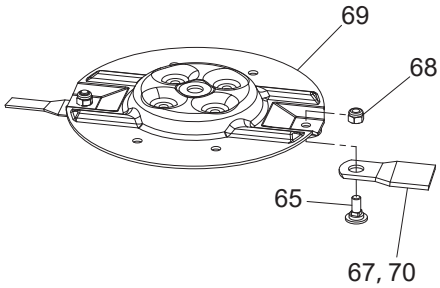

詳細　42 & 43

14756

見出番号	部品番号	部品名称	個数	備考
1	YB10021000	ガード	4	
2	YB10021021	プレート	4	
3	YB10021042	ベアリングササエ	12	
4	YB10021134	アッパーケース	1	
5	YB10021230	ロワーケース	1	
7	YB80101184	ベアリング６２０８Ｃ３	1	
8	YB85501189	スプリングワッシャ	6	
9	YB86700161	ブリーザプラグ	1	
10	YB113000050	ギヤＺ＝４５	1	
11	YB113000200	ギヤ（ＢＢ付き）Ｚ＝４５	10	
12	YB113000300	ギヤ（ＢＢ付き）Ｚ＝３６	2	
13	YB113001050	ボルト　トクシュ　Ｍ１０×２４	36	
14	YB113001150	ボルト　トクシュ　Ｍ１０×５４	6	
15	YB113001250	カラー	4	
16	YB113002050	ナット	12	
17	YB113004750	プレート	1	
18	YB0142710100	オイルゲージプラグ	1	
19	YB0404710100	ボルト　トクシュ　Ｍ１０×３０	5	
20	YB0404710700	ボルト	12	
21	YB0404710800	ブッシング	1	
22	YB914200500	ボックスＡ’ｓｓｙ	1	
23	YB980100580	パッキン	2	
24	YB980205095	ナットＭ１２	2	
25	YB980205320	ナットＭ１０	96	
26	YB980205516	ボルト　Ｍ１０×２５	12	
27	YB980205571	ボルト　Ｍ１２×３５	2	
28	YB980206245	ワッシャ	2	
29	YB980206519	プラグ	2	
30	YB980900086	Ｏリング	1	
31	YB981108024	スペーサ	2	
32	YB981108100	トメワ	1	
33	YB981108179	トメワ	1	
34	YB10021007	ボルト　トクシュ Ｍ１０×３５	5	
35	YB10062010	インナーガード	1	
36	YB980206217	ボルト　Ｍ１０×５０	6	
39	YB10062110	インナーシュー	1	
40	－	左ドラム	1	
41	－	右ドラム	1	
42	－	右ディスク	2	
43	－	左ディスク	2	
44	YB113002751	ブッシング	2	
45	YB980205382	ボルト　Ｍ１２×２５	24	
46	YB980205534	スプリングワッシャ	24	
47	YB980206245	ワッシャ	2	
48	YB980206352	ボルト　Ｍ１０×３０	2	
51	YB113000250	ギヤ　Ｚ＝３４	6	
52	YB00000016	サポート	6	
53	YB113000554	フランジ	6	

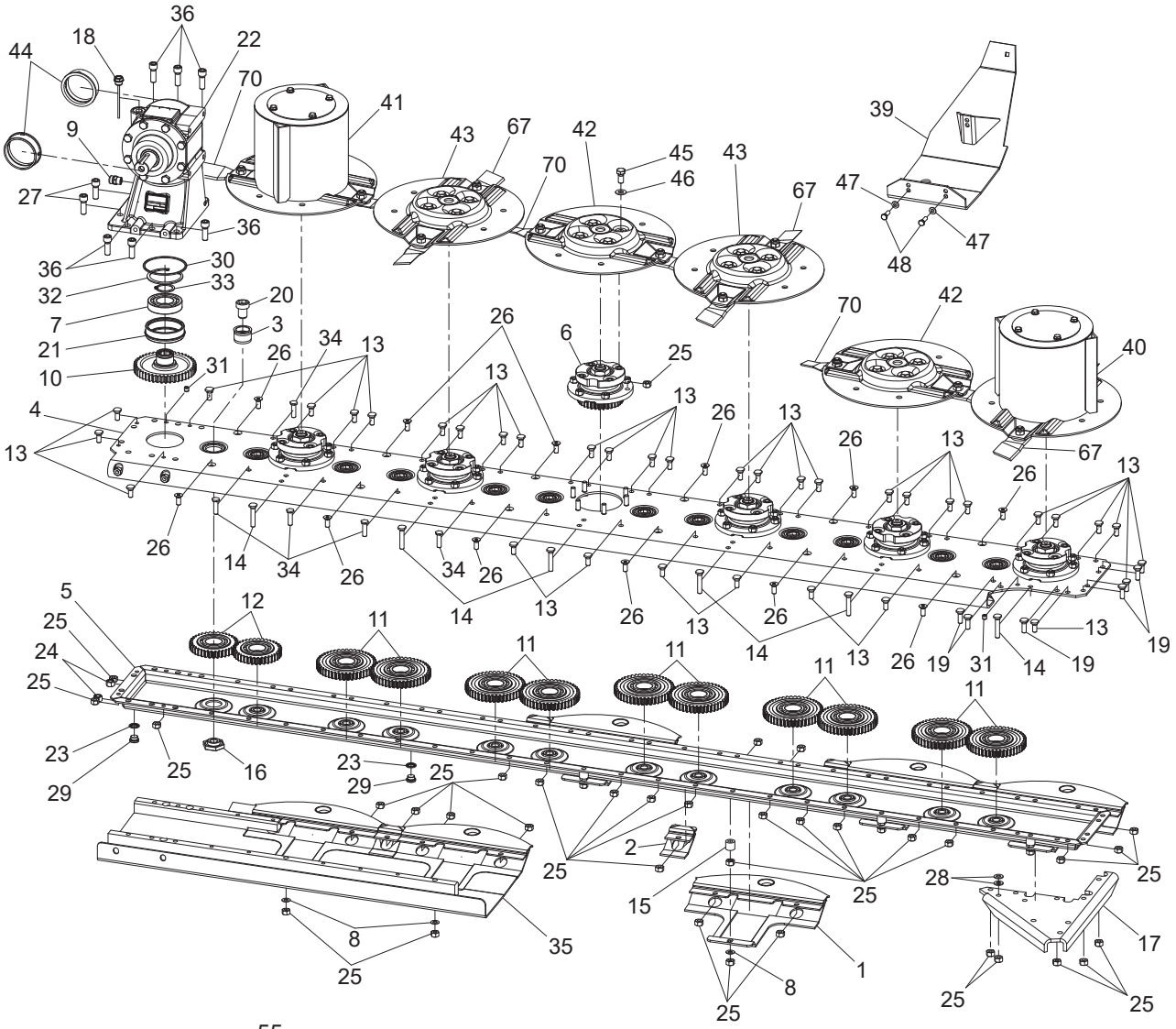

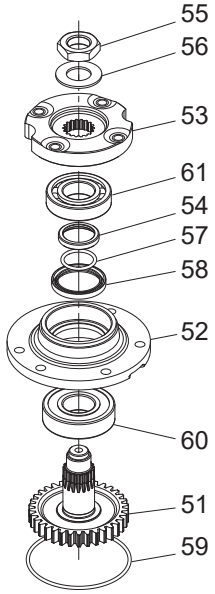

詳細　6

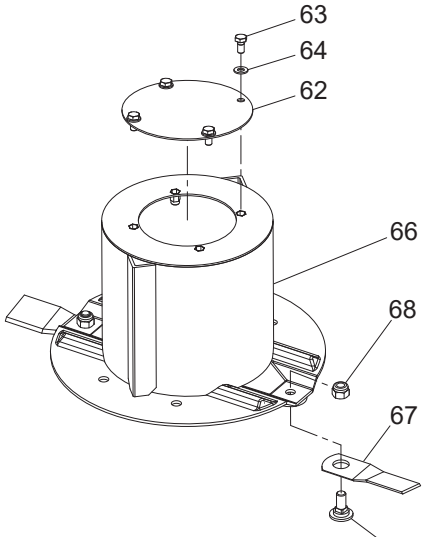

詳細　40 & 41

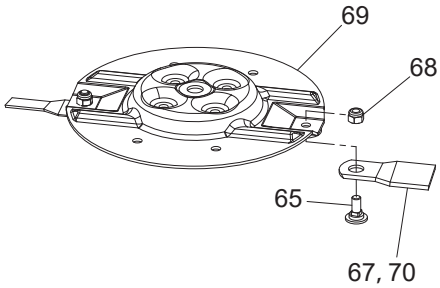

詳細　42 & 43

14756

見出番号	部品番号	部品名称	個数	備考
54	YB113000650	ギヤブッシュ	6	
55	YB980205247	ナット　Ｍ２７	6	
56	YB980205529	ワッシャ	6	
57	YB980900079	Ｏリング	6	
58	YB980900139	オイルシール３７６０	6	
59	YB980900691	Ｏリング	6	
60	YB981304154	ベアリング６３０７Ｚ	6	
61	YB981304161	ベアリング６２０７ＬＬＵ	6	
62	YB32022015	ハットカバー	2	
63	YB980206170	ボルト　Ｍ８×１６	8	
64	YB980200144	ワッシャ	8	
65	YB505060	ナイフボルト	12	
66	YB133000250	ドラム	2	
67	YB980204183	ナイフＳＸ	6	予備2ヶ
68	YB980205699	ナット　Ｍ１２	12	
69	YB113000750	ディスク	4	
70	YB980204184	ナイフＤＸ	6	予備2ヶ
ASY	1590120000	ナイフＳＥＴ；ＭＤＭ２４００	1式	65, 67, 68, 69 ASY

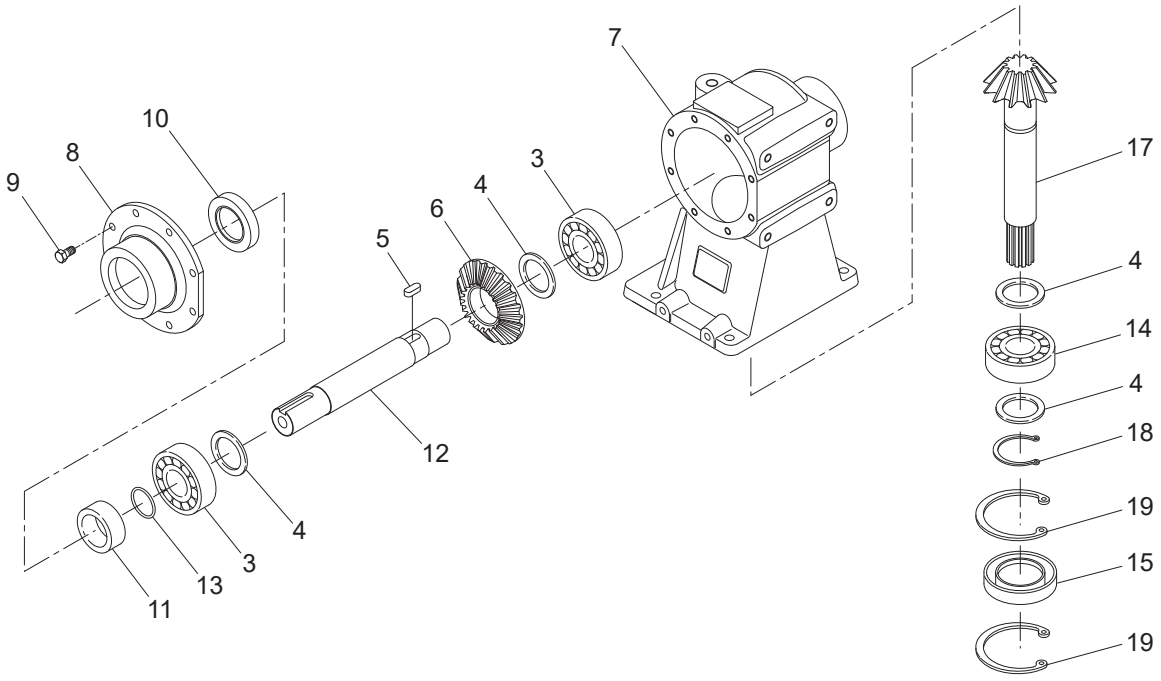

14757

見出番号	部品番号	部品名称	個数	備考
3	YB80900026	ベアリング	2	
4	YB0259750000	ワッシャ	4	
5	YB84101125	キー　ＫＦＣ１００８０４５０	1	
6	YB0142500100	ベベルホイール	1	
7	YB0142030100	ギヤボックス	1	
8	YB0142130100	ボックスキャップ	1	
9	YB81101540	ボルト　Ｍ１０×２２	8	
10	YB87100769	オイルシール　ＵＥ４５０６５１０	1	
11	YB0142710000	リング	1	
12	YB0142200100	シャフト	1	
13	YB87600954	Ｏリング	1	
14	YB80100644	ベアリング	1	
15	YB87300081	オイルシール	1	
17	YB0142600000	ベベルピニオン	1	
18	YB85100005	トメワ　ＤＨＣ０３５	1	
19	YB85200030	トメワ　ＤＨＣ０８２	2	

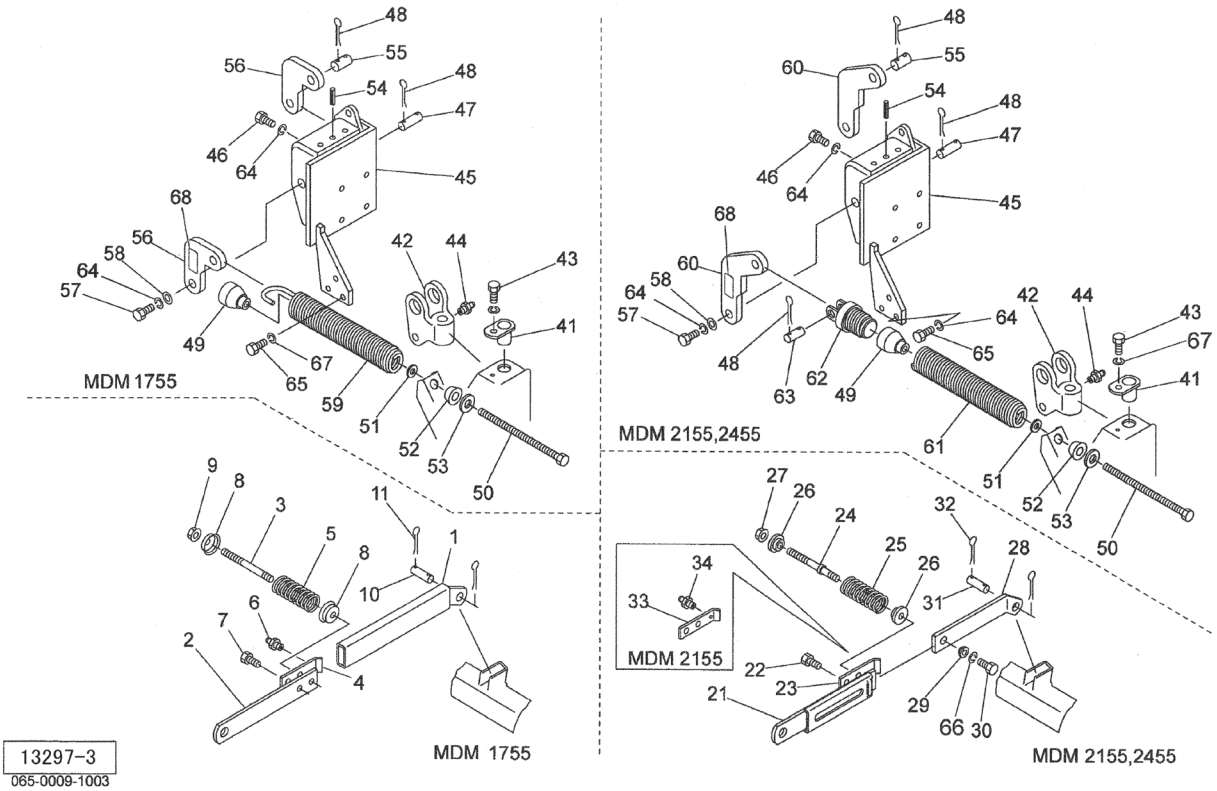

見出番号	部品番号	部品名称	個数	備考
1	0590643003	レリースバーＣＰ	1	
2	0590692003	バー	1	
3	059070300M	スタッドボルト	1	
4	0590715003	レリースバーフック	1	
5	0590722006	スプリング；９×３４×１２５	1	
6	ONA6	グリースニップル　Ａ　Ｍ６	1	
7	059073200M	ピン；２０	1	
8	059074100M	キャップ	2	
9	NNF12	フランジナイロンナット　Ｍ１２	1	
10	059075200M	ピン；２０×７２	1	
11	PC050036	ワリピン　５×３６	2	
21	0943561003	レリースバーＣＰ	1	
22	059073200M	ピン；２０	1	
23	0943575003	レリースバーフック	1	MDM2455
24	094358000M	スタッドボルト；Ｍ１６×２００	1	
25	0943590006	スプリング；Ａ１０×３８×１５０	1	
26	094360000M	スプリングキャッチ	2	
27	NN16	ナイロンナット　Ｍ１６	1	
28	0943613003	バーＣＰ	1	
29	094362000M	ボス	1	
30	BZ16035	ボルト　８．８　Ｍ１６×３５	1	
31	059075200M	ピン；２０×７２	1	
32	PC050036	ワリピン　５×３６	2	
33	0973760003	レリースバーフック	1	MDM2155
34	ONA6	グリースニップル　Ａ　Ｍ６	1	MDM2155

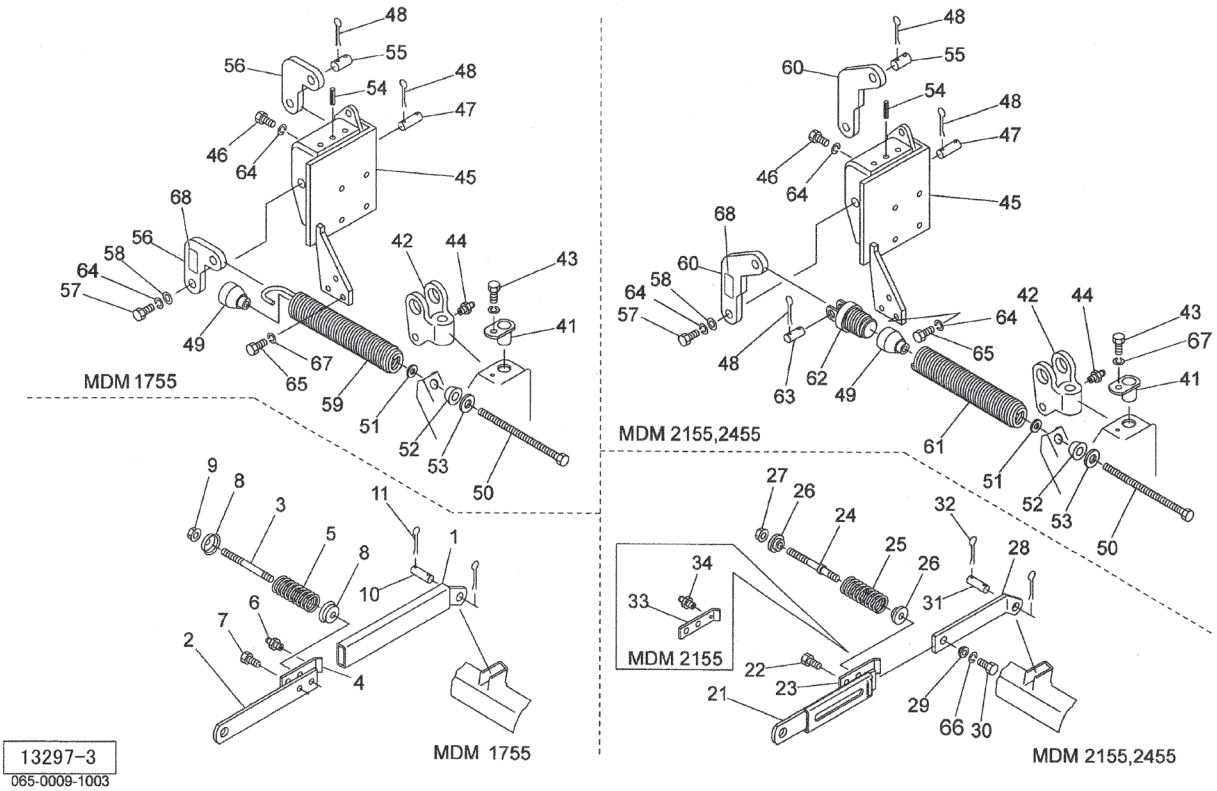

見出番号	部品番号	部品名称	個数	備考
41	059078200M	ピンＣＰ；Ｂ	1	
42	1623210000	コネクティングヘッドＡｓｓｙ	1	見44付
43	BSZ10020	コガタボルト　７　Ｍ１０×２０	1	
44	ONA6	グリースニップル　Ａ　Ｍ６	1	
45	1260601004	リフトブラケットＣＰ	1	
46	BZ12040	ボルト　８．８　Ｍ１２×４０	4	ネジロック塗布のこと
47	1628170000	ピン；２０×５３　Ａｓｓｙ	1	見48付
48	PC050036	ワリピン　５×３６	4	MDM1755
48	PC050036	ワリピン　５×３６	6	MDM2155,2455
49	094251100M	スプリングホルダ；５１	1	
50	094252200M	ボルトＣＰ；Ｍ１６×６００	1	
51	NZ16	ナット　８　２シュ　Ｍ１６	1	
52	069381000M	キュウメンザガネ；１６	1	
53	WRA16	ヒラザガネ　Ｍ１６	1	
54	PS100032	スプリングピン　１０×３２	1	
55	094340000M	ピン；２０×５５	1	見48付
56	1260590004	レバー；１３５	2	MDM1755
57	BZ12030	ボルト　８．８　Ｍ１２×３０	1	
58	160030000M	ワッシャ	1	
59	0942551006	スプリング；Ｈ１０×６２×７２０	1	MDM1755
60	1260580004	レバー；１５５	2	MDM2155
60	1260750004	レバー；１８０	2	MDM2455
61	0942922006	スプリング；Ｈ１２×６６×７２０	1	MDM2155,2455
62	0943500006	ホルダＣＰ	1	MDM2155,2455
63	094340000M	ピン；２０×５５	1	MDM2155,2455 見48付

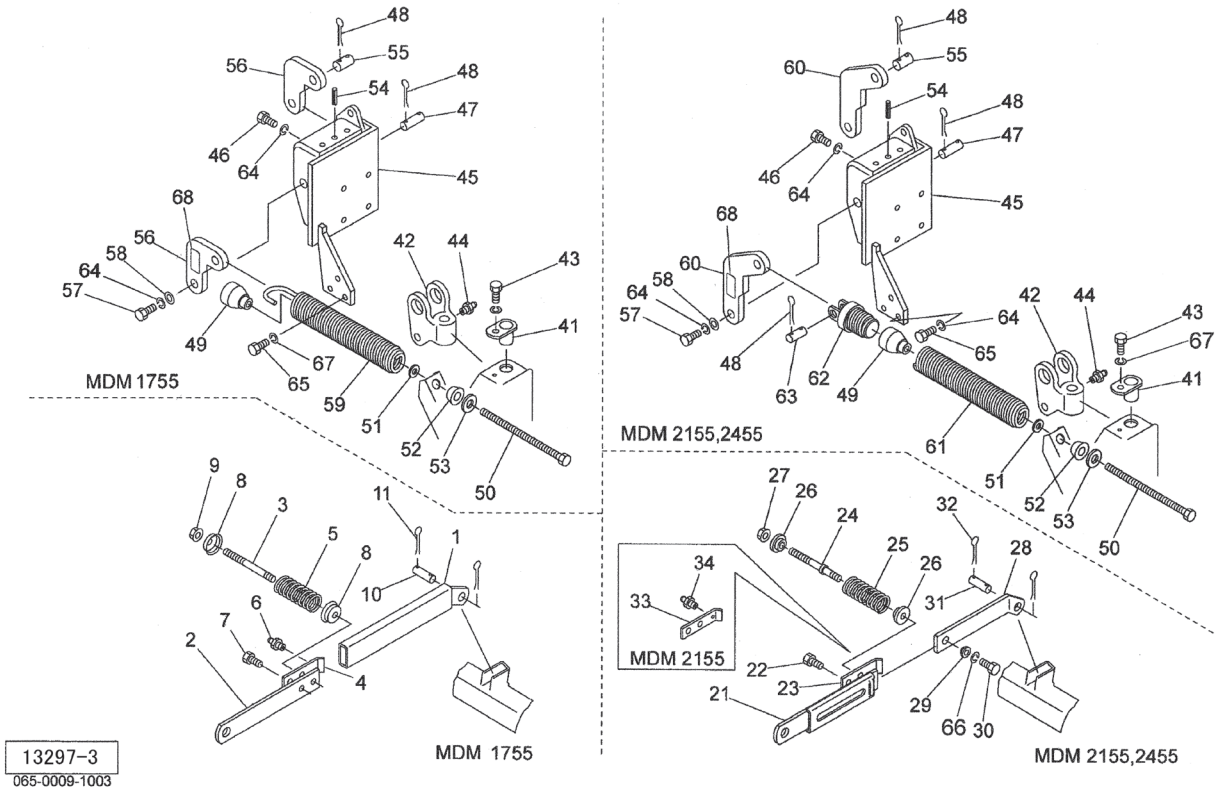

見出番号	部品番号	部品名称	個数	備考
64	WSA12	バネザガネ　３ゴウ　Ｍ１２	5	
65	BSZ10035	コガタボルト　７　Ｍ１０×３５	2	
66	WSA16	バネザガネ　３ゴウ　Ｍ１６	1	
67	WSA10	バネザガネ　３ゴウ　Ｍ１０	3	
68	0009630000	ハンシャラベル；Ｗ－５０１００ＳＱＳ	1	

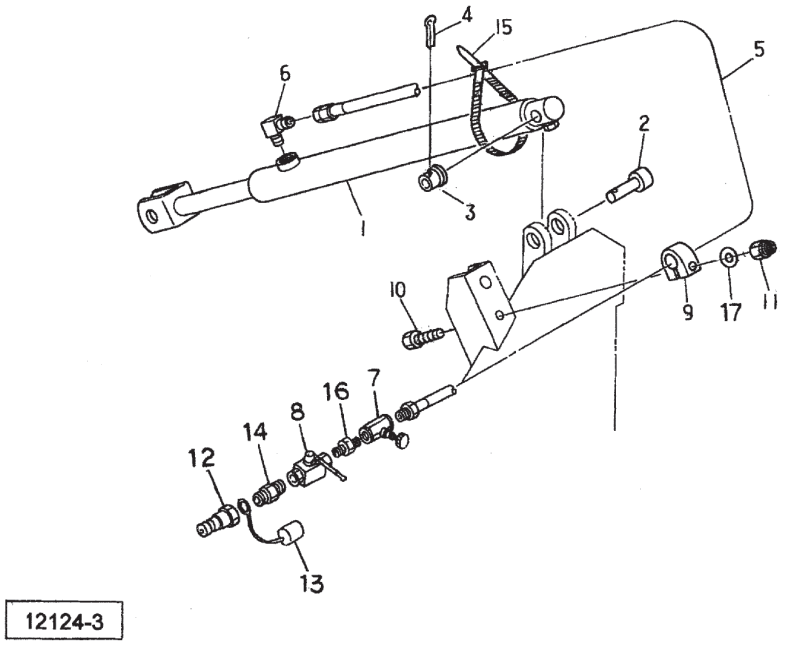

見出番号	部品番号	部品名称	個数	備考
1	0941772206	シリンダ；ＣＳＨ５０×６４０×９８０	1	
2	068365000M	ピン	1	
3	061140200M	カラー	1	
4	PC050056	ワリピン　５×５６	1	
5	KH0402500AP	ユアツホース；１／４×２５００　１－４	1	
6	1033-04	ホースエルボ　ＰＦ１／４×ＰＴ１／４	1	
7	112156000M	シボリベン；１／４	1	
8	0009830000	ストップバルブ；１／４	1	
9	0721830000	クリップ	1	
10	BSZ08050	コガタボルト　７　Ｍ８×５０	1	
11	NNF08	フランジナイロンナット　Ｍ８	1	
12	CLF30M	カプラ　オス　ＰＴ３／８	1	MDM1755
	CLF40M	カプラ　オス　ＰＴ１／２	1	MDM2155,2455
13	0007761000	カプラキャップ；３／８	1	MDM1755
	0007781000	カプラキャップ；１／２	1	MDM2155,2455
14	2083-06-04	ニップル　ＰＴ３／８×ＰＴ１／４	1	MDM1755
	2083-08-04	ニップル　ＰＴ１／２×ＰＴ１／４	1	MDM2155,2455
15	ILT380	インシュロックタイ　７．５×３８２	1	
16	2083-04	ニップル　ＰＴ１／４	1	
17	WRA08	ヒラザガネ　Ｍ８	1	

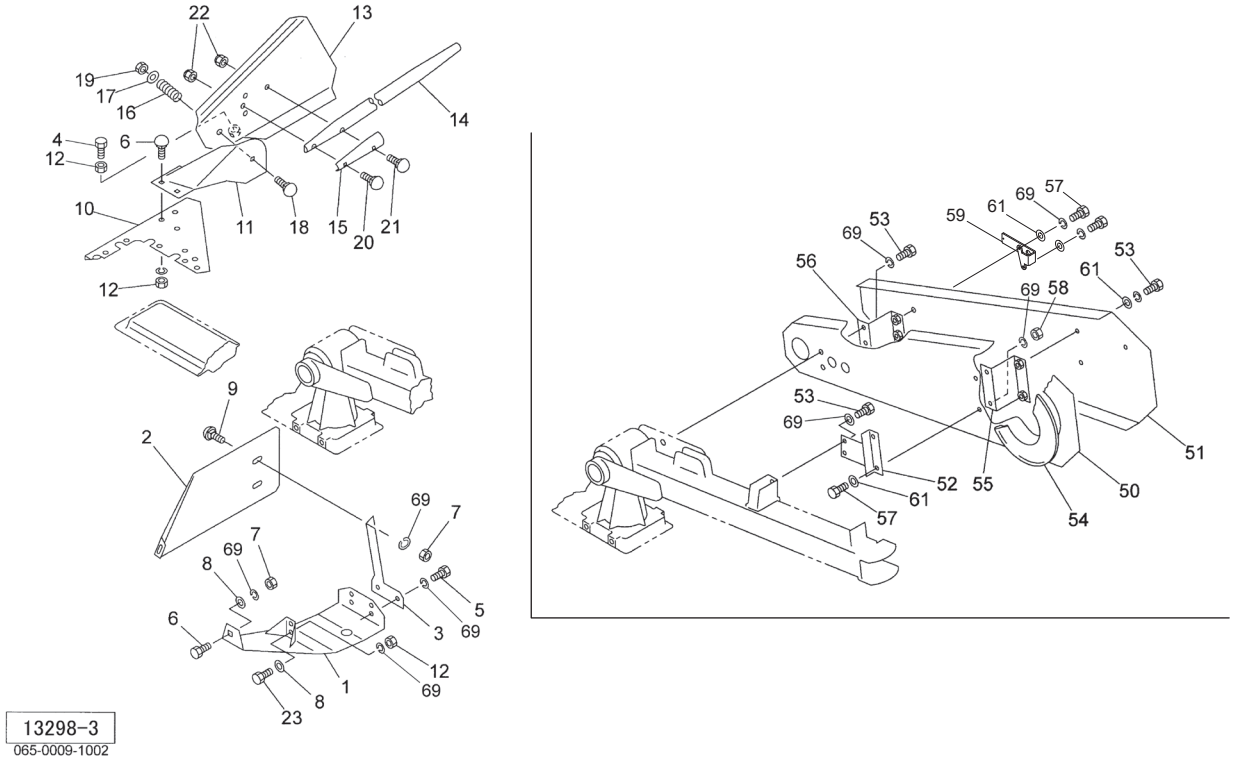

見出番号	部品番号	部品名称	個数	備考
1	YB10021474	インナーシュー	1	MDM1755,2155
	YB10062110	インナーシュー	1	MDM2455
2	1262250004	スワスボード	1	
3	126229000M	ステー	1	
4	BSZ10040	コガタボルト　７　Ｍ１０×４０	1	
5	BSZ10030	コガタボルト　７　Ｍ１０×３０	2	MDM1755,2155
	BSZ10035	コガタボルト　７　Ｍ１０×３５	2	MDM2455
6	000451000M	カクネボルト　８．８　Ｍ１０×２５	4	
7	NSZ10	コガタナット　８　２シュ　Ｍ１０	3	
8	044098500M	ワッシャ；１０	2	
9	000450000M	カクネボルト　８．８　Ｍ１０×２０	2	
10	YB113004750	アウタサポート	1	
11	1292841004	グラスボードブラケットＣＰ；Ｒ	1	
12	NSZ10	コガタナット　８　２シュ　Ｍ１０	5	
13	0941781004	グラスボードＣＰ；Ｒ	1	
14	0941802004	グラスボードステッキ	1	
15	094181000M	ステッキホルダ	1	
16	059062100M	スプリング；６×２５×４８	1	
17	042783600M	ワッシャ；１２	1	
18	059150200M	カクネボルト　８．８　Ｍ１２×８５	1	
19	NNF12	フランジナイロンナット　Ｍ１２	1	
20	000460000M	カクネボルト　８．８　Ｍ８×３０	1	
21	BR08050	カクネマルＢ　４．６　Ａ１　Ｍ８×５０	1	
22	NNF08	フランジナイロンナット　Ｍ８	2	
23	BSZ10040	コガタボルト　７　Ｍ１０×４０	1	

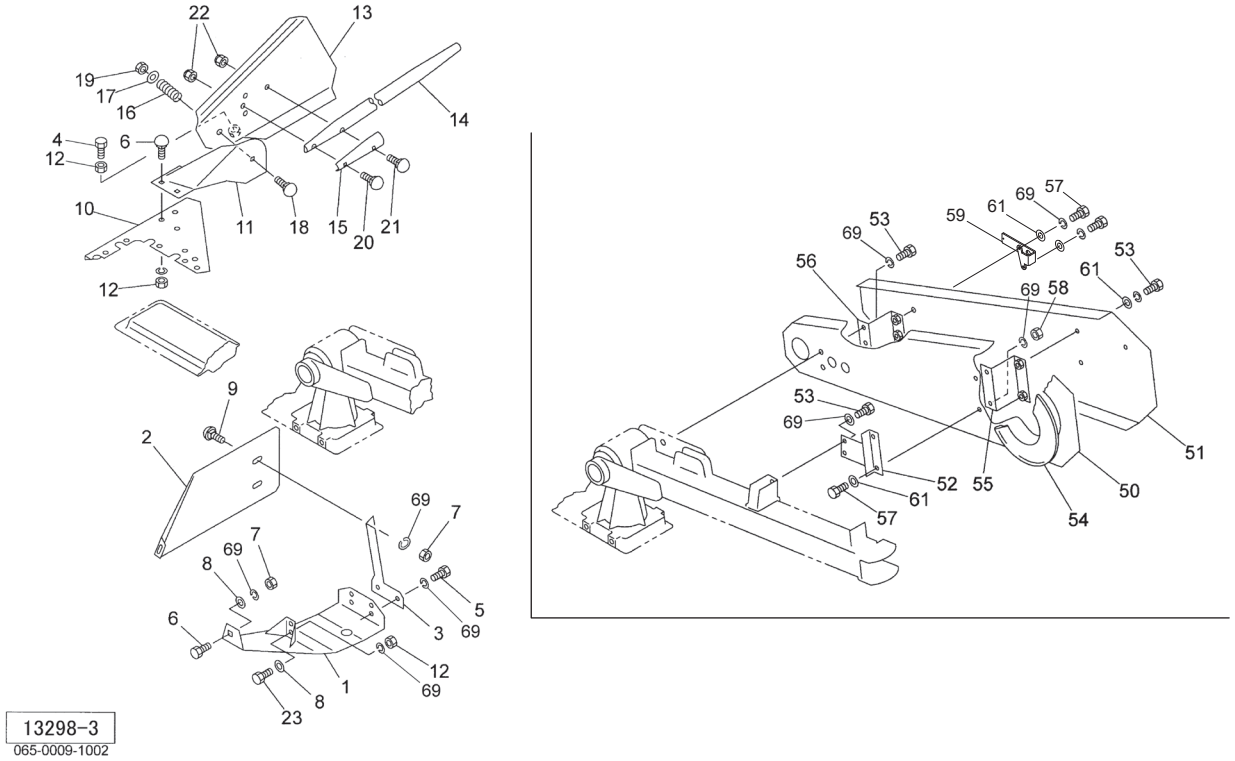

見出番号	部品番号	部品名称	個数	備考
50	EG530210750	プーリーカバー；Ｆ	1	
51	0942623003	プーリーカバー；ＲＥ	1	
52	094263200M	ステーＣＰ	1	
53	BSZ10020	コガタボルト　７　Ｍ１０×２０	6	
54	059124100M	カバー	1	
55	094264000M	ステーＣＰ；Ｌ	1	
56	EG530451130	ステーＣＰ；Ｒ	1	
57	BSZ10025	コガタボルト　７　Ｍ１０×２５	4	
58	NSZ10	コガタナット　８　２シュ　Ｍ１０	2	
59	EG530430100	スタンド	1	
61	044098500M	ワッシャ；１０	6	
69	WSA10	バネザガネ　３ゴウ　Ｍ１０	19	

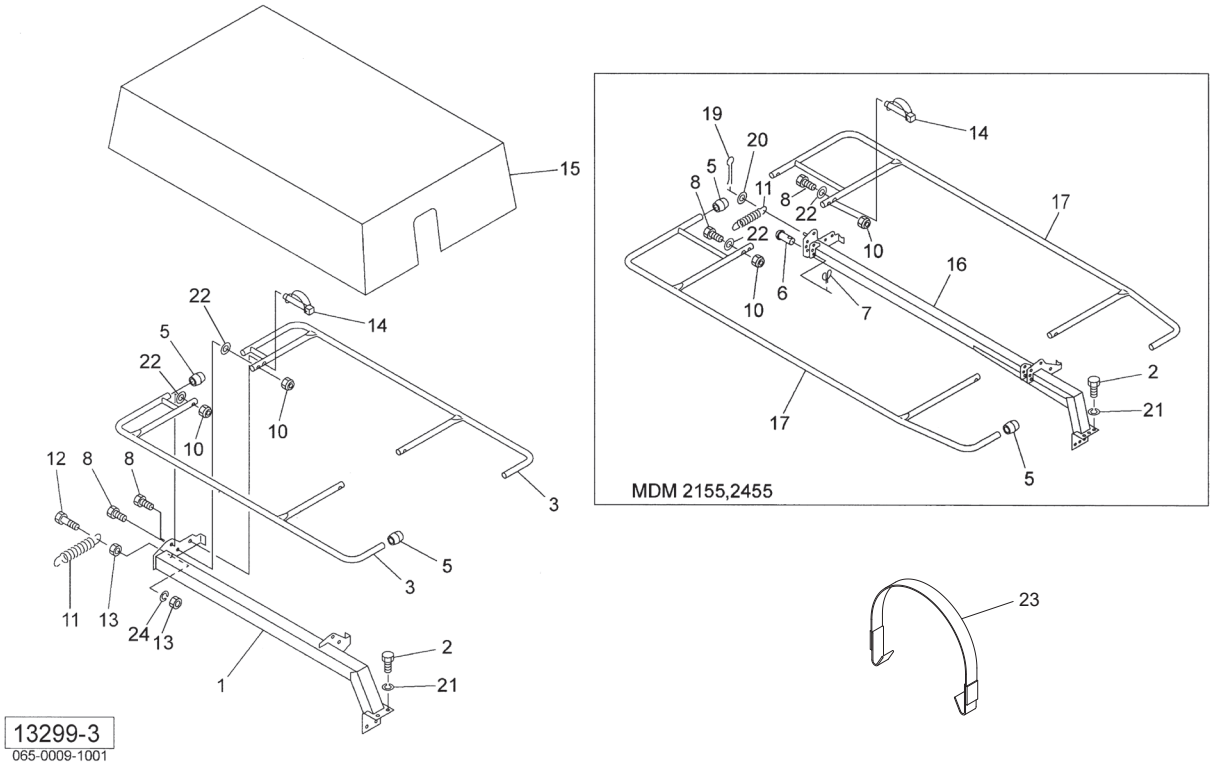

見出番号	部品番号	部品名称	個数	備考
1	0942674004	プロテクタフレームＣＰ	1	MDM1755
2	BZ12030	ボルト；Ｍ１２×３０	4	ネジロック塗布のこと
3	0942730004	プロテクタＣＰ	2	MDM1755
5	0006890000	ニギリ；２４	4	
6	067915000M	アタマツキピン；１０×５０	2	MDM2155,2455
7	026743400M	ハートピン；２０×４	2	MDM2155,2455
8	BSZ10050	コガタボルト　７　Ｍ１０×５０	4	
10	NNF10	フランジナイロンナット　Ｍ１０	4	
11	059141100M	スプリング；４×１２５	1	
12	BSZ10060	コガタボルト　７　Ｍ１０×６０	1	MDM1755
13	NSZ10	コガタナット　８　２シュ　Ｍ１０	2	MDM1755
14	000453000M	デルタピン；９	1	
15	0942762000	プロテクタキャンバス	1	MDM1755
	0970341000	プロテクタキャンバス	1	MDM2155
	0943003000	プロテクタキャンバス	1	MDM2455
16	0970311004	プロテクタフレームＣＰ	1	MDM2155
	0970211004	プロテクタフレームＣＰ	1	MDM2455
17	1262361004	プロテクタＣＰ	2	MDM2155
	1262391004	プロテクタＣＰ	2	MDM2455
19	PC032020	ワリピン　３．２×２０	1	MDM2155,2455
20	WRA10	ヒラザガネ　Ｍ１０	1	MDM2155,2455
21	WSA12	バネザガネ　３ゴウ　Ｍ１２	4	
22	WRA10	ヒラザガネ　Ｍ１０	4	
23	EG535910120	ゴムロープ	1	
24	WSA10	バネザガネ　３ゴウ　Ｍ１０	1	MDM1755

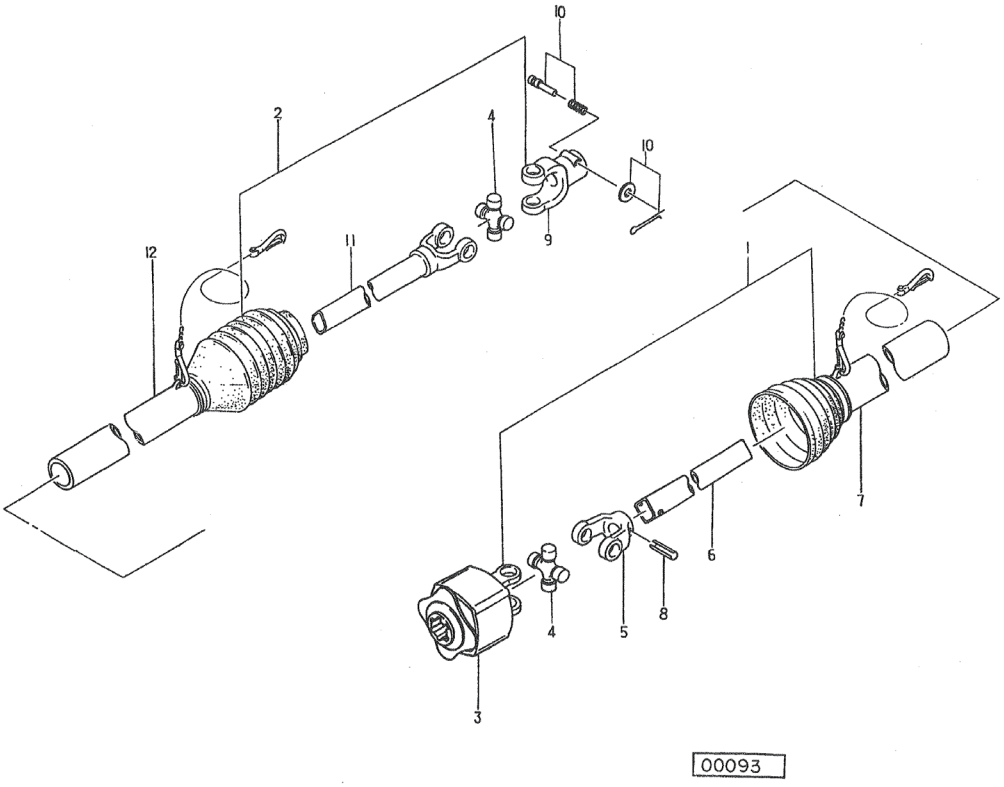

見出番号	部品番号	部品名称	個数	備考
ASY	JOWAM060TASY	パワージョイント；OWAM－６０Ｔ	1	
1	JOWAM0601ASY	ジョイント　インナ　クミ　OWAM－６０	1	
2	JMD060T2ASY	ジョイント　アウタ　クミ　MD－６０Ｔ	1	
3	JOWAM6ASY	ワンウェイクラッチ　クミ　QWAM	1	
4	JMDASY	スパイダ（MD）（クミ）ＡＳ２０５	2	
5	JFYMD1	フィッティングヨーク　インナ　（MD）	1	
6	JMD0601	パイプ　インナ　MD－６０	1	
7	JMD0603	アンゼンカバー（インナ）　MD－６０	1	
8	PS100065	スプリングピン　１０×６５	1	
9	JPYMD	ピンツキヨーク　（MD）	1	
10	JPC14ASY	クランプピン　クミ　（１４）	1	
11	JYPMD060	パイプツキヨーク　MD－６０	1	
12	JMD060T4	アンゼンカバー　アウタ　MD－６０Ｔ	1	

トウカキ

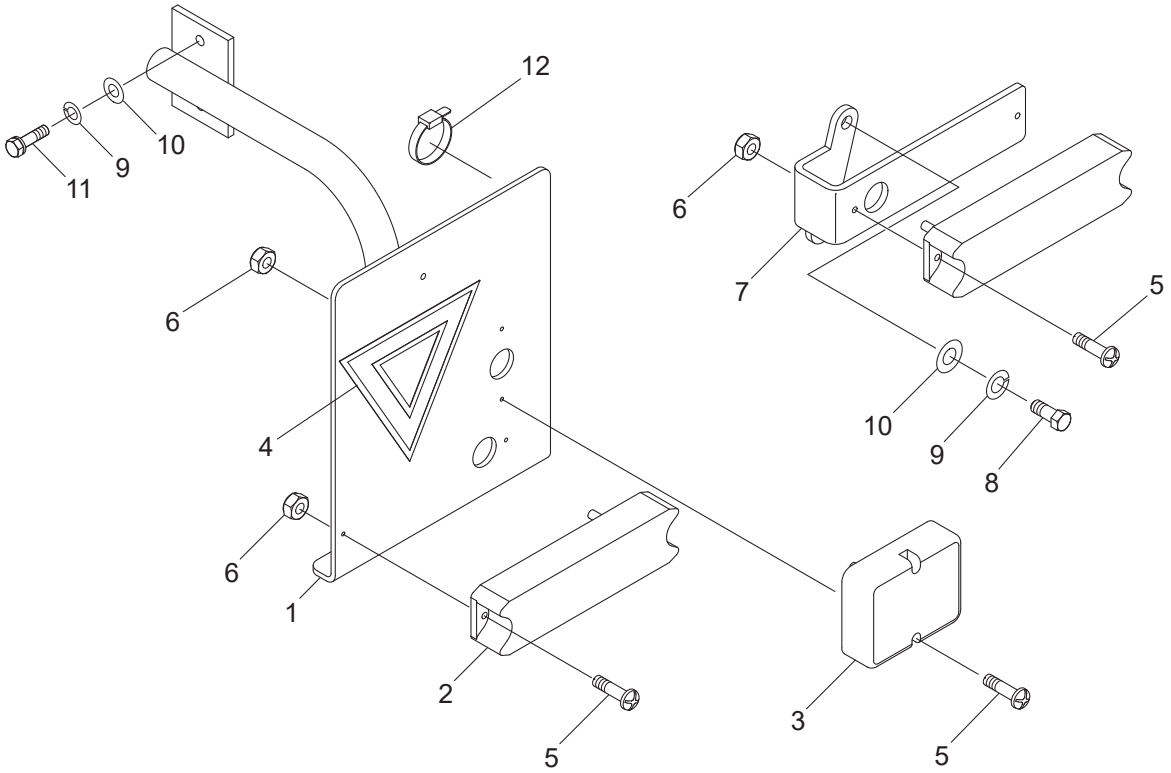

14776

見出番号	部品番号	部品名称	個数	備考
1	EG530210780	トウカボードＣＯＭＰＬ	1	
2	1601340000	リアランプ；カク	2	
3	1601350000	バックランプ；カク	1	
4	1600840000	ラベル；セイゲンヒョウシキ	1	
5	CP04025	＋ナベコネジ　Ｍ４×２５	6	
6	NNF04	フランジナイロンナット　Ｍ４	6	
7	EG530430100	スタンド	1	
8	BSZ10025	コガタボルト　７　Ｍ１０×２５	2	
9	WSA10	バネザガネ　３ゴウ　Ｍ１０	4	
10	044098500M	ワッシャ	4	
11	BSZ10020	コガタボルト　７　Ｍ１０×２０	2	
12	EG398750220	リピートバンド	1	

ワイヤーハーネス

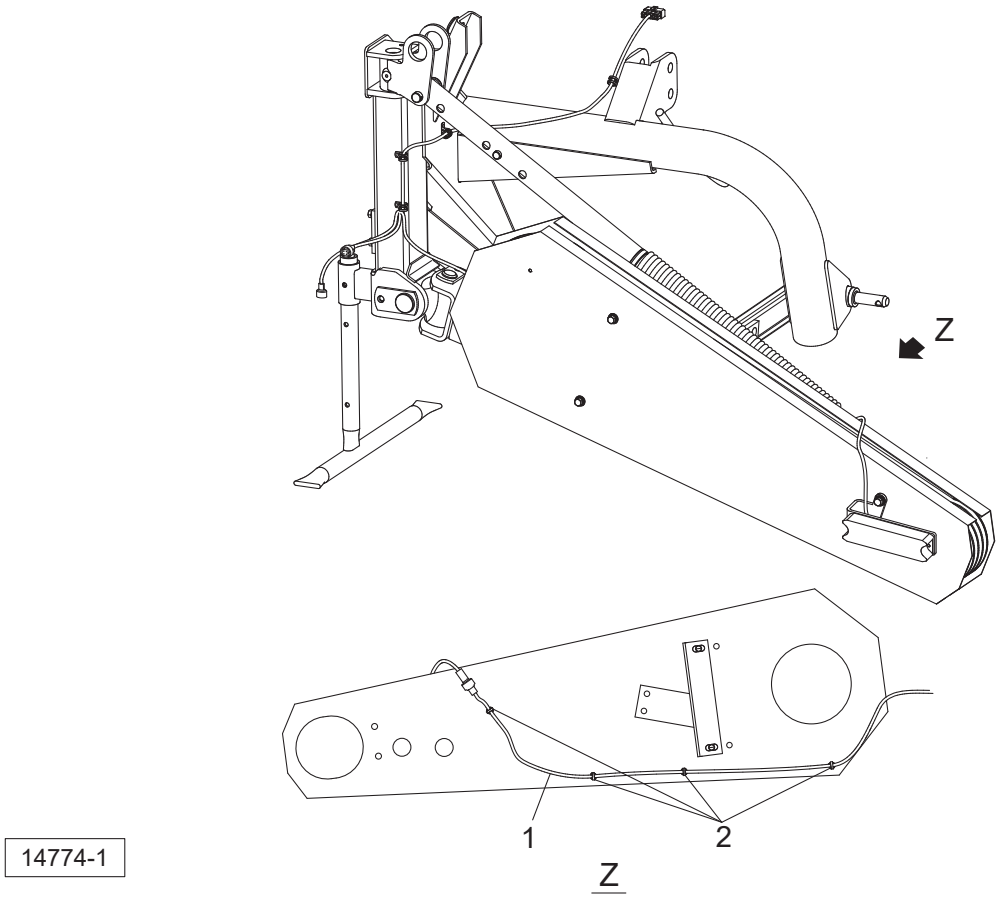

見出番号	部品番号	部品名称	個数	備考
1	EG527810180	ワイヤーハーネス	1	
2	EG398756560	ワイヤリングファスナー	4	

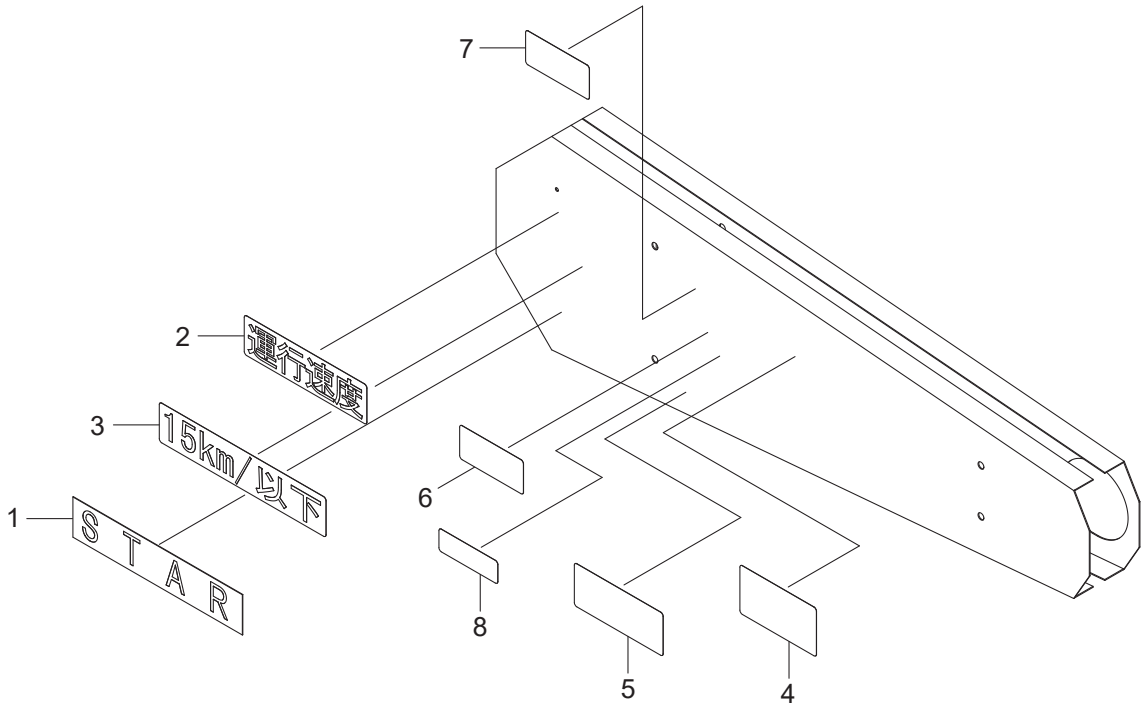

14775

見出番号	部品番号	部品名称	個数	備考
1	1339790000	ＳＴＡＲマークラベル；６３	1	
2	1601500000	ラベル；ウンコウソクド	1	
3	1601510000	ラベル１５ｋｍ／ｈ	1	
4	1511850000	ラベル；ケイコク２７２	1	
5	1061641000	ラベル；ケイコク１	1	
6	1062232000	ラベル；ケイコク１５	1	
7	1511370000	ラベル；ケイコク２２４	1	
8	1062250000	ラベル；ケイコク１７	1	

調　整	Ｓ－２４０９０６Ｇ

千歳本社 066-8555 千歳市上長都１０６１番地２
TEL 0123-26-1123
FAX 0123-26-2412

千歳営業所 066-8555 千歳市上長都１０６１番地２
TEL 0123-22-5131
FAX 0123-26-2035

豊富営業所 098-4100 天塩郡豊富町字上サロベツ１１９１番地４４
TEL 0162-82-1932
FAX 0162-82-1696

帯広営業所 080-2462 帯広市西２２条北１丁目１２番地４
TEL 0155-37-3080
FAX 0155-37-5187

中標津営業所 086-1152 標津郡中標津町北町２丁目１６番２
TEL 0153-72-2624
FAX 0153-73-2540

花巻営業所 028-3172 岩手県花巻市石鳥谷町北寺林第１１地割１２０番３
TEL 0198-46-1311
FAX 0198-45-5999

仙台営業所 984-0032 宮城県仙台市若林区荒井５丁目２１－１
TEL 022-353-6039
FAX 022-353-6040

小山営業所 323-0158 栃木県小山市梁２５１２－１
TEL 0285-49-1500
FAX 0285-49-1560

東海営業所 485-0081 愛知県小牧市横内字立野６７８－１
TEL 0568-75-3561
FAX 0568-75-3563

岡山営業所 700-0973 岡山県岡山市北区下中野７０４－１０３
TEL 086-243-1147
FAX 086-243-1269

熊本営業所 861-8030 熊本県熊本市東区小山町１６３９－１
TEL 096-389-6650
FAX 096-389-6710

都城営業所 885-1202 宮崎県都城市高城町穂満坊１００３－２
TEL 0986-53-2222
FAX 0986-53-2233