STAR 汎用トレーラ

部 品 表

製品コード	K55082
型　　式	TMT5020S
部品供給型式	TMT5020S-14

・部品ご注文の際は、必ず部品供給型式をご連絡ください。

・補用部品の一部には、まとめ・セット販売のみの部品があります。

株式会社IHIスター

部　品　表

部品のご注文について

1．部品ご注文の際は、下記項目をご連絡ください。

① 製 品 名
② 部品供給型式（型式）
③ 部品名称
④ 部品番号
⑤ 個　　数

※ 部品供給型式は部品表表紙および、本体に貼付のネームプレートに表示しています。

2．個数欄の［－］、［／］は、以下のことを表しております。

［－］・・・ シムなど、組み込まれている個数が製品個々により異なる部品

［／］・・・ アッセイ品に含まれる部品で単品では供給しない部品

補修部品の供給年限について

この製品の補修用部品の供給年限（期間）は、製造打ち切り後９年です。ただし、供給年限内であっても、特殊部品については納期などをご相談させていただく場合もあります。

補修部品の供給は原則的には上記の供給年限で終了しますが、供給年限経過後であっても、部品供給のご要請があった場合は納期および価格についてご相談させていただきます。

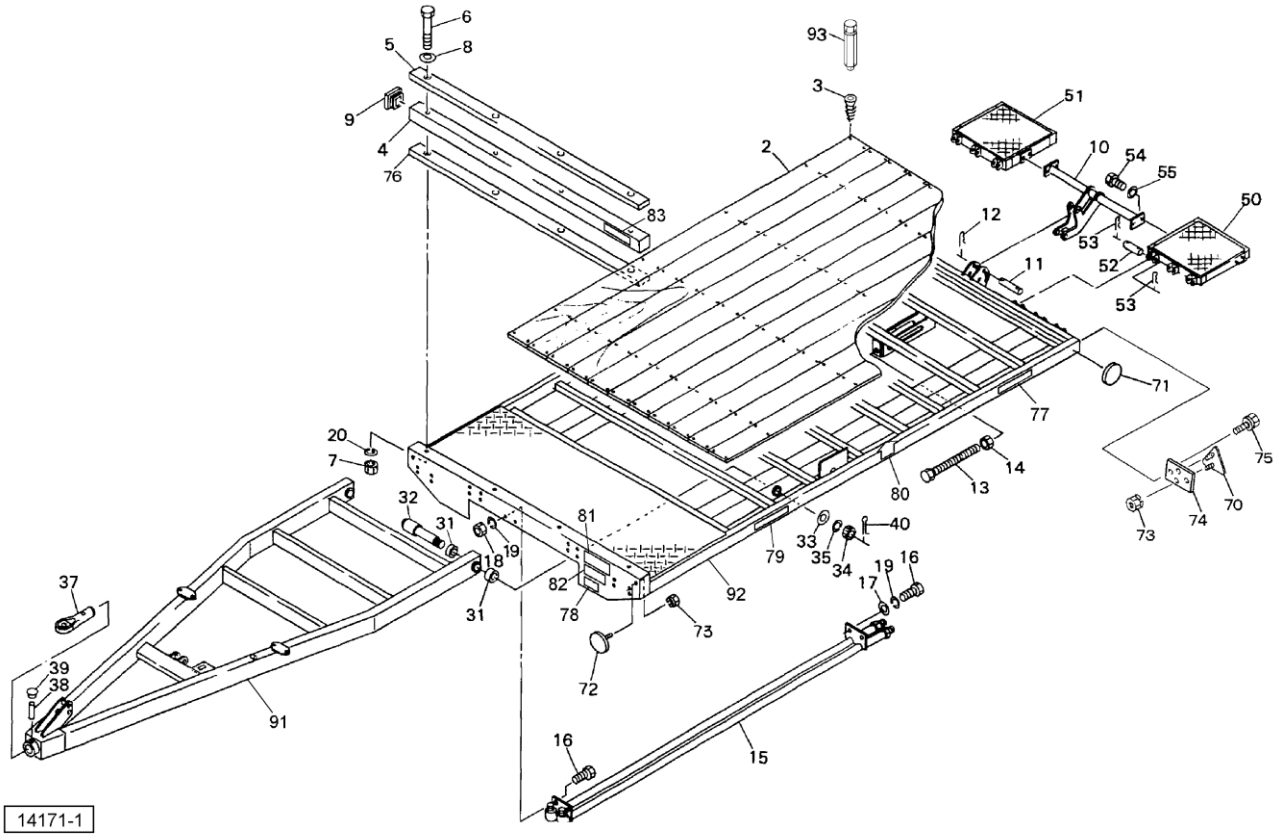

見出番号	部 品 番 号	部　品　名　称	個数	備　考
2	1459611006	ユカイタＣＰ	1	
3	TMPS06065	リーマーサラフレキ　クスエア　６×６５	88	工場出荷時
	TMP06070	リーマーサラフレキ　６×７０	88	部品供給用
4	1071320003	パイプ	1	
5	1071330006	バンパ	1	
6	BA10170	ボルト　４．６　Ｍ１０×１７０	4	
7	NSZ10	コガタナット　８　２シュ　Ｍ１０	4	
8	044098500M	ワッシャ；１０	4	
9	1072180000	キャップ；１００×２．３	2	
10	1071340003	ブラケットＣＰ	1	
11	107096000M	ピン；１６×１４０	2	
12	000087200M	ベータピン；１６×２．３	4	
13	BXI20300	ボルト　１０．９　ゼン　Ｍ２０×３００	1	
14	NZ20	ナット　８　２シュ　Ｍ２０	1	
15	1071352003	パイプＣＰ；５０００	1	
16	BSZ10020	コガタボルト　７　Ｍ１０×２０	4	
17	WRA10	ヒラザガネ　Ｍ１０	2	
18	NSZ10	コガタナット　８　２シュ　Ｍ１０	2	
19	WSA10	バネザガネ　３ゴウ　Ｍ１０	4	
20	WSA10	バネザガネ　３ゴウ　Ｍ１０	4	
31	KBB-4550B	カーボンドライベアリング　Ｂ　４５×５０×５０	4	
32	107157200M	シャフトＣＰ	2	

見出番号	部品番号	部品名称	個数	備考
33	WRA30	ヒラザガネ　Ｍ３０	2	
34	000713000M	キャッスルナット；Ｍ３０×１．５	2	
35	WS30	バネザガネ　２ゴウ　Ｍ３０	2	
37	0787170004	ヒッチカン	1	
38	078718200M	ピン	1	
39	KMST020	アナジクヨウキャップ　２０	1	
40	PC050036	ワリピン　５×３６	2	
50	1071092006	ブリッジＣＰ；Ｌ	1	
51	1071102006	ブリッジＣＰ；Ｒ	1	
52	107097000M	ピン；１６×１０４	6	
53	PC040025	ワリピン；４×２５	12	
54	BZ12020	ボルト　８．８　Ｍ１２×２０	4	
55	WSA12	バネザガネ　３ゴウ　Ｍ１２	4	
70	0009301000	ハンシャキ；Ｒ－１５０ＴＲ	2	㊨73付
71	0009620000	ハンシャキ；Ｙ－６０ＣＩＳ	2	
72	0009600000	ハンシャキ；Ｗ－６０ＣＩ	2	㊨73付
73	NP05	スプリングナット　Ｍ５	6	
74	1158510003	プレート	2	
75	BSPZ08020	コガタＳＷツキボルト　７　Ｍ８×２０	4	
76	1238750003	プレート	1	
77	1147290000	ラベル；５０２０	2	
78		Ｄガタネームプレート	1	
79	1339790000	ＳＴＡＲマークラベル；６３	2	
80	0940930000	ストップマーク	2	
81	1061640000	ラベル；ケイコク１	1	
82	1112330000	ラベル；サギョウチュウイ	1	
83	1075070000	ラベル；セキサイリョウ　５０００	1	
91	1146711004	ドローバＣＰ；５０００	1	
92	1111788003	フレームＣＰ；５０００	1	
93	ABI-SQ0365	スクエアビット　ＳＱ　Ｎｏ．３×６５Ｈ	1	

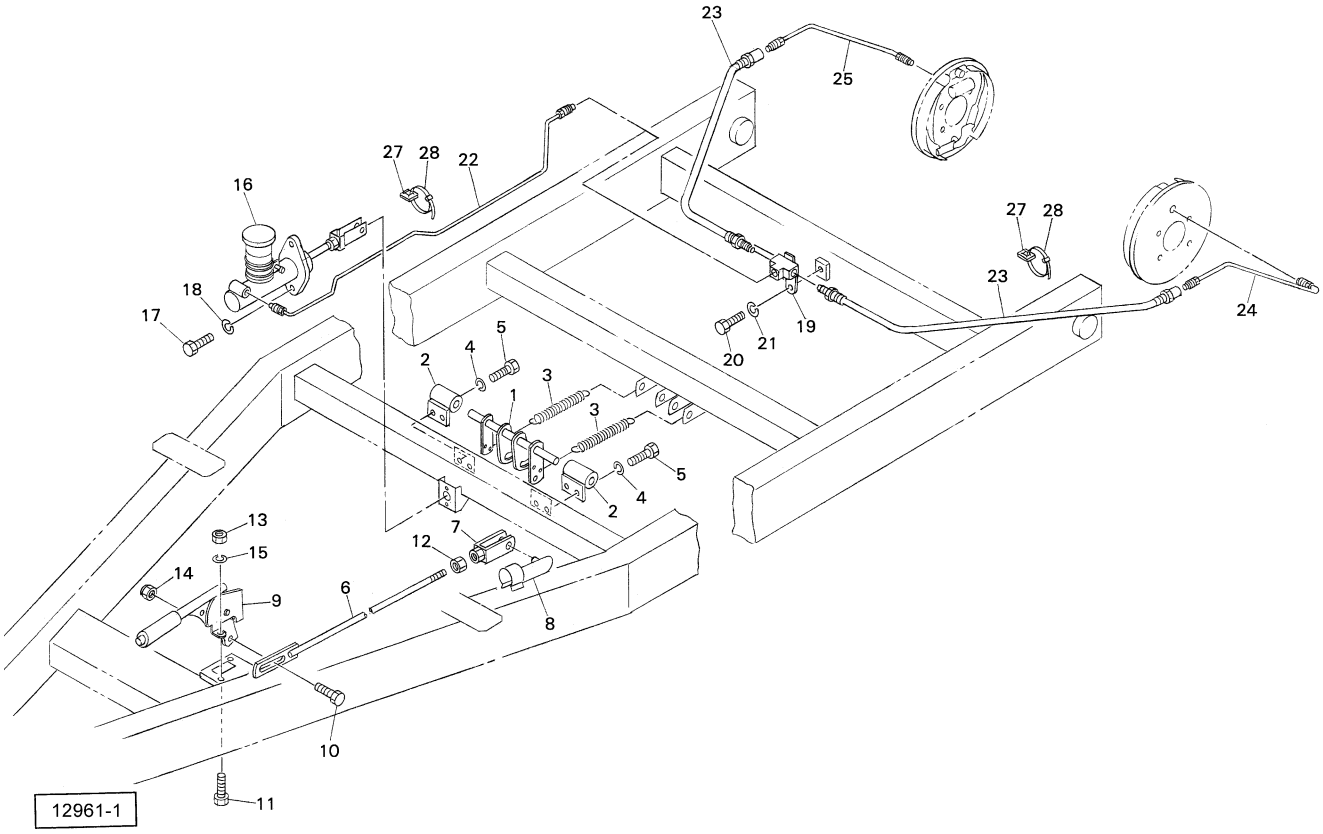

見出番号	部品番号	部品名称	個数	備考
1	114721200M	ロッドＣＰ	1	
2	113220000M	ホルダＣＰ	2	
3	080820000M	スプリング	2	
4	WSA10	バネザガネ　３ゴウ　Ｍ１０	4	
5	BSZ10020	コガタボルト　７　Ｍ１０×２０	4	
6	114727000M	ロッドＣＰ	1	
7	079422000M	フォークエンド；１０×４０	1	
8	079423000M	ピン；１０×４０	1	
9	1131000000	ハンドブレーキレバー	1	
10	BSZ08025	コガタボルト　７　Ｍ８×２５	1	
11	BSZ08020	コガタボルト　７　Ｍ８×２０	2	
12	NSZ10	コガタナット　８　２シュ　Ｍ１０	1	
13	NSZ08	コガタナット　８　２シュ　Ｍ８	2	
14	NNF08	フランジナイロンナット　Ｍ８	1	
15	WSA08	バネザガネ　３ゴウ　Ｍ８	2	
16	1147020000	マスタシリンダ	1	
17	BSZ08025	コガタボルト　７　Ｍ８×２５	2	
18	WSA08	バネザガネ　３ゴウ　Ｍ８	2	
19	1147030000	ティー	1	
20	BSZ08016	コガタボルト　７　Ｍ８×１６	1	
21	WSA08	バネザガネ　３ゴウ　Ｍ８	1	
22	1147040000	ブレーキハイカンヨウパイプ	1	
23	1147050000	ブレーキヨウユアツホース	2	
24	1147060000	ブレーキハイカンヨウパイプ；Ｌ	1	
25	1147070000	ブレーキハイカンヨウパイプ；Ｒ	1	

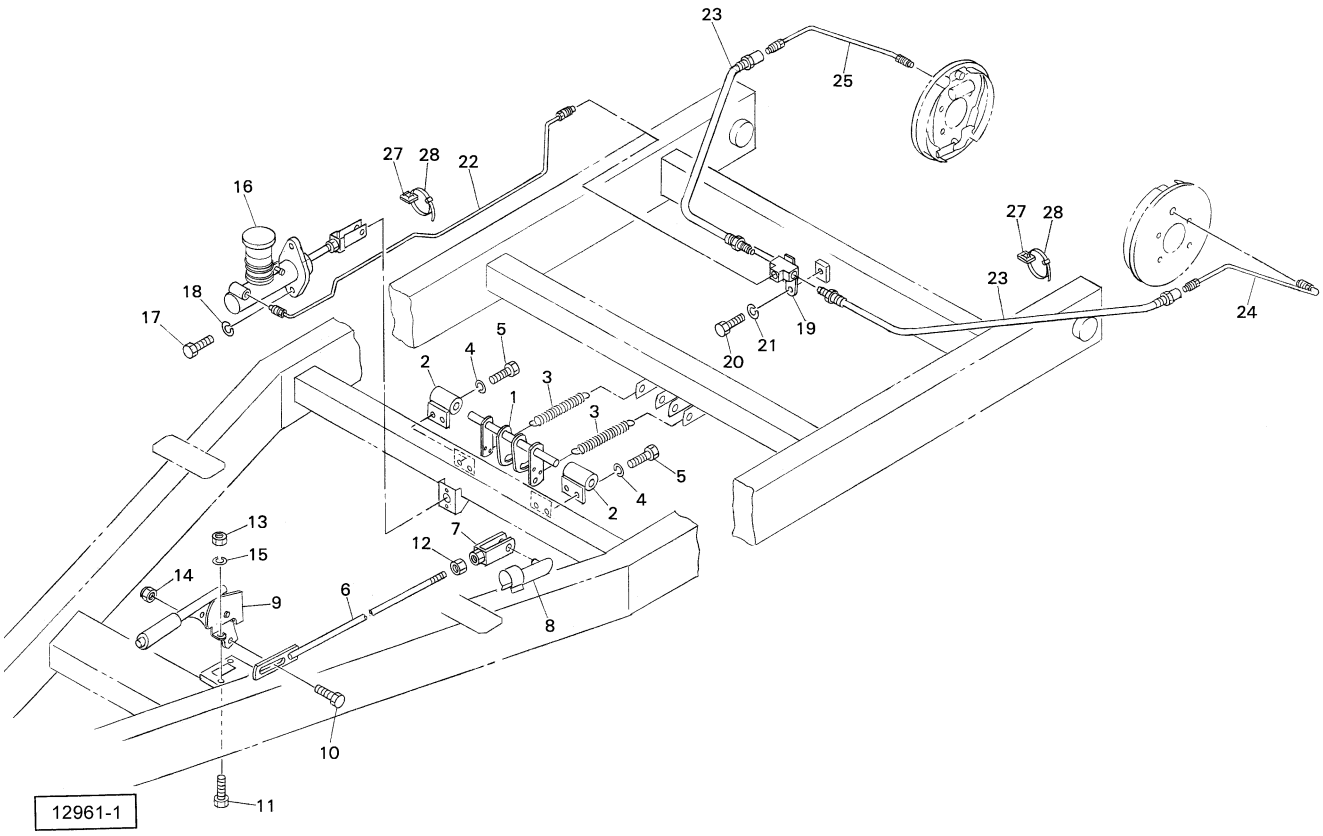

見出番号	部品番号	部品名称	個数	備考
27	1038750000	コンベックスベース	3	
28	ILT150	インシュロックタイ；３．５×１５２	3	

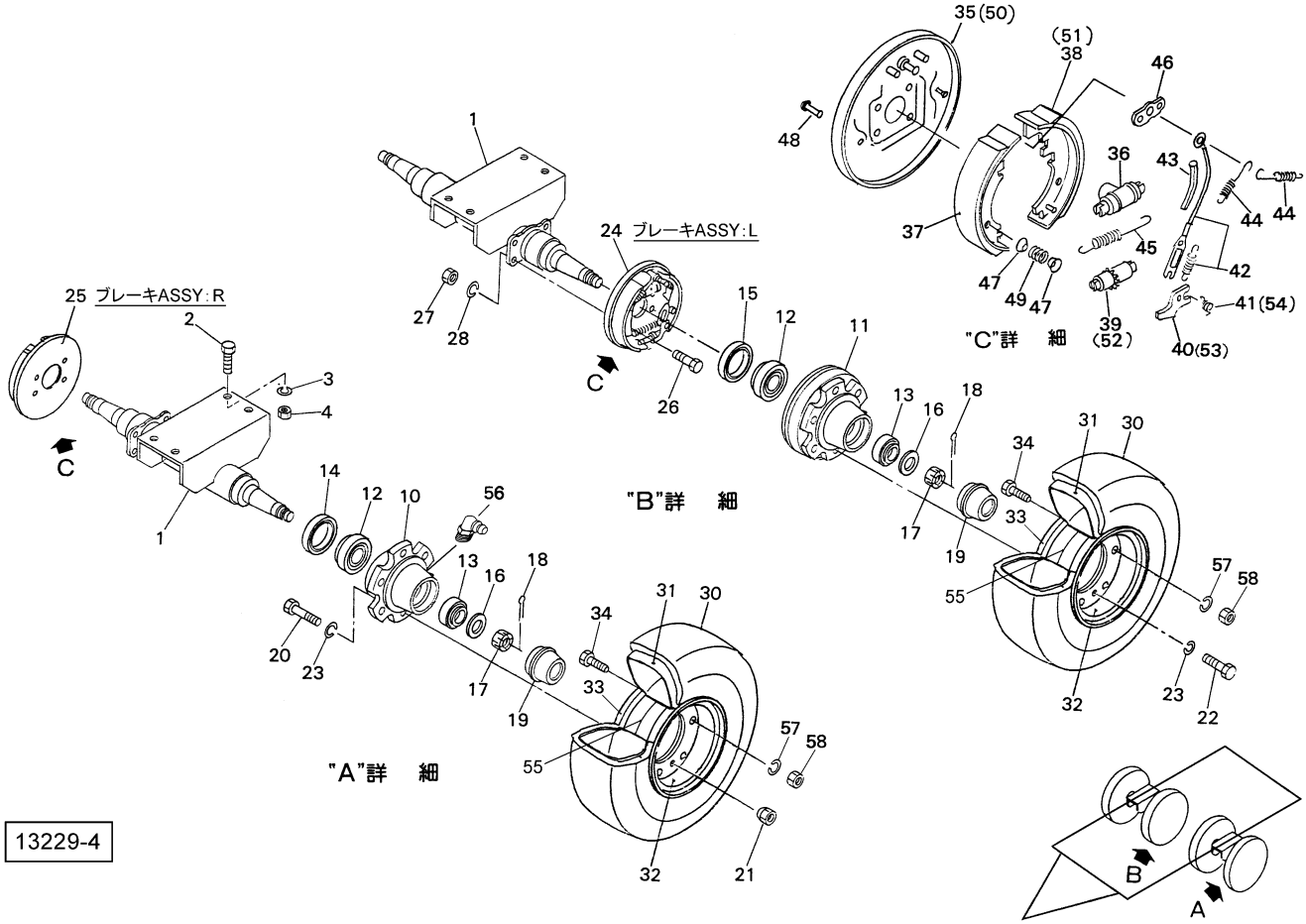

13229-4

見出番号	部品番号	部品名称	個数	備考
1	1343170004	シャジクＣＰ	2	
2	BZ16045	ボルト　８．８　Ｍ１６×４５	8	
3	NZ16	ナット　８　２シュ　Ｍ１６	8	
4	WSA16	バネザガネ　３ゴウ　Ｍ１６	8	
10	1336740004	ハブ；Ａ７２×８５－１	2	
11	1147080004	ハブ；Ｂ７２×８５	2	
12	J30207	テーパローラベアリング　３０２０７	4	
13	J30209	テーパローラベアリング　３０２０９	4	
14	000502000M	シールワッシャ　５５×１００	2	
15	D558514	オイルシール　Ｄ５５×８５×１４	2	
16	WRA30	ヒラザガネ　Ｍ３０	4	
17	000713000M	キャッスルナット；Ｍ３０×１．５	4	
18	PC050036	ワリピン　５×３６	4	
19	000416000M	キャップ；８０	4	
20	107208000M	ボルト；Ｍ１６×１．５×５５	12	
21	000425000M	ホィールナット；Ｍ１６×１．５	12	
22	114772000M	ボルト；Ｍ１６×１．５×４５	12	
23	WSA16	バネザガネ　３ゴウ　Ｍ１６	24	
24	1147000000	ブレーキＡＳＳＹ；Ｌ	1	
25	1147010000	ブレーキＡＳＳＹ；Ｒ	1	
26	BZ12035	ボルト　８．８　Ｍ１２×３５	8	
27	NZ12	ナット　８　２シュ　Ｍ１２	8	
28	WSA12	バネザガネ　３ゴウ　Ｍ１２	8	
30	1070600000	タイヤ；６．５０－１０－１０ＰＲ	4	

見出番号	部品番号	部品名称	個数	備考
31	1070610000	チューブ；６．５０－１０	4	
32	1070620000	ホィール；５．００Ｆ×１０ＤＴ（バルブ穴付）	4	㊨33付
33	1070630000	ホィール；５．００Ｆ×１０ＤＴ	／	
34	BZ12025G	ボルト　８．８　Ｍ１２×２５	24	
35	1147000016	バックプレート；Ｌ	1	
36	1147000026	ホィールシリンダ	2	
37	1147000030	ブレーキシュー	2	
38	1147000040	ブレーキシュー；Ｌ	1	
39	1147000056	アジャスタ；Ｌ	1	
40	1147000066	レバー；Ｌ	1	
41	1147000076	スプリング；Ｌ	1	
42	1147000080	スプリングケーブル	2	
43	1147000090	ケーブルガイド	2	
44	1147000106	スプリング	4	
45	1147000116	スプリング	2	
46	1147000126	プレート	2	
47	1147000136	カップ	8	
48	114700014M	ピン	4	
49	1147000156	スプリング	4	
50	1147010016	バックプレート；Ｒ	1	
51	1147010020	ブレーキシュー；Ｒ	1	
52	1147010036	アジャスタ；Ｒ	1	
53	1147010046	レバー；Ｒ	1	
54	1147010056	スプリング；Ｒ	1	
55	1240220000	フラップ；６．５０－１０	4	
56	ONBS1	グリースニップル　Ｂ　ＰＴ１／８	2	
57	WSA12	バネザガネ　３ゴウ　Ｍ１２	24	
58	NZ12	ナット　８　２シュ　Ｍ１２	24	

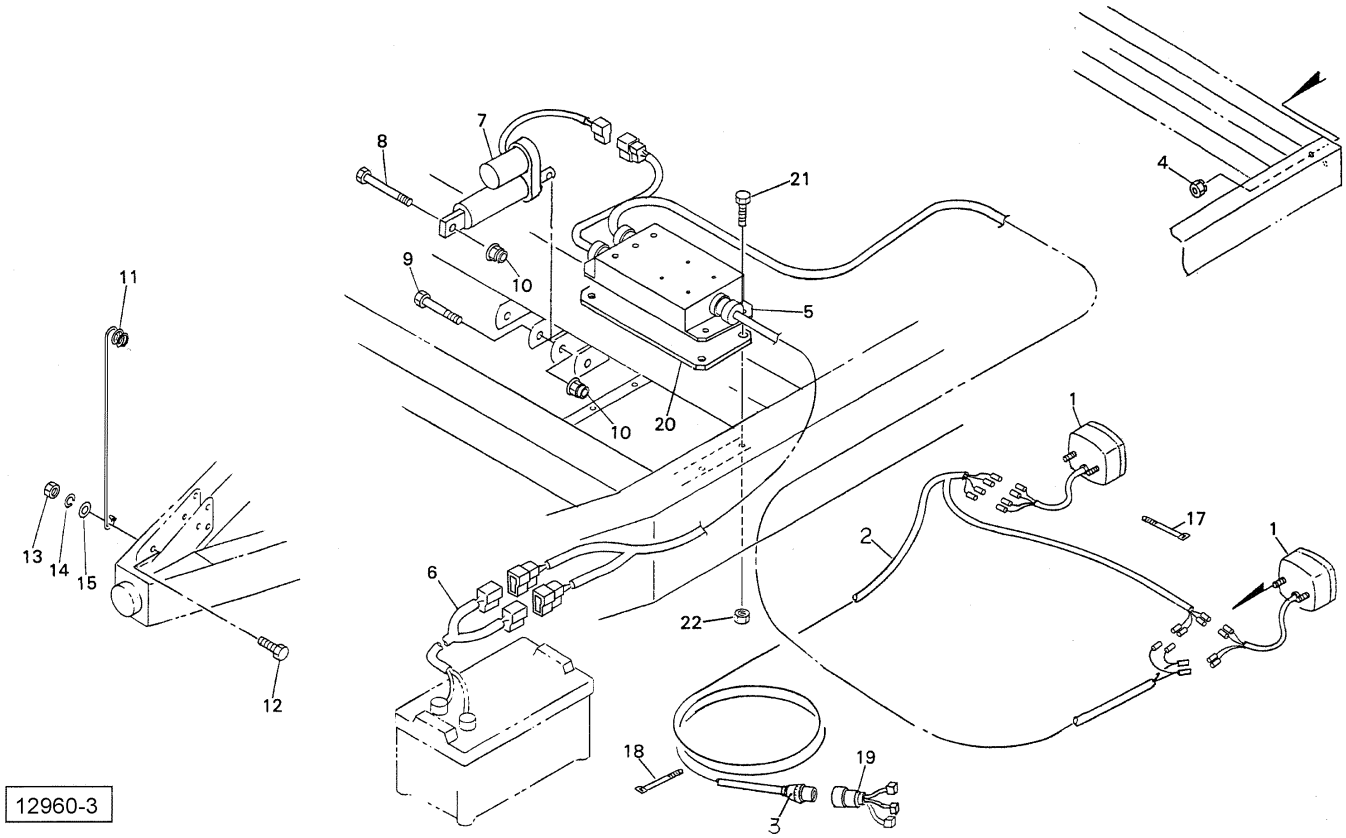

見出番号	部品番号	部品名称	個数	備考
1	1125520000	リヤランプ；３Ｆ	2	
2	1125530000	コード；９５００×２７００	1	
3	1125540000	７ポールピン；１２Ｖ	1	
4	NP05	スプリングナット　Ｍ５	4	
5	1147311000	コントロールボックス	1	
6	1250120000	フタマタデンゲンコード	1	㊨23付
7	0809740000	デンドウシリンダ；５０	1	
8	BZ12080	ボルト　８．８　Ｍ１２×８０	1	
9	BZ12065	ボルト　８．８　Ｍ１２×６５	1	
10	NNF12	フランジナイロンナット　１２	2	
11	107215000M	ステー	1	
12	BZ12030	ボルト　８．８　Ｍ１２×３０	1	
13	NZ12	ナット　８　２シュ　Ｍ１２	1	
14	WSA12	バネザガネ　３ゴウ　Ｍ１２	1	
15	042783000M	ワッシャ；１２	1	
17	ILT150	インシュロックタイ；３．５×１５２	10	
18	ILT300	インシュロックタイ；４．８×３０１	1	
19	1172730000	チュウカンハーネスＣＰ	1	
20	1147260000	プレート	1	
21	BZ06016	ボルト　８．８　Ｍ６×１６	4	
22	NP06	スプリングナット　Ｍ６	4	
23	FU30	ヒューズ；３０Ａ	1	

スタンドは２種類あります。
スタンド上部の刻印を確認いただき、
「RIMA」の場合は８ページ
「SIMOL」の場合は９ページ
を参照しご注文ください。

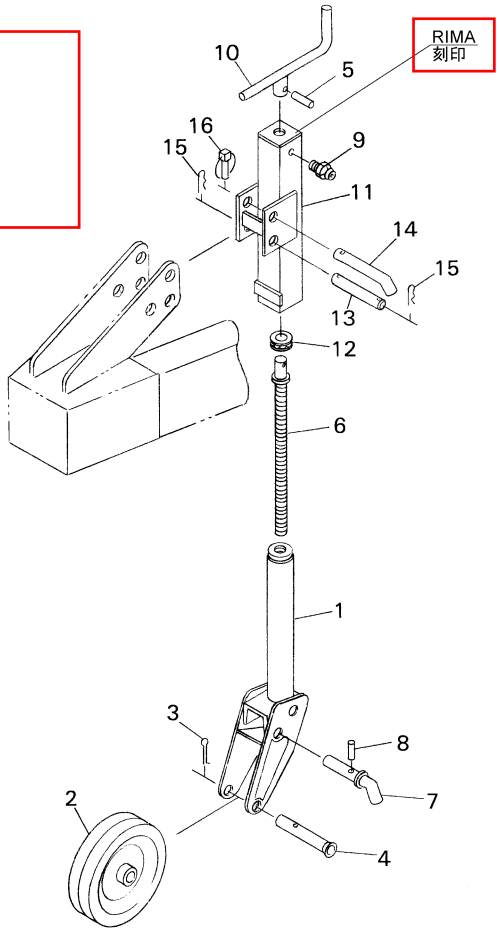

12689-1

見出番号	部品番号	部品名称	個数	備考
ASY	107067ASY	スタンド（組）	1	㊗1~12付
1	0008960004	リフトブラケットＣＰ；Ｓ	1	
2	1032770004	ホイールＣＰ	1	
3	PC040056	ワリピン；４×５６	1	
4	0008970004	パイプ；Ｓ	1	
5	PS050027	スプリングピン；５×２７	1	
6	0008990002	シャフトＣＰ；Ｓ	1	
7	0008980004	ピンＣＰ；Ｓ	1	
8	PS050022	スプリングピン；５×２２	1	
9	GNA08F	グリースニップル　Ａ　Ｍ８×１．０	1	
10	0009000004	ハンドルＣＰ	1	
11	1072220004	ブラケットＣＰ；Ｓ１	1	
12	J51104	スラストベアリング；５１１０４	1	
13	107068000M	ピン；φ２０×１３２	1	
14	107069000M	ピン；φ２０	1	
15	000088100M	ベータピン；１９×３	2	
16	000738000M	リンチピン；６	1	

スタンドは２種類あります。
スタンド上部の刻印を確認いただき、
「RIMA」の場合は８ページ
「SIMOL」の場合は９ページ
を参照しご注文ください。

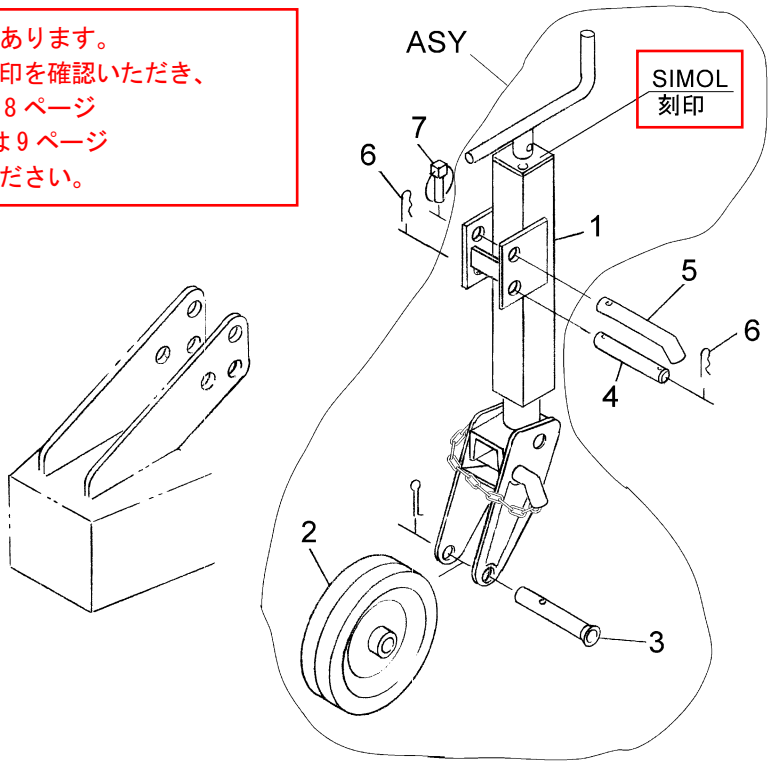

14349

見出番号	部品番号	部品名称	個数	備考
ASY	1496220004	スタンドＣＰ；Ｓ　クミ	1	㊨1~3 付
1	1496200004	スタンド；Ｓ－１	1	
2	1496150024	ホイールＣＰ	1	
3	1496150044	パイプ；Ｓ（ワリピン４×５０付）	1	
4	107068000M	ピン；φ２０×１３２	1	
5	107069000M	ピン；φ２０	1	
6	000088100M	ベータピン；１９×３	2	
7	000738100M	リンチピン；６	1	

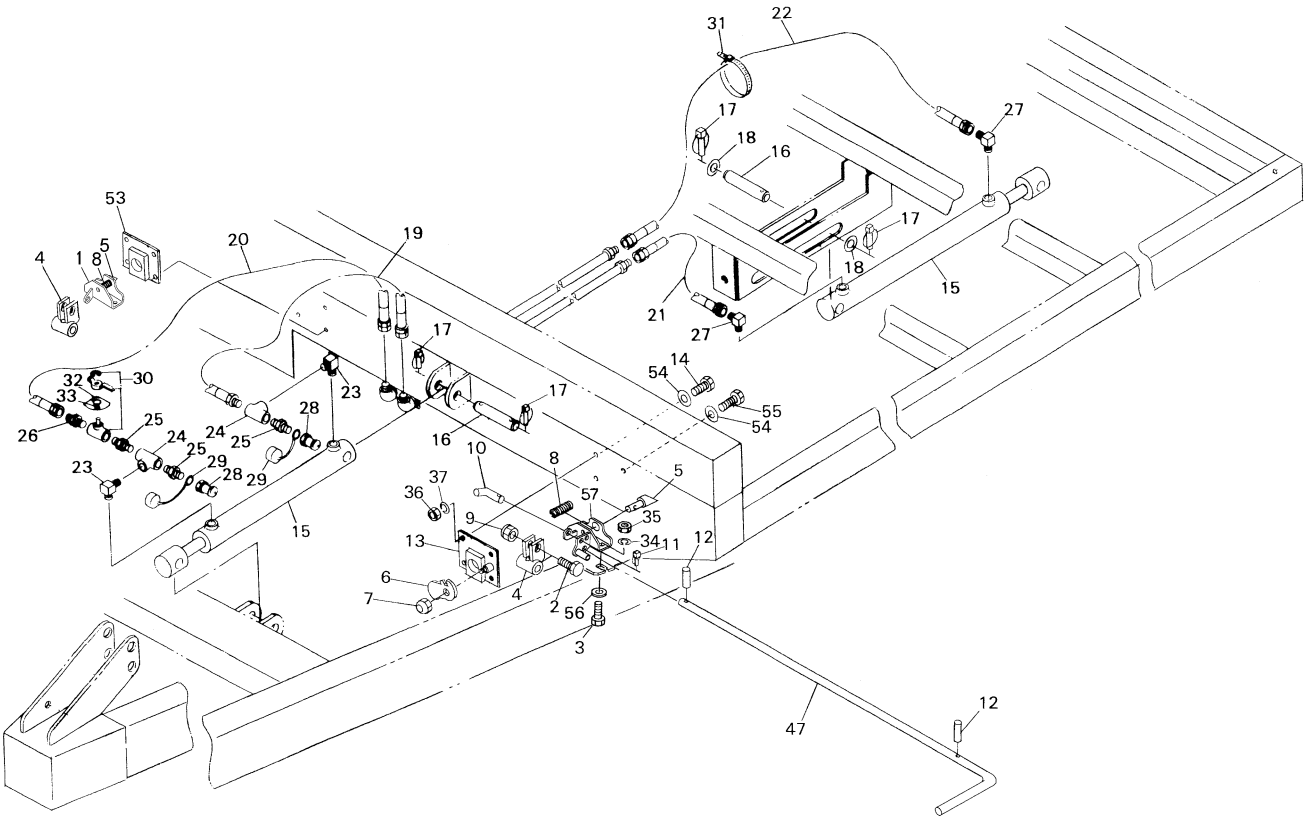

12959-1

見出番号	部品番号	部品名称	個数	備考
1	1327910004	ブラケットＣＰ；Ｒ	1	
2	BSZ08045	コガタボルト　７　Ｍ８×４５	2	
3	BZ16050	ボルト　８．８　Ｍ１６×５０	4	
4	111125000M	ブラケットＣＰ	2	
5	111120100M	ピン	2	
6	111121100M	プレート	1	
7	NNF12	フランジナイロンナット　Ｍ１２	1	
8	111484000M	スプリング	2	
9	NNF08	フランジナイロンナット　Ｍ８	2	
10	107069000M	ピン；φ２０	1	
11	000738000M	リンチピン；６	1	
12	PS080032	スプリングピン　８×３２	2	
13	111122000M	ブラケットＣＰ；Ｌ	1	
14	BZ12035	ボルト　８．８　Ｍ１２×３５	7	
15	1071191306	シリンダ；ＣＷＰ５０×４３５×６５０	2	
16	107120000M	ピン；φ２５×１３０	4	
17	000738000M	リンチピン；６	8	
18	WRA24	ヒラザガネ　Ｍ２４	2	
19	KH0800400AP	ユアツホース　１／２×４００　１－４	1	
20	KH0800750PP	ユアツホース　１／２×７５０　４－４	1	
21	KH0801600PP	ユアツホース　１／２×１６００　４－４	1	
22	KH0802000PP	ユアツホース　１／２×２０００　４－４	1	
23	2086-08	エルボ　ＰＴ１／２	2	
24	2091-08	ティー　ＰＴ１／２	2	
25	2083-08-06	ニップル　ＰＴ１/２×ＰＴ３/８	3	

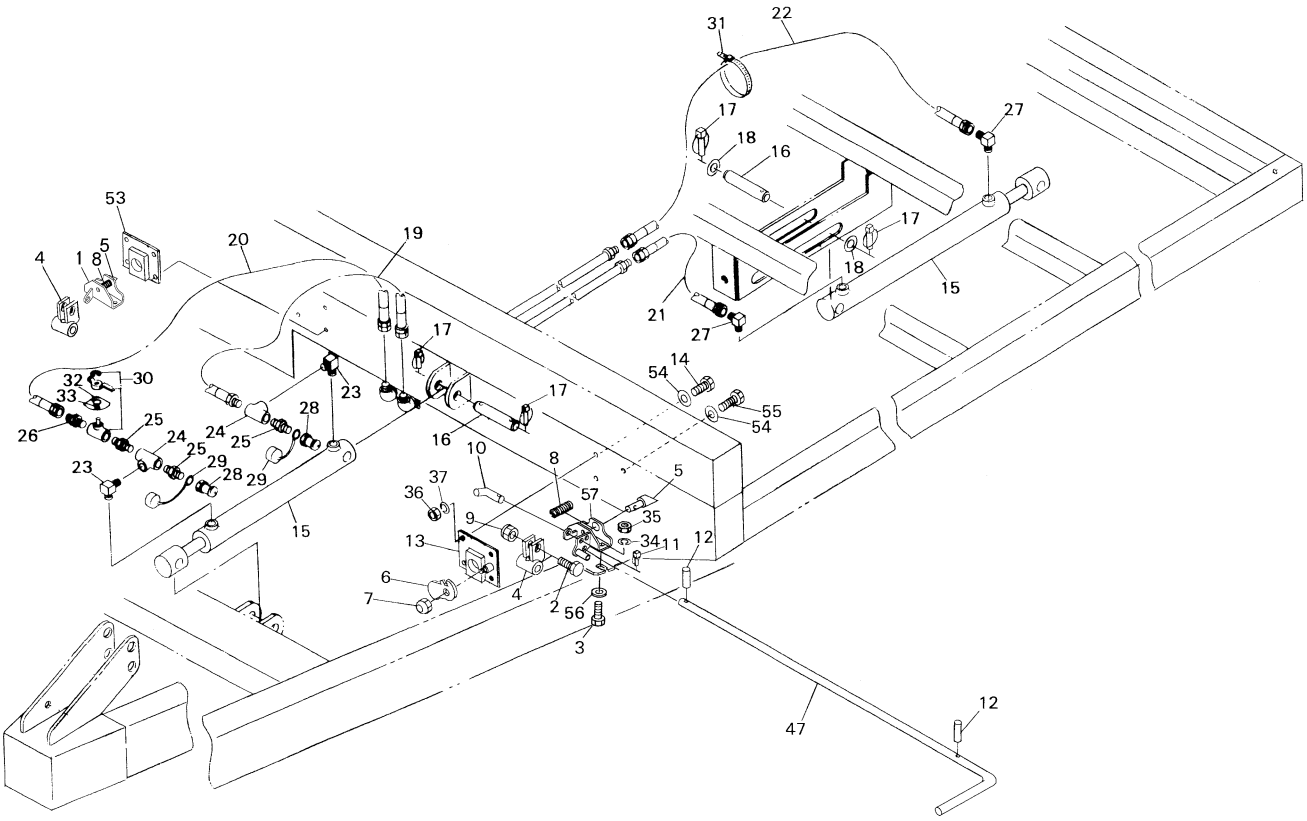

12959-1

見出番号	部品番号	部品名称	個数	備考
26	1013-08-06	ホースニップル　ＰＦ１／２×ＰＴ３／８	1	
27	1033-08	ホースエルボ　ＰＦ１／２×ＰＴ１／２	2	
28	CLF30M	カプラ　オス　ＰＴ３／８	2	
29	0007761000	カプラキャップ；３／８	2	
30	114789000M	ストップバルブ；３／８	1	
31	ILT200	インシュロックタイ　４．７×２０２	2	
32	109838000M	プレート	1	
33	1072960000	ラベル；カイヘイ	1	
34	WSA16	バネザガネ　３ゴウ　Ｍ１６	4	
35	NZ16	ナット　８　２シュ　Ｍ１６	4	
36	NZ12	ナット　８　２シュ　Ｍ１２	8	
37	WSA12	バネザガネ　３ゴウ　Ｍ１２	8	
47	134352000M	ロッド	1	
53	111152000M	ブラケットＣＰ；Ｒ	1	
54	042783600M	ワッシャ；１２	8	
55	BZ12040	ボルト　８．８　Ｍ１２×４０	1	
56	000761100M	ワッシャ；１６	4	
57	1327900004	ブラケットＣＰ；Ｌ	1	

調　整	S－140625D2	R1

本　　社	066-8555	千歳市上長都1061番地2 TEL0123-26-1123 FAX0123-26-2412
千歳営業所	066-8555	千歳市上長都1061番地2 TEL0123-22-5131 FAX0123-26-2035
豊富営業所	098-4100	天塩郡豊富町字上サロベツ1191番地44 TEL0162-82-1932 FAX0162-82-1696
帯広営業所	080-2462	帯広市西22条北1丁目12番地4 TEL0155-37-3080 FAX0155-37-5187
中標津営業所	086-1152	標津郡中標津町北町2丁目16番2 TEL0153-72-2624 FAX0153-73-2540
花巻営業所	028-3172	岩手県花巻市石鳥谷町北寺林第11地割120番3 TEL0198-46-1311 FAX0198-45-5999
仙台営業所	983-0013	宮城県仙台市宮城野区中野字神明179-1 TEL022-388-8673 FAX022-388-8735
小山営業所	323-0158	栃木県小山市梁2512-1 TEL0285-49-1500 FAX0285-49-1560
犬山出張所	484-0894	愛知県犬山市羽黒字合戦橋5番1 TEL0568-69-1200 FAX0568-69-1210
岡山営業所	700-0973	岡山県岡山市北区下中野704-103 TEL086-243-1147 FAX086-243-1269
熊本営業所	861-8030	熊本県熊本市東区小山町1639-1 TEL096-389-6650 FAX096-389-6710
都城営業所	885-1202	宮崎県都城市高城町穂満坊1003-2 TEL0986-53-2222 FAX0986-53-2233

☆. 26. 09. 1S D3