STAR

ジャイロレーキ

部　品　表

製品コード	K46300	K46301	K46302	K46303
型　　式	MGR2230	MGR2230-0S	MGR2230-3S	MGR2230-4S
部品供給型式	UGR2230-04			

製品コード	K46304	K46305	K46306	K40307
型　　式	MGR2640	MGR2640-0S	MGR2640-3S	MGR2640-4S
部品供給型式	UGR2640-04			

・部品ご注文の際は、必ず部品供給型式をご連絡ください。
・補用部品の一部には、まとめ・セット販売のみの部品があります。

株式会社IHIアグリテック

部　品　表

部品のご注文について

1．部品ご注文の際は、下記項目をご連絡ください。
　① 製 品 名
　② 部品供給型式（型式）
　③ 部品名称
　④ 部品番号
　⑤ 個　　数

※部品供給型式は部品表表紙および、本体に貼付のネームプレートに表示しています。

2．個数欄の［ー］、［／］は、以下のことを表しております。

［ー］･･･シムなど、組み込まれている個数が製品個々により異なる部品

［／］･･･アッセイ品に含まれる部品で単品では供給しない部品

3．見出番号が［　　］になっているものは、通常部品と違い、納期が長くかかりますので、その都度ご相談させていただきます。

4．補用部品の一部には、まとめ・セット販売のみの部品があります。ご注文の際はご確認ください。また部品表上､分解されていない部品はセット販売のみの対応とさせていただきます。

※部品は改良等により予告なく形状・材質を変更することがあります。

補修部品の供給年限について

補修部品は当社純正部品をお買い求めください。
市販類似品をお使いになりますと、機械の不調や性能に影響する場合があります。
この製品の補修用部品の供給年限（期間）は、製造打ち切り後９年です。ただし、供給年限内であっても、特殊部品については納期などをご相談させていただく場合もあります。
補修部品の供給は原則的には上記の供給年限で終了しますが、供給年限経過後であっても、部品供給のご要請があった場合は納期および価格についてご相談させていただきます。

保証について

機械の改造は故障の原因となりますので、行わないでください。
改造した場合や取扱説明書に述べられた正しい使用目的と異なる場合は、保証の対象外になりますのでご注意ください。

MGR2230　ジャイロレーキ
フレーム・ロータ

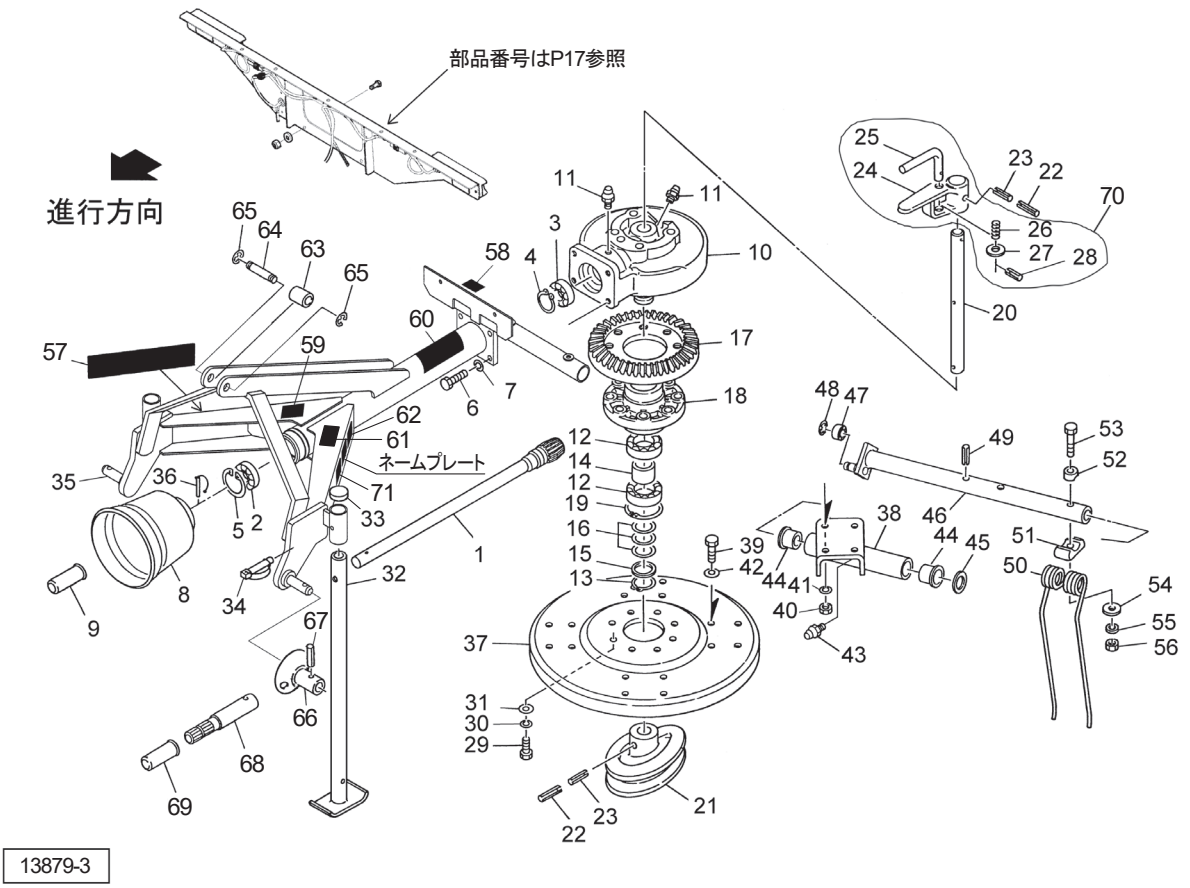

見出番号	部品番号	部品名称	個数	備考
1	1592320002	ピニオンシャフトＣＰ	1	
2	J6305LLU	ボールベアリング　６３０５ＬＬＵ	1	
3	J6208LLU	ボールベアリング　６２０８ＬＬＵ	1	
4	DC040	Ｃガタトメワ　ジク　４０	1	
5	DHC062	Ｃガタトメワ　アナ　６２	1	
6	BZ12040	ボルト　８．８　Ｍ１２×４０	4	
7	WSA12	バネザガネ　３ゴウ　Ｍ１２	4	
8	0008230000	ＰＩＣカバー；１	1	
9	0003960000	ＰＩＣキャップ；２５	1	
10	1043100003	ロータギヤケース	1	
11	ONA6	グリースニップル　Ａ　Ｍ６	2	
12	J6010LLU	ボールベアリング　６０１０ＬＬＵ	2	
13	DC050	Ｃガタトメワ　ジク　５０	1	
14	069839000M	カラー；５２．９×３０	1	
15	072391100M	スペーサ；５０×２．０	1	
16	0648621000	シム；６１	－	
17	1592300002	ロータギヤ；Ｍ４．５×５５Ｔ	1	
18	0914441003	ロータハウジング	1	
19	DHC080	Ｃガタトメワ　アナ　８０	1	
20	0914731002	シャフト	1	
21	0723963003	カム	1	
22	PS100050W	スプリングピン　ダブルヨウ　１０×５０	2	
23	PS060050W	スプリングピン　ダブルヨウ　６×５０	2	
24	0723972003	レバー	1	
25	072398000M	ロックピン	1	

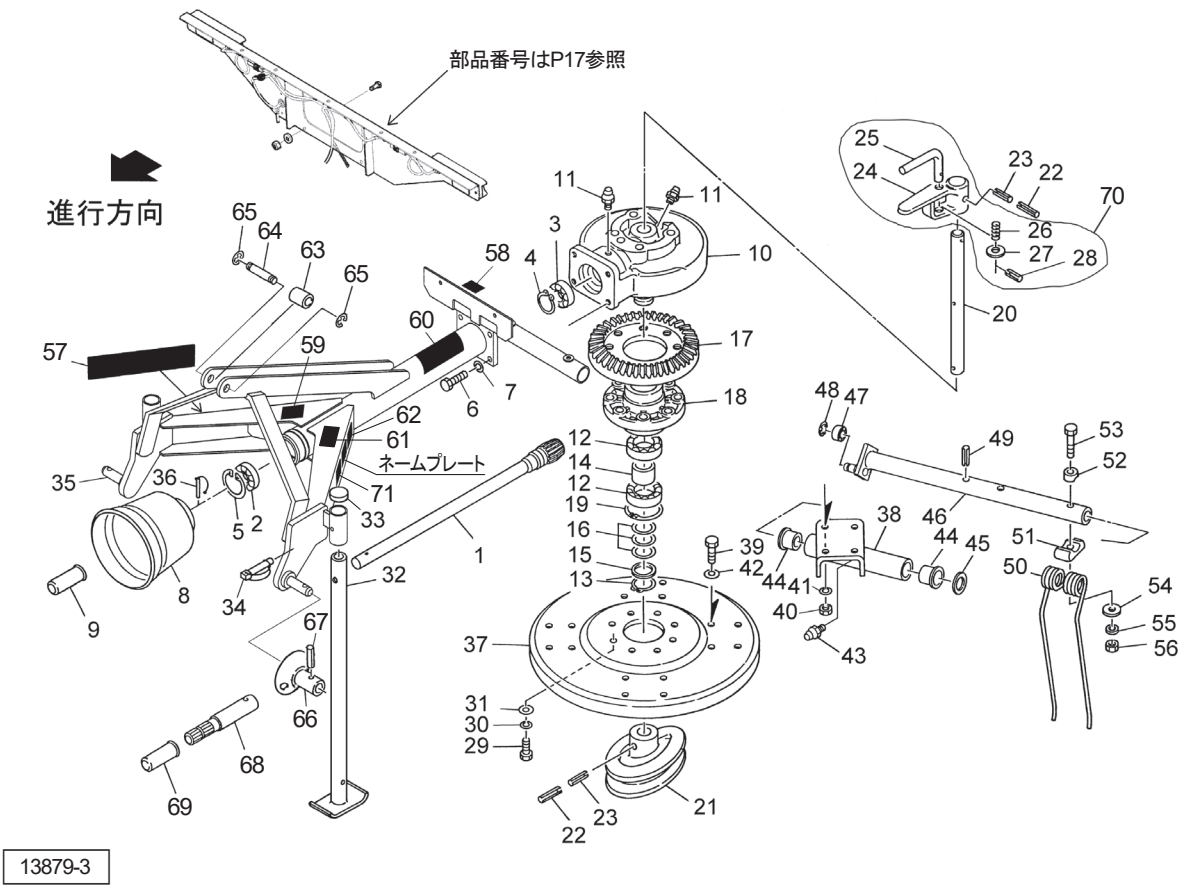

見出番号	部品番号	部品名称	個数	備考
26	069543100M	スプリング；Ａ	1	
27	WRA16	ヒラザガネ　Ｍ１６	1	
28	PS050032	スプリングピン　５×３２	1	
29	BSZ10040	コガタボルト　７　Ｍ１０×４０	8	
30	WSA10	バネザガネ　３ゴウ　Ｍ１０	8	
31	044098500M	ワッシャ；１０	8	
32	0739775004	スタンドＣＰ；５５０	2	
33	0008510000	キャップ；２８．６	2	
34	000453000M	デルタピン；９	2	
35	1393683003	フレームＣＰ；２２	1	
36	000461300Y	ピンＣＰ；８	1	
37	0724010003	ロータプレート	1	
38	0724022004	アームサポートＣＰ	4	
39	BSZ10030	コガタボルト　７　Ｍ１０×３０	16	
40	NSZ10	コガタナット　８　２シュ　Ｍ１０	16	
41	WSA10	バネザガネ　３ゴウ　Ｍ１０	16	
42	044098500M	ワッシャ；１０	16	
43	ONA6	グリースニップル　Ａ　Ｍ６	4	
44	0640350000	ナイロンブッシュ	8	
45	065487000M	シム；３５×１．２	4	
46	1388660004	タインアームＣＰ；２２	4	
47	JSBX0126LLU	ユニットヨウベアリング　ＳＢＸ０１２６ＬＬＵ	4	
48	DE010	Ｅガタトメワ　１０	4	
49	PS080050	スプリングピン　８×５０	4	
50	0724040006	タイン	8	

MGR2230　ジャイロレーキ
フレーム・ロータ

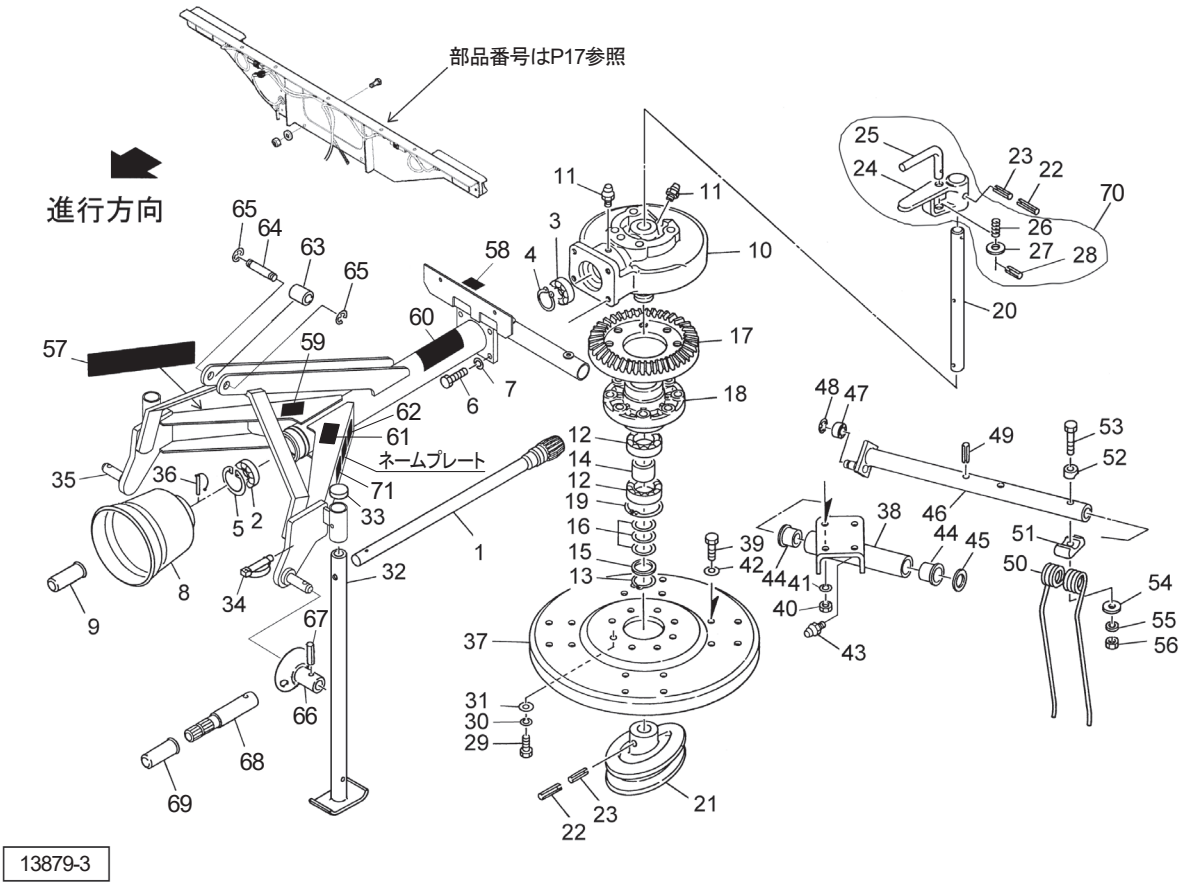

見出番号	部品番号	部品名称	個数	備考
51	065481000M	タインザガネ；Ｕ	8	
52	072422000M	タインザガネ	8	
53	BZ12085	ボルト　８．８　Ｍ１２×８５	8	
54	065482200M	ワッシャ；１２	8	
55	WSA12	バネザガネ　３ゴウ　Ｍ１２	8	
56	NNF12	フランジナイロンナット　Ｍ１２	8	
57	1339070000	ＳＴＡＲマークラベル；４０（シンボルツキ）	1	
58	1300650000	ラベル；サギョウイチ	1	
59	0889841000	ラベル；ヘーメーカ	1	
60	1511820000	ラベル；警告　２６９	1	
61	1064830000	ラベル；警告　６９	1	
62	1064740000	ラベル；警告　６０	1	
63	089222000M	カラー	1	●
64	107409000M	ピン	1	●
65	DE015	Ｅガタトメワ　１５	2	●
66	1606080000	ガイドＡｓｓｙ	2	● 見67付
67	PS080032	スプリングピン　８×３２	2	●
68	0943372004	ＰＩＣシャフト	1	■
69	0000963000	ＰＩＣキャップ；３５	1	■
70	1598160000	レバーＡｓｓｙ	1	
71	1064191000	ラベル；警告　３８	1	
72	1601710000	ロータギヤ・ピニオンシャフトＡｓｓｙ	1	見1、17 ASY

●0S・3S・4Sタイプ　■0S・4Sタイプ

MGR2640　ジャイロレーキ
フレーム･ロータ

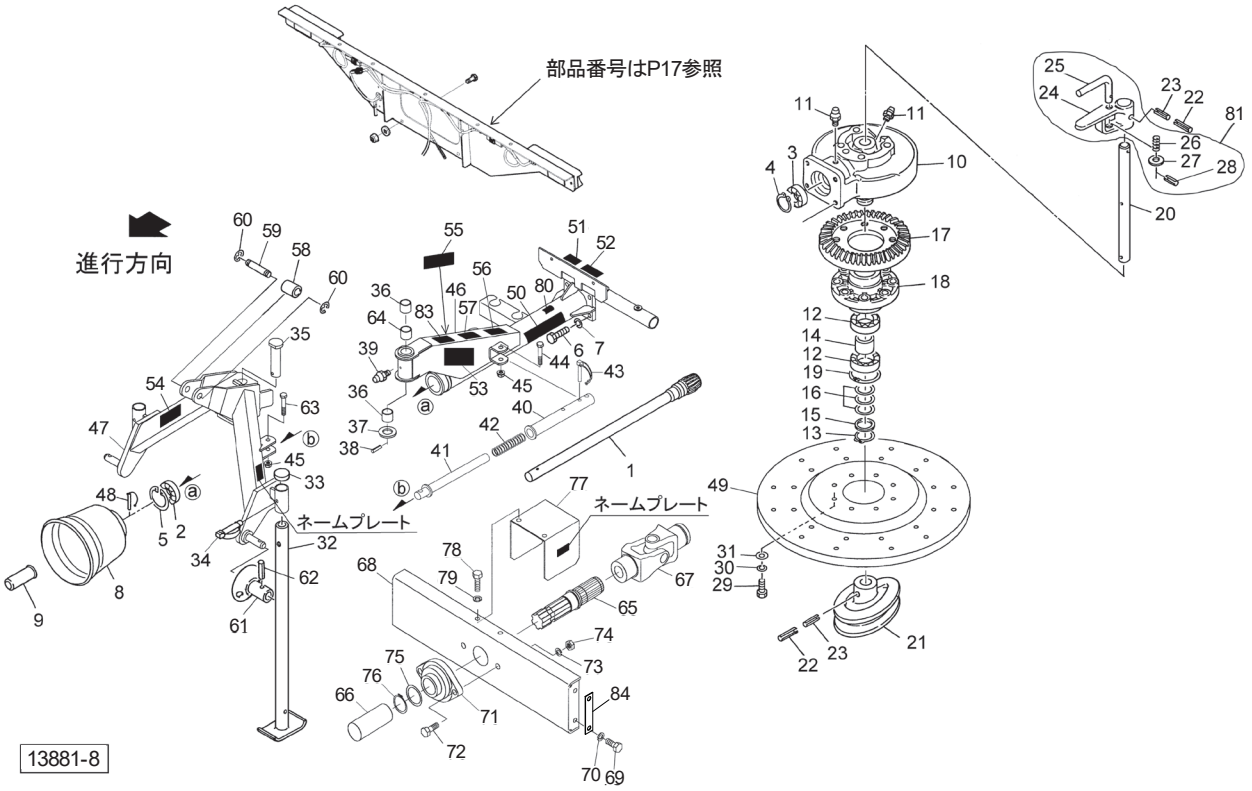

見出番号	部品番号	部品名称	個数	備考
1	1592320002	ピニオンシャフトＣＰ	1	
2	J6305LLU	ボールベアリング　６３０５ＬＬＵ	1	
3	J6208LLU	ボールベアリング　６２０８ＬＬＵ	1	
4	DC040	Ｃガタトメワ　ジク　４０	1	
5	DHC062	Ｃガタトメワ　アナ　６２	1	
6	BZ12040	ボルト　８．８　Ｍ１２×４０	4	
7	WSA12	バネザガネ　３ゴウ　Ｍ１２	4	
8	0008230000	ＰＩＣカバー；１	1	
9	0003960000	ＰＩＣキャップ；２５	1	
10	1043100003	ロータギヤケース	1	
11	ONA6	グリースニップル　Ａ　Ｍ６	2	
12	J6010LLU	ボールベアリング　６０１０ＬＬＵ	2	
13	DC050	Ｃガタトメワ　ジク　５０	1	
14	069839000M	カラー；５２．９×３０	1	
15	072391100M	スペーサ；５０×２．０	1	
16	0648621000	シム；６１	−	
17	1592300002	ロータギヤ；Ｍ４．５×５５Ｔ	1	
18	0914441003	ロータハウジング	1	
19	DHC080	Ｃガタトメワ　アナ　８０	1	
20	0914731002	シャフト	1	
21	0723963003	カム	1	
22	PS100050W	スプリングピン　ダブルヨウ　１０×５０	2	
23	PS060050W	スプリングピン　ダブルヨウ　６×５０	2	
24	0723972003	レバー	1	
25	072398000M	ロックピン	1	

MGR2640　ジャイロレーキ
フレーム･ロータ

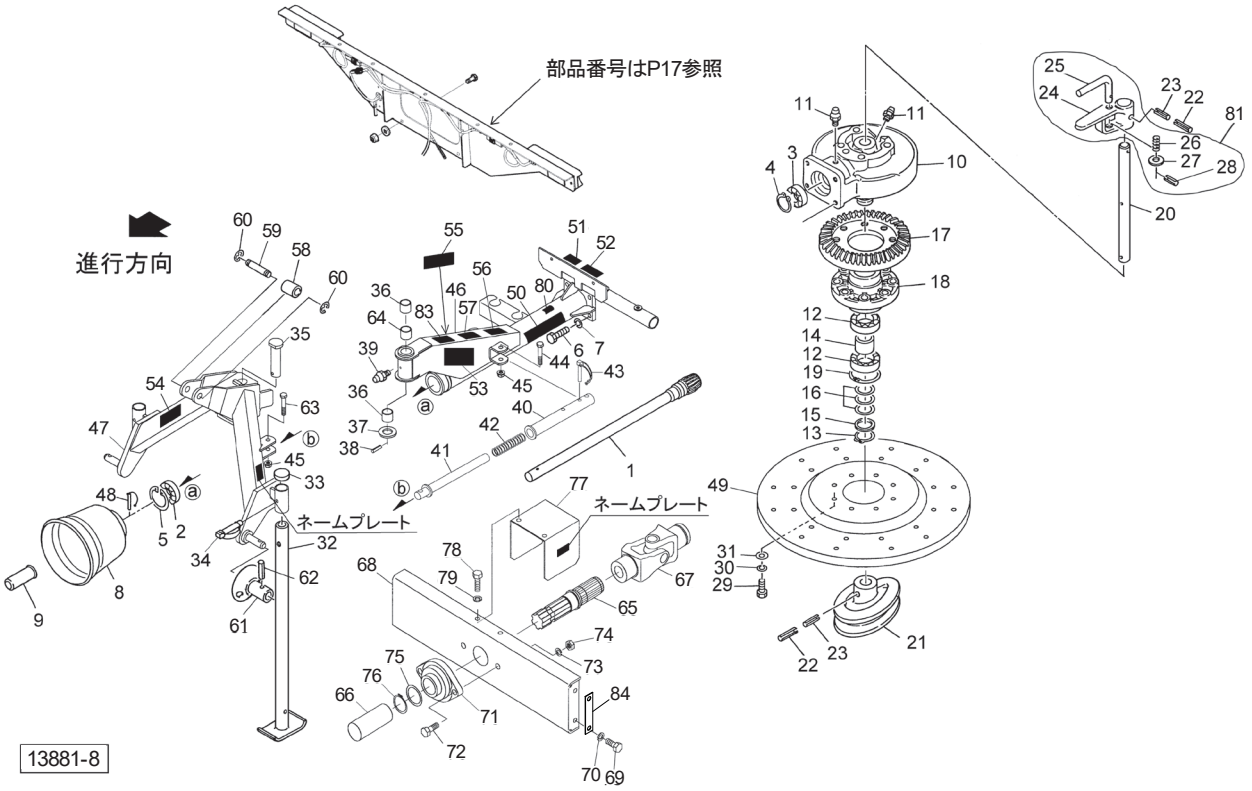

見出番号	部品番号	部品名称	個数	備考
26	069543100M	スプリング；Ａ	1	
27	WRA16	ヒラザガネ　Ｍ１６	1	
28	PS050032	スプリングピン　５×３２	1	
29	BSZ10040	コガタボルト　７　Ｍ１０×４０	8	
30	WSA10	バネザガネ　３ゴウ　Ｍ１０	8	
31	044098500M	ワッシャ；１０	8	
32	0739775004	スタンドＣＰ；５５０	2	
33	0008510000	キャップ；２８．６	2	
34	000453000M	デルタピン；９	2	
35	138869000M	ピン	1	
36	KBB-3030B	カーボンドライベアリング　Ｂ　３０×３４×３０	2	
37	WRA30	ヒラザガネ　Ｍ３０	1	
38	PS080055	スプリングピン　８×５０	1	
39	ONA6	グリースニップル　Ａ　Ｍ６	1	
40	1404830003	パイプＣＰ	2	
41	140485000M	ロッドＣＰ	2	
42	140488000M	スプリング；Ａ３５×３０×１９５	2	
43	069868000M	デルタピン；１２	2	
44	BZ12070	ボルト　８．８　Ｍ１２×７０	2	
45	NNF12	フランジナイロンナット　Ｍ１２	4	
46	1391585003	フレームＣＰ；２６	1	
47	1391593003	３Ｐフレーム Ｃ Ｐ	1	
48	000461300Y	ピンＣＰ；８	1	
49	0914900003	ロータプレート；２５	1	
50	1339070000	ＳＴＡＲマークラベル；４０（シンボルツキ）	1	

見出番号	部品番号	部品名称	個数	備考
51	1300650000	ラベル；サギョウイチ	1	
52	1406870000	ラベル；サギョウイチ　Ｂ	1	
53	1406880000	ラベル；サギョウイチ　Ｃ	1	
54	0889841000	ラベル；ヘーメーカ	1	
55	1064191000	ラベル；警告　３８	1	
56	1064830000	ラベル；警告　６９	1	
57	1064740000	ラベル；警告　６０	1	
58	089222000M	カラー	1	●
59	107409000M	ピン	1	●
60	DE015	Ｅガタトメワ　１５	2	●
61	1606080000	ガイドＡｓｓｙ	2	●　見62付
62	PS080032	スプリングピン　８×３２	2	●
63	BZ12060	ボルト　８．８　Ｍ１２×６０	2	
64	KBB-3040B	カーボンドライベアリング　Ｂ　３０×３４×４０	1	
65	1404910002	ＰＩＣシャフト	1	■
66	0000963000	ＰＩＣキャップ；３５	1	■
67	1404950006	ジョイントＡｓｓｙ	1	■
68	1404921003	ブラケットＣＰ	1	■
69	BSZ08035	コガタボルト　７　Ｍ８×３５	4	■
70	WSA08	バネザガネ　３ゴウ　Ｍ８	4	■
71	JCSFB207LLU	ベアリングユニット　ＣＳＦＢ２０７ＬＬＵ	1	■
72	BSZ10030	コガタボルト　７　Ｍ１０×３０	2	■
73	WSA10	バネザガネ　Ｍ１０	2	■
74	NSZ10	コガタナット　８　２シュ　Ｍ１０	2	■
75	074781000M	ワッシャ；３５．５×４５×２．３	1	■
76	DC035	Ｃガタトメワ　ジク　３５	1	■
77	1404940003	カバーＣＰ	1	■
78	BSZ08020	コガタボルト　７　Ｍ８×２０	2	■
79	WSA08	バネザガネ　３ゴウ　Ｍ８	2	■
80	1511410000	ラベル；ツキササリチュウイ	1	
81	1598160000	レバーＡｓｓｙ	1	
82	1601710000	ロータギヤ・ピニオンシャフトＡｓｓｙ	1	見1、17　ASY
83	1511820000	ラベル；警告　２６９	1	
84	1419220000	シム	4	■

●0S･3S･4Sタイプ　■0S･4Sタイプ

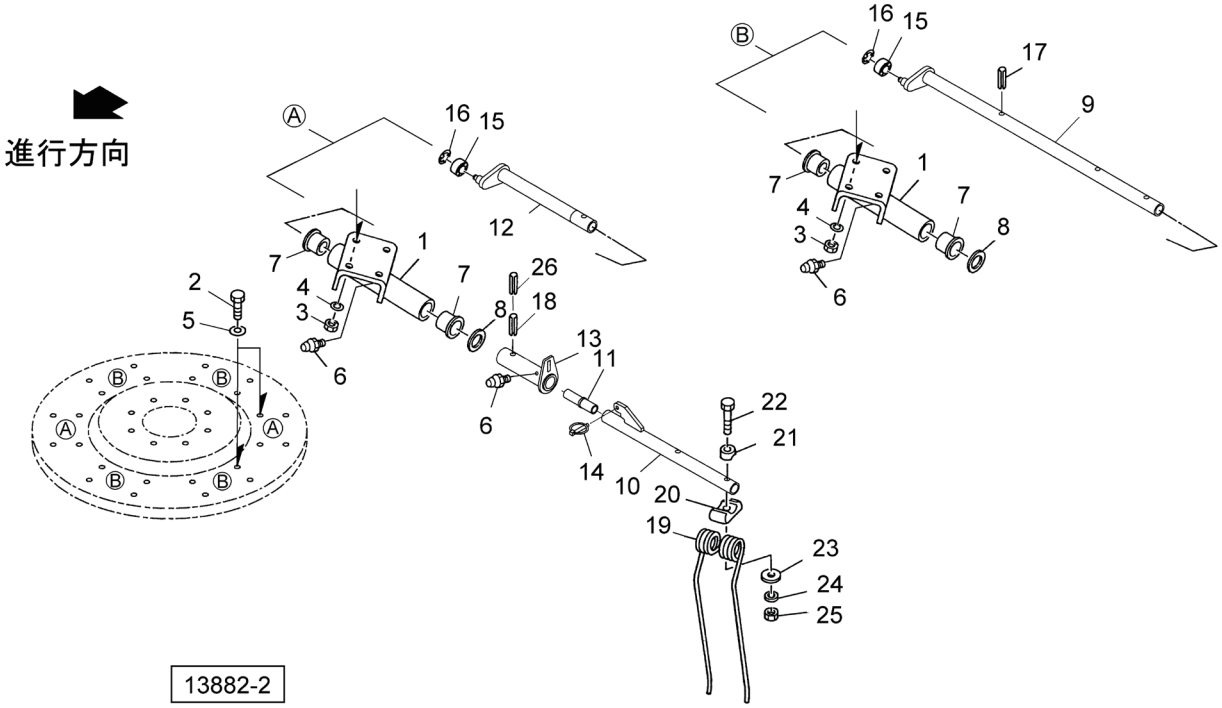

見出番号	部品番号	部品名称	個数	備考
1	0724022004	アームサポートＣＰ	6	
2	BSZ10030	コガタボルト　７　Ｍ１０×３０	24	
3	NSZ10	コガタナット　８　２シュ　Ｍ１０	24	
4	WSA10	バネザガネ　３ゴウ　Ｍ１０	24	
5	044098500M	ワッシャ；１０	24	
6	ONA6	グリースニップル　Ａ　Ｍ６	8	
7	0640350000	ナイロンブッシュ	12	
8	065487000M	シム；３５×１．２	6	
9	1388700004	タインアームＣＰ；２６	4	
10	1388720004	タインアームＣＰ；２６Ｓ	2	
11	1388750000	ストッパ	2	
12	1388760004	カムアームＣＰ；２６	2	
13	1388780004	アームホルダＣＰ	2	
14	000739000M	リンチピン；９	2	
15	JSBX0126LLU	ユニットヨウベアリング　ＳＢＸ０１２６ＬＬＵ	6	
16	DE010	Ｅガタトメワ　１０	6	
17	PS080050	スプリングピン　８×５０	4	
18	PS100050W	スプリングピン　ダブルヨウ　１０×５０	2	
19	0724040006	タイン	12	
20	065481000M	タインザガネ；Ｕ	12	
21	072422000M	タインザガネ	12	
22	BZ12085	ボルト　８．８　Ｍ１２×８５	12	
23	065482200M	ワッシャ；１２	12	
24	WSA12	バネザガネ　３ゴウ　Ｍ１２	12	
25	NNF12	フランジナイロンナット　Ｍ１２	12	
26	PS060050W	スプリングピン　ダブルヨウ　６×５０	2	

MGR2230　ジャイロレーキ
アクスル･ガード

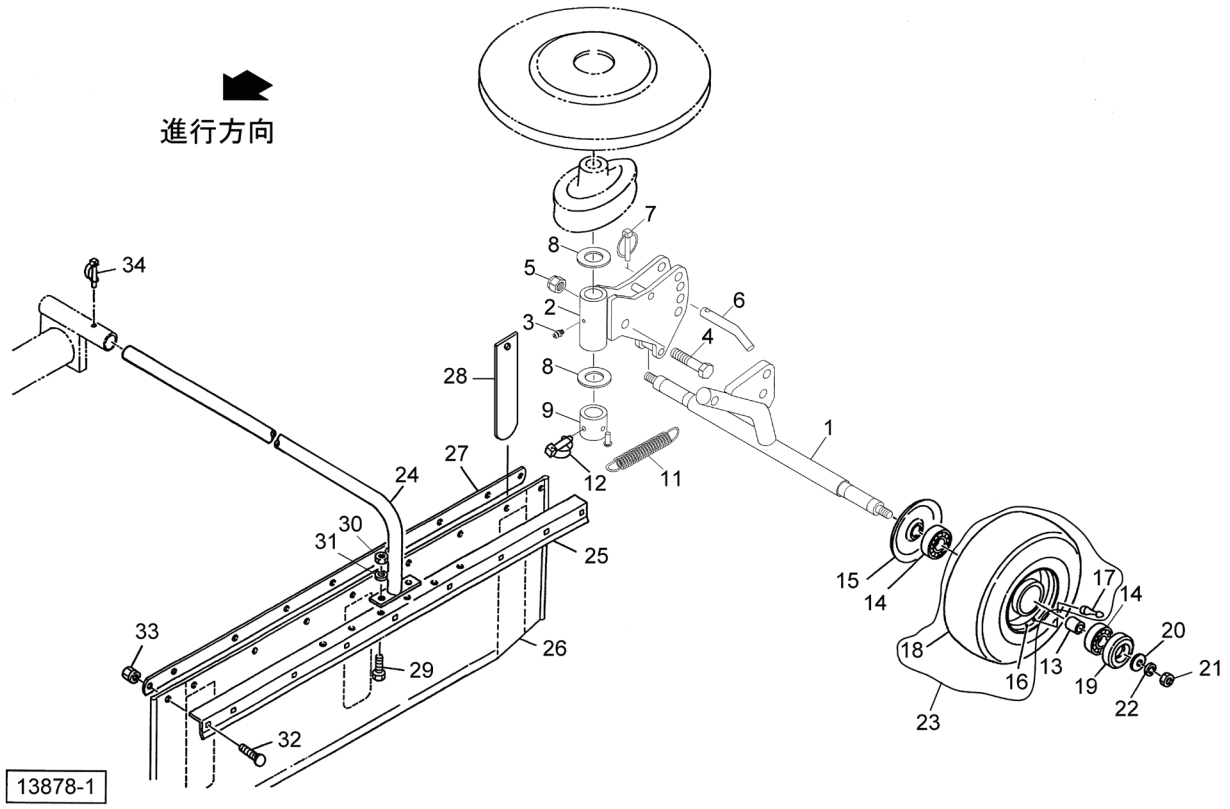

見出番号	部品番号	部品名称	個数	備考
1	1406890004	アクスルＣＰ	1	
2	1408680004	ブラケットＣＰ	1	
3	ONA6	グリースニップル　Ａ　Ｍ６	1	
4	BZ16075	ボルト　８．８　Ｍ１６×７５	1	
5	NN16	ナイロンナット　Ｍ１６	1	
6	083929100M	サポートピン；１６	1	
7	000739000M	リンチピン；９	1	
8	WRA30	ヒラザガネ　Ｍ３０	2	
9	140869000M	カラーＣＰ	1	
11	140871000M	スプリング；Ｈ３．２×２５×１００	1	
12	000453000M	デルタピン；９	1	
13	089247000M	カラー	2	
14	J6205LLU	ボールベアリング　６２０５ＬＬＵ	4	
15	000525000M	キャップ	2	
16	000504000C	ホイール；３．５０×６ＤＣ	2	
17	RTR412	リムバルブステム　４１２	2	
18	0005090000	タイヤ；１３×５．００－６－４ＰＲ	2	
19	000762000M	キャップ	2	
20	072968100M	ワッシャ；１４	2	
21	NZ14	ナット　８　２シュ　Ｍ１４	2	
22	WSA14	バネザガネ　３ゴウ　Ｍ１４	2	
23	1600561000	タイヤサブＡＳ；１３×５．００－６－４ＰＲ	2	見16～18付
24	0817993004	アームＣＰ	1	
25	1196760004	アングル	1	

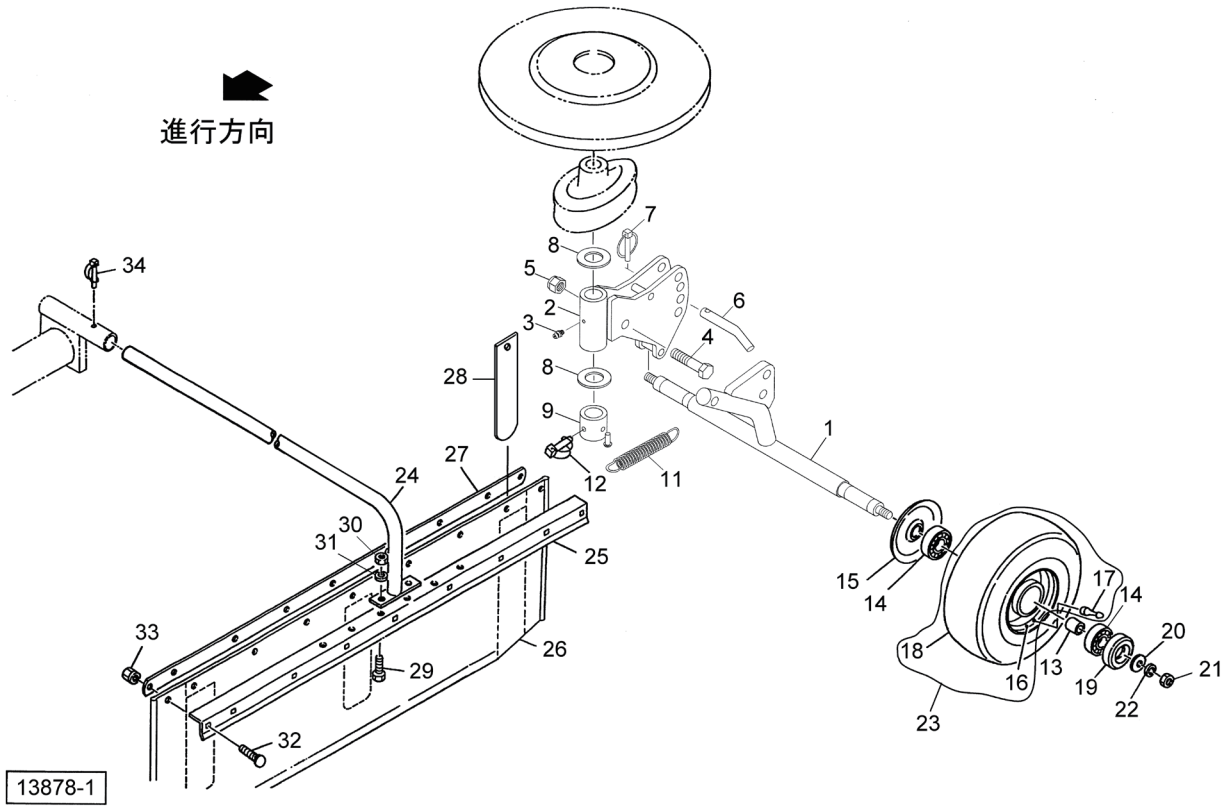

見出番号	部品番号	部品名称	個数	備考
26	1393210000	ウインドローガード	1	
27	1196750004	ステー	1	
28	1196820004	イタバネ	3	
29	BSZ10025	コガタボルト　７　Ｍ１０×２５	2	
30	NSZ10	コガタナット　８　２シュ　Ｍ１０	2	
31	WSA10	バネザガネ　３ゴウ　Ｍ１０	2	
32	055474000M	カクネボルト　８．８　Ｍ８×２０	7	
33	NSP08	コガタスプリングナット　４　Ｍ８	7	
34	069868000M	デルタピン；１２	1	

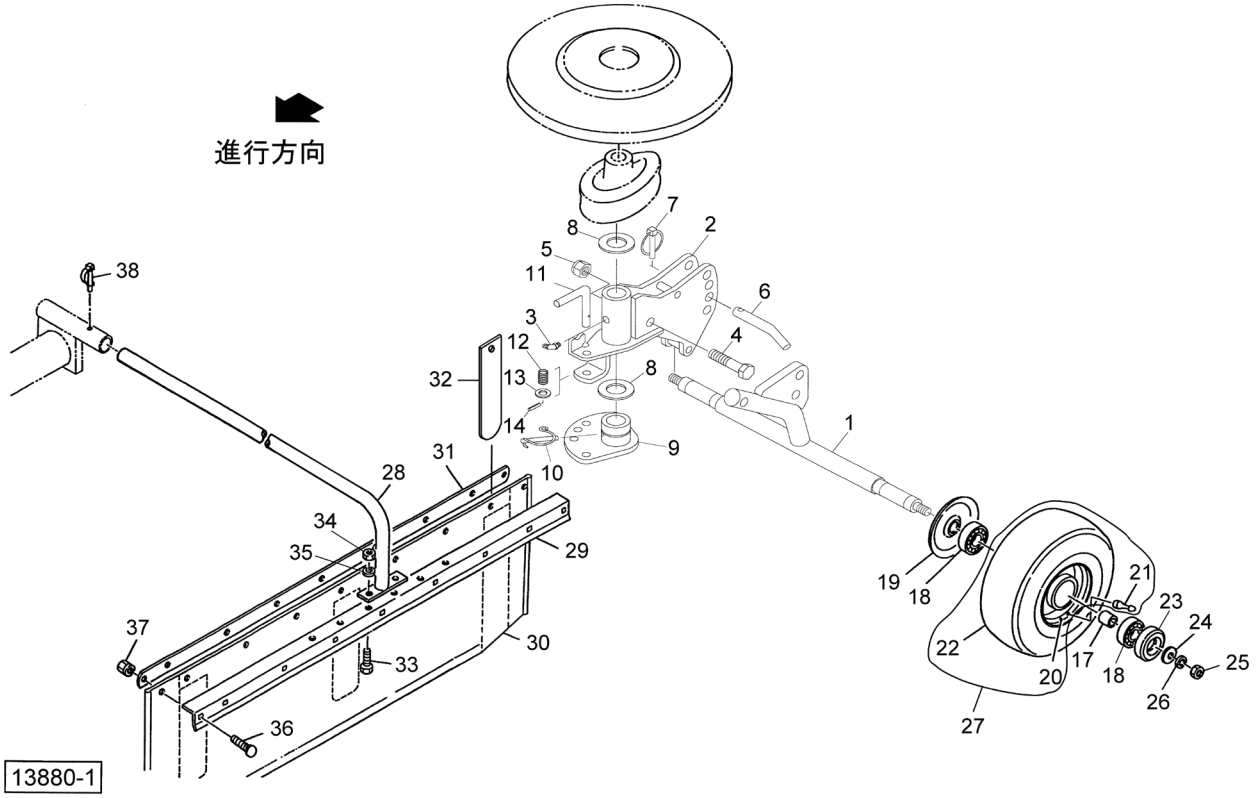

見出番号	部品番号	部品名称	個数	備考
1	1406890004	アクスルＣＰ	1	
2	1404740004	ブラケットＣＰ	1	
3	ONB6	グリースニップル　Ｂ　Ｍ６	1	
4	BZ16075	ボルト　８．８　Ｍ１６×７５	1	
5	NN16	ナイロンナット　Ｍ１６	1	
6	083929100M	サポートピン；１６	1	
7	000739000M	リンチピン；９	1	
8	WRA30	ヒラザガネ　Ｍ３０	2	
9	140479000M	ストッパＣＰ	1	
10	000461300Y	ピンＣＰ；８	1	
11	140482000M	ピン	1	
12	078897100M	スプリング	1	
13	WRA12	ヒラザガネ　Ｍ１２	1	
14	PS030020	スプリングピン　３×２０	1	
17	089247000M	カラー	2	
18	J6205LLU	ボールベアリング　６２０５ＬＬＵ	4	
19	000525000M	キャップ	2	
20	000504000C	ホイール；３．５０×６ＤＣ	2	
21	RTR412	リムバルブステム　４１２	2	
22	0005090000	タイヤ；１３×５．００－６－４ＰＲ	2	
23	000762000M	キャップ	2	
24	072968100M	ワッシャ；１４	2	
25	NZ14	ナット　８　２シュ　Ｍ１４	2	

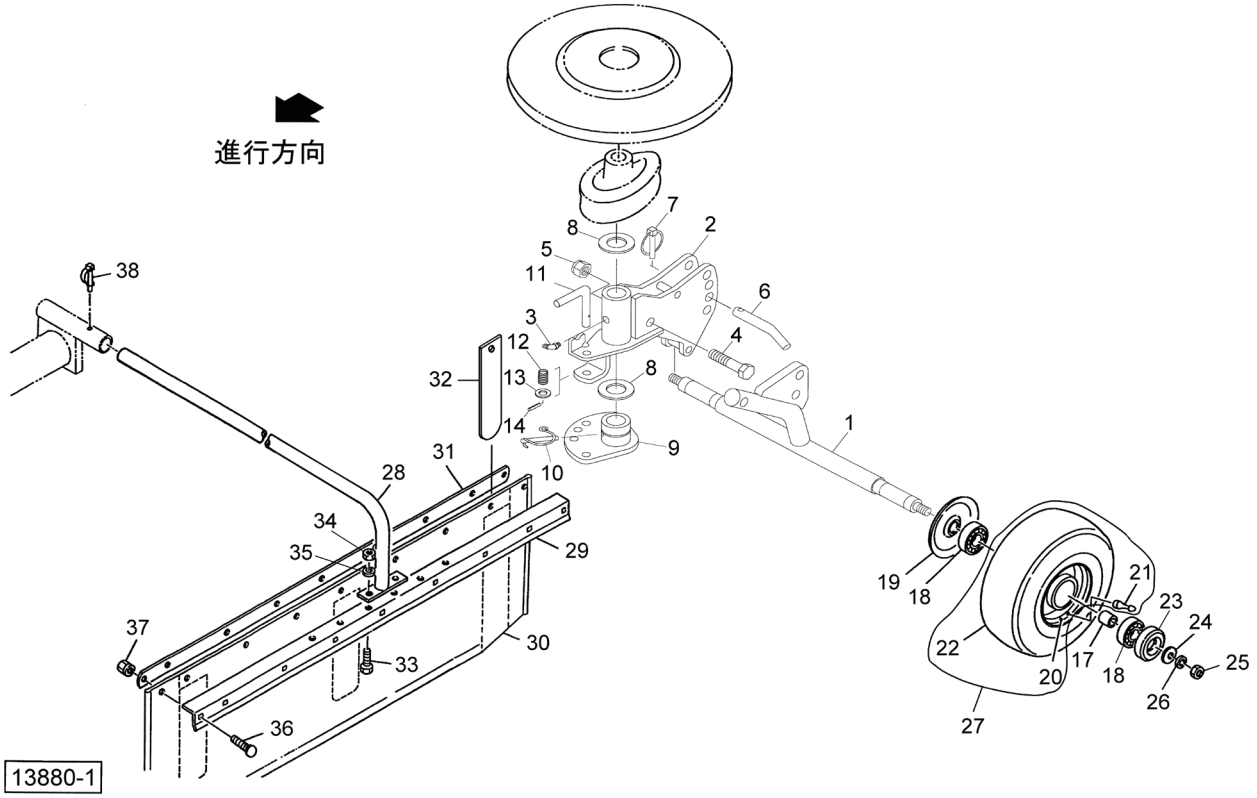

見出番号	部品番号	部品名称	個数	備考
26	WSA14	バネザガネ　３ゴウ　Ｍ１４	2	
27	1600561000	タイヤサブＡＳ；１３×５．００－６－４ＰＲ	2	見20～22付
28	0817993004	アームＣＰ	1	
29	1196760004	アングル	1	
30	1393210000	ウインドローガード	1	
31	1196750004	ステー	1	
32	1196820004	イタバネ	3	
33	BSZ10025	コガタボルト　７　Ｍ１０×２５	2	
34	NSZ10	コガタナット　８　２シュ　Ｍ１０	2	
35	WSA10	バネザガネ　３ゴウ　Ｍ１０	2	
36	055474000M	カクネボルト　８．８　Ｍ８×２０	7	
37	NSP08	コガタスプリングナット　４　Ｍ８	7	
38	069868000M	デルタピン；１２	1	

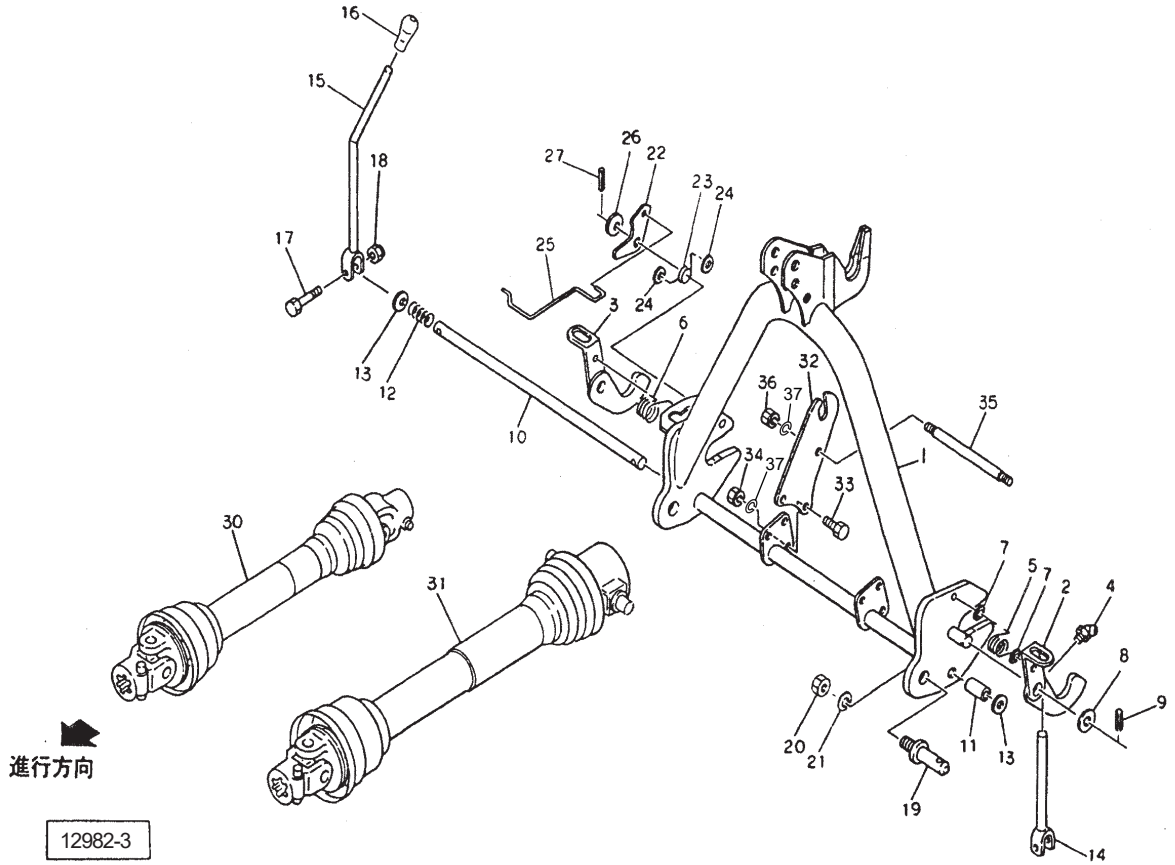

見出番号	部品番号	部品名称	個数	備考
1	1158090004	オートヒッチＣＰ；Ｓ	1	◇
2	115795000M	フックＣＰ；Ｌ	1	◇
3	115796000M	フックＣＰ；Ｒ	1	◇
4	ONB6	グリースニップル　Ｂ　Ｍ６	2	◇
5	089217000M	スプリング；Ｌ	1	◇
6	099599100M	スプリング；Ｒ	1	◇
7	WRA06	ヒラザガネ　Ｍ６	4	◇
8	WRA20	ヒラザガネ　Ｍ２０	2	◇
9	PS060040	スプリングピン　６×４０	2	◇
10	115820000M	シャフト；Ｓ	1	◇
11	115818000M	カラー；２１．６×３０	1	◇
12	115819000M	スプリング；Ａ４．０×２５×６０	1	◇
13	WRA20	ヒラザガネ　Ｍ２０	2	◇
14	115801000M	レバーＣＰ；Ｌ	1	◇
15	115803000M	レバーＣＰ；Ｒ	1	◇
16	0006810000	ニギリ；１４	1	◇
17	BSZ08045	コガタボルト　７　Ｍ８×４５	2	◇
18	NNF08	フランジナイロンナット　Ｍ８	2	◇
19	1606070000	ロワーリンクピンＡｓｓｙ；０・Ｉ	2	◇　見19、20、21付
20	NZ22150	ナット　８　２シュ　Ｍ２２×１．５０	2	◇
21	WS22	バネザガネ　２ゴウ　Ｍ２２	2	◇
22	099603100M	アーム	1	◇
23	099604100M	スプリング	1	◇
24	WRA06	ヒラザガネ　Ｍ６	2	◇
25	099605000M	ガイド	1	◇

◇3S･4Sタイプ　△標準タイプ
□3Sタイプ　▲4Sタイプ

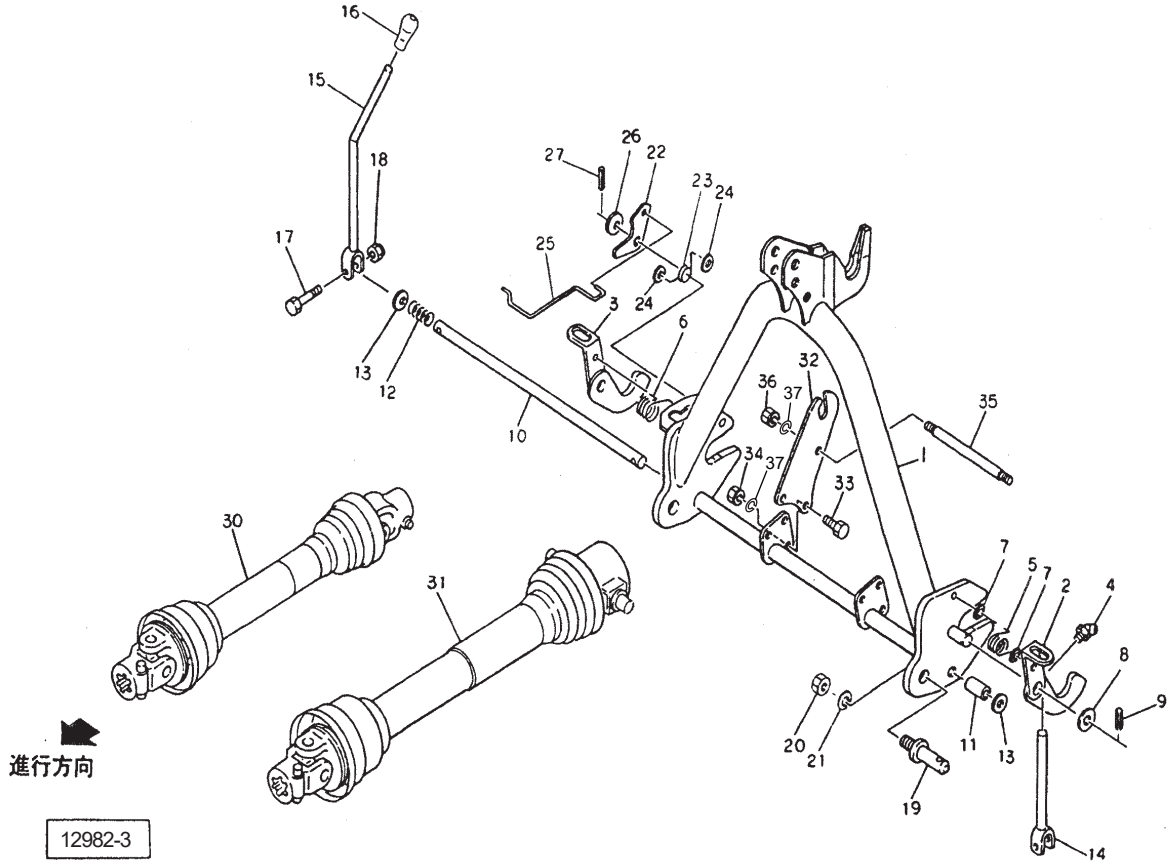

見出番号	部品番号	部品名称	個数	備考
26	WRA16	ヒラザガネ　Ｍ１６	1	◇
27	PS060032	スプリングピン　６×３２	1	◇
30	JSSC060ASY	ジョイント　クミ　ＳＳＣ－６０	1	△
30	JSSC070ASY	ジョイント　クミ　ＳＳＣ－７０	1	□
31	JQWM050ASY	ジョイント　クミ　ＱＷＭ－５０	1	▲
32	107399000M	サポート	2	▲
33	BSZ10025	コガタボルト　７　Ｍ１０×２５	6	▲
34	NSZ10	コガタナット　８　２シュ　Ｍ１０	6	▲
35	107400000M	ロッド	1	▲
36	NSZ10	コガタナット　８　２シュ　Ｍ１０	2	▲
37	WSA10	バネザガネ　３ゴウ　Ｍ１０	6	▲

◇3S･4Sタイプ　△標準タイプ
□3Sタイプ　▲4Sタイプ

SSC-60　パワージョイント
標準タイプ用

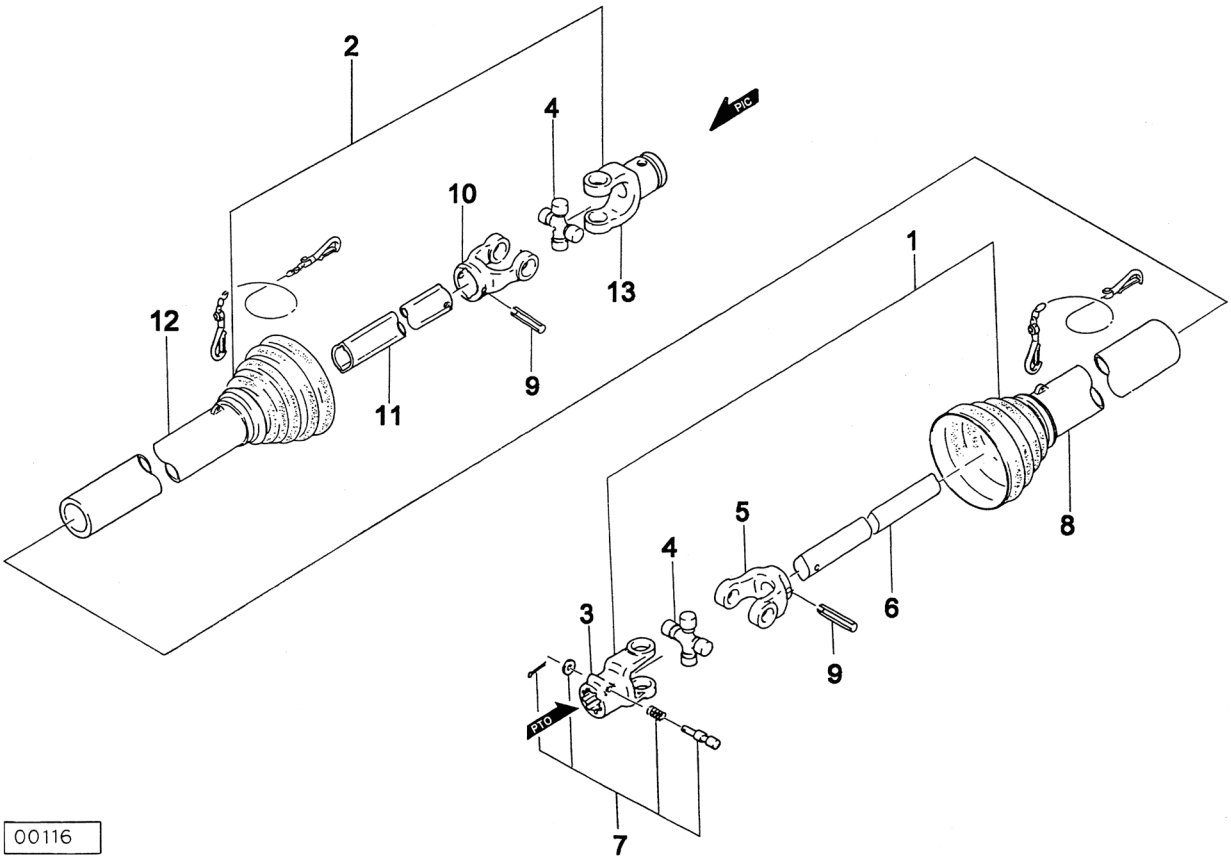

見出番号	部品番号	部品名称	個数	備考
ASY	JSSC060ASY	ジョイント　クミ　ＳＳＣ－６０	1	
1	JSSB0601ASY	ジョイント　インナクミ　ＳＳＢ－６０	1	
2	JSSC060-2ASY	ジョイント　アウタクミ　ＳＳＣ－６０	1	
3	JPYSSB	ピンツキヨーク　（ＳＳＢ）	1	
4	JSSBASY	スパイダ　クミ　ＳＳＢ　ＡＳ０５０	1	
5	JFYSSB1	フィッティングヨーク　インナ　（ＳＳＢ）	1	
6	JSSB0601	パイプ　インナ　ＳＳＢ－６０	1	
7	JPC14ASY	クランプピン　クミ　（１４）	1	
8	JSSB0603	アンゼンカバー　インナ　ＳＳＢ－６０	1	
9	PS100050	スプリングピン　１０×５０	2	
10	JFYSSB2	フィッティングヨーク　アウタ　（ＳＳＢ）	1	
11	JSSB0602	パイプ　アウタ　ＳＳＢ－６０	1	
12	JSSB0604	アンゼンカバー　アウタ　ＳＳＢ－６０	1	
13	JPYSSC	マルアナヨーク　ＳＳＣ	1	

SSC-70　パワージョイント
3Sタイプ用

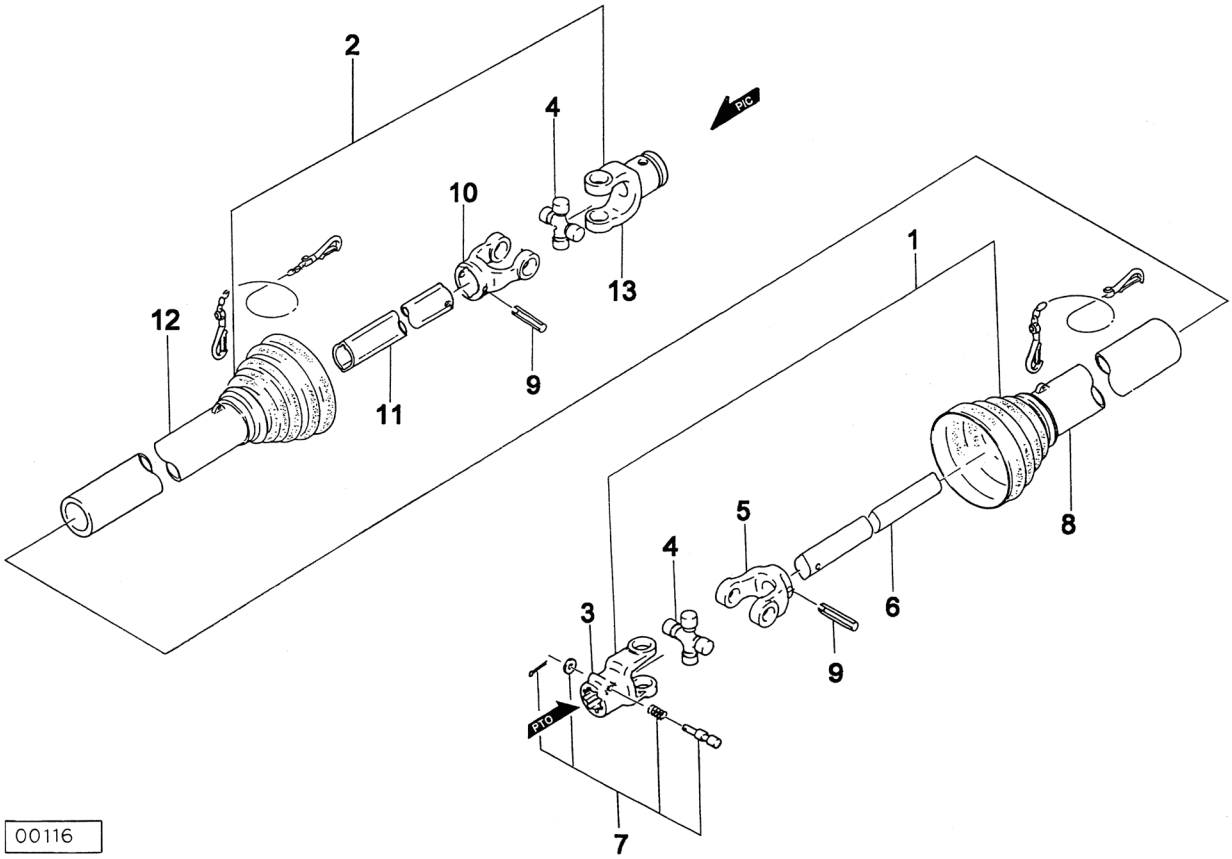

見出番号	部品番号	部品名称	個数	備考
ASY	JSSC070ASY	ジョイント　クミ　ＳＳＣ－７０	1	
1	JSSB0701ASY	ジョイント　インナクミ　ＳＳＢ－７０	1	
2	JSSC0702ASY	ジョイント　アウタクミ　ＳＳＣ－７０	1	
3	JPYSSB	ピンツキヨーク　（ＳＳＢ）	1	
4	JSSBASY	スパイダ　クミ　ＳＳＢ　ＡＳ０５０	1	
5	JFYSSB1	フィッティングヨーク　インナ　（ＳＳＢ）	1	
6	JSSB0701	パイプ　インナ　ＳＳＢ－７０	1	
7	JPC14ASY	クランプピン　クミ　（１４）	1	
8	JSSB0703	アンゼンカバー　インナ　ＳＳＢ－７０	1	
9	PS100050	スプリングピン　１０×５０	2	
10	JFYSSB2	フィッティングヨーク　アウタ　ＳＳＢ－７０	1	
11	JSSB0702	パイプ　アウタ　ＳＳＢ－７０	1	
12	JSSB0704	アンゼンカバー　アウタ　ＳＳＢ－７０	1	
13	JPYSSC	マルアナヨーク　ＳＳＣ	1	

QWM-50　パワージョイント
4Sタイプ用

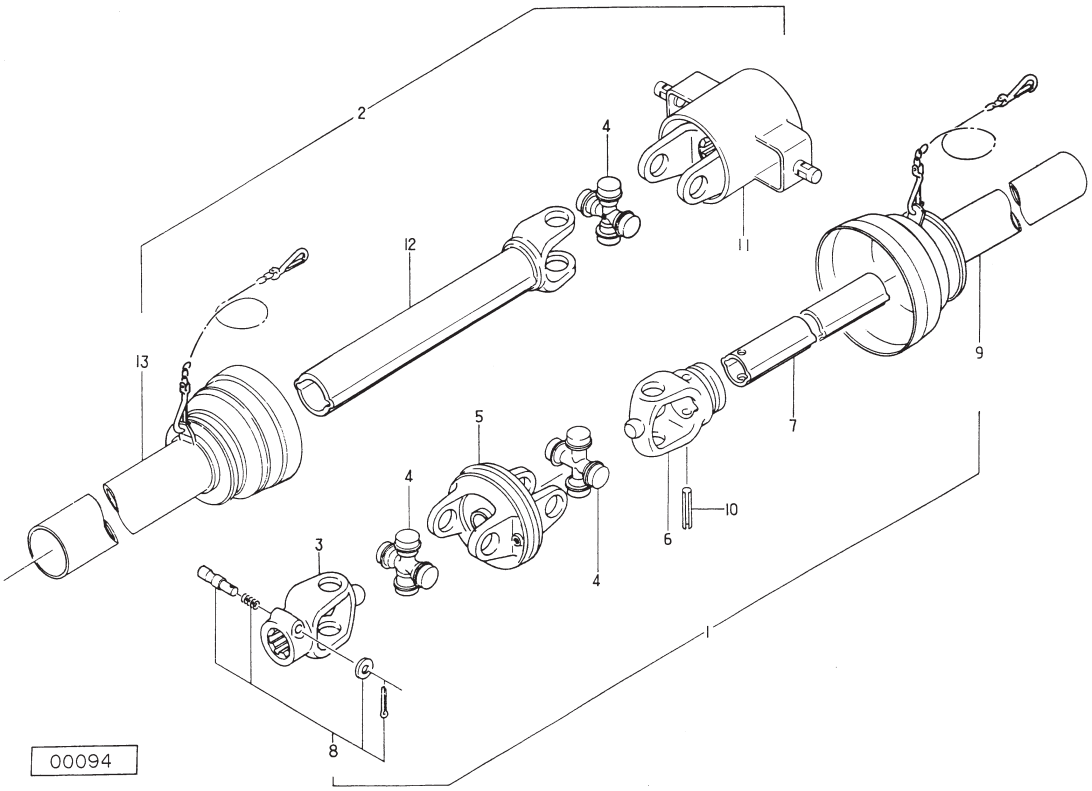

見出番号	部品番号	部品名称	個数	備考
ASY	JQWM050ASY	ジョイント　クミ　QWM－５０	1	
1	JWM0501ASY	ジョイント　インナクミ　WM－５０	1	
2	JQWM0502ASY	ジョイント　アウタクミ　QWM－５０	1	
3	JPYWM	ピンツキヨーク　(WM)	1	
4	JMDASY	スパイダ（MD）　クミ　ＡＳ２０５	3	
5	JCYM	Ｃ．Ｖヨーク　(M)	1	
6	JFYWM1	フィッティングヨーク　インナ　(WM)	1	
7	JMD0501	パイプ　インナ　MD－５０	1	
8	JPC14ASY	クランプピン　クミ（１４）	1	
9	JWM0503	アンゼンカバー　インナ　WM－５０	1	
10	PS100065	スプリングピン　１０×６５	1	
11	0471120000	エンドヨーク	1	
12	JYPMD050	パイプツキヨーク　MD－５０	1	
13	JMD0504	アンゼンカバー　アウタ　MD－５０	1	

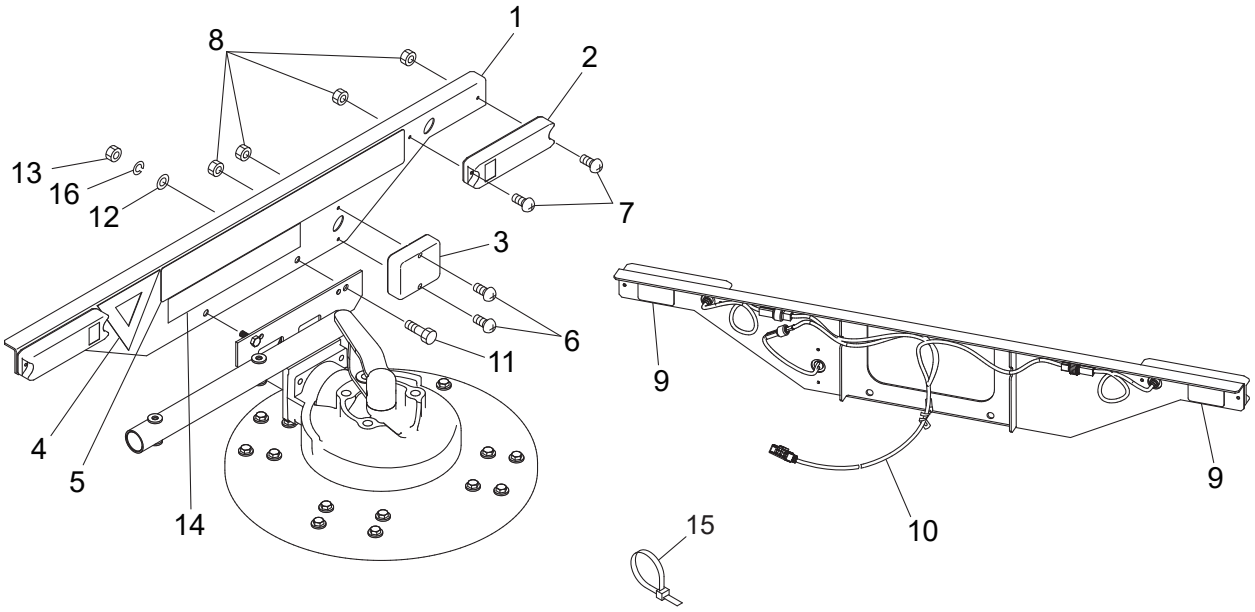

14758-2

見出番号	部品番号	部品名称	個数	備考
1	1646510003	トウカボードＣＰ	1	
2	1601340000	リアランプ；カク	2	
3	1601350000	バックランプ；カク	1	
4	1600840000	ラベル；セイゲンヒョウシキ	1	
5	1600740000	ラベル；セイゲンソクド	1	
6	CP04025	＋ナベコネジ　Ｍ４×２５	2	
7	CP04020	＋ナベコネジ　Ｍ４×２０	4	
8	NNF04	ナット　Ｍ４	6	
9	1604180000	ハンシャラベル	2	
10	EG527810160	ワイヤーハーネス	1	
11	BSZ10030	コガタボルト　７　Ｍ１０×３０	2	
12	044098500M	ヒラザガネ　Ｍ１０	2	
13	NSZ10	コガタナット　８　２シュ　Ｍ１０	2	
14	1339070000	ＳＴＡＲマークラベル；４０	1	
15	EG398750220	バンド	1	
16	WSA10	バネザガネ　３ゴウ　Ｍ１０	2	

調　整	Ｓ－２４０８０３Ｇ

千歳本社 066-8555 千歳市上長都１０６１番地２
TEL 0123-26-1123
FAX 0123-26-2412

千歳営業所 066-8555 千歳市上長都１０６１番地２
TEL 0123-22-5131
FAX 0123-26-2035

豊富営業所 098-4100 天塩郡豊富町字上サロベツ１１９１番地４４
TEL 0162-82-1932
FAX 0162-82-1696

帯広営業所 080-2462 帯広市西２２条北１丁目１２番地４
TEL 0155-37-3080
FAX 0155-37-5187

中標津営業所 086-1152 標津郡中標津町北町２丁目１６番２
TEL 0153-72-2624
FAX 0153-73-2540

花巻営業所 028-3172 岩手県花巻市石鳥谷町北寺林第１１地割１２０番３
TEL 0198-46-1311
FAX 0198-45-5999

仙台営業所 984-0032 宮城県仙台市若林区荒井５丁目２１－１
TEL 022-353-6039
FAX 022-353-6040

小山営業所 323-0158 栃木県小山市梁２５１２－１
TEL 0285-49-1500
FAX 0285-49-1560

東海営業所 485-0081 愛知県小牧市横内字立野６７８－１
TEL 0568-75-3561
FAX 0568-75-3563

岡山営業所 700-0973 岡山県岡山市北区下中野７０４－１０３
TEL 086-243-1147
FAX 086-243-1269

熊本営業所 861-8030 熊本県熊本市東区小山町１６３９－１
TEL 096-389-6650
FAX 096-389-6710

都城営業所 885-1202 宮崎県都城市高城町穂満坊１００３－２
TEL 0986-53-2222
FAX 0986-53-2233