STAR

ジャイロレーキ

部　品　表

製品コード	K46318	K46319	
型　式	MGR2240	MGR2240-0S	

製品コード	K46320	K46321	K46322
型　式	MGR2240A1	MGR2240A2	MGR2240B

部品供給型式　UGR2240-03

・部品ご注文の際は、必ず部品供給型式をご連絡ください。
・補用部品の一部には、まとめ・セット販売のみの部品があります。

株式会社IHIアグリテック

部　品　表

部品のご注文について

1．部品ご注文の際は、下記項目をご連絡ください。
　① 製 品 名
　② 部品供給型式（型式）
　③ 部品名称
　④ 部品番号
　⑤ 個　　数

※部品供給型式は部品表表紙および、本体に貼付のネームプレートに表示しています。

2．個数欄の［ー］、［／］は、以下のことを表しております。

［ー］･･･シムなど、組み込まれている個数が製品個々により異なる部品

［／］･･･アッセイ品に含まれる部品で単品では供給しない部品

3．見出番号が［　　］になっているものは、通常部品と違い、納期が長くかかりますので、その都度ご相談させていただきます。

4．補用部品の一部には、まとめ・セット販売のみの部品があります。ご注文の際はご確認ください。また部品表上､分解されていない部品はセット販売のみの対応とさせていただきます。

※部品は改良等により予告なく形状・材質を変更することがあります。

補修部品の供給年限について

補修部品は当社純正部品をお買い求めください。
市販類似品をお使いになりますと、機械の不調や性能に影響する場合があります。
この製品の補修用部品の供給年限（期間）は、製造打ち切り後９年です。ただし、供給年限内であっても、特殊部品については納期などをご相談させていただく場合もあります。
補修部品の供給は原則的には上記の供給年限で終了しますが、供給年限経過後であっても、部品供給のご要請があった場合は納期および価格についてご相談させていただきます。

保証について

機械の改造は故障の原因となりますので、行わないでください。
改造した場合や取扱説明書に述べられた正しい使用目的と異なる場合は、保証の対象外になりますのでご注意ください。

MGR2240　ジャイロレーキ
フレーム･ロータ

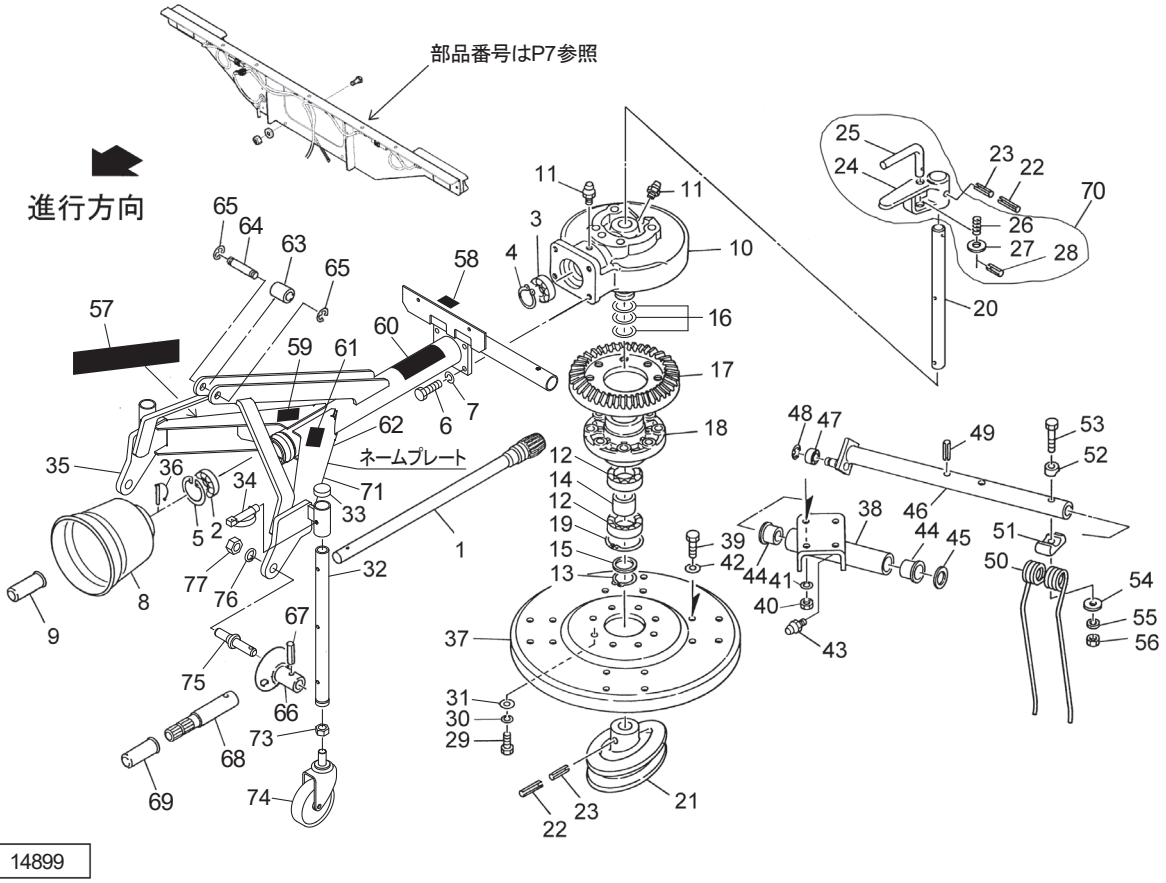

見出番号	部品番号	部品名称	個数	備考
1	1592320002	ピニオンシャフトＣＰ	1	
2	J6305LLU	ボールベアリング　６３０５ＬＬＵ	1	
3	J6208LLU	ボールベアリング　６２０８ＬＬＵ	1	
4	DC040	Ｃガタトメワ　ジク　４０	1	
5	DHC062	Ｃガタトメワ　アナ　６２	1	
6	BZ12040	ボルト　８．８　Ｍ１２×４０	4	
7	WSA12	バネザガネ　３ゴウ　Ｍ１２	4	
8	0008230000	ＰＩＣカバー；１	1	
9	0003960000	ＰＩＣキャップ；２５	1	
10	1043100003	ロータギヤケース	1	
11	ONA6	グリースニップル　Ａ　Ｍ６	2	
12	J6010LLU	ボールベアリング　６０１０ＬＬＵ	2	
13	DC050	Ｃガタトメワ　ジク　５０	1	
14	069839000M	カラー；５２．９×３０	1	
15	072391100M	スペーサ；５０×２．０	1	
16	0648621000	シム；６１	－	
17	1592300002	ロータギヤ；Ｍ４．５×５５Ｔ	1	
18	0914441003	ロータハウジング	1	
19	DHC080	Ｃガタトメワ　アナ　８０	1	
20	0914731002	シャフト	1	
21	0723963003	カム	1	
22	PS100050W	スプリングピン　ダブルヨウ　１０×５０	2	
23	PS060050W	スプリングピン　ダブルヨウ　６×５０	2	
24	0723972003	レバー	／	
25	072398000M	ロックピン	1	

見出番号	部品番号	部品名称	個数	備考
26	069543100M	スプリング；Ａ	1	
27	WRA16	ヒラザガネ　Ｍ１６	1	
28	PS050032	スプリングピン　５×３２	1	
29	BSZ10040	コガタボルト　７　Ｍ１０×４０	8	
30	WSA10	バネザガネ　３ゴウ　Ｍ１０	8	
31	044098500M	ワッシャ；１０	8	
32	1658890004	スタンドＣＰ；５５０	2	
33	0008510000	キャップ；２８．６	2	
34	000453000M	デルタピン；９	2	
35	1656360003	フレームＣＰ；２２	1	
36	000461300Y	ピンＣＰ；８	1	
37	0724010003	ロータプレート	1	
38	0724022004	アームサポートＣＰ	4	
39	BSZ10030	コガタボルト　７　Ｍ１０×３０	16	
40	NSZ10	コガタナット　８　２シュ　Ｍ１０	16	
41	WSA10	バネザガネ　３ゴウ　Ｍ１０	16	
42	044098500M	ワッシャ；１０	16	
43	ONA6	グリースニップル　Ａ　Ｍ６	4	
44	0640350000	ナイロンブッシュ	8	
45	065487000M	シム；３５×１．２	4	
46	1388660004	タインアームＣＰ；２２	4	
47	JSBX0126LLU	ユニットヨウベアリング　ＳＢＸ０１２６ＬＬＵ	4	
48	DE010	Ｅガタトメワ　１０	4	
49	PS080050	スプリングピン　８×５０	4	
50	0724040006	タイン	8	
51	065481000M	タインザガネ；Ｕ	8	
52	072422000M	タインザガネ	8	
53	BZ12085	ボルト　８．８　Ｍ１２×８５	8	
54	065482200M	ワッシャ；１２	8	
55	WSA12	バネザガネ　３ゴウ　Ｍ１２	8	
56	NNF12	フランジナイロンナット　Ｍ１２	8	
57	1339070000	ＳＴＡＲマークラベル；４０（シンボルツキ）	1	
58	1300650000	ラベル；サギョウイチ	1	
59	0889841000	ラベル；ヘーメーカ	1	
60	1511820000	ラベル；警告　２６９	1	
61	1064830000	ラベル；警告　６９	1	
62	1064740000	ラベル；警告　６０	1	
63	089222000M	カラー	1	●
64	107409000M	ピン	1	●
65	DE015	Ｅガタトメワ　１５	2	●
66	1606080000	ガイドＡｓｓｙ	2	● 見67付
67	PS080032	スプリングピン　８×３２	2	●
68	0943372004	ＰＩＣシャフト	1	●
69	0000963000	ＰＩＣキャップ；３５	1	●
70	1598160000	レバーＡｓｓｙ	1	
71	1064191000	ラベル；警告　３８	1	
72	1601710000	ロータギヤ・ピニオンシャフトＡｓｓｙ	1	見1、17 ASY
73	NA20	ナット　４　２シュ　Ｍ２０	2	
74	0857580000	キャスタ；１００	2	
75	000006200M	ロワーリンクピン；０・Ｉ	2	見76、77付

MGR2240　ジャイロレーキ
フレーム･ロータ

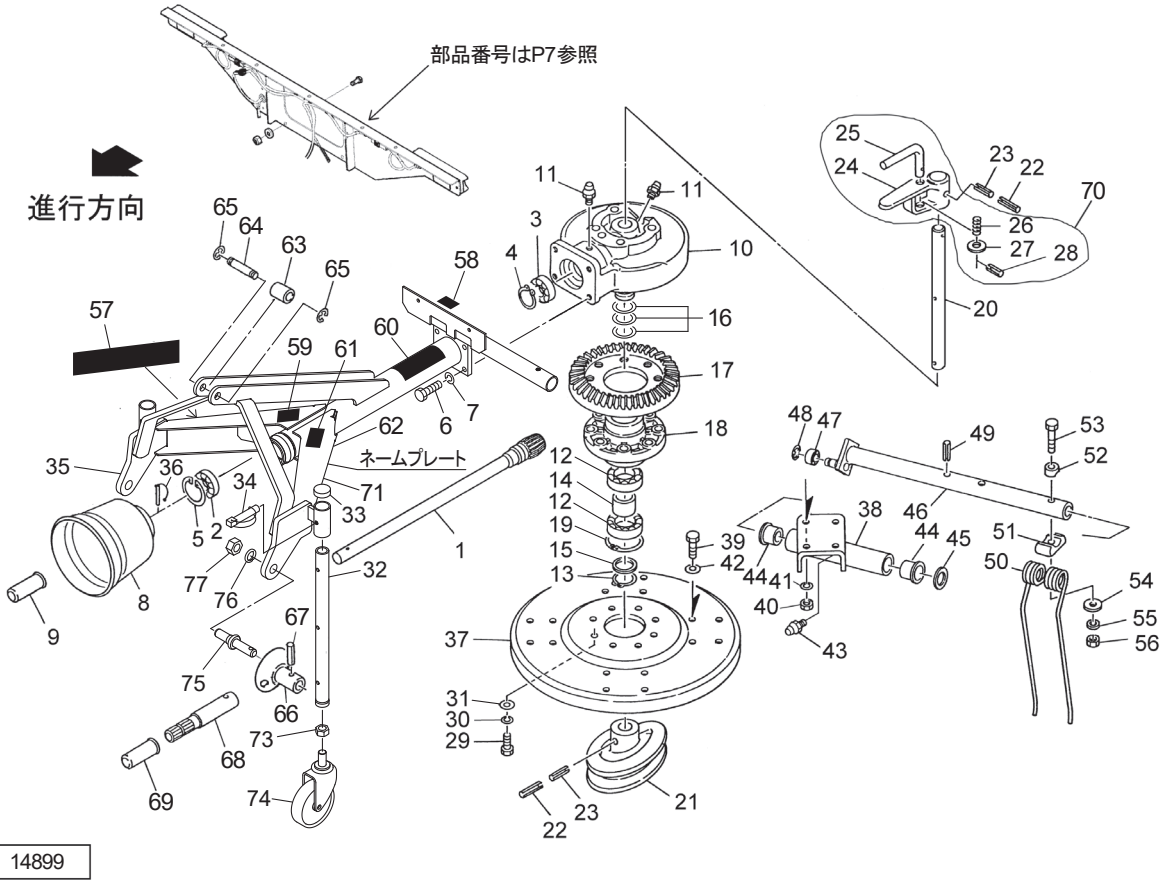

見出番号	部品番号	部品名称	個数	備考
76	WS22	バネザガネ　２ゴウ　Ｍ２２	2	
77	NAA22150	ナット　４　１シュ　Ｍ２２×１．５０	2	

●0Sタイプ

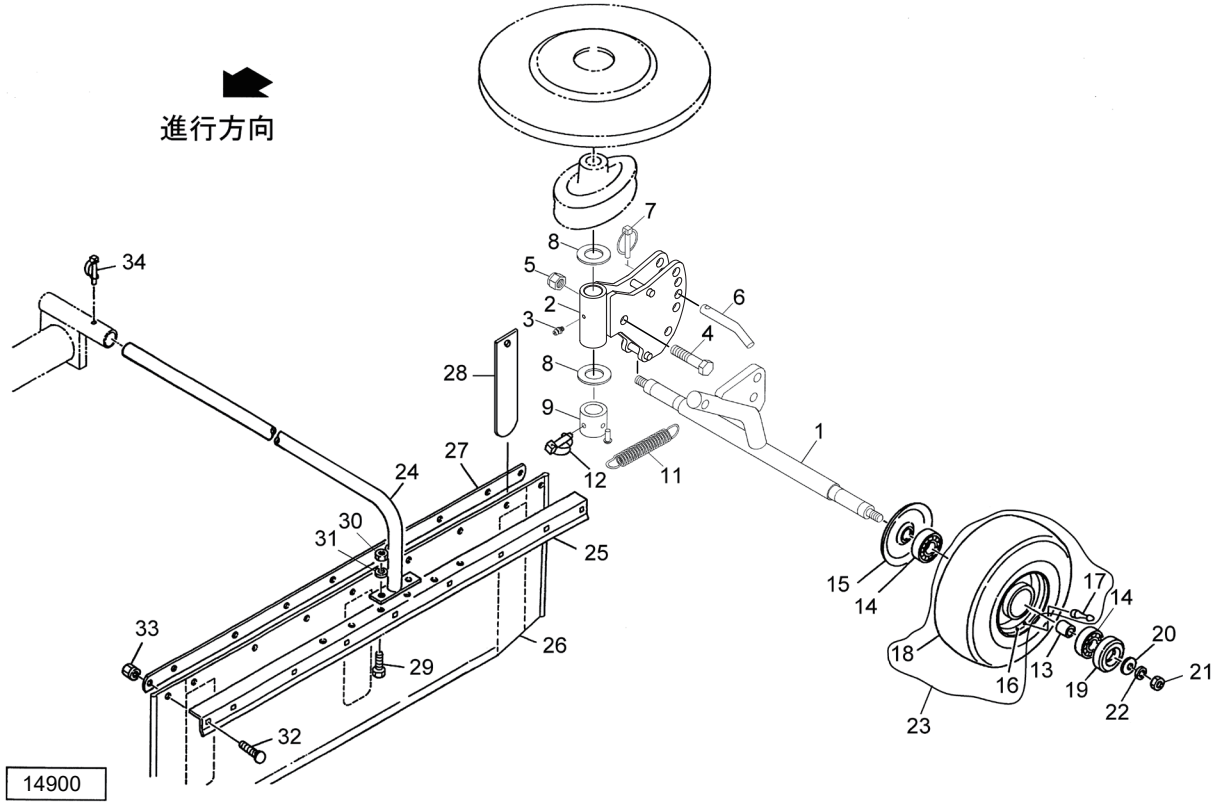

見出番号	部品番号	部品名称	個数	備考
1	1406890004	アクスルＣＰ	1	
2	1656421004	ブラケットＣＰ；２２	1	
3	ONA6	グリースニップル　Ａ　Ｍ６	1	
4	BZ16075	ボルト　８．８　Ｍ１６×７５	1	
5	NN16	ナイロンナット　Ｍ１６	1	
6	083929100M	サポートピン；１６	1	
7	000739000M	リンチピン；９	1	
8	WRA30	ヒラザガネ　Ｍ３０	2	
9	140869000M	カラーＣＰ	1	
11	165891000M	スプリング；Ｈ２．９×２４×８５	1	
12	000453000M	デルタピン；９	1	
13	089247000M	カラー	2	
14	J6205LLU	ボールベアリング　６２０５ＬＬＵ	4	
15	000525000M	キャップ	2	
16	0005040000	ホイール；３．５０×６ＤＣ	2	
17	RTR412	リムバルブステム　４１２	2	
18	1664230000	タイヤ；１３×５．００－６－４ＰＲ	2	
19	000762000M	キャップ	2	
20	072968100M	ワッシャ；１４	2	
21	NZ14	ナット　８　２シュ　Ｍ１４	2	
22	WSA14	バネザガネ　３ゴウ　Ｍ１４	2	
23	1664240000	タイヤＡＳ；１３×５．００－６－４ＰＲ	2	見16～18付
24	0817993004	アームＣＰ	1	
25	1196760004	アングル	1	

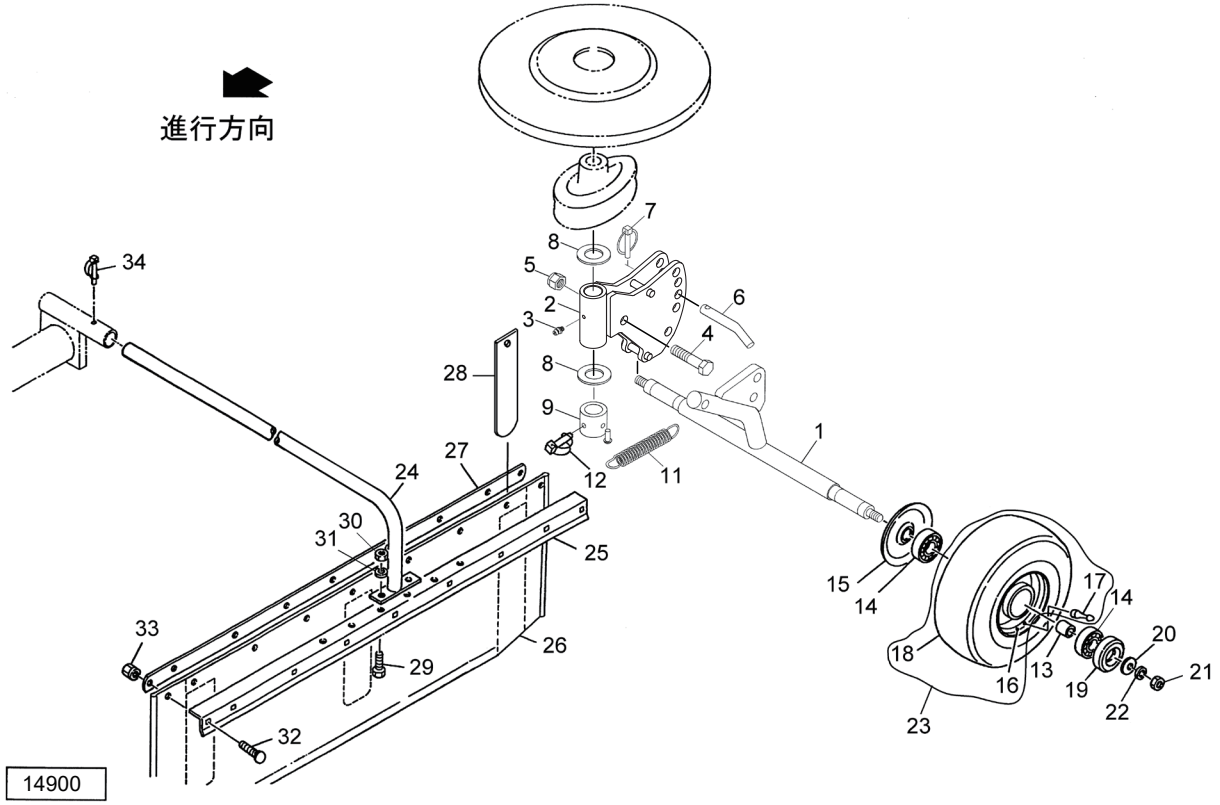

見出番号	部品番号	部品名称	個数	備考
26	1393210000	ウインドローガード	1	
27	1196750004	ステー	1	
28	1196820004	イタバネ	3	
29	BSZ10025	コガタボルト　７　Ｍ１０×２５	2	
30	NSZ10	コガタナット　８　２シュ　Ｍ１０	2	
31	WSA10	バネザガネ　３ゴウ　Ｍ１０	2	
32	055474000M	カクネボルト　８．８　Ｍ８×２０	7	
33	NSP08	コガタスプリングナット　４　Ｍ８	7	
34	069868000M	デルタピン；１２	1	

SSC-60　パワージョイント
標準タイプ用

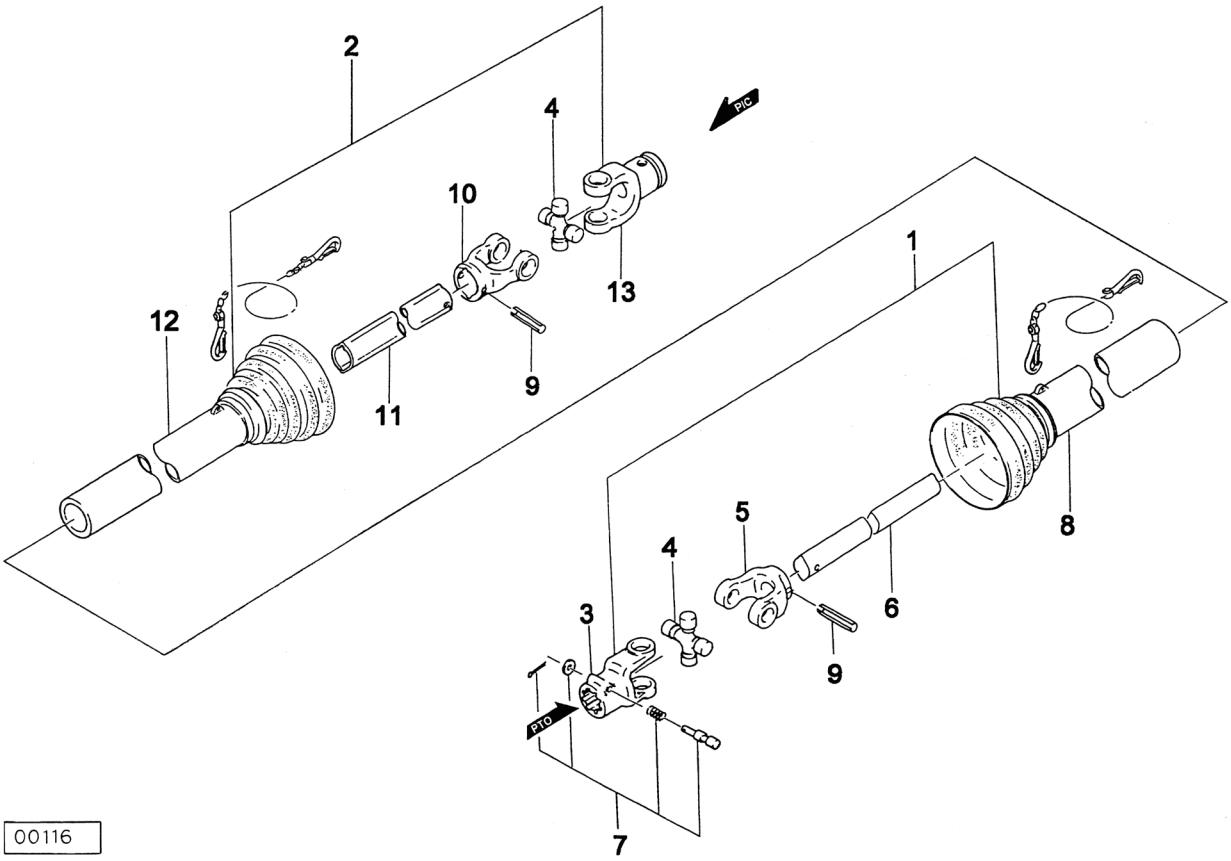

見出番号	部品番号	部品名称	個数	備考
ASY	JSSC060ASY	ジョイント　クミ　ＳＳＣ－６０	1	
1	JSSB0601ASY	ジョイント　インナクミ　ＳＳＢ－６０	1	
2	JSSC0602ASY	ジョイント　アウタクミ　ＳＳＣ－６０	1	
3	JPYSSB	ピンツキヨーク　（ＳＳＢ）	1	
4	JSSBASY	スパイダ　クミ　ＳＳＢ　ＡＳ０５０	1	
5	JFYSSB1	フィッティングヨーク　インナ　（ＳＳＢ）	1	
6	JSSB0601	パイプ　インナ　ＳＳＢ－６０	1	
7	JPC14ASY	クランプピン　クミ　（１４）	1	
8	JSSB0603	アンゼンカバー　インナ　ＳＳＢ－６０	1	
9	PS100050	スプリングピン　１０×５０	2	
10	JFYSSB2	フィッティングヨーク　アウタ　（ＳＳＢ）	1	
11	JSSB0602	パイプ　アウタ　ＳＳＢ－６０	1	
12	JSSB0604	アンゼンカバー　アウタ　ＳＳＢ－６０	1	
13	JPYSSC	マルアナヨーク　ＳＳＣ	1	

MGR2240　ジャイロレーキ
灯火ボード関係

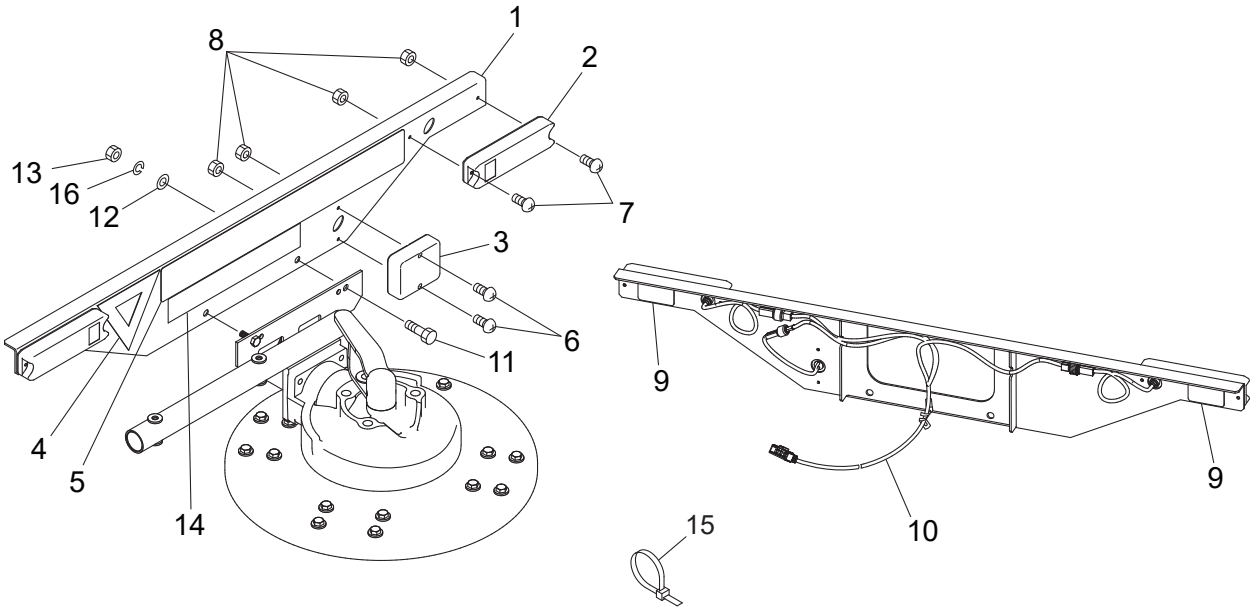

14758-2

見出番号	部品番号	部品名称	個数	備考
1	1646510003	トウカボードＣＰ	1	
2	1601340000	リアランプ；カク	2	
3	1601350000	バックランプ；カク	1	
4	1600840000	ラベル；セイゲンヒョウシキ	1	
5	1600740000	ラベル；セイゲンソクド	1	
6	CP04025	＋ナベコネジ　Ｍ４×２５	2	
7	CP04020	＋ナベコネジ　Ｍ４×２０	4	
8	NNF04	ナット　Ｍ４	6	
9	1604180000	ハンシャラベル	2	
10	EG527810160	ワイヤーハーネス	1	
11	BSZ10030	コガタボルト　７　Ｍ１０×３０	2	
12	044098500M	ヒラザガネ　Ｍ１０	2	
13	NSZ10	コガタナット　８　２シュ　Ｍ１０	2	
14	1339070000	ＳＴＡＲマークラベル；４０	1	
15	EG398750220	バンド	1	
16	WSA10	バネザガネ　３ゴウ　Ｍ１０	2	

調　整	Ｓ－２６０９１７Ｃ

千歳本社 066-8555 千歳市上長都１０６１番地２
TEL 0123-26-1123
FAX 0123-26-2412

千歳営業所 066-8555 千歳市上長都１０６１番地２
TEL 0123-22-5131
FAX 0123-26-2035

豊富営業所 098-4100 天塩郡豊富町字上サロベツ１１９１番地４４
TEL 0162-82-1932
FAX 0162-82-1696

帯広営業所 080-2462 帯広市西２２条北１丁目１２番地４
TEL 0155-37-3080
FAX 0155-37-5187

中標津営業所 086-1152 標津郡中標津町北町２丁目１６番２
TEL 0153-72-2624
FAX 0153-73-2540

花巻営業所 028-3172 岩手県花巻市石鳥谷町北寺林第１１地割１２０番３
TEL 0198-46-1311
FAX 0198-45-5999

仙台営業所 984-0032 宮城県仙台市若林区荒井５丁目２１－１
TEL 022-353-6039
FAX 022-353-6040

小山営業所 323-0158 栃木県小山市梁２５１２－１
TEL 0285-49-1500
FAX 0285-49-1560

東海営業所 485-0081 愛知県小牧市横内字立野６７８－１
TEL 0568-75-3561
FAX 0568-75-3563

岡山営業所 700-0973 岡山県岡山市北区下中野７０４－１０３
TEL 086-243-1147
FAX 086-243-1269

熊本営業所 861-8030 熊本県熊本市東区小山町１６３９－１
TEL 096-389-6650
FAX 096-389-6710

都城営業所 885-1202 宮崎県都城市高城町穂満坊１００３－２
TEL 0986-53-2222
FAX 0986-53-2233