STAR

有機肥料散布機

部　品　表

製品コード	K98221	K98223	K98224
型　式	MYB400PM	MYB400PM-0S	MYB400PM-3S
	K98225	K98226	
	MYB400PM-4S	MYB400PM-0L	

製品コード	K98222	K98227	K98228
型　式	MYB400PE	MYB400PE-0S	MYB400PE-3S
	K98229	K98230	
	MYB400PE-4S	MYB400PE-0L	

部品供給型式　UYB400P-02

・部品ご注文の際は、必ず部品供給型式をご連絡ください。
・補用部品の一部には、まとめ・セット販売のみの部品があります。

株式会社IHIアグリテック

部　品　表

部品のご注文について

1．部品ご注文の際は、下記項目をご連絡ください。
　① 製 品 名
　② 部品供給型式（型式）
　③ 部品名称
　④ 部品番号
　⑤ 個　　数

※部品供給型式は部品表表紙および、本体に貼付のネームプレートに表示しています。

2．個数欄の［ー］、［／］は、以下のことを表しております。

［ー］･･･シムなど、組み込まれている個数が製品個々により異なる部品

［／］･･･アッセイ品に含まれる部品で単品では供給しない部品

3．見出番号が［　　］になっているものは、通常部品と違い、納期が長くかかりますので、その都度ご相談させていただきます。

4．補用部品の一部には、まとめ・セット販売のみの部品があります。ご注文の際はご確認ください。また部品表上､分解されていない部品はセット販売のみの対応とさせていただきます。

※部品は改良等により予告なく形状・材質を変更することがあります。

補修部品の供給年限について

補修部品は当社純正部品をお買い求めください。
市販類似品をお使いになりますと、機械の不調や性能に影響する場合があります。
この製品の補修用部品の供給年限（期間）は、製造打ち切り後９年です。ただし、供給年限内であっても、特殊部品については納期などをご相談させていただく場合もあります。
補修部品の供給は原則的には上記の供給年限で終了しますが、供給年限経過後であっても、部品供給のご要請があった場合は納期および価格についてご相談させていただきます。

保証について

機械の改造は故障の原因となりますので、行わないでください。
改造した場合や取扱説明書に述べられた正しい使用目的と異なる場合は、保証の対象外になりますのでご注意ください。

ハウジング

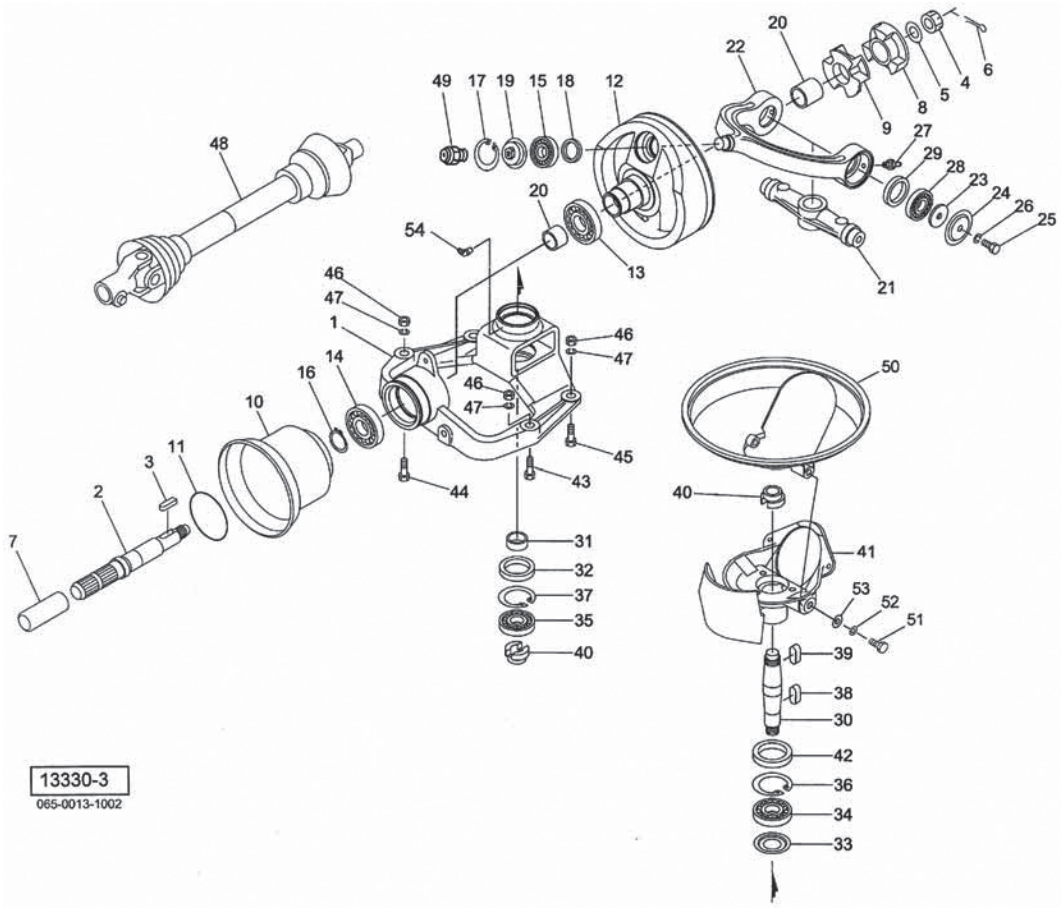

見出番号	部品番号	部品名称	個数	備考
1	1506860004	ハウジング	1	
2	1015883002	ＰＩＣシャフト；Ｙ	1	
3	KFB08070400	ヘイコウキー　カタマル　８×７×４０	1	
4	NC2L20150	キャッスルナット　２シュヒク　Ｍ２０×１．５０	1	
5	046001100M	ワッシャ；２０	1	
6	PC040025	ワリピン；４×２５	1	
7	0000963000	ＰＩＣキャップ；３５	1	
8	1015870004	カップリング	1	
9	0922431000	ゴムカップリング	1	
10	0639721000	ＰＩＣカバー	1	
11	000826100M	リング；Ｌ	1	
12	1266400004	フライホイール；Ｂ１	1	
13	J6011LLU	ボールベアリング　６０１１ＬＬＵ	1	
14	J6010LLU	ボールベアリング　６０１０ＬＬＵ	1	
15	J6305LLU	ボールベアリング　６３０５ＬＬＵ	1	
16	DC050	Ｃガタトメワ　ジク　５０	1	
17	DHC062	Ｃガタトメワ　アナ　６２	1	
18	D30428	オイルシール　Ｄ３０×４２×８	1	
19	134272100M	シールハウジングＣＰ	1	
20	LFB-3525	オイレスブッシュ　ＬＦＢ３５×３９×２５	2	
21	0922295004	アーム；Ｉ	1	
22	1161711004	アーム；２	1	
23	0753970002	ワッシャ；１１×６．０	2	
24	092339000M	カバー	2	
25	BSZ10025	コガタボルト　７　Ｍ１０×２５	2	ネジロック塗布のこと

ハウジング

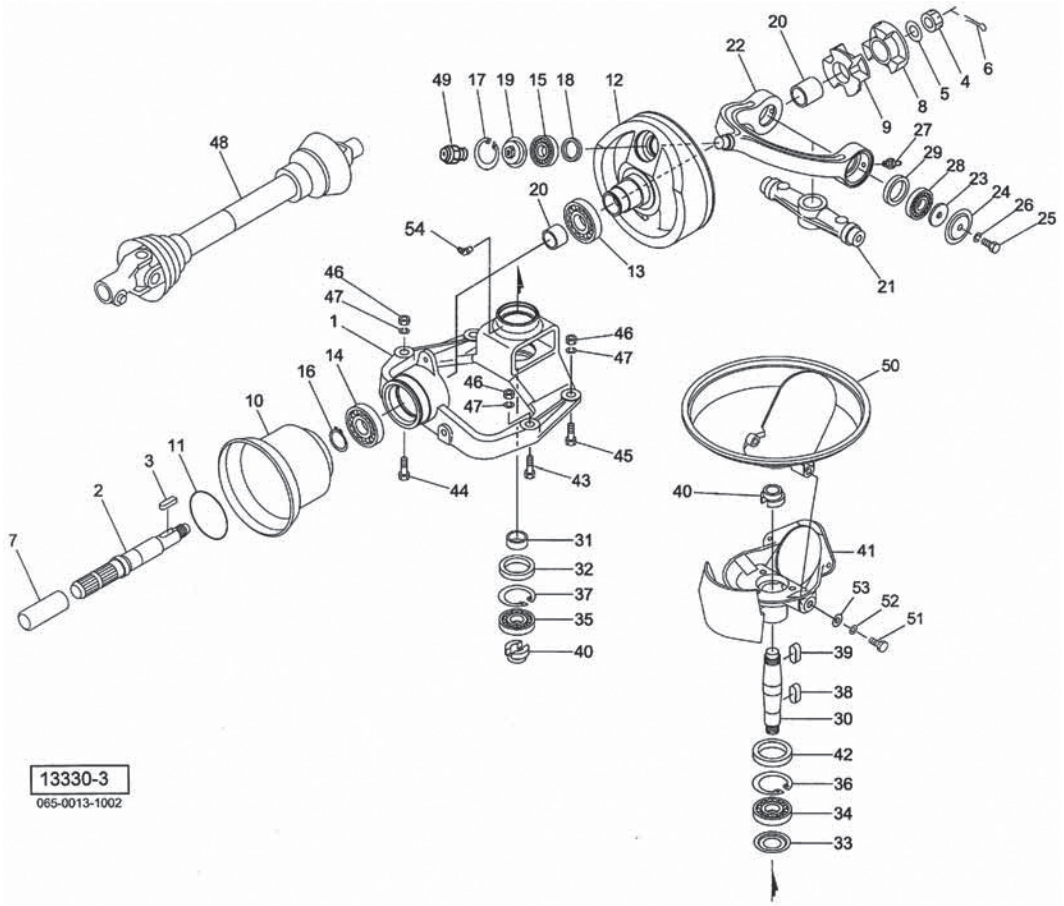

見出番号	部品番号	部品名称	個数	備考
26	WSA10	バネザガネ　３ゴウ　Ｍ１０	2	
27	ONA6	グリースニップル　Ａ　Ｍ６	2	
28	J6206LLU	ボールベアリング　６２０６ＬＬＵ	2	
29	D40558	オイルシール　Ｄ４０×５５×８	2	
30	0922810002	シャフト	1	
31	0923411002	カラー；３０×１２	1	
32	D40628	オイルシール　Ｄ４０×６２×８	1	
33	085082000M	カバー	1	
34	J6207LLU	ボールベアリング　６２０７ＬＬＵ	1	
35	J6206LLU	ボールベアリング　６２０６ＬＬＵ	1	
36	DHC072	Ｃガタトメワ　アナ　７２	1	
37	DHC062	Ｃガタトメワ　アナ　６２	1	
38	KFC10080400	ヘイコウキー　リョウマル　１０×８×４０	1	
39	KFB10080350	ヘイコウキー　カタマル　１０×８×３５	1	
40	082316200M	カシメロックナット；Ｍ２５×１．５	2	
41	134190100M	フランジ	1	
42	0923401000	ダストシール	1	
43	BZ14065	ボルト　８．８　Ｍ１４×６５	1	
44	BZ14060	ボルト　８．８　Ｍ１４×６０	1	
45	BZ14045	ボルト　８．８　Ｍ１４×４５	2	
46	NZ14	ナット　８　２シュ　Ｍ１４	4	
47	WSA14	バネザガネ　３ゴウ　Ｍ１４	4	
48	JSSB050ASY	ジョイント　クミ　ＳＳＢ－５０	1	★
49	ONA6	グリースニップル；Ａ　Ｍ６	1	
50	1341891000	サブホッパ；１	1	

★　標準タイプ

ハウジング

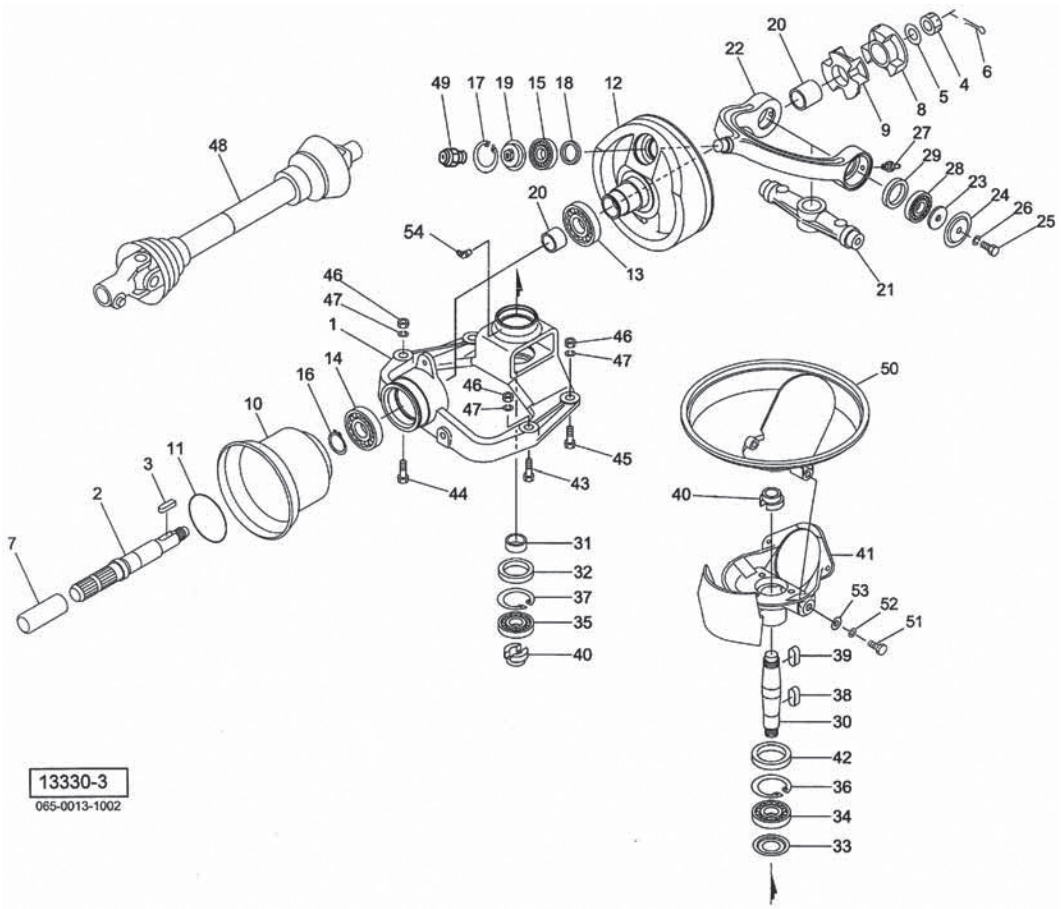

見出番号	部品番号	部品名称	個数	備考
51	134273100M	ボルト；Ｍ１２×２８	2	
52	WSA12	バネザガネ　３ゴウ　Ｍ１２	2	
53	WRA12	ヒラザガネ　Ｍ１２	2	
54	ONC6	グリースニップル　Ｃ　Ｍ６		

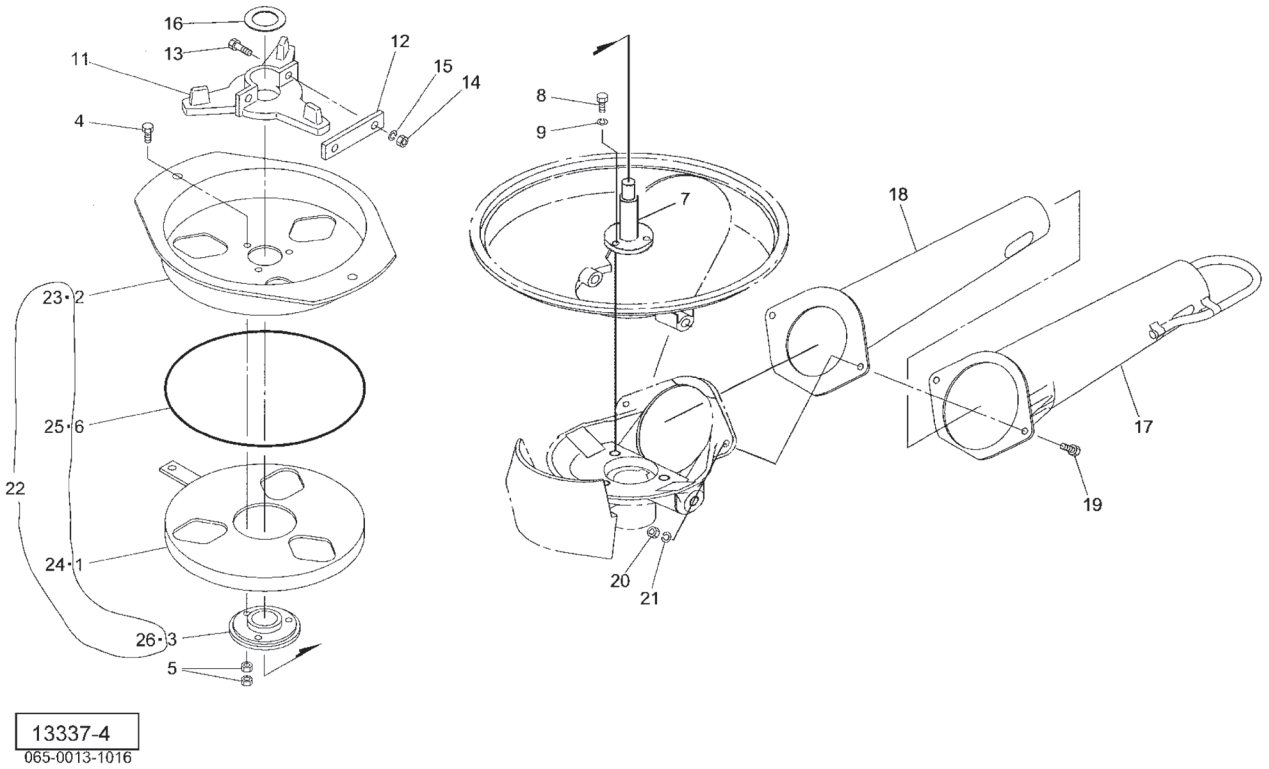

見出番号	部品番号	部品名称	個数	備考
1	1593710000	ディスクプレート；Ｙ	1	
2	1457840000	ホッパプレート	1	
3	1428200000	リング	1	
4	BC06020	ボルト　ステン　Ｍ６×２０	3	
5	NS06	ナット　ステン　１シュ　Ｍ６	6	
6	1505550000	Ｏリング　２６０　クロ	1	
7	1268030004	スクレーパシャフトＣＰ	1	
8	BC10030	ボルト　ステン　Ｍ１０×３０	3	
9	WSS10	バネザガネ　ステン　２ゴウ　Ｍ１０	3	
11	0744551004	スクレーパ	1	
12	0744563004	プレート	1	
13	BC10040	ボルト　ステン　Ｍ１０×４０	2	
14	NS10	ナット　ステン　１シュ　Ｍ１０	2	
15	WSS10	バネザガネ　ステン　２ゴウ　Ｍ１０	2	
16	JGS81105	スラストワッシャ　ＧＳ８１１０５	1	
17	1265750000	ショートスパウトＣＰ	1	
18	1267332000	インナースパウトＣＰ	1	
19	BZ12040	ボルト　８．８　Ｍ１２×４０	2	
20	NCRZ12	センターロックナット　８　Ｍ１２	2	
21	WSA12	バネザガネ　３ゴウ　Ｍ１２	2	
22	1532070000	シャッタＡＳ	1	※見23～26付
23	0744544000	ホッパプレート	1	※
24	8034950000	ディスクプレートＣＰ	1	※
25	8034960000	Ｏリング２５５；グレー	1	※
26	0744334000	リング	1	※

※　オプション

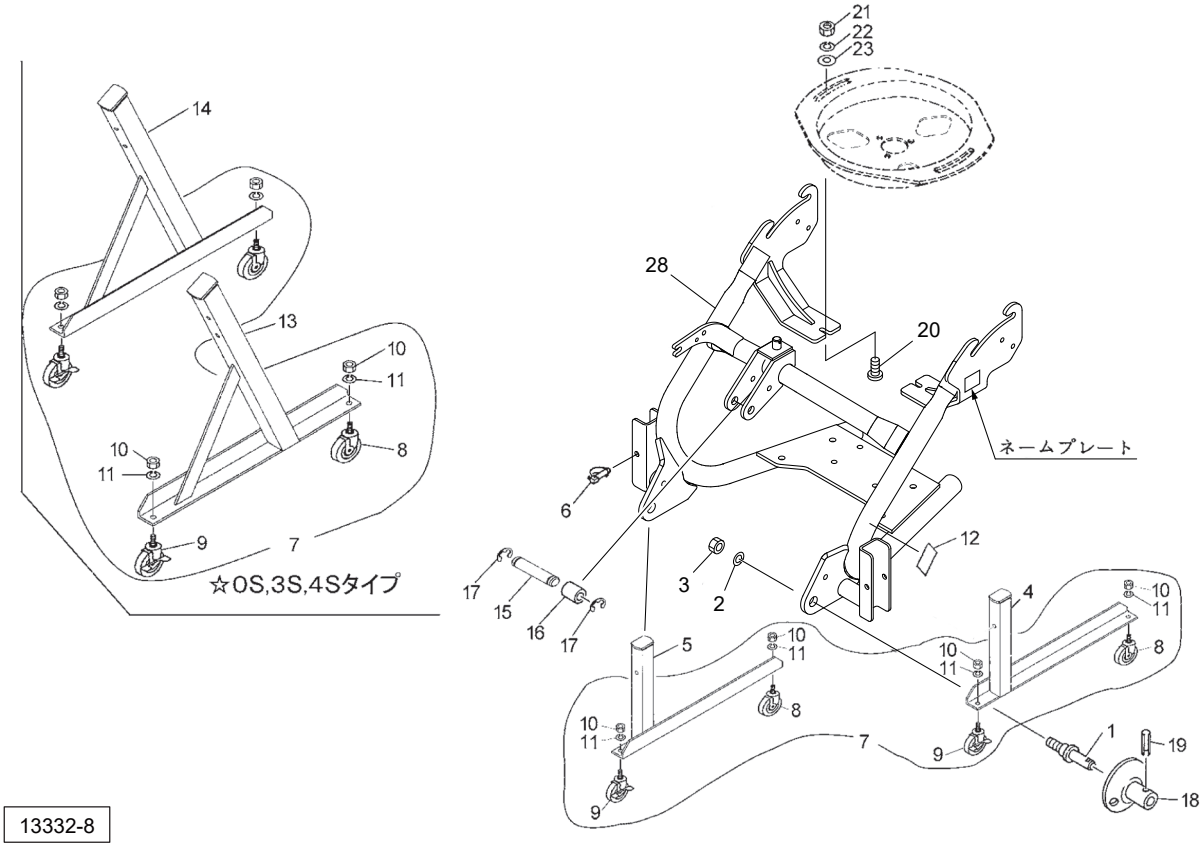

見出番号	部品番号	部品名称	個数	備考
AS	1606070000	ロワーリンクピンＡＳＳＹ；０・Ｉ	2	見1、2、3付
1	000006200M	ロワーリンクピン；０，Ｉ	2	
2	WS22	バネザガネ　３ゴウ　Ｍ２２	2	
3	NZ22150	ナット　４　１シュ　Ｍ２２×１．５０	2	
4	1418010004	スタンドＣＰ；Ｌ	1	★
5	1418030004	スタンドＣＰ；Ｒ	1	★
6	114931000M	デルタピン；１３	2	
7	1343710000	キャスタＡＳ；１００	1	見8～11付
8	1346160000	キャスタ；１００	2	
9	1346170000	キャスタ；１００（ストッパ付）	2	
10	NZ12	ナット　４　２シュ　Ｍ１２	4	
11	WSA12	バネザガネ　３ゴウ　Ｍ１２	4	
12	0927741000	ラベル；トリアツカイチュウイ	1	
13	1418530004	スタンドＣＰ；Ｌ	1	☆
14	1418560004	スタンドＣＰ；Ｒ	1	☆
15	107409000M	ピン	1	☆
16	089222000M	カラー	1	☆
17	DE015	Ｅガタトメワ　１５	2	☆
AS	1606080000	ガイドＡＳＳＹ	2	見18、19付
18	089223200M	ガイドＣＰ	2	☆
19	PS080032	スプリングピン；８×３２	2	☆
20	BRS10030	カクネマルＢ　ステン　Ｍ１０×３０	2	
21	NS10	ナット　ステン　１シュ　Ｍ１０	2	
22	WSS10	バネザガネ　ステン　２ゴウ　Ｍ１０	2	
23	0822960000	ワッシャ；１０．５×３	2	
28	1655210004	フレームＣＰ；０．Ｉ	1	

☆　0S・3S・4Sタイプ　　★　標準タイプ

ホッパ

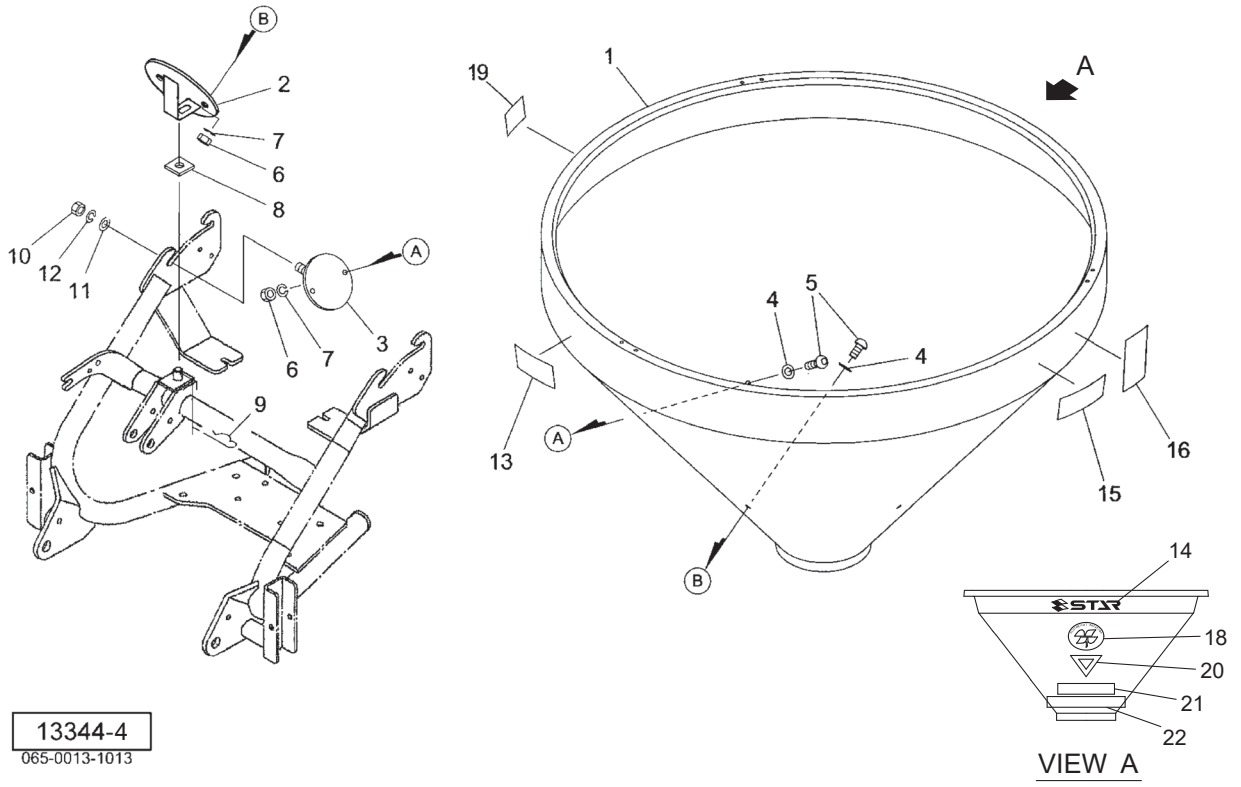

見出番号	部品番号	部品名称	個数	備考
1	1267981000	ホッパ；４００	1	
2	142825000M	ホルダＣＰ；Ｆ	1	
3	126833200M	ホルダＣＰ	2	
4	1193240000	ワッシャ；φ１３×３．０	6	
5	RBTC1230	ボタンＢ　ステン　Ｍ１２×３０	6	
6	NS12	ナット　ステン　１シュ　Ｍ１２	6	
7	WSS12	バネザガネ　ステン　２ゴウ　Ｍ１２	6	
8	0744120000	ゴムプレート	1	
9	000088100M	ベータピン；１９×３	1	
10	NZ12	ナット　８　２シュ　Ｍ１２	2	
11	063467000M	ワッシャ；１２．５×３．２	2	
12	WSA12	バネザガネ　３ゴウ　Ｍ１２	2	
13	1462771000	ラベル；カイドベツサンプリョウ（ＹＹ）	1	
14	1339070000	ＳＴＡＲマークラベル；４０（シンボルツキ）	1	
15	1065360000	ラベル；ケイコク１２２	1	
16	1065660000	ラベル；ケイコク１５２	1	
18	1509710000	ラベル；ＥＣＯマーク	1	
19	1064200000	ラベル；ケイコク３９	1	
20	1600840000	ラベル；セイゲンヒョウシキ	1	
21	1601500000	ラベル；ウンコウソクド	1	
22	1601510000	ラベル；１５ｋｍ／ｈ	1	

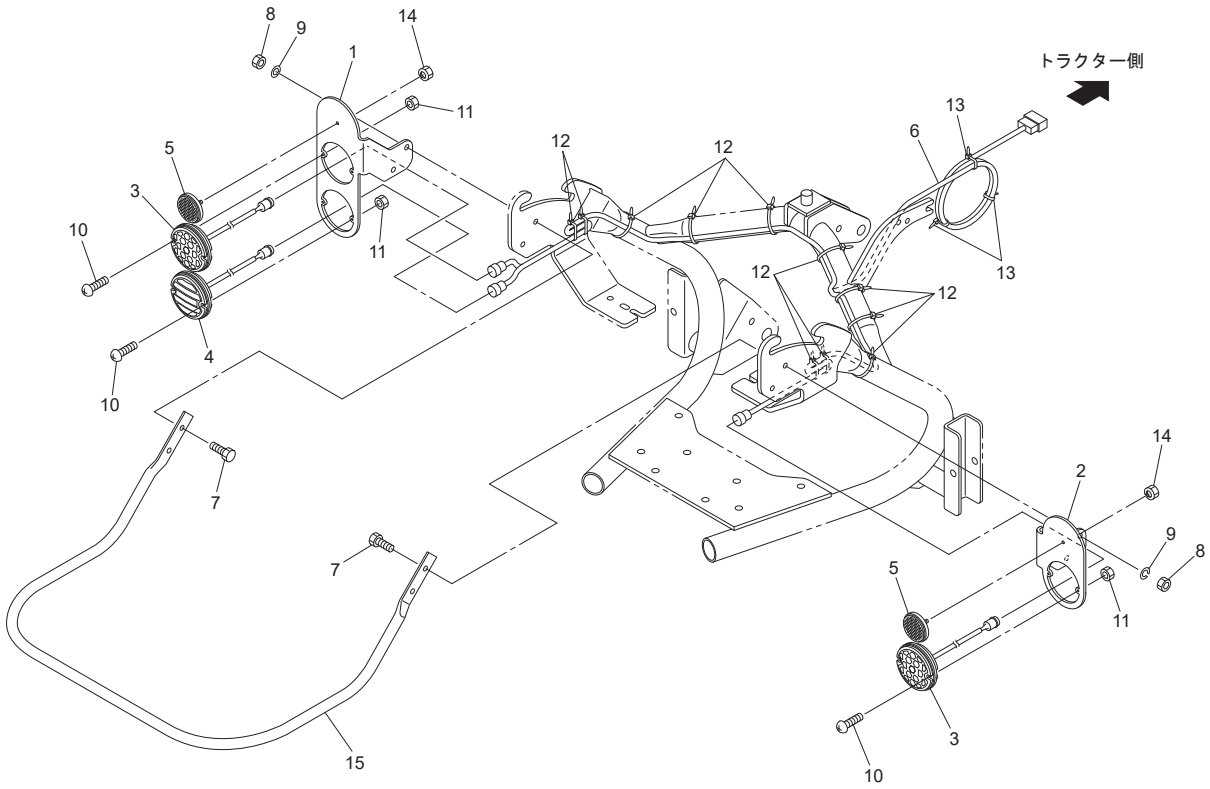

14661
066-0070-001-00

見出番号	部品番号	部品名称	個数	備考
1	1600830000	ブラケット；Ｌ	1	
2	1600820000	ブラケット；Ｒ	1	
3	1600540000	リアランプ	2	
4	1600550000	バックランプ	1	
5	0009321000	ハンシャキ；Ｒ－６０ＣＩ（ＳナットＭ５付）	2	見14付
6	1600830000	コード；３５００×２０００×１０００	1	
7	BSZ10035	コガタボルト　７　Ｍ１０×３５	4	
8	NSZ10	コガタナット　８　２シュ　Ｍ１０	4	
9	WSA10	バネザガネ　３ゴウ　Ｍ１０	4	
10	CP04025	＋ナベコネジ　Ｍ４×２５	6	
11	NNF04	フランジナイロンナット　Ｍ４	6	
12	ILT250	インシュロックタイ　４．８×２５１	13	
13	IRF100	リピートタイ　７．４×１００	3	
14	NP05	スプリングナット　Ｍ５	2	
15	1428360004	パイプ；ガード	1	

シュドウレバー

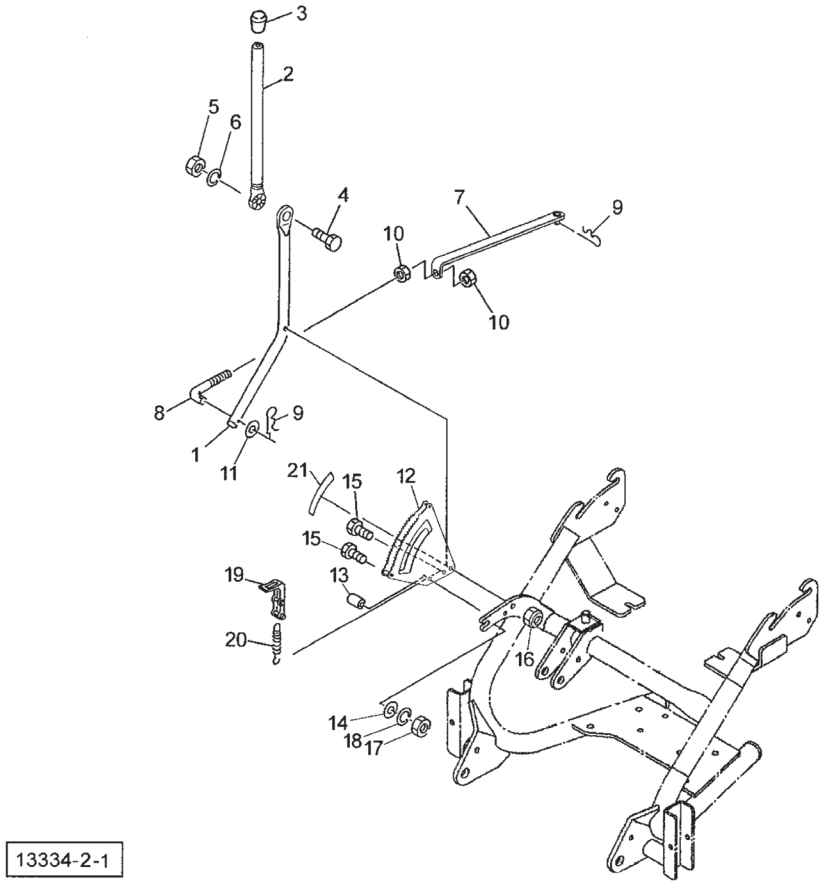

見出番号	部品番号	部品名称	個数	備考
1	145376000M	アジャスタレバーＣＰ	1	
2	142929000M	レバーＣＰ；Ａ	1	
3	0006880000	ニギリ；２０	1	
4	BZ12035	ボルト　８．８　Ｍ１２×３５	1	
5	NZ12	ナット　８　２シュ　Ｍ１２	1	
6	WSA12	バネザガネ　３ゴウ　Ｍ１２	1	
7	142821100M	アジャスタＣＰ；Ｙ	1	
AS	1606120000	ロッドＡＳＳＹ	1	見8、10付
8	092333200M	ロッド	1	
9	000085200M	ベータピン；８×１．６	2	
10	NSZ10	コガタナット　８　２シュ　Ｍ１０	2	
11	WRA10	ヒラザガネ　Ｍ１０	1	
12	142925000M	セクタＣＰ	1	
13	035189000M	パイプ；カラー	1	
14	044098500M	ワッシャ；１０	1	
15	BSZ10055	コガタボルト　７　Ｍ１０×５５	2	
16	NNF10	フランジナイロンナット　Ｍ１０	1	
17	NSZ10	コガタナット　８　２シュ　Ｍ１０	1	
18	WSA10	バネザガネ　３ゴウ　Ｍ１０	1	
19	035022300M	ストッパＣＰ	1	
20	142928000M	スプリング；Ｈ　１．２×８．８×１５５	1	
21	1430300000	ラベル；メモリ	1	

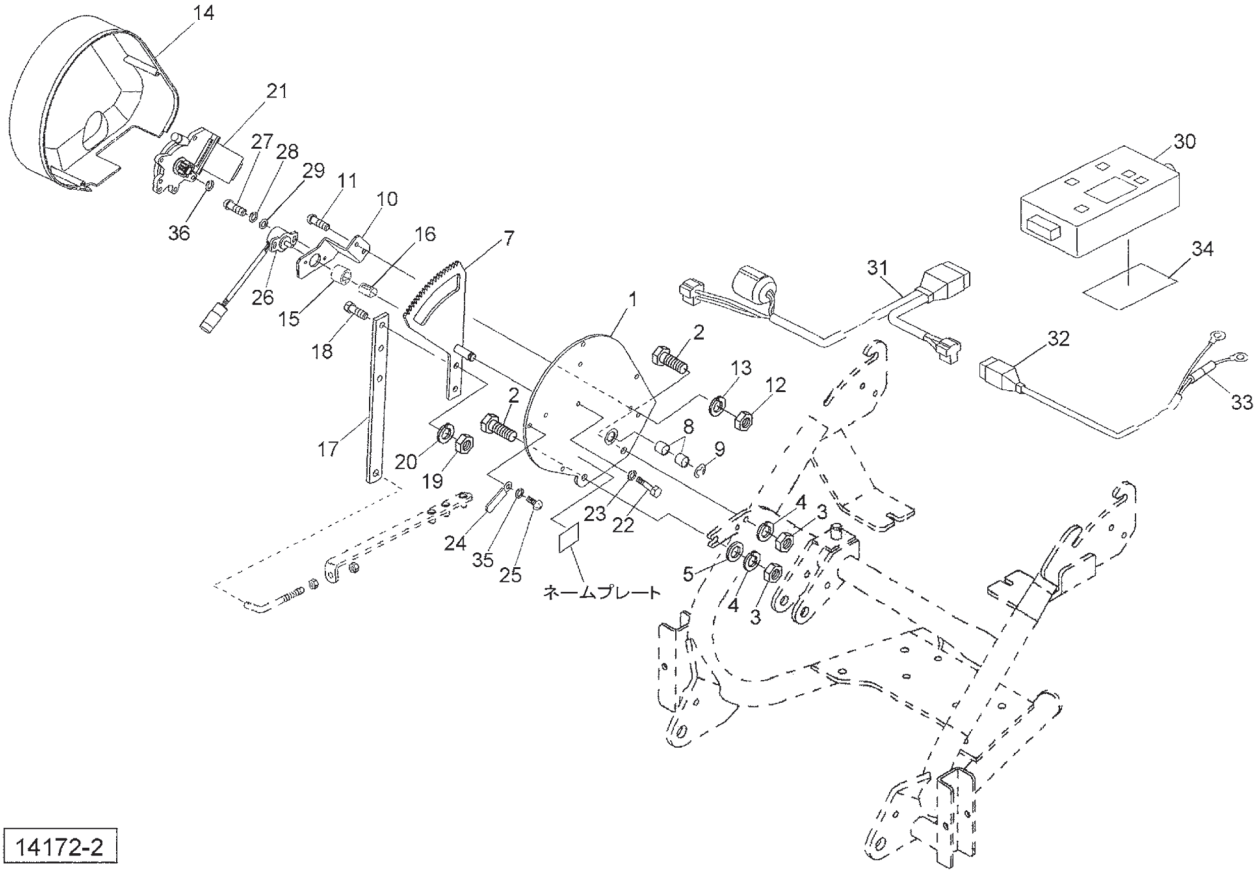

見出番号	部品番号	部品名称	個数	備考
1	145822000R	ブラケットＣＰ	1	
2	BSZ10030	コガタボルト　７　Ｍ１０×３０	2	
3	NSZ10	コガタナット　８　２シュ　Ｍ１０	2	
4	WSA10	バネザガネ　３ゴウ　Ｍ１０	2	
5	044098500M	ワッシャ；１０	1	
7	1461250000	ギヤＡＳＹ	1	見15,16付
8	KBB-1212B	カーボンドライベアリング　Ｂ　１２×１４×１２	2	
9	DE008	Ｅガタトメワ　８	1	
10	145828000M	ブラケット；センサ	1	
11	CP06016	＋ナベコネジ　Ｍ６×１６	2	
12	NZ06	ナット　８　２シュ　Ｍ６	2	
13	WS06	バネザガネ　２ゴウ　Ｍ６	2	
14	1458290000	カバー	1	
15	1458300000	ガイドピース	1	
16	1458310000	スプリング（ポジションセンサ）	1	
17	145832000M	レバー	1	
18	BSZ08025	コガタボルト　７　Ｍ８×２５	2	
19	NSZ08	コガタナット　８　２シュ　Ｍ８	2	
20	WSA08	バネザガネ　３ゴウ　Ｍ８	2	
21	1591610000	パワーウィンドモーターＡＳ	1	
22	BZ06055	ボルト　８．８　Ｍ６×５５	3	
23	WS06	バネザガネ　２ゴウ　Ｍ６	3	
24	0959620000	クランプ	1	
25	TPA04020	ナベタッピンネジ　Ａ　４．０×２０	4	

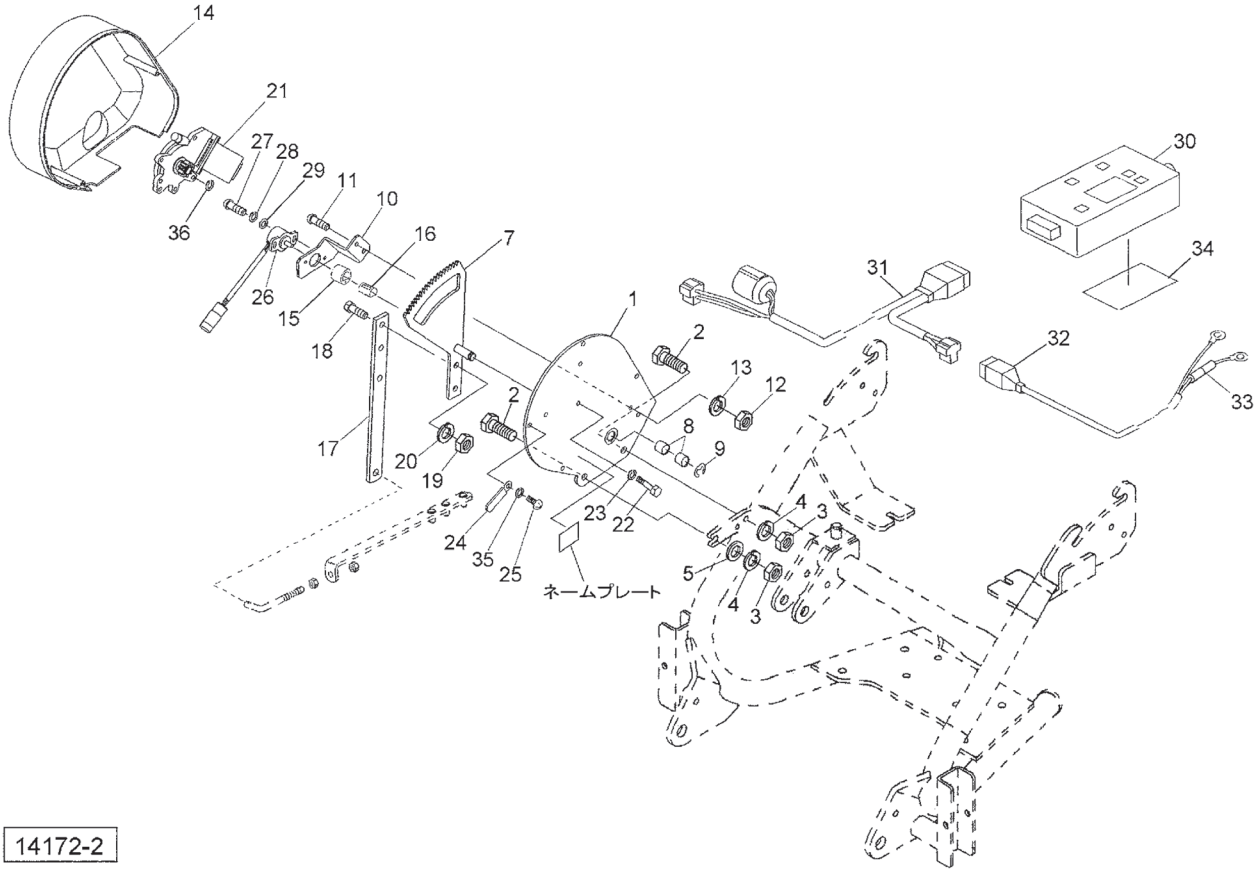

見出番号	部品番号	部品名称	個数	備考
26	1347020000	カクドセンサ；６０°	1	
27	CP04012	＋ナベコネジ　Ｍ４×１２	2	
28	WS04	バネザガネ　２ゴウ　Ｍ４	2	
29	WRA04	ヒラザガネ　Ｍ４	2	
30	1456530000	コントロールボックス	1	見34付
31	1456580000	セツゾクコード	1	
AS	1606130000	コードＡＳＳＹ	1	見32、33付
32	1345440000	コード；３５００	1	
33	FU30	ヒューズ；３０Ａ	1	
34	1456570000	マジックテープ（オス、メス）	1	
35	WRA04	ヒラザガネ　Ｍ４	1	
36	WRA06	ヒラザガネ　Ｍ６	－	

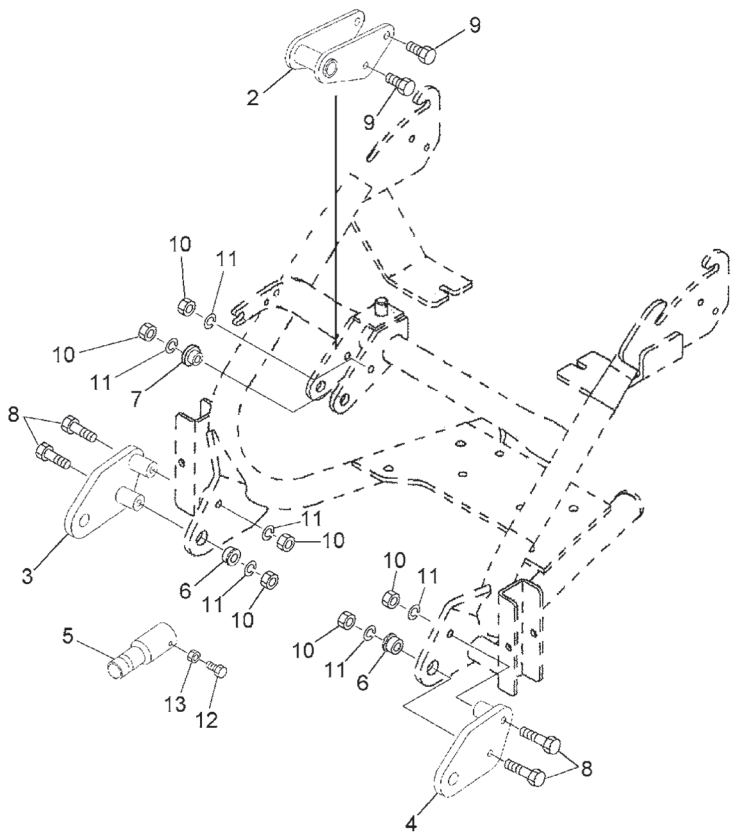

14174

見出番号	部品番号	部品名称	個数	備考
1	1454850000	３ＰフレームＡＳ；０Ｌ（オプション）	1	見2～13付
2	1439590004	トップステーＣＰ	1	
3	1439620004	ロワーリンクＣＰ；Ｒ	1	
4	1439650004	ロワーリンクＣＰ；Ｌ	1	
5	1343830004	ＰＩＣシャフトＣＰ	1	
6	141892000M	カラー；１２．５×１４．５	2	
7	141887000M	カラー；１２．５×１１．５	2	
8	BZ12090	ボルト　８．８　Ｍ１２×９０	4	
9	BZ12035	ボルト　８．８　Ｍ１２×３５	4	
10	NZ12	ナット　８　２シュ　Ｍ１２	8	
11	WSA12	バネザガネ　３ゴウ　Ｍ１２	8	
12	BSZ08020	コガタボルト　７　Ｍ８×２０	1	
13	NSZ08	コガタナット　８　２シュ　Ｍ８	1	

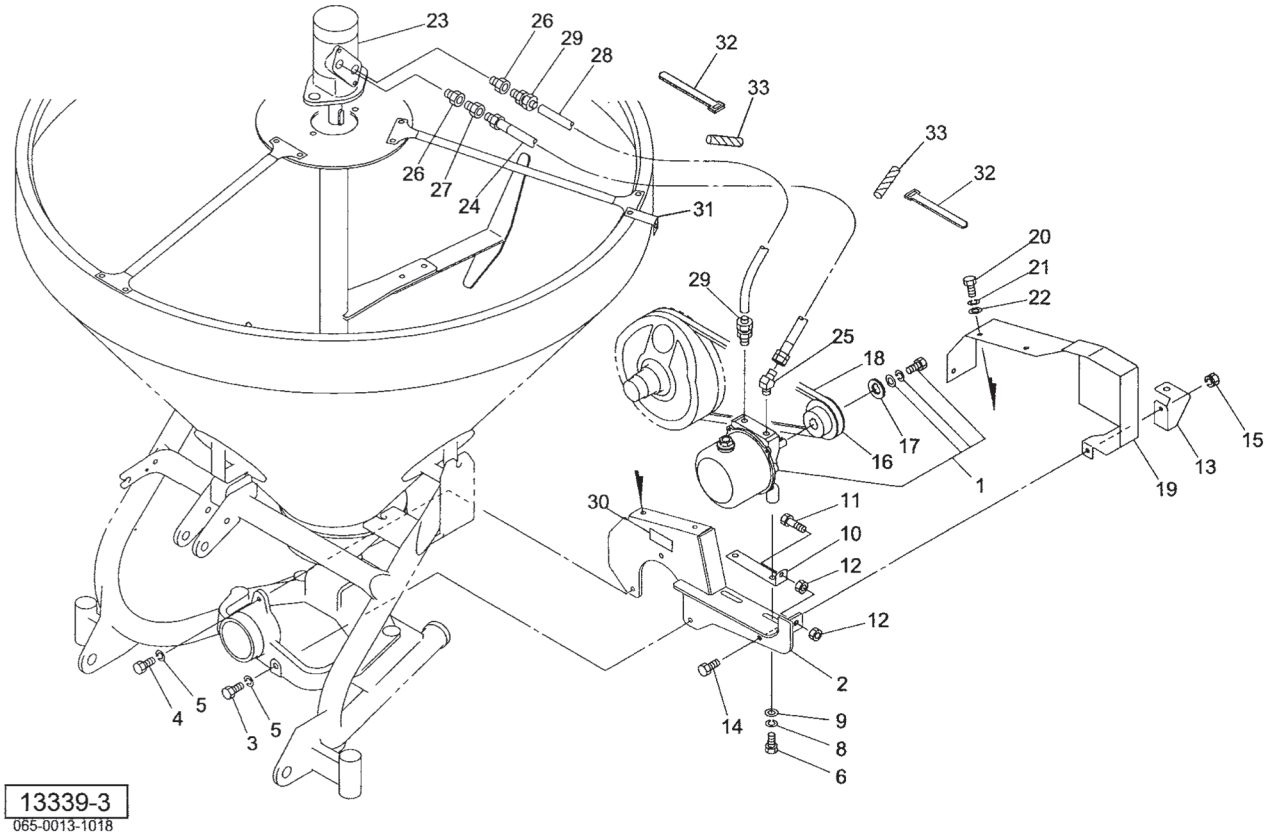

見出番号	部品番号	部品名称	個数	備考
1	1266240000	パワーパッケージ；１７０	1	
2	1265723004	ブラケットＣＰ	1	
3	BSZ08055	コガタボルト　７　Ｍ８×５５	2	
4	BSZ08025	コガタボルト　７　Ｍ８×２５	1	
5	WSA08	バネザガネ　３ゴウ　Ｍ８	3	
6	BSZ10030	コガタボルト　７　Ｍ１０×３０	2	
8	WSA10	バネザガネ　３ゴウ　Ｍ１０	2	
9	075290100M	ワッシャ；１０	2	
10	126768000M	アジャスタ	1	
11	BXI10060	ボルト　１０．９　ゼン　Ｍ１０×６０	1	
12	NSZ10	コガタナット　８　２シュ　Ｍ１０	2	
13	126760100M	ステー	1	
14	BSZ08025	コガタボルト　７　Ｍ８×２５	1	
15	NSP08	コガタスプリングナット　４　Ｍ８	1	
16	127024000M	Ｖプーリ；４．５”	1	
17	126865000M	ワッシャ；１４×９	1	
18	VRB042	Ｖベルト　Ｂ－４２　レッド	1	
19	1266650004	プーリカバーＣＰ	1	
20	BSZ08020	コガタボルト　７　Ｍ８×２０	3	
21	WSA08	バネザガネ　３ゴウ　Ｍ８	3	
22	WRA08	ヒラザガネ　Ｍ８	3	
23	1440761006	ユアツモータ；ＭＰ１６０	1	
24	KH0401600AP	ユアツホース　１／４×１６００　１－４	1	
25	1035-04-06	ホースエルボ４５　ＰＦ１／４×ＰＴ３／８	1	
26	106900000M	ブッシング；ＰＦ１／２×ＰＴ３／８	2	

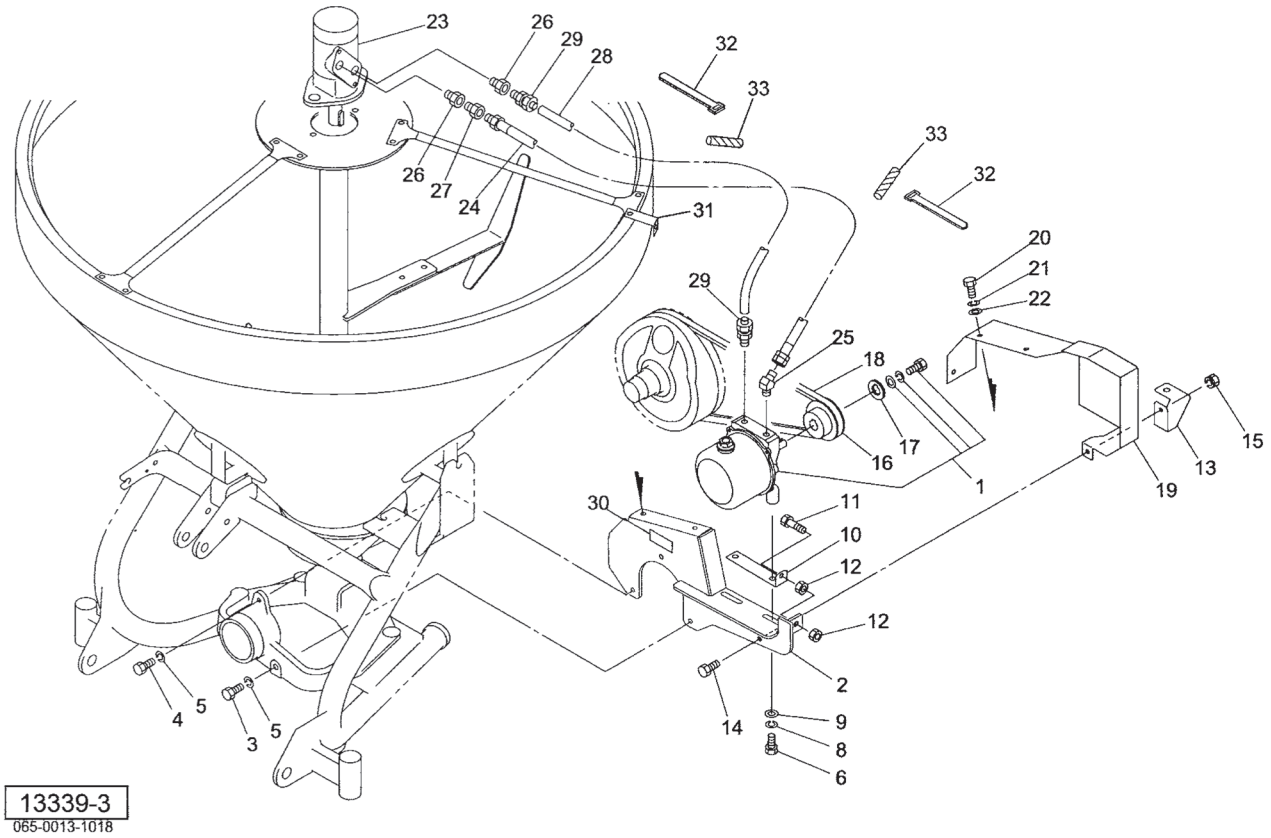

見出番号	部品番号	部品名称	個数	備考
27	2081-06-04	ブッシング　ＰＴ３／８×ＰＴ１／４	1	
28	1281670000	ナイロンチューブ；３／８×１６００	1	
29	1272260000	オスコネクタ；ＣＩＮ３／８×ＰＴ３／８	2	
30	0889770000	ラベル；４５０～５００ｒｐｍ	1	
31	1281290000	チャンネル	1	
32	ILT250	インシュロックタイ　４．８×２５１	2	
33	1281680000	スパイラルチューブ；１００	2	

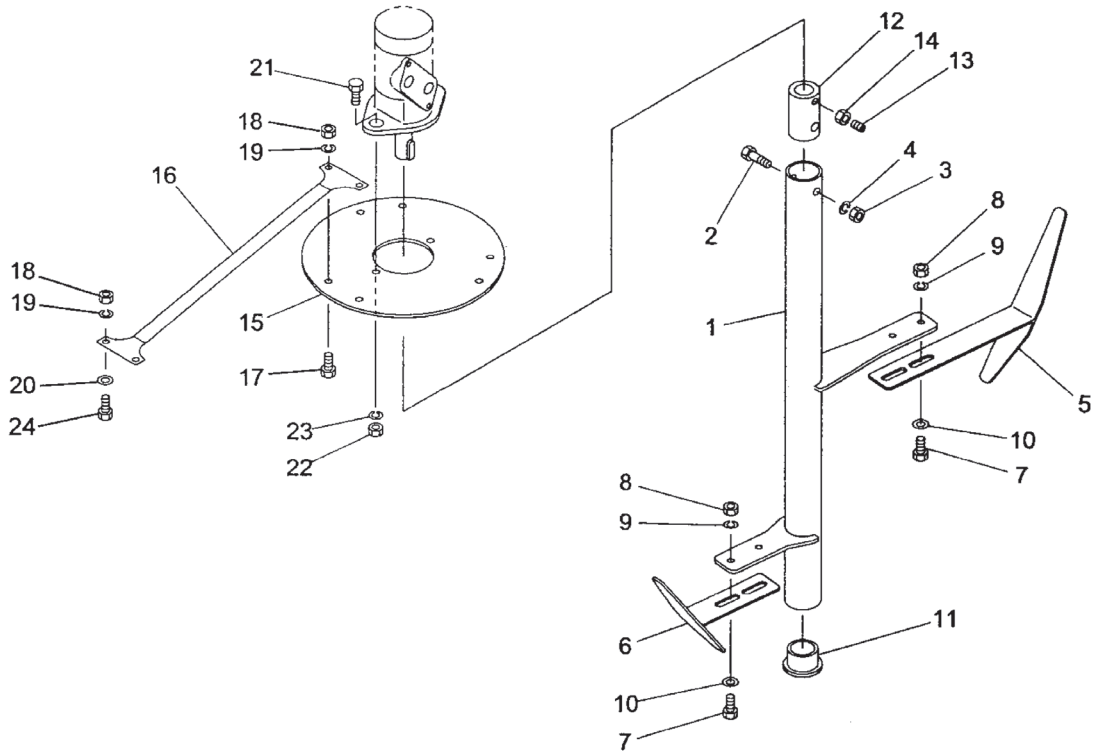

13340-1
065-0013-1019

見出番号	部品番号	部品名称	個数	備考
1	1267990004	アジテータＣＰ；４０Ｙ	1	
2	BC10060	ボルト　ステン　Ｍ１０×６０	1	
3	NS10	ナット　ステン　１シュ　Ｍ１０	1	
4	WSS10	バネザガネ　ステン　２ゴウ　Ｍ１０	1	
5	1268050004	アジテータＣＰ；１	1	
6	126808000M	アジテータＣＰ；２	1	
7	BC10025	ボルト　ステン　Ｍ１０×２５	4	
8	NS10	ナット　ステン　１シュ　Ｍ１０	4	
9	WSS10	バネザガネ　ステン　２ゴウ　Ｍ１０	4	
10	WRS10	ヒラザガネ　ステン　Ｍ１０	4	
11	1268490000	ブッシュ	1	
12	126815000M	アジテータシャフト	1	
13	TRK08020	６トメネジ　１０．９　クボミ　Ｍ８×２０	1	
14	NS08	ナット　ステン　１シュ　Ｍ８	1	
15	126816000M	カバー；４０Ｙ	1	
16	126814000M	ステー	3	
17	BC08020	ボルト　ステン　Ｍ８×２０	6	
18	NS08	ナット　ステン　１シュ Ｍ８	12	
19	WSS08	バネザガネ　ステン　２ゴウ　Ｍ８	12	
20	1281310000	ワッシャ；９．０×２	6	
21	BC12040	ボルト　ステン　Ｍ１２×４０	2	
22	NS12	ナット　ステン　１シュ　Ｍ１２	2	
23	WSS12	バネザガネ　ステン　２ゴウ　Ｍ１２	2	
24	BC08025	ボルト　ステン　Ｍ８×２５	6	

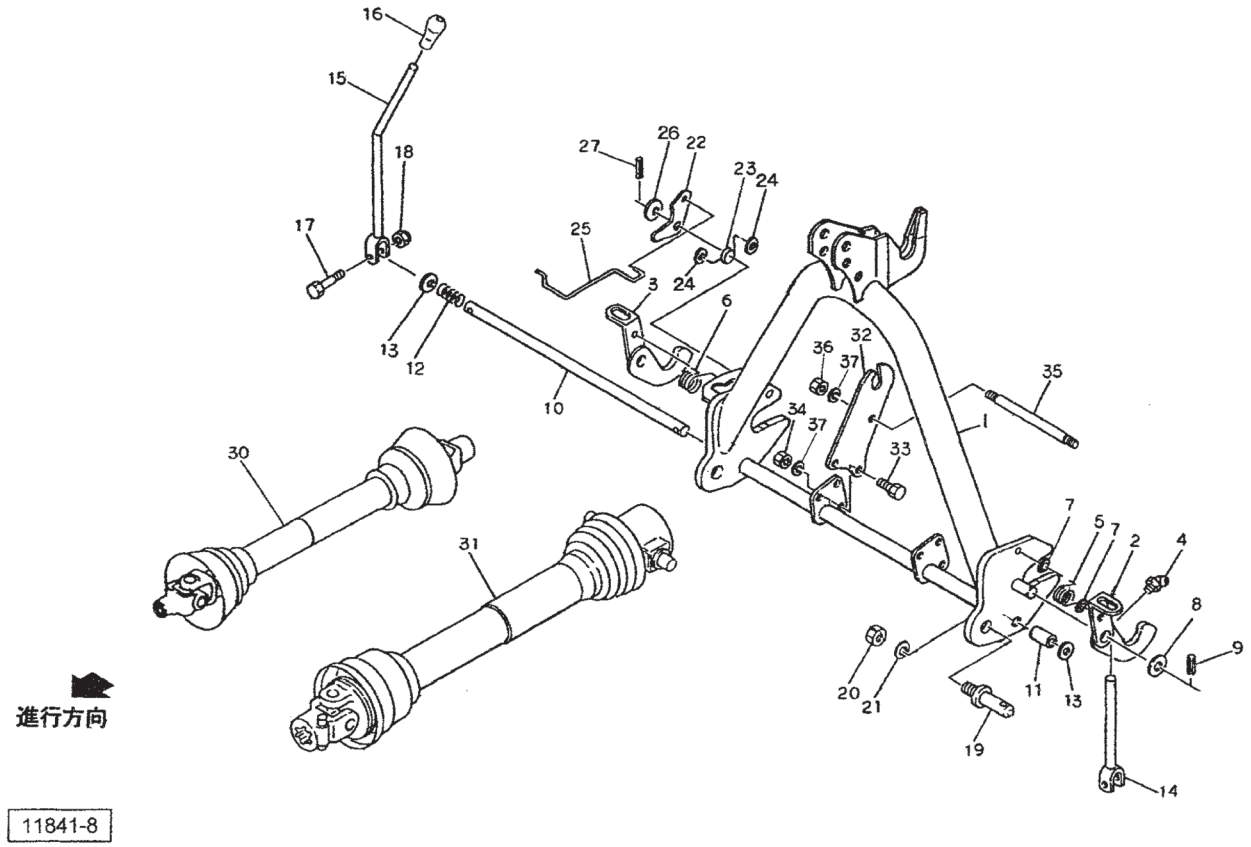

見出番号	部品番号	部品名称	個数	備考
1	1158090004	オートヒッチＣＰ；Ｓ	1	◇
2	115795000M	フックＣＰ；Ｌ	1	◇
3	115796000M	フックＣＰ；Ｒ	1	◇
4	ONB6	グリースニップル　Ｂ　Ｍ６	2	◇
5	089217000M	スプリング；Ｌ	1	◇
6	099599100M	スプリング；Ｒ	1	◇
7	WRA06	ヒラザガネ　Ｍ６	4	◇
8	WRA20	ヒラザガネ　Ｍ２０	2	◇
9	PS060040	スプリングピン　６×４０	2	◇
10	115820000M	シャフト；Ｓ	1	◇
11	115818000M	カラー；２１．６×３０	1	◇
12	115819000M	スプリング；Ａ４．０×２５×６０	1	◇
13	WRA20	ヒラザガネ　Ｍ２０	2	◇
14	115801000M	レバーＣＰ；Ｌ	1	◇
15	115803000M	レバーＣＰ；Ｒ	1	◇
16	0006810000	ニギリ；１４	1	◇
17	BSZ08045	コガタボルト　７　Ｍ８×４５	2	◇
18	NNF08	フランジナイロンナット　Ｍ８	2	◇
AS	1606070000	ロワーリンクピンＡＳＳＹ；０・Ｉ	2	見19、20、21付
19	000006200M	ロワーリンクピン；０・Ｉ	2	◇
20	NZ22150	ナット　４　１シュ　Ｍ２２×１．５０	2	◇
21	WS22	バネザガネ　２ゴウ　Ｍ２２	2	◇
22	099603100M	アーム	1	◇
23	099604100M	スプリング	1	◇
24	WRA06	ヒラザガネ　Ｍ６	2	◇

◇　3S・4Sタイプ　　△　3Sタイプ　　▲　4Sタイプ

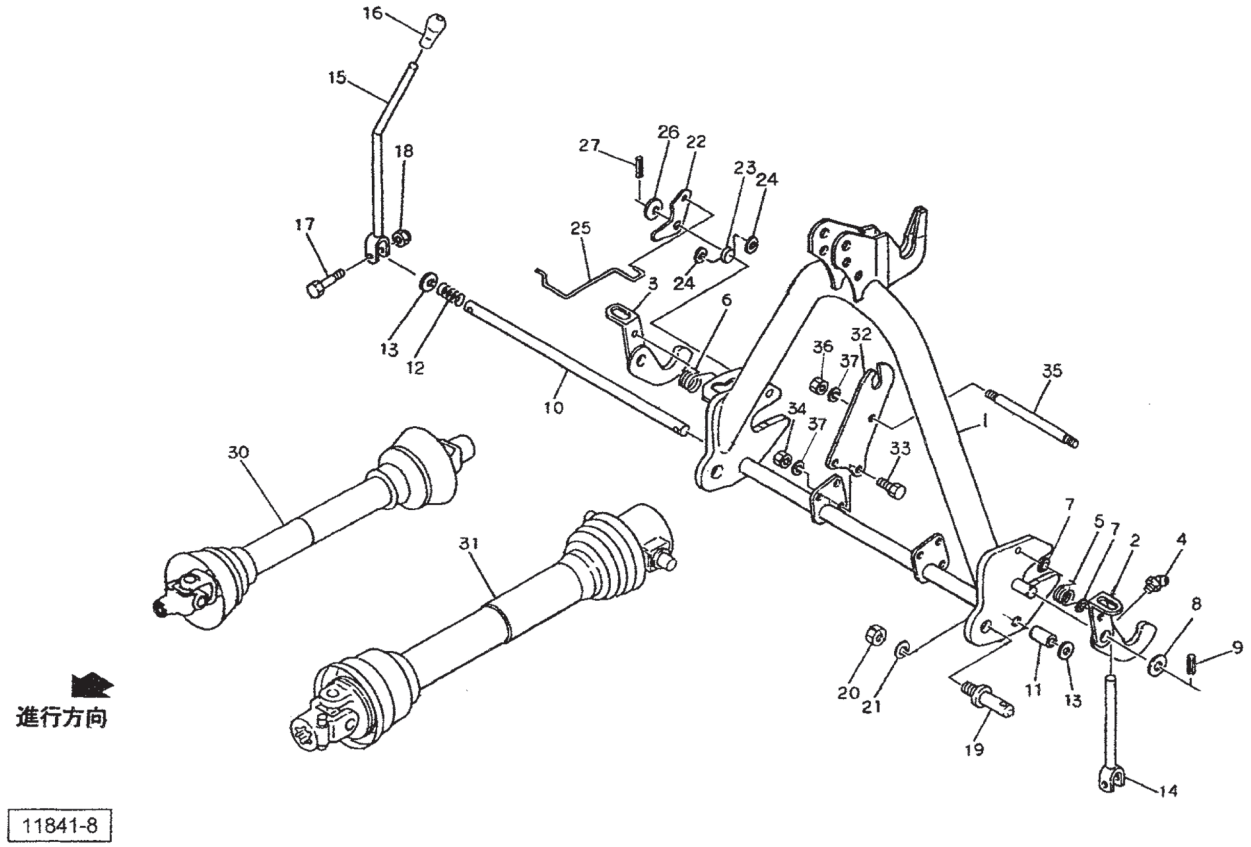

見出番号	部品番号	部品名称	個数	備考
25	099605000M	ガイド	1	◇
26	WRA16	ヒラザガネ　Ｍ１６	1	◇
27	PS060032	スプリングピン　６×３２	1	◇
30	JSSB060ASY	パワージョイント　ＳＳＢ－６０	1	△
31	0892253000	パワージョイント　ＱＷＭ－５０	1	▲
32	107399000M	サポート	2	▲
33	BSZ10025	コガタボルト　７　Ｍ１０×２５	6	▲
34	NSZ10	コガタナット　８　２シュ　Ｍ１０	6	▲
35	107400000M	ロッド	1	▲
36	NSZ10	コガタナット　８　２シュ　Ｍ１０	2	▲
37	WSA10	バネザガネ　３ゴウ　Ｍ１０	8	▲

◇　3S・4Sタイプ　　△　3Sタイプ　　▲　4Sタイプ

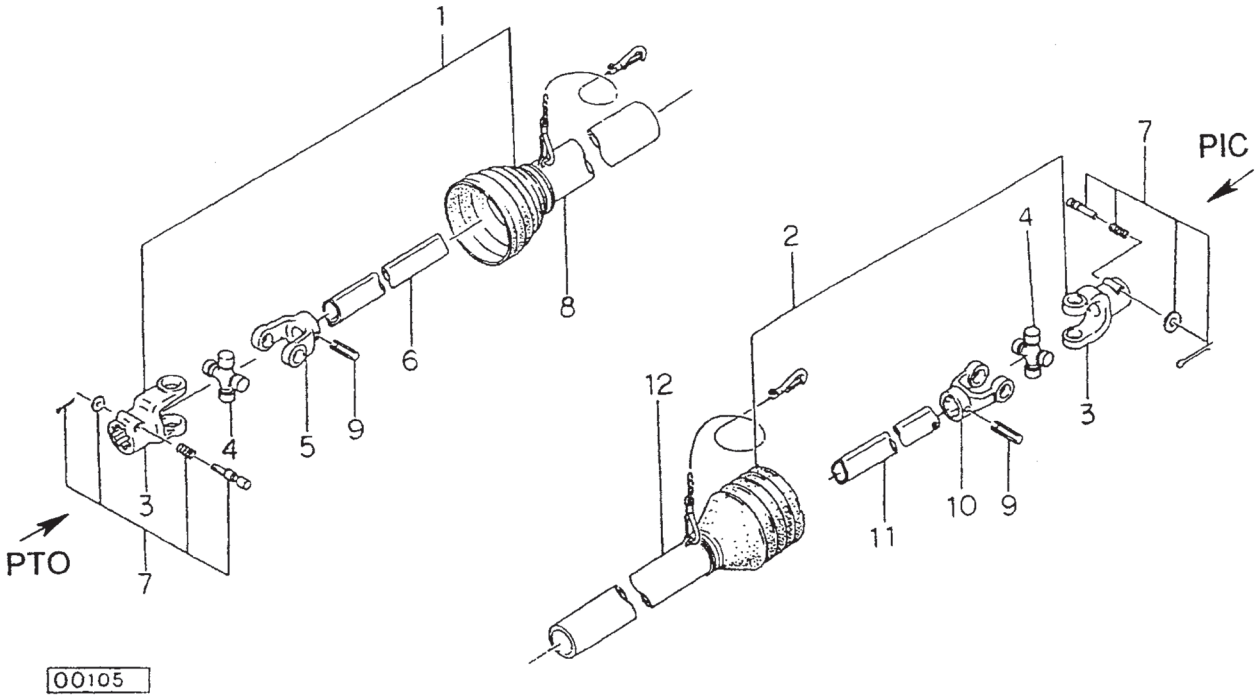

見出番号	部品番号	部品名称	個数	備考
		ＳＳＢ－５０　標準タイプ		
ASY	JSSB050ASY	ジョイント　クミ　ＳＳＢ－５０	1	
1	JSSB050-1ASY	ジョイント　インナクミ　ＳＳＢ－５０	1	
2	JSSB050-2ASY	ジョイント　アウタクミ　ＳＳＢ－５０	1	
3	JPY6226-1	ピンツキヨーク（ＳＳＢ）	2	
4	JSSB-ASY	スパイダ　クミ　ＳＳＢ　ＡＳ０５０	2	
5	JFY6228-21	フィッティングヨーク　インナ（ＳＳＢ）	1	
6	JSSB050-1	パイプ　インナ　ＳＳＢ－５０	1	
7	JPC14ASY	クランプピン　クミ（１４）	2	
8	JSSB050-3	アンゼンカバー　インナ　ＳＳＢ－５０	1	
9	PS100050	スプリングピン　１０×５０	2	
10	JFY6229-1	フィッティングヨーク　アウタ（ＳＳＢ）	1	
11	JSSB050-2	パイプ　アウタ　ＳＳＢ－５０	1	
12	JSSB050-4	アンゼンカバー　アウタ　ＳＳＢ－５０	1	

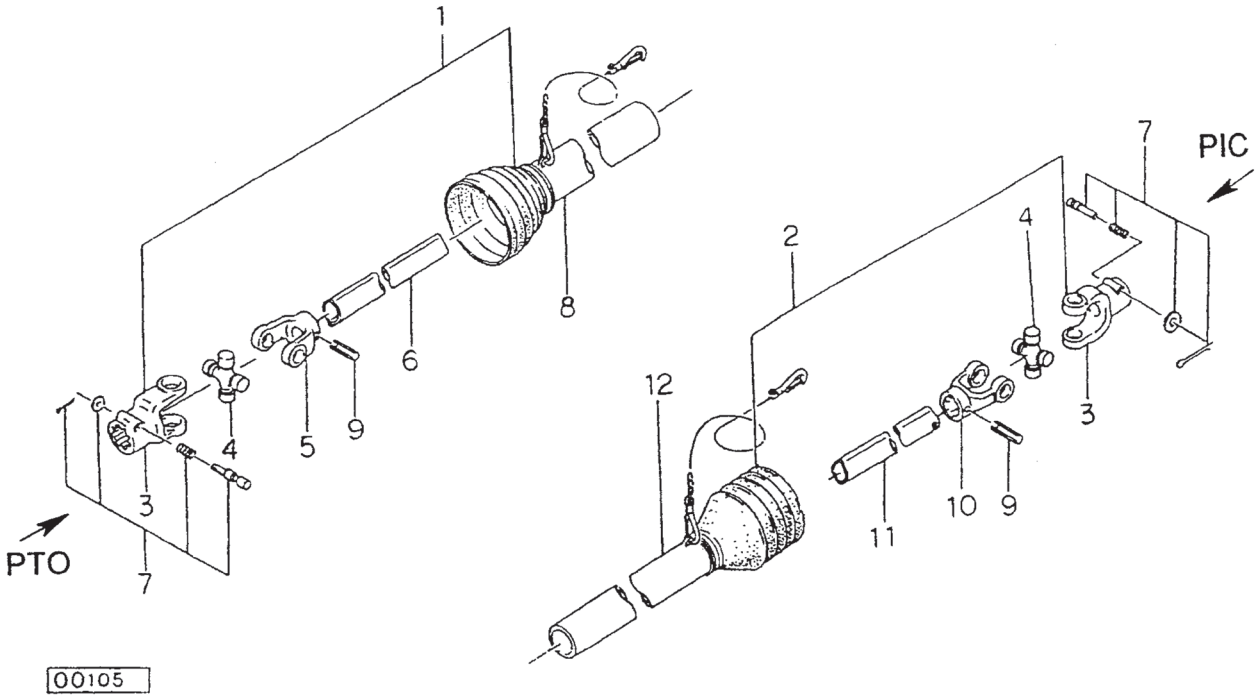

見出番号	部品番号	部品名称	個数	備考
		ＳＳＢ－６０　３Ｓタイプ		
ASY	JSSB060ASY	ジョイント　クミ　ＳＳＢ－６０	1	
1	JSSB060-1ASY	ジョイント　インナクミ　ＳＳＢ－６０	1	
2	JSSB060-2ASY	ジョイント　アウタクミ　ＳＳＢ－６０	1	
3	JPY6226-1	ピンツキヨーク（ＳＳＢ）	2	
4	JSSB-ASY	スパイダ　クミ　ＳＳＢ　ＡＳ０５０	2	
5	JFY6228-21	フィッティングヨーク　インナ（ＳＳＢ）	1	
6	JSSB060-1	パイプ　インナ　ＳＳＢ－６０	1	
7	JPC14ASY	クランプピン　クミ（１４）	2	
8	JSSB060-3	アンゼンカバー　インナ　ＳＳＢ－６０	1	
9	PS100050	スプリングピン　１０×５０	2	
10	JFY6229-1	フィッティングヨーク　アウタ（ＳＳＢ）	1	
11	JSSB060-2	パイプ　アウタ　ＳＳＢ－６０	1	
12	JSSB060-4	アンゼンカバー　アウタ　ＳＳＢ－６０	1	

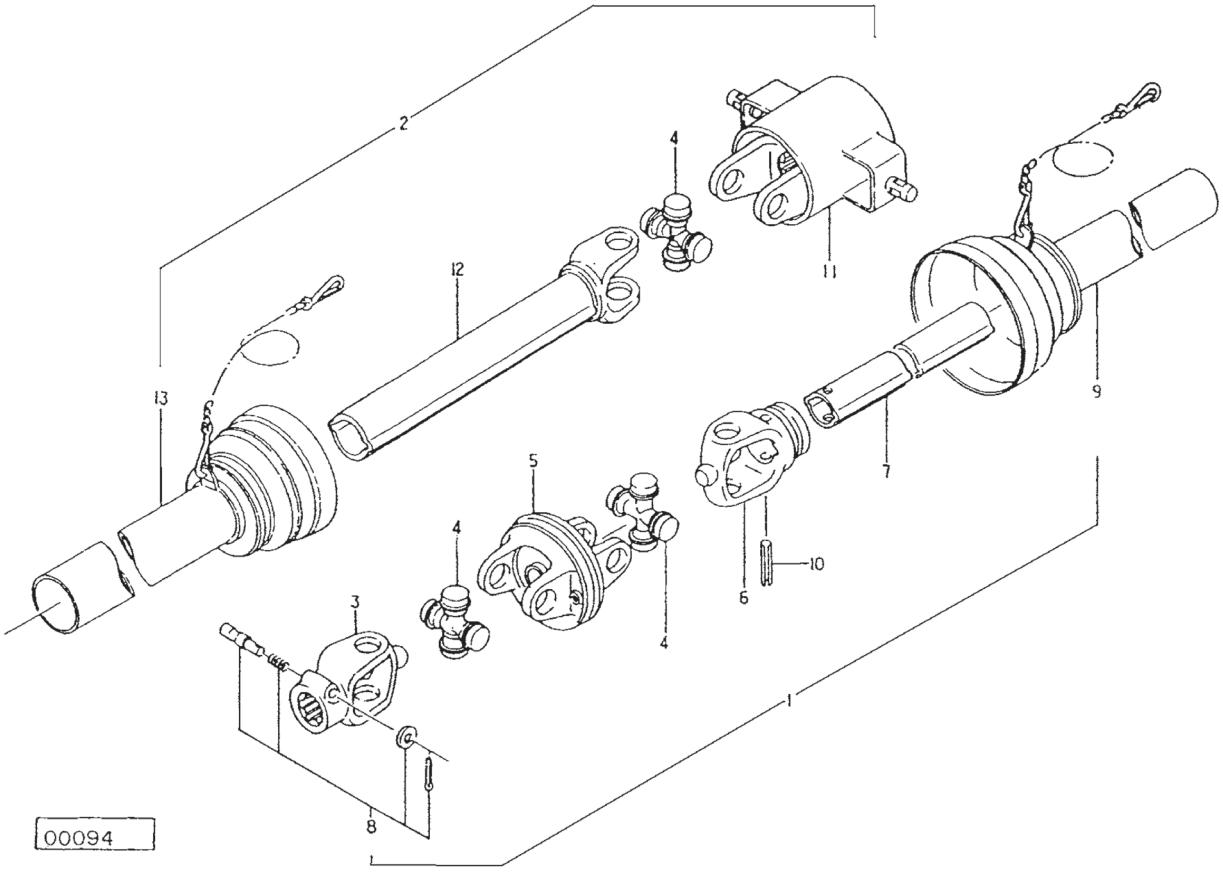

見出番号	部品番号	部品名称	個数	備考
		ＱＷＭ－５０　４Ｓタイプ		
ASY	0892253000	パワージョイント　ＱＷＭ－５０	1	
1	JWM0501ASY	ジョイント　インナクミ　ＷＭ－５０	1	
2	JQWM0502ASY	ジョイント　アウタクミ　ＱＷＭ－５０	1	
3	JPY6226-7	ピンツキヨーク　（ＷＭ）	1	
4	JMD-ASY	スパイダ　（ＭＤ)(クミ)　ＡＳ２０５	3	
5	JCY6312-1	Ｃ．Ｖヨーク　（Ｍ）	1	
6	JFY6228-7	フィッティングヨーク　インナ　（ＷＭ）	1	
7	JMD050-1	パイプ　インナ　ＭＤ－５０	1	
8	JPC14ASY	クランプピン　クミ　（１４）	1	
9	JWM050-3	アンゼンカバー　インナ　ＷＭ－５０	1	
10	PS100065	スプリングピン　１０×６５	1	
11	0471120000	エンドヨーク	1	
12	JYPMD050	パイプツキヨークＭＤ－５０	1	
13	JMD050-4	アンゼンカバー　アウタ　ＭＤ－５０	1	

調　整	Ｓ－２４０７１８Ｂ

千歳本社 066-8555 千歳市上長都１０６１番地２
TEL 0123-26-1123
FAX 0123-26-2412

千歳営業所 066-8555 千歳市上長都１０６１番地２
TEL 0123-22-5131
FAX 0123-26-2035

豊富営業所 098-4100 天塩郡豊富町字上サロベツ１１９１番地４４
TEL 0162-82-1932
FAX 0162-82-1696

帯広営業所 080-2462 帯広市西２２条北１丁目１２番地４
TEL 0155-37-3080
FAX 0155-37-5187

中標津営業所 086-1152 標津郡中標津町北町２丁目１６番２
TEL 0153-72-2624
FAX 0153-73-2540

花巻営業所 028-3172 岩手県花巻市石鳥谷町北寺林第１１地割１２０番３
TEL 0198-46-1311
FAX 0198-45-5999

仙台営業所 984-0032 宮城県仙台市若林区荒井５丁目２１－１
TEL 022-353-6039
FAX 022-353-6040

小山営業所 323-0158 栃木県小山市梁２５１２－１
TEL 0285-49-1500
FAX 0285-49-1560

東海営業所 485-0081 愛知県小牧市横内字立野６７８－１
TEL 0568-75-3561
FAX 0568-75-3563

岡山営業所 700-0973 岡山県岡山市北区下中野７０４－１０３
TEL 086-243-1147
FAX 086-243-1269

熊本営業所 861-8030 熊本県熊本市東区小山町１６３９－１
TEL 096-389-6650
FAX 096-389-6710

都城営業所 885-1202 宮崎県都城市高城町穂満坊１００３－２
TEL 0986-53-2222
FAX 0986-53-2233