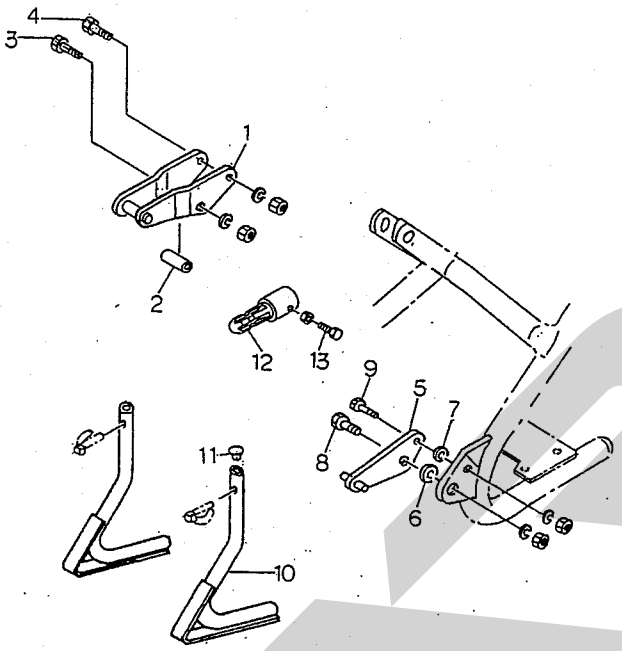

12270

見出番号	部品番号	部品名称	個数
1	98244	トップステー；F	1
2	92070	カラー；25×44.5	1
● 3	BZ20110AG	ボルト；M20×110(8.8)	1
● 4	BZ12100AG	ボルト；M12×100(8.8)	1
5	98246	ロワーリンクピン；F3	2
6	77984	ワッシャ；55×25.5×6	2
7	65482	ワッシャ；12	2
● 8	BZ2460AG	ボルト；M24×60(8.8)	2
● 9	BZ1245AG	ボルト；M12×45(8.8)	2
10	96887	スタンド	2
11	00458	キャップ；29	2
12	98242	ＰＩＣシャフト；F	1
●13	BZ0820NG	ボルト；M8×20(8.8)	1