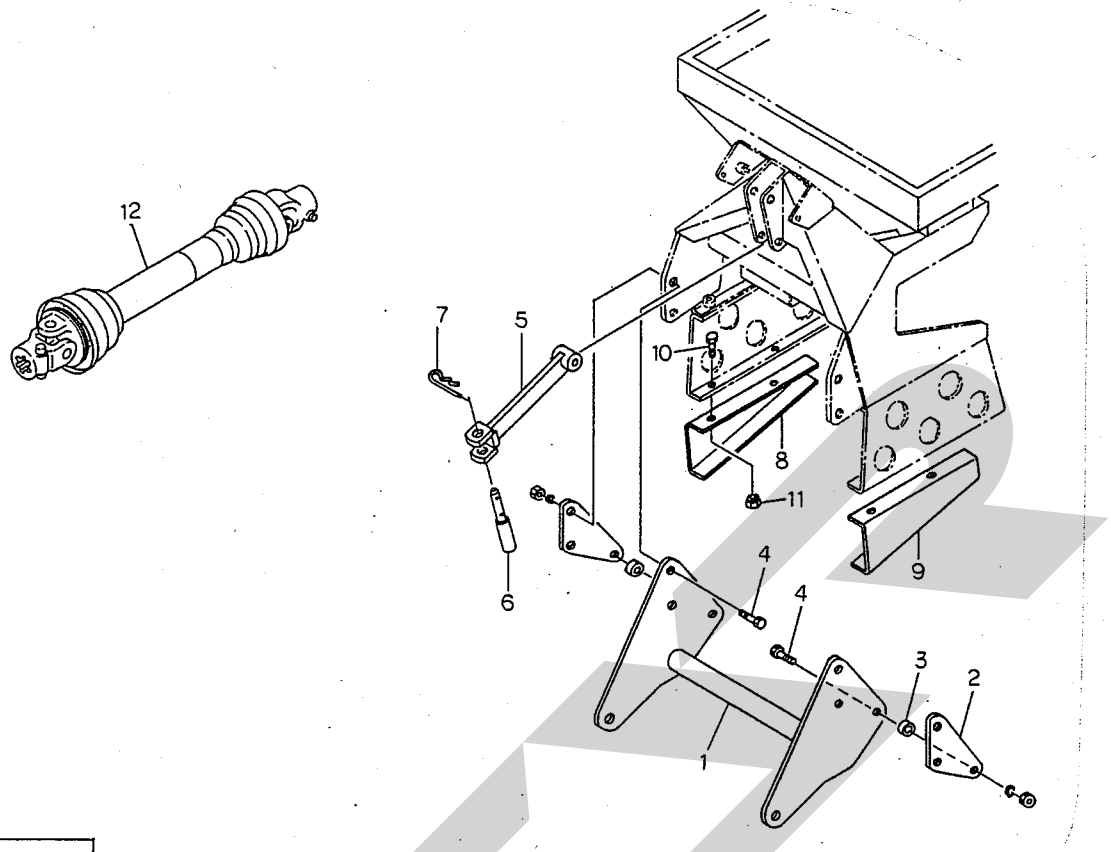

12266

見出番号	部品番号	部品名称	個数	見出番号	部品番号	部品名称	個数
1	97377	ロワーリンク；ハイリフト	1				
2	97378	プレート	2				
3	97379	カラー　機体番号 1007501 以前	4				
	97379	カラー　機体番号 1111011 以降	2				
● 4	BZ2490AG	ボルト；M24×90(8.8)	6				
5	97380	トップリンク；ハイリフト	1				
6	00098	トップリンクピン；兼用型 ㊨ 7付	1				
7	00088	ベータピン；19×3	1				
8	97382	スタンドR；ハイリフト	1				
9	97383	スタンドL；ハイリフト	1				
●10	BZ1025G	ボルト；M10×25(8.8)	4				
11	NP10G	Sナット；M10	4				
12	00615	パワージョイント；SG-80	1				

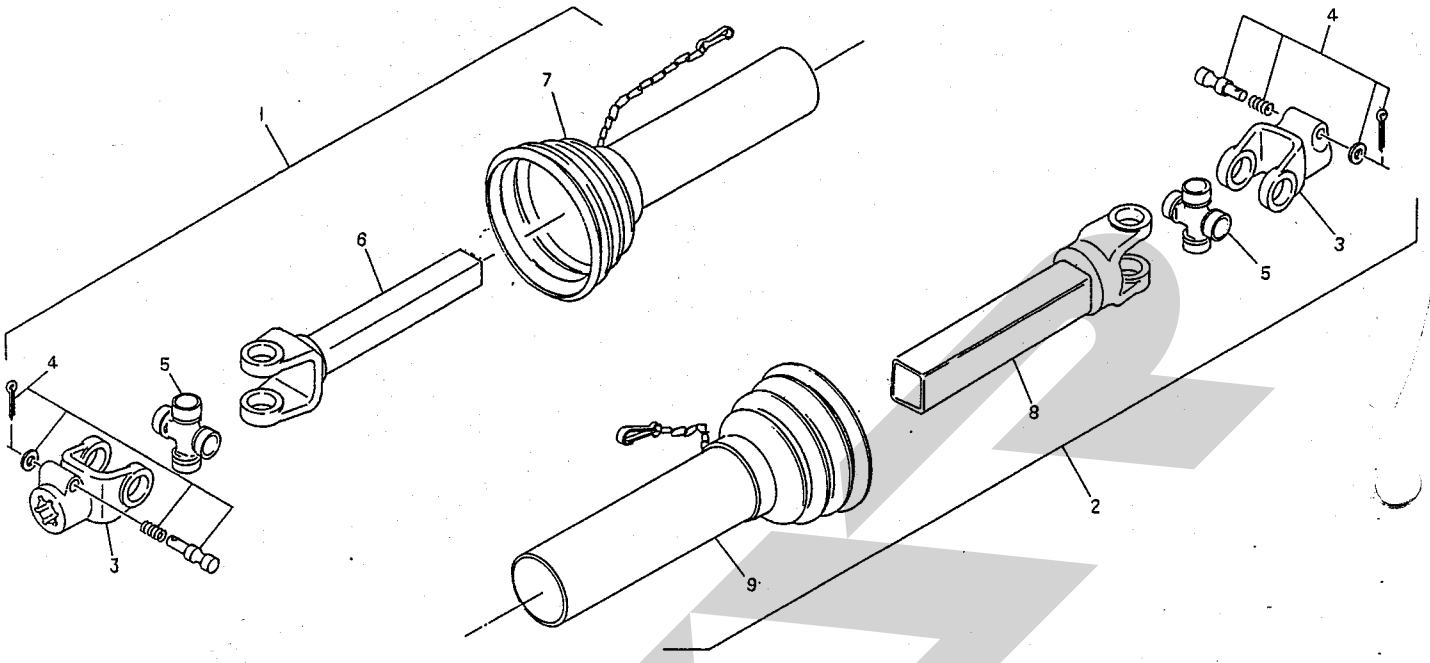

00074-1

見出番号	部品番号	部品名称	個数	見出番号	部品番号	部品名称	個数
ASY	00615	パワージョイント；SG-080	1				
1	00615-1	パワージョイント(ｲﾝﾅ)；SG-080	1				
2	00615-2	パワージョイント(ｱｳﾀ)；SG-080	1				
3	00595	ピンツキヨーク；S　㊨ 4付	2				
4	00583	クランプピン；14	2				
5	00587	スパイダ；S	2				
6	00615-3	パイプツキヨーク(ｲﾝﾅ)；SG-080	1				
7	00615-4	アンゼンカバー(ｲﾝﾅ)；SG-080	1				
8	00615-5	パイプツキヨーク(ｱｳﾀ)；SG-080	1				
9	00615-6	アンゼンカバー(ｱｳﾀ)；SG-080	1				