STAR

ベールカッタ

部　品　表

製品コード　73024
型　　式　FRBC-100MS1

製品コード　73025
型　　式　FRBC-120MS1

製品コード　73019
型　　式　FRBC-120TS4

製品コード　73020
型　　式　FRBC-120TS2

・補用部品の一部には、まとめ・セット販売のみの部品があります。

株式会社IHIスター

STAR

部　品　表

部品のご注文について

１．部品ご注文の際は、下記項目をご連絡ください。

①製 品 名
②型　　式
③部品名称
④部品番号
⑤個　　数

※部品供給型式は部品表表紙および本体貼付のネームプレートに表示しています。

２．個数欄の⊟、⧄は、以下のことを表しております。

⊟・・・シムなど、組み込まれている製品個々により異なる部品
⧄・・・アッセイ品に含まれる部品で単品では供給しない部品

補修部品の供給年限について

この製品の補修用部品の供給年限（期間）は、製造打ち切り後９年です。ただし、供給年限内であっても、特殊部品については納期などをご相談させていただく場合もあります。

補修部品の供給は原則的には上記の供給年限で終了しますが、供給年限経過後であっても、部品供給のご要請があった場合は納期および価格についてご相談させていただきます。

SAMPLE

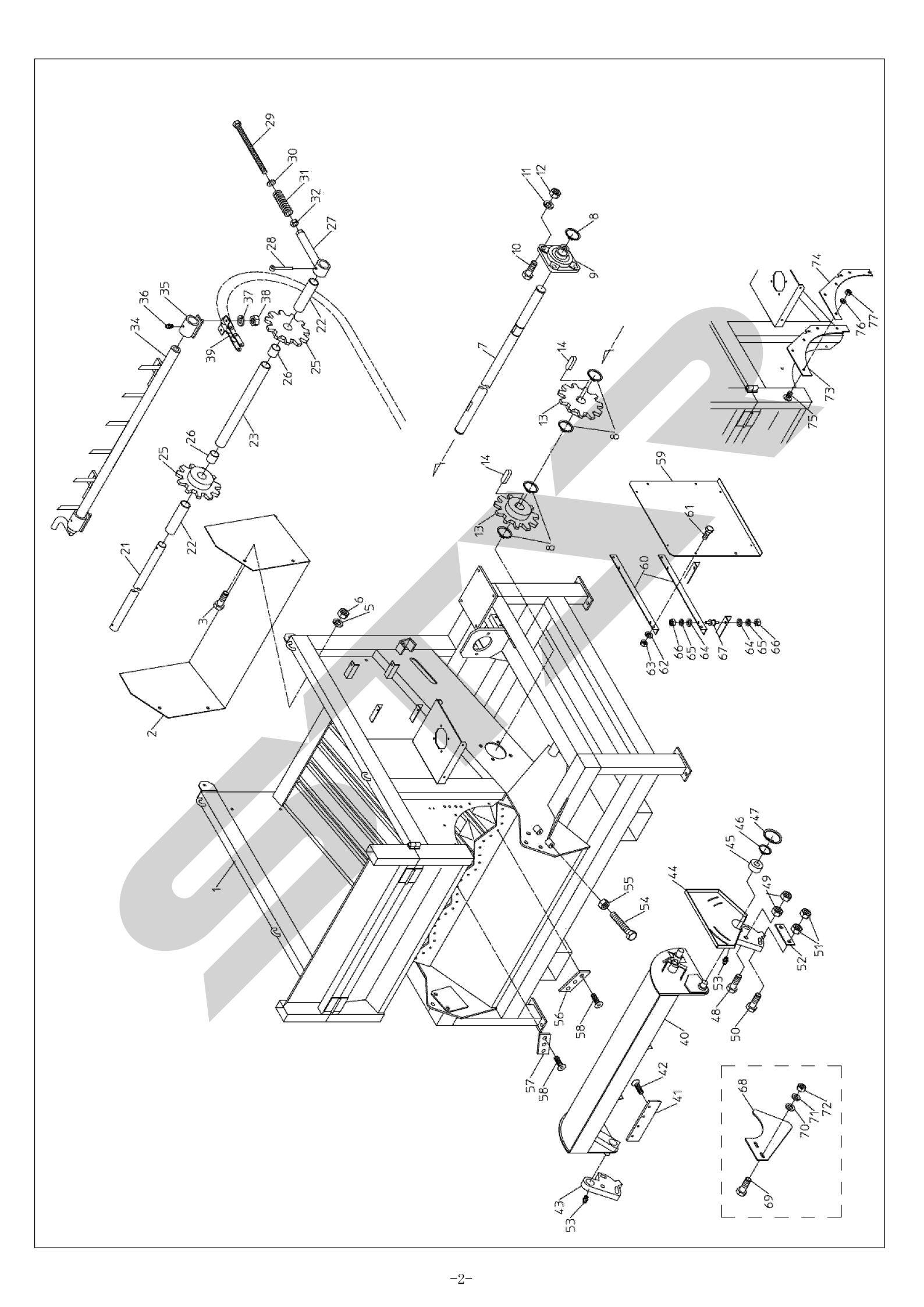
1
2
3
5
6
7
8
9
10
11
12
13
14
21
22
23
25
26
27
28
29
30
31
32
34
35
36
37
38
39
40
41
42
43
44
45
46
47
48
49
50
51
52
53
54
55
56
57
58
59
60
61
62
63
64
65
66
67
68
69
70
71
72
73
74
75
76
77

ベールカッタ　　FRBC-100MS1

No.	部品番号	品名	数量	規　　格
1	ZM100MS1	メインフレーム	1	2BC100-11000R
2	ZM100MS2	リアパネル	1	2BC100-13610
3	ZM100MS3	六角ボルト	4	M12×30（8T）
4	ZM100MS4			
5	ZM100MS5	スプリングワッシャー	4	M12
6	ZM100MS6	六角ナット	4	M12　(S45C)
7	ZM100MS7	送り駆動軸	1	1BC100-20010
8	ZM100MS8	スナップリング	5	S-40
9	ZM100MS9	ベアリング	1	UCFS308
10	ZM100MS10	六角ボルト	4	M16×45（8T）
11	ZM100MS11	スプリングワッシャー	4	M16
12	ZM100MS12	六角ナット	4	M16　(S45C)
13	ZM100MS13	スプロケット　#80A	2	1BC120-20020
14	ZM100MS14	平行キー	2	12×8×40
21	ZM100MS21	送り従動軸	1	1BC100-20410
22	ZM100MS22	送り従動軸カラーA	2	1BC120-20420
23	ZM100MS23	送り従動軸カラーB	1	1BC100-20430
24	ZM100MS24			
25	ZM100MS25	スプロケット　#80B	2	1BC120-20460
26	ZM100MS26	ドライベアリング	2	35×39×40
27	ZM100MS27	送りテンション	2	1BC120-20500
28	ZM100MS28	割りピン	2	φ8×60
29	ZM100MS29	テンションボルトA	2	1BC120-20800
30	ZM100MS30	平ワッシャー	2	M16
31	ZM100MS31	コンベアスプリング	2	1MS600-47030
32	ZM100MS32	六角ナット	2	M16　(S45C)
34	ZM100MS34	送り爪	10	1BC100-20200R
35	ZM100MS35	送り爪サブアッセン	10	1BC121-20350
36	ZM100MS36	グリスニップル	20	M6-A型
37	ZM100MS37	スプリングワッシャー	40	M8
38	ZM100MS38	六角ナット	40	M8　(S45C)
39	ZM100MS39	送りコンベアチェーン	2	1BC100-20390
40	ZM100MS40	ナイフ	1	1BC100-43002R
41	ZM100MS41	切断刃	4	1BC120-43242
42	ZM100MS42	六角穴付サラボルト	16	M10×20（11T）
43	ZM100MS43	ナイフ取付板B	1	1BC120-43510
44	ZM100MS44	ナイフ取付板A	1	1BC120-43500R
45	ZM100MS45	球面ブッシュ	2	SA1-30B
46	ZM100MS46	スナップリング	2	S-30
47	ZM100MS47	スナップリング	2	C-47
48	ZM100MS48	六角ボルト	2	M20×80（8T）
49	ZM100MS49	六角ナット	4	M20　(S45C)
50	ZM100MS50	六角ボルト	4	M16×85（11T）

No.	部品番号	品名	数量	規　　格
51	ZM100MS51	六角ナット	8	M16　(S45C)
52	ZM100MS52	ナイフ調整固定板	2	1BC120-43540
53	ZM100MS53	グリスニップル	2	M6-A型
54	ZM100MS54	六角ボルト　全ネジ	4	M12×80（11T）
55	ZM100MS55	六角ナット	4	M12　(S45C)
56	ZM100MS56	受け刃　L	4	1BC120-43261
57	ZM100MS57	受け刃　R	4	1BC120-43271
58	ZM100MS58	六角穴付サラボルト	24	M10×20（11T）
59	ZM100MS59	制御盤ベース	1	1BC100-14270
60	ZM100MS60	制御盤取り付けアングル	2	1BC100-14280
61	ZM100MS61	六角ボルト	4	M8×20（8T）
62	ZM100MS62	スプリングワッシャー	4	M8
63	ZM100MS63	六角ナット	4	M8　(S45C)
64	ZM100MS64	平ワシャー	8	M6
65	ZM100MS65	スプリングワッシャー	8	M6
66	ZM100MS66	六角ナット	8	M6　(S45C)
67	ZM100MS67	防振ゴム	4	KA-20
68	ZM100MS68	転がり防止板	2	1BC121-80010
69	ZM100MS69	六角ボルト	4	M12×35（8T）
70	ZM100MS70	平ワシャー	4	M12
71	ZM100MS71	スプリングワッシャー	4	M12
72	ZM100MS72	六角ナット	4	M12　(S45C)
73	ZM100MS73	ゴムカバーA	2	2BC121-14510
74	ZM100MS74	ゴム押さえA	2	2BC121-14520
75	ZM100MS75	トラス小ネジ	10	M8×25
76	ZM100MS76	スプリングワッシャー	10	M8
77	ZM100MS77	六角ナット	10	M8　(S45C)

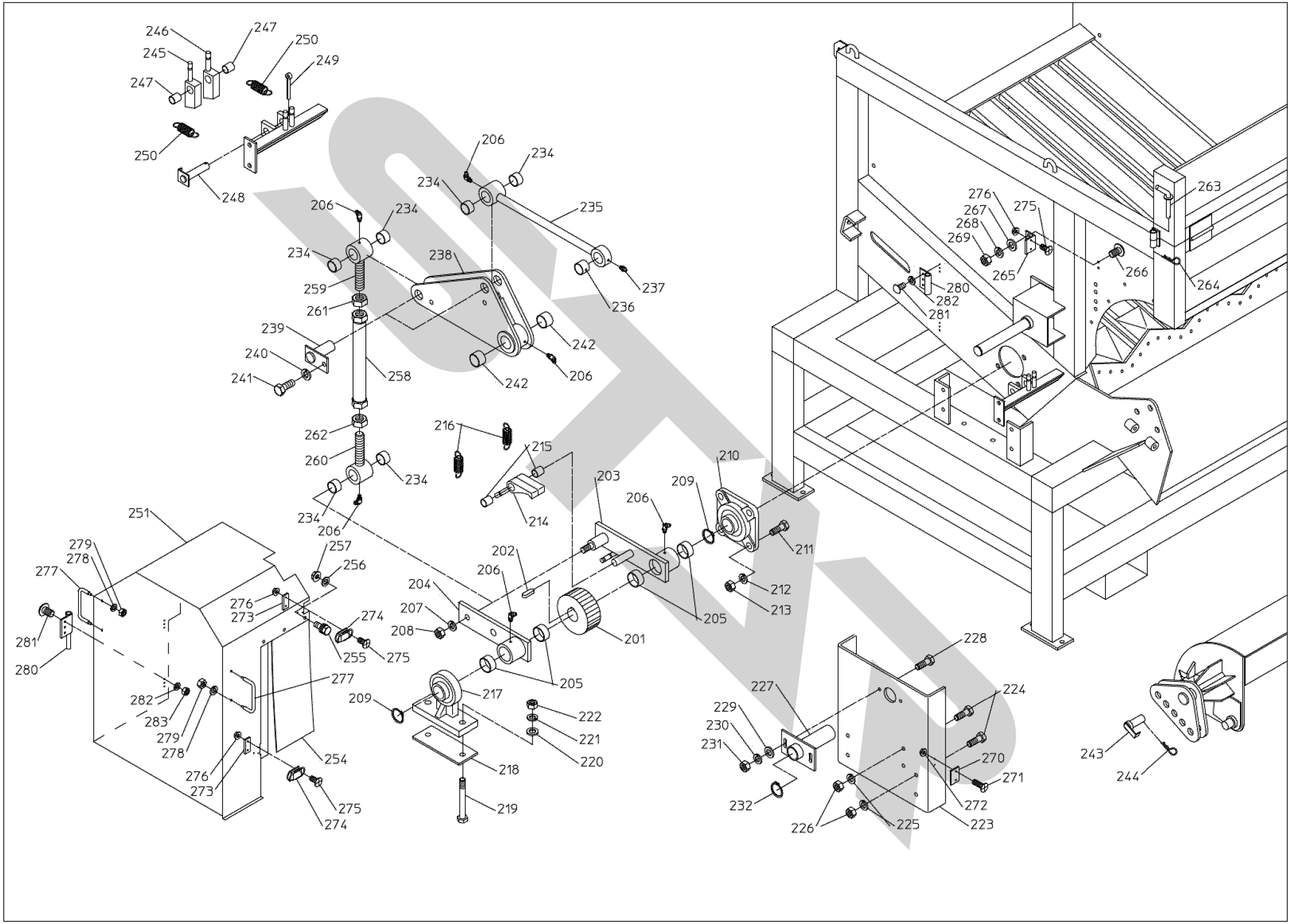
246
247
250
245
249
247
250
248
206
234
234
235
206
234
234
238
237
259
236
261
239
242
240
241
258
242
206
262
216
215
260
234
203
210
209
206
234
214
211
251
257
202
279
278
256
206
212
277
204
213
276
273
207
205
274
208
201
281
255
275
280
205
277
217
282
209
222
283
221
279
278
220
254
218
276
273
275
219
274
228
227
224
229
230
231
270
271
243
244
232
272
226
225
223
263
276
267
275
268
269
265
266
264
280
282
281

ベールカッタ　　FRBC-100MS1

No.	部品番号	品名	数量	規　　格
201	ZM100MS201	ラチェット	1	1BC120-20730
202	ZM100MS202	平行キー	1	12×8×50
203	ZM100MS203	ラチェット送りA	1	1BC120-22001R
204	ZM100MS204	ラチェット送りB	1	1BC120-22101
205	ZM100MS205	ドライベアリング	4	40×44×20
206	ZM100MS206	グリスニップル	6	M6-B型
207	ZM100MS207	スプリングワッシャー	1	M16
208	ZM100MS208	六角ナット	1	M16　(S45C)
209	ZM100MS209	スナップリング	2	S-40
210	ZM100MS210	ベアリング	1	UCFS308
211	ZM100MS211	六角ボルト	4	M16×45 (8T)
212	ZM100MS212	スプリングワッシャー	4	M16
213	ZM100MS213	六角ナット	4	M16　(S45C)
214	ZM100MS214	ラチェットフック	1	1BC121-22301
215	ZM100MS215	ドライベアリング	2	20×23×25
216	ZM100MS216	ラチェットバネ　B	2	1BC120-22260
217	ZM100MS217	ベアリング	1	UCHP208
218	ZM100MS218	ベアリングスペーサー	1	1BC121-22140
219	ZM100MS219	六角ボルト	2	M14×150 (8T)
220	ZM100MS220	平ワッシャー	2	M14
221	ZM100MS221	スプリングワッシャー	2	M14
222	ZM100MS222	六角ナット	2	M14　(S45C)
223	ZM100MS223	ラチェット側板	1	2BC121-23100R
224	ZM100MS224	六角ボルト	6	M12×35 (8T)
225	ZM100MS225	スプリングワッシャー	6	M12
226	ZM100MS226	六角ナット	6	M12 (S45C)
227	ZM100MS227	ラチェットカラープレー	1	1BC120-23000
228	ZM100MS228	六角ボルト	2	M10×30 (8T)
229	ZM100MS229	平ワッシャー	2	M10
230	ZM100MS230	スプリングワッシャー	2	M10
231	ZM100MS231	六角ナット	2	M10　(S45C)
232	ZM100MS232	スナップリング	1	S-35
234	ZM100MS234	ドライベアリング	6	30×34×20
235	ZM100MS235	ラチェットロッド A	1	1BC120-22500
236	ZM100MS236	ロッドメタル	1	1BC120-22570
237	ZM100MS237	グリスニップル	1	M6-A型
238	ZM100MS238	ラチェットリンク	1	1BC121-22400
239	ZM100MS239	ラチェットリンクピン	2	1BC121-22800
240	ZM100MS240	スプリングワッシャー	2	M12
241	ZM100MS241	六角ボルト	2	M12×30 (8T)
242	ZM100MS242	ドライベアリング	2	35×39×25
243	ZM100MS243	切断調整ピン	1	1BC121-43403
244	ZM100MS244	松葉ピン	1	φ25用
245	ZM100MS245	逆転防止爪　短	1	1BC121-22200
246	ZM100MS246	逆転防止爪　長	1	1BC121-22700
247	ZM100MS247	ドライベアリング	2	20×23×25
248	ZM100MS248	逆転防止ピン	1	1BC121-22900
249	ZM100MS249	割りピン	1	φ5×30
250	ZM100MS250	ラチェットバネ A	2	1BC120-22240

No.	部品番号	品名	数量	規　　格
251	ZM100MS251	ラチェットカバー	1	2BC121-14200R
254	ZM100MS254	ゴムカバー	1	2BC121-14240
255	ZM100MS255	(+)アプセットボルト	3	M6×16　P=3
256	ZM100MS256	平ワッシャー	3	M8
257	ZM100MS257	フランジナット	3	M6
258	ZM100MS258	ロッドA	1	1BC120-22622
259	ZM100MS259	ロッドB	1	1BC120-22612
260	ZM100MS260	ロッドC	1	1BC120-22631
261	ZM100MS261	六角ナット	1	M24 (P1.5)　右ネジ
262	ZM100MS262	六角ナット	1	M24 (P1.5)　左ネジ
263	ZM100MS263	差し込みピン	2	1BC121-11890
264	ZM100MS264	松葉ピン	2	φ15
265	ZM100MS265	蝶番ベース	1	2BC120-14310
266	ZM100MS266	トラス小ネジ	2	M6×20
267	ZM100MS267	平ワシャー	2	M6
268	ZM100MS268	スプリングワッシャー	2	M6
269	ZM100MS269	六角ナット	2	M6　(S45C)
270	ZM100MS270	蝶番スペーサーB	1	2BC120-14330
271	ZM100MS271	サラボルト	2	M3×25
272	ZM100MS272	フランジナット	2	M3
273	ZM100MS273	蝶番スペーサーA	2	2BC120-14320
274	ZM100MS274	パッチン錠	2	P-19
275	ZM100MS275	サラボルト	8	M3×12
276	ZM100MS276	フランジナット	8	M3
277	ZM100MS277	ハンドル	2	TTO-10-120B
278	ZM100MS278	スプリングワッシャー	4	M6
279	ZM100MS279	六角ナット	4	M6　(S45C)
280	ZM100MS280	抜き差し蝶番（右用）	2	TLS-100RX
281	ZM100MS281	ナベ小ネジ	12	M4×10
282	ZM100MS282	スプリングワッシャー	12	M4
283	ZM100MS283	六角ナット	6	M4

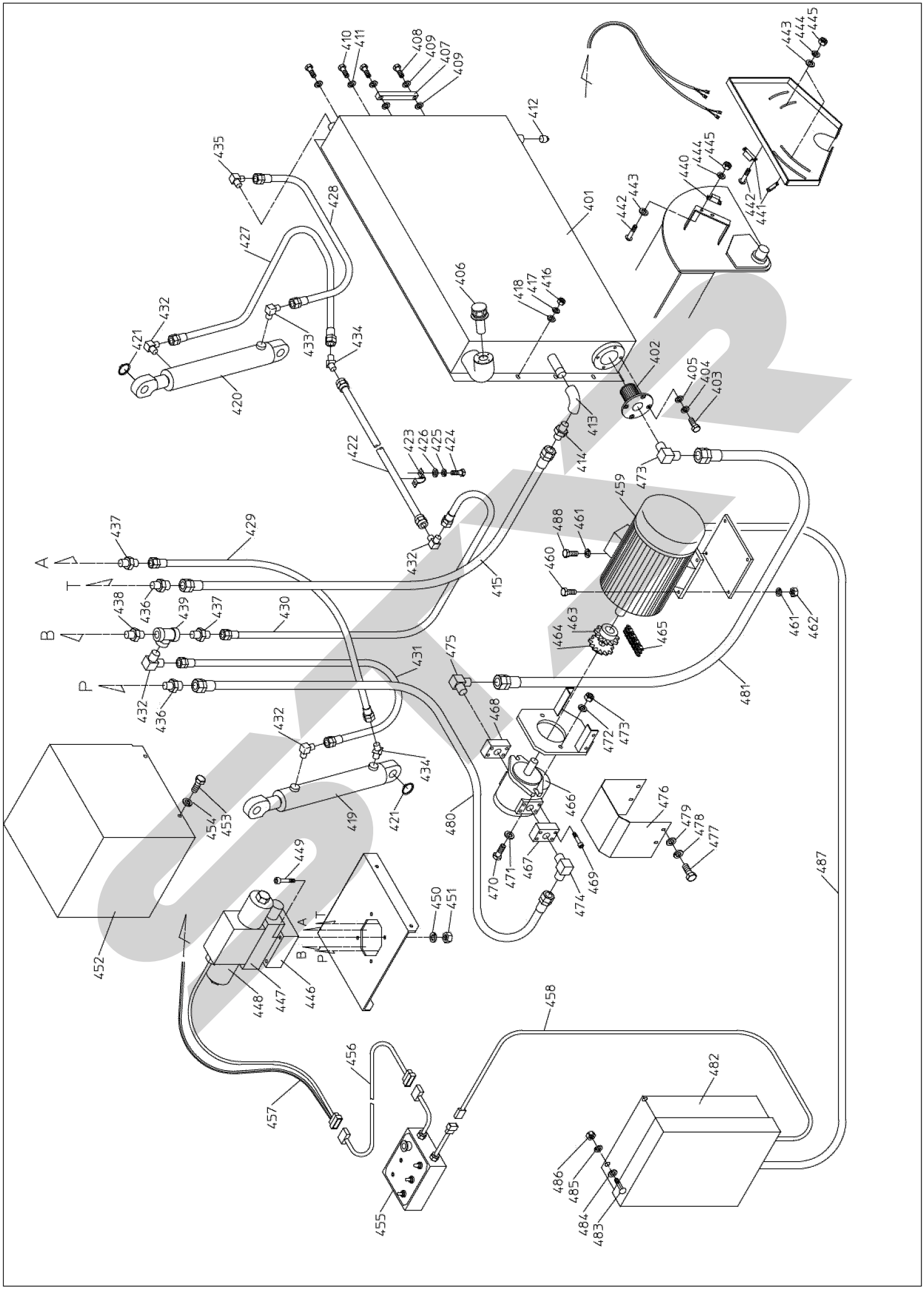
A
T
B
P
401
402
403
404
405
406
407
408
409
410
411
412
413
414
415
416
417
418
419
420
421
422
423
424
425
426
427
428
429
430
431
432
433
434
435
436
437
438
439
440
441
442
443
444
445
446
447
448
449
450
451
452
453
454
455
456
457
458
459
460
461
462
463
464
465
466
467
468
469
470
471
472
473
474
475
476
477
478
479
480
481
482
483
484
485
486
487
488

ベールカッタ　　FRBC-100MS1

No.	部品番号	品名	数量	規　　格
401	ZM100MS401	オイルタンク	1	2BC100-60003R
402	ZM100MS402	サクションストレーナ	1	SFC 10-150
403	ZM100MS403	六角ボルト	4	M10×25 (8T)
404	ZM100MS404	スプリングワッシャー	4	M10
405	ZM100MS405	平ワッシャー	4	M10
406	ZM100MS406	エアブリーザー　(FA-35	1	1BC120-60260
407	ZM100MS407	油面計　(8-160L)	1	1BC120-60270
408	ZM100MS408	油面計用六角ボルト	2	M12×35　(付属品)
409	ZM100MS409	紙パッキン	4	φ12.5×24×t1.5
410	ZM100MS410	六角ボルト	2	M12×25 (8T)
411	ZM100MS411	ﾎﾟﾝﾃﾞｯﾄﾞｼｰﾙ　KP-C-02	2	φ13.3×20.5×t2
412	ZM100MS412	ドレンプラグ	1	1″
413	ZM100MS413	ネジ込み式エルボ	1	1″
414	ZM100MS414	油圧アダプター	1	T-09　1″
415	ZM100MS415	油圧ホース	1	1″×1200 (05-05) 70
416	ZM100MS416	六角ナット	6	M12　(S45C)
417	ZM100MS417	スプリングワッシャー	6	M12
418	ZM100MS418	平ワッシャー	6	M12
419	ZM100MS419	ナイフシリンダーB	1	復動
420	ZM100MS420	ナイフシリンダーAS	1	単動
421	ZM100MS421	スナップリング	4	S-35
422	ZM100MS422	油圧パイプ	1	1BC100-60200
423	ZM100MS423	パイプバンド　20A	2	1BC121-60240
424	ZM100MS424	六角ボルト	4	M10×16 (8T)
425	ZM100MS425	スプリングワッシャー	4	M10
426	ZM100MS426	平ワッシャー	4	M10
427	ZM100MS427	油圧ホース	1	3/4×750 (05-05) 140
428	ZM100MS428	油圧ホース	1	1/2×1500 (05-05) 35
429	ZM100MS429	油圧ホース	1	3/4×750 (05-05) 140
430	ZM100MS430	油圧ホース	1	3/4×1000 (05-05) 140
431	ZM100MS431	油圧ホース	1	3/4×750 (05-05) 140
432	ZM100MS432	油圧アダプター	4	T-34　3/4
433	ZM100MS433	油圧アダプター	1	TR-34-A　3/4×1/2
434	ZM100MS434	油圧アダプター	2	T-36　3/4
435	ZM100MS435	油圧アダプター	1	T-34　1/2
436	ZM100MS436	油圧アダプター	2	TR-09-B　3/4×1″
437	ZM100MS437	油圧アダプター	2	T-09　3/4
438	ZM100MS438	高圧ニップル	1	3/4
439	ZM100MS439	高圧チーズ	1	3/4
440	ZM100MS440	近接スイッチ A	1	GLS-M1
441	ZM100MS441	近接スイッチ B	2	GLS-S1
442	ZM100MS442	十字穴付ナベ小ネジ	6	M4×16
443	ZM100MS443	平ワッシャー	6	M4
444	ZM100MS444	スプリングワッシャー	6	M4
445	ZM100MS445	六角ナット	6	M4
446	ZM100MS446	サブプレート	1	
447	ZM100MS447	リリーフバルブ	1	
448	ZM100MS448	電磁バルブ	1	
449	ZM100MS449	キャップスクリュー	4	M8×60 (11T)
450	ZM100MS450	スプリングワッシャー	4	M8

No.	部品番号	品名	数量	規　　格
451	ZM100MS451	六角ナット	4	M8　(S45C)
452	ZM100MS452	バルブカバー	1	1BC121-14000
453	ZM100MS453	六角ボルト	4	M8×20 (8T)
454	ZM100MS454	スプリングワッシャー	4	M8
455	ZM100MS455	コントロールボックス	1	
456	ZM100MS456	延長ハーネス	1	
457	ZM100MS457	電磁バルブ用ハーネス	1	
458	ZM100MS458	電源用ハーネス	1	
459	ZM100MS1459	電動モーター	1	三相200V ・5.5kW
460	ZM100MS460	六角ボルト	3	M10×45 (8T)
461	ZM100MS461	スプリングワッシャー	4	M10
462	ZM100MS462	六角ナット	3	M10　(S45C)
463	ZM100MS463	チェーンカップリング	1	5016　φ38
464	ZM100MS464	チェーンカップリング	1	5016　φ25
465	ZM100MS465	チェーンカップリング	1	5016　Wチェーン
466	ZM100MS466	ギアポンプ	1	PC-3　RM67
467	ZM100MS467	ポンプフランジ	1	吐出側　1″
468	ZM100MS468	ポンプフランジ	1	吸込側　1″1/4
469	ZM100MS469	キャップスクリュー (付	8	M10×45　(11T)
470	ZM100MS470	六角ボルト	2	M12×45 (8T)
471	ZM100MS471	平ワッシャー	2	M12
472	ZM100MS472	スプリングワッシャー	2	M12
473	ZM100MS473	六角ナット	2	M12　(S45C)
474	ZM100MS474	油圧アダプター	1	T-34　1″
475	ZM100MS475	油圧アダプター	2	T-34　1″1/4
476	ZM100MS476	カップリングカバー	1	1BC100-14260
477	ZM100MS477	六角ボルト	4	M8×20 (8T)
478	ZM100MS478	スプリングワッシャー	4	M8
479	ZM100MS479	平ワッシャー	4	M8
480	ZM100MS480	油圧ホース	1	1″×730　(05-05) 140
481	ZM100MS481	油圧ホース	1	1″1/4×900 (05-05) 35
482	ZM100MS482	スターデルタ動力盤	1	
483	ZM100MS483	十字穴付ナベ小ネジ	4	M4×25
484	ZM100MS484	平ワッシャー	4	M4
485	ZM100MS485	スプリングワッシャー	4	M4
486	ZM100MS486	六角ナット	4	M4
487	ZM100MS487	電動モーター用ハーネス	1	
488	ZM100MS488	六角ボルト	1	M10×30 (8T)

スターデルタ動力盤

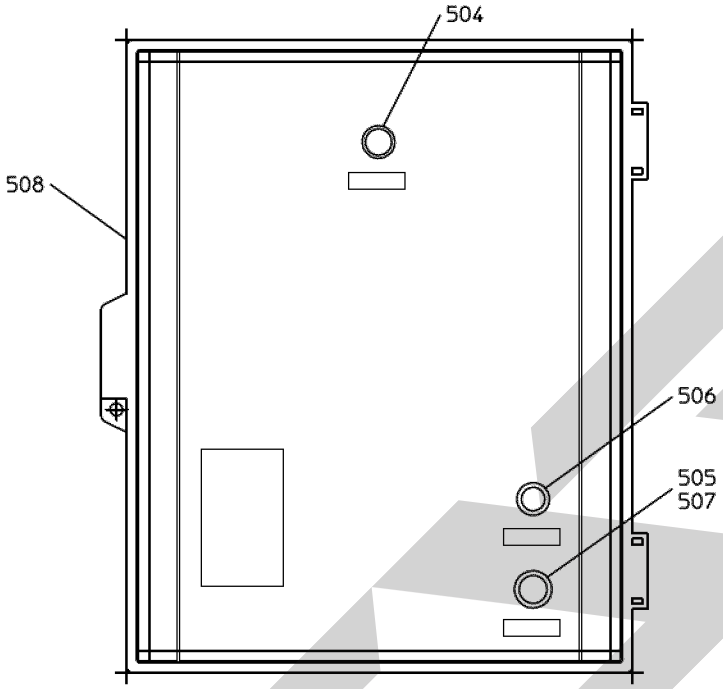

ボックス内部

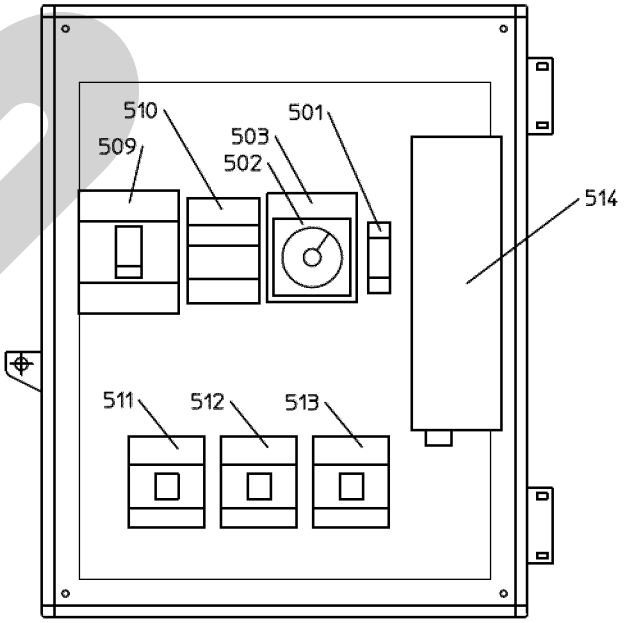

ベールカッタ　　FRBC-100MS1

スターデルタ動力盤　部品内訳

No.	部品番号	品名	数量	規　　格
501	ZM100MS501	サーキットプロテクター	1	CB CP31FM/5
502	ZM100MS502	タイマー	1	TR MS4SY-AP
503	ZM100MS503	タイマーソケット	1	TRソケット TP48X
504	ZM100MS504	電源ランプ	1	AH25-ZMWM8
505	ZM100MS505	防塵キャップ	1	AHX046
506	ZM100MS506	ON PBS	1	AH25-LR10M
507	ZM100MS507	OFF PBS	1	AH25-FR01
508	ZM100MS508	プラボックス	1	P20-45
509	ZM100MS509	始動盤部品	1	ELB EG33CM
510	ZM100MS510	始動盤部品	1	OL TR-N2H
511	ZM100MS511	始動盤部品	1	MCM SC-4-0 200 1a
512	ZM100MS512	始動盤部品	1	MCΔ SC-4-0 200V 1b
513	ZM100MS513	始動盤部品	1	MCS SC-05 200V 1a1b
514	ZM100MS514	パワーサプライ	1	PS3L-F12AF

No.	部品番号	品名	数量	規　　格

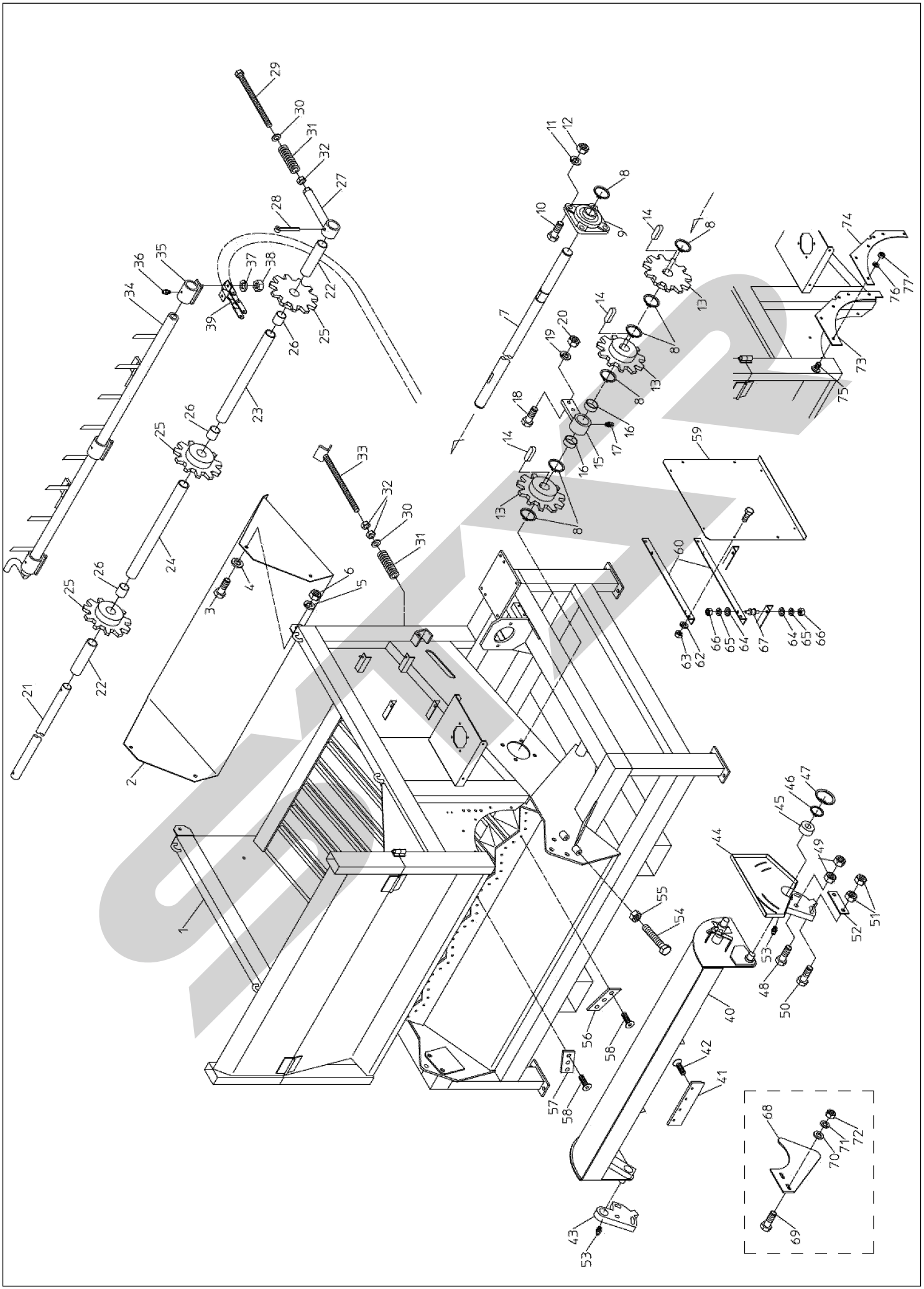

ベールカッタ　　FRBC-120MS1

No.	部品番号	品名	数量	規　　格
1	ZM120MS1	メインフレーム	1	2BC120-11000R
2	ZM120MS2	リアパネル	1	2BC121-13610
3	ZM120MS3	六角ボルト	4	M12×30（8T）
4	ZM120MS4	平ワッシャー	4	M12
5	ZM120MS5	スプリングワッシャー	4	M12
6	ZM120MS6	六角ナット	4	M12　(S45C)
7	ZM120MS7	送り駆動軸	1	1BC120-20010
8	ZM120MS8	スナップリング	7	S-40
9	ZM120MS9	ベアリング	1	UCFS308
10	ZM120MS10	六角ボルト	4	M16×45（8T）
11	ZM120MS11	スプリングワッシャー	4	M16
12	ZM120MS12	六角ナット	4	M16　(S45C)
13	ZM120MS13	スプロケット　#80A	3	1BC120-20020
14	ZM120MS14	平行キー	3	12×8×40
15	ZM120MS15	送り軸テンション	1	1BC121-20601
16	ZM120MS16	ドライベアリング	2	45×50×20
17	ZM120MS17	グリスニップル	1	M6-A型
18	ZM120MS18	六角ボルト	2	M12×40（8T）
19	ZM120MS19	スプリングワッシャー	2	M12
20	ZM120MS20	六角ナット	2	M12　(S45C)
21	ZM120MS21	送り従動軸	1	1BC120-20410
22	ZM120MS22	送り従動軸カラーA	2	1BC120-20420
23	ZM120MS23	送り従動軸カラーB	1	1BC120-20430
24	ZM120MS24	送り従動軸カラーC	1	1BC120-20440
25	ZM120MS25	スプロケット　#80B	3	1BC120-20460
26	ZM120MS26	ドライベアリング	3	35×39×40
27	ZM120MS27	送りテンション	2	1BC120-20500
28	ZM120MS28	割りピン	2	φ8×60
29	ZM120MS29	テンションボルトA	2	1BC120-20800
30	ZM120MS30	平ワッシャー	3	M16
31	ZM120MS31	コンベアスプリング	3	1MS600-47030
32	ZM120MS32	六角ナット	4	M16　(S45C)
33	ZM120MS33	テンションボルト B	1	1BC120-20900
34	ZM120MS34	送り爪	12	1BC120-20200R
35	ZM120MS35	送り爪サブアッセン	12	1BC121-20350
36	ZM120MS36	グリスニップル	36	M6-A型
37	ZM120MS37	スプリングワッシャー	72	M8
38	ZM120MS38	六角ナット	72	M8　(S45C)
39	ZM120MS39	送りコンベアチェーン	3	1BC120-20390
40	ZM120MS40	ナイフ	1	1BC121-43002R
41	ZM120MS41	切断刃	5	1BC120-43242
42	ZM120MS42	六角穴付サラボルト	20	M10×20（11T）
43	ZM120MS43	ナイフ取付板B	1	1BC120-43510
44	ZM120MS44	ナイフ取付板A	1	1BC120-43500R
45	ZM120MS45	球面ブッシュ	2	SA1-30B
46	ZM120MS46	スナップリング	2	S-30
47	ZM120MS47	スナップリング	2	C-47
48	ZM120MS48	六角ボルト	2	M20×80（8T）
49	ZM120MS49	六角ナット	4	M20　(S45C)
50	ZM120MS50	六角ボルト	4	M16×85（11T）

No.	部品番号	品名	数量	規　　格
51	ZM120MS51	六角ナット	8	M16　(S45C)
52	ZM120MS52	ナイフ調整固定板	2	1BC120-43540
53	ZM120MS53	グリスニップル	2	M6-A型
54	ZM120MS54	六角ボルト　全ネジ	4	M12×80（11T）
55	ZM120MS55	六角ナット	4	M12　(S45C)
56	ZM120MS56	受け刃　L	5	1BC120-43261
57	ZM120MS57	受け刃　R	5	1BC120-43271
58	ZM120MS58	六角穴付サラボルト	30	M10×20（11T）
59	ZM120MS59	制御盤ベース	1	1BC100-14270
60	ZM120MS60	制御盤取り付けアングル	2	1BC100-14280
61	ZM120MS61	六角ボルト	4	M8×20（8T）
62	ZM120MS62	スプリングワッシャー	4	M8
63	ZM120MS63	六角ナット	4	M8　(S45C)
64	ZM120MS64	平ワシャー	8	M6
65	ZM120MS65	スプリングワッシャー	8	M6
66	ZM120MS66	六角ナット	8	M6　(S45C)
67	ZM120MS67	防振ゴム	4	KA-20
68	ZM120MS68	転がり防止板	2	1BC121-80010
69	ZM120MS69	六角ボルト	4	M12×35（8T）
70	ZM120MS70	平ワシャー	4	M12
71	ZM120MS71	スプリングワッシャー	4	M12
72	ZM120MS72	六角ナット	4	M12　(S45C)
73	ZM120MS73	ゴムカバーA	2	2BC121-14510
74	ZM120MS74	ゴム押さえA	2	2BC121-14520
75	ZM120MS75	トラス小ネジ	10	M8×25
76	ZM120MS76	スプリングワッシャー	10	M8
77	ZM120MS77	六角ナット	10	M8　(S45C)

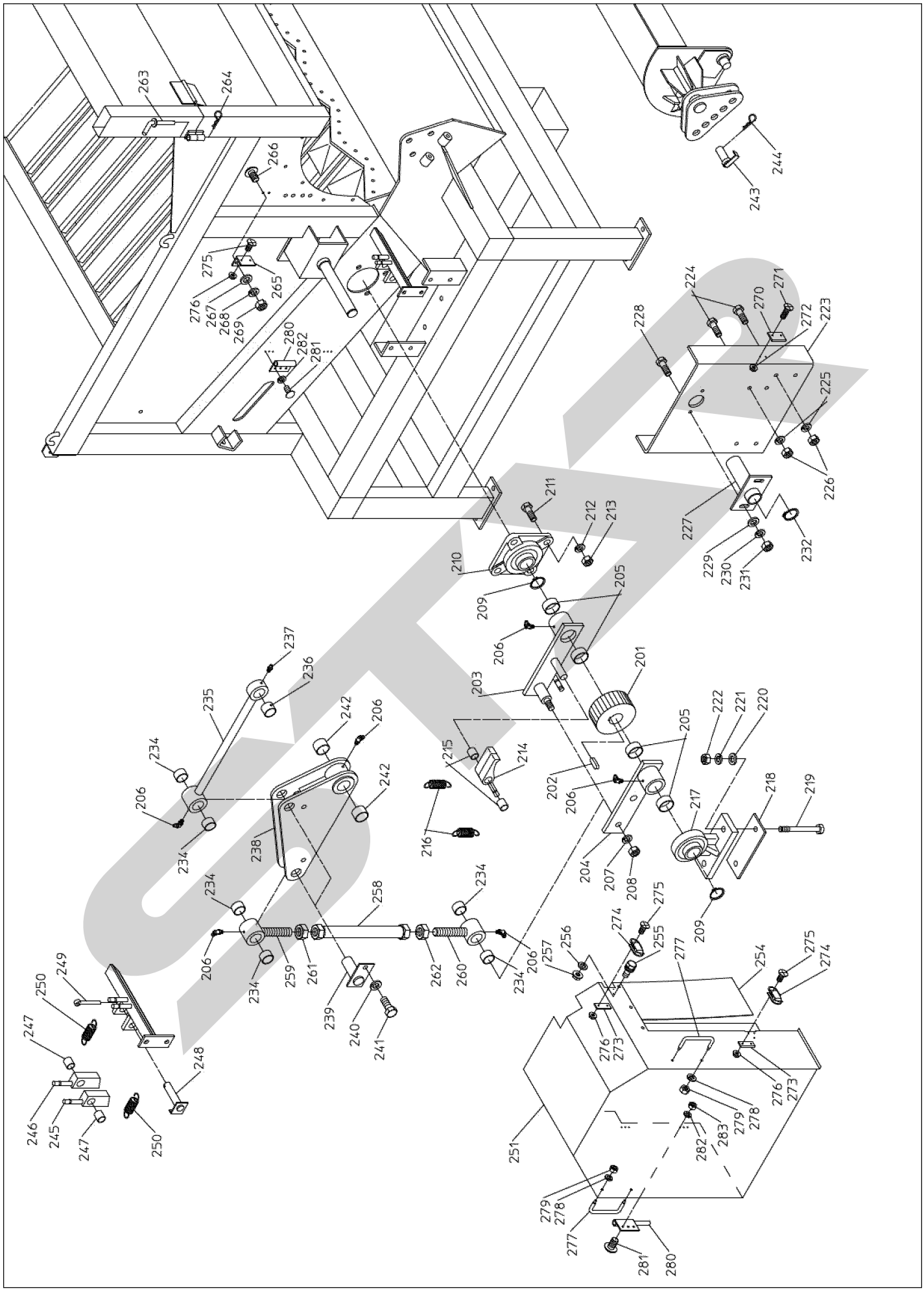
263
264
266
275
265
276
267
268
269
280
282
281
244
243
224
270
271
228
272
223
225
226
227
232
229
230
231
211
212
213
210
209
205
206
203
201
237
236
235
234
242
206
222
221
220
215
214
202
206
217
218
219
216
204
207
208
209
234
258
234
275
274
255
256
257
206
234
259
261
262
260
234
206
239
240
241
277
254
275
274
276
273
248
247
249
250
246
245
247
250
251
279
278
282
283
276
273
279
278
277
281
280

ベールカッタ　　FRBC-120MS1

No.	部品番号	品名	数量	規　　格
201	ZM120MS201	ラチェット	1	1BC120-20730
202	ZM120MS202	平行キー	1	12×8×50
203	ZM120MS203	ラチェット送りA	1	1BC120-22001R
204	ZM120MS204	ラチェット送りB	1	1BC120-22101
205	ZM120MS205	ドライベアリング	4	40×44×20
206	ZM120MS206	グリスニップル	6	M6-B型
207	ZM120MS207	スプリングワッシャー	1	M16
208	ZM120MS208	六角ナット	1	M16　(S45C)
209	ZM120MS209	スナップリング	2	S-40
210	ZM120MS210	ベアリング	1	UCFS308
211	ZM120MS211	六角ボルト	4	M16×45 (8T)
212	ZM120MS212	スプリングワッシャー	4	M16
213	ZM120MS213	六角ナット	4	M16　(S45C)
214	ZM120MS214	ラチェットフック	1	1BC121-22301
215	ZM120MS215	ドライベアリング	2	20×23×25
216	ZM120MS216	ラチェットバネ　B	2	1BC120-22260
217	ZM120MS217	ベアリング	1	UCHP208
218	ZM120MS218	ベアリングスペーサー	1	1BC121-22140
219	ZM120MS219	六角ボルト	2	M14×150 (8T)
220	ZM120MS220	平ワッシャー	2	M14
221	ZM120MS221	スプリングワッシャー	2	M14
222	ZM120MS222	六角ナット	2	M14　(S45C)
223	ZM120MS223	ラチェット側板	1	2BC121-23100R
224	ZM120MS224	六角ボルト	6	M12×35 (8T)
225	ZM120MS225	スプリングワッシャー	6	M12
226	ZM120MS226	六角ナット	6	M12 (S45C)
227	ZM120MS227	ラチェットカラープレー	1	1BC120-23000
228	ZM120MS228	六角ボルト	2	M10×30 (8T)
229	ZM120MS229	平ワッシャー	2	M10
230	ZM120MS230	スプリングワッシャー	2	M10
231	ZM120MS231	六角ナット	2	M10　(S45C)
232	ZM120MS232	スナップリング	1	S-35
234	ZM120MS234	ドライベアリング	6	30×34×20
235	ZM120MS235	ラチェットロッド A	1	1BC120-22500
236	ZM120MS236	ロッドメタル	1	1BC120-22570
237	ZM120MS237	グリスニップル	1	M6-A型
238	ZM120MS238	ラチェットリンク	1	1BC121-22400
239	ZM120MS239	ラチェットリンクピン	2	1BC121-22800
240	ZM120MS240	スプリングワッシャー	2	M12
241	ZM120MS241	六角ボルト	2	M12×30 (8T)
242	ZM120MS242	ドライベアリング	2	35×39×25
243	ZM120MS243	切断調整ピン	1	1BC121-43403
244	ZM120MS244	松葉ピン	1	φ25用
245	ZM120MS245	逆転防止爪　短	1	1BC121-22200
246	ZM120MS246	逆転防止爪　長	1	1BC121-22700
247	ZM120MS247	ドライベアリング	2	20×23×25
248	ZM120MS248	逆転防止ピン	1	1BC121-22900
249	ZM120MS249	割りピン	1	φ5×30
250	ZM120MS250	ラチェットバネ A	2	1BC120-22240

No.	部品番号	品名	数量	規　　格
251	ZM120MS251	ラチェットカバー	1	2BC121-14200R
254	ZM120MS254	ゴムカバー	1	2BC121-14240
255	ZM120MS255	(+)アプセットボルト	3	M6×16　P=3
256	ZM120MS256	平ワッシャー	3	M8
257	ZM120MS257	フランジナット	3	M6
258	ZM120MS258	ロッドA	1	1BC120-22622
259	ZM120MS259	ロッドB	1	1BC120-22612
260	ZM120MS260	ロッドC	1	1BC120-22631
261	ZM120MS261	六角ナット	1	M24 (P1.5)　右ネジ
262	ZM120MS262	六角ナット	1	M24 (P1.5)　左ネジ
263	ZM120MS263	差し込みピン	2	1BC121-11890
264	ZM120MS264	松葉ピン	2	φ15
265	ZM120MS265	蝶番ベース	1	2BC120-14310
266	ZM120MS266	トラス小ネジ	2	M6×20
267	ZM120MS267	平ワシャー	2	M6
268	ZM120MS268	スプリングワッシャー	2	M6
269	ZM120MS269	六角ナット	2	M6　(S45C)
270	ZM120MS270	蝶番スペーサーB	1	2BC120-14330
271	ZM120MS271	サラボルト	2	M3×25
272	ZM120MS272	フランジナット	2	M3
273	ZM120MS273	蝶番スペーサーA	2	2BC120-14320
274	ZM120MS274	パッチン錠	2	P-19
275	ZM120MS275	サラボルト	8	M3×12
276	ZM120MS276	フランジナット	8	M3
277	ZM120MS277	ハンドル	2	TTO-10-120B
278	ZM120MS278	スプリングワッシャー	4	M6
279	ZM120MS279	六角ナット	4	M6　(S45C)
280	ZM120MS280	抜き差し蝶番（右用）	2	TLS-100RX
281	ZM120MS281	ナベ小ネジ	12	M4×10
282	ZM120MS282	スプリングワッシャー	12	M4
283	ZM120MS283	六角ナット	6	M4

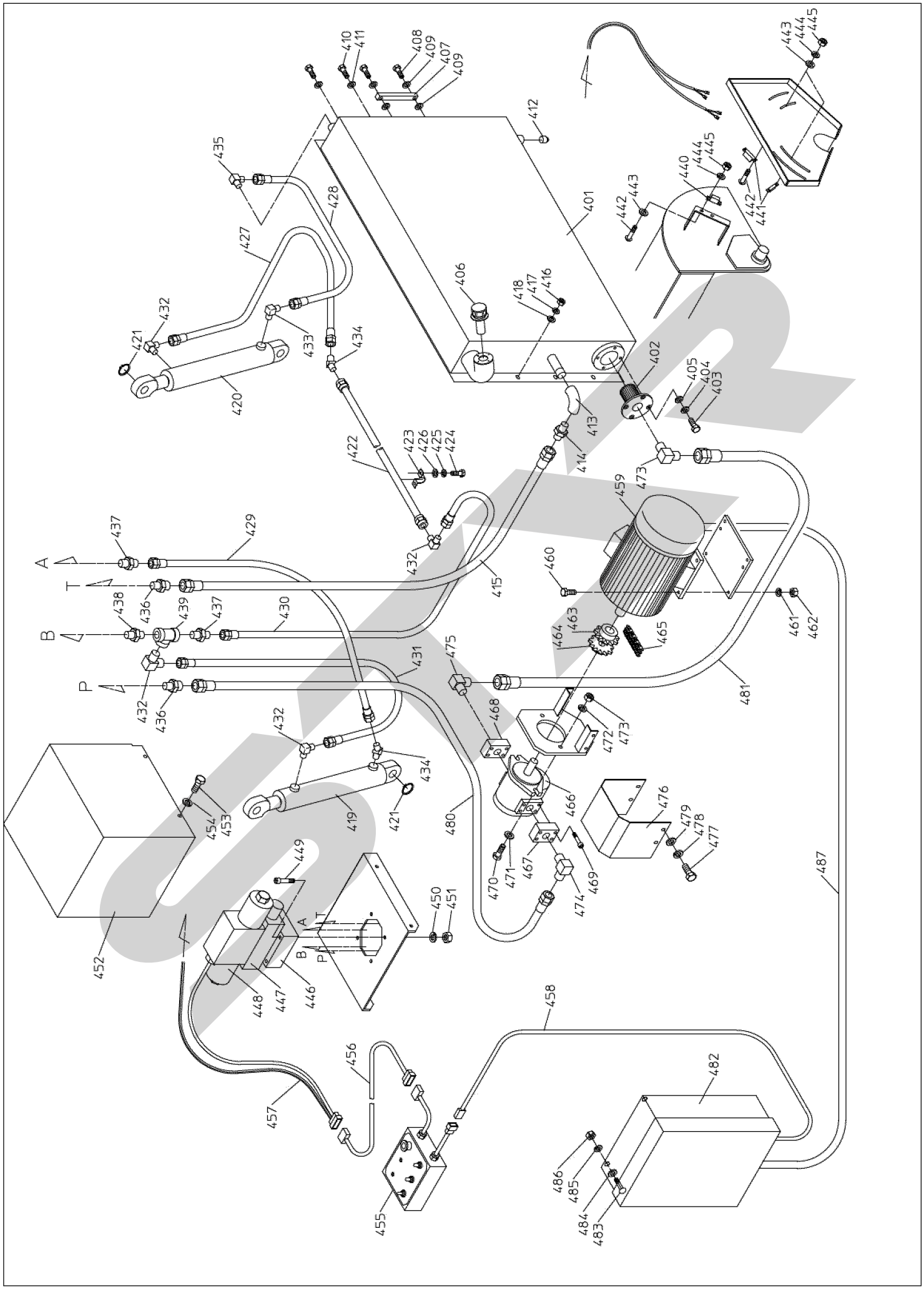
A
T
B
P
401
402
403
404
405
406
407
408
409
410
411
412
413
414
415
416
417
418
419
420
421
422
423
424
425
426
427
428
429
430
431
432
433
434
435
436
437
438
439
440
441
442
443
444
445
446
447
448
449
450
451
452
453
454
455
456
457
458
459
460
461
462
463
464
465
466
467
468
469
470
471
472
473
474
475
476
477
478
479
480
481
482
483
484
485
486
487

ベールカッタ　　FRBC-120MS1

No.	部品番号	品名	数量	規　　格
401	ZM120MS401	オイルタンク	1	2BC121-60003R
402	ZM120MS402	サクションストレーナ	1	SFC 10-150
403	ZM120MS403	六角ボルト	4	M10×25 (8T)
404	ZM120MS404	スプリングワッシャー	4	M10
405	ZM120MS405	平ワッシャー	4	M10
406	ZM120MS406	エアブリーザー　(FA-35	1	1BC120-60260
407	ZM120MS407	油面計　(8-160L)	1	1BC120-60270
408	ZM120MS408	油面計用六角ボルト	2	M12×35　(付属品)
409	ZM120MS409	紙パッキン	4	φ12.5×24×t1.5
410	ZM120MS410	六角ボルト	2	M12×25 (8T)
411	ZM120MS411	ﾎﾟﾝﾃﾞｯﾄﾞｼｰﾙ　KP-C-02	2	φ13.3×20.5×t2
412	ZM120MS412	ドレンプラグ	1	1″
413	ZM120MS413	ネジ込み式エルボ	1	1″
414	ZM120MS414	油圧アダプター	1	T-09　1″
415	ZM120MS415	油圧ホース	1	1″×1400 (05-05) 70
416	ZM120MS416	六角ナット	6	M12　(S45C)
417	ZM120MS417	スプリングワッシャー	6	M12
418	ZM120MS418	平ワッシャー	6	M12
419	ZM120MS419	ナイフシリンダーB	1	復動
420	ZM120MS420	ナイフシリンダーAS	1	単動
421	ZM120MS421	スナップリング	4	S-35
422	ZM120MS422	油圧パイプ	1	1BC121-60200
423	ZM120MS423	パイプバンド　20A	2	1BC121-60240
424	ZM120MS424	六角ボルト	4	M10×16 (8T)
425	ZM120MS425	スプリングワッシャー	4	M10
426	ZM120MS426	平ワッシャー	4	M10
427	ZM120MS427	油圧ホース	1	3/4×750 (05-05) 140
428	ZM120MS428	油圧ホース	1	1/2×1500 (05-05) 35
429	ZM120MS429	油圧ホース	1	3/4×750 (05-05) 140
430	ZM120MS430	油圧ホース	1	3/4×1000 (05-05) 140
431	ZM120MS431	油圧ホース	1	3/4×750 (05-05) 140
432	ZM120MS432	油圧アダプター	4	T-34　3/4
433	ZM120MS433	油圧アダプター	1	TR-34-A　3/4×1/2
434	ZM120MS434	油圧アダプター	2	T-36　3/4
435	ZM120MS435	油圧アダプター	1	T-34　1/2
436	ZM120MS436	油圧アダプター	2	TR-09-B　3/4×1″
437	ZM120MS437	油圧アダプター	2	T-09　3/4
438	ZM120MS438	高圧ニップル	1	3/4
439	ZM120MS439	高圧チーズ	1	3/4
440	ZM120MS440	近接スイッチ A	1	GLS-M1
441	ZM120MS441	近接スイッチ B	2	GLS-S1
442	ZM120MS442	十字穴付ナベ小ネジ	6	M4×16
443	ZM120MS443	平ワッシャー	6	M4
444	ZM120MS444	スプリングワッシャー	6	M4
445	ZM120MS445	六角ナット	6	M4
446	ZM120MS446	サブプレート	1	
447	ZM120MS447	リリーフバルブ	1	
448	ZM120MS448	電磁バルブ	1	
449	ZM120MS449	キャップスクリュー	4	M8×60 (11T)
450	ZM120MS450	スプリングワッシャー	4	M8

No.	部品番号	品名	数量	規　　格
451	ZM120MS451	六角ナット	4	M8　(S45C)
452	ZM120MS452	バルブカバー	1	1BC121-14000
453	ZM120MS453	六角ボルト	4	M8×20 (8T)
454	ZM120MS454	スプリングワッシャー	4	M8
455	ZM120MS455	コントロールボックス	1	
456	ZM120MS456	延長ハーネス	1	
457	ZM120MS457	電磁バルブ用ハーネス	1	
458	ZM120MS458	電源用ハーネス	1	
459	ZM120MS1459	電動モーター	1	三相200V ・7.5kW
460	ZM120MS460	六角ボルト	4	M10×45 (8T)
461	ZM120MS461	スプリングワッシャー	4	M10
462	ZM120MS462	六角ナット	4	M10　(S45C)
463	ZM120MS463	チェーンカップリング	1	5016　φ38
464	ZM120MS464	チェーンカップリング	1	5016　φ25
465	ZM120MS465	チェーンカップリング	1	5016　Wチェーン
466	ZM120MS466	ギアポンプ	1	PC-3　RM67
467	ZM120MS467	ポンプフランジ	1	吐出側　1″
468	ZM120MS468	ポンプフランジ	1	吸込側　1″1/4
469	ZM120MS469	キャップスクリュー（付	8	M10×45　(11T)
470	ZM120MS470	六角ボルト	2	M12×45 (8T)
471	ZM120MS471	平ワッシャー	2	M12
472	ZM120MS472	スプリングワッシャー	2	M12
473	ZM120MS473	六角ナット	2	M12　(S45C)
474	ZM120MS474	油圧アダプター	1	T-34　1″
475	ZM120MS475	油圧アダプター	2	T-34　1″1/4
476	ZM120MS476	カップリングカバー	1	1BC100-14260
477	ZM120MS477	六角ボルト	4	M8×20 (8T)
478	ZM120MS478	スプリングワッシャー	4	M8
479	ZM120MS479	平ワッシャー	4	M8
480	ZM120MS480	油圧ホース	1	1″×900　(05-05) 140
481	ZM120MS481	油圧ホース	1	1″1/4×900 (05-05) 35
482	ZM120MS482	スターデルタ動力盤	1	
483	ZM120MS483	十字穴付ナベ小ネジ	4	M4×25
484	ZM120MS484	平ワッシャー	4	M4
485	ZM120MS485	スプリングワッシャー	4	M4
486	ZM120MS486	六角ナット	4	M4
487	ZM120MS487	電動モーター用ハーネス	1	

スターデルタ動力盤

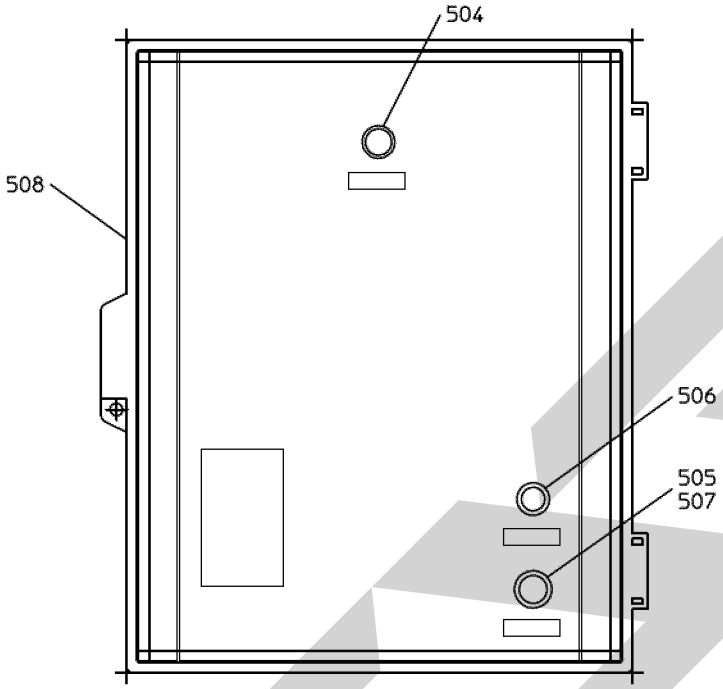

ボックス内部

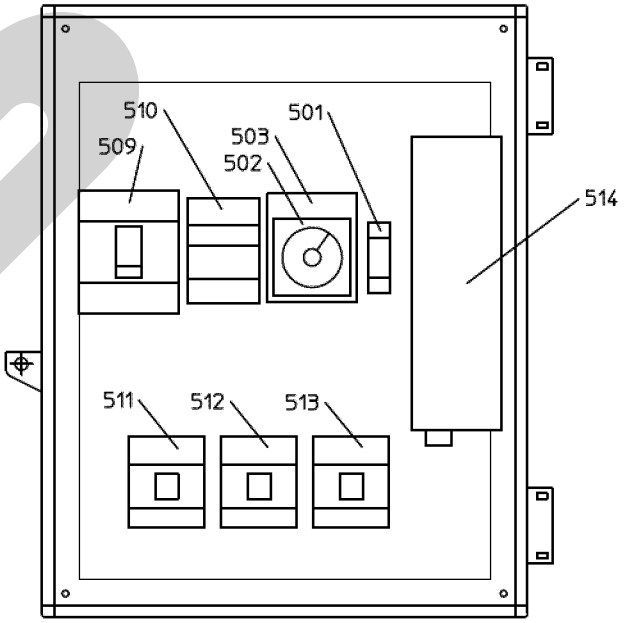

ベールカッタ　　FRBC-120MS1

スターデルタ動力盤　部品内訳

No.	部品番号	品名	数量	規　　格
501	ZM120MS501	サーキットプロテクター	1	CB CP31FM/5
502	ZM120MS502	タイマー	1	TR MS4SY-AP
503	ZM120MS503	タイマーソケット	1	TRソケット TP48X
504	ZM120MS504	電源ランプ	1	AH25-ZMWM8
505	ZM120MS505	防塵キャップ	1	AHX046
506	ZM120MS506	ON PBS	1	AH25-LR10M
507	ZM120MS507	OFF PBS	1	AH25-FR01
508	ZM120MS508	プラボックス	1	P20-45
509	ZM120MS509	始動盤部品	1	ELB EG33CM
510	ZM120MS510	始動盤部品	1	OL TR-N2H
511	ZM120MS511	始動盤部品	1	MCM SC-4-0 200 1a
512	ZM120MS512	始動盤部品	1	MCΔ SC-4-0 200V 1b
513	ZM120MS513	始動盤部品	1	MCS SC-05 200V 1a1b
514	ZM120MS514	パワーサプライ	1	PS3L-F12AF

No.	部品番号	品名	数量	規　　格

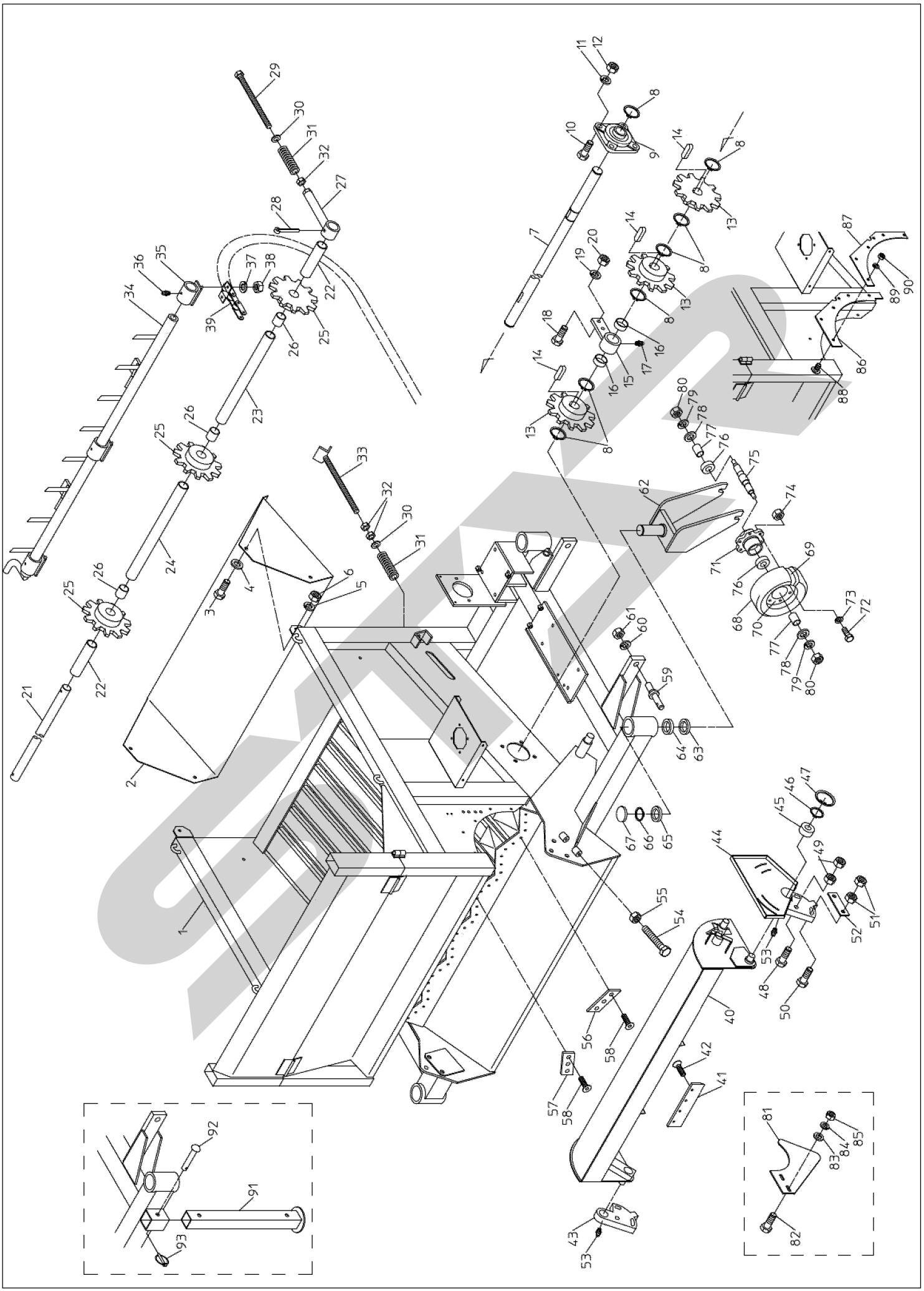

ベールカッタ

FRBC-120TS4
FRBC-120TS2

No.	部品番号	品名	数量	規　　格
1	ZM120TS1	メインフレーム	1	2BC120-11000R
2	ZM120TS2	リアパネル	1	2BC121-13610
3	ZM120TS3	六角ボルト	4	M12×30（8T）
4	ZM120TS4	平ワッシャー	4	M12
5	ZM120TS5	スプリングワッシャー	4	M12
6	ZM120TS6	六角ナット	4	M12　(S45C)
7	ZM120TS7	送り駆動軸	1	1BC120-20010
8	ZM120TS8	スナップリング	7	S-40
9	ZM120TS9	ベアリング	1	UCFS308
10	ZM120TS10	六角ボルト	4	M16×45（8T）
11	ZM120TS11	スプリングワッシャー	4	M16
12	ZM120TS12	六角ナット	4	M16　(S45C)
13	ZM120TS13	スプロケット　#80A	3	1BC120-20020
14	ZM120TS14	平行キー	3	12×8×40
15	ZM120TS15	送り軸テンション	1	1BC121-20601
16	ZM120TS16	ドライベアリング	2	45×50×20
17	ZM120TS17	グリスニップル	1	M6-A型
18	ZM120TS18	六角ボルト	2	M12×40（8T）
19	ZM120TS19	スプリングワッシャー	2	M12
20	ZM120TS20	六角ナット	2	M12　(S45C)
21	ZM120TS21	送り従動軸	1	1BC120-20410
22	ZM120TS22	送り従動軸カラーA	2	1BC120-20420
23	ZM120TS23	送り従動軸カラーB	1	1BC120-20430
24	ZM120TS24	送り従動軸カラーC	1	1BC120-20440
25	ZM120TS25	スプロケット　#80B	3	1BC120-20460
26	ZM120TS26	ドライベアリング	3	35×39×40
27	ZM120TS27	送りテンション	2	1BC120-20500
28	ZM120TS28	割りピン	2	φ8×60
29	ZM120TS29	テンションボルトA	2	1BC120-20800
30	ZM120TS30	平ワッシャー	3	M16
31	ZM120TS31	コンベアスプリング	3	1MS600-47030
32	ZM120TS32	六角ナット	4	M16　(S45C)
33	ZM120TS33	テンションボルト B	1	1BC120-20900
34	ZM120TS34	送り爪	12	1BC120-20200R
35	ZM120TS35	送り爪サブアッセン	12	1BC121-20350
36	ZM120TS36	グリスニップル	36	M6-A型
37	ZM120TS37	スプリングワッシャー	72	M8
38	ZM120TS38	六角ナット	72	M8　(S45C)
39	ZM120TS39	送りコンベアチェーン	3	1BC120-20390
40	ZM120TS40	ナイフ	1	1BC121-43002R
41	ZM120TS41	切断刃	5	1BC120-43242
42	ZM120TS42	六角穴付サラボルト	20	M10×20（11T）
43	ZM120TS43	ナイフ取付板B	1	1BC120-43510
44	ZM120TS44	ナイフ取付板A	1	1BC120-43500R
45	ZM120TS45	球面ブッシュ	2	SA1-30B
46	ZM120TS46	スナップリング	2	S-30
47	ZM120TS47	スナップリング	2	C-47
48	ZM120TS48	六角ボルト	2	M20×80（8T）
49	ZM120TS49	六角ナット	4	M20　(S45C)
50	ZM120TS50	六角ボルト	4	M16×85（11T）
51	ZM120TS51	六角ナット	8	M16　(S45C)
52	ZM120TS52	ナイフ調整固定板	2	1BC120-43540
53	ZM120TS53	グリスニップル	2	M6-A型
54	ZM120TS54	六角ボルト　全ネジ	4	M12×80（11T）
55	ZM120TS55	六角ナット	4	M12　(S45C)
56	ZM120TS56	受け刃　L	5	1BC120-43261
57	ZM120TS57	受け刃　R	5	1BC120-43271
58	ZM120TS58	六角穴付サラボルト	30	M10×20（11T）
59	ZM120TS59	ロアリンクピン	2	28
60	ZM120TS60	スプリングワッシャー	2	M24（付属品）

No.	部品番号	品名	数量	規　　格
56	ZM120TS56	受け刃　L	5	1BC120-43261
57	ZM120TS57	受け刃　R	5	1BC120-43271
58	ZM120TS58	六角穴付サラボルト	30	M10×20（11T）
59	ZM120TS59	ロアリンクピン	2	28
60	ZM120TS60	スプリングワッシャー	2	M24（付属品）
61	ZM120TS61	六角ナット	2	M24　P1.5　(付属品)
62	ZM120TS62	キャスター(FRBC-120TS4)	4	1BC120-30100
		キャスター(FRBC-120TS2)	2	1BC120-30100
63	ZM120TS63	ﾎﾞｰﾙﾍﾞｱﾘﾝｸﾞ(FRBC-120TS4)	4	6910LLU
		ﾎﾞｰﾙﾍﾞｱﾘﾝｸﾞ(FRBC-120TS2)	2	6910LLU
64	ZM120TS64	ﾃｰﾊﾟﾍﾞｱﾘﾝｸﾞ(FRBC-120TS4)	4	32910XU
		ﾃｰﾊﾟﾍﾞｱﾘﾝｸﾞ(FRBC-120TS2)	2	32910XU
65	ZM120TS65	ﾎﾞｰﾙﾍﾞｱﾘﾝｸﾞ(FRBC-120TS4)	4	6910ZZ
		ﾎﾞｰﾙﾍﾞｱﾘﾝｸﾞ(FRBC-120TS2)	2	6910ZZ
66	ZM120TS66	ｽﾅｯﾌﾟﾘﾝｸﾞ(FRBC-120TS4)	4	S-50
		ｽﾅｯﾌﾟﾘﾝｸﾞ(FRBC-120TS2)	2	S-50
67	ZM120TS67	メクラ蓋(FRBC-120TS4)	4	SC 72-8N
		メクラ蓋(FRBC-120TS2)	2	SC 72-8N
68	ZM120TS68	タイヤ(FRBC-120TS4)	4	500-8-8PR
		タイヤ(FRBC-120TS2)	2	500-8-8PR
69	ZM120TS69	チューブ(FRBC-120TS4)	4	
		チューブ(FRBC-120TS2)	2	
70	ZM120TS70	ホイール(FRBC-120TS4)	4	
		ホイール(FRBC-120TS2)	2	
71	ZM120TS71	ハブ(FRBC-120TS4)	4	1BW120-31020
		ハブ(FRBC-120TS2)	2	1BW120-31020
72	ZM120TS72	六角ﾎﾞﾙﾄ 全ﾈｼﾞ(FRBC-120TS4)	24	M12×30（8T）
		六角ﾎﾞﾙﾄ 全ﾈｼﾞ(FRBC-120TS2)	12	M12×30（8T）
73	ZM120TS73	ｽﾌﾟﾘﾝｸﾞﾜｯｼｬｰ(FRBC-120TS4)	24	M12
		ｽﾌﾟﾘﾝｸﾞﾜｯｼｬｰ(FRBC-120TS2)	12	M12
74	ZM120TS74	六角ナット(FRBC-120TS4)	24	M12　(S45C)
		六角ナット(FRBC-120TS2)	12	M12　(S45C)
75	ZM120TS75	車軸(FRBC-120TS4)	4	1BC120-30160
		車軸(FRBC-120TS2)	2	1BC120-30160
76	ZM120TS76	ﾎﾞｰﾙﾍﾞｱﾘﾝｸﾞ(FRBC-120TS4)	8	6206LLU
		ﾎﾞｰﾙﾍﾞｱﾘﾝｸﾞ(FRBC-120TS2)	4	6206LLU
77	ZM120TS77	ﾎｲｰﾙｶﾗｰ(FRBC-120TS4)	8	1BC120-31030
		ﾎｲｰﾙｶﾗｰ(FRBC-120TS2)	4	1BC120-31030
78	ZM120TS78	平ワッシャー(FRBC-120TS4)	8	M16
		平ワッシャー(FRBC-120TS2)	4	M16
79	ZM120TS79	ｽﾌﾟﾘﾝｸﾞﾜｯｼｬｰ(FRBC-120TS4)	8	M16
		ｽﾌﾟﾘﾝｸﾞﾜｯｼｬｰ(FRBC-120TS2)	4	M16
80	ZM120TS80	六角ナット(FRBC-120TS4)	8	M16　(S45C)
		六角ナット(FRBC-120TS2)	4	M16　(S45C)
81	ZM120TS81	転がり防止板	2	1BC121-80010
82	ZM120TS82	六角ボルト	4	M12×35（8T）
83	ZM120TS83	平ワシャー	4	M12
84	ZM120TS84	スプリングワッシャー	4	M12
85	ZM120TS85	六角ナット	4	M12　(S45C)
86	ZM120TS86	ゴムカバーA	2	2BC121-14510
87	ZM120TS87	ゴム押さえA	2	2BC121-14520
88	ZM120TS88	トラス小ネジ	10	M8×25
89	ZM120TS89	スプリングワッシャー	10	M8
90	ZM120TS90	六角ナット	10	M8　(S45C)
91	ZM120TS91	スタンド(FRBC-120TS2)	2	1BC120-10100
92	ZM120TS92	スタンドピン(FRBC-120TS2)	2	1BC120-10200
93	ZM120TS93	リンチピン(FRBC-120TS2)	2	φ6×45

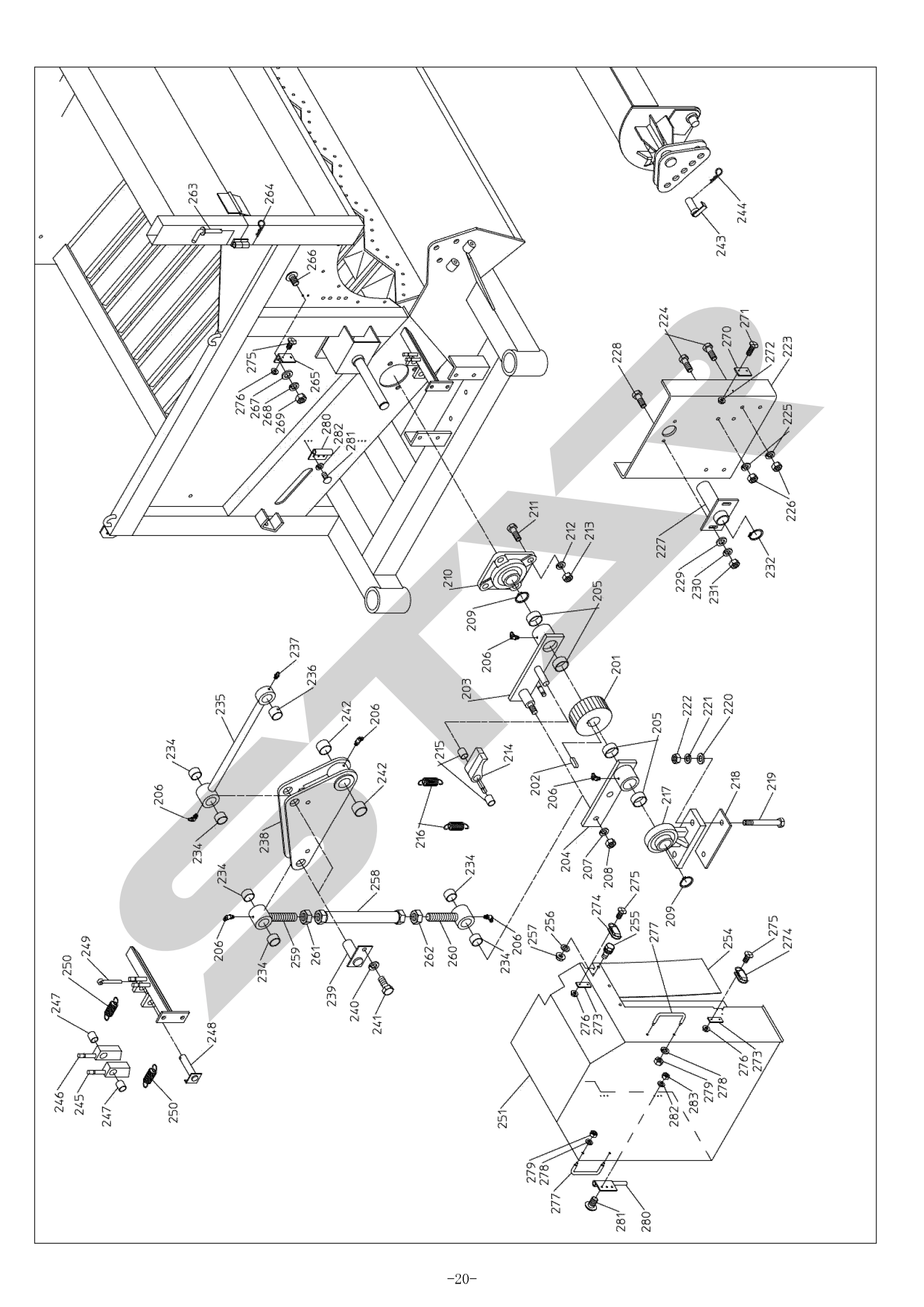
263
264
266
275
265
276
267
268
269
280
282
281
244
243
224
270
271
228
272
223
225
226
227
232
229
230
231
211
212
213
210
209
205
206
201
203
237
236
235
242
206
234
215
214
222
221
220
202
206
217
218
219
216
204
207
208
209
238
258
259
261
239
240
241
262
260
257
256
274
255
277
254
251
246
245
247
250
249
248
279
278
283

ベールカッタ

FRBC-120TS4
FRBC-120TS2

No.	部品番号	品名	数量	規　　格
201	ZM120TS201	ラチェット	1	1BC120-20730
202	ZM120TS202	平行キー	1	12×8×50
203	ZM120TS203	ラチェット送りA	1	1BC120-22001R
204	ZM120TS204	ラチェット送りB	1	1BC120-22101
205	ZM120TS205	ドライベアリング	4	40×44×20
206	ZM120TS206	グリスニップル	6	M6-B型
207	ZM120TS207	スプリングワッシャー	1	M16
208	ZM120TS208	六角ナット	1	M16　(S45C)
209	ZM120TS209	スナップリング	2	S-40
210	ZM120TS210	ベアリング	1	UCFS308
211	ZM120TS211	六角ボルト	4	M16×45 (8T)
212	ZM120TS212	スプリングワッシャー	4	M16
213	ZM120TS213	六角ナット	4	M16　(S45C)
214	ZM120TS214	ラチェットフック	1	1BC121-22301
215	ZM120TS215	ドライベアリング	2	20×23×25
216	ZM120TS216	ラチェットバネ　B	2	1BC120-22260
217	ZM120TS217	ベアリング	1	UCHP208
218	ZM120TS218	ベアリングスペーサー	1	1BC121-22140
219	ZM120TS219	六角ボルト	2	M14×150 (8T)
220	ZM120TS220	平ワッシャー	2	M14
221	ZM120TS221	スプリングワッシャー	2	M14
222	ZM120TS222	六角ナット	2	M14　(S45C)
223	ZM120TS223	ラチェット側板	1	2BC121-23100R
224	ZM120TS224	六角ボルト	6	M12×35 (8T)
225	ZM120TS225	スプリングワッシャー	6	M12
226	ZM120TS226	六角ナット	6	M12 (S45C)
227	ZM120TS227	ラチェットカラープレー	1	1BC120-23000
228	ZM120TS228	六角ボルト	2	M10×30 (8T)
229	ZM120TS229	平ワッシャー	2	M10
230	ZM120TS230	スプリングワッシャー	2	M10
231	ZM120TS231	六角ナット	2	M10　(S45C)
232	ZM120TS232	スナップリング	1	S-35
234	ZM120TS234	ドライベアリング	6	30×34×20
235	ZM120TS235	ラチェットロッド A	1	1BC120-22500
236	ZM120TS236	ロッドメタル	1	1BC120-22570
237	ZM120TS237	グリスニップル	1	M6-A型
238	ZM120TS238	ラチェットリンク	1	1BC121-22400
239	ZM120TS239	ラチェットリンクピン	2	1BC121-22800
240	ZM120TS240	スプリングワッシャー	2	M12
241	ZM120TS241	六角ボルト	2	M12×30 (8T)
242	ZM120TS242	ドライベアリング	2	35×39×25
243	ZM120TS243	切断調整ピン	1	1BC121-43403
244	ZM120TS244	松葉ピン	1	φ25用
245	ZM120TS245	逆転防止爪　短	1	1BC121-22200
246	ZM120TS246	逆転防止爪　長	1	1BC121-22700
247	ZM120TS247	ドライベアリング	2	20×23×25
248	ZM120TS248	逆転防止ピン	1	1BC121-22900
249	ZM120TS249	割りピン	1	φ5×30
250	ZM120TS250	ラチェットバネ A	2	1BC120-22240

No.	部品番号	品名	数量	規　　格
251	ZM120TS251	ラチェットカバー	1	2BC121-14200R
254	ZM120TS254	ゴムカバー	1	2BC121-14240
255	ZM120TS255	(+)アプセットボルト	3	M6×16　P=3
256	ZM120TS256	平ワッシャー	3	M8
257	ZM120TS257	フランジナット	3	M6
258	ZM120TS258	ロッドA	1	1BC120-22622
259	ZM120TS259	ロッドB	1	1BC120-22612
260	ZM120TS260	ロッドC	1	1BC120-22631
261	ZM120TS261	六角ナット	1	M24 (P1.5)　右ネジ
262	ZM120TS262	六角ナット	1	M24 (P1.5)　左ネジ
263	ZM120TS263	差し込みピン	2	1BC121-11890
264	ZM120TS264	松葉ピン	2	φ15
265	ZM120TS265	蝶番ベース	1	2BC120-14310
266	ZM120TS266	トラス小ネジ	2	M6×20
267	ZM120TS267	平ワシャー	2	M6
268	ZM120TS268	スプリングワッシャー	2	M6
269	ZM120TS269	六角ナット	2	M6　(S45C)
270	ZM120TS270	蝶番スペーサーB	1	2BC120-14330
271	ZM120TS271	サラボルト	2	M3×25
272	ZM120TS272	フランジナット	2	M3
273	ZM120TS273	蝶番スペーサーA	2	2BC120-14320
274	ZM120TS274	パッチン錠	2	P-19
275	ZM120TS275	サラボルト	8	M3×12
276	ZM120TS276	フランジナット	8	M3
277	ZM120TS277	ハンドル	2	TTO-10-120B
278	ZM120TS278	スプリングワッシャー	4	M6
279	ZM120TS279	六角ナット	4	M6　(S45C)
280	ZM120TS280	抜き差し蝶番（右用）	2	TLS-100RX
281	ZM120TS281	ナベ小ネジ	12	M4×10
282	ZM120TS282	スプリングワッシャー	12	M4
283	ZM120TS283	六角ナット	6	M4

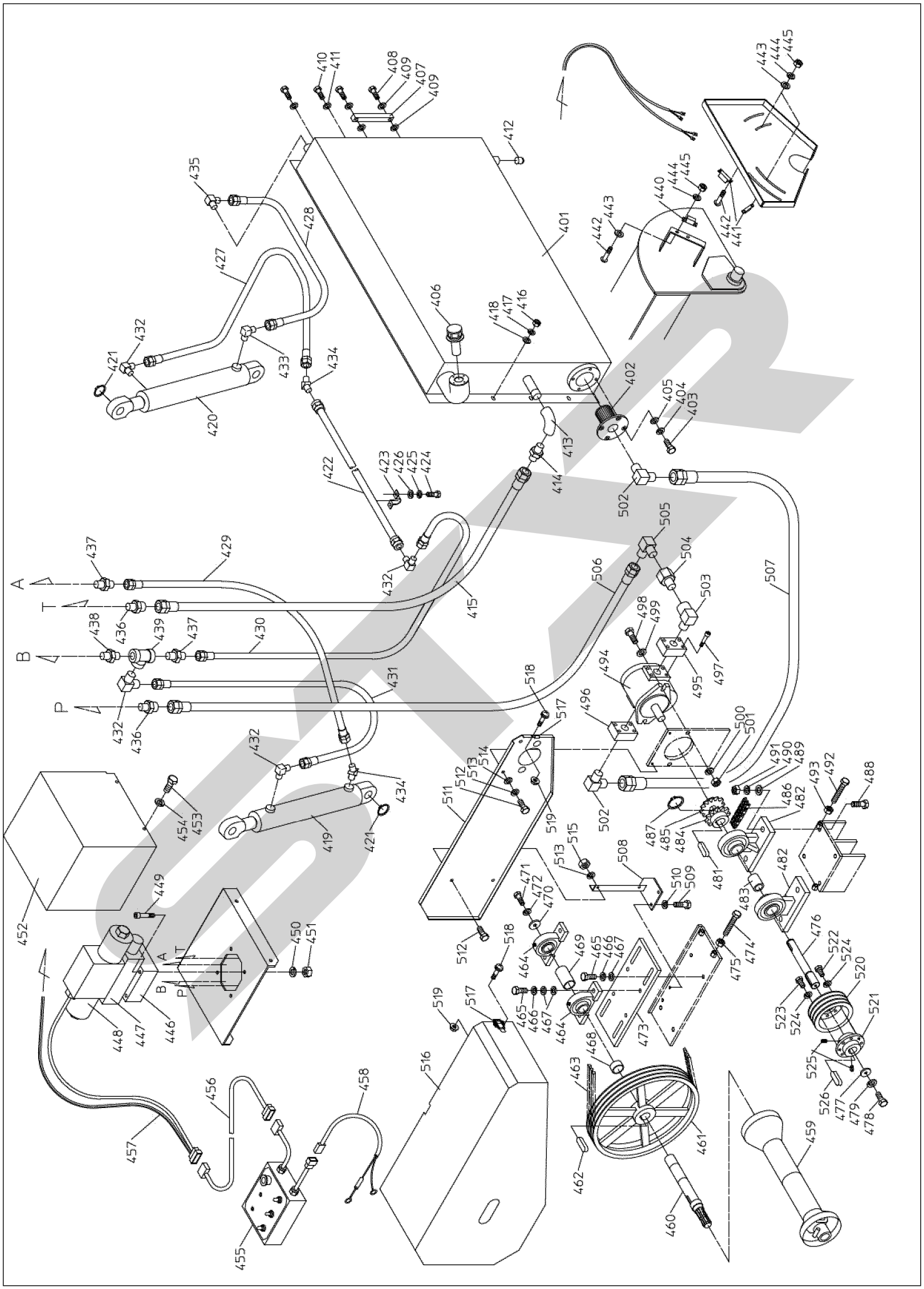
A
T
B
P

ベールカッタ

FRBC-120TS4
FRBC-120TS2

No.	部品番号	品名	数量	規　　格
401	ZM120TS401	オイルタンク	1	2BC121-60003R
402	ZM120TS402	サクションストレーナ	1	SFC 10-150
403	ZM120TS403	六角ボルト	4	M10×25 (8T)
404	ZM120TS404	スプリングワッシャー	4	M10
405	ZM120TS405	平ワッシャー	4	M10
406	ZM120TS406	エアブリーザー　(FA-35	1	1BC120-60260
407	ZM120TS407	油面計　(8-160L)	1	1BC120-60270
408	ZM120TS408	油面計用六角ボルト	2	M12×35　(付属品)
409	ZM120TS409	紙パッキン	4	φ12.5×24×t1.5 (〃)
410	ZM120TS410	六角ボルト	2	M12×25 (8T)
411	ZM120TS411	ﾎﾞﾝﾃﾞｯﾄﾞｼｰﾙ　KP-C-02	2	φ13.3×20.5×t2
412	ZM120TS412	ドレンプラグ	1	1″
413	ZM120TS413	ネジ込み式エルボ	1	1″
414	ZM120TS414	油圧アダプター	1	T-09　1″
415	ZM120TS415	油圧ホース	1	1″×1400 (05-05) 70
416	ZM120TS416	六角ナット	6	M12　(S45C)
417	ZM120TS417	スプリングワッシャー	6	M12
418	ZM120TS418	平ワッシャー	6	M12
419	ZM120TS419	ナイフシリンダーB	1	復動
420	ZM120TS420	ナイフシリンダーAS	1	単動
421	ZM120TS421	スナップリング	4	S-35
422	ZM120TS422	油圧パイプ	1	1BC121-60200
423	ZM120TS423	パイプバンド　20A	2	1BC121-60240
424	ZM120TS424	六角ボルト	4	M10×16 (8T)
425	ZM120TS425	スプリングワッシャー	4	M10
426	ZM120TS426	平ワッシャー	4	M10
427	ZM120TS427	油圧ホース	1	3/4×750 (05-05) 140
428	ZM120TS428	油圧ホース	1	1/2×1500 (05-05) 35
429	ZM120TS429	油圧ホース	1	3/4×750 (05-05) 140
430	ZM120TS430	油圧ホース	1	3/4×1000 (05-05) 140
431	ZM120TS431	油圧ホース	1	3/4×750 (05-05) 140
432	ZM120TS432	油圧アダプター	4	T-34　3/4
433	ZM120TS433	油圧アダプター	1	TR-34-A　3/4×1/2
434	ZM120TS434	油圧アダプター	2	T-36　3/4
435	ZM120TS435	油圧アダプター	1	T-34　1/2
436	ZM120TS436	油圧アダプター	2	TR-09-B　3/4×1″
437	ZM120TS437	油圧アダプター	2	T-09　3/4
438	ZM120TS438	高圧ニップル	1	3/4
439	ZM120TS439	高圧チーズ	1	3/4
440	ZM120TS440	近接スイッチ A	1	GLS-M1
441	ZM120TS441	近接スイッチ B	2	GLS-S1
442	ZM120TS442	十字穴付ナベ小ネジ	6	M4×16
443	ZM120TS443	平ワッシャー	6	M4
444	ZM120TS444	スプリングワッシャー	6	M4
445	ZM120TS445	六角ナット	6	M4
446	ZM120TS446	サブプレート	1	
447	ZM120TS447	リリーフバルブ	1	
448	ZM120TS448	電磁バルブ	1	
449	ZM120TS449	キャップスクリュー	4	M8×60 (11T)
450	ZM120TS450	スプリングワッシャー	4	M8

No.	部品番号	品名	数量	規　　格
451	ZM120TS451	六角ナット	4	M8　(S45C)
452	ZM120TS452	バルブカバー	1	1BC121-14000R
453	ZM120TS453	六角ボルト	4	M8×20 (8T)
454	ZM120TS454	スプリングワッシャー	4	M8
455	ZM120TS455	コントロールボックス	1	
456	ZM120TS456	延長ハーネス	1	
457	ZM120TS457	電磁バルブ用ハーネス	1	
458	ZM120TS458	電源用ハーネス	1	
459	ZM120TS459	ジョイント　Ａｓｓｙ	1	AS205-700
460	ZM120TS460	PTO入力軸	1	1BC120-21010
461	ZM120TS461	駆動プーリー	1	1BC120-21260
462	ZM120TS462	平行キー	1	12×8×44
463	ZM120TS463	Vベルト	3	B-87 (レッド)
464	ZM120TS464	ベアリング	2	UCP208
465	ZM120TS465	六角ボルト	8	M14×40 (8T)
466	ZM120TS466	スプリングワッシャー	8	M14
467	ZM120TS467	平ワッシャー	12	M14
468	ZM120TS468	PTO軸カラーA	1	1BC120-21020
469	ZM120TS469	PTO軸カラーB	1	1BC120-21030
470	ZM120TS470	プーリー大エンドプレート	1	1BC120-21280
471	ZM120TS471	六角ボルト	1	M12×25 (8T)
472	ZM120TS472	スプリングワッシャー	1	M12
473	ZM120TS473	PTO入力軸ベースB	1	1BC120-21110
474	ZM120TS474	六角ボルト　　全ネジ	2	M12×120 (4T)
475	ZM120TS475	六角ナット	2	M12　(S45C)
476	ZM120TS476	プーリー軸	1	1BC120-21041
477	ZM120TS477	プーリーエンドプレート	1	1BC120-21060
478	ZM120TS478	六角ボルト	1	M10×25　(8T)
479	ZM120TS479	スプリングワッシャー	1	M10
480	ZM120TS480			
481	ZM120TS481	平行キー	1	10×8×40
482	ZM120TS482	ベアリング	2	UCHP206
483	ZM120TS483	プーリー軸カラー	1	1BC120-21070
484	ZM120TS484	チェーンカップリング	1	5016　φ30
485	ZM120TS485	チェーンカップリング	1	5016　φ25
486	ZM120TS486	チェーンカップリング	1	5016　Wチェーン
487	ZM120TS487	スナップリング	1	S-30
488	ZM120TS488	六角ボルト	4	M14×45 (8T)
489	ZM120TS489	平ワッシャー	4	M14
490	ZM120TS490	スプリングワッシャー	4	M14
491	ZM120TS491	六角ナット	4	M14　(S45C)
492	ZM120TS492	六角ボルト　　全ネジ	2	M12×50　(4T)
493	ZM120TS493	六角ナット	2	M12　(S45C)
494	ZM120TS494	ギヤポンプ	1	PC-5 LM67
495	ZM120TS495	ポンプフランジ	1	吐出側　1″
496	ZM120TS496	ポンプフランジ	1	吸込側　1″1/4
497	ZM120TS497	キャップスクリュー (付属品)	8	M10×45　(11T)
498	ZM120TS498	六角ボルト	2	M12×45 (8T)
499	ZM120TS499	平ワッシャー	2	M12
500	ZM120TS500	スプリングワッシャー	2	M12

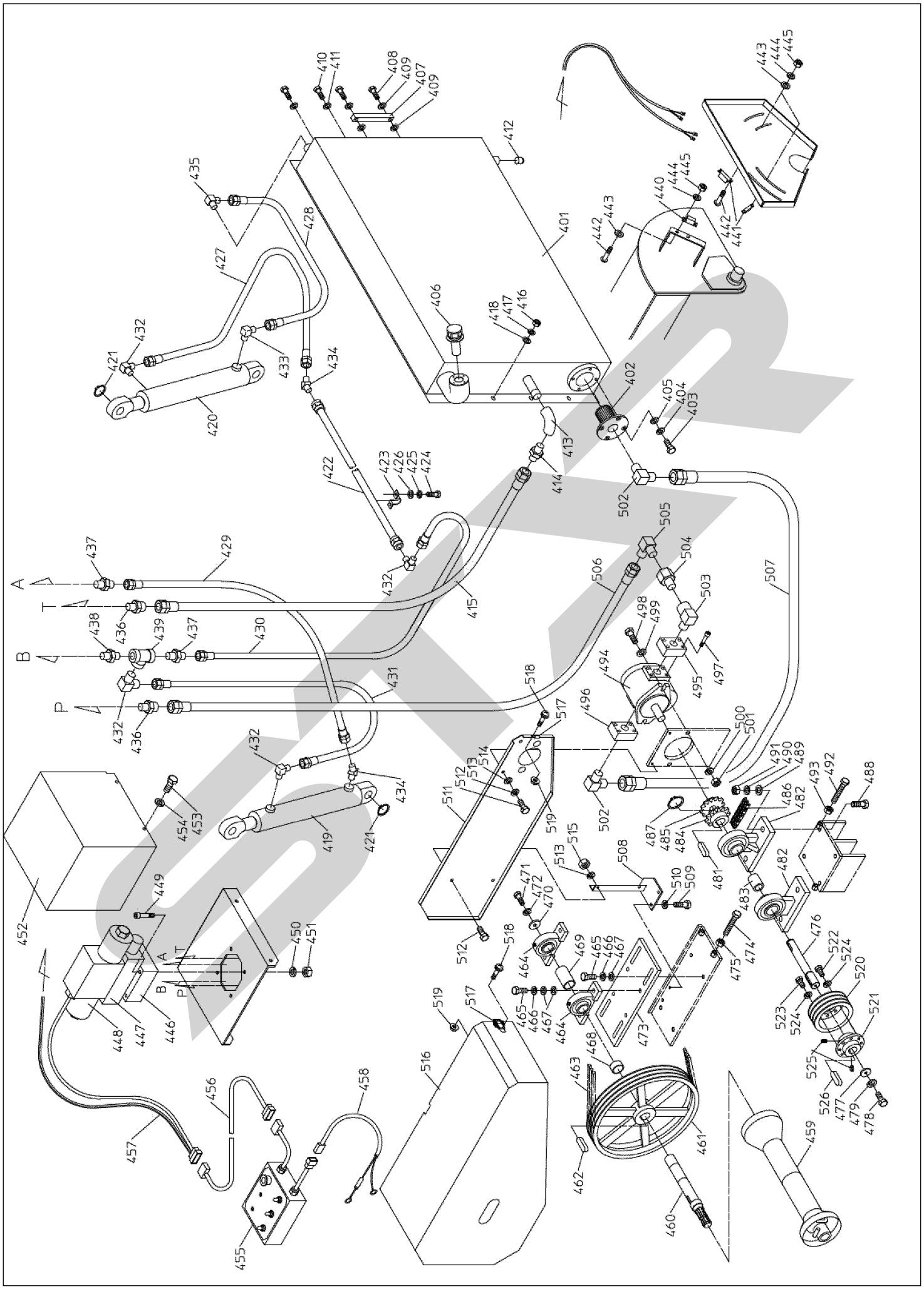
A
T
B
P

ベールカッタ

FRBC-120TS4
FRBC-120TS2

No.	部品番号	品名	数量	規　　格
501	ZM120TS501	六角ナット	2	M12　(S45C)
502	ZM120TS502	油圧アダプター	2	T-34　1″1/4
503	ZM120TS503	オスメスエルボ	1	1″
504	ZM120TS504	オスメスニップル	1	1″
505	ZM120TS505	油圧アダプター	1	T-34　1″
506	ZM120TS506	油圧ホース	1	1″×1300　(05-05) 140
507	ZM120TS507	油圧ホース	1	1″1/4×800 (05-05) 35
508	ZM120TS508	Vベルトステー	1	1BC121-14300R
509	ZM120TS509	六角ボルト	2	M10×20 (8T)
510	ZM120TS510	スプリングワッシャー	2	M10
511	ZM120TS511	Vベルトカバー-D	1	1BC121-14460R
512	ZM120TS512	六角ボルト	4	M8×20　(8T)
513	ZM120TS513	スプリングワッシャー	4	M8
514	ZM120TS514	平ワッシャー	2	M8
515	ZM120TS515	六角ナット	2	M8 (S45C)
516	ZM120TS516	Vベルトカバー	1	1BC121-14400R
517	ZM120TS517	角型キャッチ	3	C-77-A
518	ZM120TS518	SW付ナベ子ネジ	12	M3×10
519	ZM120TS519	フランジナット	12	M3
520	ZM120TS520	従動プーリー	1	1BC120-21271
521	ZM120TS521	従動プーリーボス	1	1BC120-21290
522	ZM120TS522	六角ボルト	4	M10×25 (8T)
523	ZM120TS523	小頭六角ボルト	4	M10×25 (7T)
524	ZM120TS524	スプリングワッシャー	8	M10
525	ZM120TS525	ホーローセット	2	M8×30
526	ZM120TS526	平行キー	1	10×8×55

No.	部品番号	品名	数量	規　　格

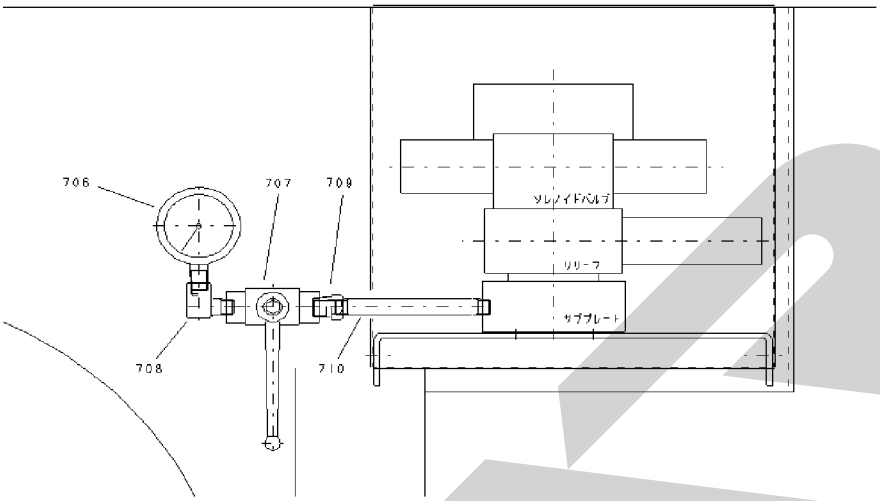

No.	部品番号	品名	数量	規　　格
1	ZM100MS706	圧力計	1	25Mp×1/4
2	ZM100MS707	ストップバルブ	1	KHB-PT3/8
3	ZM100MS708	異形オスメス90°　エルボ	1	1/4×3/8
4	ZM100MS709	ブッシング	1	3/8×1/4
5	ZM100MS710	長ニップル	1	1/4 ×　L120

MEMO

MEMO

STAR

調整	Ｓ－１５０４０１Ａ

本　　社	066-8555	千歳市上長都１０６１番地２	TEL ０１２３－２６－１１２３ FAX ０１２３－２６－２４１２
千歳営業所	066-8555	千歳市上長都１０６１番地２	TEL ０１２３－２２－５１３１ FAX ０１２３－２６－２０３５
豊富営業所	098-4100	天塩郡豊富町字上サロベツ１１９１番地４４	TEL ０１６２－８２－１９３２ FAX ０１６２－８２－１６９６
帯広営業所	080-2462	帯広市西２２条北１丁目１２番地４	TEL ０１５５－３７－３０８０ FAX ０１５５－３７－５１８７
中標津営業所	086-1152	標津郡中標津町北町２丁目１６番２	TEL ０１５３－７２－２６２４ FAX ０１５３－７３－２５４０
花巻営業所	028-3172	岩手県花巻市石鳥谷町北寺林第１１地割１２０番３	TEL ０１５３－７２－２６２４ FAX ０１５３－７３－２５４０
仙台営業所	983-0013	宮城県仙台市宮城野区中野字神明１７９－１	TEL ０２２－３８８－８６７３ FAX ０２２－３８８－８７３５
小山営業所	323-0158	栃木県小山市梁２５１２－１	TEL ０２８５－４９－１５００ FAX ０２８５－４９－１５６０
犬山出張所	484-0894	愛知県犬山市羽黒字合戦橋５番１	TEL ０５６８－６９－１２００ FAX ０５６８－６９－１２１０
岡山営業所	700-0973	岡山県岡山市下中野７０４－１０３	TEL ０８６－２４３－１１４７ FAX ０８６－２４３－１２６９
熊本営業所	861-8030	熊本県熊本市小山町１６３９－１	TEL ０９６－３８９－６６５０ FAX ０９６－３８９－６７１０
都城営業所	885-1202	宮崎県都城市高城町穂満坊１００３－２	TEL ０９８６－５３－２２２２ FAX ０９８６－５３－２２３３

☆.２７.０４.２Ｓ Ⓐ