STAR

コンビネーションベーラ

部　品　表

製品コード	K93323
型　　式	JCB1800
部品供給型式	JCB1800-02

・部品ご注文の際は、必ず部品供給型式をご連絡ください。
・補用部品の一部には、まとめ・セット販売のみの部品があります。

株式会社IHIアグリテック

パーツカタログの見方

1．このパーツカタログに記載されている部品は、必ずしも標準装備部品ではありません。
2．部品変更は、予告なく行うことがあります。
3．パーツカタログリスト様式

0CF10-J21601 29. FO噴射ポンプ(ブーコン用)

(A)=4JH-DT
(B)=4JH-DTZ
(C)=4JH-DTZP
(D)=4JH-DTZA
(E)=4JH-DTZY
(F)=

① No.	② ﾚﾍﾞﾙ	部品番号	部品名	(A)	(B)	(C)	(D)	(E)	(F)	③ I	⑤ R
1	1	729595-51390	FOﾎﾟﾝﾌﾟ ASY(ﾌﾞｰｺﾝﾂｷ	1	1	1	1	1			1
1-1	1	729595-51391	FOﾎﾟﾝﾌﾟ ASY(ﾌﾞｰｺﾝﾂｷ	1	1	1	1	1		N	1
	(A=E00185)	(B=E00200)									
3	2	26022-060162	ﾅﾍﾞｺﾈｼﾞ(ﾊﾞﾈ6X16	9	9	9	9	9			
3-1 ④	2	26022-060162	ﾅﾍﾞｺﾈｼﾞ(ﾊﾞﾈ6X16	4	4	4	4	4		K	
	(A=E00156)	(B=E00156)	(C=E00156) (D=E00156)	(E=E00156)							
4	2	129470-51040	ｶﾑｼｬﾌﾄ	1	1	1	1	1			
5	2	122710-51050	ﾍﾞｱﾘﾝｸﾞ(HR30203J)	2	2	2	2	2			
6	2	129470-51060	ﾍﾞｱﾘﾝｸﾞｵｻｴ	1	1	1	1	1			

備考
1) ブーストコンペンセータ付、4JH-DT、4JH-DTZ とも
E00155までは特別注文仕様とします。

① 見出しNo.(REF.No.)

リスト頁の見出No.とイラスト図番の末尾が一致しない場合があります。

(例)イラスト図番　　リスト頁の見出No.

1　　1(変更前)　→ 1-1 (変更後)

互換性記号 N、R、K の場合は新部品のイラストを省略している場合があります。

② レベル(LEV.)

レベル

1･･･表示している数字はレベルを表し、親子の関係を示します。(1 は親部品です)
2･･･は、1 に含まれる子部品です。
3･･･は、2 に含まれる子部品(1 から見れば孫部品)です。
(注)非販売部品のイラストは一部展開しておりますが、リストには記載しておりません。

③ 互換性記号

部分変更が行われた場合、その部品に対して下記の互換性記号が表示されます。

記号	互換性	内　容
N	旧 ←○ ×→ 新	新部品は、旧部品に対して互換性有り、その逆は無し。
Q	旧 ←× ○→ 新	新部品は、旧部品に対して互換性無し、その逆は有り。
R	旧 ←○ ○→ 新	新・旧部品の双方に対して互換性有り。
S	旧 ←× ×→ 新	新・旧部品の双方に対して互換性無し。
W		新規追加となった部品。
Z		廃止された部品
F		単品では、互換性無し。但し関連部品セットにて互換性有り。
K		使用個数のみの変更

④ 実施記号

部品が変更された時には、適用される商品形式の実施号機が(A)～(F)欄毎に表示されます。

商品記号	商品No.	商品記号	商品No.
C	クラッチNo.コンプレッサーNo.	F	走行ユニット製造番号
D	ドライブNo.	M	本機製造番号
E	エンジン番号		

注1)記号の後に西暦年月を記載している事もあります。 (例) ※1990.02
注2)実施号機が「XXXXX」・「ZZZZZ」は、部品変更の予告又は、実施号機が確定できなかった部品です。
注3)(A=E00185)は、A欄の商品形式(=4JH－DT)の部品変更実施号機は、E(=エンジンNo.)が
00185号機以降であることを示します。

⑤ 備考(リマークス)

R･･･欄に数字又は、英字(記号)を表示してあります。
イラスト下段に上記の記号と同一記号を表記して当該部品に対するコメント(備考)を表示しています。

部品中の実施記号について

前項④実施記号欄の実施号機番号は、各銘板で確認することができます。

車両銘板は、エンジン防塵装置（ロータリースクリーン）下のフレーム部に、エンジン銘板はエンジン上部にそれぞれ貼り付けられています。

（1）エンジン部実施号機番号（E00□□□等）
　　エンジン番号がそのまま該当します

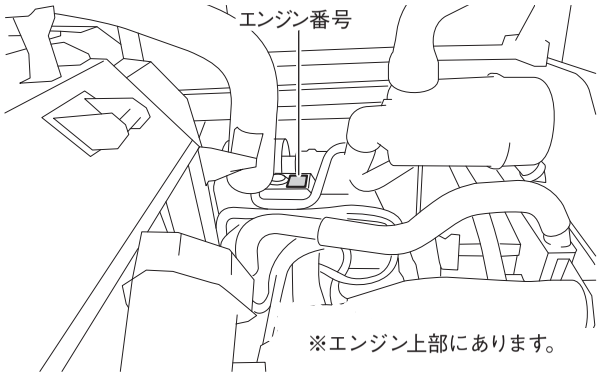

（2）走行ユニット部実施号機番号（F11△△△△等）
　　走行ユニット製造番号がそのまま該当します

（3）本機部実施号機番号（M○○○○○○○等）
　　本機製造番号がそのまま該当します

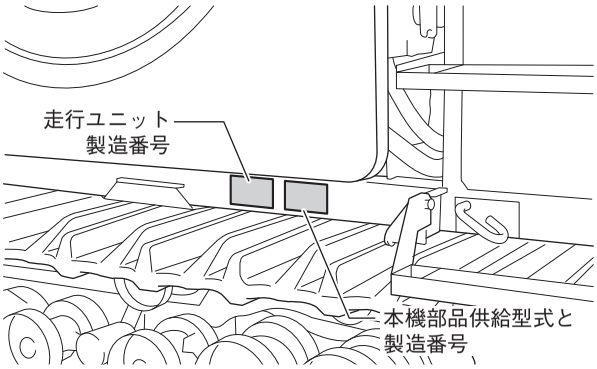

目　　次

項目番号　　項目名称

1 4TNV94CHT-SRC2

1. シリンダブロック
2. ギヤケース
3. オイルパン
4. シリンダヘッド＆ボンネット
5. 吸気マニホールド
6. 排気マニホールド
7. 排気微粒子除去装置（ＤＰＦ）
8. カムシャフト＆駆動ギヤ
9. タービン
10. クランクシャフト＆ピストン
11. 潤滑油システム
12. 潤滑油パイプ
13. 冷却水システム
14. サプライポンプ
15. 燃料噴射弁
16. 燃料パイプ
17. スターティングモータ
18. ジェネレータ
19. 電子制御ユニット（ＥＣＵ）
20. 電装品

2 エンジン関連部

1. エンジン関連
2. エンジンプーリ

項目番号　　項目名称

3. エンジンマウント
4. 燃料タンク（１）
5. 燃料タンク（２）
6. エアクリーナ
7. プレクリーナ
8. インタークーラ
9. マフラー
10. ラジエータ
11. ロータリースクリーン
12. スクリーン吸引

3 走行部（１）

13. ミッションカバー
14. 走行駆動
15. ベーラ駆動（１）
16. ベーラ駆動（２）
17. パーキングブレーキ
18. ミッションケース
19. センサー
20. 車軸ケース
21. 入力軸
22. 走行駆動軸（１番）
23. 旋回駆動軸（１番）
24. 走行駆動軸（２番）
25. 走行駆動軸（３番）

目　　次

項目番号　　項目名称

26. 走行駆動軸（４番）
27. ＰＴＯシャフト
28. 旋回駆動軸（２番）
29. 旋回駆動軸（３番）
30. 旋回駆動軸（４番）
31. 旋回駆動軸（５番）
32. プラネタリ
33. リダクションシャフト
34. スプロケット軸
35. ＨＳＴ
36. 副変速
37. 配管
38. カウンターケース（１）
39. カウンターケース（２）
40. カウンターケース（３）
41. カウンターケース（４）
42. カウンターケース取付

4 走行部（２）

43. ステアリングコラム
44. ステアリング（１）
45. ステアリング（２）
46. サイドコラム（１）
47. サイドコラム（２）
48. フロントコラム

項目番号　　項目名称

49. ブレーキ操作
50. 主変速操作
51. 副変速操作（１）
52. 副変速操作（２）
53. クラッチ操作
54. 油圧バルブ
55. 配管（カウンタケース）
56. 配管（ＨＳＴ）
57. 配管（１）
58. 配管（２）
59. 回動支点
60. ステップ（１）
61. ステップ（２）
62. フロア防振（後）
63. フロア防振（前）
64. フロアオープン
65. ステップ（乗降）
66. シート
67. シートチルト
68. フロア（艤装）（下）
69. フロアシール

5 走行部（３）

70. シャーシフレーム
71. コントロール（シャーシ）

目　　次

項目番号　　項目名称

72. ミッション取付
73. トラックフレーム
74. アイドラ
75. トラックローラ
76. イコライザー
77. クローラガイド
78. スプロケット
79. キャリアローラ
80. クローラ
81. スイング（１）
82. スイング（２）
83. フロアフレーム
84. エンジンルームカバー
85. バックミラー

6 キャビン部

86. キャビンルーフ
87. キャビン（天井）
88. キャビン（本体）
89. ウォッシャータンク
90. キャビン艤装（左）
91. キャビン艤装（後）
92. キャビン艤装（前）
93. キャビン艤装（前—下）
94. キャビンシール（１）

項目番号　　項目名称

95. キャビンシール（２）
96. ステレオ
97. キャビン取付
98. エアコン（１）
99. エアコン（２）
100. エアコン（３）
101. エアコン取付（１）
102. エアコン取付（２）
103. エアコンダクト
104. キャビンドア（１）
105. キャビンドア（２）
106. キャビンドア（３）
107. ドアロック
108. コンプレッサ取付

7 電装品部

109. バッテリー
110. ワイヤーハーネス（キャビン）
111. ワイヤーハーネス（走行）
112. ワイヤーハーネス（走行）（コンプレッサー）
114. モニター

8 銘板＆付属品部

116. ポンプ入力（キャビン）
117. ポンプ入力ベルト

目　　次

項目番号	項目名称
118.	ポンプテンション
119.	銘板（１）
120.	銘板（２）
121.	銘板（安全）

9 梱包部

項目番号	項目名称
401.	リフトフレーム
402.	駆動；ハーベスタ
403.	駆動；ハーベスタクラッチ
404.	ホッパ
405.	コンベアフレーム
406.	コンベア
407.	クランク
408.	アジテータ
409.	駆動；１
410.	駆動；２
411.	駆動；３
412.	駆動；４
413.	駆動；コンベアクラッチ
414.	逆転装置
415.	サブフレーム
416.	ベールイジェクタ
417.	フレーム・ゲート
418.	ローラ
419.	ローラ駆動
420.	成形ベルト（１）
421.	成形ベルト（２）
422.	成形ベルト（３）
423.	コボレ止め
424.	駆動（ネット）
425.	ネットバインディング（１）
426.	ネットバインディング（２）
427.	ネットバインディング（３）
428.	ネットバインディング（４）
429.	ナイフリセット
430.	ネットブレーキ
431.	ネットケーシング
432.	カバー（１）
433.	カバー（２）
434.	カバー（３）
435.	ハシゴ
436.	給油
437.	油圧（メイン）
438.	油圧（ゲート）
439.	電装（１）
440.	電装（２）
441.	電装（３）
442.	電装（４）
443.	電装（５）
444.	ゲートロック

目　　次

項目番号	項目名称
445.	ラベル

10 刈取部

項目番号	項目名称
501.	メインフレーム
502.	駆動；フライホイール
503.	リバースボックス
504.	フライホイール
505.	シュート
506.	グラインダ
507.	クラッチボックス（１）
508.	クラッチボックス（２）
509.	クラッチボックス（３）
510.	ロール；Ｌｏ
511.	ロール；Ｕ
512.	カリトリフレーム
513.	駆動；ドラム
514.	ベベルボックス
515.	ユウセイボックス
516.	ドラム
517.	カッター
518.	デバイダ
519.	ストークガイド
520.	給油
521.	給脂
522.	インジケータ
523.	ハリマーク

Fig.1. シリンダブロック

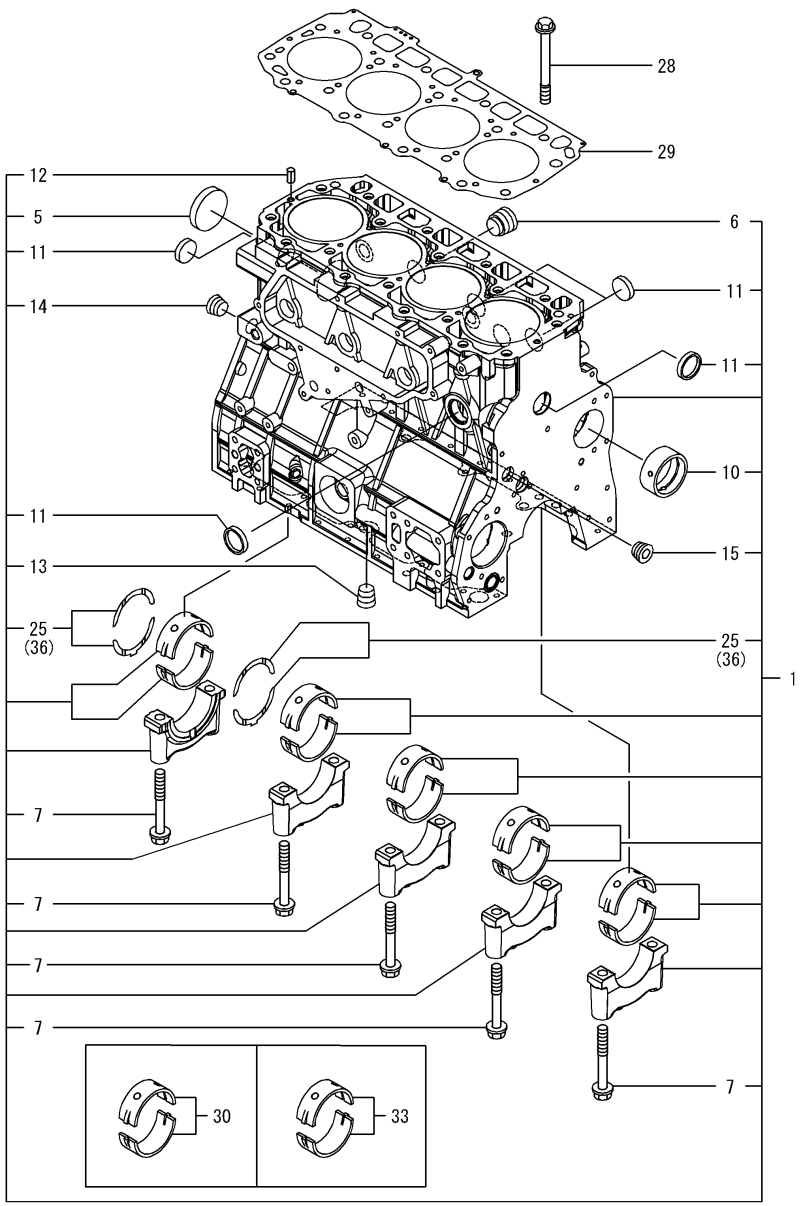

(A)=4TNV94CHT-SRC2 (D)=
(B)= (E)=
(C)= (F)=

No.	ﾚﾍﾞﾙ	部品番号	部品名称	数量 (A)	(B)	(C)	(D)	(E)	(F)	I	R
1	1	129978-01180	ﾌﾞﾛｯｸCMP(ｼﾘﾝﾀﾞ	1							
5	2	129900-01250	ﾌﾟﾗｸﾞ(ｻﾗｶﾞﾀ 55	1							
6	2	171051-01921	ﾌﾟﾗｸﾞ(NPTF1	1							
7	2	129978-02020	ﾎﾞﾙﾄ(ﾒﾀﾙｷｬｯﾌﾟ	10							
10	2	129900-02410	ﾌﾞｯｼｭ(ｶﾑｼｬﾌﾄ	1							
11	2	27241-300000	ﾜﾝｶﾞﾀﾌﾟﾗｸﾞ 30	5							
12	2	22351-060012	ｽﾌﾟﾘﾝｸﾞﾋﾟﾝ(6.0AX12	2							
13	2	23876-030000	ﾈｼﾞﾌﾟﾗｸﾞ(R03	1							
14	2	23876-030000	ﾈｼﾞﾌﾟﾗｸﾞ(R03	1							
15	2	23876-030000	ﾈｼﾞﾌﾟﾗｸﾞ(R03	1							
25	2	129900-02931	ﾍﾞｱﾘﾝｸﾞ(ｽﾗｽﾄ	2							
28	1	129978-01200	ﾎﾞﾙﾄ(ｼﾘﾝﾀﾞﾍｯﾄﾞ	18							
29	1	129978-01331	ﾍｯﾄﾞｶﾞｽｹｯﾄ	1							
30	1	729900-02801	ﾍﾞｱﾘﾝｸﾞ(ﾒｲﾝ	5							1
33	1	129900-02341	ﾍﾞｱﾘﾝｸﾞ(ﾒｲﾝ 0.25 US	5							2
36	1	129900-02941	ﾍﾞｱﾘﾝｸﾞ(ｽﾗｽﾄ 0.25	2							3

備考
(注) エンジン部<実施号機>は項目No.4の機体銘板の号機です。
(1)補修用部品です。
(2)アンダーサイズ(U.S.=0.25)部品です。
(3)オーバーサイズ(O.S.=0.25)部品です。

N:旧 新, Q:旧 新, R:旧 新, S:旧 新, W:追加, Z:廃止, F:セット互換, K:個数変更

Copyright (C) 2014 YANMAR CO., LTD. All RightsReserved.

Fig.2. ギヤケース

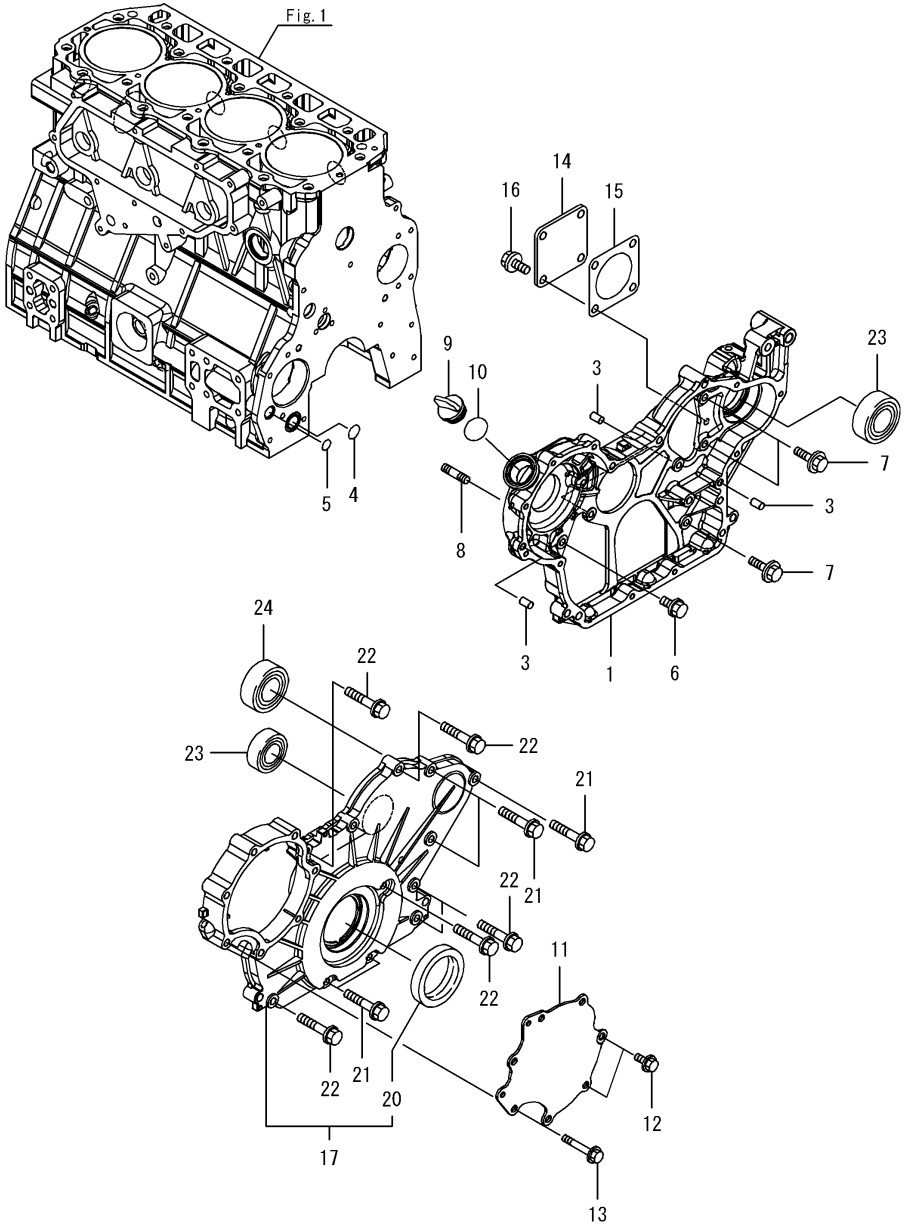

(A)=4TNV94CHT-SRC2 (D)=
(B)= (E)=
(C)= (F)=

No.	ﾚﾍﾞﾙ	部品番号	部品名称	数量 (A)	(B)	(C)	(D)	(E)	(F)	I	R
1	1	129978-01501	ｹｰｽ(ｷﾞﾔ ｶﾝｺｳHOP	1							
3	1	129100-01580	ﾍｲｺｳﾋﾟﾝ(8X16	4							
4	1	129900-32030	Oﾘﾝｸﾞ(P20	1							
5	1	129900-32040	Oﾘﾝｸﾞ(P14	1							
6	1	26106-080162	ﾂﾊﾞﾎﾞﾙﾄ(8X16	1							
7	1	26106-080202	ﾂﾊﾞﾎﾞﾙﾄ(8X20	3							
8	1	26226-080302	ｳｴｺﾐﾎﾞﾙﾄ(2D 8X30	2							
9	1	124160-01751	ｶﾊﾞｰ(ﾎｺｳ	1							
10	1	24311-000320	Oﾘﾝｸﾞ(1AP32.0	1							
11	1	129978-01720	ｶﾊﾞｰ(CRｻﾌﾟﾗｲﾎﾟﾝﾌﾟ	1							
12	1	26106-080162	ﾂﾊﾞﾎﾞﾙﾄ(8X16	2							
13	1	26106-080502	ﾂﾊﾞﾎﾞﾙﾄ(8X50	5							
14	1	124240-01871	ｶﾊﾞｰ(ﾎﾟﾝﾌﾟ	1							
15	1	129C26-01890	ｶﾞｽｹｯﾄ(HO-P	1							
16	1	26106-080162	ﾂﾊﾞﾎﾞﾙﾄ(8X16	4							
17	1	129978-01540	ｶﾊﾞｰCMP(ｷﾞﾔｹｰｽ	1							
20	2	129916-01800	ｵｲﾙｼｰﾙ	1							
21	1	26106-080402	ﾂﾊﾞﾎﾞﾙﾄ(8X40	5							
22	1	26106-080702	ﾂﾊﾞﾎﾞﾙﾄ(8X70	7							
23	1	129900-14140	ﾍﾞｱﾘﾝｸﾞ(ﾎﾞｰﾙ 6205	1							
24	1	129900-26250	ﾍﾞｱﾘﾝｸﾞ(ﾎﾞｰﾙ 6206C3	2							

備考
(注) エンジン部<実施号機>は項目No.4の機体銘板の号機です。

N:旧 ⇄ 新, Q:旧 ⇄ 新, R:旧 ⇄ 新, S:旧 ⇄ 新, W:追加, Z:廃止, F:セット互換, K:個数変更

Copyright (C) 2014 YANMAR CO., LTD. All RightsReserved.

Fig.3. オイルパン

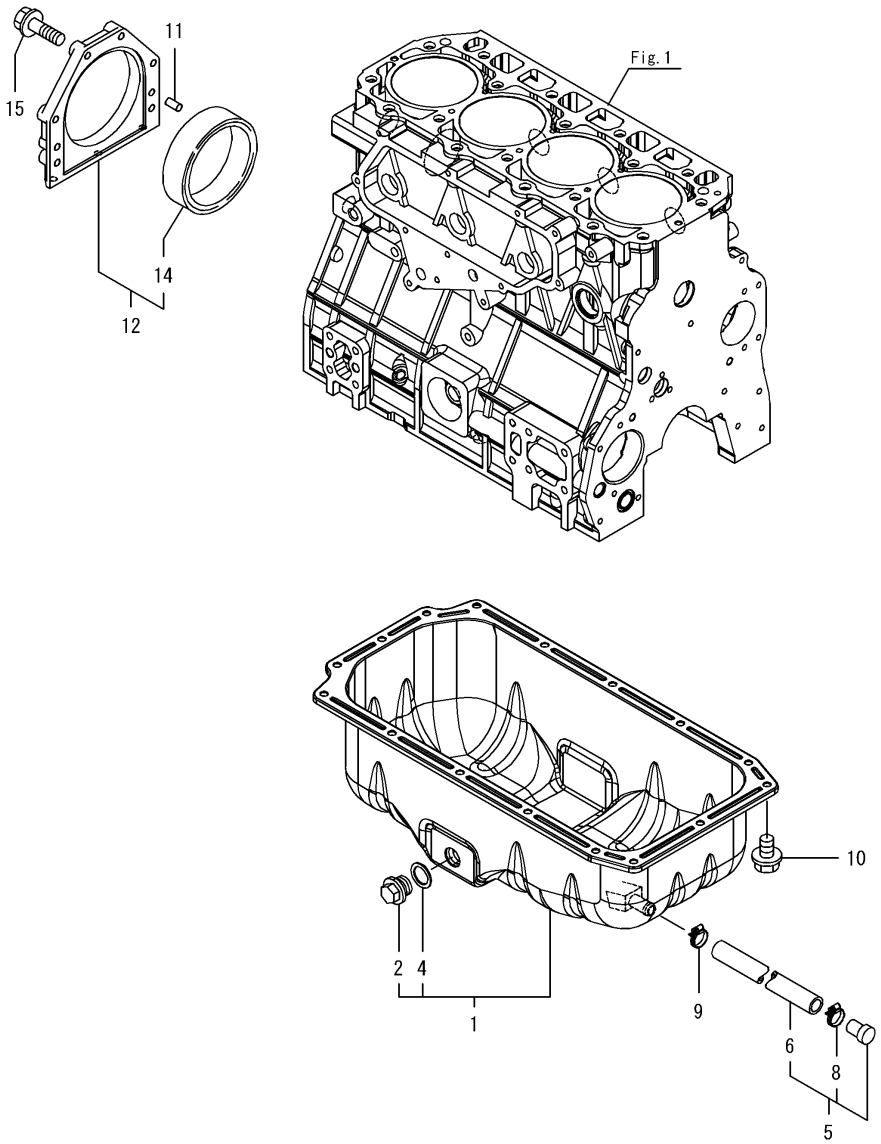

(A)=4TNV94CHT-SRC2 (D)=
(B)= (E)=
(C)= (F)=

No.	ﾚﾍﾞﾙ	部品番号	部品名称	数量 (A)	(B)	(C)	(D)	(E)	(F)	I	R
1	1	129974-01830	ｵｲﾙﾊﾟﾝCMP	1							
2	2	119640-01640	ﾌﾟﾗｸﾞ(ﾄﾞﾚﾝ M22	1							
4	2	22190-220002	ｼｰﾙﾜｯｼｬｰ(ｺﾏﾙ.ﾆﾄﾘﾙ 22	1							
5	1	119156-39910	ﾎｰｽ CMP(ｵｲﾙﾄﾞﾚﾝ	1							
6	2	119156-39920	ﾎｰｽ(ﾄﾞﾚﾝ	1							
8	2	23001-022000	ﾎｰｽｸﾘｯﾌﾟ(ｱﾅﾅｼ 22	1							
9	1	23001-022000	ﾎｰｽｸﾘｯﾌﾟ(ｱﾅﾅｼ 22	1							
10	1	26106-080122	ﾂﾊﾞﾎﾞﾙﾄ(8X12	16							
11	1	129100-01580	ﾍｲｺｳﾋﾟﾝ(8X16	2							
12	1	129966-01650	ｵｲﾙｼｰﾙｹｰｽ CMP	1							
14	2	129916-01790	ｵｲﾙｼｰﾙ(D115/95XT11	1							
15	1	129486-01670	ﾂﾊﾞﾎﾞﾙﾄ(M8X30	6							

備考
(注) エンジン部<実施号機>は項目No.4の機体銘板の号機です。

N:旧 ←○/→× 新, Q:旧 ←×/→○ 新, R:旧 ←○/→○ 新, S:旧 ←×/→× 新, W:追加, Z:廃止, F:セット互換, K:個数変更

Copyright (C) 2014 YANMAR CO., LTD. All RightsReserved.

Fig.4. シリンダヘッド＆ボンネット

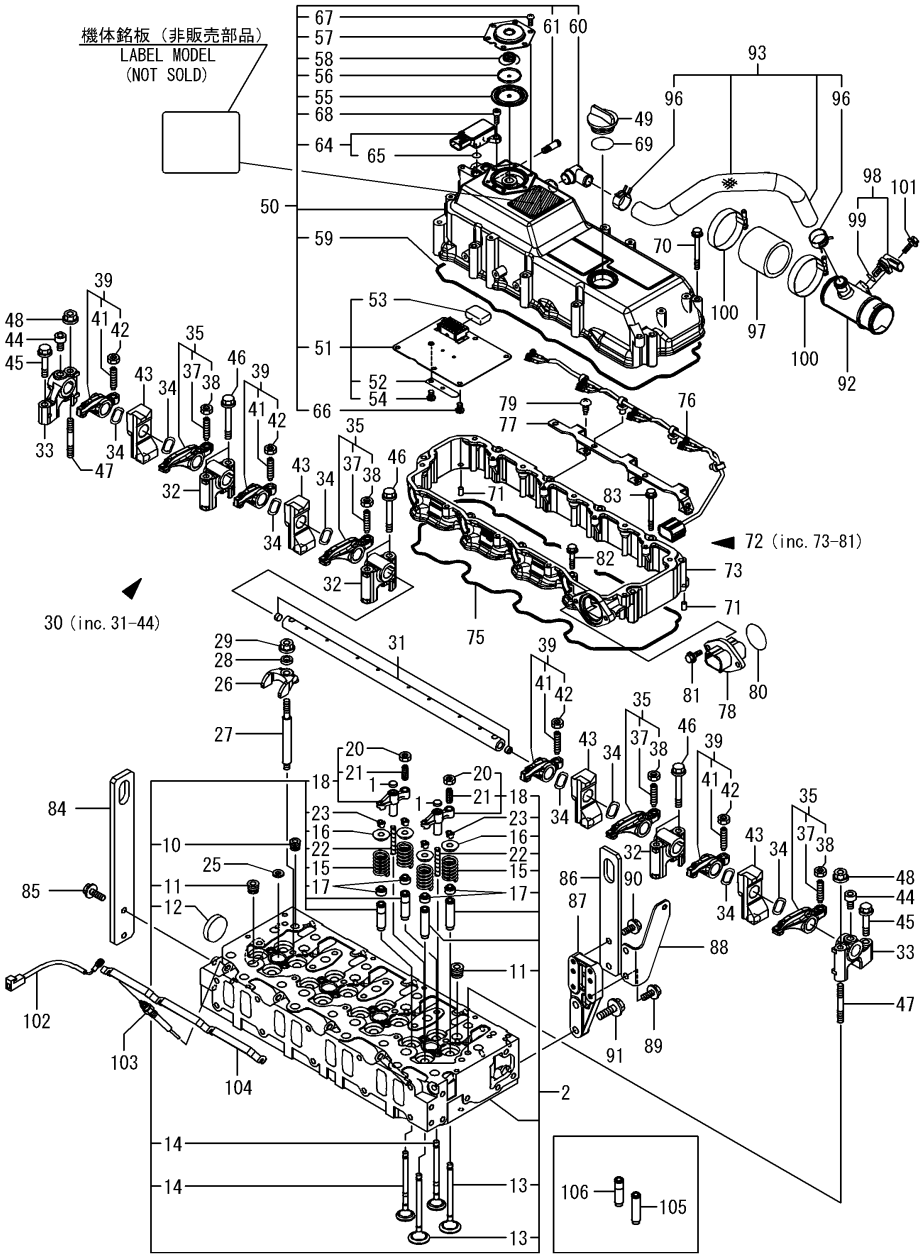

備考
(1)補修用部品です。

(A)=4TNV94CHT-SRC2
(B)=
(C)=
(D)=
(E)=
(F)=

No.	ﾚﾍﾞﾙ	部品番号	部品名称	数量 (A)	(B)	(C)	(D)	(E)	(F)	I	R
1	1	123907-11550	ｼｰﾄ(ﾊﾞﾙﾌﾞﾌﾞﾘﾂｼﾞ	8							
2	1	129978-11710	ﾍｯﾄﾞCMP(ｼﾘﾝﾀﾞ	1							
10	2	23876-020000	ﾈｼﾞﾌﾟﾗｸﾞ(R02	1							
11	2	23876-030000	ﾈｼﾞﾌﾟﾗｸﾞ(R03	8							
12	2	27241-400000	ﾜﾝｶﾞﾀﾌﾟﾗｸﾞ(40	1							
13	2	129978-11100	ﾊﾞﾙﾌﾞ(ｷｭｳｷ	8							
14	2	129978-11110	ﾊﾞﾙﾌﾞ(ﾊｲｷ	8							
15	2	129907-11120	ｽﾌﾟﾘﾝｸﾞ(ﾊﾞﾙﾌﾞ	16							
16	2	119620-11180	ｵｻｴ(ﾊﾞﾙﾌﾞｽﾌﾟﾘﾝｸﾞ	16							
17	2	124160-11340	ｼｰﾙ(ﾊﾞﾙﾌﾞｽﾃﾑ	16							
18	2	129907-11510	ﾌﾞﾘﾂｼﾞ CMP(ﾊﾞﾙﾌﾞ	8							
20	3	129150-11750	ﾅｯﾄ(M8	8							
21	3	123907-11830	ｱｼﾞﾔｽﾀ(ﾊﾞﾙﾌﾞﾌﾞﾘﾂｼﾞ	8							
22	2	123907-11820	ｶﾞｲﾄﾞ(ﾌﾞﾘﾂｼﾞ	8							
23	2	27310-070001	ｺﾂﾀｰ(ｽﾃﾑ 7 2ｹ=1SET	16							
25	1	129978-11871	ｶﾞｽｹｯﾄ(ｲﾝｼﾞｴｸﾀ	4							
26	1	129978-11900	ﾘﾃｰﾅ(ｲﾝｼﾞｴｸﾀ	4							
27	1	129978-11950	ｳｴｺﾐﾎﾞﾙﾄ	4							
28	1	120270-54410	ｻﾞｶﾞﾈ(ｲﾝｼﾞｴｸﾀ	4							
29	1	26306-080002	ﾂﾊﾞﾂｷﾅｯﾄ(UBS M8	4							
30	1	129978-11240	ｼﾔﾌﾄ CMP(ﾍﾞﾝﾜﾝ	1							
31	2	129907-11250	ｼﾔﾌﾄ(ﾍﾞﾝﾜﾝ	1							
32	2	129978-11260	ｻﾎﾟｰﾄA(ﾍﾞﾝﾜﾝｼﾞｸ	3							
33	2	129978-11270	ｻﾎﾟｰﾄB(ﾍﾞﾝﾜﾝｼﾞｸ	2							
34	2	123907-11280	ﾜﾂｼｬｰ(ﾍﾞﾝﾜﾝｼﾞｸ	8							
35	2	129978-11650	ﾍﾞﾝﾜﾝ(SUC KIT	4							
37	3	129150-11230	ｽｸﾘｭｳ(ﾍﾞﾝｽｷﾏﾁﾖｳｾｲ	4							
38	3	129150-11750	ﾅｯﾄ(M8	4							
39	2	129978-11660	ﾍﾞﾝﾜﾝ(EXH KIT	4							
41	3	129150-11230	ｽｸﾘｭｳ(ﾍﾞﾝｽｷﾏﾁﾖｳｾｲ	4							
42	3	129150-11750	ﾅｯﾄ(M8	4							
43	2	129978-11920	ﾀﾞｲｻﾞ(ﾉｽﾞﾙｵｻｴ	4							
44	2	26455-080122	6ｶｸｱﾅﾎﾞﾙﾄ(M8X12	2							
45	1	26106-080402	ﾂﾊﾞﾎﾞﾙﾄ(8X40	2							
46	1	26106-080652	ﾂﾊﾞﾎﾞﾙﾄ(8X65	6							
47	1	26216-080652	ｳｴｺﾐﾎﾞﾙﾄ(8X65	2							
48	1	26306-080002	ﾂﾊﾞﾂｷﾅｯﾄ(UBS M8	2							
49	1	124160-01751	ｶﾊﾞｰ(ﾎｺｳ	1							
50	1	129978-11412	ﾎﾞﾝﾈｯﾄCMP	1							
51	2	129978-03010	ﾌﾟﾚｰﾄ(ﾊﾞﾂﾌﾙ	1							
52	3	129978-03030	ｲﾀﾊﾞﾈ	1							
53	3	129978-03060	ﾊﾞﾂﾌﾙ(ﾌﾞﾘｰｻﾞ	1							
54	3	26587-050102	ﾊﾞｲﾝﾄﾞﾈｼﾞ(+ｱﾅ M5X10	1							
55	2	123907-03100	ﾀﾞｲﾔﾌﾗﾑ(ﾌﾞﾘｰｻﾞ	1							
56	2	123907-03110	ﾌﾟﾚｰﾄ	1							
57	2	123907-03120	ﾌﾟﾚｰﾄ(ﾌﾞﾘｰｻﾞ	1							
58	2	123907-03140	ｽﾌﾟﾘﾝｸﾞ(ﾀﾞｲﾔﾌﾗﾑ	1							
59	2	129978-11311	ｶﾞｽｹｯﾄ(ﾎﾞﾝﾈｯﾄ	1							
60	2	119100-11330	ｴﾙﾎﾞ(ﾌﾞﾘｰｻﾞ	1							
61	2	129A00-11330	ｼﾞｮｲﾝﾄ	1							
64	2	129978-12700	ｾﾝｻ(ｱﾂﾘﾖｸ	1							

N:旧 ⇄ 新, Q:旧 ⇄ 新, R:旧 ⇄ 新, S:旧 ⇄ 新, W:追加, Z:廃止, F:セット互換, K:個数変更

++ CONTINUE ++

Copyright (C) 2014 YANMAR CO., LTD. All RightsReserved.

Fig.4. シリンダヘッド＆ボンネット

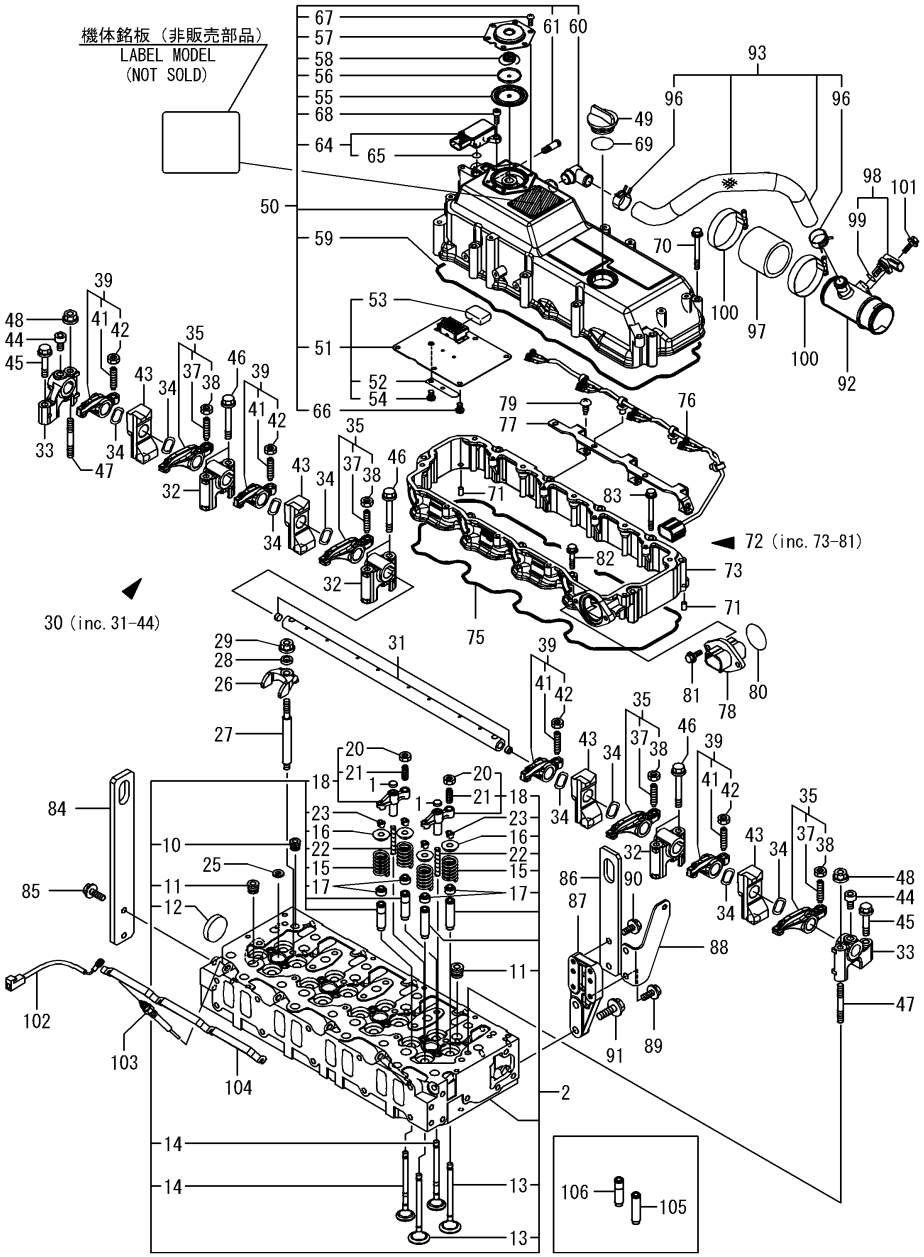

(A)=4TNV94CHT-SRC2 (D)=
(B)= (E)=
(C)= (F)=

No.	ﾚﾍﾞﾙ	部品番号	部品名称	数量 (A)	(B)	(C)	(D)	(E)	(F)	I	R
65	3	129A00-12780	Oﾘﾝｸﾞ(EGRｱﾂﾘｮｸｾﾝｻ	2							
66	2	22857-500100	ﾀｯﾋﾟﾝﾈｼﾞ3(ﾅﾍﾞ 5X10	6							
67	2	22857-500100	ﾀｯﾋﾟﾝﾈｼﾞ3(ﾅﾍﾞ 5X10	6							
68	2	26450-060162	6ｶｸｱﾅﾎﾞﾙﾄ(M6X16	2							
69	1	24311-000320	Oﾘﾝｸﾞ(1AP32.0	1							
70	1	26106-060652	ﾂﾊﾞﾎﾞﾙﾄ(6X65	10							
71	1	119620-01620	ﾍｲｺｳﾋﾟﾝ(M6X10	2							
72	1	129978-11360	ｶﾝｻﾞ(ﾍﾞﾝﾜﾝｼﾂ	1							
73	2	129978-11340	ｶﾝｻﾞ(ﾍﾞﾝﾜﾝｼﾂ	1							
75	2	129978-11351	ｶﾞｽｹｯﾄ(ﾎﾞﾝﾈｯﾄｽﾍﾟｰｻ	1							
76	2	129978-77500	ﾜｲﾔﾊｰﾈｽ(ｲﾝｼﾞｪｸﾀ	1							
77	2	129978-77510	ｶﾞｲﾄﾞ(ﾊｰﾈｽ	1							
78	2	129978-77520	ｺﾈｸﾀ(ﾁｭｳｹｲ	1							
79	2	22857-500100	ﾀｯﾋﾟﾝﾈｼﾞ3(ﾅﾍﾞ 5X10	3							
80	2	24311-000380	Oﾘﾝｸﾞ(1AP38.0	1							
81	2	26106-060142	ﾂﾊﾞﾎﾞﾙﾄ(6X14	2							
82	1	26106-060302	ﾂﾊﾞﾎﾞﾙﾄ(6X30	3							
83	1	26106-060602	ﾂﾊﾞﾎﾞﾙﾄ(6X60	7							
84	1	129973-07910	ﾂﾘｱｹﾞｶﾅｸﾞ	1							
85	1	26106-080202	ﾂﾊﾞﾎﾞﾙﾄ(8X20	2							
86	1	129944-07910	ﾂﾘｱｹﾞｶﾅｸﾞ	1							
87	1	129978-07910	ｽﾍﾟｰｻ(ﾘﾌﾀ	1							
88	1	129978-91630	ﾌﾞﾗｹｯﾄ(ﾊｰﾈｽ	1							
89	1	26106-080142	ﾂﾊﾞﾎﾞﾙﾄ(8X14	2							
90	1	26106-080162	ﾂﾊﾞﾎﾞﾙﾄ(8X16	2							
91	1	26106-100302	ﾂﾊﾞﾎﾞﾙﾄ(10X30	2							
92	1	129C01-03050	ｼﾞｮｲﾝﾄ(ﾌﾞﾘｰｻﾞ	1							
93	1	129978-03250	ﾎｰｽCMP(ﾌﾞﾘｰｻﾞ	1							
96	2	129410-03990	ｸﾘｯﾌﾟ(ﾎｰｽ 21.5	2							
97	1	129C01-12060	ｷｭｳｷﾎｰｽ	1							
98	1	129A00-12711	ｾﾝｻ(ｼﾝｷｵﾝﾄﾞ	1							
99	2	129A00-12790	Oﾘﾝｸﾞ(ｼﾝｷｵﾝﾄﾞｾﾝｻ	1							
100	1	23000-060000	ﾎｰｽｸﾘｯﾌﾟ(60	2							
101	1	26106-060162	ﾂﾊﾞﾎﾞﾙﾄ(6X16	1							
102	1	119803-77830	ﾜｲﾔﾊｰﾈｽ(ｸﾞﾛｰﾌﾟﾗｸﾞ	1							
103	1	129978-77800	ﾌﾟﾗｸﾞ(ｸﾞﾛｰ	4							
104	1	129978-77820	ｺﾈｸﾀ(ｸﾞﾛｰﾌﾟﾗｸﾞ	1							
105	1	129978-11800	ﾊﾞﾙﾌﾞｶﾞｲﾄﾞ(SUC ﾎｮｳﾋﾝ	8							1
106	1	123907-11810	ｶﾞｲﾄﾞ(ﾊｲｷﾊﾞﾙﾌﾞ	8							1

備考
(1)補修用部品です。

N:旧 ⇄ 新， Q:旧 ⇄ 新， R:旧 ⇄ 新， S:旧 ⇄ 新， W:追加， Z:廃止， F:セット互換， K:個数変更

Copyright (C) 2014 YANMAR CO., LTD. All RightsReserved.

Fig.5. 吸気マニホールド

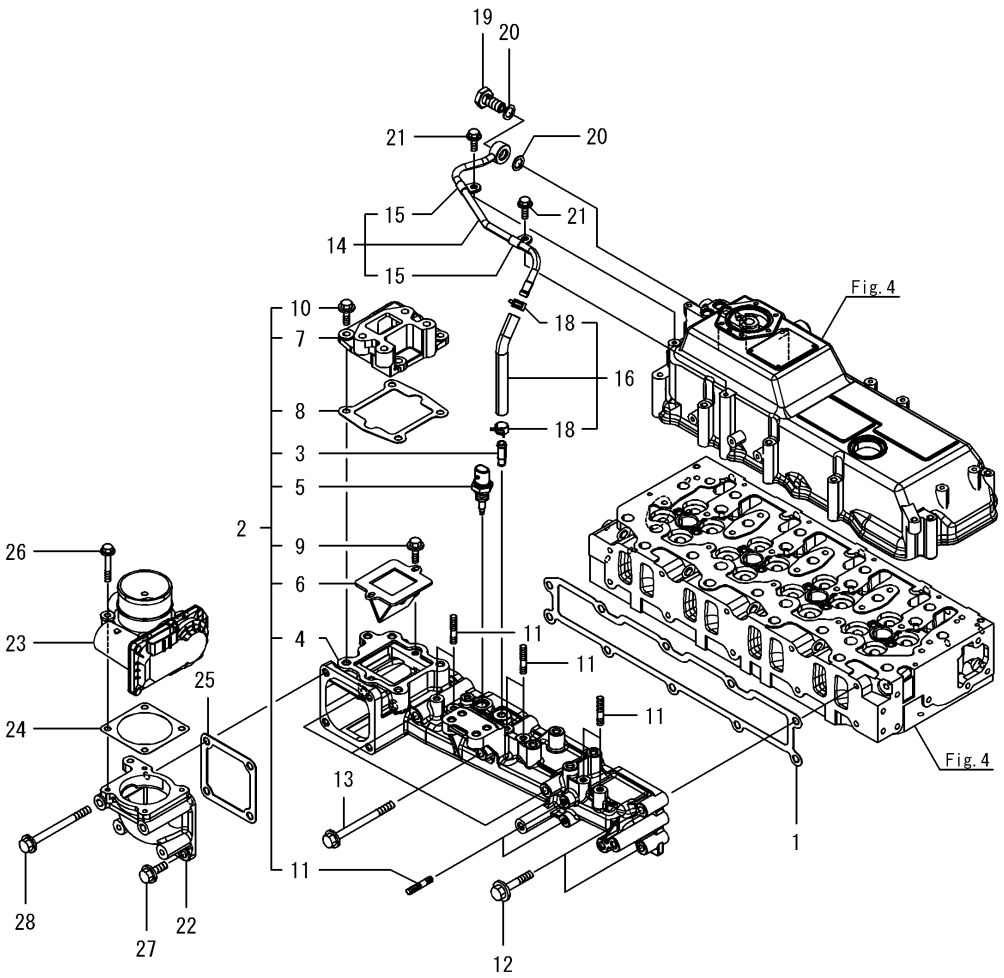

(A)=4TNV94CHT-SRC2 (D)=
(B)= (E)=
(C)= (F)=

No.	ﾚﾍﾞﾙ	部品番号	部品名称	数量 (A)	(B)	(C)	(D)	(E)	(F)	I	R
1	1	129978-12110	ｶﾞｽｹｯﾄ(ｷｭｳｷﾏﾆﾎｰﾙﾄﾞ	1							
2	1	129978-12161	ﾏﾆﾎｰﾙﾄﾞCMP(ｷｭｳｷ	1							
3	2	129A00-11330	ｼﾞｮｲﾝﾄ	1							
4	2	129978-12120	ﾏﾆﾎｰﾙﾄﾞ(ｷｭｳｷ	1							
5	2	129A00-12720	ｾﾝｻ(ｷｭｳｷｵﾝﾄﾞ	1							
6	2	129E01-13700	ﾊﾞﾙﾌﾞ(ﾘｰﾄﾞ	1							
7	2	129978-13710	ｽﾍﾟｰｻ(EGRﾊﾞﾙﾌﾞ	1							
8	2	129978-13720	ｶﾞｽｹｯﾄ(EGRﾊﾞﾙﾌﾞｶﾝｻﾞ	1							
9	2	26106-060202	ﾂﾊﾞﾎﾞﾙﾄ(6X20	2							
10	2	26106-080252	ﾂﾊﾞﾎﾞﾙﾄ(8X25	4							
11	2	26216-060252	ｳｴｺﾐﾎﾞﾙﾄ(6X25	8							
12	1	26106-080452	ﾂﾊﾞﾎﾞﾙﾄ(8X45	6							
13	1	26106-080952	ﾂﾊﾞﾎﾞﾙﾄ(8X95	4							
14	1	129978-12310	ﾊﾟｲﾌﾟCMP(ｷｭｳｷｱﾂﾘｮｸ	1							
15	2	23297-080061	ｶﾝﾄﾒｶﾅｸﾞ(A8X6	2							
16	1	129978-12330	ﾎｰｽCMP(ｷｭｳｷｱﾂﾘｮｸ	1							
18	2	106990-44660	ｸﾘｯﾌﾟ(ﾎｰｽ ﾏﾙ 12.5	2							
19	1	129A00-13350	ｶﾝﾂｷﾞﾃﾎﾞﾙﾄ	1							
20	1	22190-120002	ｼｰﾙﾜｯｼｬｰ(ｺﾏﾙ 12	2							
21	1	26106-060162	ﾂﾊﾞﾎﾞﾙﾄ(6X16	2							
22	1	129978-12820	ﾍﾞﾝﾄﾞ(ｷｭｳｷ	1							
23	1	129A00-12900	ｽﾛｯﾄﾙ(INT	1							
24	1	129A00-12910	ｶﾞｽｹｯﾄ,ｽﾛｯﾄﾙ	1							
25	1	121850-77021	ｶﾞｽｹｯﾄ(ｴｱﾋｰﾀ	1							
26	1	26106-060402	ﾂﾊﾞﾎﾞﾙﾄ(6X40	4							
27	1	26106-080252	ﾂﾊﾞﾎﾞﾙﾄ(8X25	2							
28	1	26106-080902	ﾂﾊﾞﾎﾞﾙﾄ(8X90	2							

N:旧 ←○ ×→ 新， Q:旧 ←× ○→ 新， R:旧 ←○ ○→ 新， S:旧 ←× ×→ 新， W:追加， Z:廃止， F:セット互換， K:個数変更

Copyright (C) 2014 YANMAR CO., LTD. All RightsReserved.

Fig.6. 排気マニホールド

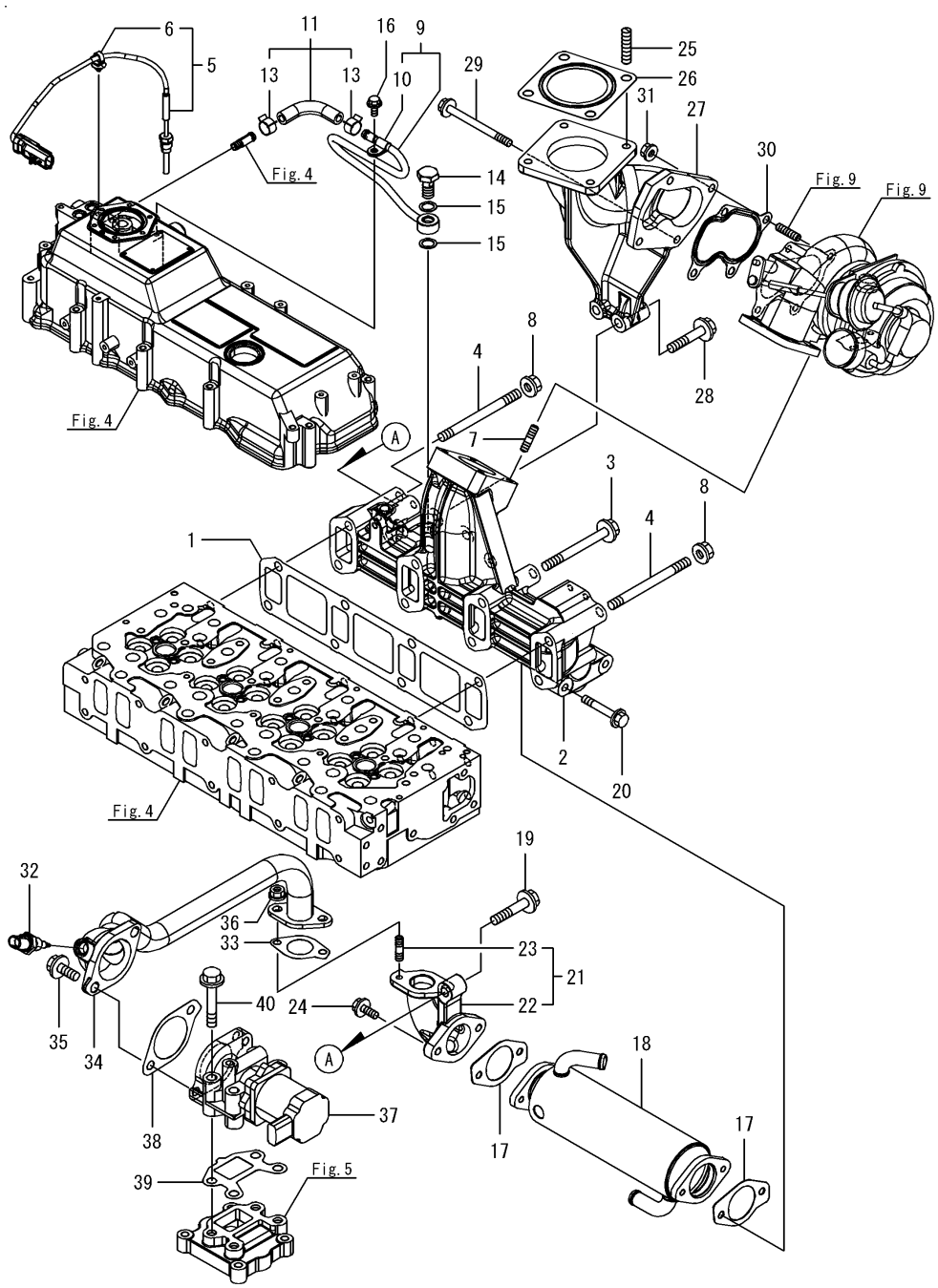

(A)=4TNV94CHT-SRC2 (D)=
(B)= (E)=
(C)= (F)=

No.	ﾚﾍﾞﾙ	部品番号	部品名称	数量 (A)	(B)	(C)	(D)	(E)	(F)	I	R
1	1	129978-13111	ｶﾞｽｹｯﾄ(ﾊｲｷﾏﾆﾎｰﾙﾄﾞ	1							
2	1	129978-13210	ﾏﾆﾎｰﾙﾄﾞ(ﾊｲｷ	1							
3	1	129A00-13620	ﾎﾞﾙﾄ(M10X95 10.9T	6							
4	1	129A01-13710	ｽﾀｯﾄﾞ(M10X95 10.9T	2							
5	1	129978-13770	ｾﾝｻ(ﾊｲｷｵﾝﾄﾞ	1							
6	2	129A00-91200	ﾊﾞﾝﾄﾞ ｸﾘｯﾌﾟ	1							
7	1	129418-18320	ｳｴｺﾐﾎﾞﾙﾄ(M8X20	4							
8	1	26306-100002	ﾂﾊﾞﾂｷﾅｯﾄ(UBS M10	2							
9	1	129978-13310	ﾊﾟｲﾌﾟCMP(ﾊｲｷｱﾂﾘｮｸ	1							
10	2	23297-080061	ｶﾝﾄﾒｶﾅｸﾞ(A8X6	1							
11	1	129978-13330	ﾎｰｽCMP(ﾊｲｷｱﾂﾘｮｸ	1							
13	2	129A00-13380	ｸﾘｯﾌﾟ(ﾎｰｽ 14	2							
14	1	129A00-13350	ｶﾝﾂｷﾞﾃﾎﾞﾙﾄ	1							
15	1	129A00-17311	ｶﾞｽｹｯﾄ(ｾﾝｻ	2							
16	1	26106-060122	ﾂﾊﾞﾎﾞﾙﾄ(6X12	1							
17	1	129978-13411	ｶﾞｽｹｯﾄ(EGRｸｰﾗ	2							
18	1	129978-13420	ｸｰﾗ(EGR	1							
19	1	129C01-13600	ﾂﾊﾞﾎﾞﾙﾄ 10X40(10.9	1							
20	1	129E00-13610	ﾎﾞﾙﾄ(M8X50 10.9	2							
21	1	129978-13880	ﾍﾞﾝﾄﾞCMP(EGRｸｰﾗ OUT	1							
22	2	129978-13870	ﾍﾞﾝﾄﾞ(EGRｸｰﾗ OUT	1							
23	2	129418-18320	ｳｴｺﾐﾎﾞﾙﾄ(M8X20	2							
24	1	26106-080202	ﾂﾊﾞﾎﾞﾙﾄ(8X20	2							
25	1	123900-13130	ｳｴｺﾐﾎﾞﾙﾄ(M10X22	4							
26	1	128300-13230	ｶﾞｽｹｯﾄ(ｻｲﾚﾝｻ	1							
27	1	129978-13380	ﾍﾞﾝﾄﾞ(ﾊｲｷ	1							
28	1	129A01-13600	ﾎﾞﾙﾄ(M10X50 10.9T	2							
29	1	123900-13640	ﾂﾊﾞﾎﾞﾙﾄ(M8X95	1							
30	1	123901-18080	ｶﾞｽｹｯﾄ(ﾀｰﾋﾞﾝ	1							
31	1	26306-080002	ﾂﾊﾞﾂｷﾅｯﾄ(UBS M8	3							
32	1	129A00-13751	ｾﾝｻ(EGRｶﾞｽｵﾝﾄﾞ	1							
33	1	129927-13810	ｶﾞｽｹｯﾄ(EGRﾊﾟｲﾌﾟ	1							
34	1	129978-13820	ﾊﾟｲﾌﾟCMP(EGR	1							
35	1	26106-100252	ﾂﾊﾞﾎﾞﾙﾄ(10X25	2							
36	1	26306-080002	ﾂﾊﾞﾂｷﾅｯﾄ(UBS M8	2							
37	1	129978-13901	ﾊﾞﾙﾌﾞ(EGR	1							
38	1	129E00-13910	ｶﾞｽｹｯﾄ(EGR-V IN	1							
39	1	129E00-13920	ｶﾞｽｹｯﾄ(EGR-V OUT	1							
40	1	26106-100602	ﾂﾊﾞﾎﾞﾙﾄ(10X60	4							

N:旧 ←○/×→ 新， Q:旧 ←×/○→ 新， R:旧 ←○/○→ 新， S:旧 ←×/×→ 新， W:追加， Z:廃止， F:セット互換， K:個数変更

Copyright (C) 2014 YANMAR CO., LTD. All RightsReserved.

Fig.7. 排気微粒子除去装置(DPF)

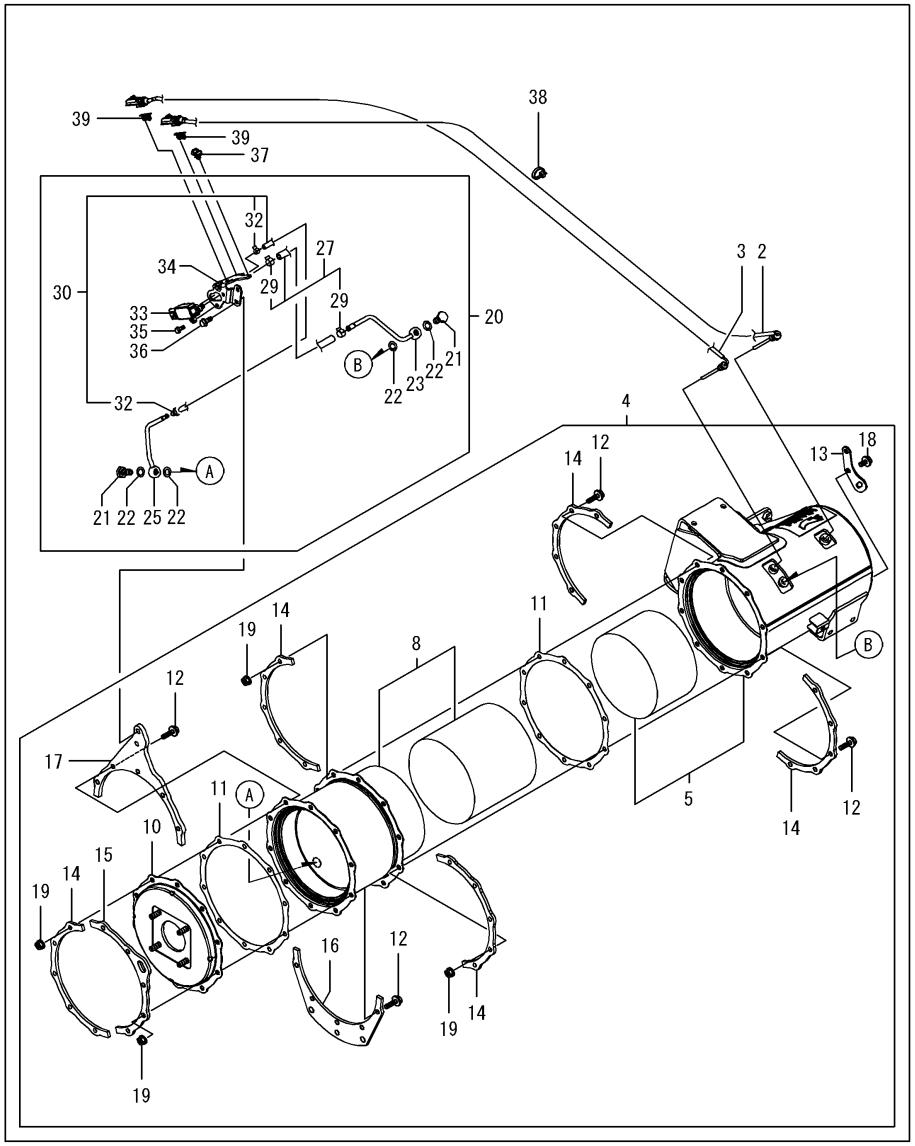

(A)=4TNV94CHT-SRC2
(B)=
(C)=
(D)=
(E)=
(F)=

No.	ﾚﾍﾞﾙ	部品番号	部品名称	数量 (A)	(B)	(C)	(D)	(E)	(F)	I	R
2	2	129A23-13910	ｾﾝｻ(ﾊｲｷｵﾝﾄﾞ	1							
3	2	129C00-13970	ｾﾝｻ(ﾊｲｷｵﾝﾄﾞ	1							
4	2	129978-16010	DPF CMP	1							
5	3	129978-16210	ｹｰｽ(DOC	1							
8	3	129978-16410	ｹｰｽ(ｽｰﾄﾌｨﾙﾀ	1							
10	3	129978-16550	ﾌﾗﾝｼﾞ(ｱｳﾄﾚｯﾄ	1							
11	3	129978-16600	ｶﾞｽｹｯﾄ(DPF	2							
12	3	129A00-16610	ﾎﾞﾙﾄ(M8X28 10.9T	20							
13	3	129C01-16680	ﾘﾌﾀ(DPF	1							
14	3	129978-16700	ｽﾃｨﾌﾅ(DPF A	4							
15	3	129978-16720	ｽﾃｨﾌﾅ(DPF C	2							
16	3	129978-16760	ｽﾃｨﾌﾅ(DPF B	1							
17	3	129978-16770	ｽﾃｨﾌﾅ(DPF C	1							
18	3	26106-080142	ﾂﾊﾞﾎﾞﾙﾄ(8X14	2							
19	3	26306-080002	ﾂﾊﾞﾂｷﾅｯﾄ(UBS M8	20							
20	2	129978-17211	ｾﾝｻUNIT(ｻｱﾂｾﾝｻ	1							
21	3	129A00-13350	ｶﾝﾂｷﾞﾃﾎﾞﾙﾄ	2							
22	3	129A00-17311	ｶﾞｽｹｯﾄ(ｾﾝｻ	4							
23	3	129978-17330	ﾊﾟｲﾌﾟCMP(ﾊｲｷｱﾂﾘｮｸ	1							
25	3	129978-17340	ﾊﾟｲﾌﾟCMP(ﾊｲｷｱﾂﾘｮｸ	1							
27	3	129978-17600	ﾎｰｽCMP(ﾊｲｷｱﾂﾘｮｸ	1							
29	4	129A00-17520	ｸﾘｯﾌﾟ(ﾎｰｽ	2							
30	3	129A00-17650	ﾎｰｽCMP(ﾊｲｷｱﾂﾘﾖｸ	1							
32	4	129A00-17570	ｸﾘｯﾌﾟ(ﾎｰｽ	2							
33	3	129978-17700	ｾﾝｻ(ｱﾂﾘﾖｸ	1							
34	3	129978-17730	ﾌﾞﾗｹｯﾄ(ｾﾝｻ	1							
35	3	26106-060162	ﾂﾊﾞﾎﾞﾙﾄ(6X16	2							
36	3	26106-080202	ﾂﾊﾞﾎﾞﾙﾄ(8X20	2							
37	2	129A00-91200	ﾊﾞﾝﾄﾞ ｸﾘｯﾌﾟ	1							
38	2	129C00-91200	ﾊﾞﾝﾄﾞ	1							
39	2	129A00-91430	ｸﾘｯﾌﾟ(ｺﾈｸﾀ	2							

備考
※同梱品

N:旧 新, Q:旧 新, R:旧 新, S:旧 新, W:追加, Z:廃止, F:セット互換, K:個数変更

Copyright (C) 2014 YANMAR CO., LTD. All RightsReserved.

Fig.8. カムシャフト＆駆動ギヤ

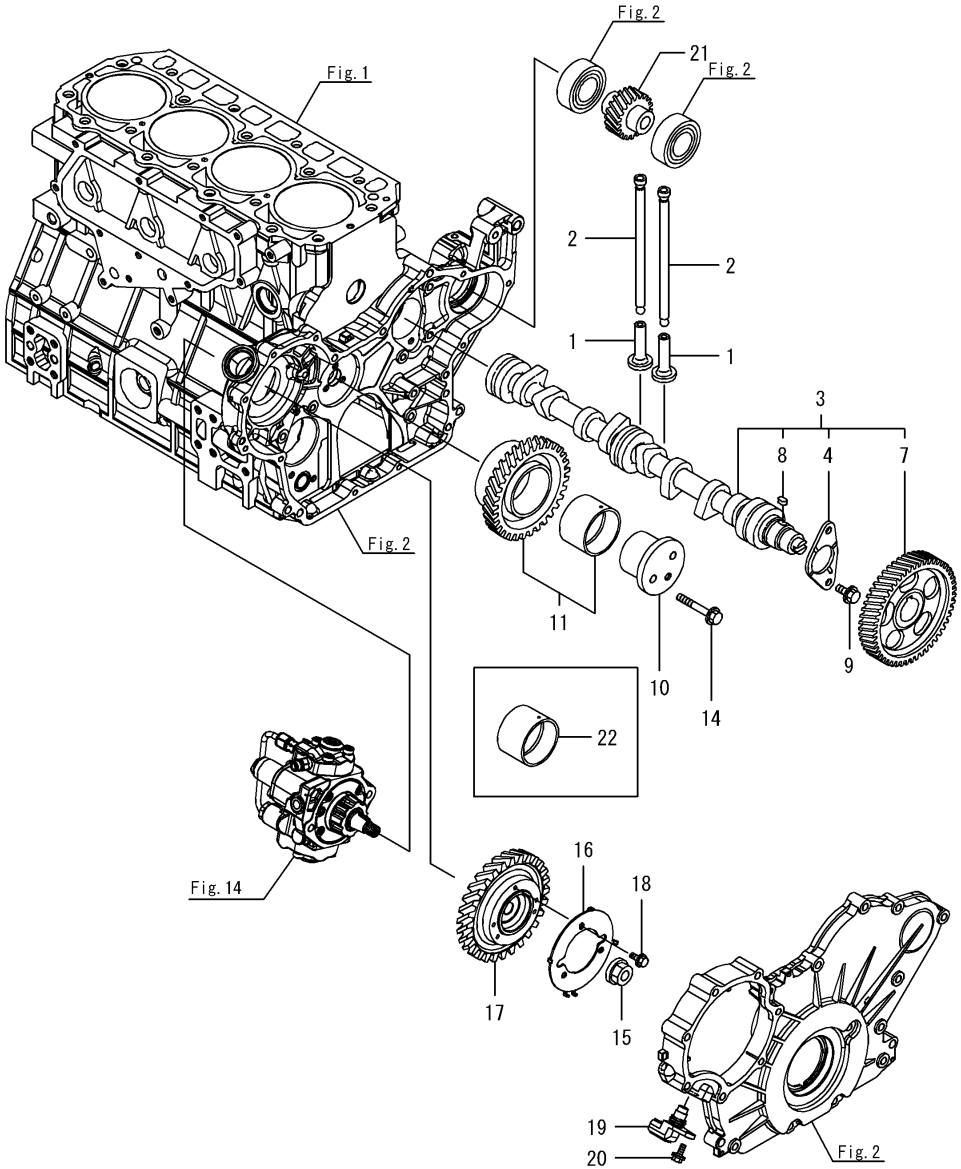

(A)=4TNV94CHT-SRC2
(B)=
(C)=
(D)=
(E)=
(F)=

No.	ﾚﾍﾞﾙ	部品番号	部品名称	数量 (A)	(B)	(C)	(D)	(E)	(F)	I	R
1	1	129150-14200	ﾀﾍﾟｯﾄ	8							
2	1	129978-14400	ﾌﾟｯｼｭﾛｯﾄﾞ	8							
3	1	129908-14581	ｶﾑｼｬﾌﾄ CMP	1							
4	2	129150-02450	ﾍﾞｱﾘﾝｸﾞ(ｽﾗｽﾄ	1							
7	2	129900-14100	ｷﾞﾔ(ｶﾑｼｬﾌﾄ	1							
8	2	22512-070140	ﾌｪｻﾞｰｷｰ(7X14	1							
9	1	26106-080142	ﾂﾊﾞﾎﾞﾙﾄ(8X14	2							
10	1	123900-25060	ｼｬﾌﾄ(ｱｲﾄﾞﾙｷﾞﾔ	1							
11	1	129900-25100	ｷﾞﾔ CMP(ｱｲﾄﾞﾙ	1							
14	1	26106-080552	ﾂﾊﾞﾎﾞﾙﾄ(8X55	3							
15	1	129978-25300	ﾅｯﾄ(ﾂﾊﾞﾂｷ M14X1.5	1							
16	1	129978-25700	ﾊﾟﾙｻ(ﾎﾟﾝﾌﾟｷﾞﾔ	1							
17	1	129978-25900	ｷﾞﾔ(ﾎﾟﾝﾌﾟ	1							
18	1	26106-060102	ﾂﾊﾞﾎﾞﾙﾄ(6X10	3							
19	1	129978-25710	ｾﾝｻｰ(ｶｲﾃﾝ	1							
20	1	26106-060142	ﾂﾊﾞﾎﾞﾙﾄ(6X14	1							
21	1	129900-26210	ｷﾞﾔ(ﾎﾟﾝﾌﾟｸﾄﾞｳ	1							
22	1	129150-25920	ﾌﾞｯｼｭ(ｱｲﾄﾞﾙｷﾞﾔ	1							1

備考
(1)補修用部品です。

N:旧 ⇄ 新， Q:旧 ⇄ 新， R:旧 ⇄ 新， S:旧 ⇄ 新， W:追加， Z:廃止， F:セット互換， K:個数変更

Copyright (C) 2014 YANMAR CO., LTD. All RightsReserved.

Fig.9. タービン

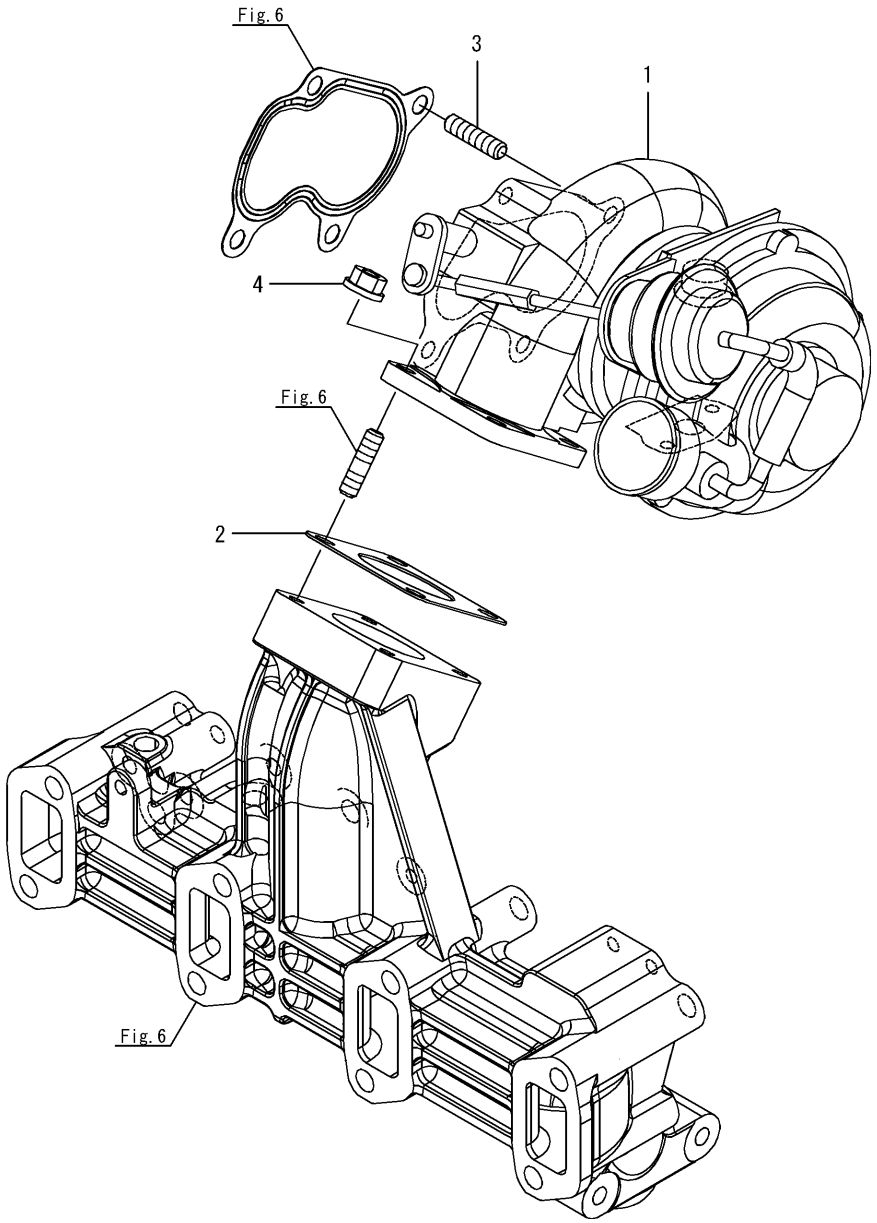

(A)=4TNV94CHT-SRC2 (D)=
(B)= (E)=
(C)= (F)=

No.	ﾚﾍﾞﾙ	部品番号	部品名称	数量 (A)	(B)	(C)	(D)	(E)	(F)	I	R
1	1	129974-18020	ﾀｰﾋﾞﾝ(RHF5 CMP	1							
2	1	129472-18090	ｶﾞｽｹｯﾄ	1							
3	1	119131-18320	ｳｴｺﾐﾎﾞﾙﾄ(M8X22	3							
4	1	26306-080002	ﾂﾊﾞﾂｷﾅｯﾄ(UBS M8	4							

N:旧 新, Q:旧 新, R:旧 新, S:旧 新, W:追加, Z:廃止, F:セット互換, K:個数変更

Copyright (C) 2014 YANMAR CO., LTD. All RightsReserved.

Fig.10. クランクシャフト＆ピストン

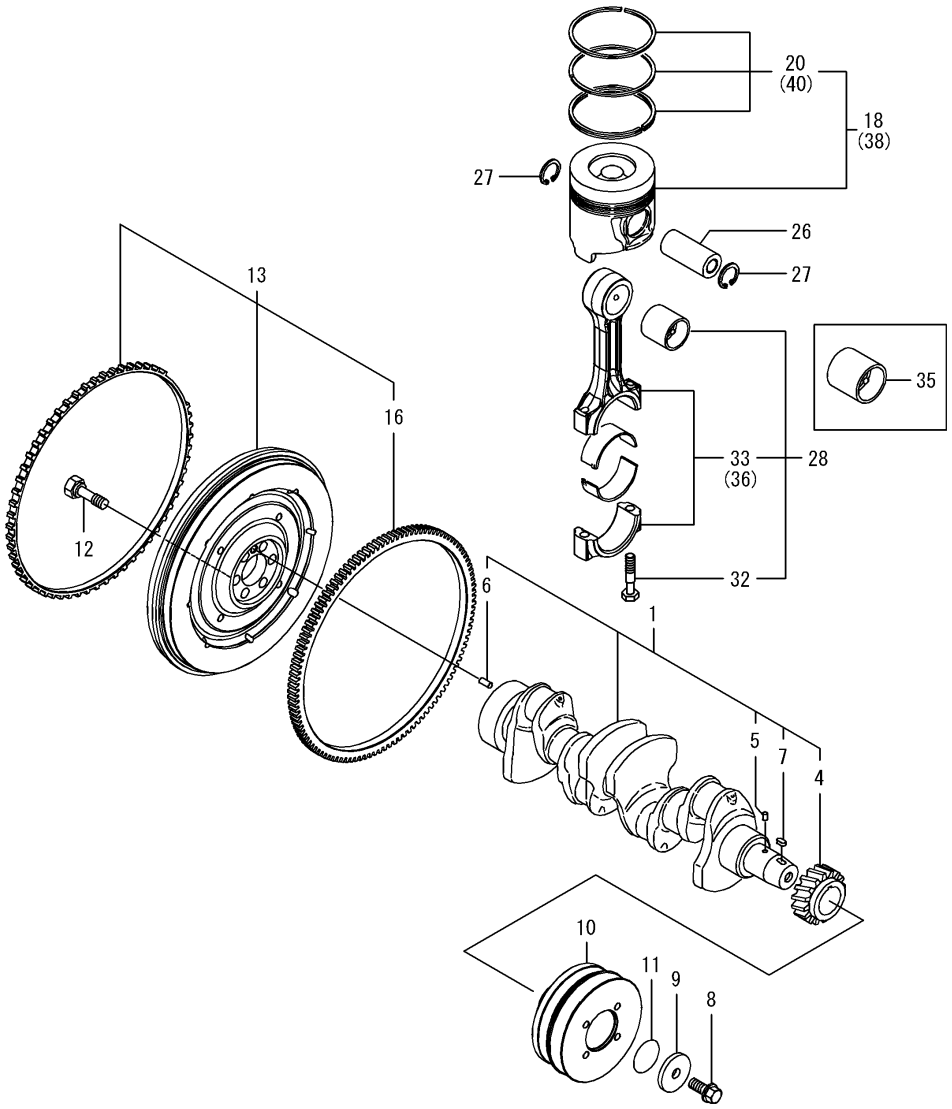

(A)=4TNV94CHT-SRC2 (D)=
(B)= (E)=
(C)= (F)=

No.	ﾚﾍﾞﾙ	部品番号	部品名称	数量 (A)	(B)	(C)	(D)	(E)	(F)	I	R
1	1	129908-21000	ｸﾗﾝｸｼｬﾌﾄ CMP	1							
4	2	129900-21200	ｷﾞﾔ(ｸﾗﾝｸｼｬﾌﾄ	1							
5	2	121850-21290	ﾋﾟﾝ(ｸﾗﾝｸｷﾞﾔ	1							
6	2	121850-21920	ﾍｲｺｳﾋﾟﾝ(10X22	1							
7	2	22512-070140	ﾌｴｻﾞ-ｷ-(7X14	1							
8	1	129916-21610	ﾎﾞﾙﾄ	1							
9	1	129960-21940	ﾜｯｼｬ(Vﾌﾟｰﾘ	1							
10	1	129978-21660	Vﾌﾟ-ﾘ (ｸﾗﾝｸ 150/157	1							
11	1	129960-21930	ﾊﾟｯｷﾝ(ｸﾗﾝｸﾌﾟｰﾘｻﾞｶﾞﾈ	1							
12	1	121850-21130	ﾎﾞﾙﾄ(ﾌﾗｲﾎｲﾙ	6							
13	1	129978-21530	ﾌﾗｲﾎｲｰﾙCMP	1							
16	2	129900-21600	ｷﾞﾔ(ﾘﾝｸﾞ	1							
18	1	129978-22090	ﾋﾟｽﾄﾝ CMP	4							
20	2	129978-22050	ﾋﾟｽﾄﾝﾘﾝｸﾞ CMP	4							
26	1	129978-22300	ﾋﾟｽﾄﾝﾋﾟﾝ	4							
27	1	22252-000340	ﾄﾒﾜC(ｱﾅ 34	8							
28	1	129978-23000	ｺﾈｸﾃｲﾝｸﾞﾛｯﾄﾞ CMP	4							
32	2	129900-23200	ﾎﾞﾙﾄ(ｺﾈｸﾃｲﾝｸﾞﾛｯﾄﾞ	8							
33	1	129900-23601	ﾍﾞｱﾘﾝｸﾞ(ｸﾗﾝｸﾋﾟﾝ	4							
35	1	129978-23900	ﾌﾞｯｼｭ(ﾋﾟｽﾄﾝﾋﾟﾝ	4							1
36	1	129900-23611	ﾍﾞｱﾘﾝｸﾞ(ｸﾗﾝｸﾋﾟﾝ 0.25	4							2
38	1	129978-22900	ﾋﾟｽﾄﾝCMP(0.25 OS	4							3
40	2	129978-22740	ﾘﾝｸﾞCMP(0.250S	4							3

備考
(1)補修用部品です。
(2)アンダーサイズ(U.S.=0.25)部品です。
(3)オーバーサイズ(O.S.=0.25)部品です。

N:旧 新， Q:旧 新， R:旧 新， S:旧 新， W:追加， Z:廃止， F:セット互換， K:個数変更

Copyright (C) 2014 YANMAR CO., LTD. All RightsReserved.

Fig.11. 潤滑油システム

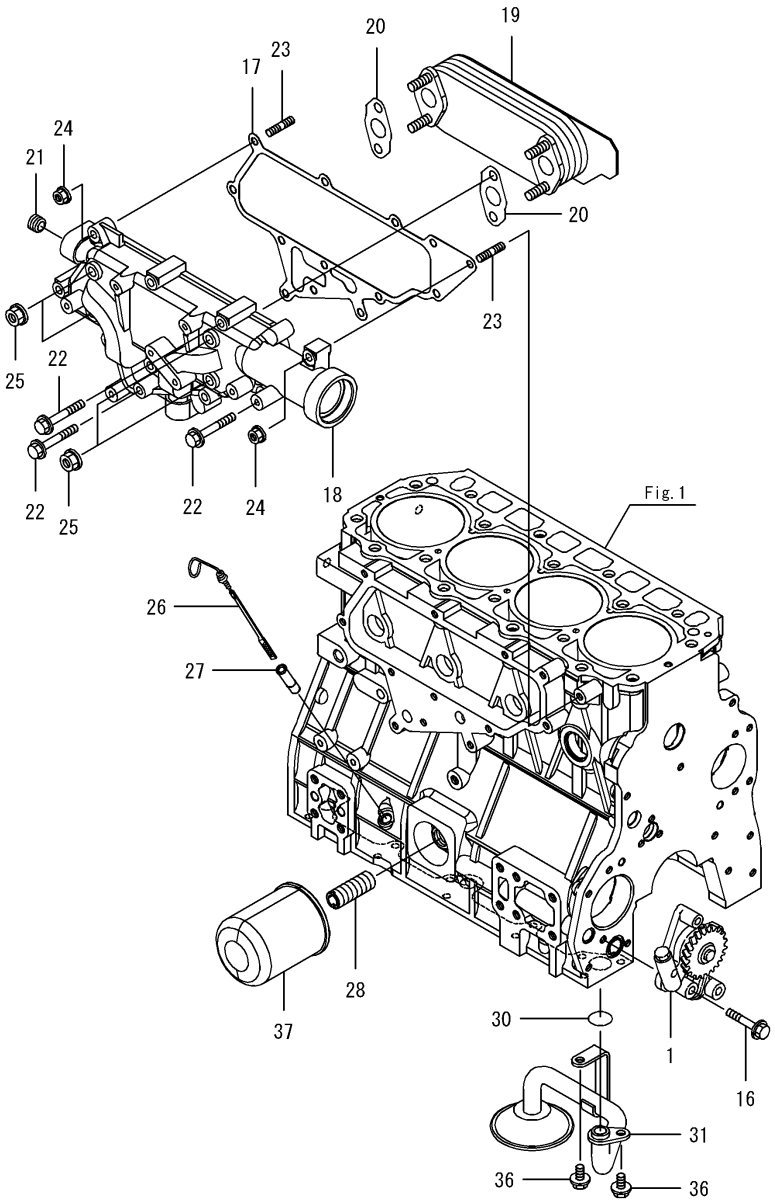

(A)=4TNV94CHT-SRC2 (D)=
(B)= (E)=
(C)= (F)=

No.	ﾚﾍﾞﾙ	部品番号	部品名称	数量 (A)	(B)	(C)	(D)	(E)	(F)	I	R
1	1	129978-32000	ﾎﾟﾝﾌﾟ CMP(ｼﾞｭﾝｶﾂﾕ	1							
16	1	26106-080452	ﾂﾊﾞﾎﾞﾙﾄ(8X45	3							
17	1	129978-33020	ｶﾞｽｹｯﾄ(ｸｰﾗｹｰｽ	1							
18	1	129978-33030	ｹｰｽ(ｵｲﾙｸｰﾗ	1							
19	1	119152-33050	ｸｰﾗ(ｵｲﾙ	1							
20	1	129978-33070	ｶﾞｽｹｯﾄ(ｵｲﾙｸｰﾗ	2							
21	1	23875-030000	ﾈｼﾞﾌﾟﾗｸﾞ(R03	1							
22	1	26106-080552	ﾂﾊﾞﾎﾞﾙﾄ(8X55	8							
23	1	26216-080352	ｳｴｺﾐﾎﾞﾙﾄ(8X35	2							
24	1	26306-080002	ﾂﾊﾞﾂｷﾅｯﾄ(UBS M8	2							
25	1	26376-100002	ﾂﾊﾞﾂｷﾅｯﾄ(ﾎｿ M10	4							
26	1	129953-34800	ｹﾝｴﾎﾞｳ	1							
27	1	121520-34810	ｶﾞｲﾄﾞ(ｹﾝｴﾎﾞｳ	1							
28	1	119000-35140	ﾎﾞﾙﾄ(ﾌｨﾙﾀ	1							
30	1	129900-32030	Oﾘﾝｸﾞ(P20	1							
31	1	129900-35000	ﾊﾟｲﾌﾟ CMP(ｵｲﾙｷｭｳﾆｭｳ	1							
36	1	26106-080122	ﾂﾊﾞﾎﾞﾙﾄ(8X12	2							
37	1	119005-35151	ﾌｨﾙﾀ(D80X100L	1							1

備考
(1)補修用部品です。

N:旧 ⇄ 新， Q:旧 ⇄ 新， R:旧 ⇄ 新， S:旧 ⇄ 新， W:追加， Z:廃止， F:セット互換， K:個数変更

Copyright (C) 2014 YANMAR CO., LTD. All RightsReserved.

Fig.12. 潤滑油パイプ

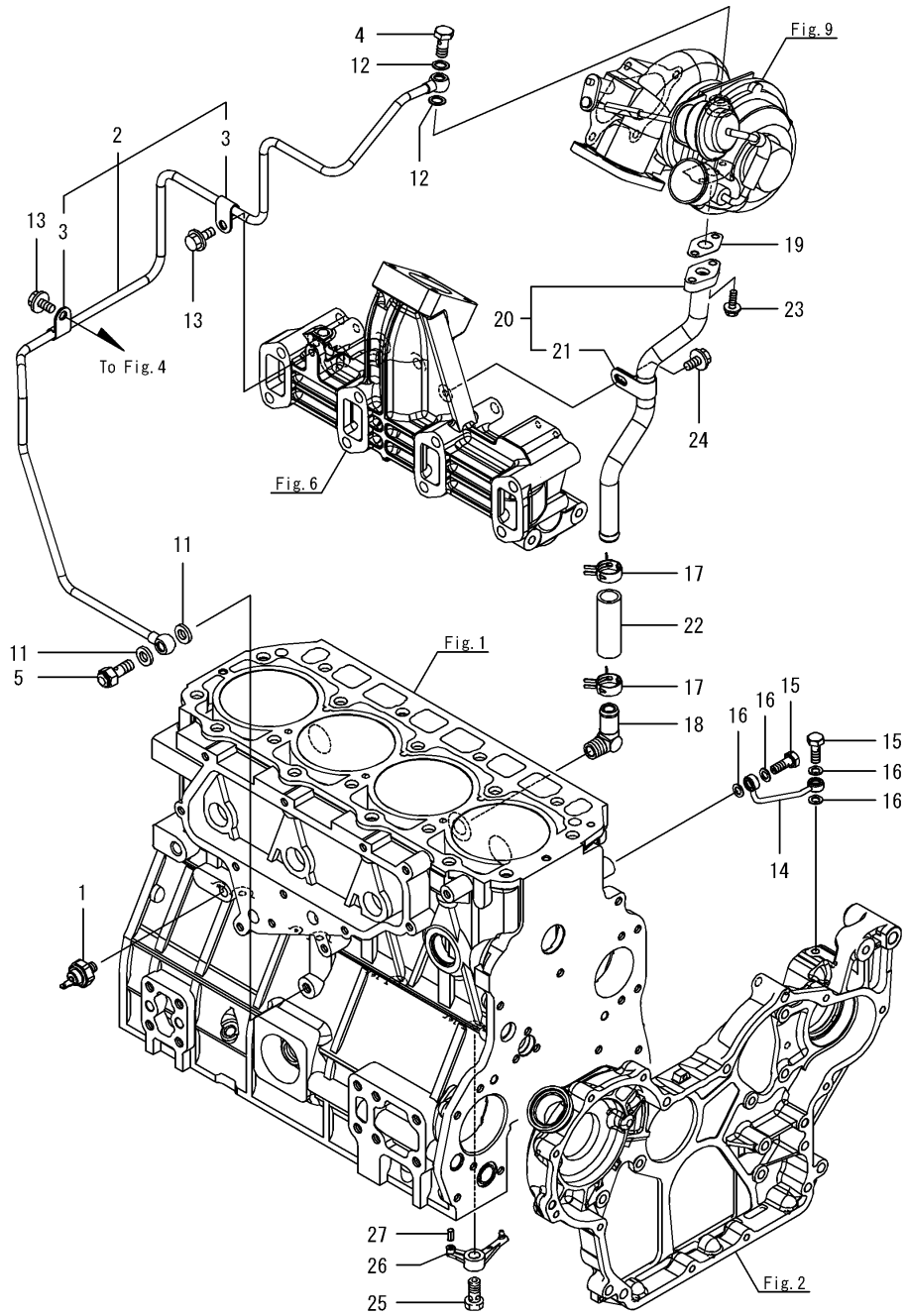

(A)=4TNV94CHT-SRC2 (D)=
(B)= (E)=
(C)= (F)=

No.	ﾚﾍﾞﾙ	部品番号	部品名称	数量 (A)	(B)	(C)	(D)	(E)	(F)	I	R
1	1	119761-39450	ｽｲｯﾁ(ｺｱｯ 0.5KG	1							
2	1	129978-39070	ﾊﾟｲﾌﾟCMP(LO T/C	1							
3	2	124223-39900	ﾌﾚﾄﾞﾒ	2							
4	1	121252-39150	ﾎﾞﾙﾄ(ｶﾝﾂｷﾞﾃ M10X1.5	1							
5	1	129978-39700	ﾁｪｯｸﾊﾞﾙﾌﾞ CMP	1							
11	1	22190-100002	ｼｰﾙﾜｯｼｬｰ(ｺﾏﾙ.ﾆﾄﾘﾙ 10	2							
12	1	23414-100000	ﾊﾟｯｷﾝ(ﾏﾙ 10X1.0	2							
13	1	26106-080122	ﾂﾊﾞﾎﾞﾙﾄ(8X12	2							
14	1	129930-39050	ﾊﾟｲﾌﾟ(ｼﾞｭﾝｶﾂﾕ	1							
15	1	105010-39140	ﾎﾞﾙﾄ(ｶﾝﾂｷﾞﾃ	2							
16	1	22190-080002	ｼｰﾙﾜｯｼｬｰ(ｺﾏﾙ.ﾆﾄﾘﾙ 8	4							
17	1	129960-03990	ｸﾘｯﾌﾟ(ﾎｰｽ ﾏﾙ 19.8	2							
18	1	124070-13300	ｴﾙﾎﾞ(PT3/8	1							
19	1	129908-39690	ｶﾞｽｹｯﾄ(ﾊﾟｲﾌﾟﾓﾄﾞｼ	1							
20	1	129978-39740	ﾊﾟｲﾌﾟ(LOﾓﾄﾞｼ T/C	1							
21	2	123910-39850	ﾌﾚﾄﾞﾒ	1							
22	1	123901-39820	ﾎｰｽ(ｼﾞｭﾝｶﾂﾕﾓﾄﾞｼ	1							
23	1	26106-060162	ﾂﾊﾞﾎﾞﾙﾄ(6X16	2							
24	1	26106-080122	ﾂﾊﾞﾎﾞﾙﾄ(8X12	1							
25	1	129908-39390	ﾎﾞﾙﾄ(ｶﾝﾂｷﾞﾃ M8	4							
26	1	129978-39650	ﾉｽﾞﾙ(ﾋﾟｽﾄﾝｼﾞｴｯﾄ	4							
27	1	22351-030010	ｽﾌﾟﾘﾝｸﾞﾋﾟﾝ(3.0AX10	4							

N:旧 ←○ ×→ 新， Q:旧 ←× ○→ 新， R:旧 ←○ ○→ 新， S:旧 ←× ×→ 新， W:追加， Z:廃止， F:セット互換， K:個数変更

Copyright (C) 2014 YANMAR CO., LTD. All RightsReserved.

Fig.13. 冷却水システム

(A)=4TNV94CHT-SRC2
(B)=
(C)=
(D)=
(E)=
(F)=

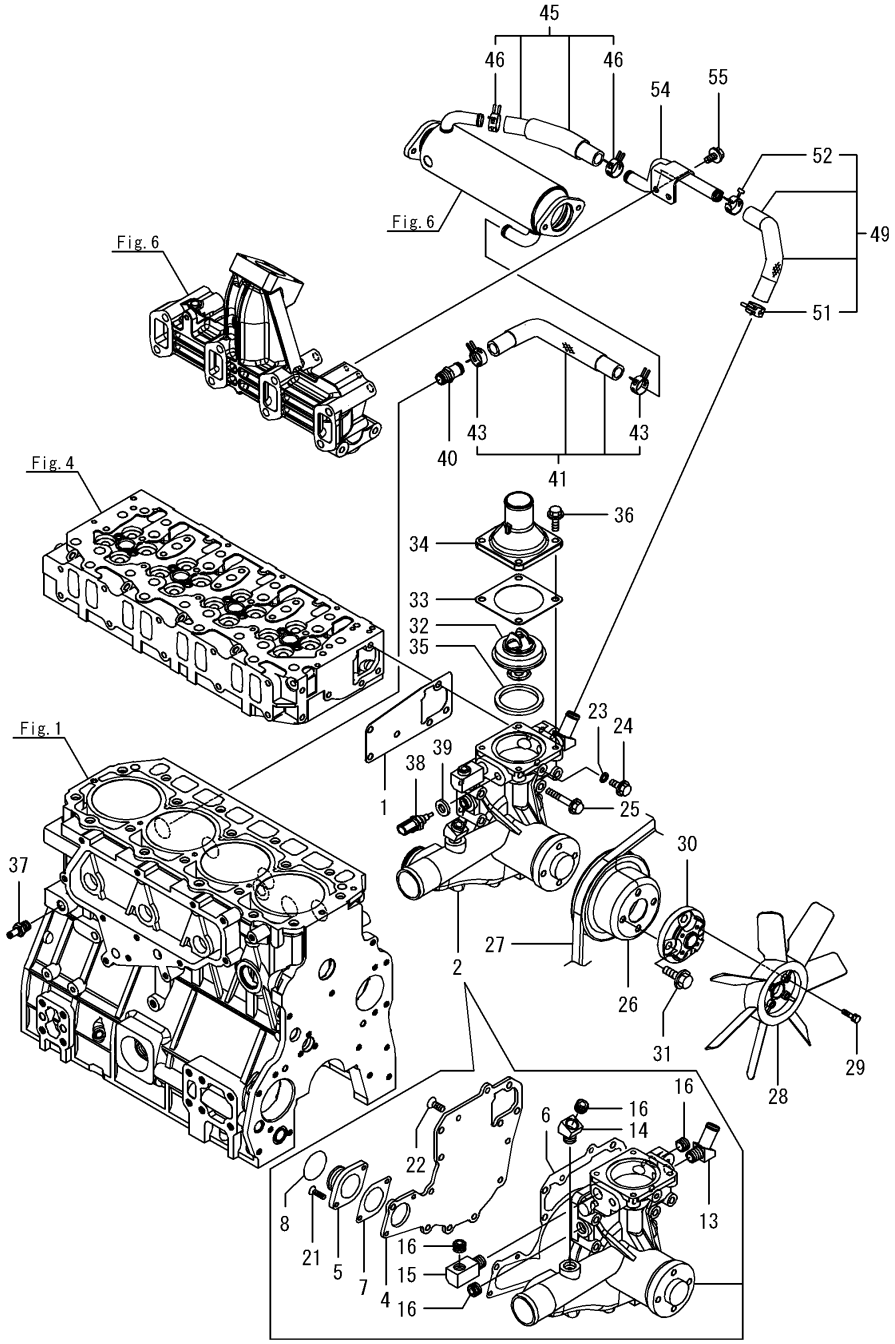

No.	ﾚﾍﾞﾙ	部品番号	部品名称	数量 (A)	(B)	(C)	(D)	(E)	(F)	I	R
1	1	129978-42020	ﾊﾟｯｷﾝ(ﾚｲｷｬｸｽｲﾎﾟﾝﾌﾟ	1							
2	1	129978-42230	ﾎﾟﾝﾌﾟCMP(CW	1							
4	2	129978-42111	ｶﾊﾞｰ(CWﾎﾟﾝﾌﾟ	1							
5	2	119593-42120	ﾌﾗﾝｼﾞ	1							
6	2	129978-42122	ｶﾞｽｹｯﾄ(CWﾎﾟﾝﾌﾟ	1							
7	2	119578-42130	ﾊﾟｯｷﾝ(ﾃﾞｸﾞﾁﾌﾗﾝｼﾞ	1							
8	2	129978-42140	Oﾘﾝｸﾞ G 45	1							
13	2	129051-49301	ｴﾙﾎﾞ(PT3/8	1							
14	2	129978-49340	ｼﾞｮｲﾝﾄ,R3/8	1							
15	2	129978-49380	ｴﾙﾎﾞ(R3/8	1							
16	2	129916-49740	ﾈｼﾞﾌﾟﾗｸﾞ(R03	4							
21	2	26577-060202	ｻﾗｺﾈｼﾞ(+ｱﾅ M6X20	2							
22	2	26577-080162	ｻﾗｺﾈｼﾞ(+ｱﾅ M8X16	9							
23	1	23414-080000	ﾊﾟｯｷﾝ(ﾏﾙ 8X1.0	1							
24	1	26106-080122	ﾂﾊﾞﾎﾞﾙﾄ(8X12	1							
25	1	26106-080502	ﾂﾊﾞﾎﾞﾙﾄ(8X50	5							
26	1	123900-42471	Vﾌﾟｰﾘ(CWﾎﾟﾝﾌﾟ B130	1							
27	1	123957-42460	Vﾍﾞﾙﾄ(ﾛｰｴｯｼﾞｺｸﾞB46.0	1							
28	1	123500-44740	ﾌｧﾝ(ｸｰﾘﾝｸﾞ D490	1							
29	1	26013-100352	ﾎﾞﾙﾄ(ﾊﾞﾈ 10X35	4							
30	1	129974-44780	ｽﾍﾟｰｻ(ﾌｧﾝ	1							
31	1	26106-100252	ﾂﾊﾞﾎﾞﾙﾄ(10X25	4							
32	1	124610-48610	ｻｰﾓｽﾀｯﾄ(71°C	1							
33	1	124610-49291	ｶﾞｽｹｯﾄ(ｻｰﾓｽﾀｯﾄｶﾊﾞｰ	1							
34	1	123962-49500	ｶﾊﾞｰ(ｻｰﾓｽﾀｯﾄ	1							
35	1	123500-49550	ﾊﾟｯｷﾝ(ｻｰﾓｽﾀｯﾄ	1							
36	1	26106-080252	ﾂﾊﾞﾎﾞﾙﾄ(8X25	4							
37	1	121550-49111	ﾂｷﾞﾃ(PT1/4	1							
38	1	129927-44900	ｾﾝｻｰ(ｵﾝﾄﾞ	1							
39	1	22190-120002	ｼｰﾙﾜｯｼｬｰ(ｺﾏﾙ 12	1							
40	1	129928-49420	ﾂｷﾞﾃ	1							
41	1	129E00-49610	ﾎｰｽCMP(EGR-C IN	1							
43	2	129960-03990	ｸﾘｯﾌﾟ(ﾎｰｽ ﾏﾙ 19.8	2							
45	1	129E00-49620	ﾎｰｽCMP(EGR-C OUT A	1							
46	2	129960-03990	ｸﾘｯﾌﾟ(ﾎｰｽ ﾏﾙ 19.8	2							
49	1	129978-49670	ﾎｰｽCMP(CW EGR-C OUT	1							
51	2	129410-03990	ｸﾘｯﾌﾟ(ﾎｰｽ 21.5	1							
52	2	129960-03990	ｸﾘｯﾌﾟ(ﾎｰｽ ﾏﾙ 19.8	1							
54	1	129978-49780	ﾊﾟｲﾌﾟ(CW EGRｸｰﾗ OUT	1							
55	1	26106-080162	ﾂﾊﾞﾎﾞﾙﾄ(8X16	2							

N:旧 ←○ ×→ 新, Q:旧 ←× ○→ 新, R:旧 ←○ ○→ 新, S:旧 ←× ×→ 新, W:追加, Z:廃止, F:セット互換, K:個数変更

Copyright (C) 2014 YANMAR CO., LTD. All RightsReserved.

Fig.14. サプライポンプ

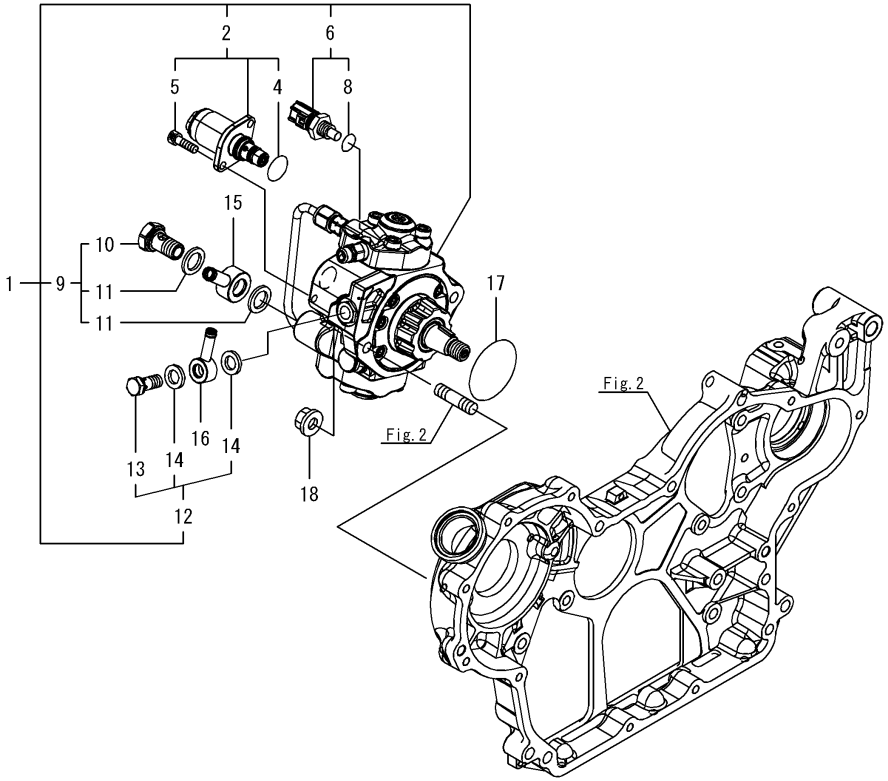

(A)=4TNV94CHT-SRC2 (D)=
(B)= (E)=
(C)= (F)=

No.	ﾚﾍﾞﾙ	部品番号	部品名称	数量 (A)	(B)	(C)	(D)	(E)	(F)	I	R
1	1	129978-51000	ﾎﾟﾝﾌﾟ CMP(ｻﾌﾟﾗｲ	1							
2	2	129978-51100	ﾊﾞﾙﾌﾞCMP(SCV S/A	1							
4	3	129978-51120	Oﾘﾝｸﾞ(SCV	1							
5	3	129978-51130	ﾎﾞﾙﾄ(SCV	2							
6	2	129978-51200	ｾﾝｻ(ﾈﾝﾘﾖｳｵﾝﾄﾞS/A	1							
8	3	129978-51220	Oﾘﾝｸﾞ(TEMP SENSOR	1							
9	2	129978-51300	ｽｸﾘｭKIT(ﾎﾛｰ IN	1							
10	3	129978-51310	ｽｸﾘｭ(ﾎﾛｰ IN	1							
11	3	129978-51320	ﾜｯｼﾔ(ﾎﾛｽｸﾘｭ IN	2							
12	2	129978-51400	ｽｸﾘｭKIT(ﾎﾛｰ OUT	1							
13	3	129978-51410	ｽｸﾘｭ(ﾎﾛｰ OUT	1							
14	3	129978-51420	ﾜｯｼﾔ(ﾎﾛｽｸﾘｭ OUT	2							
15	1	129978-59150	ｼﾞｮｲﾝﾄ(ﾎｰｽ ｶﾀｸﾁ 14	1							
16	1	129978-59160	ｼﾞｮｲﾝﾄ(ﾎｰｽ ｶﾀｸﾁ 10	1							
17	1	24341-000500	Oﾘﾝｸﾞ(1AS50.0	1							
18	1	26306-080002	ﾂﾊﾞﾂｷﾅﾂﾄ(UBS M8	2							

N:旧 ⇄ 新， Q:旧 ⇄ 新， R:旧 ⇄ 新， S:旧 ⇄ 新， W:追加， Z:廃止， F:セット互換， K:個数変更

Copyright (C) 2014 YANMAR CO., LTD. All RightsReserved.

Fig.15. 燃料噴射弁

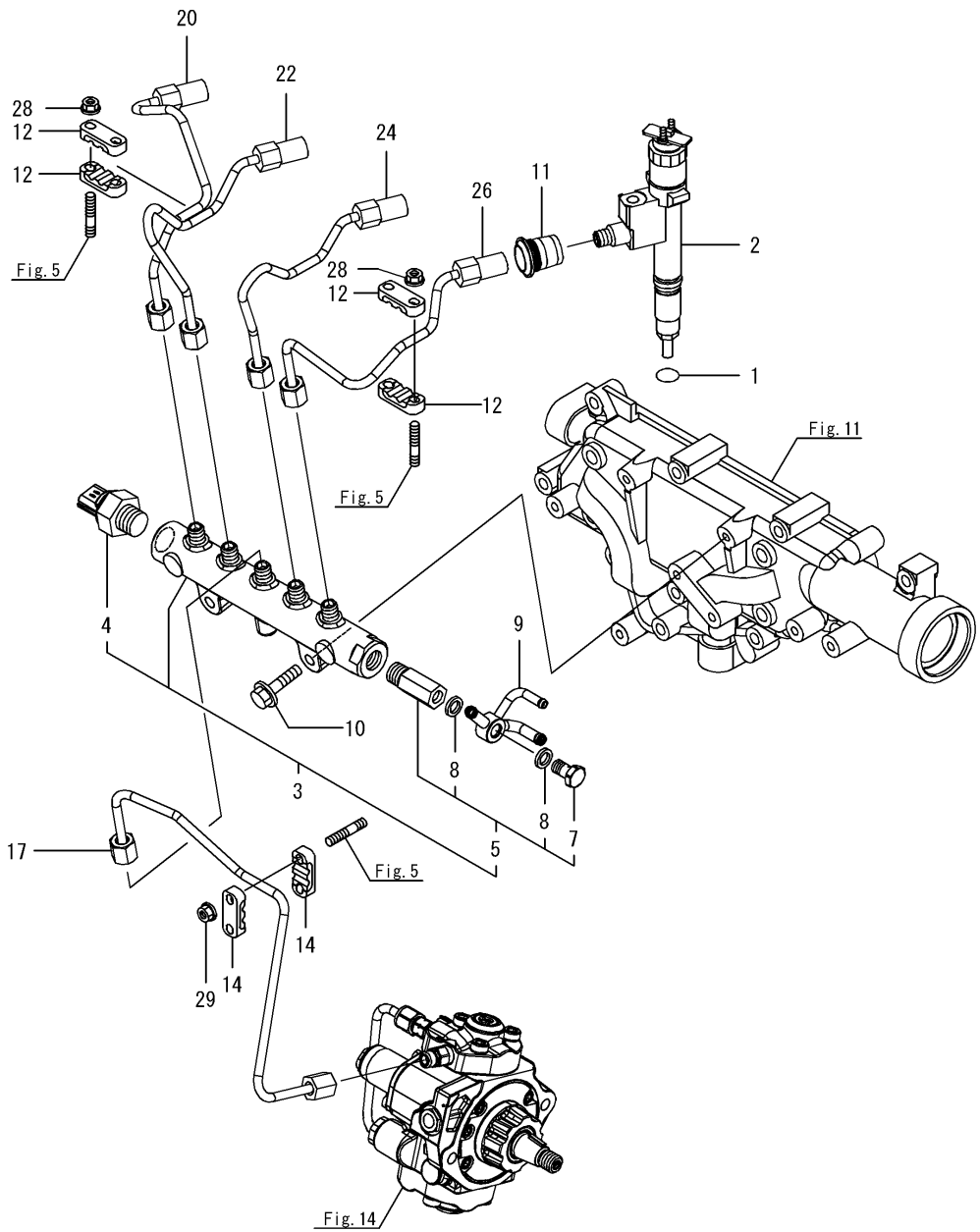

(A)=4TNV94CHT-SRC2 (D)=
(B)= (E)=
(C)= (F)=

No.	ﾚﾍﾞﾙ	部品番号	部品名称	数量 (A)	(B)	(C)	(D)	(E)	(F)	I	R
1	1	119717-32050	Oﾘﾝｸﾞ(P17.0	4							
2	1	129978-53000	ｲﾝｼﾞｪｸﾀ CMP	4							
3	1	129978-57000	ﾚｰﾙ CMP	1							
4	2	129978-57100	ｾﾝｻ(ﾚｰﾙｱﾂﾘﾖｸ	1							
5	2	129978-57200	ﾊﾞﾙﾌﾞ(ﾌﾟﾚｯｼｬﾘﾐｯﾀ S/A	1							
7	3	129978-57220	ｽｸﾘｭ(ﾎﾛｰ ﾌﾟﾚｯｼｬﾘﾐｯﾀ	1							
8	3	129978-57230	ﾜｯｼｬ(ﾎﾛｽｸﾘｭ ﾌﾟﾚｯｼｬﾘﾐ	2							
9	1	129978-59170	ｼﾞｮｲﾝﾄ(3ｸﾁ 10	1							
10	1	26106-080352	ﾂﾊﾞﾎﾞﾙﾄ(8X35	2							
11	1	123907-11601	ｼｰﾙ(ﾊﾟｲﾌﾟ	4							
12	1	129978-59100	ﾌﾚﾄﾞﾒ(FOﾌﾝｼｬｶﾝ	6							
14	1	129978-59100	ﾌﾚﾄﾞﾒ(FOﾌﾝｼｬｶﾝ	2							
17	2	129978-59700	ﾊﾟｲﾌﾟ CMP(ﾈﾝﾘﾖｳ	1							
20	3	129978-59810	ﾊﾟｲﾌﾟ CMP(ﾈﾝﾘﾖｳﾌﾝｼｬ	1							
22	3	129978-59820	ﾊﾟｲﾌﾟ CMP(ﾈﾝﾘﾖｳﾌﾝｼｬ	1							
24	3	129978-59830	ﾊﾟｲﾌﾟ CMP(ﾈﾝﾘﾖｳﾌﾝｼｬ	1							
26	3	129978-59840	ﾊﾟｲﾌﾟ CMP(ﾈﾝﾘﾖｳﾌﾝｼｬ	1							
28	1	26366-060002	ﾂﾊﾞﾂｷﾅｯﾄ(M6	6							
29	1	26366-060002	ﾂﾊﾞﾂｷﾅｯﾄ(M6	2							

N:旧 新， Q:旧 新， R:旧 新， S:旧 新， W:追加， Z:廃止， F:セット互換， K:個数変更

Copyright (C) 2014 YANMAR CO., LTD. All RightsReserved.

Fig.16. 燃料パイプ

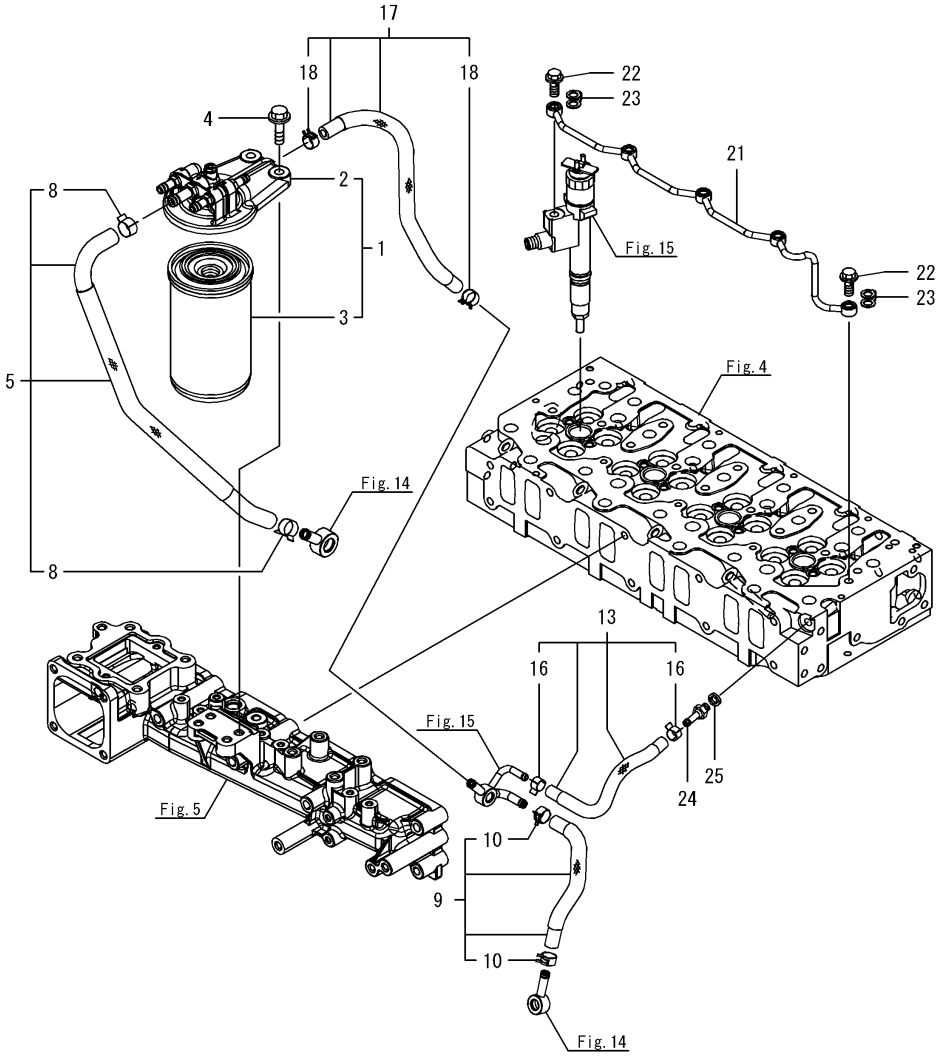

(A)=4TNV94CHT-SRC2 (D)=
(B)= (E)=
(C)= (F)=

No.	ﾚﾍﾞﾙ	部品番号	部品名称	数量 (A)	(B)	(C)	(D)	(E)	(F)	I	R
1	1	129A00-55600	ﾌｨﾙﾀCMP(FO	1							
2	2	129A00-55610	ﾌﾞﾗｹｯﾄCMP(FOﾌｨﾙﾀ	1							
3	2	129A00-55800	FOﾌｨﾙﾀ	1							
4	1	26106-080302	ﾂﾊﾞﾎﾞﾙﾄ(8X30	2							
5	1	129978-59040	ﾎｰｽCMP(FO	1							
8	2	23080-015000	ﾎｰｽｸﾗﾝﾌﾟ(15	2							
9	1	129978-59070	ﾎｰｽCMP(FO	1							
10	2	114270-59010	ｸﾘｯﾌﾟ(ﾎｰｽ ﾏﾙ 12	2							
13	1	129978-59080	ﾎｰｽCMP(FO	1							
16	2	23080-011000	ﾎｰｽｸﾗﾝﾌﾟ(11	2							
17	1	129978-59090	ﾎｰｽCMP(FO	1							
18	2	114270-59010	ｸﾘｯﾌﾟ(ﾎｰｽ ﾏﾙ 12	2							
21	1	129978-59500	ﾊﾟｲﾌﾟ CMP(ﾈﾝﾘﾖｳﾓﾄﾞｼ	1							
22	1	129978-59550	ﾎﾞﾙﾄ(ｶﾝﾂｷﾞﾃ M8	5							
23	1	129978-59560	ｶﾞｽｹｯﾄ(ﾊﾟｲﾌﾟ	5							
24	1	129978-59570	ﾂｷﾞﾃ(ﾎｰｽ	1							
25	1	22190-080002	ｼｰﾙﾜｯｼｬｰ(ｺﾏﾙ.ﾆﾄﾘﾙ 8	1							

N:旧 新， Q:旧 新， R:旧 新， S:旧 新， W:追加， Z:廃止， F:セット互換， K:個数変更

Copyright (C) 2014 YANMAR CO., LTD. All RightsReserved.

Fig.17. スターティングモータ

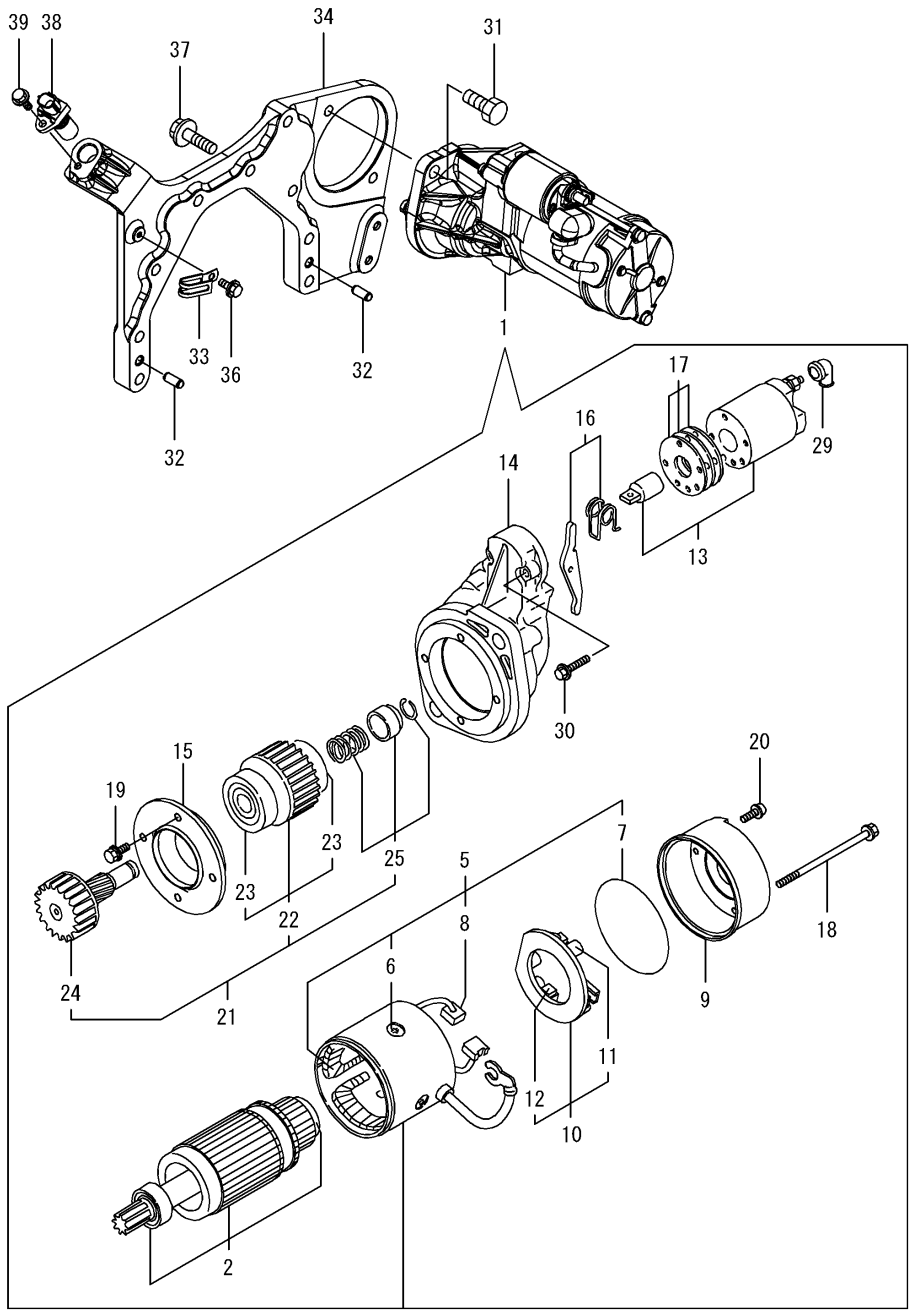

(A)=4TNV94CHT-SRC2 (D)=
(B)= (E)=
(C)= (F)=

No.	ﾚﾍﾞﾙ	部品番号	部品名称	数量 (A)	(B)	(C)	(D)	(E)	(F)	I	R
1	1	129940-77011	ｽﾀｰﾀ	1							
2	2	129940-77100	ｱｰﾏﾁｬ CMP	1							
5	2	129940-77130	ｺｲﾙ CMP(ﾌｲｰﾙﾄﾞ	1							
6	3	129940-77140	ｽｸﾘｭｳ(ﾎﾟｰﾙｺｱｾｯﾄ	4							
7	3	129940-77150	Oﾘﾝｸﾞ	1							
8	3	129940-77160	ﾌﾞﾗｼ	2							
9	2	129940-77171	ｶﾊﾞｰ	1							
10	2	129940-77181	ﾎﾙﾀﾞ CMP(ﾌﾞﾗｼ	1							
11	3	129940-77190	ｽﾌﾟﾘﾝｸﾞ(ﾌﾞﾗｼ	1							
12	3	129940-77200	ﾌﾞﾗｼ	2							
13	2	129940-77210	ｽｲｯﾁ CMP(ﾏｸﾞﾈﾁｯｸ	1							
14	2	129940-77221	ｹｰｽ(ｷﾞﾔ	1							
15	2	129940-77230	ﾘﾃｰﾅ(ﾍﾞｱﾘﾝｸﾞ	1							
16	2	129940-77240	ﾚﾊﾞｰ SET(ｼﾌﾄ	1							
17	2	129940-77250	ｶﾊﾞｰ KIT(ﾀﾞｽﾄ	1							
18	2	129940-77260	ﾎﾞﾙﾄ(ｽﾙｰ	2							
19	2	129940-77270	ﾎﾞﾙﾄ	4							
20	2	129940-77280	ｽｸﾘｭｳ	2							
21	2	123900-77510	ｸﾗｯﾁ CMP(ﾋﾟﾆｵﾝ	1							
22	3	123900-77520	ｸﾗｯﾁ CMP	1							
23	4	X2240610100	ﾍﾞｱﾘﾝｸﾞ(ﾎﾞｰﾙ	2							
24	3	123900-77540	ｼﾔﾌﾄ(ﾋﾟﾆｵﾝ	1							
25	3	119131-77550	ｽﾄｯﾊﾟｰ SET(ﾋﾟﾆｵﾝ	1							
29	2	121254-77810	ｶﾊﾞｰ(ﾀｰﾐﾅﾙ	1							
30	2	114371-79070	ﾎﾞﾙﾄ	2							
31	1	26116-120302	ﾎﾞﾙﾄ(12X30	2							
32	1	129100-01580	ﾍｲｺｳﾋﾟﾝ(8X16	2							
33	1	194440-51630	ｸﾗﾝﾌﾟ(ﾜｲﾔﾊｰﾈｽ	1							
34	1	129978-77070	ﾌﾞﾗｹｯﾄ(ｽﾀｰﾀ	1							
36	1	26106-060102	ﾂﾊﾞﾎﾞﾙﾄ(6X10	1							
37	1	26106-100352	ﾂﾊﾞﾎﾞﾙﾄ(10X35	9							
38	1	127677-91260	ｾﾝｻｰ(ｶｲﾃﾝ	1							
39	1	26106-060142	ﾂﾊﾞﾎﾞﾙﾄ(6X14	1							

N:旧 ←○/×→ 新， Q:旧 ←×/○→ 新， R:旧 ←○/○→ 新， S:旧 ←×/×→ 新， W:追加， Z:廃止， F:セット互換， K:個数変更

Copyright (C) 2014 YANMAR CO., LTD. All RightsReserved.

Fig.18. ジェネレータ

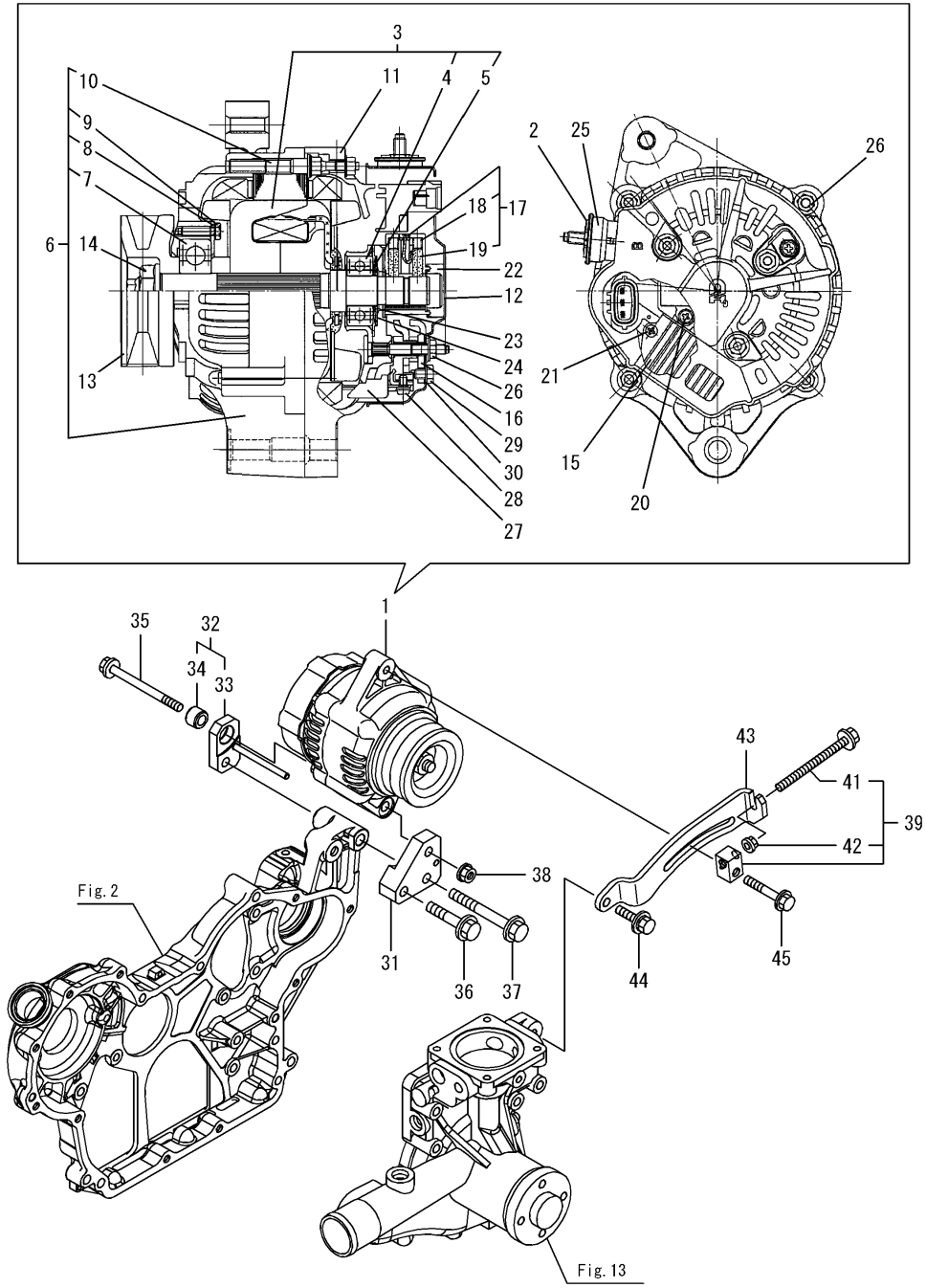

(A)=4TNV94CHT-SRC2 (D)=
(B)= (E)=
(C)= (F)=

No.	ﾚﾍﾞﾙ	部品番号	部品名称	数量 (A)	(B)	(C)	(D)	(E)	(F)	I	R
1	1	123958-77200	ｼﾞｴﾈﾚｰﾀ(12V-80A	1							
2	2	X9490561001	ﾅｯﾄ	1							
3	2	123958-77380	ﾛｰﾀ ASSY	1							
4	3	123958-79240	ﾎﾞｰﾙﾍﾞｱﾘﾝｸﾞ	1							
5	3	119620-79250	ｶﾊﾞｰ(ﾍﾞｱﾘﾝｸﾞ	1							
6	2	123958-77420	ﾌﾚｰﾑASSY,DRIVE	1							
7	3	123958-79200	ﾎﾞｰﾙﾍﾞｱﾘﾝｸﾞ	1							
8	3	123958-79210	ﾌﾟﾚｰﾄ,ﾘﾃｰﾅ	1							
9	3	123958-79220	ｽｸﾘｭｰ	4							
10	3	123958-79230	ﾎﾞﾙﾄ,ｽﾀｯﾄﾞ	4							
11	2	123958-77440	ｴﾝﾄﾞﾌﾚｰﾑ	1							
12	2	123958-77450	ｴﾝﾄﾞｶﾊﾞｰ	1							
13	2	123958-77460	ﾌﾟｰﾘ	1							
14	2	119620-77470	ﾅｯﾄ	1							
15	2	123958-77710	ﾚｷﾞｭﾚｰﾀ ASSY	1							
16	2	123958-79260	ﾎﾙﾀﾞｰ ｻﾌﾞｼｸﾐ	1							
17	2	123958-79270	ﾎﾙﾀﾞｰ ｻﾌﾞｼｸﾐ	1							
18	3	119620-79280	ｽﾌﾟﾘﾝｸﾞ	2							
19	3	123958-79280	ﾌﾞﾗｼ ｻﾌﾞｼｸﾐ	2							
20	2	119620-79290	ｽｸﾘｭｳ	3							
21	2	123958-79300	ｽｸﾘｭｳ	2							
22	2	123958-79310	ﾘﾝｸﾞｼｰﾙ	1							
23	2	123958-79320	ﾘﾝｸﾞｼｰﾙ	1							
24	2	123958-79330	ﾜｯｼｬ	1							
25	2	123958-79340	ｲﾝｼｭﾚｰｼｮﾝﾌﾞｯｼｭ,ﾀｰﾐﾅﾙ	1							
26	2	119620-79350	ﾅｯﾄ	7							
27	2	123958-79350	ｲﾝｼｭﾚｰｼｮﾝﾌﾞｯｼｭ,ﾀｰﾐﾅﾙ	4							
28	2	123958-79360	ｽｸﾘｭｳ	4							
29	2	123958-79370	ｽｸﾘｭｳ	1							
30	2	123958-79380	ﾀｰﾐﾅﾙﾌﾟﾚｰﾄ	1							
31	1	129978-77250	ｽﾃｰA(ｼﾞｴﾈﾚｰﾀ	1							
32	1	129978-77260	ｽﾃｰB CMP(ｼﾞｴﾈﾚｰﾀ	1							
33	2	129978-77270	ｽﾃｰB(ｼﾞｴﾈﾚｰﾀ	1							
34	2	123958-77280	ｽﾗｲﾄﾞﾌﾞｯｼｭ	1							
35	1	26106-080952	ﾂﾊﾞﾎﾞﾙﾄ(8X95	1							
36	1	26106-100502	ﾂﾊﾞﾎﾞﾙﾄ(10X50	1							
37	1	26106-100852	ﾂﾊﾞﾎﾞﾙﾄ(10X85	2							
38	1	26306-080002	ﾂﾊﾞﾂｷﾅｯﾄ(UBS M8	1							
39	1	119624-77351	ﾌﾞﾛｯｸ CMP(ｱｼﾞｬｽﾀ	1							
41	2	26106-081004	ﾂﾊﾞﾎﾞﾙﾄ(8X100	1							
42	2	26306-080002	ﾂﾊﾞﾂｷﾅｯﾄ(UBS M8	1							
43	1	129978-77370	ﾍﾞﾙﾄｱｼﾞｬｽﾀ	1							
44	1	26014-080252	ﾎﾞﾙﾄ(ﾋﾗ+ﾊﾞﾈ 8X25	1							
45	1	26106-080502	ﾂﾊﾞﾎﾞﾙﾄ(8X50	1							

N:旧 ←○/×→ 新， Q:旧 ←×/○→ 新， R:旧 ←○/○→ 新， S:旧 ←×/×→ 新， W:追加， Z:廃止， F:セット互換， K:個数変更

Copyright (C) 2014 YANMAR CO., LTD. All RightsReserved.

Fig.19. 電子制御ユニット（ECU）

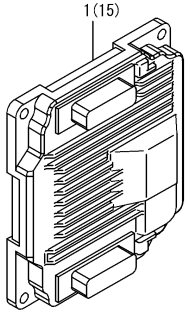

備考
(注) エンジン部<実施号機>は項目No.4の機体銘板の号機です。
(1)CR ECU
この部品では、部品注文はできません。
エンジン固有の情報が正しくセットされた補用品ECUで、交換願います。
(2)補用品ECU
組付前にエンジン固有の情報を正しくセットしないと、エンジンが正常に
作動しません。
必ず、認定特約店にてエンジン固有の情報をセット後、組付けてください。

(A)=4TNV94CHT-SRC2 (D)=
(B)= (E)=
(C)= (F)=

No.	ﾚﾍﾞﾙ	部品番号	部品名称	数量 (A)	(B)	(C)	(D)	(E)	(F)	I	R
1	1	129978-75030	ECU CMP(94CHT-SRC2	1							1
15	1	129978-75991	ECU CMP(SERVICE YMR	1							2

N:旧 新, Q:旧 新, R:旧 新, S:旧 新, W:追加, Z:廃止, F:セット互換, K:個数変更

Copyright (C) 2014 YANMAR CO., LTD. All RightsReserved.

Fig.20. 電装品

(A)=4TNV94CHT-SRC2
(B)=
(C)=
(D)=
(E)=
(F)=

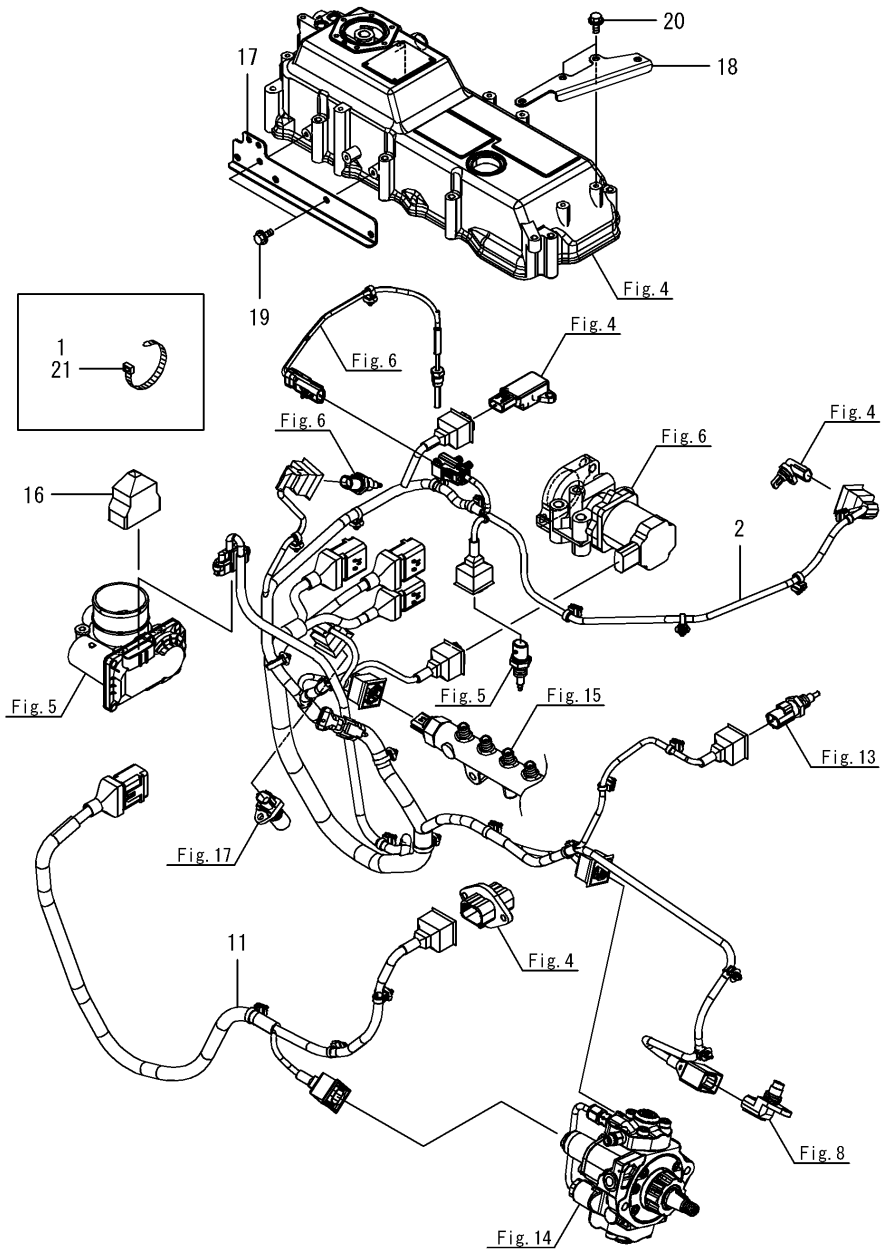

No.	ﾚﾍﾞﾙ	部品番号	部品名称	数量 (A)	(B)	(C)	(D)	(E)	(F)	I	R
1	1	121750-59890	ﾊﾞﾝﾄﾞ(140	1							
2	1	129978-91240	ﾊｰﾈｽ(B 94CHTﾛﾝｸﾞ	1							
11	1	129978-91251	ﾊｰﾈｽ(C 94CHTﾛﾝｸﾞ	1							
16	1	129A00-91451	ﾌﾞｰﾂ(ｷｬｯﾌﾟﾀｲﾌﾟ	1							
17	1	129978-91610	ﾌﾞﾗｹｯﾄ(ﾊｰﾈｽ	1							
18	1	129978-91620	ﾌﾞﾗｹｯﾄ(ﾊｰﾈｽ	1							
19	1	26106-060122	ﾂﾊﾞﾎﾞﾙﾄ(6X12	2							
20	1	26106-060122	ﾂﾊﾞﾎﾞﾙﾄ(6X12	2							
21	1	29621-200000	ﾊﾞﾝﾄﾞ(TR 200 ﾄｳﾒｲ	2							

N:旧 ⇄ 新, Q:旧 ⇄ 新, R:旧 ⇄ 新, S:旧 ⇄ 新, W:追加, Z:廃止, F:セット互換, K:個数変更

Copyright (C) 2014 YANMAR CO., LTD. All RightsReserved.

Fig.1. エンジン関連

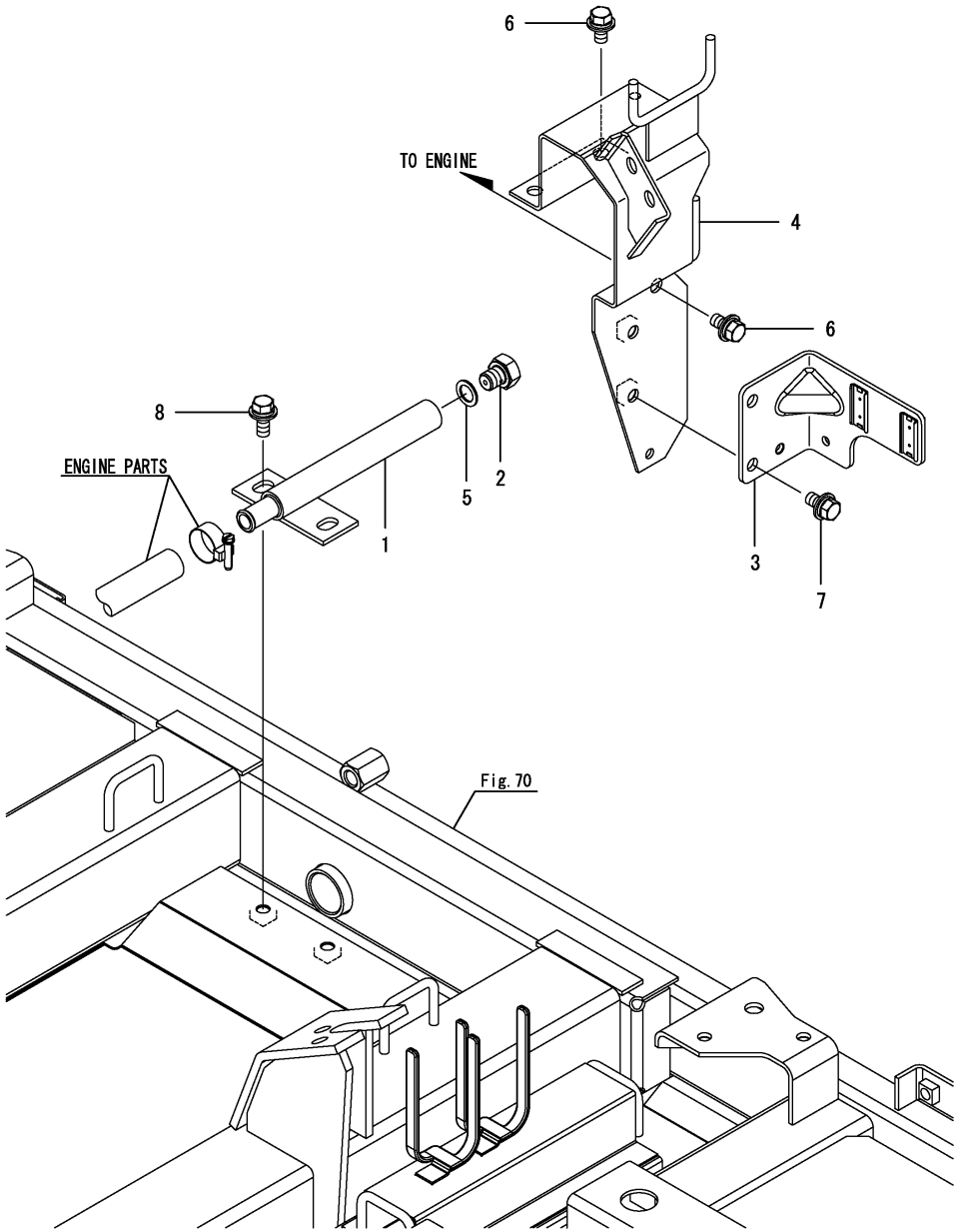

(A)=DS1C-610R,100 (D)=
(B)= (E)=
(C)= (F)=

No.	ﾚﾍﾞﾙ	部品番号	部品名称	数量 (A)	(B)	(C)	(D)	(E)	(F)	I	R
1	1	1E6A40-00150	ﾍﾞｰｽ(ﾄﾞﾚﾝ	1							
2	1	104200-55080	ﾌﾟﾗｸﾞ(ﾄﾞﾚﾝ M12	1							
3	1	129A00-77930	ﾌﾞﾗｹｯﾄ(ｺﾈｸﾀ	1							
4	1	1E6C30-84440	ﾌﾟﾚｰﾄ(Eﾊｰﾈｽ	1							
5	1	22190-120002	ｼｰﾙﾜｯｼｬｰ(ｺﾏﾙ 12	1							
6	1	26014-080162	ﾎﾞﾙﾄ(ﾋﾗ+ﾊﾞﾈ 8X16	3							
7	1	26014-080162	ﾎﾞﾙﾄ(ﾋﾗ+ﾊﾞﾈ 8X16	2							
8	1	26014-080202	ﾎﾞﾙﾄ(ﾋﾗ+ﾊﾞﾈ 8X20	2							

N:旧 新， Q:旧 新， R:旧 新， S:旧 新， W:追加， Z:廃止， F:セット互換， K:個数変更

Copyright (C) 2016 YANMAR CO., LTD. All RightsReserved.

Fig.2. エンジンプーリ

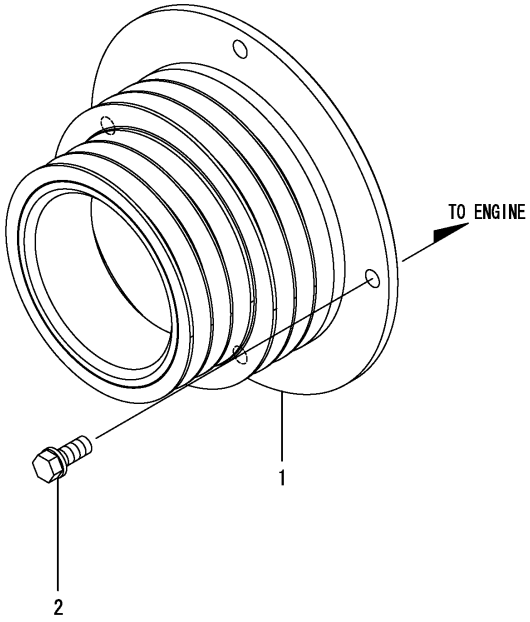

(A)=DS1C-610R,100 (D)=
(B)= (E)=
(C)= (F)=

No.	ﾚﾍﾞﾙ	部品番号	部品名称	数量 (A)	(B)	(C)	(D)	(E)	(F)	I	R
1	1	1E6A80-00060	ENGﾌﾟｰﾘ 167-200	1							
2	1	26013-120302	ﾎﾞﾙﾄ(ﾊﾞﾈ 12X30	4							

N:旧 新， Q:旧 新， R:旧 新， S:旧 新， W:追加， Z:廃止， F:セット互換， K:個数変更

Copyright (C) 2016 YANMAR CO., LTD. All RightsReserved.

Fig.3. エンジンマウント

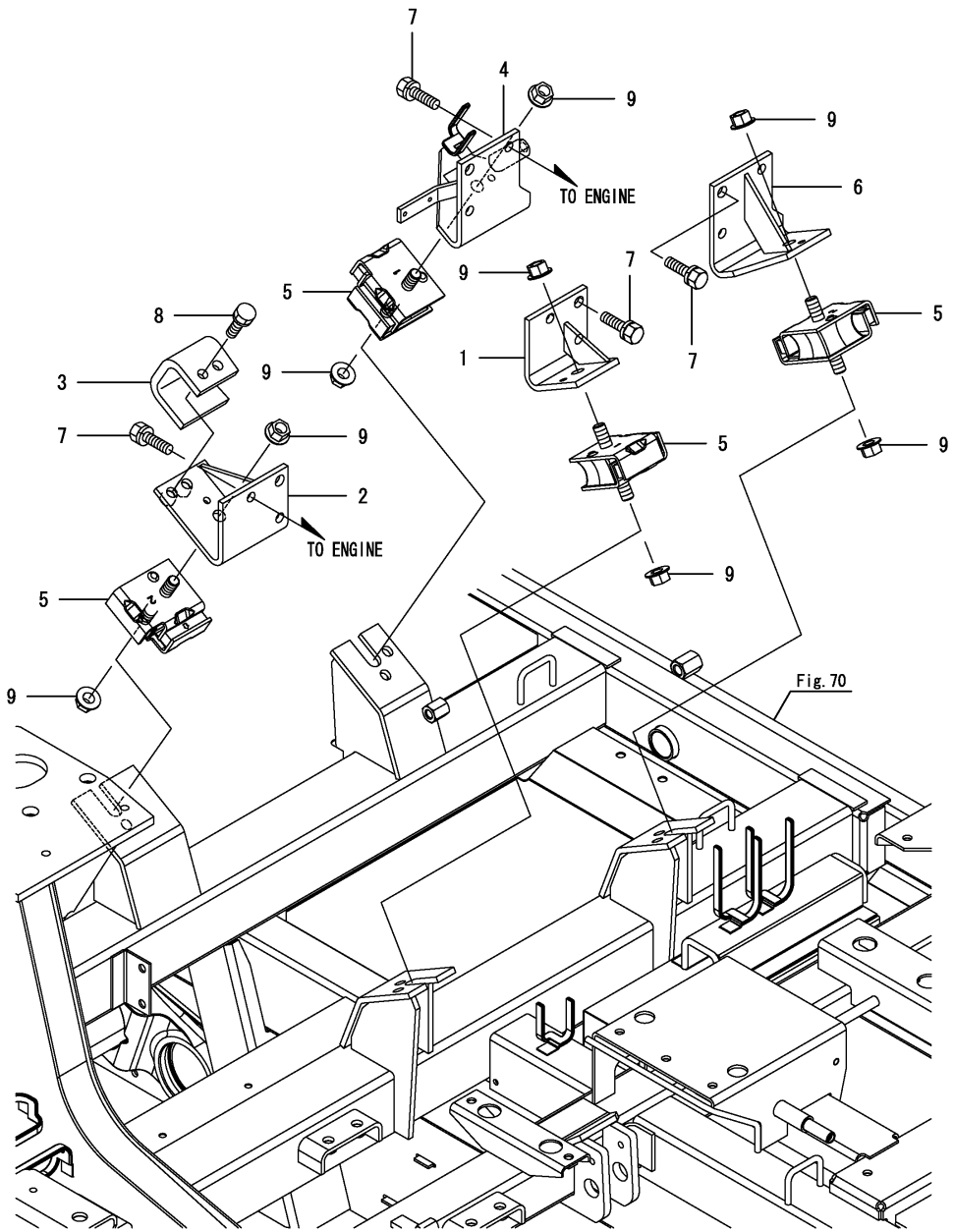

(A)=DS1C-610R,100 (D)=
(B)= (E)=
(C)= (F)=

No.	ﾚﾍﾞﾙ	部品番号	部品名称	数量 (A)	(B)	(C)	(D)	(E)	(F)	I	R
1	1	1K1140-01120-1	ｴﾝｼﾞﾝﾏｳﾝﾄﾏｴ R (49)	1							
2	1	1E6A80-01150	ﾏｳﾝﾄ(ｴﾝｼﾞﾝ ﾏｴ L	1							
3	1	1E6A80-01180	ｽﾄｯﾊﾟ	1							
4	1	1E6A80-01203	ﾏｳﾝﾄ(ｴﾝｼﾞﾝ ﾏｴ R	1							
5	1	1E8380-01200	ｺﾞﾑ(ﾎﾞｳｼﾝ ｶｸ 600	4							
6	1	1E6A80-01250	ｴﾝｼﾞﾝﾏｳﾝﾄｳｼﾛ R	1							
7	1	26013-100252	ﾎﾞﾙﾄ(ﾊﾞﾈ 10X25	12							
8	1	26013-100302	ﾎﾞﾙﾄ(ﾊﾞﾈ 10X30	2							
9	1	26367-120002	ﾂﾊﾞﾂｷﾅｯﾄ(M12	8							

N:旧 ⇄ 新, Q:旧 ⇄ 新, R:旧 ⇄ 新, S:旧 ⇄ 新, W:追加, Z:廃止, F:セット互換, K:個数変更

Copyright (C) 2016 YANMAR CO., LTD. All RightsReserved.

Fig.4. 燃料タンク（1）

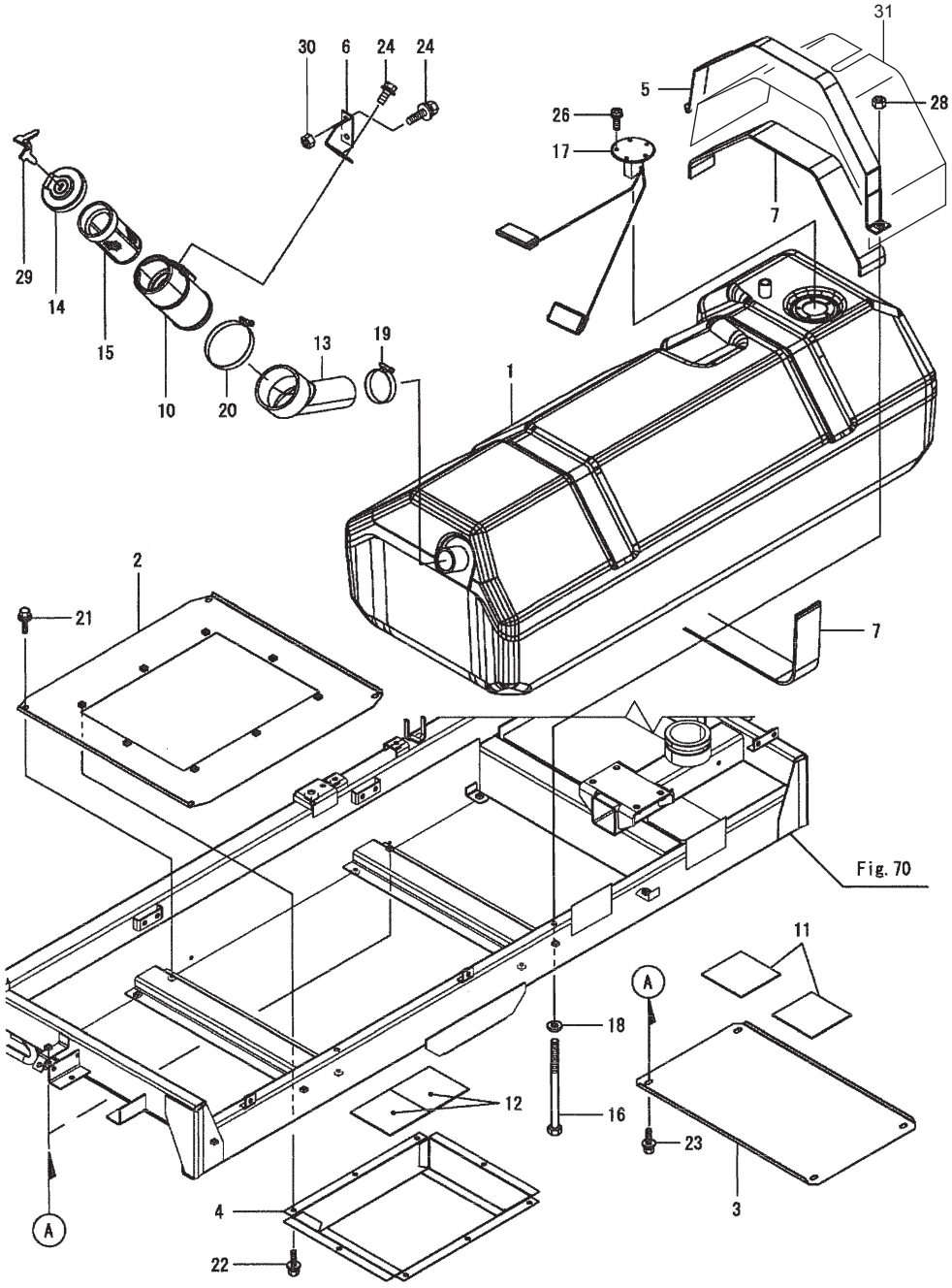

066-0068-100-00

No.	レベル	部品番号	部品名称	数量
1	1	1E6A80-03000	ﾈﾝﾘｮｳﾀﾝｸ	1
2	1	1E6A80-03061	ﾀﾝｸｶﾊﾞｰ CA	1
3	1	1E6A80-03101	ﾀﾝｸｶﾊﾞｰ R	2
4	1	1E6A80-03121	ｶﾊﾞｰ（ﾀﾝｸ CB	1
5	1	1E6A80-03150	ﾀﾝｸｵｻｴﾊﾞﾝﾄﾞ	2
6	1	1E6A80-03210	ｷｭｳﾕｺｳｽﾃｰ	1
7	1	1E6A80-03220	ｶﾝｼｮｳｼｰﾄ	4
10	1	7E6A84-03400-1	ｲﾝﾚﾂﾄ（ﾈﾝﾘｮｳ PL ｼｸﾐ	1
11	1	1E8940-03480	ｼｰﾄ（ｽﾎﾟﾝｼﾞ	4
12	1	1E8940-03480	ｼｰﾄ（ｽﾎﾟﾝｼﾞ	2
13	1	1547760000	キュウユホース	1
14	1	1A6380-04120	ｷｬｯﾌﾟ CMP（ﾈﾝﾘｮｳﾀﾝｸ	1
15	1	101504-55101	ｽﾄﾚｰﾅ（ﾈﾝﾘｮｳ	1
16	1	1E8940-73330	ﾎﾞﾙﾄ(M8-125	2
17	1	1E8080-81650	ｾﾝｻ（ﾈﾝﾘｮｳ	1
18	1	22137-080000	ｻﾞｶﾞﾈ（ﾐｶﾞｷ 8	2
19	1	23000-060000	ﾎｰｽｸﾘｯﾌﾟ(60	1
20	1	23000-090000	ﾎｰｽｸﾘｯﾌﾟ(90	1
21	1	26014-060122	ﾎﾞﾙﾄ（ﾋﾗ+ﾊﾞﾈ 6X12	4
22	1	26014-060122	ﾎﾞﾙﾄ（ﾋﾗ+ﾊﾞﾈ 6X12	8
23	1	26014-060122	ﾎﾞﾙﾄ（ﾋﾗ+ﾊﾞﾈ 6X12	8
24	1	26014-080202	ﾎﾞﾙﾄ（ﾋﾗ+ﾊﾞﾈ 8X20	4
26	1	26023-050162	ﾅﾍﾞｺﾈｼﾞ（ﾋﾗ+ﾊﾞﾈ M5X16	5
28	1	26717-080002	ﾅｯﾄ(M8	2
29	1	933110-00301	ｷｰ CMP	1
30	1	NSZ08	コガタナット　８　２シュ　Ｍ８	2
31	1	1584030000	カバー；ネンリョウタンク	1

Fig.5. 燃料タンク（２）

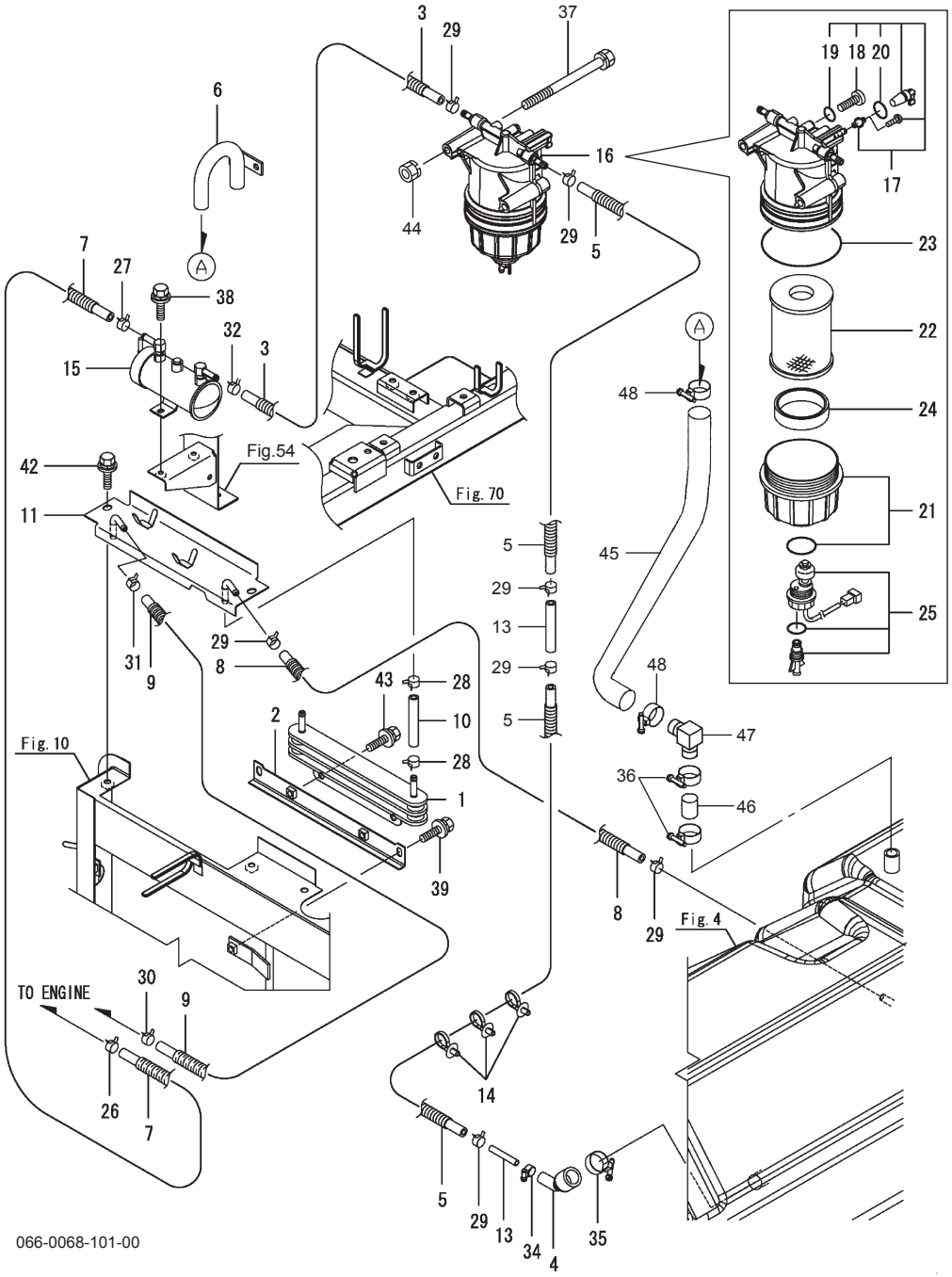

066-0068-101-00

(A)=DS1C-610R, 100　(D)=
(B)=　(E)=
(C)=　(F)=

No.	レベル	部品番号	部品名称	数量 (A)	(B)	(C)	(D)	(E)	(F)	I	R
1	1	1E6C30-03300	ｸｰﾗ（ﾈﾝﾘﾖｳ 3	1							
2	1	1E6A80-03310	ｸｰﾗｽﾃｰA	1							
3	1	1E9441-03350	ﾊﾟｲﾌﾟ（ﾈﾝﾘｮｳL=290	1							
4	1	1E8940-03391	ﾎｰｽ（ｼﾞｮｲﾝﾄ	1							
5	1	1E6A80-03400	FO-T L=750 CMP	2							
6	1	1E6C30-03400	ﾊﾟｲﾌﾟ（ﾌﾞﾘｰｻﾞ	1							
7	1	1E6A80-03420	FO-T L=2100 CMP	1							
8	1	1E9441-03430	FO-T L=3600 CMP	1							
9	1	1E6A80-03451	FO-TL=2350CMP	1							
10	1	1E6A80-03490	FO-T FKM L=75	2							
11	1	1E6A80-03502	ﾍﾞﾝﾄﾞCMP（ﾊﾟｲﾌﾟ	1							
13	1	198448-04250	ｼﾞｮｲﾝﾄ	2							
14	1	1A7500-51160	ｸﾘｯﾌﾟ（ﾊｰﾈｽ	3							
15	1	129978-52100	ﾌｨｰﾄﾞﾎﾟﾝﾌﾟ	1							
16	1	129C20-55700	ﾌｨﾙﾀ（FOﾌﾟﾚ	1							
17	2	129A00-55710	ﾎﾞﾃﾞｨ CMP	1							
18	3	129A00-55750	ｴｱﾇｷﾌﾟﾗｸﾞ	1							
19	3	129A00-55760	Oﾘﾝｸﾞ	1							
20	3	24311-000110	Oﾘﾝｸﾞ（1AP11.0	1							
21	2	129C20-55720	ｶｯﾌﾟ（FOﾌｨﾙﾀ	1							
22	2	129A00-55730	ｴﾚﾒﾝﾄ	1							
23	2	129A00-55740	Oﾘﾝｸﾞ	1							
24	2	129A00-55770	ﾌﾛｰﾄ	1							
25	2	129917-55821	ｾﾝｻCMP（ﾚﾍﾞﾙ	1							
26	1	114270-59010	ｸﾗﾝﾌﾟ（ﾎｰｽ ﾏﾙ 12	1							
27	1	114270-59010	ｸﾗﾝﾌﾟ（ﾎｰｽﾏﾙ12	1							
28	1	114270-59010	ｸﾗﾝﾌﾟ（ﾎｰｽ ﾏﾙ 12	4							
29	1	114270-59010	ｸﾗﾝﾌﾟ（ﾎｰｽ ﾏﾙ 12	7							
30	1	114270-59010	ｸﾗﾝﾌﾟ（ﾎｰｽﾏﾙ12	1							
31	1	114270-59010	ｸﾗﾝﾌﾟ（ﾎｰｽ ﾏﾙ 12	1							
32	1	114270-59010	ｸﾗﾝﾌﾟ（ﾎｰｽ ﾏﾙ 12	1							
34	1	23000-013000	ﾎｰｽｸﾘｯﾌﾟ（13	1							
35	1	23000-028000	ﾎｰｽｸﾘｯﾌﾟ（28	1							
36	1	23000-028000	ﾎｰｽｸﾘｯﾌﾟ（28	2							
37	1	26013-080952	ﾎﾞﾙﾄ（ﾊﾞﾈ 8X95	2							
38	1	26014-060162	ﾎﾞﾙﾄ（ﾋﾗ+ﾊﾞﾈ 6X16	2							
39	1	26014-080162	ﾎﾞﾙﾄ（ﾋﾗ+ﾊﾞﾈ8X16	2							
42	1	26014-080202	ﾎﾞﾙﾄ（ﾋﾗ+ﾊﾞﾈ8X20	2							
43	1	26014-080202	ﾎﾞﾙﾄ（ﾋﾗ+ﾊﾞﾈ 8X20	2							
44	1	NSP08	コガタスプリングナット；Ｍ８	2							
45	1	1547770000	ドレンホース；１	1							
46	1	1547780000	ドレンホース；２	1							
47	1	2086-08	エルボ　ＰＴ１／２	1							
48	1	000445000M	ジザイクランプ；４０	2							

N:旧→新、 Q:旧→新、 R:旧→新、 S:旧→新、 W:追加、 Z:廃止、 F:セット互換、 K:個数変更

Copyright (C) 2016 YANMAR CO., LTD. All RightsReserved.

Fig.6. エアクリーナ

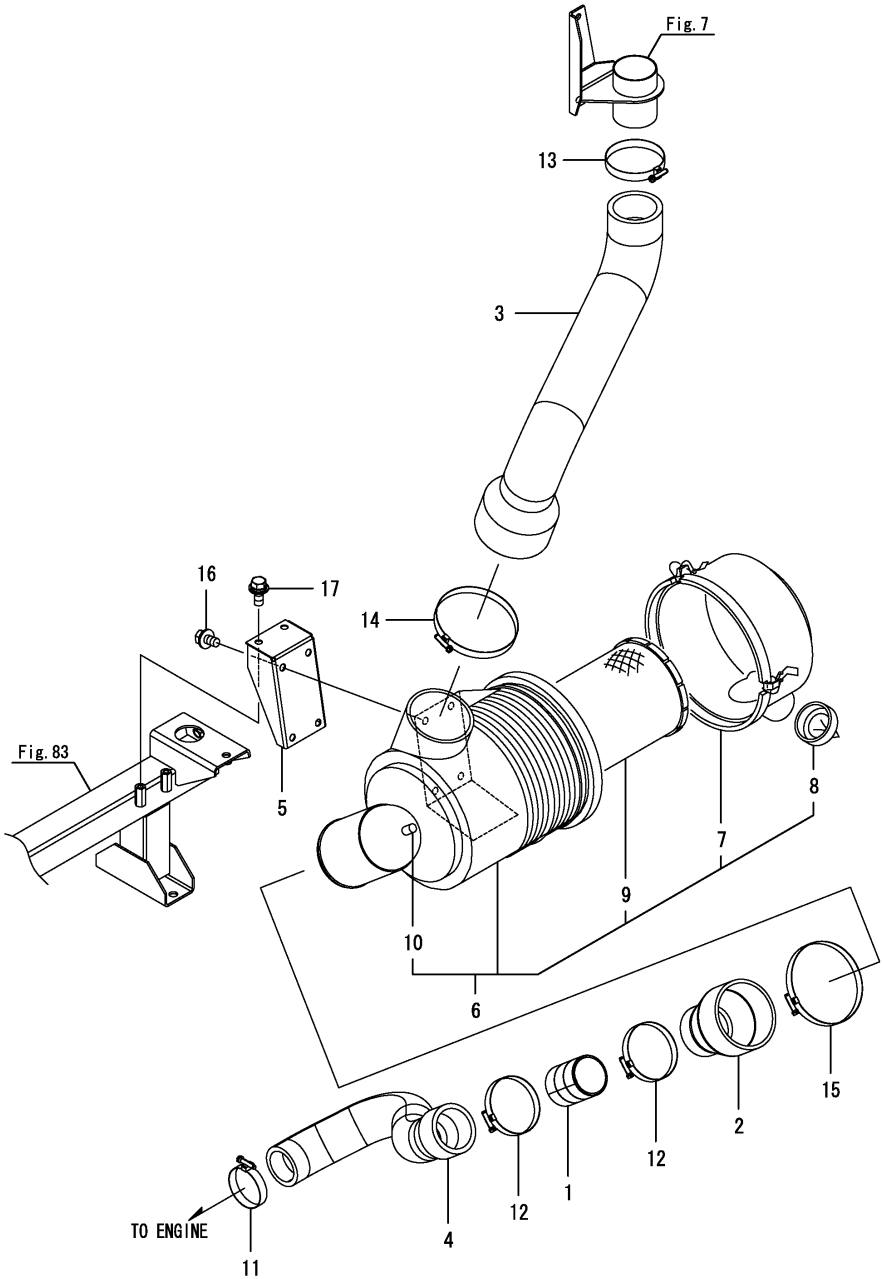

(A)=DS1C-610R,100
(B)=
(C)=
(D)=
(E)=
(F)=

No.	ﾚﾍﾞﾙ	部品番号	部品名称	数量 (A)	(B)	(C)	(D)	(E)	(F)	I	R
1	1	1E6C30-04080	ﾊﾟｲﾌﾟ(50.6X57X70	1							
2	1	1E8940-04100	ﾎｰｽ(ｷｭｳｷ A	1							
3	1	1E6A80-04150	ｷｭｳｷﾎｰｽ A	1							
4	1	1E6C30-04170	ﾎｰｽ(ｷｭｳｷ B	1							
5	1	1E6A80-04380	ｴｱｸﾘｰﾅｽﾃｰ	1							
6	1	129978-12510	ｴｱｸﾘｰﾅCMP	1							
7	2	119117-12530	ｶﾊﾞｰ	1							
8	2	119160-12540	ﾊﾞﾙﾌﾞ(ﾊﾞｷｭｴｰﾀ	1							
9	2	123950-12560	ｴﾚﾒﾝﾄ(ｱｳﾀｰ	1							
10	2	121820-12590	ﾆｯﾌﾟﾙ	1							
11	1	23000-060000	ﾎｰｽｸﾘｯﾌﾟ(60	1							
12	1	23000-080000	ﾎｰｽｸﾘｯﾌﾟ(80	2							
13	1	23000-080000	ﾎｰｽｸﾘｯﾌﾟ(80	1							
14	1	23000-115000	ﾎｰｽｸﾘｯﾌﾟ(115	1							
15	1	23000-115000	ﾎｰｽｸﾘｯﾌﾟ(115	1							
16	1	26014-080162	ﾎﾞﾙﾄ(ﾋﾗ+ﾊﾞﾈ 8X16	4							
17	1	26014-080202	ﾎﾞﾙﾄ(ﾋﾗ+ﾊﾞﾈ 8X20	2							

N:旧 新， Q:旧 新， R:旧 新， S:旧 新， W:追加， Z:廃止， F:セット互換， K:個数変更

Copyright (C) 2016 YANMAR CO., LTD. All RightsReserved.

Fig.7. プレクリーナ

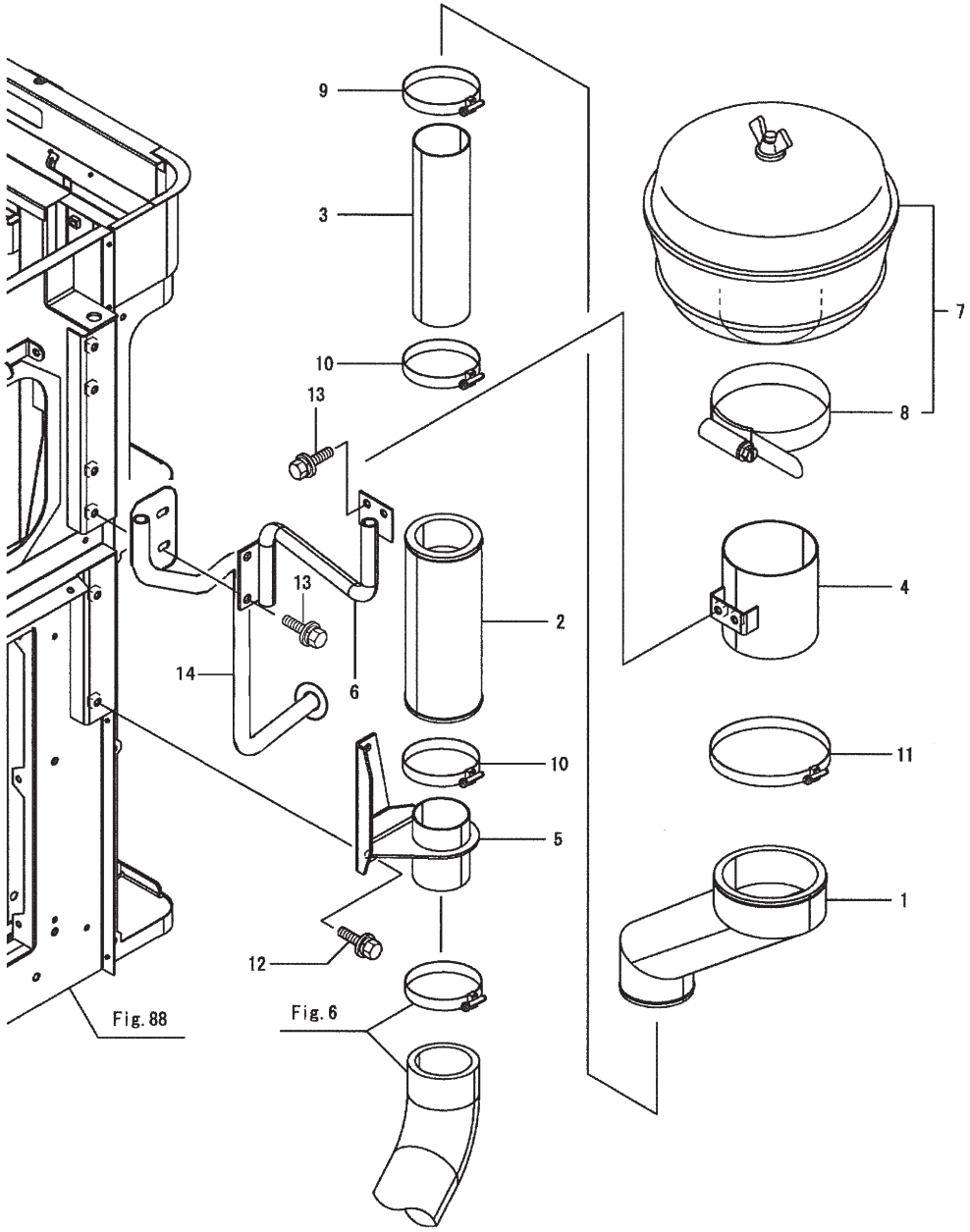

No.	レベル	部品番号	部品名称	数量	備考
1	1	1E6A85-04160	ﾌﾟﾚｸﾘｰﾅﾎｰｽ	1	
2	1	1E6C35-04170	ﾎｰｽ(ﾌﾟﾚｸﾘｰﾅﾚﾝｹﾂ	1	
3	1	1E6C35-04180	ﾊﾟｲﾌﾟ(57X60X220	1	
4	1	1E6C35-04200	ﾊﾟｲﾌﾟ(ﾚﾝｹﾂ	1	
5	1	1E6C35-04300	ﾊﾟｲﾌﾟCMP(ﾌﾟﾚｸﾘｰﾅ	1	
6	1	1E6C35-04350	ﾌﾚｰﾑ(ﾌﾟﾚｸﾘｰﾅ	1	
7	1	123500-12901	ﾌﾟﾚｸﾘｰﾅ CMP	1	
8	2	123500-12940	ｸﾗﾝﾌﾟ	1	
9	1	23000-080000	ﾎｰｽｸﾘｯﾌﾟ(80	1	
10	1	23000-080000	ﾎｰｽｸﾘｯﾌﾟ(80	2	
11	1	23000-127000	ﾎｰｽｸﾘｯﾌﾟ(127	1	
12	1	26014-080202	ﾎﾞﾙﾄ(ﾋﾗ+ﾊﾞﾈ 8X20	2	
13	1	26014-080202	ﾎﾞﾙﾄ(ﾋﾗ+ﾊﾞﾈ 8X20	4	
14	1	155570000R	ウィンドウストッパＣＰ	1	

Fig.8. インタークーラ

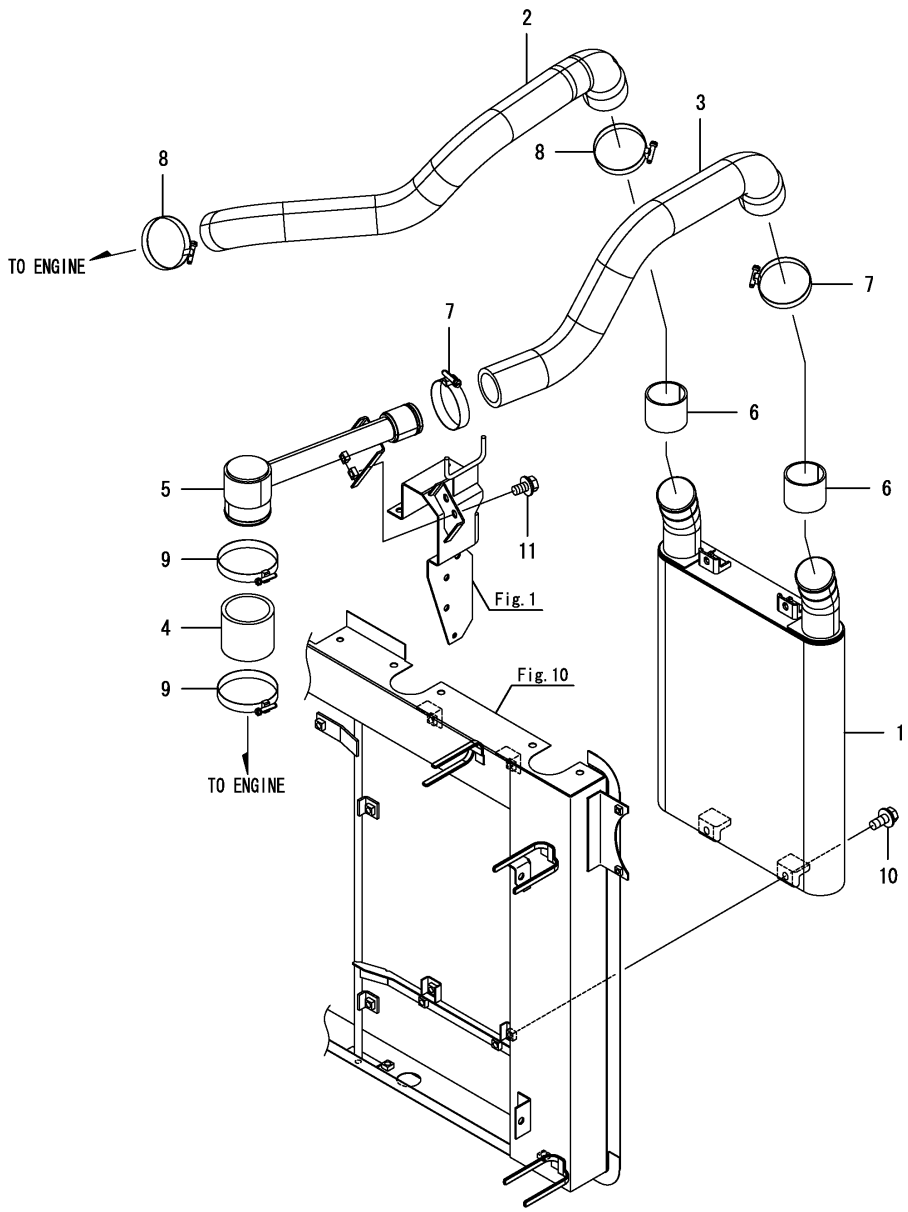

(A)=DS1C-610R,100 (D)=
(B)= (E)=
(C)= (F)=

No.	ﾚﾍﾞﾙ	部品番号	部品名称	数量 (A)	(B)	(C)	(D)	(E)	(F)	I	R
1	1	1E6C30-04350	ｲﾝﾀｰｸｰﾗ(33	1							
2	1	1E6C30-04410	ﾎｰｽ(ｷｭｳｷ C	1							
3	1	1E6C30-04420	ﾎｰｽ(ｷｭｳｷ D	1							
4	1	1E6C30-04430	ﾎｰｽ(ｼﾞｮｲﾝﾄ	1							
5	1	1E6C30-04440	ﾊﾟｲﾌﾟ(ｼﾞｮｲﾝﾄ	1							
6	1	1E6A80-04950	ｼｰﾙ45X160X3	2							
7	1	23000-060000	ﾎｰｽｸﾘｯﾌﾟ(60	2							
8	1	23000-060000	ﾎｰｽｸﾘｯﾌﾟ(60	2							
9	1	23000-080000	ﾎｰｽｸﾘｯﾌﾟ(80	2							
10	1	26014-080202	ﾎﾞﾙﾄ(ﾋﾗ+ﾊﾞﾈ 8X20	4							
11	1	26014-080202	ﾎﾞﾙﾄ(ﾋﾗ+ﾊﾞﾈ 8X20	2							

N:旧 新， Q:旧 新， R:旧 新， S:旧 新， W:追加， Z:廃止， F:セット互換， K:個数変更

Copyright (C) 2016 YANMAR CO., LTD. All RightsReserved.

Fig.9. マフラー

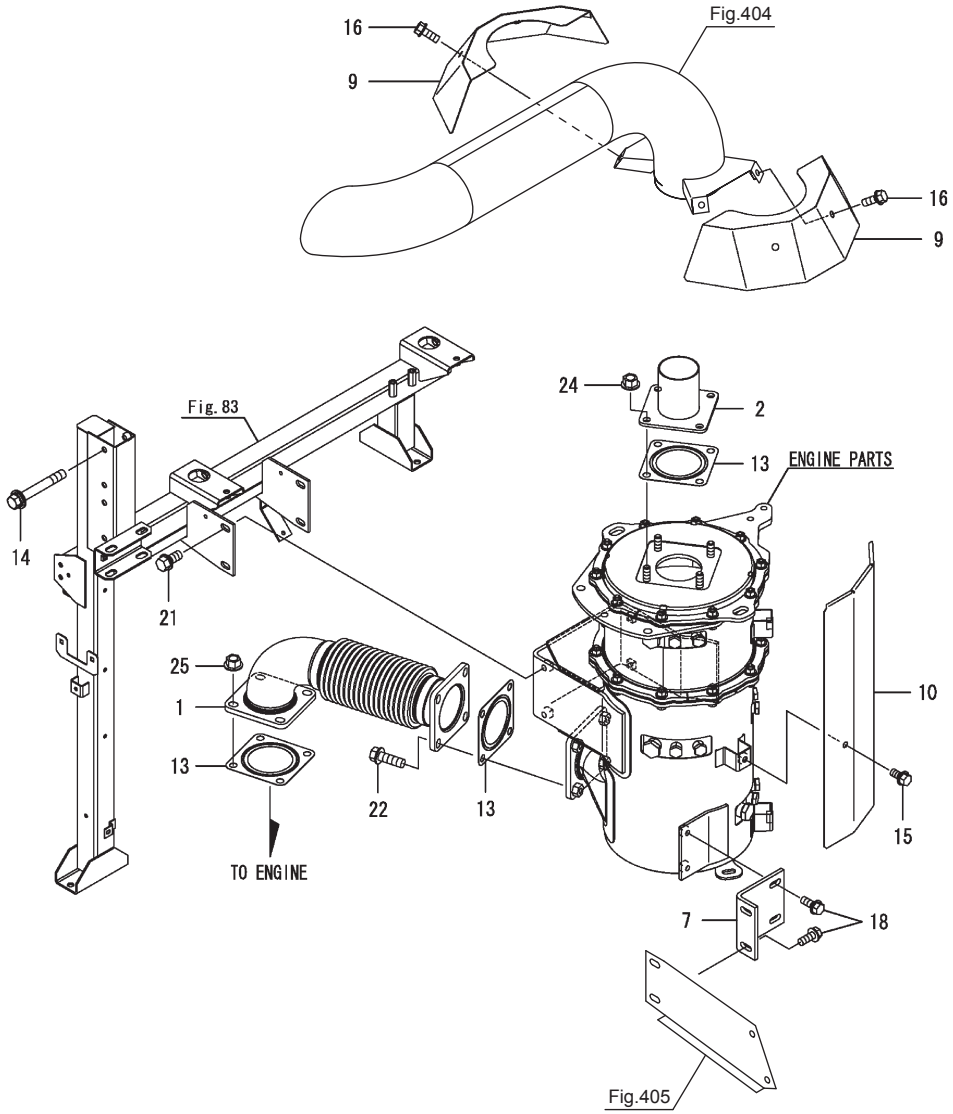

(A)=DS1C-610R,100　(D)=
(B)=　(E)=
(C)=　(F)=

No.	レベル	部品番号	部品名称	数量 (A)	(B)	(C)	(D)	(E)	(F)	I	R
1	1	1E6C30-04100	ﾊﾟｲﾌﾟ CMP	1							
2	1	1E6C20-04350	ﾊﾟｲﾌﾟ (ﾃｰﾙ A	1							
7	1	1E6C30-04760	ｽﾃｰ (DPF	1							
9	1	1E6C30-04800	ｶﾊﾞｰ (ﾊﾟｲﾌﾟ	2							
10	1	7E6C30-04830	ｶﾊﾞｰCMP (DPF PL	1							
13	1	128300-13230	ｶﾞｽｹｯﾄ (ｻｲﾚﾝｻ	3							
14	1	26014-100752	ﾎﾞﾙﾄ (ﾋﾗ+ﾊﾞﾈ 10X75	1							
15	1	26106-080162	ﾂﾊﾞﾎﾞﾙﾄ (8X16	3							
16	1	26106-080202	ﾂﾊﾞﾎﾞﾙﾄ (8X20	4							
18	1	26106-080202	ﾂﾊﾞﾎﾞﾙﾄ (8X20	4							
21	1	26106-100202	ﾂﾊﾞﾎﾞﾙﾄ (10X20	4							
22	1	26106-100302	ﾂﾊﾞﾎﾞﾙﾄ (10X30	4							
24	1	26367-100002	ﾂﾊﾞﾂｷﾅﾂﾄ (M10	4							
25	1	26367-100002	ﾂﾊﾞﾂｷﾅﾂﾄ (M10	4							

N:旧→新、 Q:旧→新、 R:旧→新、 S:旧→新、 W:追加、 Z:廃止、 F:セット互換、 K:個数変更

Copyright (C) 2016 YANMAR CO., LTD. All RightsReserved.

Fig.10. ラジエータ

(A)=DS1C-610R,100
(B)=
(C)=
(D)=
(E)=
(F)=

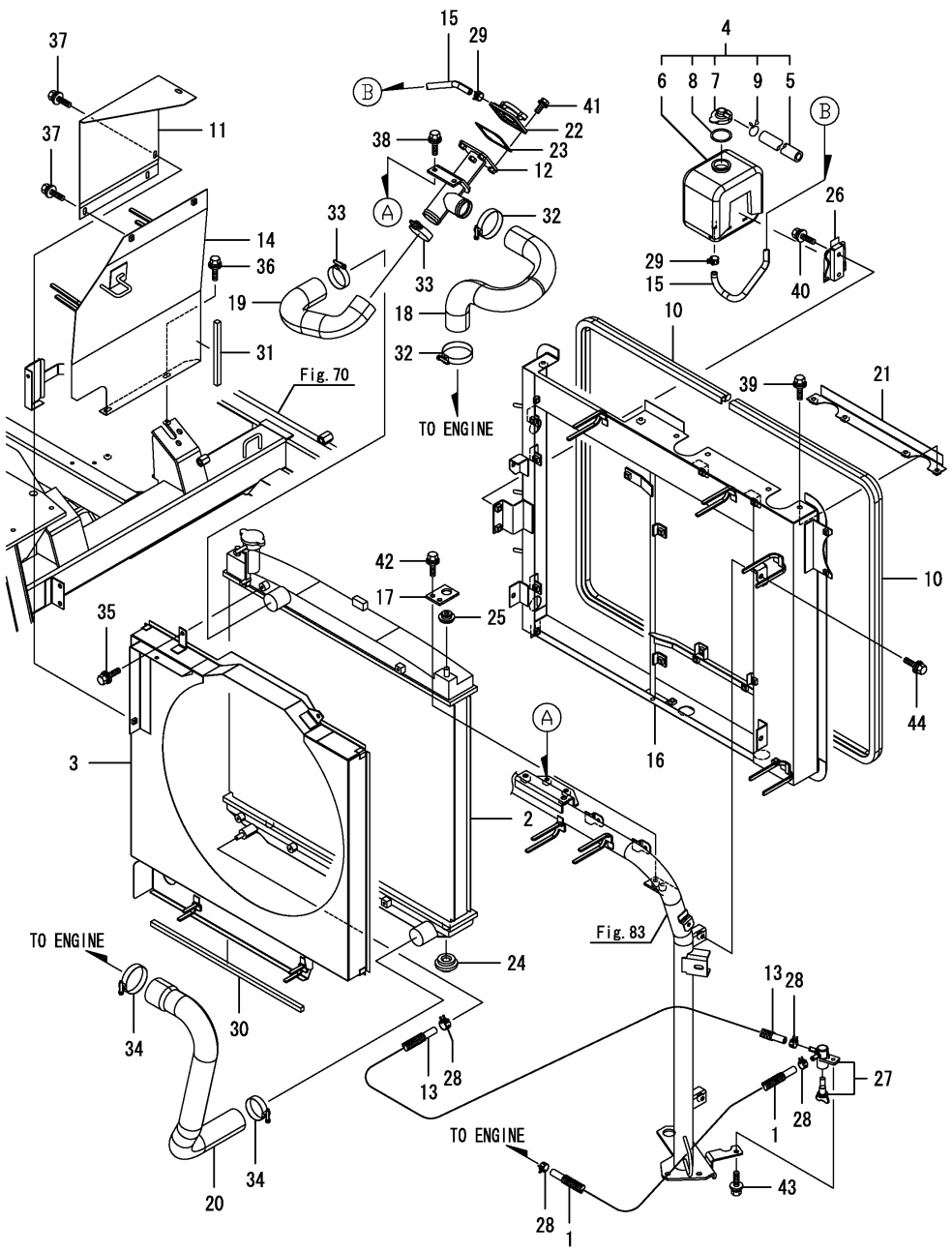

No.	ﾚﾍﾞﾙ	部品番号	部品名称	数量 (A)	(B)	(C)	(D)	(E)	(F)	I	R
1	1	1E8860-03300	ﾊﾟｲﾌﾟ(ﾈﾝﾘｮｳ L=1050	1							
2	1	1E6A80-04000	ﾗﾃﾞｴｰﾀ CMP	1							
3	1	1E6A80-04011	ｼｭﾗｳﾄﾞ CMP	1							
4	1	1E8645-04010	ﾀﾝｸ(ｻﾌﾞ	1							
5	2	1E8645-04040	ﾎｰｽ(L=1000	1							
6	2	121820-44810	ﾀﾝｸ(ﾘｻﾞｰﾌﾞ	1							
7	2	121850-44850	ｷｬｯﾌﾟ	1							
8	2	121850-44860	ｶﾞｽｹｯﾄ	1							
9	2	121850-44880	ｸﾗﾝﾌﾟ(ﾎｰｽ	1							
10	1	1E6A80-04130	ﾎﾞｳｼﾞﾝｼｰﾙ1495	2							
11	1	1E6C30-04160	ﾌﾟﾚｰﾄ(ﾌｳﾛﾏｴ A	1							
12	1	1E6A80-04250	ﾌｲﾗｰ CMP	1							
13	1	1E8230-04301	ﾊﾟｲﾌﾟ(ﾈﾝﾘｮｳ L=800	1							
14	1	1E6C30-04321	ﾌﾟﾚｰﾄCMP(ﾌｳｺｳ B	1							
15	1	1E8785-04480	ﾊﾟｲﾌﾟ(910	1							
16	1	1E6A80-04742	ﾗｼﾞｴﾀｰﾜｸ CMP	1							
17	1	1E6A80-04840	RADｽﾃｰ ｳｴ	2							
18	1	1E6A80-04900	ｳｵｰﾀﾎｰｽ A	1							
19	1	1E6A80-04910	ｳｵｰﾀﾎｰｽ B	1							
20	1	1E6A80-04920	ｳｵｰﾀﾎｰｽ C	1							
21	1	1E6A80-04930	ﾎｰｽｶﾊﾞｰ	1							
22	1	129171-44600	ﾌｨﾗCMP(CW	1							
23	1	120445-44640	ｶﾞｽｹｯﾄ(ﾌｲﾗｰ	1							
24	1	119255-44660	ｱﾌﾞｿｰﾊﾞ	2							
25	1	184016-44700	ﾎﾞｳｼﾝｺﾞﾑ(ﾗｼﾞｴｰﾀ	2							
26	1	184015-44910	ﾌﾞﾗｹｯﾄ(ｻﾌﾞﾀﾝｸ	1							
27	1	129150-49100	ｺｯｸCMP(3ﾎﾟｳ	1							
28	1	124766-59050	ｸﾗﾝﾌﾟ(ﾎｰｽ ﾏﾙ 11.5	4							
29	1	124766-59050	ｸﾗﾝﾌﾟ(ﾎｰｽ ﾏﾙ 11.5	2							
30	1	1E8400-74091	ｼｰﾙ(10X10X430	1							
31	1	1E8490-74601	ｼｰﾙ(10X10X155	1							
32	1	23000-060000	ﾎｰｽｸﾘｯﾌﾟ(60	2							
33	1	23000-060000	ﾎｰｽｸﾘｯﾌﾟ(60	2							
34	1	23000-060000	ﾎｰｽｸﾘｯﾌﾟ(60	2							
35	1	26014-060122	ﾎﾞﾙﾄ(ﾋﾗ+ﾊﾞﾈ 6X12	5							
36	1	26014-060162	ﾎﾞﾙﾄ(ﾋﾗ+ﾊﾞﾈ 6X16	2							
37	1	26014-060162	ﾎﾞﾙﾄ(ﾋﾗ+ﾊﾞﾈ 6X16	4							
38	1	26014-080202	ﾎﾞﾙﾄ(ﾋﾗ+ﾊﾞﾈ 8X20	2							
39	1	26014-080202	ﾎﾞﾙﾄ(ﾋﾗ+ﾊﾞﾈ 8X20	4							
40	1	26014-080202	ﾎﾞﾙﾄ(ﾋﾗ+ﾊﾞﾈ 8X20	2							
41	1	26014-080202	ﾎﾞﾙﾄ(ﾋﾗ+ﾊﾞﾈ 8X20	4							
42	1	26014-080202	ﾎﾞﾙﾄ(ﾋﾗ+ﾊﾞﾈ 8X20	4							
43	1	26014-080202	ﾎﾞﾙﾄ(ﾋﾗ+ﾊﾞﾈ 8X20	1							
44	1	26014-080202	ﾎﾞﾙﾄ(ﾋﾗ+ﾊﾞﾈ 8X20	4							

N:旧 ⇄ 新, Q:旧 ⇄ 新, R:旧 ⇄ 新, S:旧 ⇄ 新, W:追加, Z:廃止, F:セット互換, K:個数変更

Copyright (C) 2016 YANMAR CO., LTD. All RightsReserved.

Fig.11. ロータリースクリーン

(A)=DS1C-610R,100
(B)=
(C)=
(D)=
(E)=
(F)=

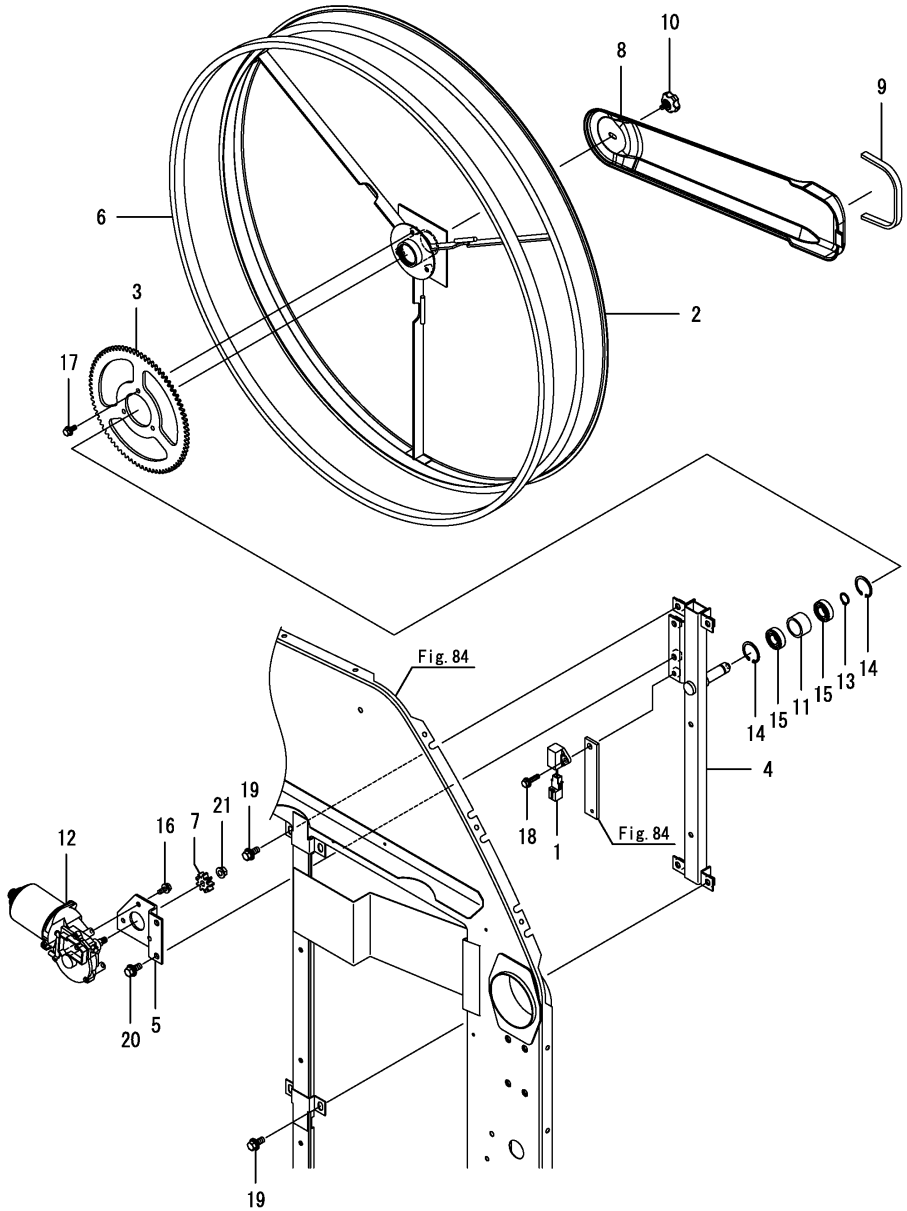

No.	ﾚﾍﾞﾙ	部品番号	部品名称	数量 (A)	(B)	(C)	(D)	(E)	(F)	I	R
1	1	1E6681-05010	ｱﾌﾞｿｰﾊﾞ(ｻｰｼﾞ	1							
2	1	1E6A80-06100	ﾛｰﾀﾘｰｽｸﾘｰﾝ	1							
3	1	1E6A80-06130	ｷﾞﾔ 80	1							
4	1	1E6A80-06201	ｽｸﾘｰﾝﾌﾚｰﾑ	1							
5	1	1E6A80-06260	ﾓｰﾀﾌﾞﾗｹｯﾄ	1							
6	1	1E6A80-06301	ｼｰﾙ(ｽｸﾘｰﾝ	1							
7	1	1E6A80-06400	ｸﾄﾞｳｷﾞﾔ 9	1							
8	1	7E6A80-06451	ｷｭｳｲﾝﾀﾞｸﾄ PL ｼｸﾐ	1							
9	1	1E8940-06472	ｼｰﾙ(ｷｭｳｲﾝﾀﾞｸﾄ	1							
10	1	1E6A80-06480	ﾉﾌﾞﾎﾞﾙﾄ 6X12	1							
11	1	1E4970-11080	ｶﾗｰ(2ｼﾞｸ	1							
12	1	1E6A80-81600	ﾓｰﾀ(DCﾓｰﾀ	1							
13	1	22242-000150	ﾄﾒﾜC(ｼﾞｸ 15	1							
14	1	22252-000320	ﾄﾒﾜC(ｱﾅ 32	2							
15	1	24104-060024	ﾍﾞｱﾘﾝｸﾞ(ﾎﾞｰﾙ 6002UU	2							
16	1	26014-060162	ﾎﾞﾙﾄ(ﾋﾗ+ﾊﾞﾈ 6X16	3							
17	1	26014-060162	ﾎﾞﾙﾄ(ﾋﾗ+ﾊﾞﾈ 6X16	3							
18	1	26014-060252	ﾎﾞﾙﾄ(ﾋﾗ+ﾊﾞﾈ 6X25	1							
19	1	26014-080202	ﾎﾞﾙﾄ(ﾋﾗ+ﾊﾞﾈ 8X20	4							
20	1	26014-080202	ﾎﾞﾙﾄ(ﾋﾗ+ﾊﾞﾈ 8X20	2							
21	1	26051-080002	ﾅｯﾄ(ﾊﾞﾈ 8	1							

N:旧 ⇄ 新， Q:旧 ⇄ 新， R:旧 ⇄ 新， S:旧 ⇄ 新， W:追加， Z:廃止， F:セット互換， K:個数変更

Copyright (C) 2016 YANMAR CO., LTD. All RightsReserved.

Fig.12. スクリーン吸引

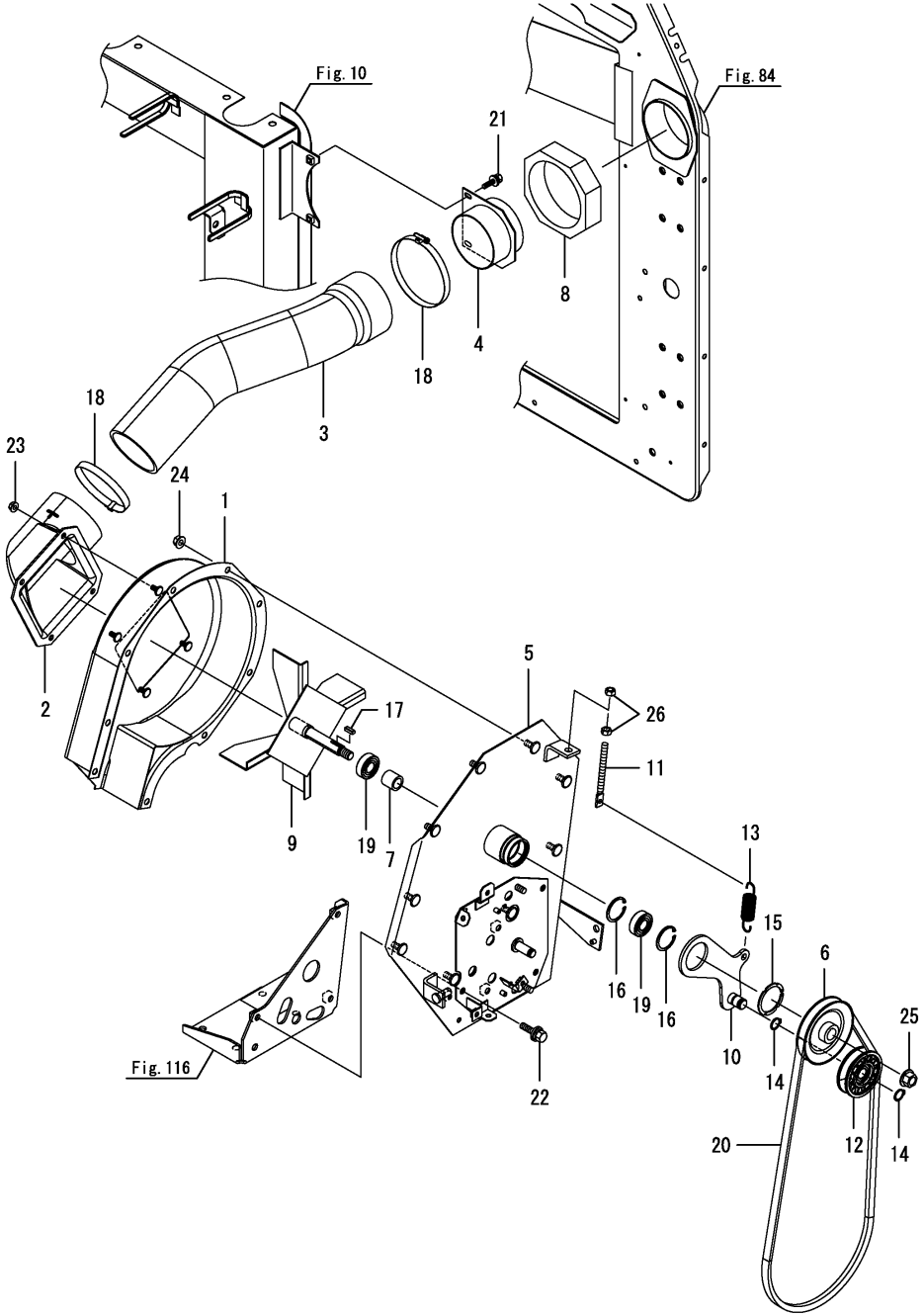

(A)=DS1C-610R,100
(B)=
(C)=
(D)=
(E)=
(F)=

No.	ﾚﾍﾞﾙ	部品番号	部品名称	数量 (A)	(B)	(C)	(D)	(E)	(F)	I	R
1	1	1E6A80-06500	ﾌｱﾝｹｰｽ R CMP	1							
2	1	1E6A80-06550	ｷﾕｳｲﾝﾀﾞｸﾄ	1							
3	1	1E6A80-06560	ｷﾕｳｲﾝﾎｰｽ	1							
4	1	1E6A80-06571	ﾎｰｽｽﾃｰ	1							
5	1	1E6A80-06601	ﾌｱﾝｹｰｽ L CMP	1							
6	1	1E6A80-06650	Vﾌﾟｰﾘ 95A1	1							
7	1	1E6A80-06670	ｶﾗ- 20.5X21.7X3.2	1							
8	1	1E6A80-06681	ｷﾕｳｼﾞﾝｼｰﾙ	1							
9	1	1E6A80-06700	ｷﾕｳｲﾝ ﾊﾈ	1							
10	1	1E9000-06761	ｱｰﾑ(ﾃﾝｼｮﾝ 125	1							
11	1	1E6192-51340	ｽｸﾘｭ(ﾃﾝｼｮﾝ 8X92	1							
12	1	1E6210-51910	ﾌﾟｰﾘ(ﾃﾝｼｮﾝ V70-A	1							
13	1	1E7290-72930	ｽﾌﾟﾘﾝｸﾞ(16X75	1							
14	1	22242-000150	ﾄﾒﾜC(ｼﾞｸ 15	2							
15	1	22242-000421	ﾄﾒﾜC(ｼﾞｸ 42	1							
16	1	22252-000350	ﾄﾒﾜC(ｱﾅ 35	2							
17	1	22551-050150	ｷ-(5X15	1							
18	1	23000-115000	ﾎ-ｽｸﾘｯﾌﾟ(115	2							
19	1	24104-062024	ﾍﾞｱﾘﾝｸﾞ(ﾎﾞｰﾙ 6202UU	2							
20	1	25122-004700	Vﾍﾞﾙﾄ(ﾄｸ A47	1							
21	1	26014-060162	ﾎﾞﾙﾄ(ﾋﾗ+ﾊﾞﾈ 6X16	2							
22	1	26014-080202	ﾎﾞﾙﾄ(ﾋﾗ+ﾊﾞﾈ 8X20	3							
23	1	26367-060002	ﾂﾊﾞﾂｷﾅｯﾄ(M6	4							
24	1	26367-080002	ﾂﾊﾞﾂｷﾅｯﾄ(M8	9							
25	1	26367-120002	ﾂﾊﾞﾂｷﾅｯﾄ(M12	1							
26	1	26717-080002	ﾅｯﾄ(M8	2							

N:旧 ←○ ×→ 新， Q:旧 ←× ○→ 新， R:旧 ←○ ○→ 新， S:旧 ←× ×→ 新， W:追加， Z:廃止， F:セット互換， K:個数変更

Copyright (C) 2016 YANMAR CO., LTD. All RightsReserved.

Fig.13. ミッションカバー

(A)=DS1C-610R,100 (D)=
(B)= (E)=
(C)= (F)=

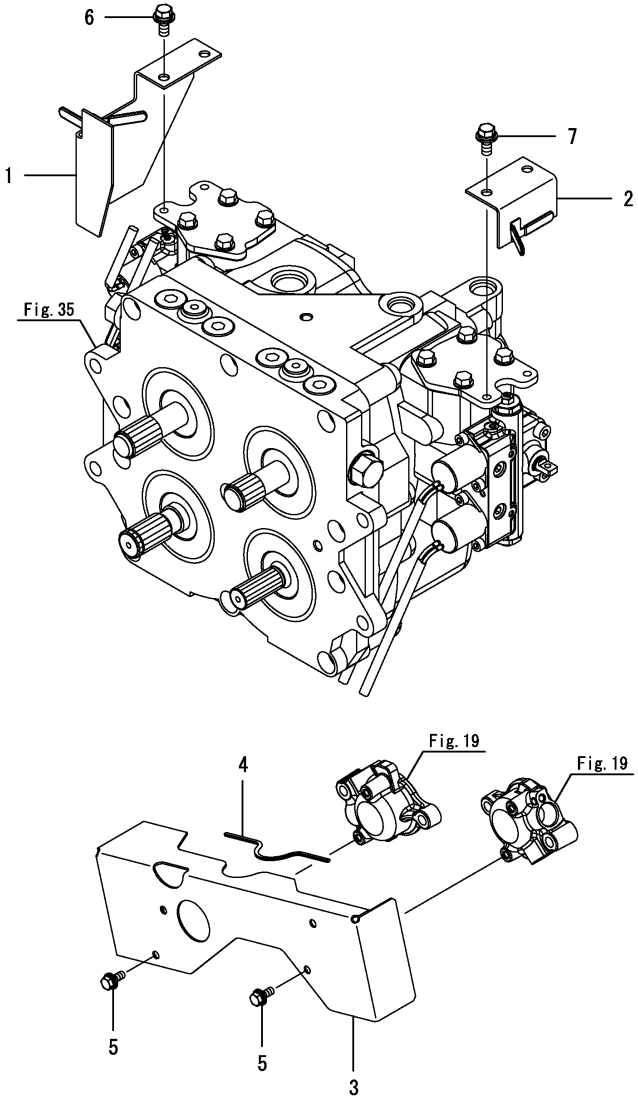

No.	ﾚﾍﾞﾙ	部品番号	部品名称	数量 (A)	(B)	(C)	(D)	(E)	(F)	I	R
1	1	1E6A80-51410	ﾋﾚｲﾍﾞﾝｶﾊﾞｰﾏｴ	1							
2	1	1E6A80-51450	ﾋﾚｲﾍﾞﾝｶﾊﾞｰｳｼﾛ	1							
3	1	1E6B90-51951	ｶﾊﾞｰ(ｾﾝｻｰ	1							
4	1	1E8350-75300	ﾓｰﾙ(ｶﾞｲﾄﾞ	1							
5	1	26014-060162	ﾎﾞﾙﾄ(ﾋﾗ+ﾊﾞﾈ 6X16	4							
6	1	26014-080202	ﾎﾞﾙﾄ(ﾋﾗ+ﾊﾞﾈ 8X20	2							
7	1	26014-080202	ﾎﾞﾙﾄ(ﾋﾗ+ﾊﾞﾈ 8X20	2							

N:旧 ○ × 新， Q:旧 × ○ 新， R:旧 ○ ○ 新， S:旧 × × 新， W:追加， Z:廃止， F:セット互換， K:個数変更

Copyright (C) 2016 YANMAR CO., LTD. All RightsReserved.

Fig.14. 走行駆動

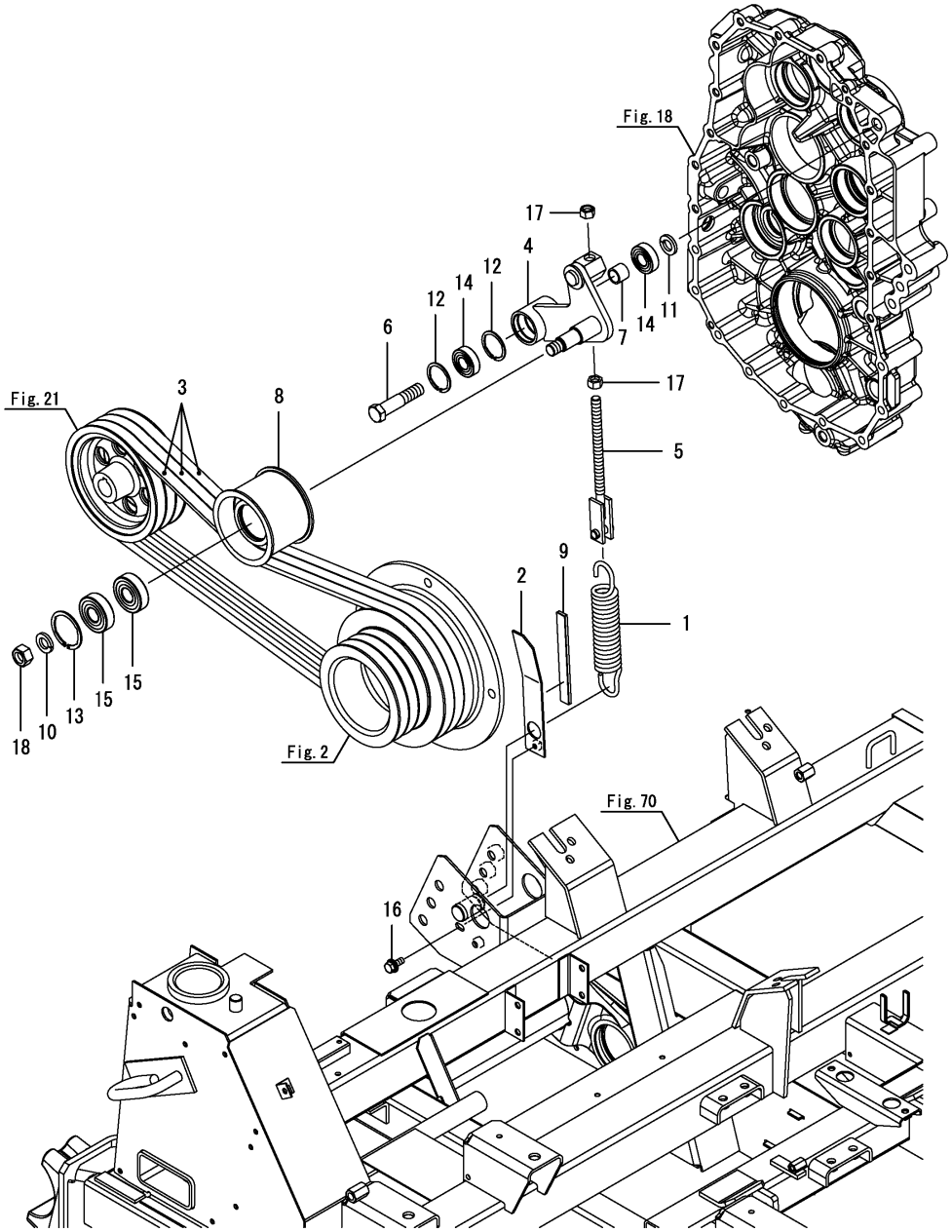

(A)=DS1C-610R,100
(B)=
(C)=
(D)=
(E)=
(F)=

No.	ﾚﾍﾞﾙ	部品番号	部品名称	数量 (A)	(B)	(C)	(D)	(E)	(F)	I	R
1	1	1E6A80-51000	ﾊﾞﾈ 30X174	1							
2	1	1E6A80-51022	ｹﾞｰｼﾞ(ﾃﾝｼｮﾝ	1							
3	1	1E8380-51021	Vﾍﾞﾙﾄ(LB64-AG8	3							
4	1	1E6A80-51051	ｿｳｺｳﾃﾝｼｮﾝｱｰﾑ	1							
5	1	1E6A80-51300	ﾃﾝｼｮﾝﾛｯﾄﾞ	1							
6	1	1E6A80-51330	ｼﾃﾝﾎﾞﾙﾄ M16	1							
7	1	1E6A80-51340	ｶﾗ- 17X22X17.5	1							
8	1	1E6A80-56010	ﾛｰﾗ 100	1							
9	1	1E8945-79110	ｼｰﾙ(ﾄﾞｱｼﾀ B	1							
10	1	22217-160000	ﾊﾞﾈｻﾞｶﾞﾈ(16	1							
11	1	22217-160000	ﾊﾞﾈｻﾞｶﾞﾈ(16	1							
12	1	22252-000401	ﾄﾒﾜC(ｱﾅ 40	2							
13	1	22252-000521	ﾄﾒﾜC(ｱﾅ 52	1							
14	1	24104-062034	ﾍﾞｱﾘﾝｸﾞ(ﾎﾞｰﾙ 6203UU	2							
15	1	24104-063044	ﾍﾞｱﾘﾝｸﾞ(ﾎﾞｰﾙ 6304UU	2							
16	1	26014-060162	ﾎﾞﾙﾄ(ﾋﾗ+ﾊﾞﾈ 6X16	1							
17	1	26717-120002	ﾅｯﾄ(M12	2							
18	1	26737-160002	ﾅｯﾄ(ﾎｿ M16	1							

N:旧 新, Q:旧 新, R:旧 新, S:旧 新, W:追加, Z:廃止, F:セット互換, K:個数変更

Copyright (C) 2016 YANMAR CO., LTD. All RightsReserved.

Fig.15. ベーラ駆動(1)

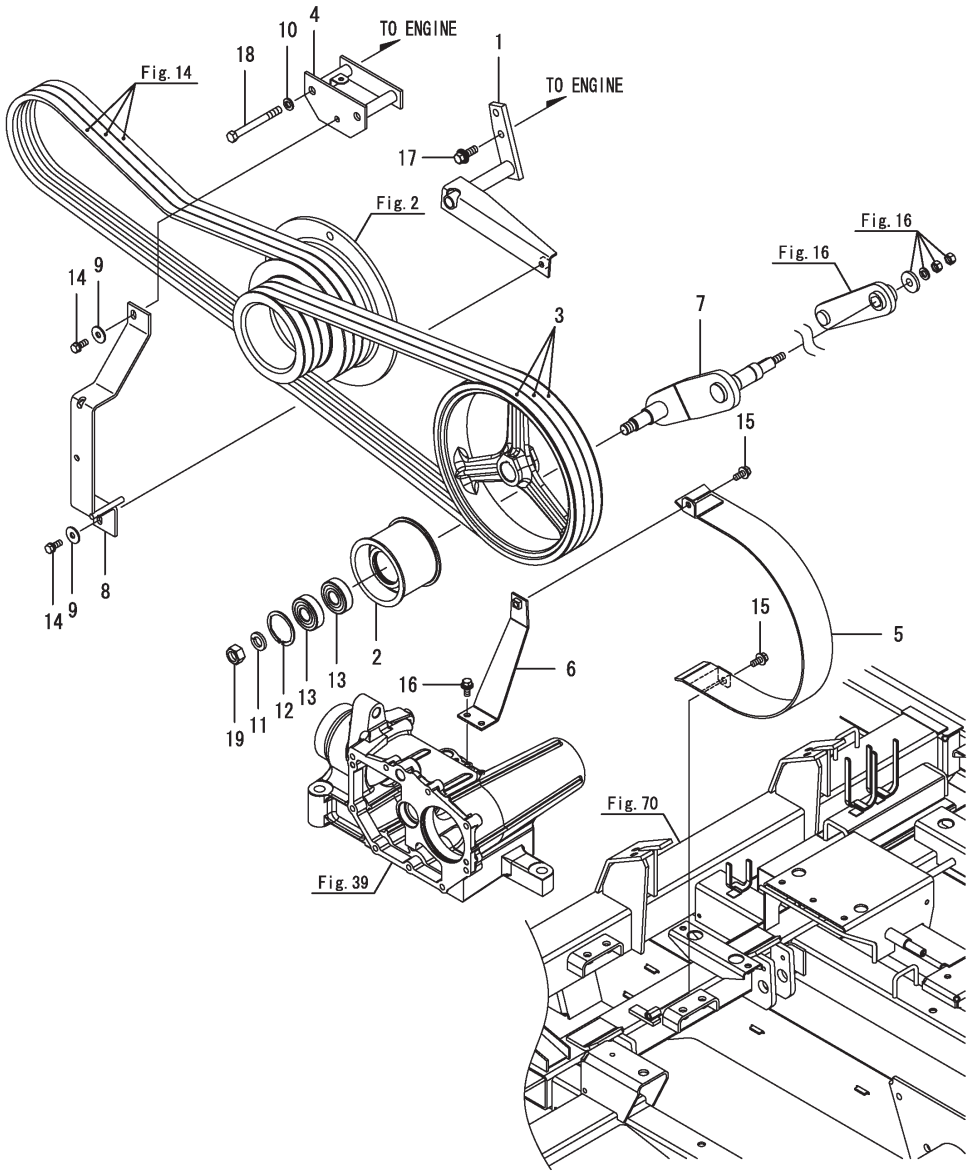

(A) =DS1C-610R, 100
(B) =
(C) =
(D) =
(E) =
(F) =

No.	ﾚﾍﾞﾙ	部品番号	部品名称	数量 (A)	(B)	(C)	(D)	(E)	(F)	I	R
1	1	1E6B90-51501	ﾍﾞｰｽ(ﾘﾃｰﾅ ｼﾀ	1							
2	1	1E6A80-56010	ﾛｰﾗ 100	1							
3	1	1E6A80-56040	Vﾍﾞﾙﾄ LB68-AG8	3							
4	1	1E6A80-56200	Dﾍﾞﾙﾄｵｻｴｻﾞ	1							
5	1	1E6A80-56252	ﾘﾃｰﾅ(ﾍﾞﾙﾄｳｼﾛ	1							
6	1	1E6A80-56451	ﾍﾞﾙﾄｵｻｴｽﾃｰ	1							
7	1	1E6A80-56602	Dﾃﾝｼｮﾝｱｰﾑ 145	1							
8	1	1E6C30-56900	ﾘﾃｰﾅ(ﾍﾞﾙﾄ B	1							
9	1	22157-080000	ｻﾞｶﾞﾈ(ﾀﾞｲﾏﾙ 8	2							
10	1	22217-100000	ﾊﾞﾈｻﾞｶﾞﾈ(10	2							
11	1	22217-160000	ﾊﾞﾈｻﾞｶﾞﾈ(16	1							
12	1	22252-000521	ﾄﾒﾜC(ｱﾅ 52	1							
13	1	24104-063044	ﾍﾞｱﾘﾝｸﾞ(ﾎﾞｰﾙ 6304UU	2							
14	1	26013-080202	ﾎﾞﾙﾄ(ﾊﾞﾈ 8X20	2							
15	1	26014-080202	ﾎﾞﾙﾄ(ﾋﾗ+ﾊﾞﾈ 8X20	2							
16	1	26014-080202	ﾎﾞﾙﾄ(ﾋﾗ+ﾊﾞﾈ 8X20	2							
17	1	26014-100302	ﾎﾞﾙﾄ(ﾋﾗ+ﾊﾞﾈ 10X30	2							
18	1	26116-100952	ﾎﾞﾙﾄ(10X95	2							
19	1	26737-160002	ﾅｯﾄ(ﾎｿ M16	1							

N:旧 ⇄ 新, Q:旧 ⇄ 新, R:旧 ⇄ 新, S:旧 ⇄ 新, W:追加, Z:廃止, F:セット互換, K:個数変更

Copyright (C) 2016 YANMAR CO., LTD. All RightsReserved.

Fig.16. ベーラ駆動(2)

(A) =DS1C-610R, 100
(B) =
(C) =
(D) =
(E) =
(F) =

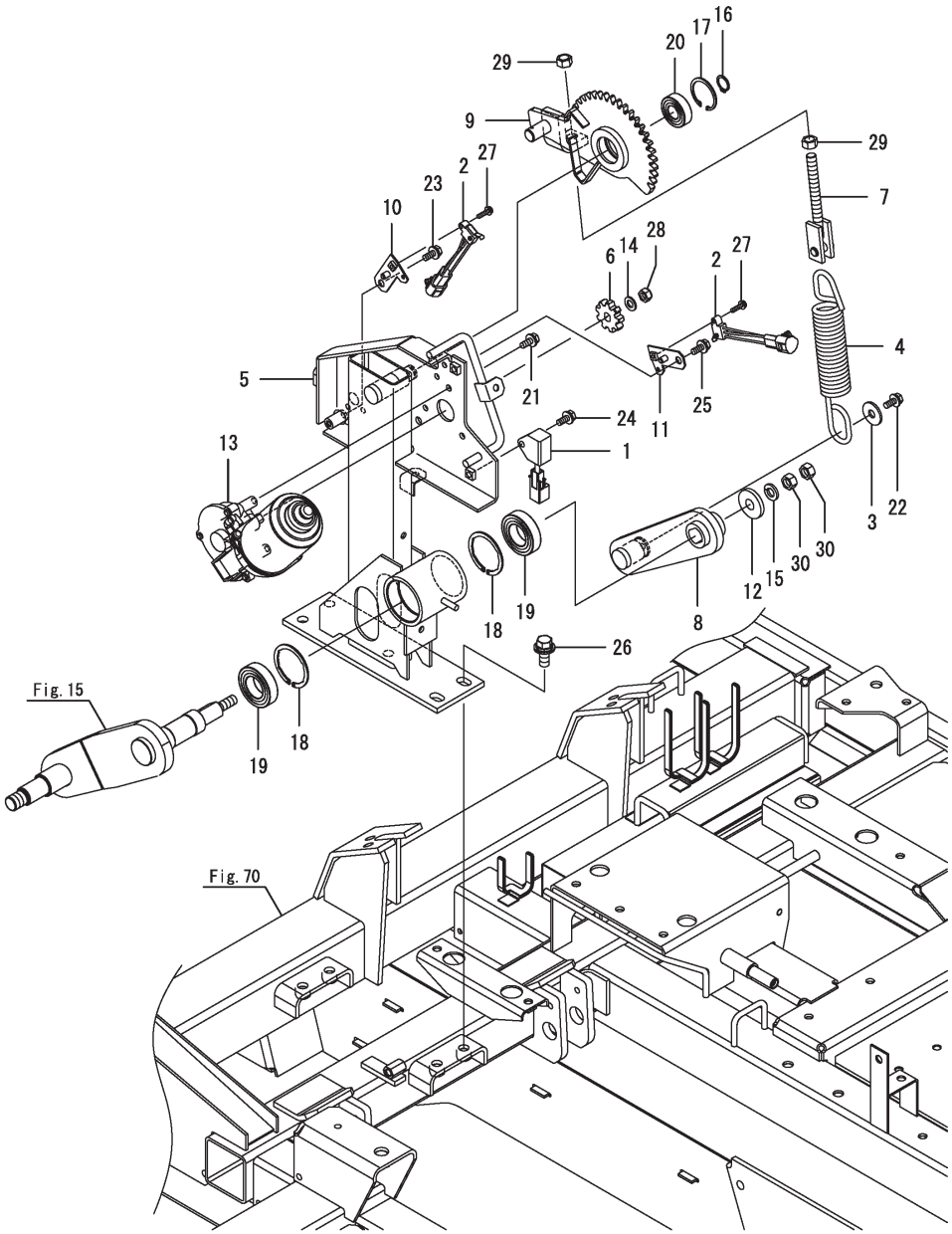

No.	ﾚﾍﾞﾙ	部品番号	部品名称	数量 (A)	(B)	(C)	(D)	(E)	(F)	I	R
1	1	1E6681-05010	ｱﾌﾞｿｰﾊﾞ(ｻｰｼﾞ	1							
2	1	1C7102-07500	ｽｲｯﾁ(ﾏｲｸﾛ-O	2							
3	1	1C6140-47210	ﾜｯｼｬ(9X32X3.2	1							
4	1	1E6A80-56050	ﾊﾞﾈ 27X200	1							
5	1	1E6A80-56303	ｽﾀﾝﾄﾞCMP(ｸﾗｯﾁ	1							
6	1	1E6A80-56380	Dｸﾗｯﾁｷﾞﾔ 9	1							
7	1	1E6A80-56550	Dﾃﾝｼｮﾝﾛｯﾄﾞ	1							
8	1	1E6A80-56650	ﾘﾝｸｱｰﾑ	1							
9	1	1E6A80-56702	ﾚﾊﾞｰ(Dｸﾗｯﾁ	1							
10	1	1E6A80-56801	ｽｲｯﾁﾄﾘｯｹｻﾞ A	1							
11	1	1E6A80-56851	ｽｲｯﾁﾄﾘｯｹｻﾞ B	1							
12	1	1E6150-73410	ﾜｯｼｬ(12334.5	1							
13	1	1E6A80-81600	ﾓｰﾀ(DCﾓｰﾀ	1							
14	1	22117-080000	ｻﾞｶﾞﾈ(ｺﾏﾙ 8	1							
15	1	22217-100000	ﾊﾞﾈｻﾞｶﾞﾈ(10	1							
16	1	22242-000150	ﾄﾒﾜC(ｼﾞｸ 15	1							
17	1	22252-000350	ﾄﾒﾜC(ｱﾅ 35	1							
18	1	22252-000471	ﾄﾒﾜC(ｱﾅ 47	2							
19	1	24104-060054	ﾍﾞｱﾘﾝｸﾞ(ﾎﾞｰﾙ 6005UU	2							
20	1	24104-062024	ﾍﾞｱﾘﾝｸﾞ(ﾎﾞｰﾙ 6202UU	1							
21	1	26014-060162	ﾎﾞﾙﾄ(ﾋﾗ+ﾊﾞﾈ 6X16	3							
22	1	26014-060162	ﾎﾞﾙﾄ(ﾋﾗ+ﾊﾞﾈ 6X16	1							
23	1	26014-060162	ﾎﾞﾙﾄ(ﾋﾗ+ﾊﾞﾈ 6X16	1							
24	1	26014-060162	ﾎﾞﾙﾄ(ﾋﾗ+ﾊﾞﾈ 6X16	1							
25	1	26014-060162	ﾎﾞﾙﾄ(ﾋﾗ+ﾊﾞﾈ 6X16	1							
26	1	26014-100252	ﾎﾞﾙﾄ(ﾋﾗ+ﾊﾞﾈ 10X25	4							
27	1	26023-040162	ﾅﾍﾞｺﾈｼﾞ(ﾋﾗ+ﾊﾞﾈ M4X16	2							
28	1	26346-080002	Uﾅｯﾄ(M8	1							
29	1	26717-100002	ﾅｯﾄ(M10	2							
30	1	26717-100002	ﾅｯﾄ(M10	2							

N:旧 ⇄ 新, Q:旧 ⇄ 新, R:旧 ⇄ 新, S:旧 ⇄ 新, W:追加, Z:廃止, F:セット互換, K:個数変更

Copyright (C) 2016 YANMAR CO., LTD. All RightsReserved.

Fig.17. パーキングブレーキ

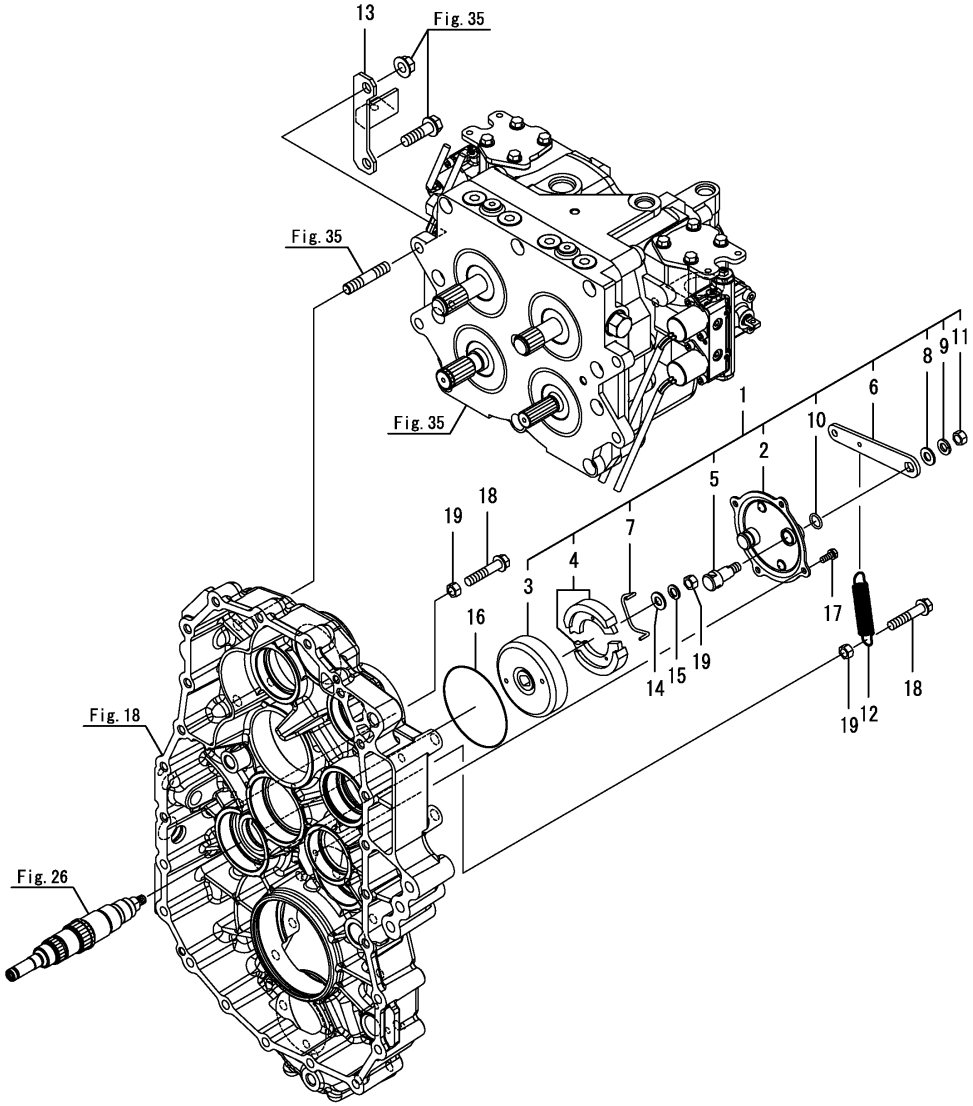

(A)=DS1C-610R,100
(B)=
(C)=
(D)=
(E)=
(F)=

No.	ﾚﾍﾞﾙ	部品番号	部品名称	数量 (A)	(B)	(C)	(D)	(E)	(F)	I	R
1	1	187A13-52200	ﾌﾞﾚｰｷ ASY	1							
2	2	187A13-52220	ﾌﾞﾚｰｷｶﾊﾞｰ	1							
3	2	187A13-52240	ﾄﾞﾗﾑ(ﾌﾞﾚｰｷ CMP	1							
4	2	187A13-52250	ﾌﾞﾚｰｷｼｭｰ SET	1							
5	2	1E6140-52260	Pﾌﾞﾚｰｷｶﾑｼｬﾌﾄ	1							
6	2	187A13-52280	ﾚﾊﾞｰ(ﾌﾞﾚｰｷ	1							
7	2	1E6140-52280	P.B.ｼｭｰﾓﾄﾞｼﾊﾞﾈ	1							
8	2	22137-100000	ｻﾞｶﾞﾈ(ﾐｶﾞｷ 10	1							
9	2	22217-100000	ﾊﾞﾈｻﾞｶﾞﾈ(10	1							
10	2	24311-000140	Oﾘﾝｸﾞ(1AP14.0	1							
11	2	26716-100002	ﾅｯﾄ(M10	1							
12	1	1E8650-52340	ﾓﾄﾞｼﾊﾞﾈ	1							
13	1	187A13-52420	ｱｳﾀｳｹ CMP	1							
14	1	22137-100000	ｻﾞｶﾞﾈ(ﾐｶﾞｷ 10	1							
15	1	22287-100000	ｽｰﾊﾟｰﾛｯｸｻﾞｶﾞﾈ(10	1							
16	1	24341-001000	Oﾘﾝｸﾞ(1AS100.0	1							
17	1	26016-060162	ﾎﾞﾙﾄ(ｽｰﾊﾟﾛｯｸ 6X16	4							
18	1	26106-100502	ﾂﾊﾞﾎﾞﾙﾄ(10X50	2							
19	1	26716-100002	ﾅｯﾄ(M10	3							

N:旧 ←○/×→ 新， Q:旧 ←×/○→ 新， R:旧 ←○/○→ 新， S:旧 ←×/×→ 新， W:追加， Z:廃止， F:セット互換， K:個数変更

Copyright (C) 2016 YANMAR CO., LTD. All RightsReserved.

Fig.18. ミッションケース

(A)=DS1C-610R,100
(B)=
(C)=
(D)=
(E)=
(F)=

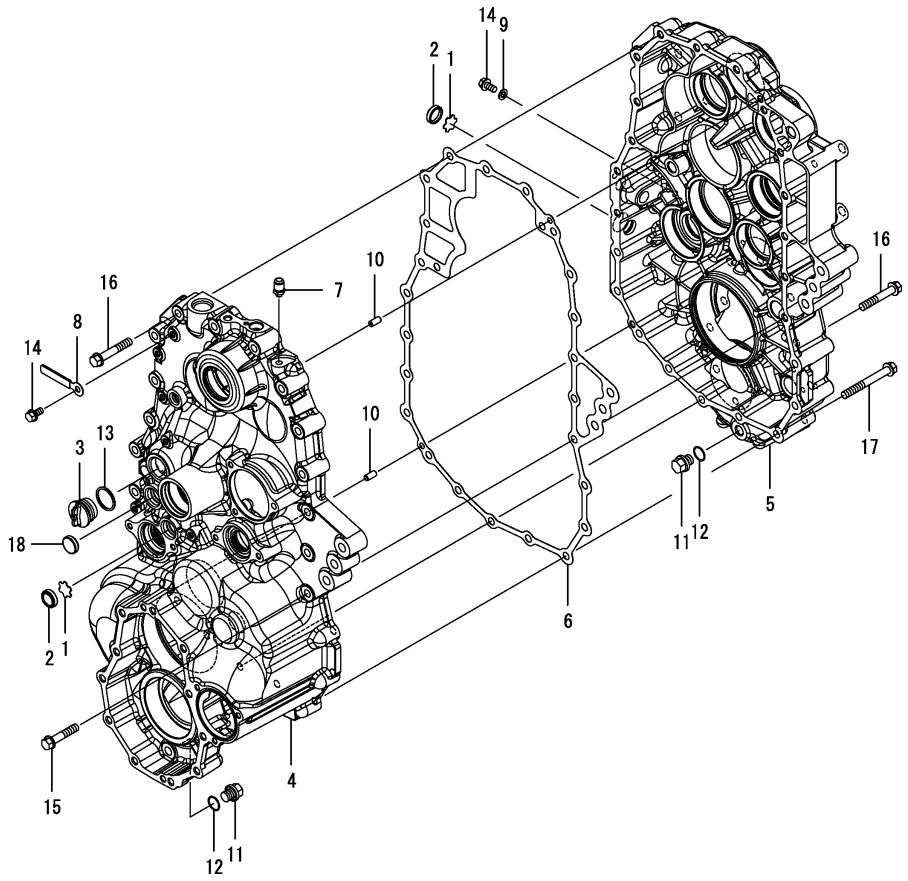

No.	ﾚﾍﾞﾙ	部品番号	部品名称	数量 (A)	(B)	(C)	(D)	(E)	(F)	I	R
1	1	198071-24350	ﾌﾟﾚｰﾄ(ｹﾝﾕﾏﾄﾞ	2							
2	1	1A1040-28470	ｳｨﾝﾄﾞｳ(ｹﾝﾕ 25	2							
3	1	194850-42500	ｷｬｯﾌﾟ(ｵｲﾙ 33	1							
4	1	187A13-53012	ｹｰｽ(ﾐﾂｼﾖﾝ L	1							
5	1	187A13-53041	ﾐﾂｼﾖﾝｹｰｽ(R	1							
6	1	187A13-53070	PK(ﾐﾂｼﾖﾝｹｰｽ	1							
7	1	1E6681-56621	ﾌﾞﾘｰｻﾞ	1							
8	1	105430-67110	ｸﾗﾝﾌﾟ(ｺｰﾄﾞ	7							
9	1	22190-080000	ｼｰﾙﾜｯｼｬｰ(ﾎﾞﾙﾄﾖｳ 8	1							
10	1	22312-080160	ﾍｲｺｳﾋﾟﾝ(M8X16	2							
11	1	23491-140002	ﾄﾞﾚﾝﾌﾟﾗｸﾞ(14	2							
12	1	24311-000160	Oﾘﾝｸﾞ(1AP16.0	2							
13	1	24321-000300	Oﾘﾝｸﾞ(1AG30.0	1							
14	1	26106-080162	ﾂﾊﾞﾎﾞﾙﾄ(8X16	8							
15	1	26106-100502	ﾂﾊﾞﾎﾞﾙﾄ(10X50	3							
16	1	26106-100602	ﾂﾊﾞﾎﾞﾙﾄ(10X60	12							
17	1	26106-100852	ﾂﾊﾞﾎﾞﾙﾄ(10X85	8							
18	1	27260-250000	ﾎﾞｱﾌﾟﾗｸﾞ(25	1							

備考
＊ミッションケース仕組=787A13-50011

N:旧 新， Q:旧 新， R:旧 新， S:旧 新， W:追加， Z:廃止， F:セット互換， K:個数変更

Copyright (C) 2016 YANMAR CO., LTD. All RightsReserved.

Fig.19. センサー

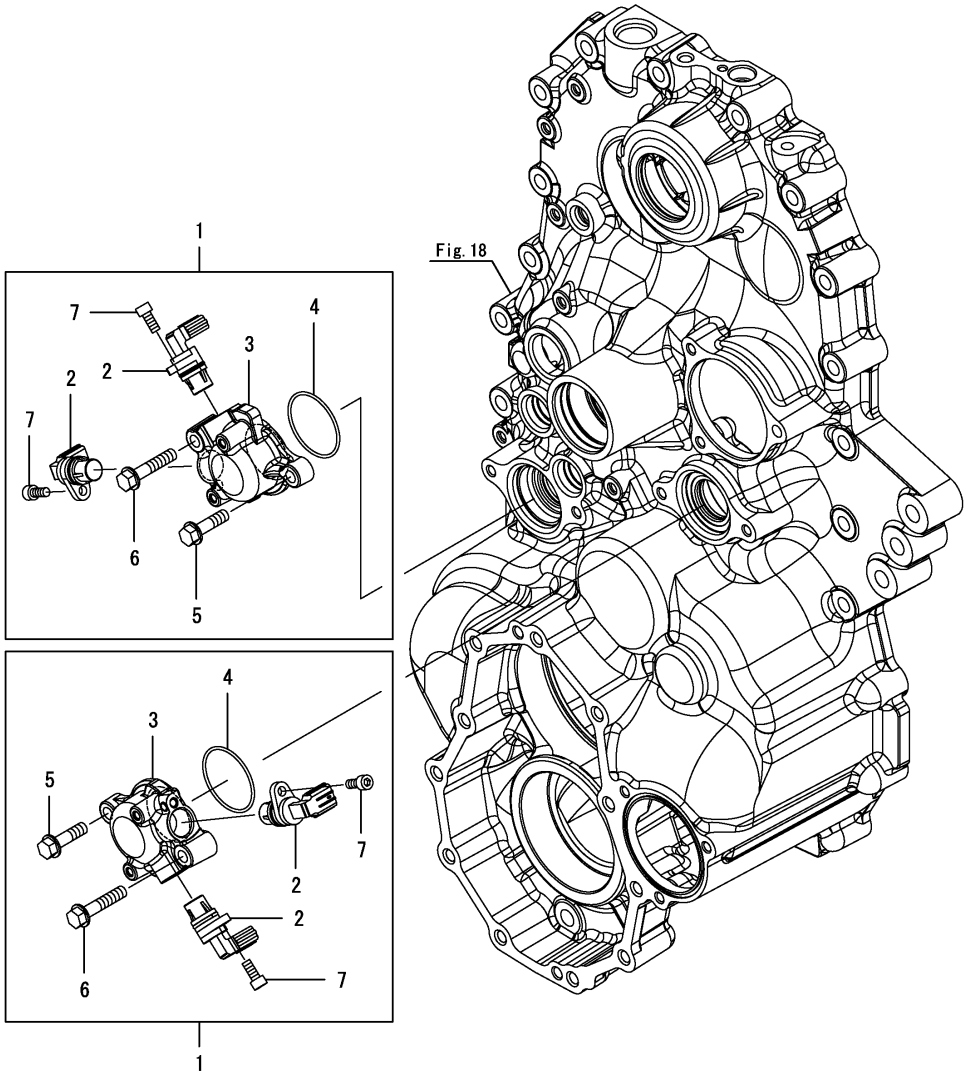

(A)=DS1C-610R,100 (D)=
(B)= (E)=
(C)= (F)=

No.	ﾚﾍﾞﾙ	部品番号	部品名称	数量 (A)	(B)	(C)	(D)	(E)	(F)	I	R
1	1	187A13-53350	ｹｰｽ(ｾﾝｻ ASY	2							
2	2	1A7180-52610	ｾﾝｻ(ｶｲﾃﾝ Oｹﾝｼﾕﾂ	4							
3	2	187A13-53360	ｹｰｽ(ｾﾝｻ	2							
4	2	24341-000460	Oﾘﾝｸﾞ(1AS46.0	2							
5	2	26106-080302	ﾂﾊﾞﾎﾞﾙﾄ(8X30	2							
6	2	26106-080402	ﾂﾊﾞﾎﾞﾙﾄ(8X40	2							
7	2	26450-060142	6ｶｸｱﾅﾎﾞﾙﾄ(M6X14	4							

N:旧 ⇄ 新， Q:旧 ⇄ 新， R:旧 ⇄ 新， S:旧 ⇄ 新， W:追加， Z:廃止， F:セット互換， K:個数変更

Copyright (C) 2016 YANMAR CO., LTD. All RightsReserved.

Fig.20. 車軸ケース

(A)=DS1C-610R,100
(B)=
(C)=
(D)=
(E)=
(F)=

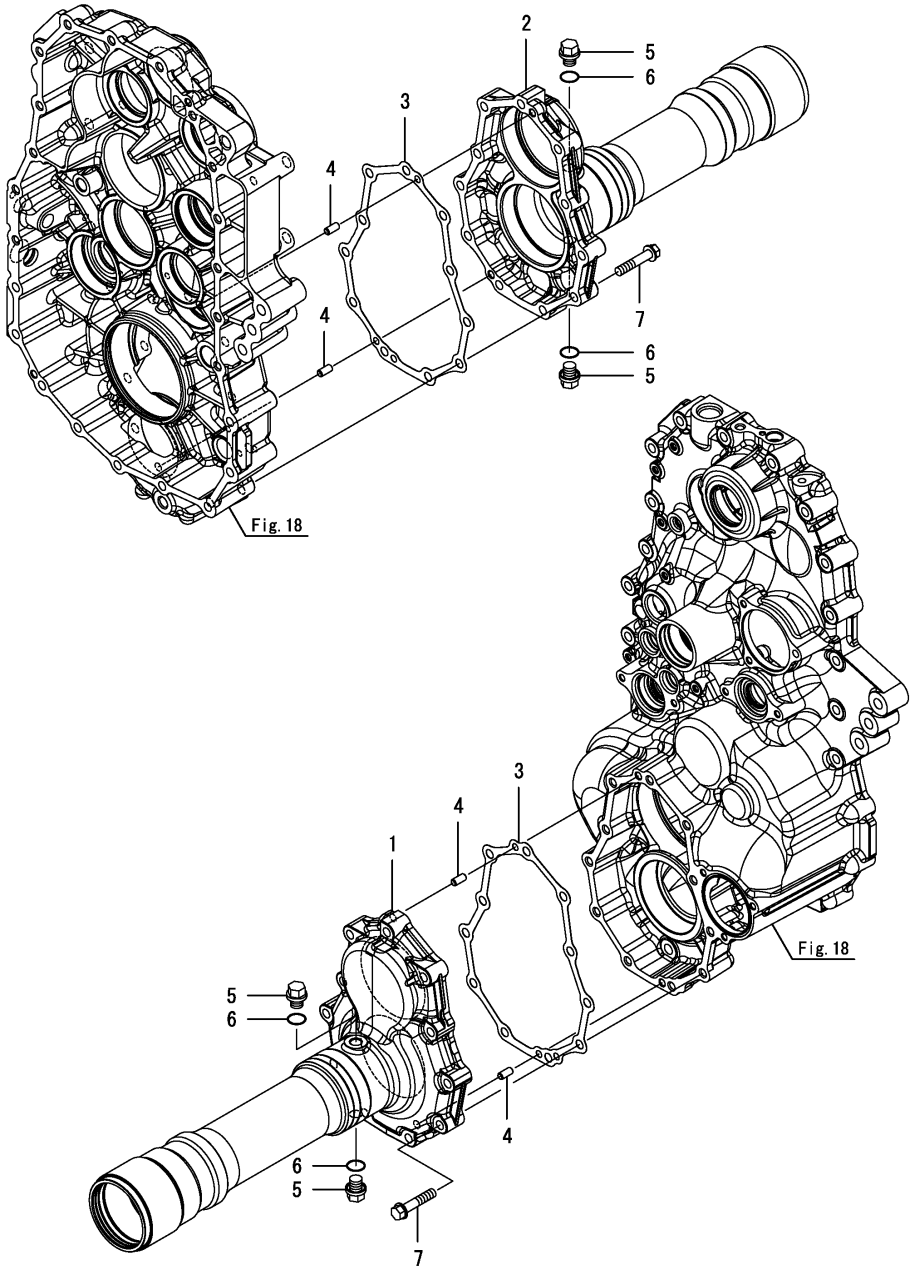

No.	ﾚﾍﾞﾙ	部品番号	部品名称	数量 (A)	(B)	(C)	(D)	(E)	(F)	I	R
1	1	187A13-53451	ｱｸｽﾙｹｰｽ L	1							
2	1	187A13-53461	ｱｸｽﾙｹｰｽ R	1							
3	1	187A13-53470	PK(ｱｸｽﾙｹｰｽ	2							
4	1	22312-080160	ﾍｲｺｳﾋﾟﾝ(M8X16	4							
5	1	23491-140002	ﾄﾞﾚﾝﾌﾟﾗｸﾞ(14	4							
6	1	24311-000160	Oﾘﾝｸﾞ(1AP16.0	4							
7	1	26106-100502	ﾂﾊﾞﾎﾞﾙﾄ(10X50	22							

N:旧 ←○ ×→ 新， Q:旧 ←× ○→ 新， R:旧 ←○ ○→ 新， S:旧 ←× ×→ 新， W:追加， Z:廃止， F:セット互換， K:個数変更

Copyright (C) 2016 YANMAR CO., LTD. All RightsReserved.

Fig.21. 入力軸

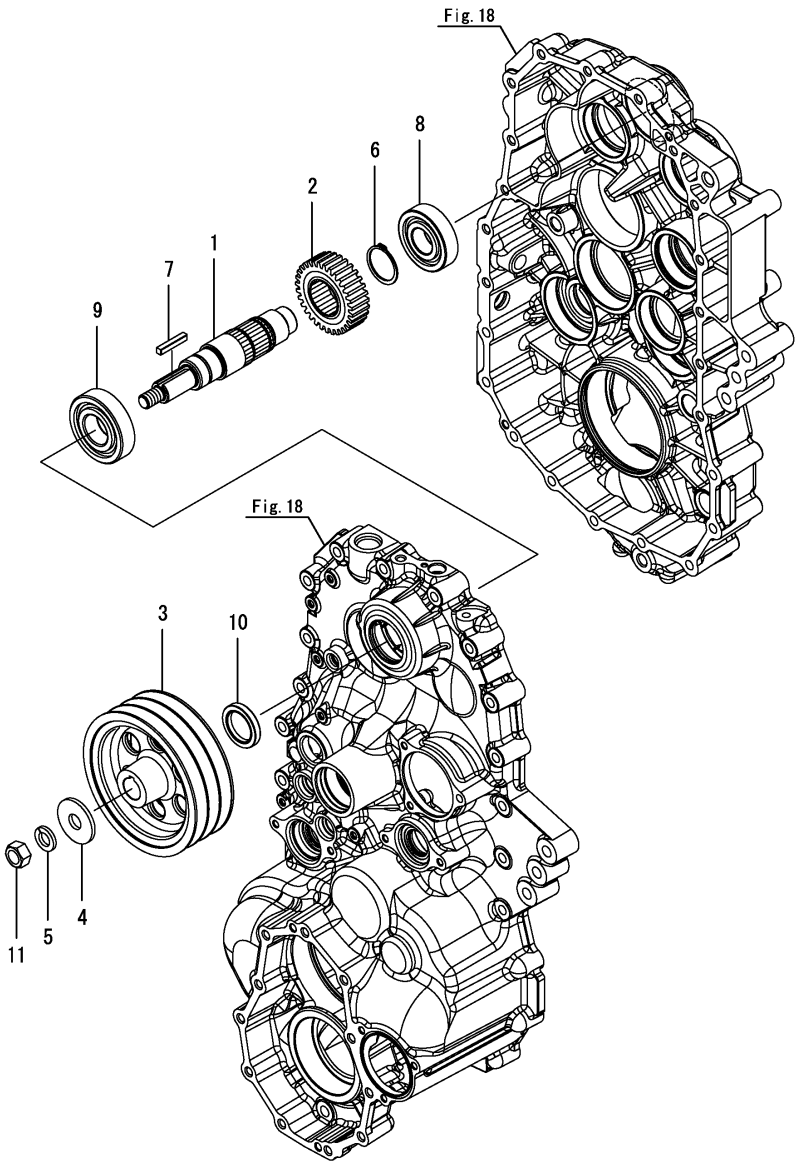

(A)=DS1C-610R,100
(B)=
(C)=
(D)=
(E)=
(F)=

No.	ﾚﾍﾞﾙ	部品番号	部品名称	数量 (A)	(B)	(C)	(D)	(E)	(F)	I	R
1	1	187A13-54010	ﾆｭｳﾘｮｸｼﾞｸ	1							
2	1	187A13-54030	ｷﾞﾔ31T	1							
3	1	187A13-54050	Vﾌﾟｰﾘ 169-B3	1							
4	1	22157-160000	ｻﾞｶﾞﾈ(ﾀﾞｲﾏﾙ 16	1							
5	1	22217-160000	ﾊﾞﾈｻﾞｶﾞﾈ(16	1							
6	1	22242-000400	ﾄﾒﾜC(ｼﾞｸ 40	1							
7	1	22551-070400	ｷｰ(7X40	1							
8	1	24101-063064	ﾍﾞｱﾘﾝｸﾞ(ﾎﾞｰﾙ 6306	1							
9	1	24101-063074	ﾍﾞｱﾘﾝｸﾞ(ﾎﾞｰﾙ 6307	1							
10	1	24421-355008	ｵｲﾙｼｰﾙ(TC355008	1							
11	1	26737-160002	ﾅｯﾄ(ﾎｿ M16	1							

N:旧 新, Q:旧 新, R:旧 新, S:旧 新, W:追加, Z:廃止, F:セット互換, K:個数変更

Copyright (C) 2016 YANMAR CO., LTD. All RightsReserved.

Fig.22. 走行駆動軸(1番)

(A)=DS1C-610R,100 (D)=
(B)= (E)=
(C)= (F)=

No.	ﾚﾍﾞﾙ	部品番号	部品名称	数量 (A)	(B)	(C)	(D)	(E)	(F)	I	R
1	1	187A13-54100	ｷﾞﾔ30T(D1	1							
2	1	24101-060074	ﾍﾞｱﾘﾝｸﾞ(ﾎﾞｰﾙ 6007	1							
3	1	24101-062074	ﾍﾞｱﾘﾝｸﾞ(ﾎﾞｰﾙ 6207	1							

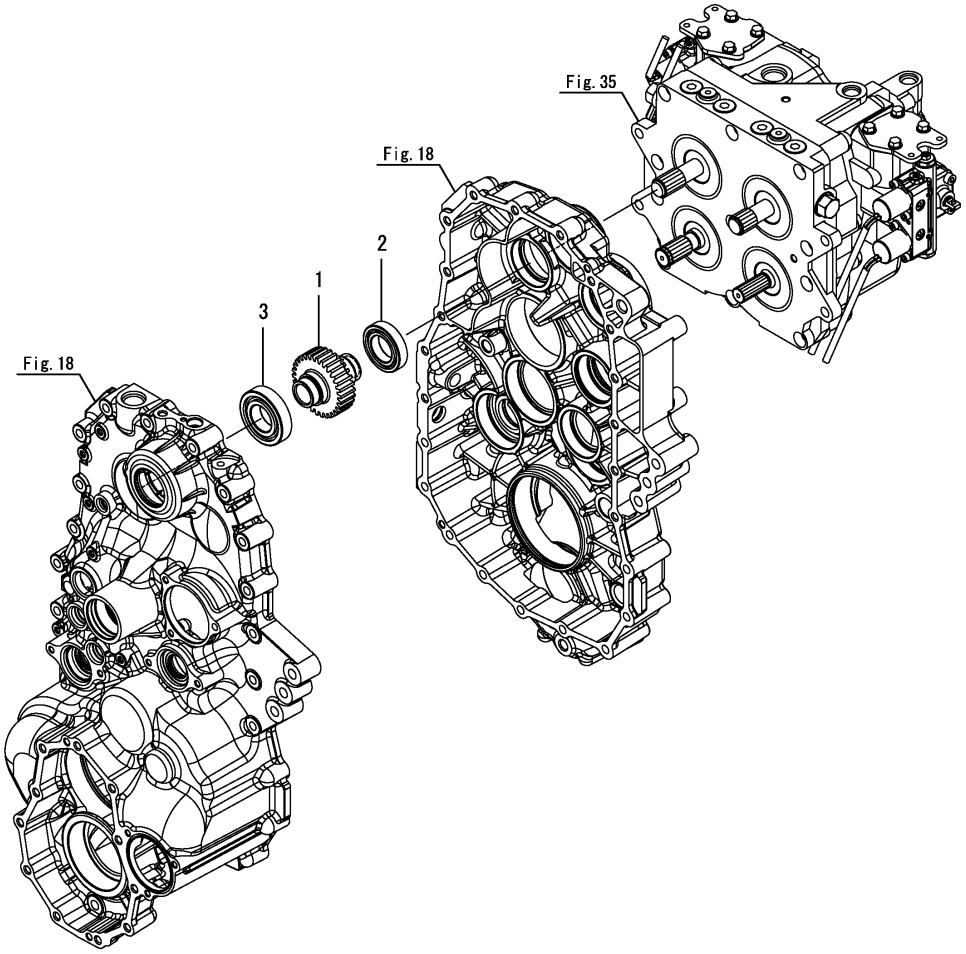

N:旧 新, Q:旧 新, R:旧 新, S:旧 新, W:追加, Z:廃止, F:セット互換, K:個数変更

Copyright (C) 2016 YANMAR CO., LTD. All RightsReserved.

Fig.23. 旋回駆動軸(1番)

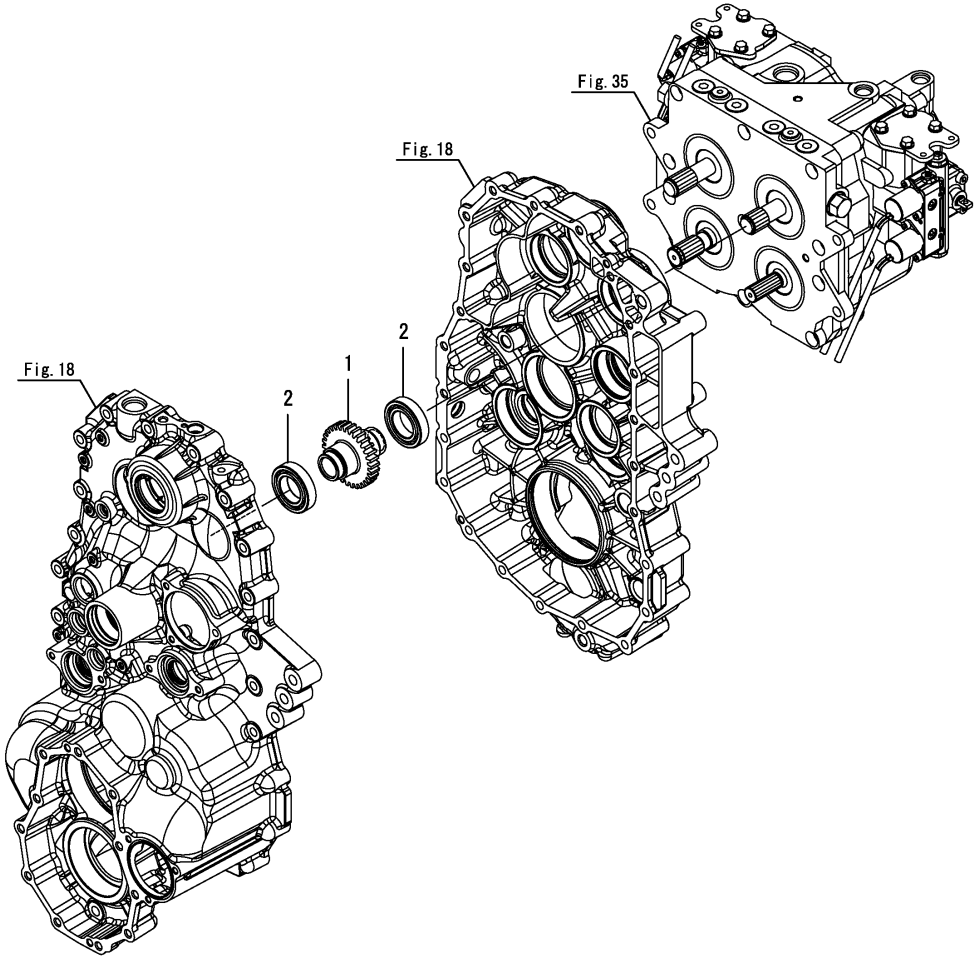

(A)=DS1C-610R,100 (D)=
(B)= (E)=
(C)= (F)=

No.	ﾚﾍﾞﾙ	部品番号	部品名称	数量 (A)	(B)	(C)	(D)	(E)	(F)	I	R
1	1	187A13-54130	ｷﾞﾔ30T(S1	1							
2	1	24101-060074	ﾍﾞｱﾘﾝｸﾞ(ﾎﾞｰﾙ 6007	2							

N:旧 新, Q:旧 新, R:旧 新, S:旧 新, W:追加, Z:廃止, F:セット互換, K:個数変更

Copyright (C) 2016 YANMAR CO., LTD. All RightsReserved.

Fig.24. 走行駆動軸（2番）

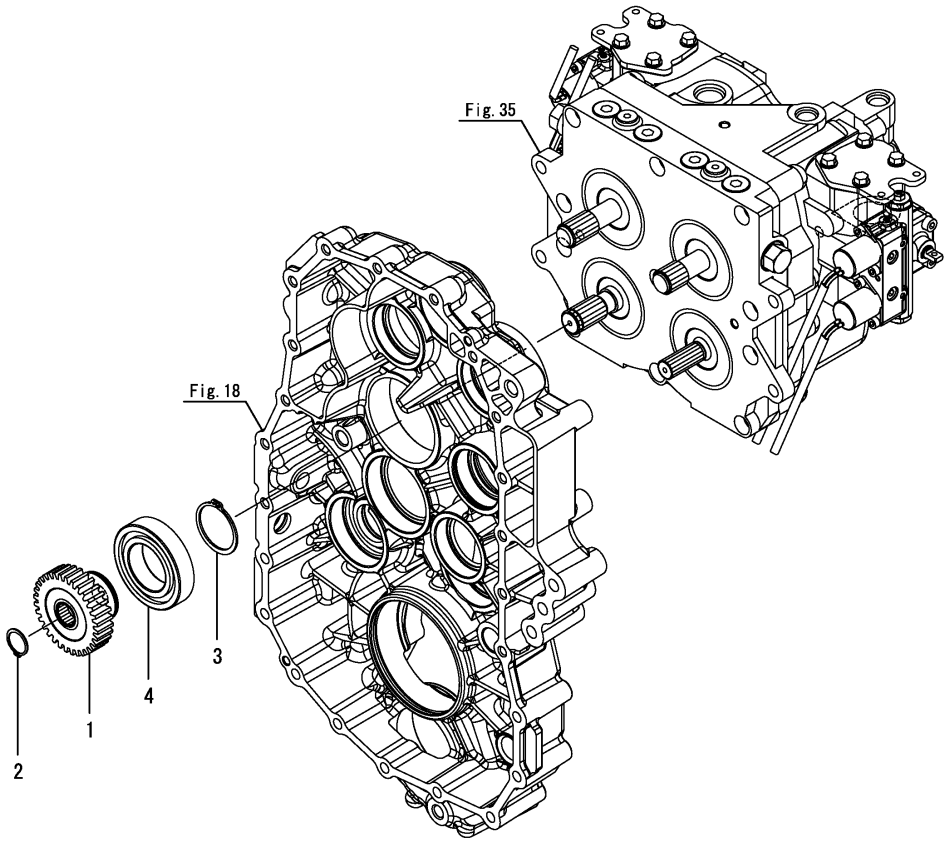

(A)=DS1C-610R,100 (D)=
(B)= (E)=
(C)= (F)=

No.	ﾚﾍﾞﾙ	部品番号	部品名称	数量 (A)	(B)	(C)	(D)	(E)	(F)	I	R
1	1	187A13-54200	ｷﾞﾔ32T(D2	1							
2	1	22242-000240	ﾄﾒﾜC(ｼﾞｸ 24	1							
3	1	22242-000500	ﾄﾒﾜC(ｼﾞｸ 50	1							
4	1	24101-062104	ﾍﾞｱﾘﾝｸﾞ(ﾎﾞｰﾙ 6210	1							

N:旧 新， Q:旧 新， R:旧 新， S:旧 新， W:追加， Z:廃止， F:セット互換， K:個数変更

Copyright (C) 2016 YANMAR CO., LTD. All RightsReserved.

Fig.25. 走行駆動軸(3番)

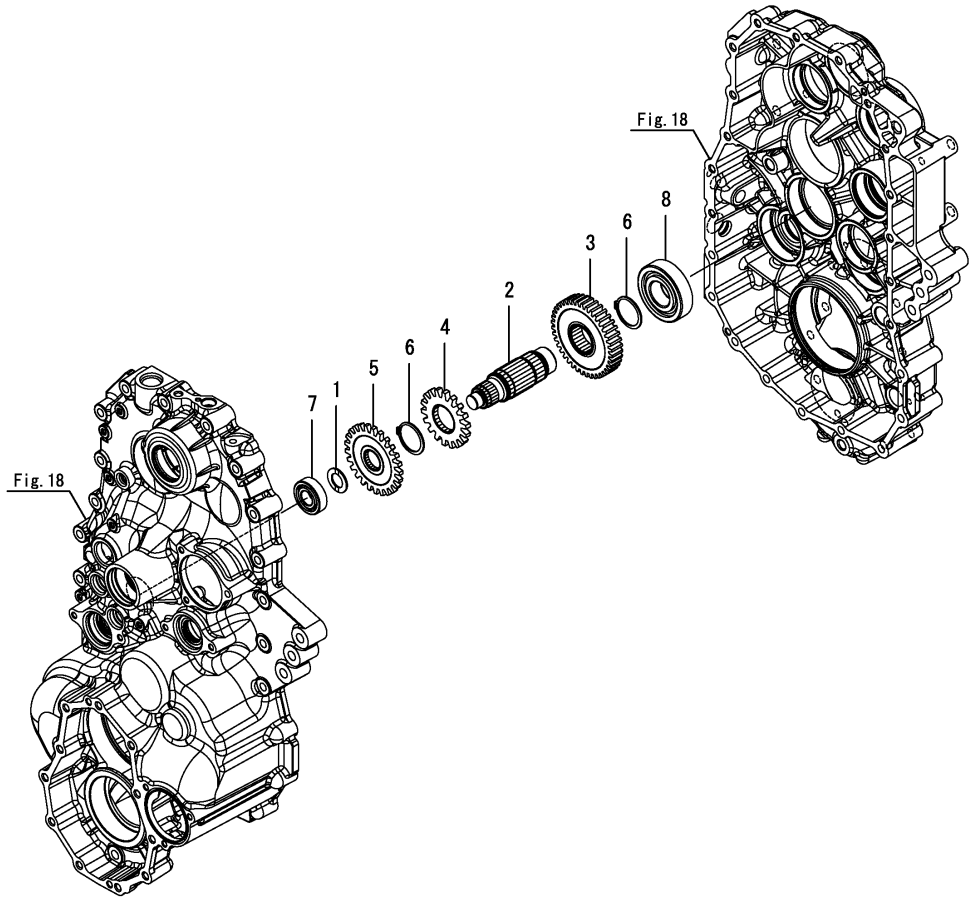

(A)=DS1C-610R,100 (D)=
(B)= (E)=
(C)= (F)=

No.	ﾚﾍﾞﾙ	部品番号	部品名称	数量 (A)	(B)	(C)	(D)	(E)	(F)	I	R
1	1	1N3590-25430	ｽﾗｽﾄﾜｯｼｬ 20X34X2	1							
2	1	187A13-54300	D3 ｼﾞｸ	1							
3	1	187A13-54310	Hｷﾞｬ 40T	1							
4	1	187A13-54330	Lｷﾞｬ 18T	1							
5	1	187A13-54350	ｷﾞｬ 25T(D3	1							
6	1	22242-000400	ﾄﾒﾜC(ｼﾞｸ 40	2							
7	1	24101-062044	ﾍﾞｱﾘﾝｸﾞ(ﾎﾞｰﾙ 6204	1							
8	1	24101-063074	ﾍﾞｱﾘﾝｸﾞ(ﾎﾞｰﾙ 6307	1							

N:旧 ←○ ×→ 新, Q:旧 ←× ○→ 新, R:旧 ←○ ○→ 新, S:旧 ←× ×→ 新, W:追加, Z:廃止, F:セット互換, K:個数変更

Copyright (C) 2016 YANMAR CO., LTD. All RightsReserved.

Fig.26. 走行駆動軸(4番)

(A)=DS1C-610R,100
(B)=
(C)=
(D)=
(E)=
(F)=

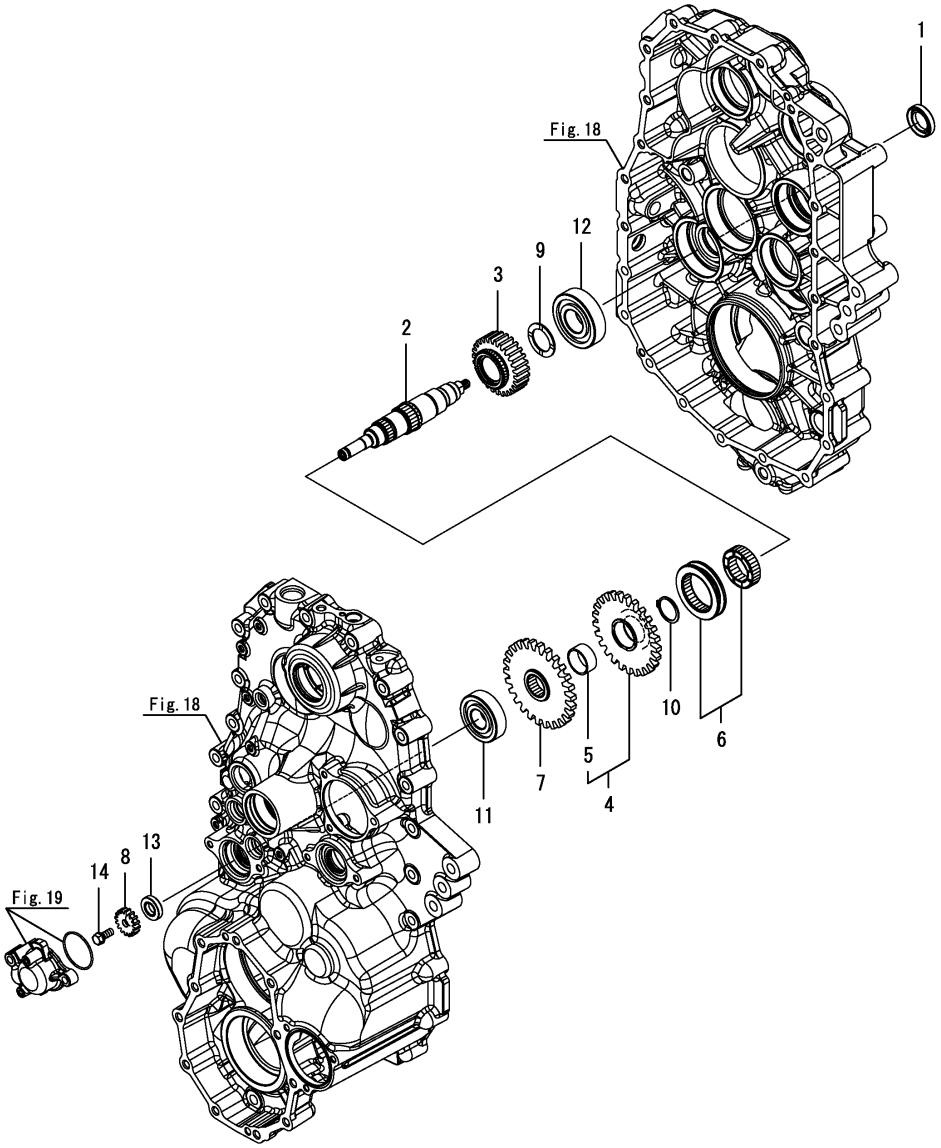

No.	ﾚﾍﾞﾙ	部品番号	部品名称	数量 (A)	(B)	(C)	(D)	(E)	(F)	I	R
1	1	148605-51080	ｵｲﾙｼｰﾙ(25X40X8	1							
2	1	187A13-54400	D4ｼﾞｸ	1							
3	1	187A13-54410	Hｷﾞﾔ 27T	1							
4	1	187A13-54440	Lｷﾞﾔ 25T CMP	1							
5	2	24550-030150	ﾄﾞﾗｲﾌﾞﾂｼｭ(30X15	1							
6	1	187A13-54450	ｼﾌﾀｰｾｯﾄ	1							
7	1	187A13-54480	ｷﾞﾔ26T(D4	1							
8	1	187A13-54500	ｷﾞﾔ(ｾﾝｻ 16T	1							
9	1	1E8540-55130	ｶﾗｰ 31X38X2	1							
10	1	22242-000300	ﾄﾒﾜC(ｼﾞｸ 30	1							
11	1	24101-063054	ﾍﾞｱﾘﾝｸﾞ(ﾎﾞｰﾙ 6305	1							
12	1	24101-063064	ﾍﾞｱﾘﾝｸﾞ(ﾎﾞｰﾙ 6306	1							
13	1	24421-153007	ｵｲﾙｼｰﾙ(TC153007	1							
14	1	26016-080202	ﾎﾞﾙﾄ(ｽｰﾊﾟﾛｯｸ 8X20	1							

N:旧 新, Q:旧 新, R:旧 新, S:旧 新, W:追加, Z:廃止, F:セット互換, K:個数変更

Copyright (C) 2016 YANMAR CO., LTD. All RightsReserved.

Fig.27. PTOシャフト

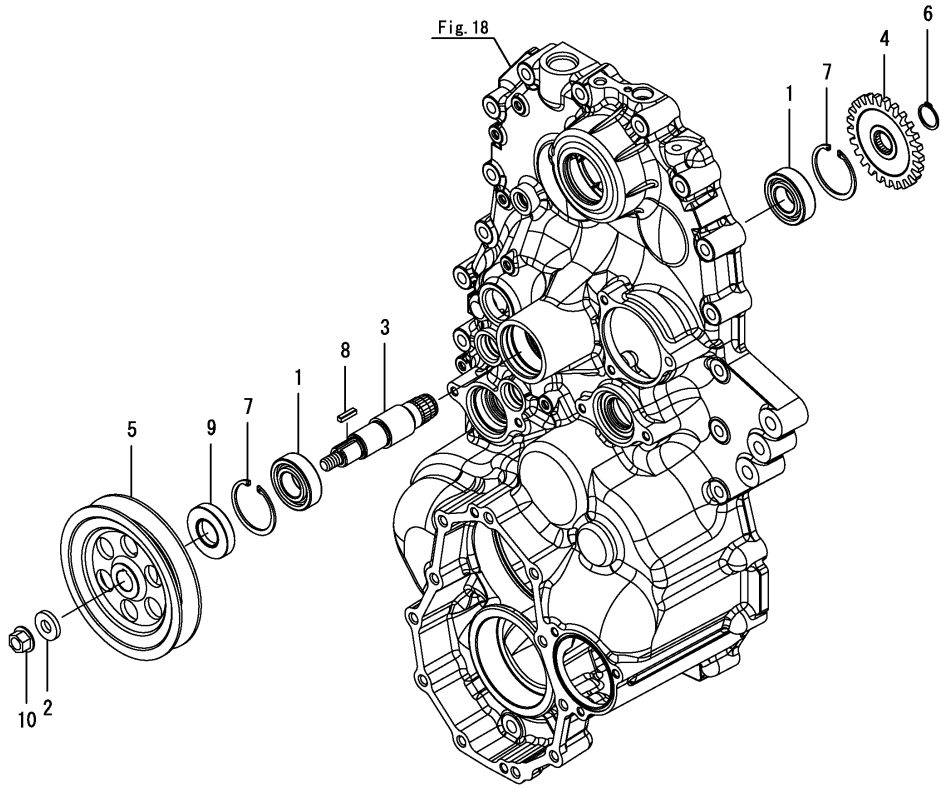

(A)=DS1C-610R,100
(B)=
(C)=
(D)=
(E)=
(F)=

No.	ﾚﾍﾞﾙ	部品番号	部品名称	数量 (A)	(B)	(C)	(D)	(E)	(F)	I	R
1	1	192180-25990	ﾍﾞｱﾘﾝｸﾞ 205RSH2	2							
2	1	1E6690-35500	ﾜｯｼｬ(12X28X4.5	1							
3	1	187A13-54600	PTOｼﾞｸ	1							
4	1	187A13-54610	PTOｷﾞﾔ25T	1							
5	1	187A13-54651	Vﾌﾟ-ﾘ 154 C	1							
6	1	22242-000220	ﾄﾒﾜC(ｼﾞｸ 22	1							
7	1	22252-000520	ﾄﾒﾜC(ｱﾅ 52	2							
8	1	22551-050200	ｷ-(5X20	1							
9	1	24421-255210	ｵｲﾙｼｰﾙ(TC255210	1							
10	1	26366-120002	ﾂﾊﾞﾂｷﾅﾂﾄ(M12	1							

N:旧 ←○ ×→ 新， Q:旧 ←× ○→ 新， R:旧 ←○ ○→ 新， S:旧 ←× ×→ 新， W:追加， Z:廃止， F:セット互換， K:個数変更

Copyright (C) 2016 YANMAR CO., LTD. All RightsReserved.

Fig.28. 旋回駆動軸（2番）

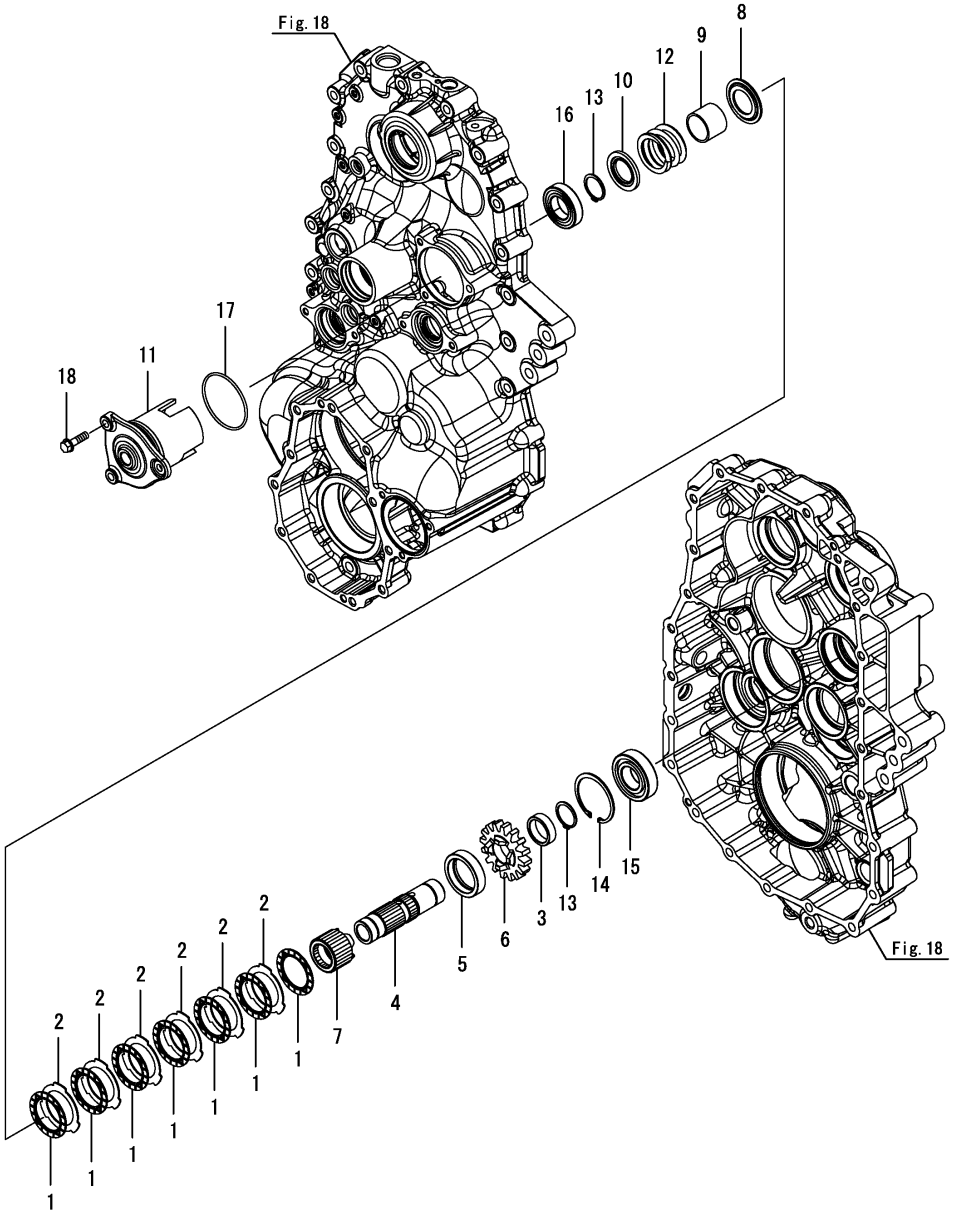

(A)=DS1C-610R,100
(B)=
(C)=
(D)=
(E)=
(F)=

No.	ﾚﾍﾞﾙ	部品番号	部品名称	数量 (A)	(B)	(C)	(D)	(E)	(F)	I	R
1	1	1E8770-52280	ﾌﾟﾚｰﾄ(ﾌﾘｸｼｮﾝ 60	7							
2	1	1E8770-52290	ﾌﾟﾚｰﾄ(ｽﾁｰﾙ 1.52T	6							
3	1	187A13-55000	ﾀﾞﾝﾂｷｶﾗ-11 C	1							
4	1	187A13-55030	S2ｼﾞｸ	1							
5	1	187A03-55040	ｶﾗｰ43X57X13.5	1							
6	1	187A13-55040	Sｷﾞﾔ16T(S2	1							
7	1	187A13-55050	ｶﾑｶﾗ-	1							
8	1	187A03-55060	ｶﾗ-(ﾀﾞﾝﾂｷ	1							
9	1	187A13-55080	ｶﾗ-32.9X38X30	1							
10	1	187A03-55090	ｶﾗ-(ﾀﾞﾝﾂｷ2	1							
11	1	187A13-55101	ｾﾝｶｲﾌﾞﾚｰｷｹｰｽ S2	1							
12	1	187A13-55120	ﾊﾞﾈ(Sﾌﾞﾚｰｷ	1							
13	1	22242-000300	ﾄﾒﾜC(ｼﾞｸ 30	2							
14	1	22252-000620	ﾄﾒﾜC(ｱﾅ 62	1							
15	1	24101-062064	ﾍﾞｱﾘﾝｸﾞ(ﾎﾞｰﾙ 6206	1							
16	1	24105-060064	ﾍﾞｱﾘﾝｸﾞ(ﾎﾞｰﾙ 6006Z	1							
17	1	24321-000700	Oﾘﾝｸﾞ(1AG70.0	1							
18	1	26106-080302	ﾂﾊﾞﾎﾞﾙﾄ(8X30	3							

N:旧 ←○ ×→ 新， Q:旧 ←× ○→ 新， R:旧 ←○ ○→ 新， S:旧 ←× ×→ 新， W:追加， Z:廃止， F:セット互換， K:個数変更

Copyright (C) 2016 YANMAR CO., LTD. All RightsReserved.

Fig.29. 旋回駆動軸(3番)

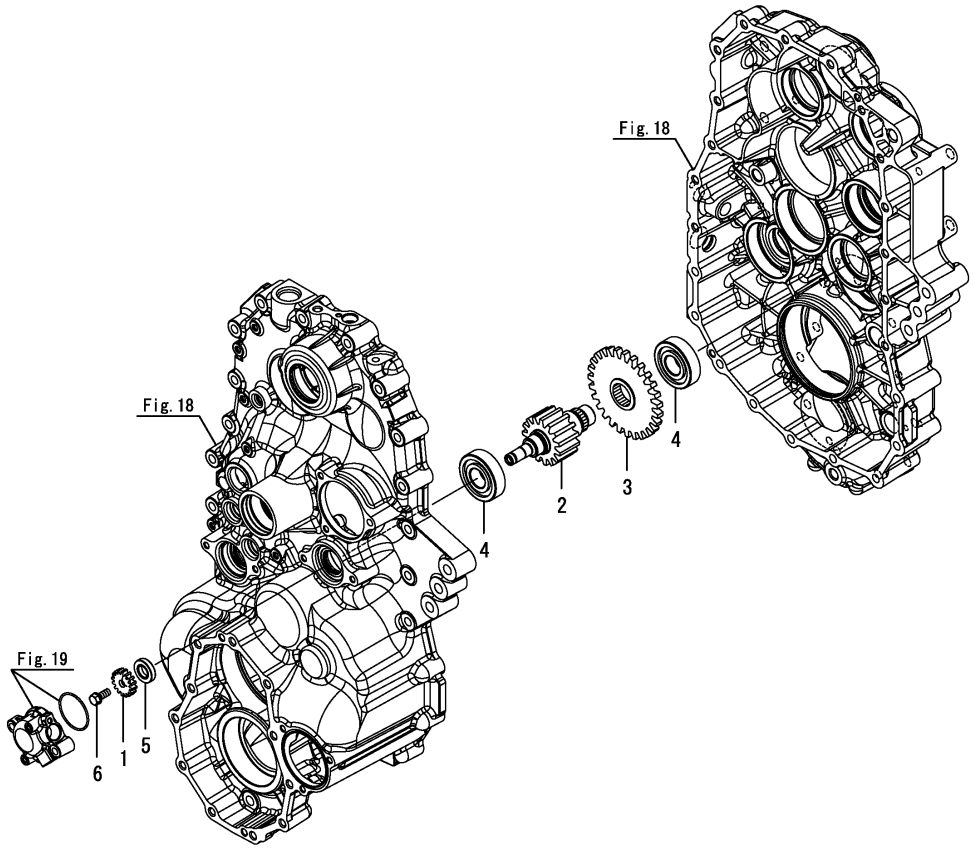

(A)=DS1C-610R,100 (D)=
(B)= (E)=
(C)= (F)=

No.	ﾚﾍﾞﾙ	部品番号	部品名称	数量 (A)	(B)	(C)	(D)	(E)	(F)	I	R
1	1	187A13-54500	ｷﾞﾔ(ｾﾝｻ 16T	1							
2	1	187A13-55150	S3ｼﾞｸ	1							
3	1	187A13-55160	ｷﾞﾔ 27T(S3	1							
4	1	24101-063054	ﾍﾞｱﾘﾝｸﾞ(ﾎﾞｰﾙ 6305	2							
5	1	24421-153007	ｵｲﾙｼｰﾙ(TC153007	1							
6	1	26016-080202	ﾎﾞﾙﾄ(ｽｰﾊﾟﾛｯｸ 8X20	1							

N:旧 新, Q:旧 新, R:旧 新, S:旧 新, W:追加, Z:廃止, F:セット互換, K:個数変更

Copyright (C) 2016 YANMAR CO., LTD. All RightsReserved.

Fig.30. 旋回駆動軸(4番)

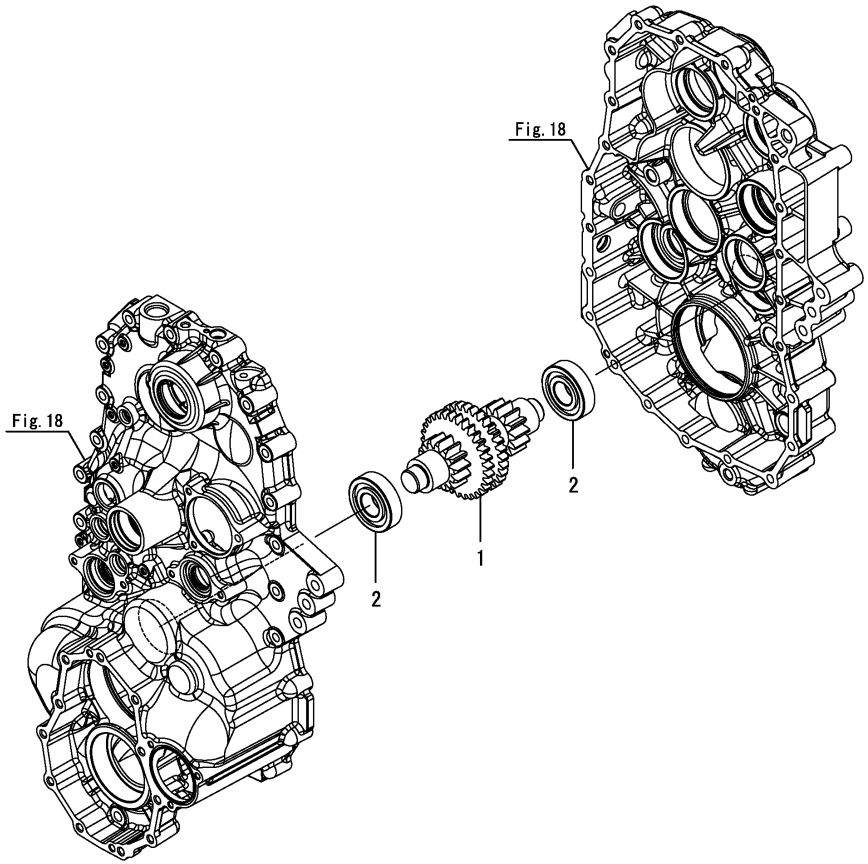

(A)=DS1C-610R,100 (D)=
(B)= (E)=
(C)= (F)=

No.	ﾚﾍﾞﾙ	部品番号	部品名称	数量 (A)	(B)	(C)	(D)	(E)	(F)	I	R
1	1	187A12-55431	S6ｼﾞｸ	1							
2	1	24101-063064	ﾍﾞｱﾘﾝｸﾞ(ﾎﾞｰﾙ 6306	2							

N:旧 新, Q:旧 新, R:旧 新, S:旧 新, W:追加, Z:廃止, F:セット互換, K:個数変更

Copyright (C) 2016 YANMAR CO., LTD. All RightsReserved.

Fig.31. 旋回駆動軸(5番)

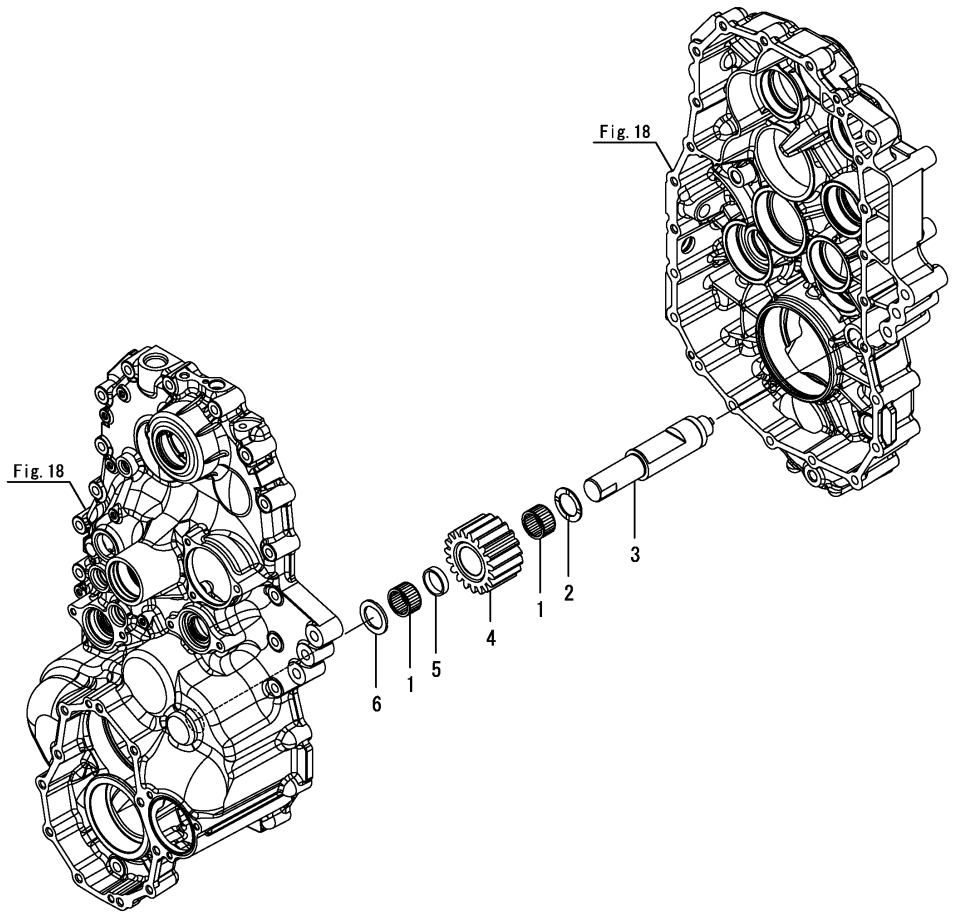

(A)=DS1C-610R,100 (D)=
(B)= (E)=
(C)= (F)=

No.	ﾚﾍﾞﾙ	部品番号	部品名称	数量 (A)	(B)	(C)	(D)	(E)	(F)	I	R
1	1	192180-25800	ﾆｰﾄﾞﾙ 30X37X20	2							
2	1	1E8540-55130	ｶﾗｰ 31X38X2	1							
3	1	187A12-55411	Sｱｲﾄﾞﾗｼｬﾌﾄ7	1							
4	1	187A12-55492	ｱｲﾄﾞﾙｷﾞﾔ 19T	1							
5	1	187A12-55510	ｶﾗｰ30X35X8	1							
6	1	1E8780-55540	ｽﾗｽﾄW(ﾏﾜﾘﾄﾒﾂｷ	1							

N:旧 ←○ ×→ 新, Q:旧 ←× ○→ 新, R:旧 ←○ ○→ 新, S:旧 ←× ×→ 新, W:追加, Z:廃止, F:セット互換, K:個数変更

Copyright (C) 2016 YANMAR CO., LTD. All RightsReserved.

Fig.32. プラネタリ

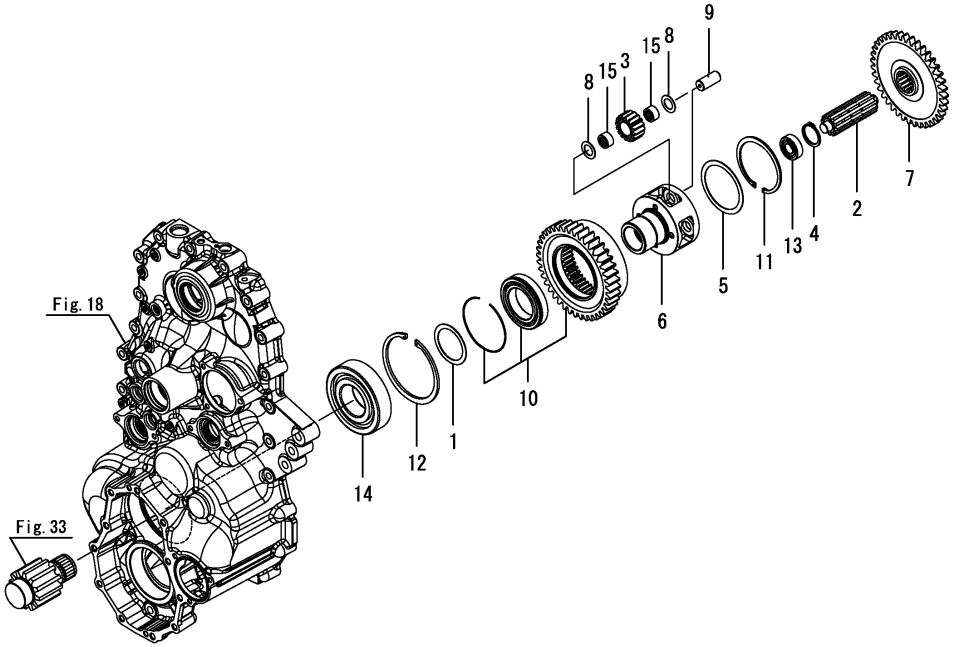

(A)=DS1C-610R,100
(B)=
(C)=
(D)=
(E)=
(F)=

No.	ﾚﾍﾞﾙ	部品番号	部品名称	数量 (A)	(B)	(C)	(D)	(E)	(F)	I	R
1	1	194311-13550	ｽﾍﾟｰｻ(ｷﾞｱｹｰｽ	2							
2	1	1E8680-55171	ｻﾝｷﾞﾔ	1							
3	1	1E8730-55191	ﾌﾟﾗﾈﾀﾘﾋﾟﾆｵﾝ	8							
4	1	1E8540-55270	ﾄﾒﾜ(ｼﾞｸ 36	2							
5	1	1E8540-55401	ｶﾗ-78X94X1	2							
6	1	187A13-55530	ﾌﾟﾗﾈﾀﾘｷｬﾘｱ 4	2							
7	1	1E8730-55563	ｾﾝﾀｰｷﾞﾔ	1							
8	1	1E8730-55570	ｽﾗｽﾄW 18X30X1	16							
9	1	187A12-55590	ﾌﾟﾗﾈﾀﾘﾔｼﾔﾌﾄ	8							
10	1	187A14-55601	ｲﾝﾀｰﾅﾙｷﾞﾔ CMP	2							
11	1	22252-000950	ﾄﾒﾜC(ｱﾅ 95	2							
12	1	22252-001200	ﾄﾒﾜC(ｱﾅ 120	2							
13	1	24101-062034	ﾍﾞｱﾘﾝｸﾞ(ﾎﾞｰﾙ 6203	2							
14	1	24101-063114	ﾍﾞｱﾘﾝｸﾞ(ﾎﾞｰﾙ 6311	2							
15	1	24161-182412	ﾍﾞｱﾘﾝｸﾞ(ﾆｰﾄﾞﾙ 182412	16							

N:旧 ←○ ×→ 新， Q:旧 ←× ○→ 新， R:旧 ←○ ○→ 新， S:旧 ←× ×→ 新， W:追加， Z:廃止， F:セット互換， K:個数変更

Copyright (C) 2016 YANMAR CO., LTD. All RightsReserved.

Fig.33. リダクションシャフト

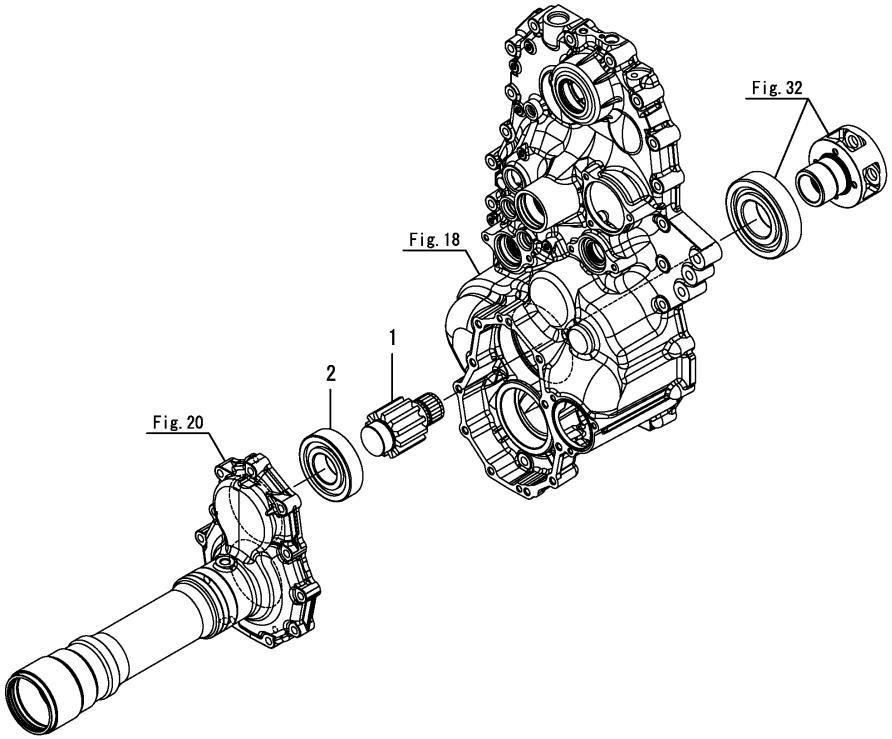

(A)=DS1C-610R,100 (D)=
(B)= (E)=
(C)= (F)=

No.	ﾚﾍﾞﾙ	部品番号	部品名称	数量 (A)	(B)	(C)	(D)	(E)	(F)	I	R
1	1	187A13-55600	ﾘﾀﾞｸｼｮﾝｼｬﾌﾄ12T	2							
2	1	24101-063094	ﾍﾞｱﾘﾝｸﾞ(ﾎﾞｰﾙ 6309	2							

N:旧 新， Q:旧 新， R:旧 新， S:旧 新， W:追加， Z:廃止， F:セット互換， K:個数変更

Copyright (C) 2016 YANMAR CO., LTD. All RightsReserved.

Fig.34. スプロケット軸

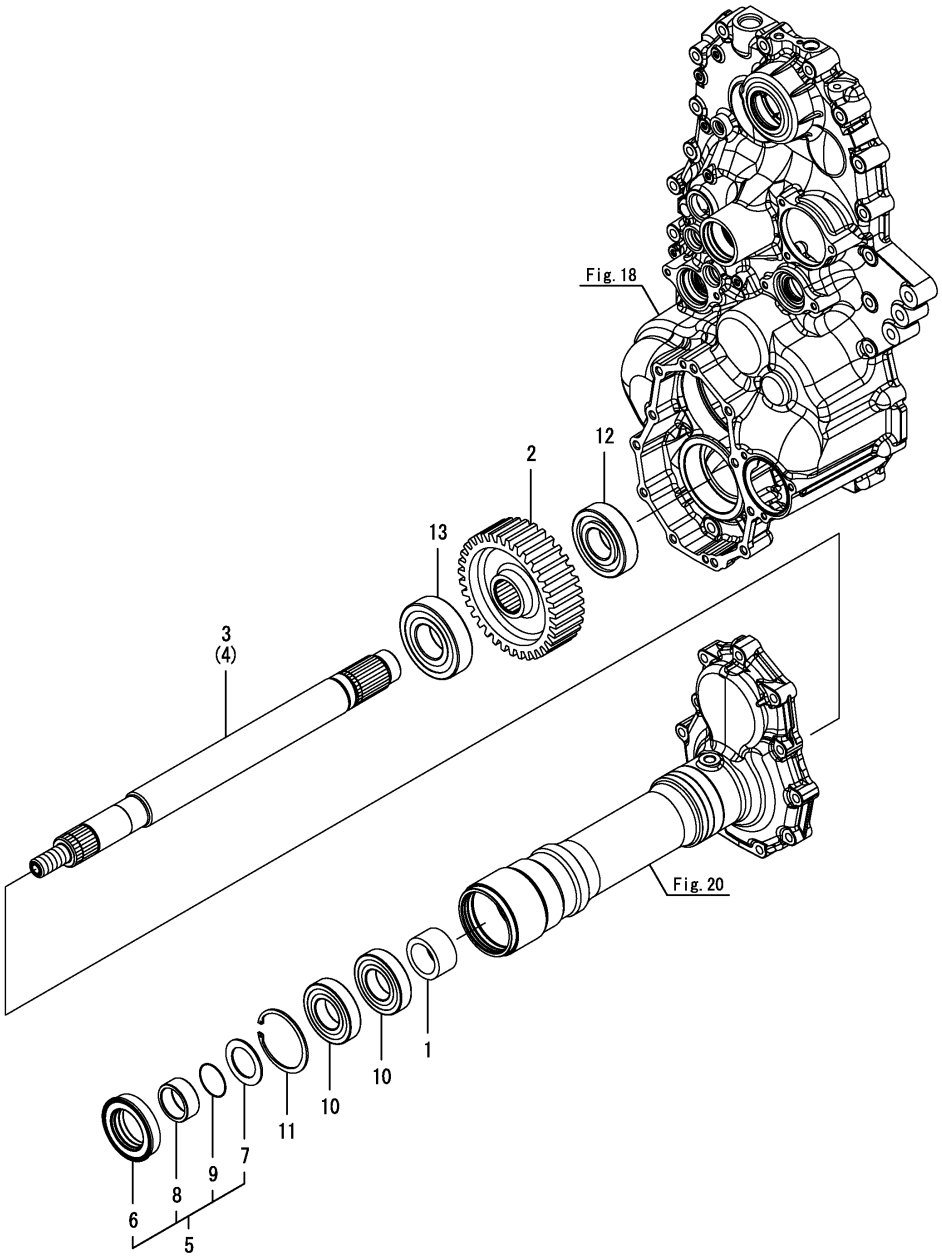

(A)=DS1C-610R,100
(B)=
(C)=
(D)=
(E)=
(F)=

No.	ﾚﾍﾞﾙ	部品番号	部品名称	数量 (A)	(B)	(C)	(D)	(E)	(F)	I	R
1	1	1E8680-55561	ﾃｰﾊﾟｶﾗｰ	2							
2	1	187A13-55620	ﾌｧｲﾅﾙｷﾞﾔ 35T	2							
3	1	187A13-55651	ｱｸｽﾙｼｬﾌﾄ L	1							
4	1	187A13-55671	ｱｸｽﾙｼｬﾌﾄ R	1							
5	1	187A13-55700	ｼｰﾙSET(ｱｸｽﾙ	2							
6	2	1B1604-14840	ｼｰﾙ QLFY508014.5	2							
7	2	1E8540-55380	ｽﾗｽﾄW 40X60X2.3	2							
8	2	187A13-55710	ｶﾗｰ(ｼｰﾙ 40X50X21	2							
9	2	24341-000400	Oﾘﾝｸﾞ(1AS40.0	2							
10	1	187A13-55800	ﾍﾞｱﾘﾝｸﾞ(6208 2RS SH2	4							
11	1	22252-000800	ﾄﾒﾜC(ｱﾅ 80	2							
12	1	24101-063084	ﾍﾞｱﾘﾝｸﾞ(ﾎﾞｰﾙ 6308	2							
13	1	24102-063094	ﾍﾞｱﾘﾝｸﾞ(ﾎﾞｰﾙ 6309U	2							

N:旧 ←○ ×→ 新， Q:旧 ←× ○→ 新， R:旧 ←○ ○→ 新， S:旧 ←× ×→ 新， W:追加， Z:廃止， F:セット互換， K:個数変更

Copyright (C) 2016 YANMAR CO., LTD. All RightsReserved.

Fig.35. HST

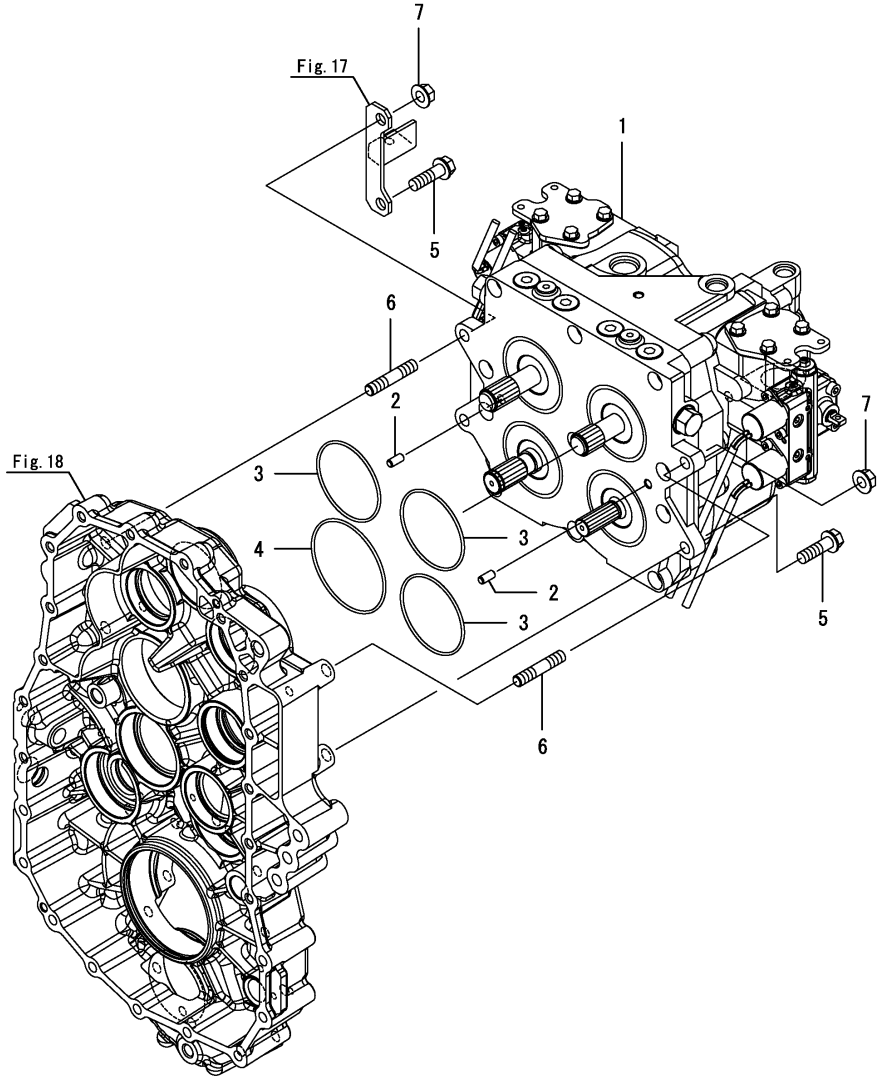

(A)=DS1C-610R,100
(B)=
(C)=
(D)=
(E)=
(F)=

No.	ﾚﾍﾞﾙ	部品番号	部品名称	数量 (A)	(B)	(C)	(D)	(E)	(F)	I	R
1	1	168HQ3-29001	HT-42SA ASSY	1							
2	1	22312-080160	ﾍｲｺｳﾋﾟﾝ(M8X16	2							
3	1	24321-000850	Oﾘﾝｸﾞ(1AG85.0	3							
4	1	24321-001000	Oﾘﾝｸﾞ(1AG100.0	1							
5	1	26106-120402	ﾂﾊﾞﾎﾞﾙﾄ(12X40	2							
6	1	26226-120402	ｳｴｺﾐﾎﾞﾙﾄ(2D 12X40	2							
7	1	26366-120002	ﾂﾊﾞﾂｷﾅﾂﾄ(M12	2							

N:旧 新, Q:旧 新, R:旧 新, S:旧 新, W:追加, Z:廃止, F:セット互換, K:個数変更

Copyright (C) 2016 YANMAR CO., LTD. All RightsReserved.

Fig.36. 副変速

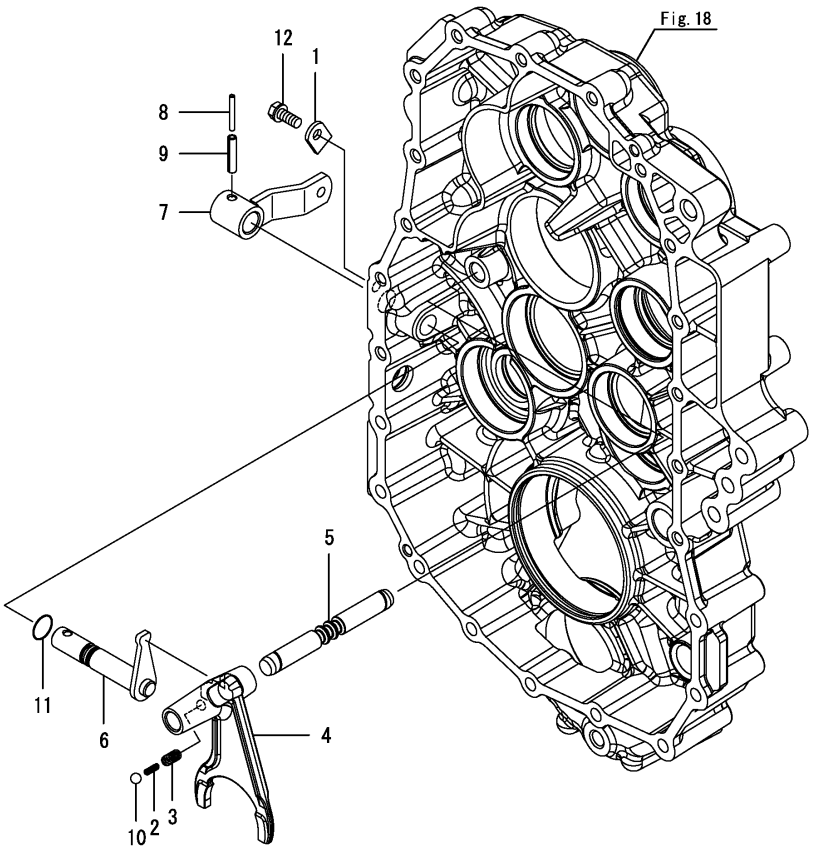

(A)=DS1C-610R,100 (D)=
(B)= (E)=
(C)= (F)=

No.	ﾚﾍﾞﾙ	部品番号	部品名称	数量 (A)	(B)	(C)	(D)	(E)	(F)	I	R
1	1	194197-27681	ﾌﾟﾚｰﾄ(ｷｰﾌﾟ	1							
2	1	1E8350-54900	SP (ﾌｵｰｸ ｲﾝﾅ	1							
3	1	1E6210-54920	ｽﾌﾟﾘﾝｸﾞ 23	1							
4	1	187A13-56100	ﾎｰｸ(ﾌｸﾍﾝｿｸ	1							
5	1	187A13-56120	ﾎｰｸｼｬﾌﾄ	1							
6	1	187A13-56150	ﾌｸﾍﾝｿｸｼｬﾌﾄ CMP	1							
7	1	187A13-56190	ﾌｸﾍﾝｿｸﾚﾊﾞｰCMP	1							
8	1	22351-035032	ｽﾌﾟﾘﾝｸﾞﾋﾟﾝ(3.5AX32	1							
9	1	22351-060032	ｽﾌﾟﾘﾝｸﾞﾋﾟﾝ(6.0AX32	1							
10	1	24190-100001	ｽﾁｰﾙﾎﾞｰﾙ(5/16	1							
11	1	24311-000125	Oﾘﾝｸﾞ(1AP12.5	1							
12	1	26016-080202	ﾎﾞﾙﾄ(ｽｰﾊﾟﾛｯｸ 8X20	1							

N:旧 新, Q:旧 新, R:旧 新, S:旧 新, W:追加, Z:廃止, F:セット互換, K:個数変更

Copyright (C) 2016 YANMAR CO., LTD. All RightsReserved.

Fig.37. 配管

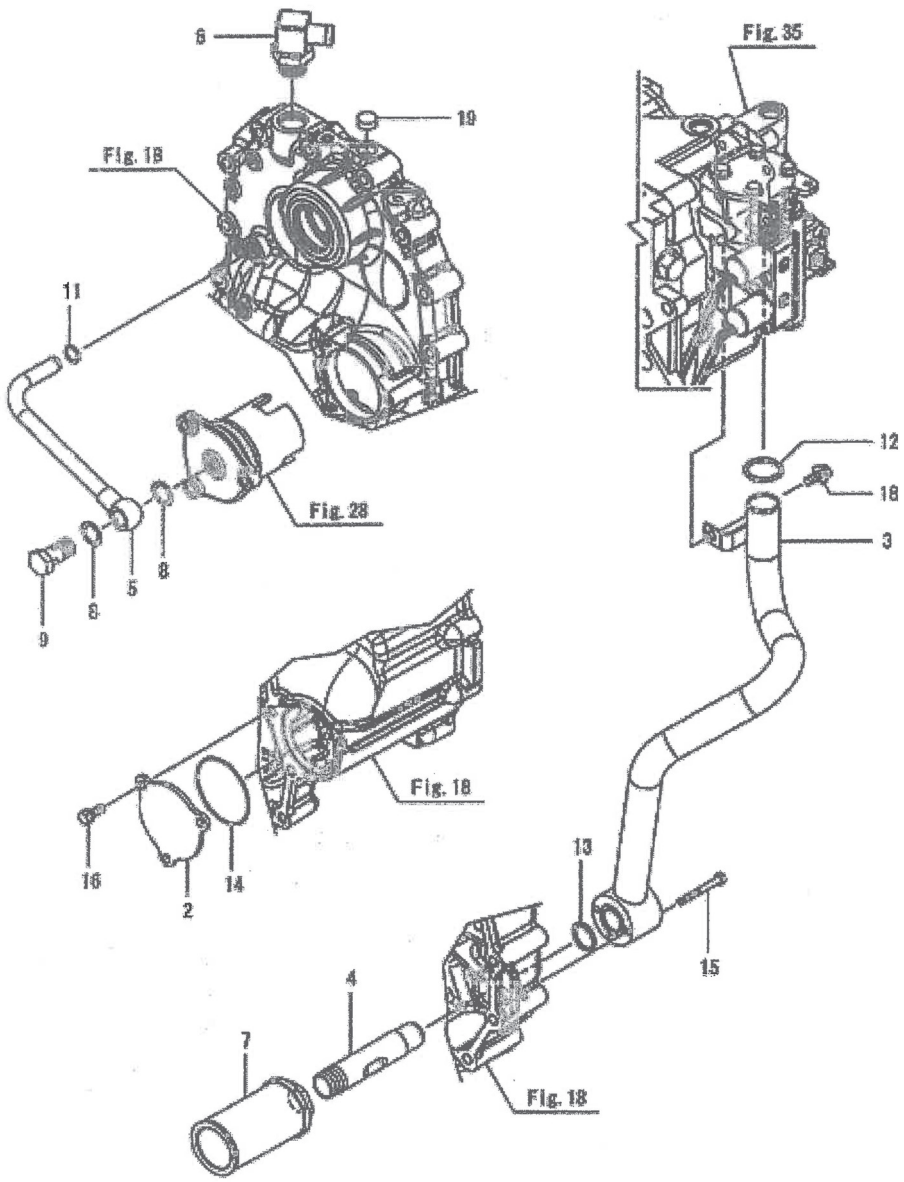

No.	レベル	部品番号	部品名称	数量	備考
1	1	194856-24920	ﾍﾞﾝﾄﾞ(ｻｸｼｮﾝ	1	
2	1	187A13-56480	ｻｸｼｮﾝﾌﾀ	1	
3	1	187A13-56510	ｻｸｼｮﾝCMP	1	
4	1	187A13-56760	ﾂｷﾞﾃ(ﾌｨﾙﾀｰ	1	
5	1	187A13-56950	ｾﾝｶｲﾊﾟｲﾌﾟ CMP	1	
6	1	1E8540-66140	ｴﾙﾎﾞ(ｻﾞﾂｷ G3/4-20	1	
7	1	1E8050-66790	ﾌｨﾙﾀ(150ﾒｯｼｭ	1	
8	1	23414-180000	ﾊﾟｯｷﾝ(ﾏﾙ 18X1.0	2	
9	1	23857-120000	ｶﾝﾂｷﾞﾃﾎﾞﾙﾄ(12	1	
10	1	24311-000140	Oﾘﾝｸﾞ(1AP14.0	1	
11	1	24311-000150	Oﾘﾝｸﾞ(1AP15.0	1	
12	1	24311-000320	Oﾘﾝｸﾞ(1AP32.0	1	
13	1	24321-000250	Oﾘﾝｸﾞ(1AG25.0	1	
14	1	24341-000750	Oﾘﾝｸﾞ(1AS75.0	1	
15	1	26016-060552	ﾎﾞﾙﾄ(ｽｰﾊﾟﾛｯｸ 6X55	3	
16	1	26016-080202	ﾎﾞﾙﾄ(ｽｰﾊﾟﾛｯｸ 8X20	3	
17	1	26018-060162	ﾎﾞﾙﾄ(ﾋﾗｽｰﾊﾟ 6X16	1	
18	1	26018-080202	ﾎﾞﾙﾄ(ﾋﾗｽｰﾊﾟ 8X20	1	
19	1	KRCA1808	シールキャップ　ＳＣ１８－８	1	

Fig.38. カウンターケース（1）

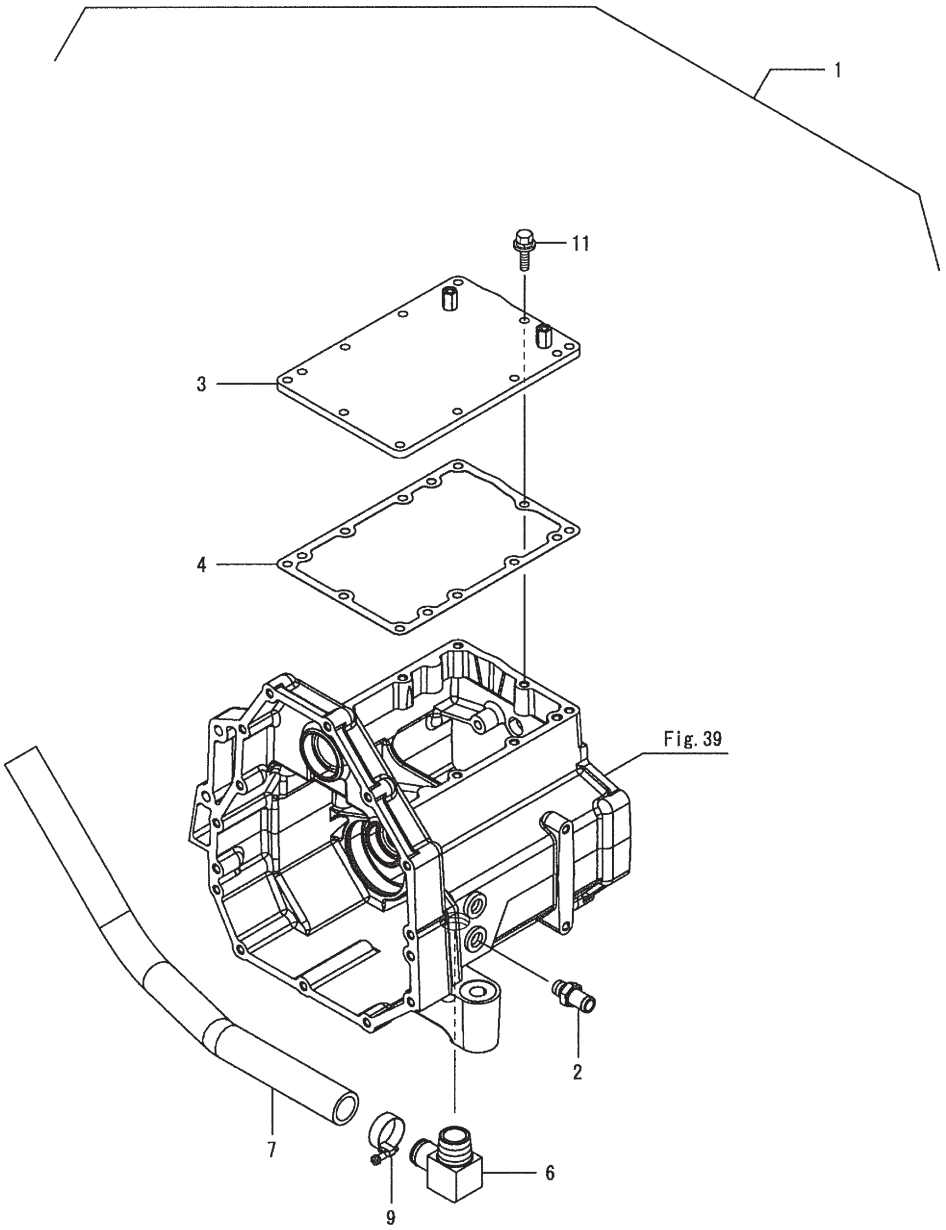

No.	レベル	部品番号	部品名称	数量	備考
1	1	1K1194-59051	ケースCMP（カウンタ	1	
2	2	1A7070-48390	コネクタ（R3/8X16.9	1	
3	2	1K1194-59020	フタ（カウンタケース T	1	
4	2	1E8940-59840	PK C（カウンターケース	1	
6	2	1E6A80-66020	エルボ R1-26	1	
7	2	1E6A80-66451	ドレンホース 16-550	1	
9	2	23000-035000	ホースクリップ（35 1	1	
11	2	26014-080302	ボルト（ヒラ+バネ 8X30	10	

備考
(1)No.1は、Fig38から41を仕組みます

Fig.39. カウンターケース（2）

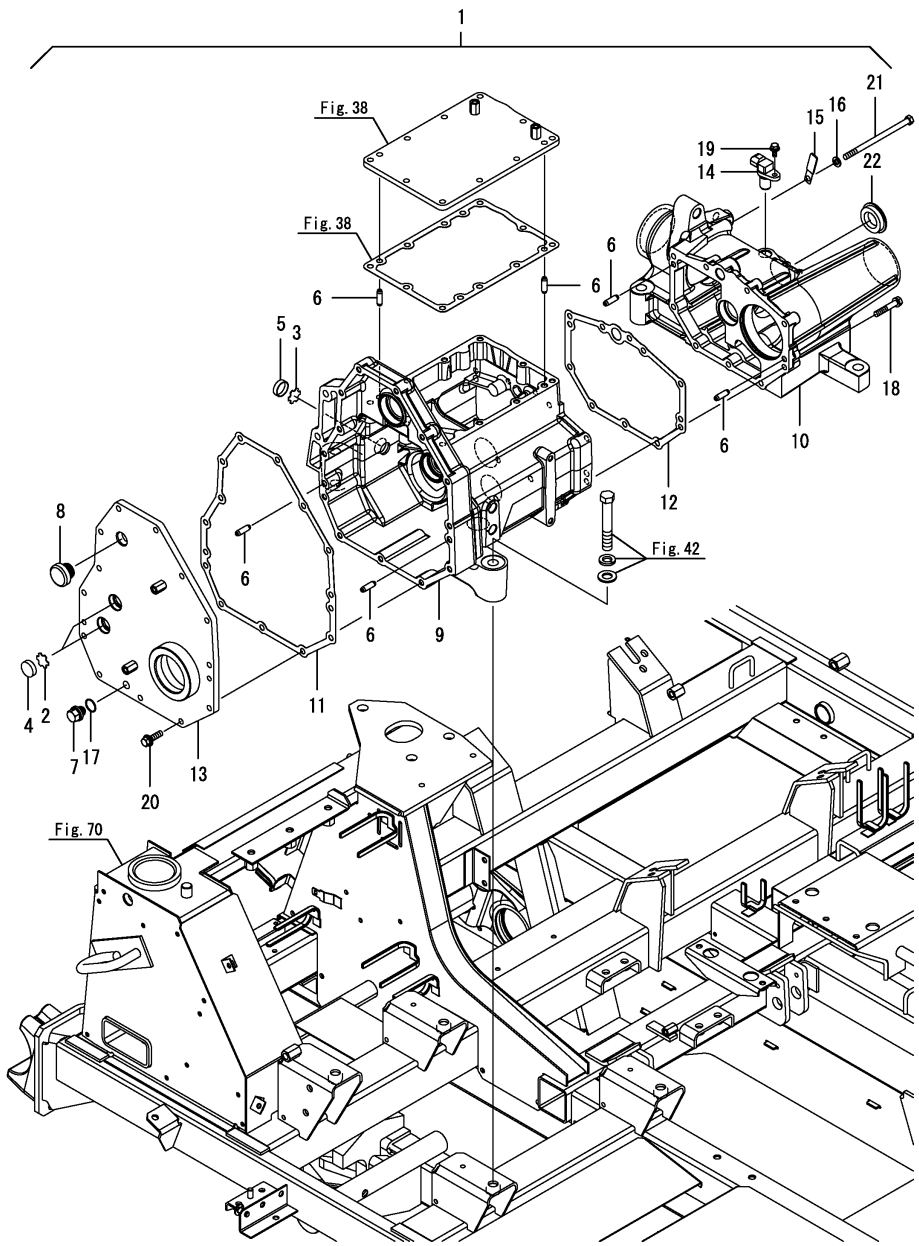

(A)=DS1C-610R,100
(B)=
(C)=
(D)=
(E)=
(F)=

No.	ﾚﾍﾞﾙ	部品番号	部品名称	数量 (A)	(B)	(C)	(D)	(E)	(F)	I	R
1	1	1K1194-59051	ｹｰｽCMP(ｶｳﾝﾀ	1							1
2	2	198071-24350	ﾌﾟﾚｰﾄ(ｹﾝｺﾏﾄﾞ	2							
3	2	198071-24350	ﾌﾟﾚｰﾄ(ｹﾝｺﾏﾄﾞ	1							
4	2	1A6260-24410	ｳｨﾝﾄﾞｳ(ｹﾝｺ 25	2							
5	2	1A6260-24410	ｳｨﾝﾄﾞｳ(ｹﾝｺ 25	1							
6	2	1A1040-26060	ﾍｲｺｳﾋﾟﾝ(8X28	6							
7	2	1E8605-53050	ﾄﾞﾚﾝﾎﾞﾙﾄ(ﾏｸﾞﾈｯﾄﾂｷ	1							
8	2	1E6071-53360	ｶﾊﾞｰ(ﾁｭｳｺ 35	1							
9	2	1E6B90-59011	ｹｰｽ(ｶｳﾝﾀ C	1							
10	2	1E6A80-59022	ｹｰｽ(ｶｳﾝﾀ R	1							
11	2	1E8940-59030	PK A(ｶｳﾝﾀｰｹｰｽ	1							
12	2	1E6C30-59040	ﾊﾟｯｷﾝ(ｶｳﾝﾀｹｰｽ B	1							
13	2	1K1194-59151	ﾌﾀ(ｶｳﾝﾀｹｰｽ L	1							
14	2	1E6A80-81550	ｾﾝｻ(ｶｲﾃﾝ	1							
15	2	1E6020-83890	ｸﾗﾝﾌﾟ(ｺｰﾄﾞ	1							
16	2	22217-080000	ﾊﾞﾈｻﾞｶﾞﾈ(8	2							
17	2	24311-000160	Oﾘﾝｸﾞ(1AP16.0	1							
18	2	26013-080452	ﾎﾞﾙﾄ(ﾊﾞﾈ 8X45	7							
19	2	26014-060162	ﾎﾞﾙﾄ(ﾋﾗ+ﾊﾞﾈ 6X16	1							
20	2	26014-080302	ﾎﾞﾙﾄ(ﾋﾗ+ﾊﾞﾈ 8X30	13							
21	2	26116-081352	ﾎﾞﾙﾄ(8X135	2							
22	2	27260-420002	ﾎﾞｱﾌﾟﾗｸﾞ(ｷﾖｳ 42	1							

備考
(1)インナーパーツは、Fig.38から Fig.41含みます

N:旧 ⇄ 新， Q:旧 ⇄ 新， R:旧 ⇄ 新， S:旧 ⇄ 新， W:追加， Z:廃止， F:セット互換， K:個数変更

Copyright (C) 2016 YANMAR CO., LTD. All RightsReserved.

Fig.40. カウンターケース（3）

(A)=DS1C-610R,100 (D)=
(B)= (E)=
(C)= (F)=

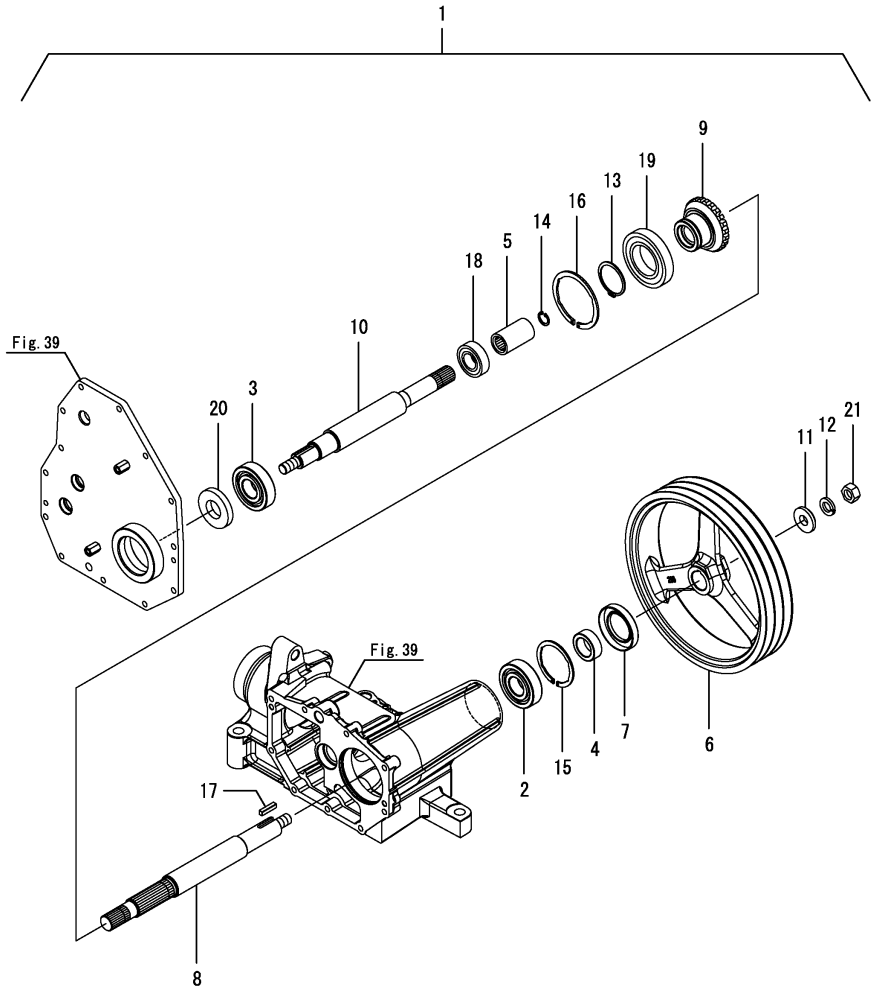

No.	ﾚﾍﾞﾙ	部品番号	部品名称	数量 (A)	(B)	(C)	(D)	(E)	(F)	I	R
1	1	1K1194-59051	ｹｰｽCMP(ｶｳﾝﾀ	1							1
2	2	174842-13740	ﾍﾞｱﾘﾝｸﾞ(6306RSH2	1							
3	2	174842-13740	ﾍﾞｱﾘﾝｸﾞ(6306RSH2	1							
4	2	1E6680-35021	ｽﾘｰﾌﾞ(30X45X16	1							
5	2	1E9060-53170	ｼﾞｮｲﾝﾄ(25X57	1							
6	2	1E6A80-56001	Vﾌﾟｰﾘ(296B3	1							
7	2	1E6C30-59090	ｼｰﾙ(TC 45X72X12	1							
8	2	1E6A80-59100	ﾆｭｳﾘｮｸｼﾞｸ	1							
9	2	1E6A80-59110	ﾍﾞﾍﾞﾙｷﾞﾔ21	1							
10	2	1K1194-59300	ｼﾔﾌﾄ(ｶｳﾝﾀ	1							
11	2	1E8255-73040	ﾜｯｼｬ(16.5X40X8	1							
12	2	22217-160000	ﾊﾞﾈｻﾞｶﾞﾈ(16	1							
13	2	22242-000501	ﾄﾒﾜC(ｼﾞｸ 50	1							
14	2	22252-000220	ﾄﾒﾜC(ｱﾅ 22	1							
15	2	22252-000721	ﾄﾒﾜC(ｱﾅ 72	1							
16	2	22252-000901	ﾄﾒﾜC(ｱﾅ 90	1							
17	2	22551-070300	ｷ-(7X30	1							
18	2	24101-062054	ﾍﾞｱﾘﾝｸﾞ(ﾎﾞｰﾙ 6205	1							
19	2	24101-062104	ﾍﾞｱﾘﾝｸﾞ(ﾎﾞｰﾙ 6210	1							
20	2	24421-306210	ｵｲﾙｼｰﾙ(TC306210	1							
21	2	26737-160002	ﾅｯﾄ(ﾎｿ M16	1							

備考
(1)インナーパーツは、Fig.38から Fig.41含みます

N:旧 新， Q:旧 新， R:旧 新， S:旧 新， W:追加， Z:廃止， F:セット互換， K:個数変更

Copyright (C) 2016 YANMAR CO., LTD. All RightsReserved.

Fig.41. カウンターケース（４）

(A)=DS1C-610R,100　(D)=
(B)=　(E)=
(C)=　(F)=

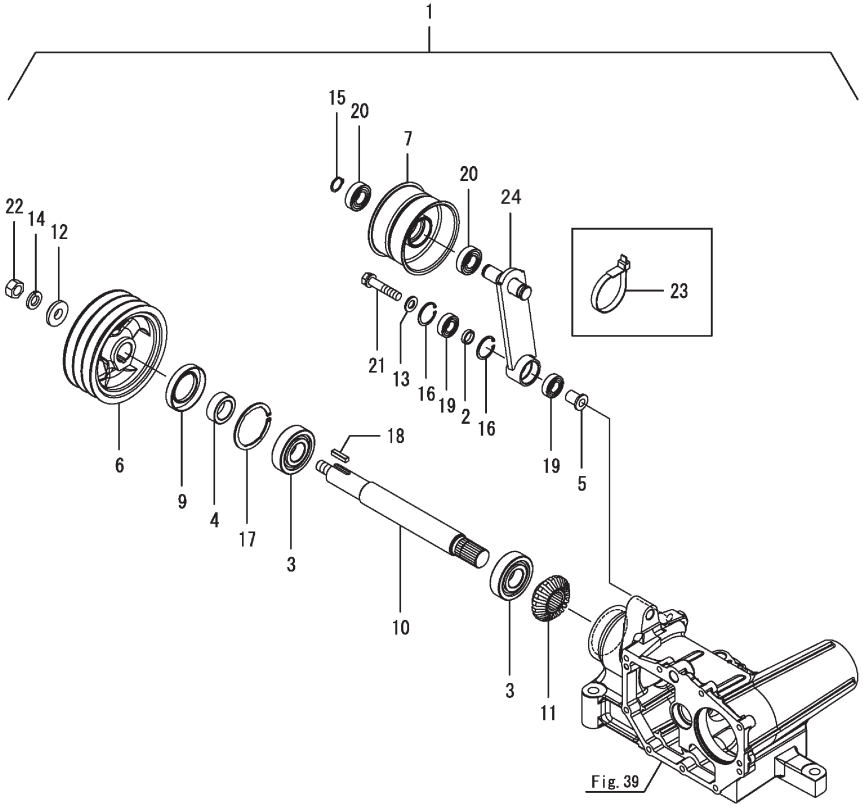

No.	レベル	部品番号	部品名称	数量 (A)	(B)	(C)	(D)	(E)	(F)	I	R
1	1	1K1194-59051	ｹｰｽCMP（ｶｳﾝﾀ	1							1
2	2	1E6101-12660	ｶﾗｰ（17.2X21.7X5	1							
3	2	174842-13740	ﾍﾞｱﾘﾝｸﾞ（6306RSH2	2							
4	2	1E6680-35021	ｽﾘｰﾌﾞ（30X45X16	1							
5	2	1E8680-36230	ﾌﾞｯｼｭ（ﾃﾝｼｮﾝ 17	1							
6	2	1E6A80-37060	Vﾌﾟｰﾘ 159.5B3	1							
7	2	1E8940-37120	ﾛｰﾗ（110	1							
9	2	1E6C30-59090	ｼｰﾙ（TC 45X72X12	1							
10	2	1E6A80-59200	ｺｷﾞﾄﾞｳｸﾄﾞｳｼﾞｸ	1							
11	2	1E6A80-59210	ﾍﾞﾍﾞﾙｷﾞﾔ17	1							
12	2	1E8255-73040	ﾜｯｼｬ（16.5X40X8	1							
13	2	22137-120000	ｻﾞｶﾞﾈ（ﾐｶﾞｷ 12	1							
14	2	22217-160000	ﾊﾞﾈｻﾞｶﾞﾈ（16	1							
15	2	22242-000200	ﾄﾒﾜC（ｼﾞｸ 20	1							
16	2	22252-000350	ﾄﾒﾜC（ｱﾅ 35	2							
17	2	22252-000721	ﾄﾒﾜC（ｱﾅ 72	1							
18	2	22551-070300	ｷｰ（7X30	1							
19	2	24104-060034	ﾍﾞｱﾘﾝｸﾞ（ﾎﾞｰﾙ 6003UU	2							
20	2	24104-060044	ﾍﾞｱﾘﾝｸﾞ（ﾎﾞｰﾙ 6004UU	2							
21	2	26013-120602	ﾎﾞﾙﾄ（ﾊﾞﾈ 12X60	1							
22	2	26737-160002	ﾅｯﾄ（ﾎｿ M16	1							
23	1	1E6150-83910	ﾊﾞﾝﾄﾞ 195	2							
24	1	1547801004	テンションアームＣＰ；ＰＴＯ	1							

066-0068-103-00

備考
(1)インナーパーツは、Fig.38から Fig.41含みます

N:旧→新、 Q:旧→新、 R:旧→新、 S:旧→新、 W:追加、 Z:廃止、 F:セット互換、 K:個数変更

Copyright (C) 2016 YANMAR CO., LTD. All RightsReserved.

Fig.42. カウンターケース取付

(A)=DS1C-610R,100
(B)=
(C)=
(D)=
(E)=
(F)=

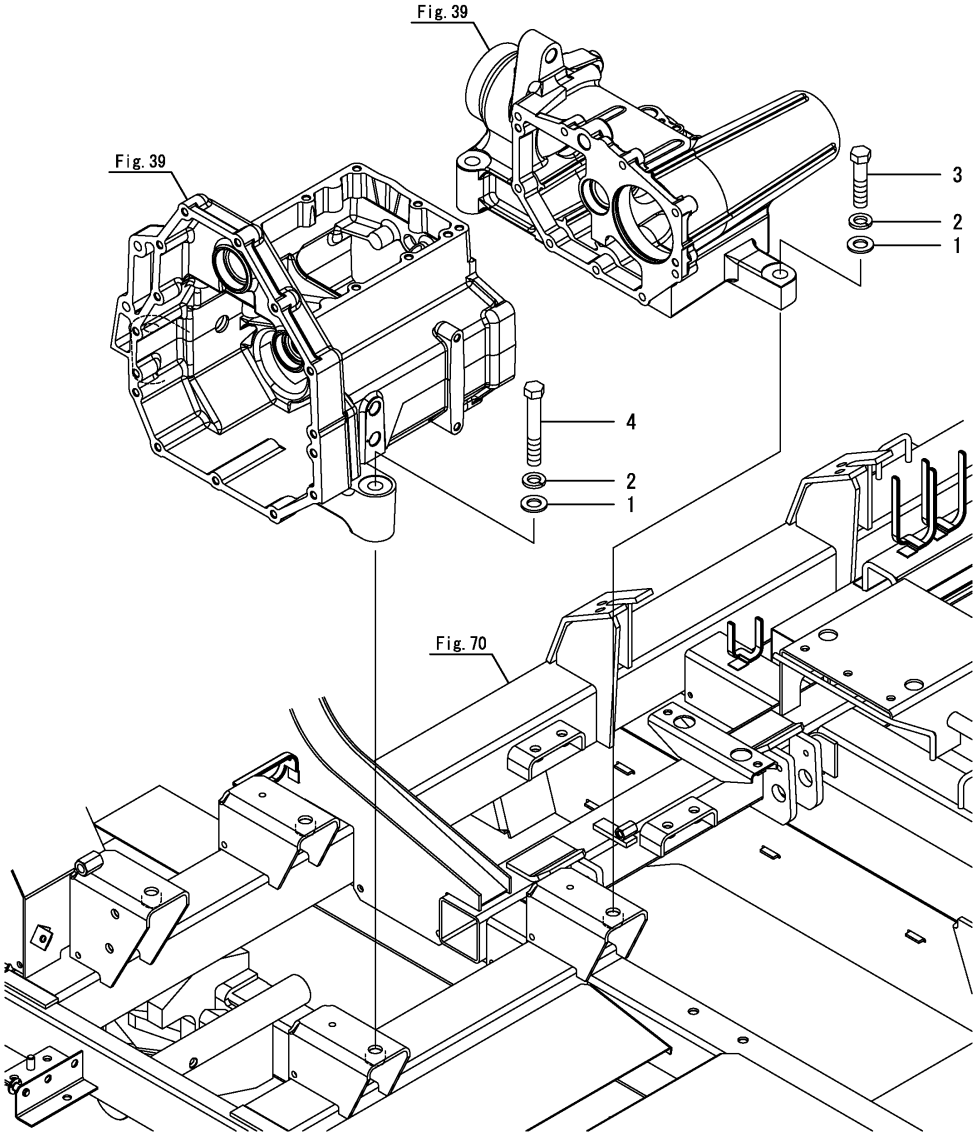

No.	ﾚﾍﾞﾙ	部品番号	部品名称	数量 (A)	(B)	(C)	(D)	(E)	(F)	I	R
1	1	22137-140000	ｻﾞｶﾞﾈ(ﾐｶﾞｷ 14	4							
2	1	22217-140000	ﾊﾞﾈｻﾞｶﾞﾈ(14	4							
3	1	26156-140602	ﾎﾞﾙﾄ(ｺｶﾞﾀ+ﾎｿ 14X60	1							
4	1	26156-140902	ﾎﾞﾙﾄ(ｺｶﾞﾀ+ﾎｿ 14X90	3							

N:旧 新, Q:旧 新, R:旧 新, S:旧 新, W:追加, Z:廃止, F:セット互換, K:個数変更

Copyright (C) 2016 YANMAR CO., LTD. All RightsReserved.

Fig.43. ステアリングコラム

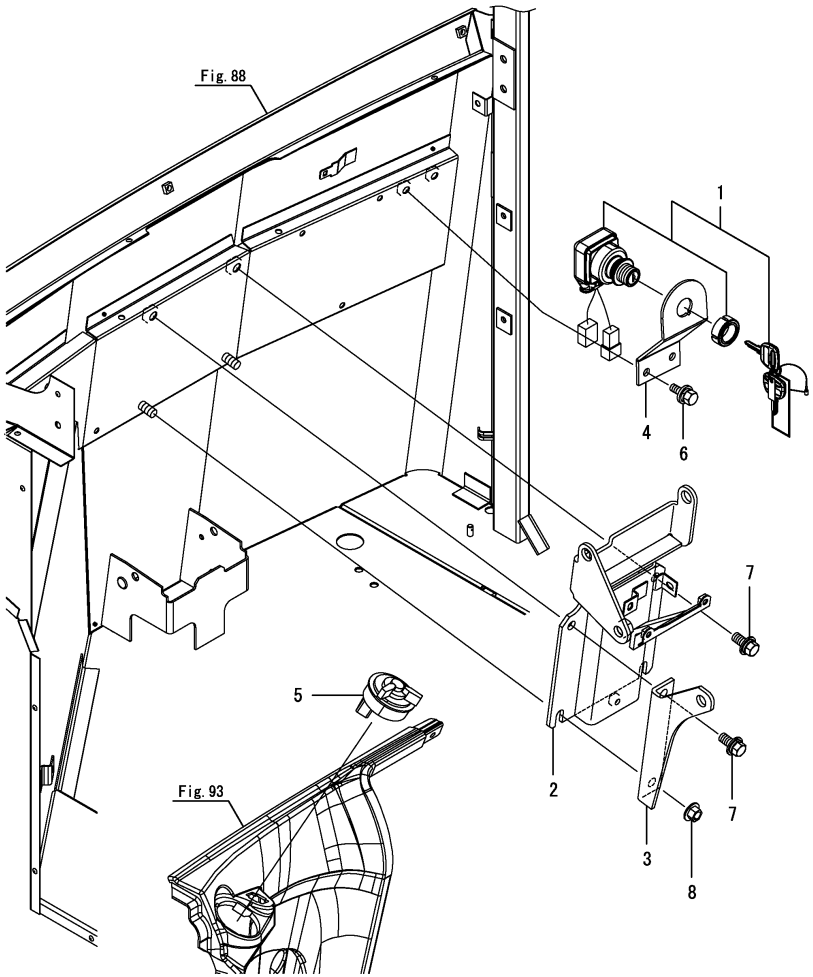

(A)=DS1C-610R,100 (D)=
(B)= (E)=
(C)= (F)=

No.	ﾚﾍﾞﾙ	部品番号	部品名称	数量 (A)	(B)	(C)	(D)	(E)	(F)	I	R
1	1	1A7180-52111	ｽｲｯﾁCMP(ｽﾀｰﾀ	1							1
2	1	1E6A80-61601	ﾊﾝﾄﾞﾙﾎﾟｽﾄｳｴ	1							
3	1	1E6A80-61750	ｹｰｽﾌﾞﾗｹｯﾄ	1							
4	1	1E6B90-62050	ﾌﾞﾗｹｯﾄ(ｷｰｽｲｯﾁ	1							
5	1	1E9570-81300	ｺﾝﾋﾞｽｲｯﾁ(ｻｷﾞﾖｳﾄｳ	1							
6	1	26014-080162	ﾎﾞﾙﾄ(ﾋﾗ+ﾊﾞﾈ 8X16	2							
7	1	26014-100252	ﾎﾞﾙﾄ(ﾋﾗ+ﾊﾞﾈ 10X25	2							
8	1	26052-100002	ﾅｯﾄ(ｻﾗﾊﾞﾈ 10	2							

備考
(1)個別キー対応部品
個別キー用スペアキーの部品番号:1A7190-XXXX0(個装数量1個)
部品番号のXXXXの部分に個別のキー番号をあてはめて下さい
キー番号はオリジナルキーに付属しているタグに表示されています

N:旧 ←○ ×→ 新, Q:旧 ←× ○→ 新, R:旧 ←○ ○→ 新, S:旧 ←× ×→ 新, W:追加, Z:廃止, F:セット互換, K:個数変更

Copyright (C) 2016 YANMAR CO., LTD. All RightsReserved.

Fig.44. ステアリング(1)

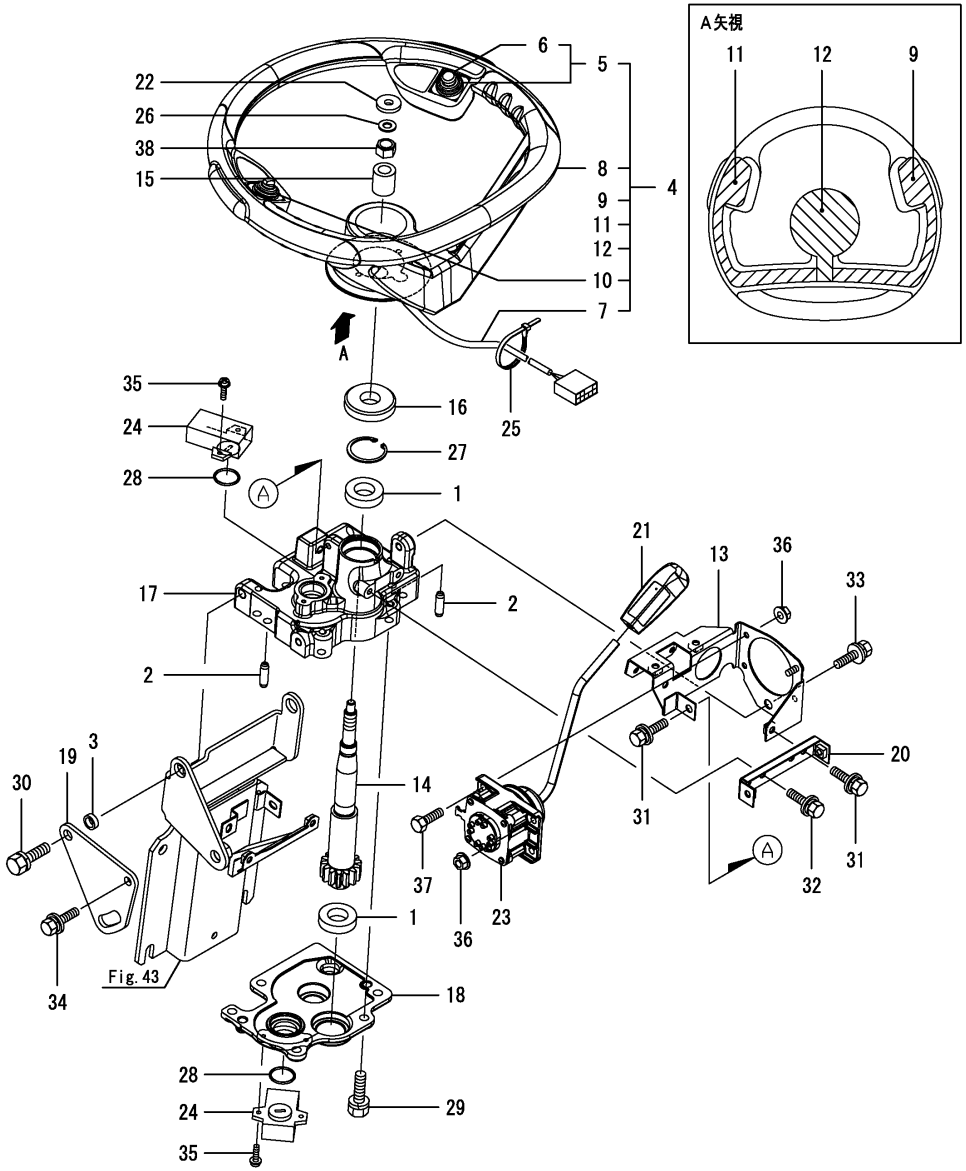

(A)=DS1C-610R,100 (D)=
(B)= (E)=
(C)= (F)=

No.	ﾚﾍﾞﾙ	部品番号	部品名称	数量 (A)	(B)	(C)	(D)	(E)	(F)	I	R
1	1	198146-15240	ﾍﾞｱﾘﾝｸﾞ(6904LLU	2							
2	1	1A1040-26060	ﾍｲｺｳﾋﾟﾝ(8X28	2							
3	1	1E4970-44110	ｶﾗｰ(10.4X15X5	2							
4	1	1E6A80-61002	ﾎｲｰﾙCMP(ｽﾃｱﾘﾝｸﾞ	1							
5	2	1E8990-61013	ｽｲｯﾁ(4ﾎｳｺｳ	1							
6	3	1E8990-61030	ｷｬｯﾌﾟ	1							
7	2	1E6A80-61022	ﾊｰﾈｽ	1							
8	2	1E6A80-61910	ｽﾃｱﾘﾝｸﾞﾎｲﾙ	1							
9	2	1E6A80-61920	ｷｬｯﾌﾟﾋﾀﾞﾘ	1							
10	2	1E8915-61920	ｽｲｯﾁ(ｼｮｳｺｳ	1							
11	2	1E6A80-61930	ｷｬｯﾌﾟﾐｷﾞ	1							
12	2	1E6A80-61940	ｷｬｯﾌﾟｾﾝﾀｰ	1							
13	1	1E6C30-61050	ﾌﾞﾗｹｯﾄ(ﾒｰﾀ	1							
14	1	1E6A80-61100	ｽﾃｱﾘﾝｸﾞｼｬﾌﾄ	1							
15	1	1E8940-61140	ｶﾗｰ(12.5X21.7X24.5	1							
16	1	1E8940-61200	ｼｰﾙ(ﾍﾞｱﾘﾝｸﾞ	1							
17	1	1E6A80-61330	ｽﾃｱﾘﾝｸﾞｹｰｽｳｴ	1							
18	1	1E6A80-61400	ｽﾃｱﾘﾝｸﾞｹｰｽｼﾀ	1							
19	1	1E6A80-61420	ｹｰｽﾌﾞﾗｹｯﾄ	1							
20	1	1E6A80-61450	ｶﾊﾞｰﾌﾞﾗｹｯﾄ	1							
21	1	1E6A80-61580	UFOﾚﾊﾞｰﾆｷﾞﾘ	1							
22	1	1E9110-79070	ﾜｯｼｬ(ｺｰﾃｲﾝｸﾞ	1							
23	1	1E6A80-81301	ﾚﾊﾞｰ(ｸﾛｽ	1							
24	1	1E6A80-81450	ｾﾝｻ(ﾎﾟﾃﾝｼｮ ST	2							
25	1	1E6102-84970	ﾜｲﾔﾄﾒﾊﾞﾝﾄﾞ 140	1							
26	1	22137-080000	ｻﾞｶﾞﾈ(ﾐｶﾞｷ 8	1							
27	1	22252-000370	ﾄﾒﾜC(ｱﾅ 37	1							
28	1	24351-190220	Oﾘﾝｸﾞ(1A19022	2							
29	1	26013-080252	ﾎﾞﾙﾄ(ﾊﾞﾈ 8X25	5							
30	1	26013-100252	ﾎﾞﾙﾄ(ﾊﾞﾈ 10X25	2							
31	1	26014-060162	ﾎﾞﾙﾄ(ﾋﾗ+ﾊﾞﾈ 6X16	2							
32	1	26014-060162	ﾎﾞﾙﾄ(ﾋﾗ+ﾊﾞﾈ 6X16	2							
33	1	26014-080162	ﾎﾞﾙﾄ(ﾋﾗ+ﾊﾞﾈ 8X16	1							
34	1	26014-080202	ﾎﾞﾙﾄ(ﾋﾗ+ﾊﾞﾈ 8X20	1							
35	1	26023-040162	ﾅﾍﾞｺﾈｼﾞ(ﾋﾗ+ﾊﾞﾈ M4X16	4							
36	1	26052-060002	ﾅｯﾄ(ｻﾗﾊﾞﾈ 6	4							
37	1	26116-060122	ﾎﾞﾙﾄ(6X12	3							
38	1	26356-120002	Uﾅｯﾄ(ﾎｿ M12	1							

N:旧 ⇄ 新, Q:旧 ⇄ 新, R:旧 ⇄ 新, S:旧 ⇄ 新, W:追加, Z:廃止, F:セット互換, K:個数変更

Copyright (C) 2016 YANMAR CO., LTD. All RightsReserved.

Fig.45. ステアリング(2)

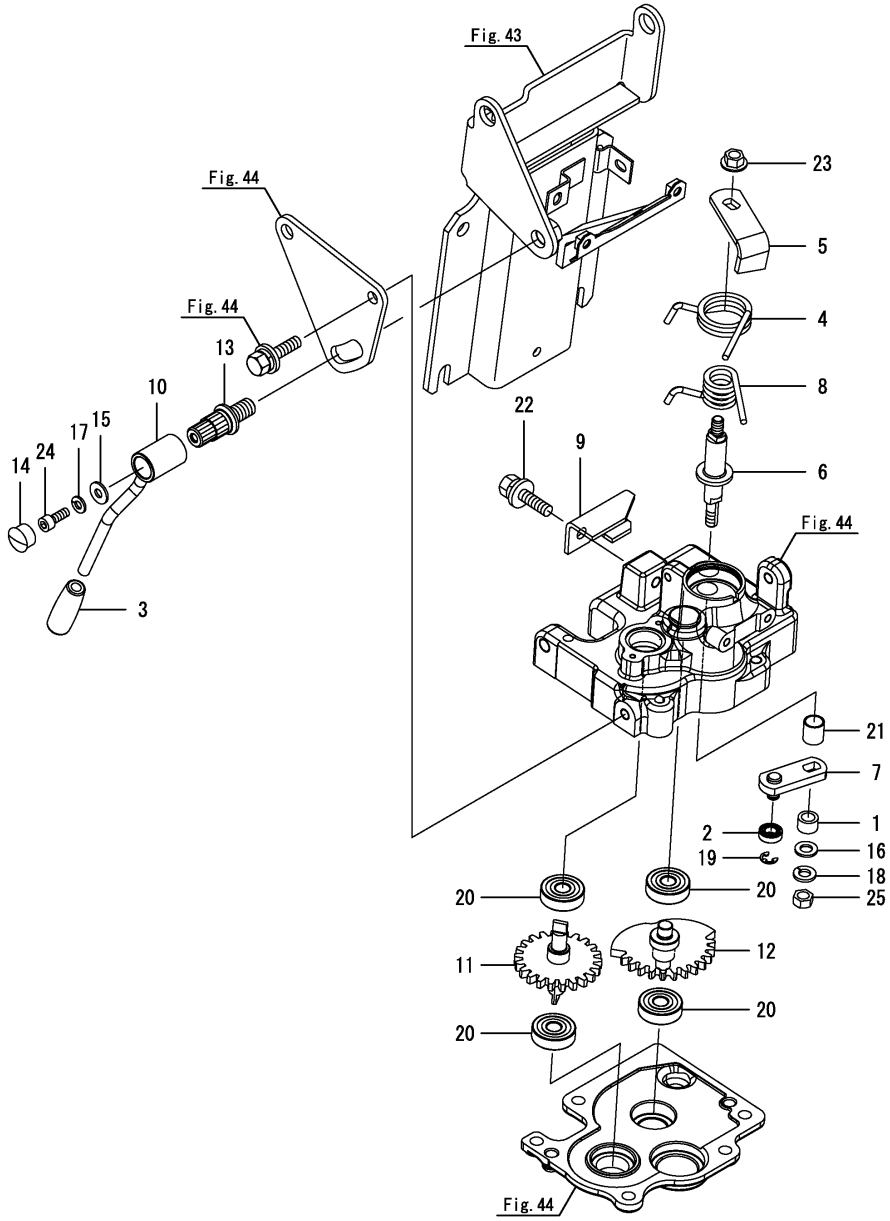

(A)=DS1C-610R,100 (D)=
(B)= (E)=
(C)= (F)=

No.	ﾚﾍﾞﾙ	部品番号	部品名称	数量 (A)	(B)	(C)	(D)	(E)	(F)	I	R
1	1	1E4110-16050	ｶﾗｰ(9.2X13.8X9	1							
2	1	1E8490-54560	ﾍﾞｱﾘﾝｸﾞ 8-16(UU	1							
3	1	1A1140-58050	ｸﾞﾘｯﾌﾟ(ｽﾀﾝﾄﾞ	1							
4	1	1E8665-61160	ｽﾌﾟﾘﾝｸﾞ(ﾈｼﾞﾘ 4.0	1							
5	1	1E8665-61180-1	ﾃﾞｲﾃﾝﾄｱｰﾑ A	1							
6	1	1E6A80-61190	ﾃﾞｲﾃﾝﾄｼﾞｸ	1							
7	1	1E8665-61202	ｱｰﾑ(ﾏﾜﾘﾄﾞﾒ ｼﾀ	1							
8	1	1E8665-61230	ｽﾌﾟﾘﾝｸﾞ(ﾈｼﾞﾘ 4.0	1							
9	1	1E6A80-61241	ｽﾄｯﾊﾟ(ﾊﾞﾈ	1							
10	1	1E8665-61261	ｱｰﾑ(ﾁﾙﾄ	1							
11	1	1E6A80-61350	ｷﾞﾔ 22TCMP	1							
12	1	1E6A80-61500	ｼﾞﾕｳﾄﾞｳｷﾞﾔ CMP	1							
13	1	1E6A80-61770	ﾁﾙﾄﾛｯｸｼｬﾌﾄ	1							
14	1	1C6660-94100	ﾌﾟﾗｸﾞ(ﾎｰﾙ 16	1							
15	1	144220-99901	ﾜｯｼｬ(6.5X16X1.6	1							
16	1	22137-080000	ｻﾞｶﾞﾈ(ﾐｶﾞｷ 8	1							
17	1	22217-060000	ﾊﾞﾈｻﾞｶﾞﾈ(6	1							
18	1	22217-080000	ﾊﾞﾈｻﾞｶﾞﾈ(8	1							
19	1	22272-000060	ﾄﾒﾜE(6	1							
20	1	24104-062004	ﾍﾞｱﾘﾝｸﾞ(ﾎﾞｰﾙ 6200UU	4							
21	1	24550-012150	ﾄﾞﾗｲﾌﾞｯｼｭ(12X15	1							
22	1	26014-080252	ﾎﾞﾙﾄ(ﾋﾗ+ﾊﾞﾈ 8X25	1							
23	1	26052-080002	ﾅｯﾄ(ｻﾗﾊﾞﾈ 8	1							
24	1	26450-060162	6ｶｸｱﾅﾎﾞﾙﾄ(M6X16	1							
25	1	26717-080002	ﾅｯﾄ(M8	1							

N:旧 ⇄ 新, Q:旧 ⇄ 新, R:旧 ⇄ 新, S:旧 ⇄ 新, W:追加, Z:廃止, F:セット互換, K:個数変更

Copyright (C) 2016 YANMAR CO., LTD. All RightsReserved.

Fig.46. サイドコラム（１）

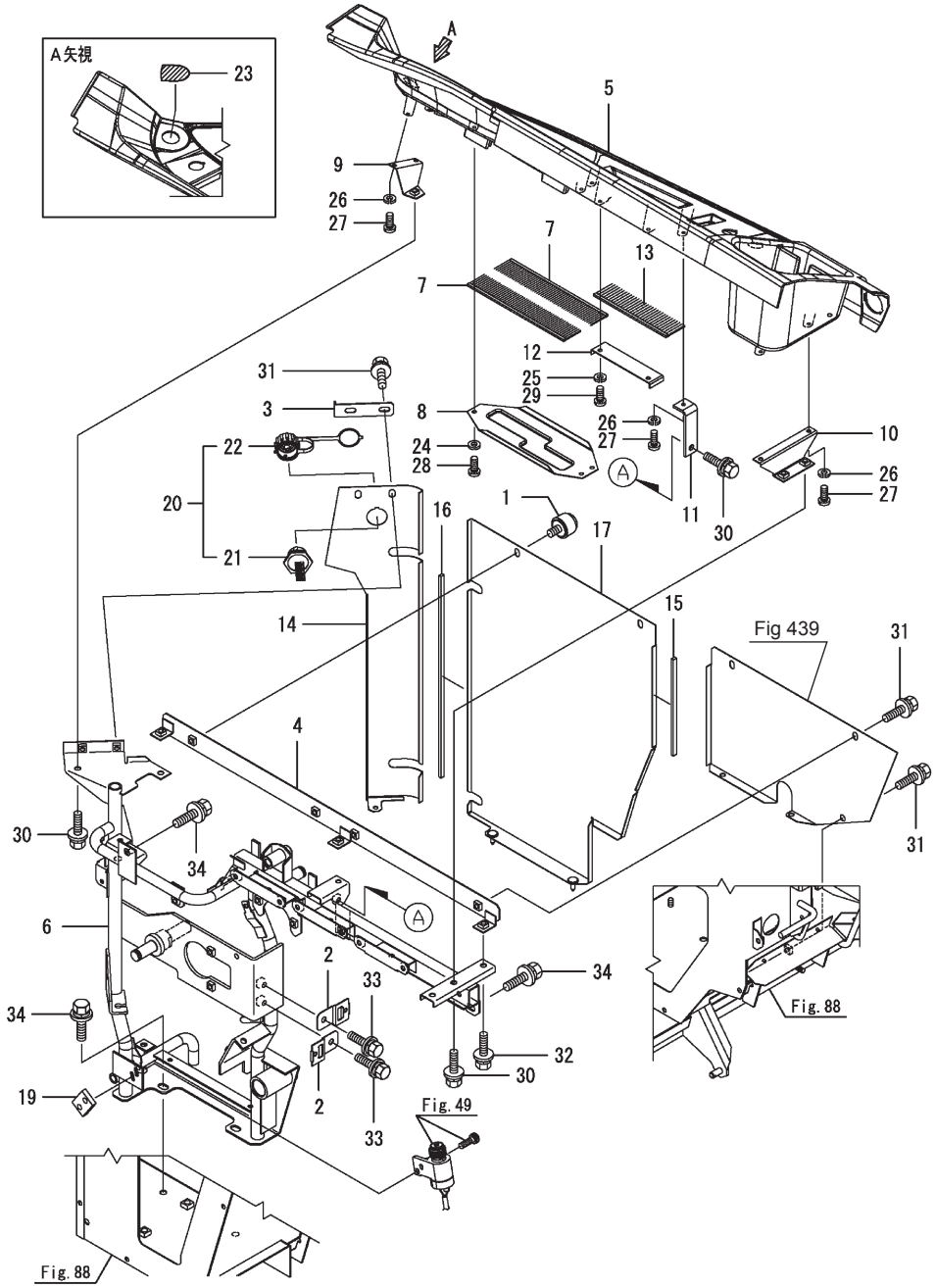

066-0068-104-00

(A)=DS1C-610R, 100　(D)=
(B)=　(E)=
(C)=　(F)=

No.	レベル	部品番号	部品名称	数量 (A)	(B)	(C)	(D)	(E)	(F)	I	R
1	1	1F4124-44410	ﾁｮｳﾎﾞﾙﾄ(6X10	2							
2	1	1A7347-51200	ｸﾘｯﾌﾟ（ﾒﾀﾙ DTM	2							
3	1	1E6A80-62070	ﾌﾞﾗｹｯﾄ(ｵｻｴ	1							
4	1	1E6A80-62230	ｻｲﾄﾞｺﾗﾑｶﾊﾞｰｽﾃｰ	1							
5	1	1E6A85-62283	ﾊﾟﾈﾙ(ｻｲﾄﾞ	1							
6	1	1E6A80-62303	ｻｲﾄﾞｺﾗﾑﾌﾚｰﾑCMP	1							
7	1	1E6A80-62550	ﾌﾞﾗｼ 180	2							
8	1	1E6A80-62560	ﾚﾊﾞｰｶﾞｲﾄﾞﾏｴ	1							
9	1	1E6A80-62801	ﾊﾟﾈﾙｽﾃｰA	1							
10	1	1E6A80-62820	ﾊﾟﾈﾙｽﾃｰ B	1							
11	1	1E6A80-62840	ﾊﾟﾈﾙｽﾃｰ C	1							
12	1	1E6A80-62880	ﾌﾞﾗｼｵｻｴ	1							
13	1	1E6A80-62890	ﾌﾞﾗｼ 135	1							
14	1	1E6C30-62901	ｶﾊﾞｰ(ｻｲﾄﾞｺﾗﾑﾏｴ	1							
15	1	1E6A80-62920	ｼｰﾙ6X4X155	1							
16	1	1E6A80-62940	ｼｰﾙ 6X4X325	1							
17	1	7E6A80-62950	ｻｲﾄﾞｺﾗﾑｶﾊﾞｰﾅｶ PL ｼｸﾐ	1							
19	1	1E6A80-69630	ﾌﾟﾚｰﾄ(ｽｲｯﾁ 16X22	1							
20	1	1E6C35-89900	ﾚｾﾌﾟﾀｸﾙ(USB	1							
21	2	1E6C35-89910	ｿｹｯﾄ(USB	1							
22	2	1E6C35-89920	ｷｬｯﾌﾟ	1							
23	1	1E6C30-97300	ｼｰﾙ(ｱﾅｶｸｼ	1							
24	1	22217-050000	ﾊﾞﾈｻﾞｶﾞﾈ(5	3							
25	1	22217-050000	ﾊﾞﾈｻﾞｶﾞﾈ(5	2							
26	1	22217-050000	ﾊﾞﾈｻﾞｶﾞﾈ(5	5							
27	1	22857-500160	ﾀｯﾋﾟﾝﾈｼﾞ3(ﾅﾍﾞ 5X16	5							
28	1	22857-500160	ﾀｯﾋﾟﾝﾈｼﾞ3(ﾅﾍﾞ 5X16	3							
29	1	22857-500160	ﾀｯﾋﾟﾝﾈｼﾞ3(ﾅﾍﾞ 5X16	2							
30	1	26014-060162	ﾎﾞﾙﾄ(ﾋﾗ+ﾊﾞﾈ 6X16	4							
31	1	26014-060162	ﾎﾞﾙﾄ(ﾋﾗ+ﾊﾞﾈ 6X16	5							
32	1	26014-060162	ﾎﾞﾙﾄ(ﾋﾗ+ﾊﾞﾈ 6X16	3							
33	1	26014-060162	ﾎﾞﾙﾄ(ﾋﾗ+ﾊﾞﾈ 6X16	2							
34	1	26014-080202	ﾎﾞﾙﾄ(ﾋﾗ+ﾊﾞﾈ 8X20	4							

N:旧→新、 Q:旧→新、 R:旧→新、 S:旧→新、 W:追加、 Z:廃止、 F:セット互換、 K:個数変更

Copyright (C) 2016 YANMAR CO., LTD. All RightsReserved.

Fig.47. サイドコラム(2)

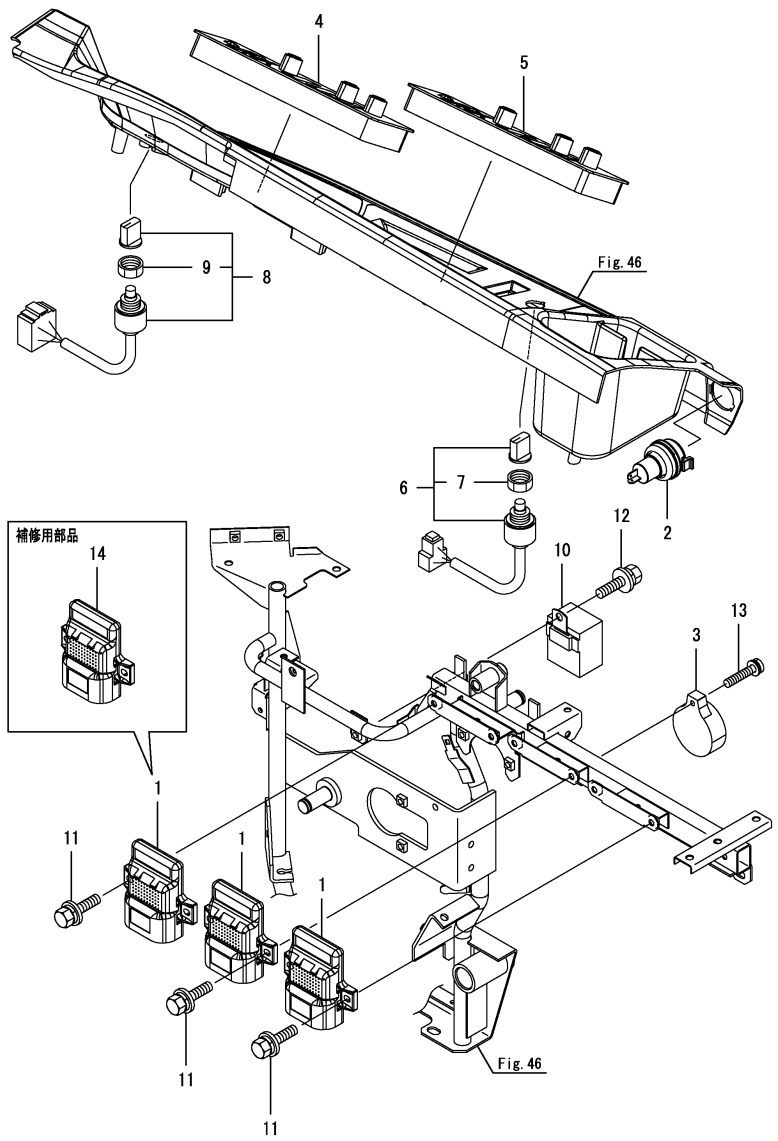

(A)=DS1C-610R,100
(B)=
(C)=
(D)=
(E)=
(F)=

No.	ﾚﾍﾞﾙ	部品番号	部品名称	数量 (A)	(B)	(C)	(D)	(E)	(F)	I	R
1	1	1C7230-08400	ｺﾝﾄﾛｰﾙ(I/O	3							1
2	1	172A64-17250	ｿｹｯﾄ CMP	1							
3	1	1P211A-71850	ﾌﾞｻﾞｰ(ｹｲﾎｳ	1							
4	1	1E6A80-81000	ﾊﾟﾈﾙｽｲｯﾁ(ﾏｴ	1							
5	1	1E6A80-81100	ﾊﾟﾈﾙｽｲｯﾁ(ｳｼﾛ	1							
6	1	1E8540-82100	ｽｲｯﾁ(ｷﾘｶｴ 2S	1							
7	2	1E8540-82210	ﾅｯﾄ(ﾄｸｼｭ	1							
8	1	1E8540-82120	ｽｲｯﾁ(ｷﾘｶｴ 3S	1							
9	2	1E8540-82210	ﾅｯﾄ(ﾄｸｼｭ	1							
10	1	1E9110-82400	ﾘﾚｰ(ﾌﾗﾂｼﾔ	1							
11	1	26014-060162	ﾎﾞﾙﾄ(ﾋﾗ+ﾊﾞﾈ 6X16	6							
12	1	26014-060162	ﾎﾞﾙﾄ(ﾋﾗ+ﾊﾞﾈ 6X16	1							
13	1	26023-050252	ﾅﾍﾞｺﾈｼﾞ(ﾋﾗ+ﾊﾞﾈ M5X25	1							
14	1	1C7230-08450	ｺﾝﾄﾛｰﾙ(I/Oｻｰﾋﾞｽ	1							2

備考
(1)正規コントローラ
この部品では、部品注文は出来ません
コンバイン固有の情報が正しくセットされた補修用部品コントローラで交換願います
(2)補修用部品コントローラ
組付前にコンバイン固有の情報を正しくセットしないと、コンバインが正常に作動しません
必ず、認定特約店にてコンバイン固有の情報をセット後、組付けてください

N:旧 新, Q:旧 新, R:旧 新, S:旧 新, W:追加, Z:廃止, F:セット互換, K:個数変更

Copyright (C) 2016 YANMAR CO., LTD. All RightsReserved.

Fig.48. フロントコラム

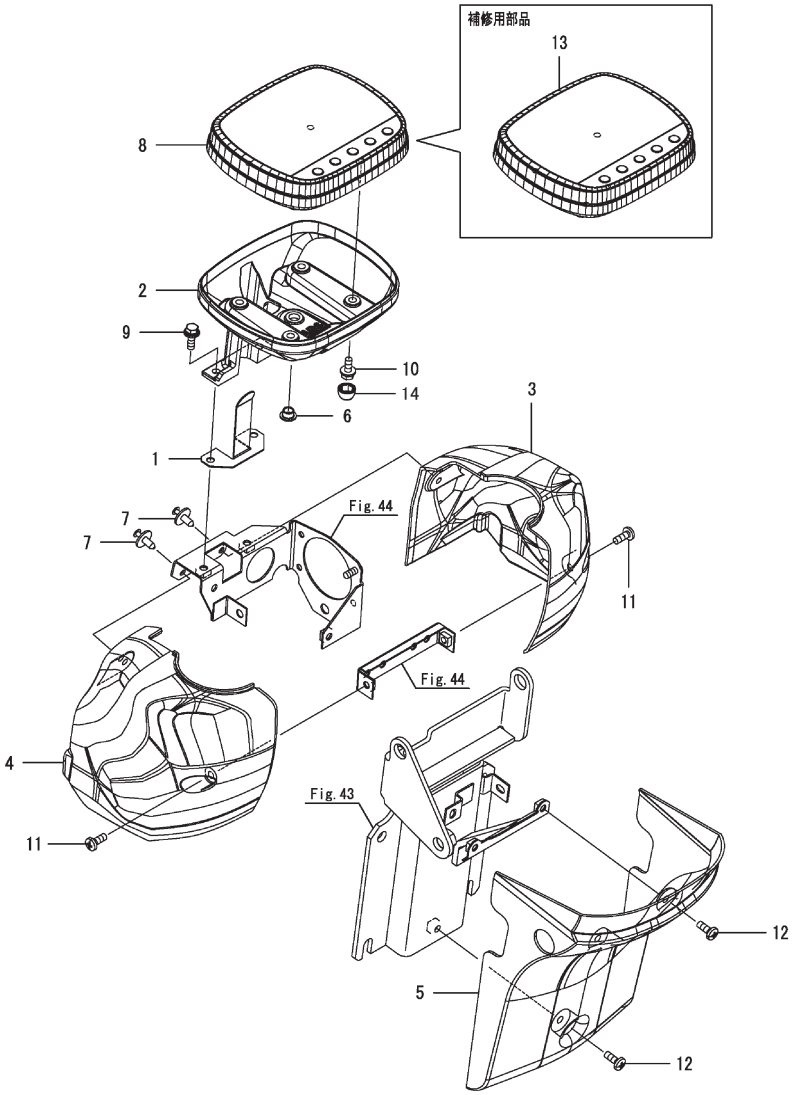

066-0068-105-00

備考
(1)正規コントローラ
この部品では、部品注文は出来ません
コンバイン固有の情報が正しくセットされた補修用部品コントローラで交換願います
(2)補修用部品コントローラ
組付前にコンバイン固有の情報を正しくセットしないと、コンバインが正常に作動しません
必ず、認定特約店にてコンバイン固有の情報をセット後、組付けてください

(A)=DS1C-610R, 100　(D)=
(B)=　(E)=
(C)=　(F)=

No.	レベル	部品番号	部品名称	数量 (A)	(B)	(C)	(D)	(E)	(F)	I	R
1	1	1E6A80-61090	ﾊｰﾈｽｵｻｴｲﾀ	1							
2	1	1E6C30-61200	ﾊﾟﾈﾙ(ﾒｰﾀ ｼﾀ	1							
3	1	1E6C30-61260	ｶﾊﾞｰ(ｽﾃｱﾘﾝｸﾞ R	1							
4	1	1E6C30-61270	ｶﾊﾞｰ(ｽﾃｱﾘﾝｸﾞ L	1							
5	1	1E6A80-61280	ｽﾃｱﾘﾝｸﾞｶﾊﾞｰｼﾀ	1							
6	1	1E8665-64280	ﾌﾞｯｼｭ(8X10X6	1							
7	1	1E8970-76100	ﾘﾍﾞｯﾄ(ｽｸﾘｭｳ 6 B	2							
8	1	1K1191-82700	ﾃﾞｨｽﾌﾟﾚｲCMP(ｶﾗｰ	1							1
9	1	26014-060162	ﾎﾞﾙﾄ(ﾋﾗ+ﾊﾞﾈ 6X16	2							
10	1	26014-060162	ﾎﾞﾙﾄ(ﾋﾗ+ﾊﾞﾈ 6X16	4							
11	1	26589-060162	ﾊﾞｲﾝﾄﾞﾈｼﾞ(+ｱﾅ M6	2							
12	1	26589-060162	ﾊﾞｲﾝﾄﾞﾈｼﾞ(+ｱﾅ M6	3							
13	1	1E6C30-82800	ﾃﾞｨｽﾌﾟﾚｲCMP(ｻｰﾋﾞｽ	1							2
14	1	198200-63620	ｷｬｯﾌﾟ(ﾎﾞﾙﾄ 6	4							

N: 旧 新、 Q: 旧 新、 R: 旧 新、 S: 旧 新、 W: 追加、 Z: 廃止、 F: セット互換、 K: 個数変更

Copyright (C) 2016 YANMAR CO., LTD. All RightsReserved.

Fig.49. ブレーキ操作

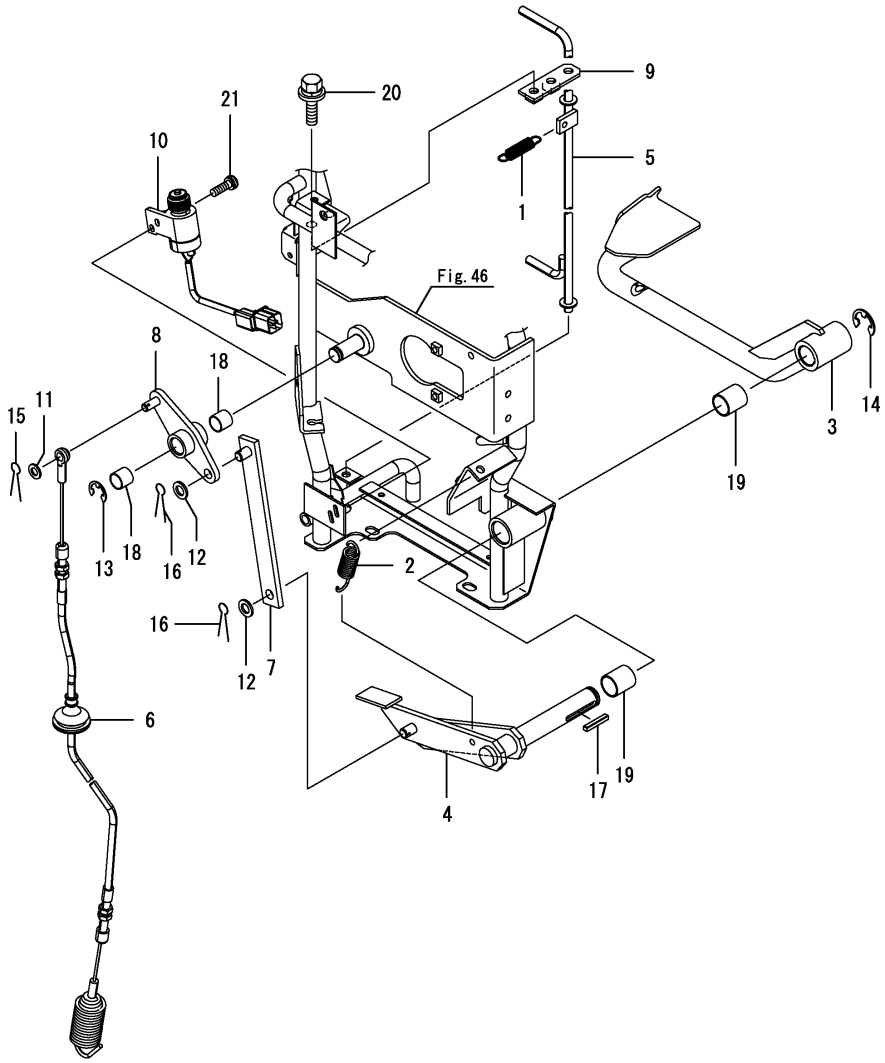

(A)=DS1C-610R,100
(B)=
(C)=
(D)=
(E)=
(F)=

No.	ﾚﾍﾞﾙ	部品番号	部品名称	数量 (A)	(B)	(C)	(D)	(E)	(F)	I	R
1	1	1E4890-13210	ｽﾌﾟﾘﾝｸﾞ(1.2X53X11.2	1							
2	1	1N3290-34191	ｼｭｰﾀﾚﾊﾞｰﾓﾄﾞｼﾊﾞﾈ (ZC)	1							
3	1	1E8940-63503	ﾍﾟﾀﾞﾙCMP(ﾌﾞﾚｰｷ	1							
4	1	1E6A80-63550	ﾌﾞﾚｰｷｼﾃﾝｼﾞｸ CMP	1							
5	1	1E6A80-63600	ﾌﾞﾚｰｷﾛｯｸﾚﾊﾞｰ	1							
6	1	1E6A80-63703	ﾌﾞﾚｰｷﾜｲﾔ	1							
7	1	1E6A80-63770	ﾘﾝｸﾛｯﾄﾞ	1							
8	1	1E6A80-63800	ｼﾃﾝﾚﾊﾞｰ	1							
9	1	1E8540-63970-1	ｼﾃﾝ(ﾚﾊﾞｰ	1							
10	1	1E8770-81320	ｽｲｯﾁ(ﾌﾟｯｼｭ R	1							
11	1	22117-080000	ｻﾞｶﾞﾈ(ｺﾏﾙ 8	1							
12	1	22117-100000	ｻﾞｶﾞﾈ(ｺﾏﾙ 10	2							
13	1	22272-000120	ﾄﾒﾜE(12	1							
14	1	22272-000150	ﾄﾒﾜE(15	1							
15	1	22417-200160	ﾜﾘﾋﾟﾝ(2.0X16	1							
16	1	22417-200160	ﾜﾘﾋﾟﾝ(2.0X16	2							
17	1	22550-050300	ｷｰ 5X30	1							
18	1	24550-015150	ﾄﾞﾗｲﾌﾞｯｼｭ(15X15	2							
19	1	24550-020250	ﾄﾞﾗｲﾌﾞｯｼｭ(20X25	2							
20	1	26014-080162	ﾎﾞﾙﾄ(ﾋﾗ+ﾊﾞﾈ 8X16	2							
21	1	26022-050122	ﾅﾍﾞｺﾈｼﾞ(ﾊﾞﾈ 5X12	2							

N:旧 新, Q:旧 新, R:旧 新, S:旧 新, W:追加, Z:廃止, F:セット互換, K:個数変更

Copyright (C) 2016 YANMAR CO., LTD. All RightsReserved.

Fig.50. 主変速操作

(A)=DS1C-610R,100
(B)=
(C)=
(D)=
(E)=
(F)=

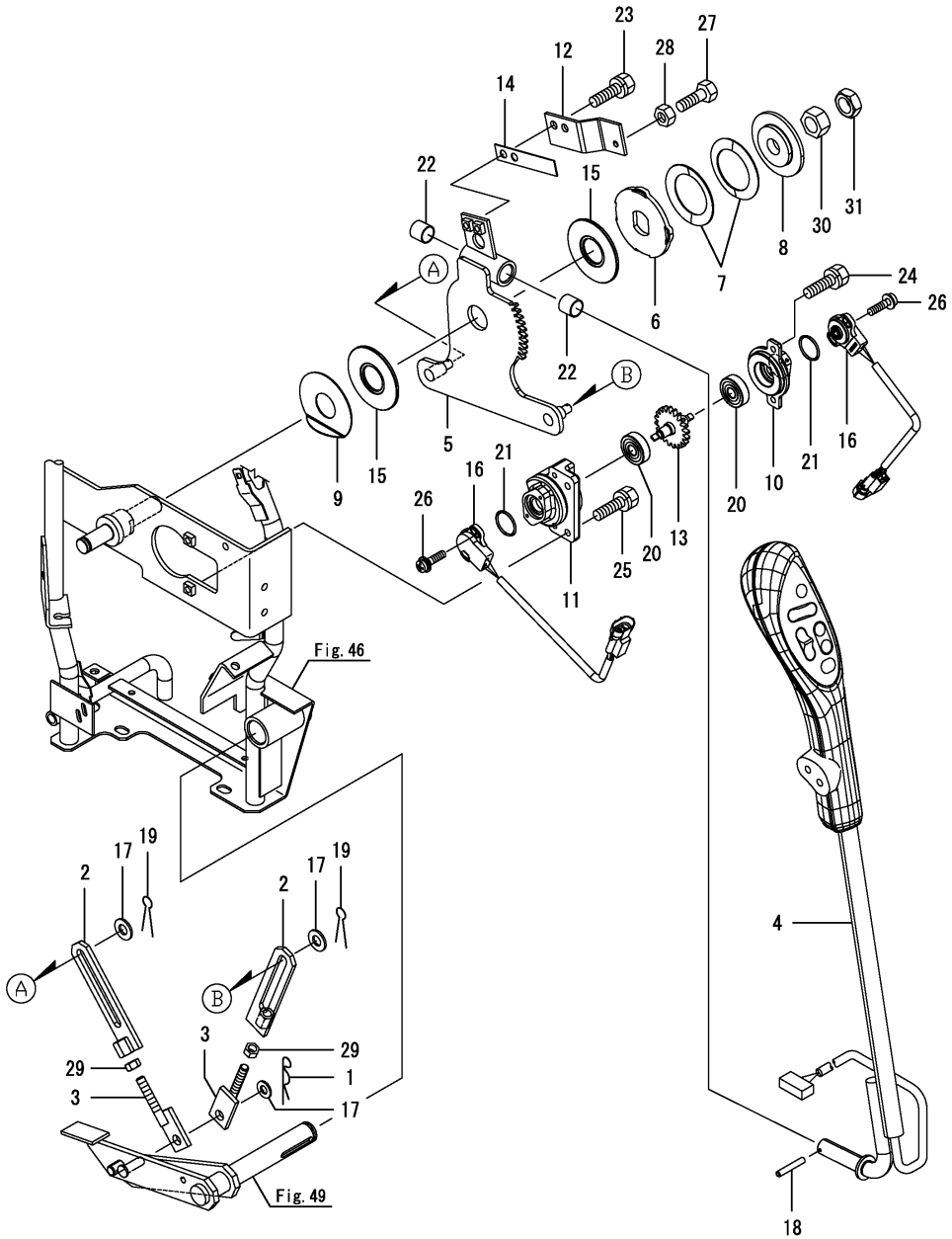

No.	ﾚﾍﾞﾙ	部品番号	部品名称	数量 (A)	(B)	(C)	(D)	(E)	(F)	I	R
1	1	1C6281-52320	ｽﾅｯﾌﾟﾋﾟﾝ(ﾇｹﾄﾞﾒ 8	1							
2	1	1E6A80-63750	Nﾌﾞﾚｰｷﾛｯﾄﾞ A	2							
3	1	1E6A80-63850	Nﾌﾞﾚｰｷﾛｯﾄﾞ B	2							
4	1	1E6A80-64000	ｼｭﾍﾝｿｸﾚﾊﾞｰ CMP	1							
5	1	1E6A80-64050	ｼｭﾍﾝｿｸｼﾃﾝ	1							
6	1	1E8050-64222	ﾜｯｼｬ(ﾆﾒﾝﾊﾊﾞ 25	1							
7	1	1E8050-64230	ｽﾌﾟﾘﾝｸﾞ(ｻﾗ 62X16	2							
8	1	1E8050-64250	ﾌﾟﾚｰﾄ(ｽﾌﾟﾘﾝｸﾞ 65	1							
9	1	1E9430-64300	ﾗｲﾅ(25.5X68X1 K	1							
10	1	1E6A80-64512	ｹｰｽ(ｾﾝｻｰ B	1							
11	1	1E6A80-64523	ｹｰｽ(ｾﾝｻｰ A	1							
12	1	1E8230-64560	ｽﾄｯﾊﾟ(ﾚﾊﾞｰ	1							
13	1	1E6A80-64581	ｷﾞﾔCMP(20	1							
14	1	1E8230-64600	ｽﾌﾟﾘﾝｸﾞ(ｼｭﾍﾝｿｸ	1							
15	1	1E9430-64800	ﾌﾟﾚｰﾄ(ﾌﾘｸｼｮﾝ 65	2							
16	1	1E6C30-81400	ｾﾝｻ(ﾎﾟﾃﾝｼｮ	2							
17	1	22137-080000	ｻﾞｶﾞﾈ(ﾐｶﾞｷ 8	3							
18	1	22351-030025	ｽﾌﾟﾘﾝｸﾞﾋﾟﾝ(3.0AX25	1							
19	1	22417-200160	ﾜﾘﾋﾟﾝ(2.0X16	2							
20	1	24104-060004	ﾍﾞｱﾘﾝｸﾞ(ﾎﾞｰﾙ 6000UU	2							
21	1	24351-190140	Oﾘﾝｸﾞ(1A19014	2							
22	1	24550-015150	ﾄﾞﾗｲﾌﾞﾂｼｭ(15X15	2							
23	1	26013-060162	ﾎﾞﾙﾄ(ﾊﾞﾈ 6X16	2							
24	1	26013-060202	ﾎﾞﾙﾄ(ﾊﾞﾈ 6X20	2							
25	1	26013-060252	ﾎﾞﾙﾄ(ﾊﾞﾈ 6X25	2							
26	1	26023-040162	ﾅﾍﾞｺﾈｼﾞ(ﾋﾗ+ﾊﾞﾈ M4X16	4							
27	1	26116-060162	ﾎﾞﾙﾄ(6X16	1							
28	1	26717-060002	ﾅｯﾄ(M6	1							
29	1	26717-080002	ﾅｯﾄ(M8	2							
30	1	26737-160002	ﾅｯﾄ(ﾎｿ M16	1							
31	1	26777-160002	ﾄﾒﾅｯﾄ(ﾎｿ M16	1							

N:旧 新, Q:旧 新, R:旧 新, S:旧 新, W:追加, Z:廃止, F:セット互換, K:個数変更

Copyright (C) 2016 YANMAR CO., LTD. All RightsReserved.

Fig.51. 副変速操作(1)

(A)=DS1C-610R,100
(B)=
(C)=
(D)=
(E)=
(F)=

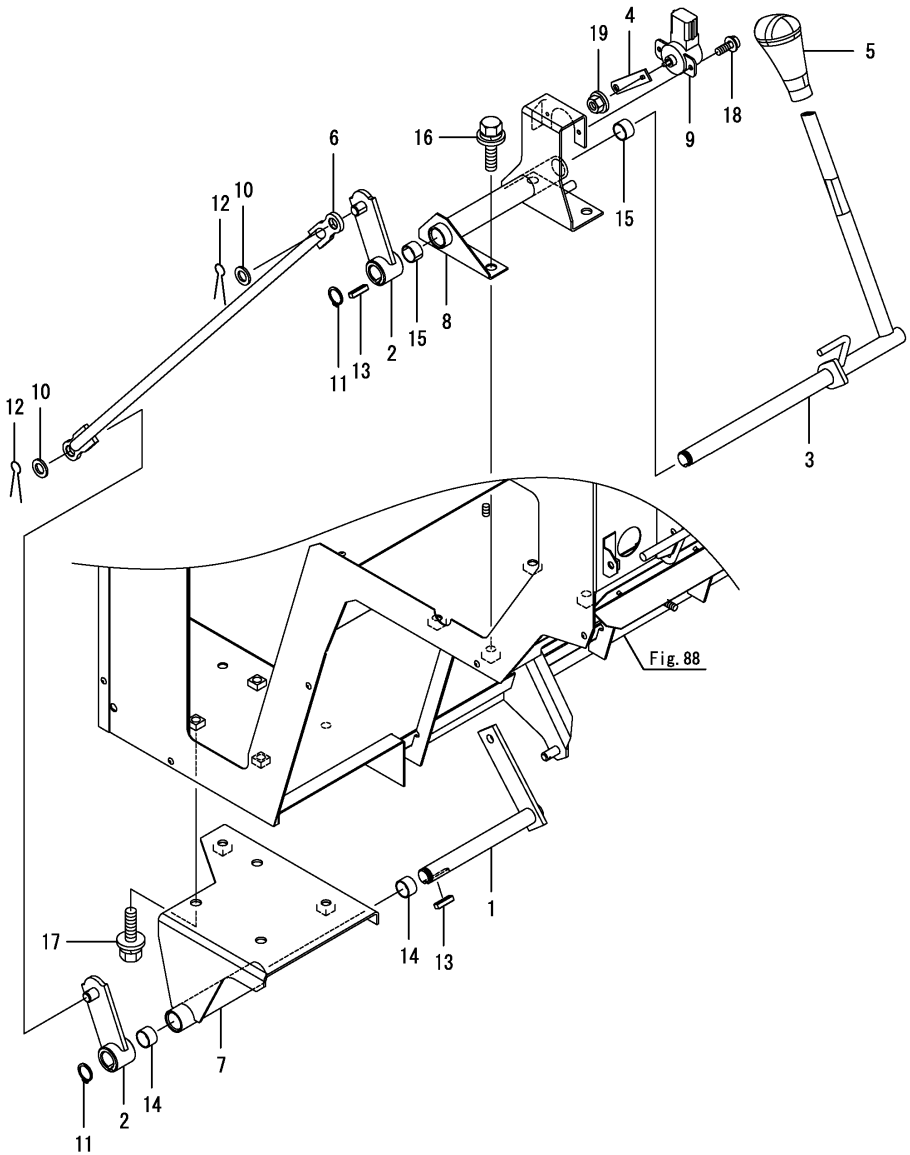

No.	ﾚﾍﾞﾙ	部品番号	部品名称	数量 (A)	(B)	(C)	(D)	(E)	(F)	I	R
1	1	1E6A80-64200	ﾌｸﾍﾝｿｸｼﾃﾝｼﾀ	1							
2	1	1E6A80-64250	ﾚﾝｹﾂﾚﾊﾞｰ	2							
3	1	1E6A80-64301	ｼﾃﾝ(ﾌｸﾍﾝｿｸｳｴ	1							
4	1	1E6A80-64350	ﾎﾟﾃﾝｼｮｱｰﾑ 45U	1							
5	1	1E9111-64350	ｸﾞﾘｯﾌﾟ(ﾍﾝｿｸﾚﾊﾞｰ	1							
6	1	1E6A80-64370	ﾛｯﾄﾞ 549.5	1							
7	1	1E6A80-64400	ｼﾃﾝﾌﾞﾗｹｯﾄ	1							
8	1	1E6A80-64451	ﾌｸﾍﾝｿｸﾌﾞﾗｹｯﾄｳｴ	1							
9	1	1E6A80-81500	ｾﾝｻ(ﾎﾟﾃﾝｼｮ	1							
10	1	22117-100000	ｻﾞｶﾞﾈ(ｺﾏﾙ 10	2							
11	1	22242-000150	ﾄﾒﾜC(ｼﾞｸ 15	2							
12	1	22417-200160	ﾜﾘﾋﾟﾝ(2.0X16	2							
13	1	22550-050200	ｷｰ 5X20	2							
14	1	24550-015150	ﾄﾞﾗｲﾌﾞﾂｼｭ(15X15	2							
15	1	24550-015150	ﾄﾞﾗｲﾌﾞﾂｼｭ(15X15	2							
16	1	26014-080162	ﾎﾞﾙﾄ(ﾋﾗ+ﾊﾞﾈ 8X16	4							
17	1	26014-080202	ﾎﾞﾙﾄ(ﾋﾗ+ﾊﾞﾈ 8X20	3							
18	1	26023-040122	ﾅﾍﾞｺﾈｼﾞ(ﾋﾗ+ﾊﾞﾈ M4X12	2							
19	1	26366-060002	ﾂﾊﾞﾂｷﾅｯﾄ(M6	1							

N:旧 ⇄ 新, Q:旧 ⇄ 新, R:旧 ⇄ 新, S:旧 ⇄ 新, W:追加, Z:廃止, F:セット互換, K:個数変更

Copyright (C) 2016 YANMAR CO., LTD. All RightsReserved.

Fig.52. 副変速操作(2)

(A)=DS1C-610R,100 (D)=
(B)= (E)=
(C)= (F)=

No.	ﾚﾍﾞﾙ	部品番号	部品名称	数量 (A)	(B)	(C)	(D)	(E)	(F)	I	R
1	1	1E4760-43090	ﾎﾞｰﾙ(ﾘﾝｸ BL8D	1							
2	1	1E6460-63240	ﾅｯﾄ(8 Lﾈｼﾞ	1							
3	1	1E6740-64200	ﾎﾞｰﾙ(ﾘﾝｸ BL8DL	1							
4	1	1E6A80-64390	ﾛｯﾄﾞ 10X447LR	1							
5	1	26052-080002	ﾅｯﾄ(ｻﾗﾊﾞﾈ 8	2							
6	1	26717-080002	ﾅｯﾄ(M8	1							

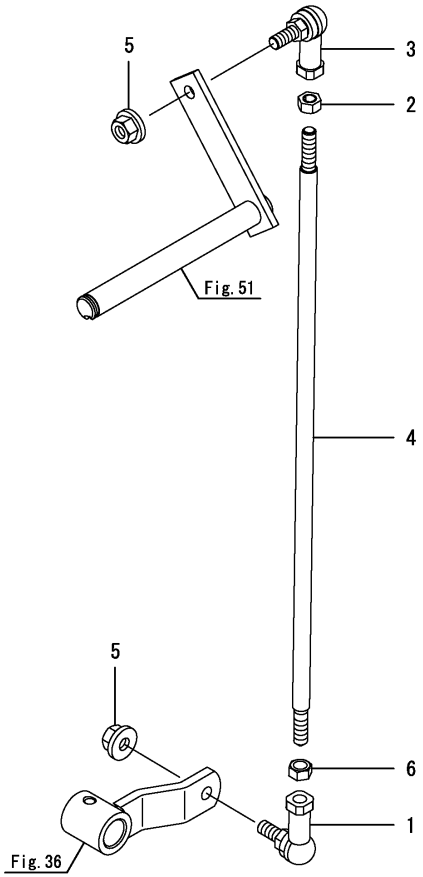

N:旧 ⇄ 新, Q:旧 ⇄ 新, R:旧 ⇄ 新, S:旧 ⇄ 新, W:追加, Z:廃止, F:セット互換, K:個数変更

Copyright (C) 2016 YANMAR CO., LTD. All RightsReserved.

Fig.53. クラッチ操作

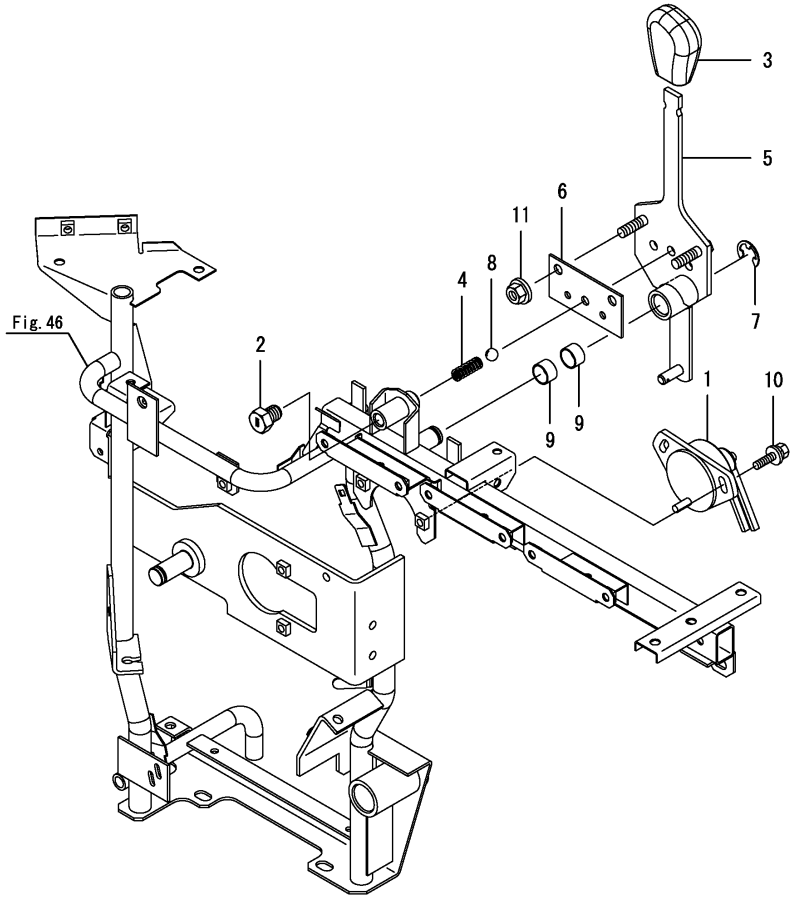

(A)=DS1C-610R,100 (D)=
(B)= (E)=
(C)= (F)=

No.	ﾚﾍﾞﾙ	部品番号	部品名称	数量 (A)	(B)	(C)	(D)	(E)	(F)	I	R
1	1	1C7100-07411	ｽｲｯﾁ(ﾎﾟｼﾞｼｮﾝ	1							
2	1	1C6650-17290	ｵｼﾎﾞﾙﾄ(M12X14	1							
3	1	198200-27911	ﾉﾌﾞ(ｲｴﾛｰ	1							
4	1	1E8050-63130	ｽﾌﾟﾘﾝｸﾞ(1.6X9.4X25	1							
5	1	1E6A40-65100	ﾚﾊﾞｰCMP(DKｸﾗｯﾁ	1							
6	1	1E6A40-65150	ﾌﾟﾚｰﾄ(ｸﾗｯﾁ	1							
7	1	22272-000120	ﾄﾒﾜE(12	1							
8	1	24190-120002	ｽﾁｰﾙﾎﾞｰﾙ(3/8	1							
9	1	24550-015100	ﾄﾞﾗｲﾌﾞﾂｼｭ(15X10	2							
10	1	26014-060162	ﾎﾞﾙﾄ(ﾋﾗ+ﾊﾞﾈ 6X16	2							
11	1	26367-080002	ﾂﾊﾞﾂｷﾅﾂﾄ(M8	2							

N:旧 新, Q:旧 新, R:旧 新, S:旧 新, W:追加, Z:廃止, F:セット互換, K:個数変更

Copyright (C) 2016 YANMAR CO., LTD. All RightsReserved.

Fig.54. 油圧バルブ

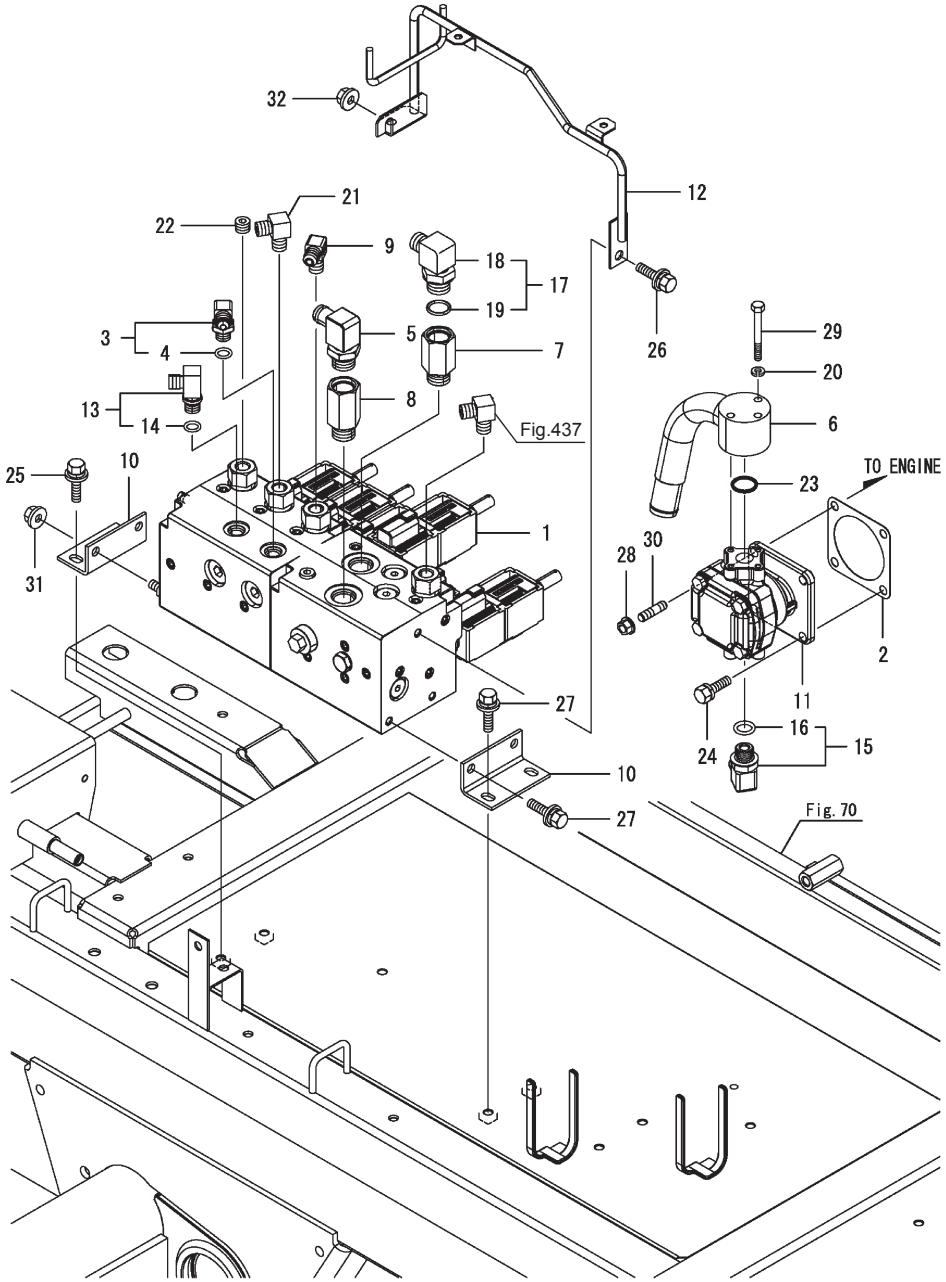

(A)=DS1C-610R,100　(D)=
(B)=　(E)=
(C)=　(F)=

No.	レベル	部品番号	部品名称	数量 (A)	(B)	(C)	(D)	(E)	(F)	I	R
1	1	1683L1-00050	ﾊﾞﾙﾌﾞ(CV7-CGU-2	1							
2	1	124240-01883	ｶﾞｽｹｯﾄ(ｻﾄﾞｳﾕﾎﾟﾝﾌﾟ	1							
3	1	187A05-56650	ｴﾙﾎﾞ G1/4-M14	1							
4	2	24311-000110	Oﾘﾝｸﾞ(1AP11.0	1							
5	1	187A15-56660	ｴﾙﾎﾞ G1/2-16 CMP	1							
6	1	1E6A80-66050	ｻｸｼｮﾝﾌﾗﾝｼﾞ	1							
7	1	1E6681-66370	ｽﾄﾚｰﾅCMP	1							
8	1	1E8720-66450	ｺﾈｸﾀ(G1/2-1/2	1							
9	1	1E8720-66461	ｴﾙﾎﾞ(90゜R1/4-M14	1							
10	1	1E6A80-66540	ﾊﾞﾙﾌﾞﾄﾘﾂｹｻﾞ R(U	2							
11	1	1E6A80-66920	ﾎﾟﾝﾌﾟ CMP(4	1							
12	1	1E6A80-66970	ﾊｰﾈｽｽﾃｰ	1							
13	1	172141-76181	ｺﾈｸﾀ CMP(O2FF	1							
14	2	41851-000110	Oﾘﾝｸﾞ	1							
15	1	172142-76181	ｼﾞｮｲﾝﾄCMP	1							
16	2	24315-000140	Oﾘﾝｸﾞ(1BP14.0	1							
17	1	172157-76300	ｴﾙﾎﾞ CMP	1							
18	2	172157-76310	ｴﾙﾎﾞ	1							
19	2	24315-000180	Oﾘﾝｸﾞ(1BP18.0	1							
20	1	22217-060000	ﾊﾞﾈｻﾞｶﾞﾈ(6	3							
21	1	23393-020000	ｼﾞｮｲﾝﾄ(90RGI-1/4	1							
22	1	23875-020000	ﾈｼﾞﾌﾟﾗｸﾞ(R02	1							
23	1	24311-000200	Oﾘﾝｸﾞ(1AP20.0	1							
24	1	26013-080252	ﾎﾞﾙﾄ(ﾊﾞﾈ 8X25	2							
25	1	26014-080202	ﾎﾞﾙﾄ(ﾋﾗ+ﾊﾞﾈ 8X20	2							
26	1	26014-080202	ﾎﾞﾙﾄ(ﾋﾗ+ﾊﾞﾈ 8X20	1							
27	1	26014-080202	ﾎﾞﾙﾄ(ﾋﾗ+ﾊﾞﾈ8X20	4							
28	1	26051-080002	ﾅｯﾄ(ﾊﾞﾈ 8	2							
29	1	26116-060504	ﾎﾞﾙﾄ(6X50	3							
30	1	26216-080202	ｳｴｺﾐﾎﾞﾙﾄ(8X20	2							
31	1	26367-080002	ﾂﾊﾞﾂｷﾅｯﾄ(M8	2							
32	1	26367-080002	ﾂﾊﾞﾂｷﾅｯﾄ(M8	1							

N:旧→○←新、 Q:旧→×←新、 R:旧→○←新、 S:旧→×←新、 W:追加、 Z:廃止、 F:セット互換、 K:個数変更

Copyright (C) 2016 YANMAR CO., LTD. All RightsReserved.

Fig.55. 配管(カウンタケース)

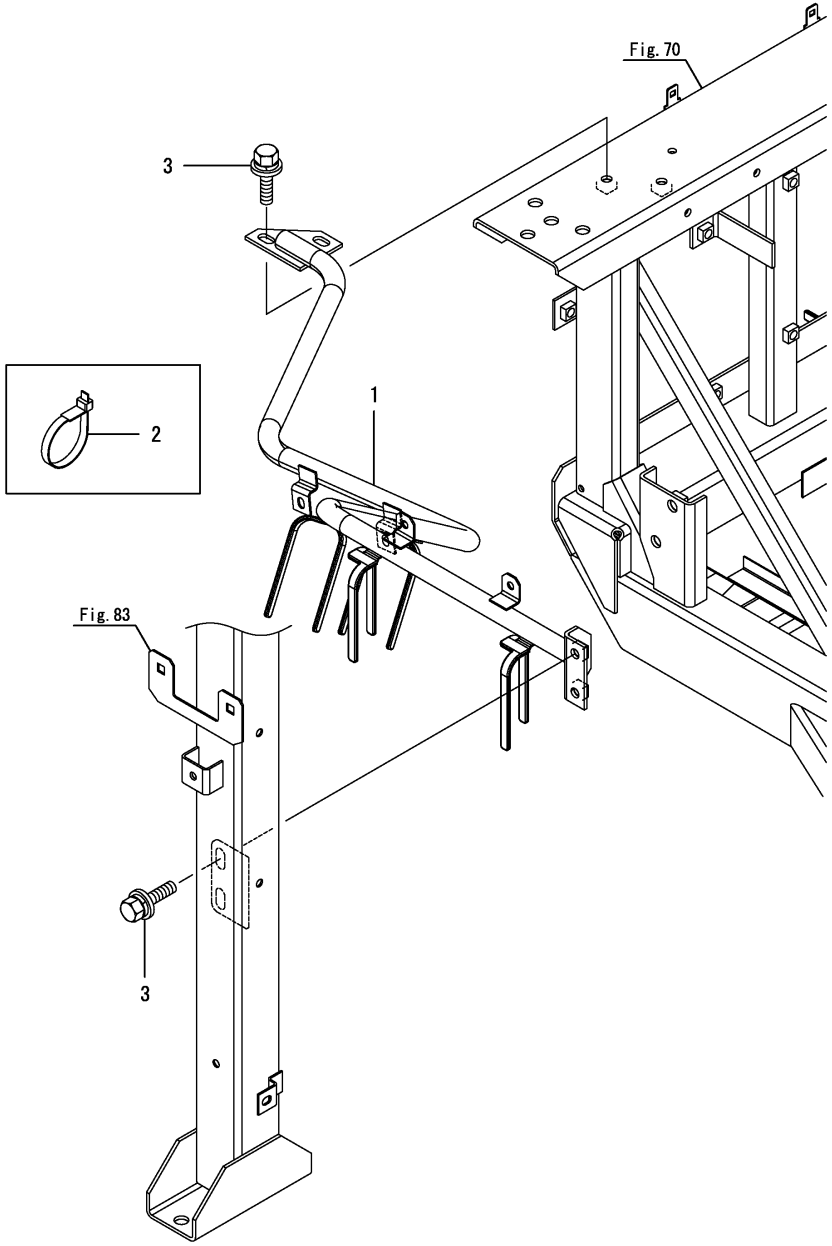

(A)=DS1C-610R,100
(B)=
(C)=
(D)=
(E)=
(F)=

No.	ﾚﾍﾞﾙ	部品番号	部品名称	数量 (A)	(B)	(C)	(D)	(E)	(F)	I	R
1	1	1E6A80-66801	ﾊｲｶﾝｶﾞｲﾄﾞ C	1							
2	1	1E6150-83910	ﾊﾞﾝﾄﾞ 195	1							
3	1	26014-080202	ﾎﾞﾙﾄ(ﾋﾗ+ﾊﾞﾈ 8X20	4							

N:旧 新, Q:旧 新, R:旧 新, S:旧 新, W:追加, Z:廃止, F:セット互換, K:個数変更

Copyright (C) 2016 YANMAR CO., LTD. All RightsReserved.

Fig.56. 配管(HST)

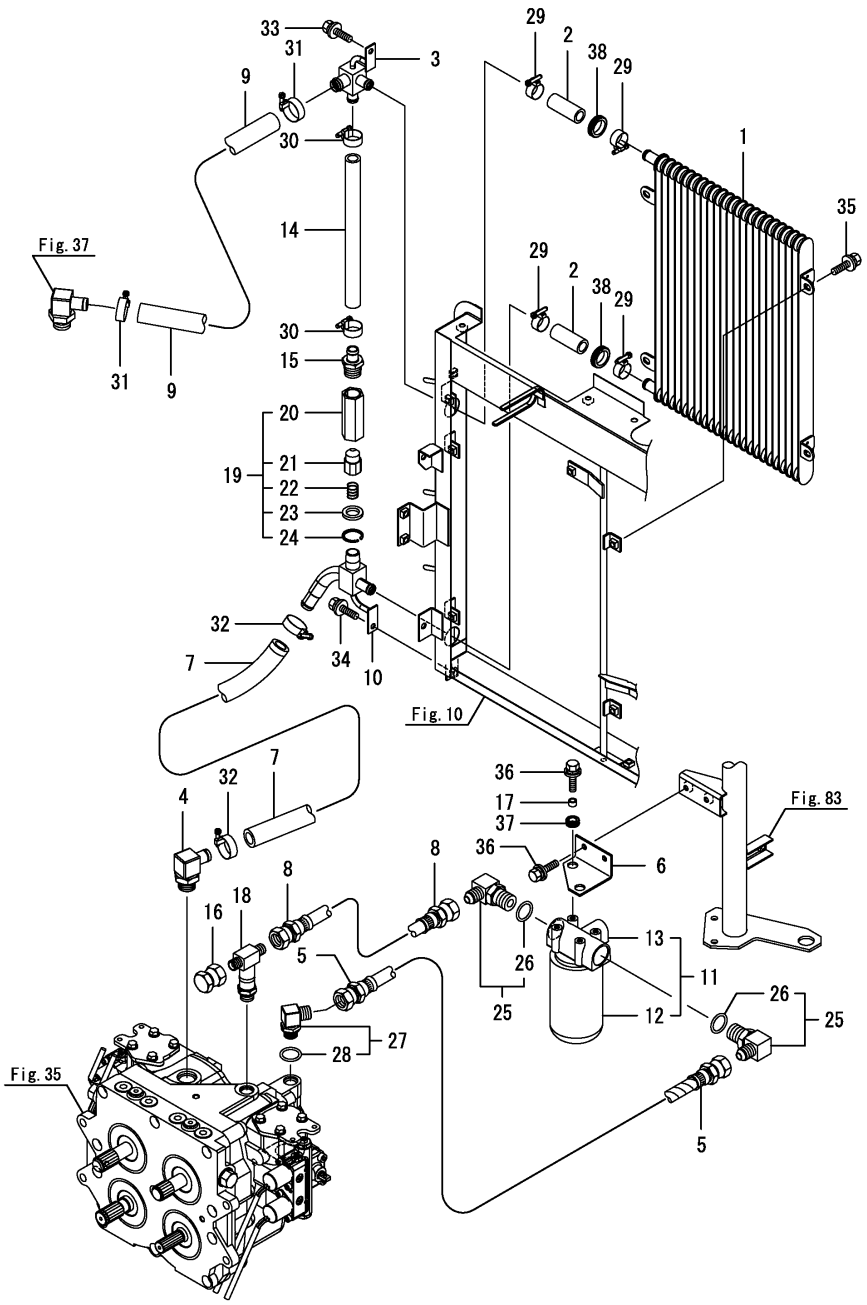

(A)=DS1C-610R,100
(B)=
(C)=
(D)=
(E)=
(F)=

No.	ﾚﾍﾞﾙ	部品番号	部品名称	数量 (A)	(B)	(C)	(D)	(E)	(F)	I	R
1	1	1E6C30-66000	ｸｰﾗ(ｵｲﾙ 21	1							
2	1	1E6A80-66040	ﾄﾞﾚﾝﾎｰｽ 10-60	2							
3	1	1E6A80-66141	ｺﾈｸﾀ 16-16-19	1							
4	1	1E8540-66140	ｴﾙﾎﾞ(ｻﾞﾂｷ G3/4-20	1							
5	1	1E6A80-66201	ｺｱﾂﾎｰｽ 08-310	1							
6	1	1E6A80-66210	ﾌｲﾙﾀｰｽﾃｰ	1							
7	1	1E6A80-66220	ﾄﾞﾚﾝﾎｰｽ 12-750	1							
8	1	1E6A80-66231	ｺｱﾂﾎｰｽ 08-400	1							
9	1	1E6A80-66240	ﾄﾞﾚﾝﾎｰｽ 12-1050	1							
10	1	1E6A80-66251	ｺﾈｸﾀ R1/2-16-19	1							
11	1	1E6B90-66250	ﾌｲﾙﾀCMP	1							
12	2	1A7180-48210	ｶｰﾄﾘｯｼﾞCMP	1							
13	2	1E6B90-66260	ﾍｯﾄﾞCMP	1							
14	1	1E6A80-66280	ﾄﾞﾚﾝﾎｰｽ 10-280	1							
15	1	1E6A80-66290	ｱﾀﾞﾌﾟﾀ R3/4-17	1							
16	1	1E3230-66450	ﾌﾟﾗｸﾞ G3/8	1							
17	1	1E8540-66770	ｶﾗｰ(8X12X8	2							
18	1	1E8940-66890	ﾃｨｰ(G1/2-3/8-1/2	1							
19	1	172524-76800	2NDﾘﾘｰﾌ CMP	1							
20	2	172524-76810	ﾎﾞﾃﾞｨ(ﾊﾞﾙﾌﾞ	1							
21	2	172524-76820	ﾎﾟﾍﾟｯﾄ	1							
22	2	172524-76830	ｽﾌﾟﾘﾝｸﾞ(ﾊﾞﾙﾌﾞ	1							
23	2	172524-76840	ｼｰﾄ(ｽﾌﾟﾘﾝｸﾞ	1							
24	2	22252-000220	ﾄﾒﾜC(ｱﾅ 22	1							
25	1	172141-76900	ｺﾈｸﾀ CMP	2							
26	2	24315-000180	Oﾘﾝｸﾞ(1BP18.0	2							
27	1	172141-76900	ｺﾈｸﾀ CMP	1							
28	2	24315-000180	Oﾘﾝｸﾞ(1BP18.0	1							
29	1	23000-025000	ﾎｰｽｸﾘｯﾌﾟ(25	4							
30	1	23000-028000	ﾎｰｽｸﾘｯﾌﾟ(28	2							
31	1	23000-028000	ﾎｰｽｸﾘｯﾌﾟ(28	2							
32	1	23000-028000	ﾎｰｽｸﾘｯﾌﾟ(28	2							
33	1	26014-080202	ﾎﾞﾙﾄ(ﾋﾗ+ﾊﾞﾈ 8X20	1							
34	1	26014-080202	ﾎﾞﾙﾄ(ﾋﾗ+ﾊﾞﾈ 8X20	1							
35	1	26014-080202	ﾎﾞﾙﾄ(ﾋﾗ+ﾊﾞﾈ 8X20	4							
36	1	26014-080202	ﾎﾞﾙﾄ(ﾋﾗ+ﾊﾞﾈ 8X20	4							
37	1	29311-124000	ｸﾞﾛﾒｯﾄ(12.0X4	2							
38	1	29311-252000	ｸﾞﾛﾒｯﾄ(25.0X2	2							

N:旧 新, Q:旧 新, R:旧 新, S:旧 新, W:追加, Z:廃止, F:セット互換, K:個数変更

Copyright (C) 2016 YANMAR CO., LTD. All RightsReserved.

Fig.57. 配管(1)

(A)=DS1C-610R,100
(B)=
(C)=
(D)=
(E)=
(F)=

No.	ﾚﾍﾞﾙ	部品番号	部品名称	数量 (A)	(B)	(C)	(D)	(E)	(F)	I	R
1	1	1E6A80-66480	ﾕｱﾂﾎｰｽ 04-290	1							
2	1	1E6A80-66610	ﾕｱﾂﾎｰｽ 06-2000	1							
3	1	1E8940-66730	ﾎｰｽ(ﾕｱﾂ 04-540	1							
4	1	1E6A80-66851	ﾌﾚｱﾊﾟｲﾌﾟ(U CMP	1							
5	2	1E8720-66180	ｸﾘｯﾌﾟ(ﾊﾟｲﾌﾟ 8X2	2							
6	2	1E6A80-66391	ﾕｱﾂﾎｰｽ 04-160	2							
7	2	1E6A80-66860	ﾌﾚｱﾊﾟｲﾌﾟ 1	1							
8	2	1E6A80-66880	ﾌﾚｱﾊﾟｲﾌﾟ 2	1							
9	1	1E6150-83910	ﾊﾞﾝﾄﾞ 195	2							

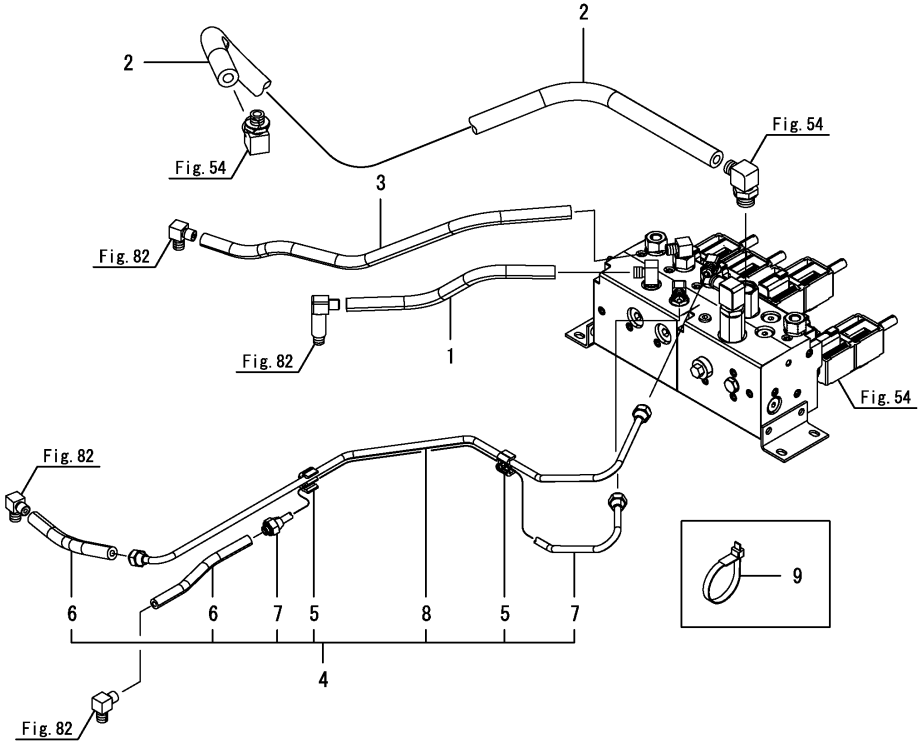

N:旧 新, Q:旧 新, R:旧 新, S:旧 新, W:追加, Z:廃止, F:セット互換, K:個数変更

Copyright (C) 2016 YANMAR CO., LTD. All RightsReserved.

Fig.58. 配管（２）

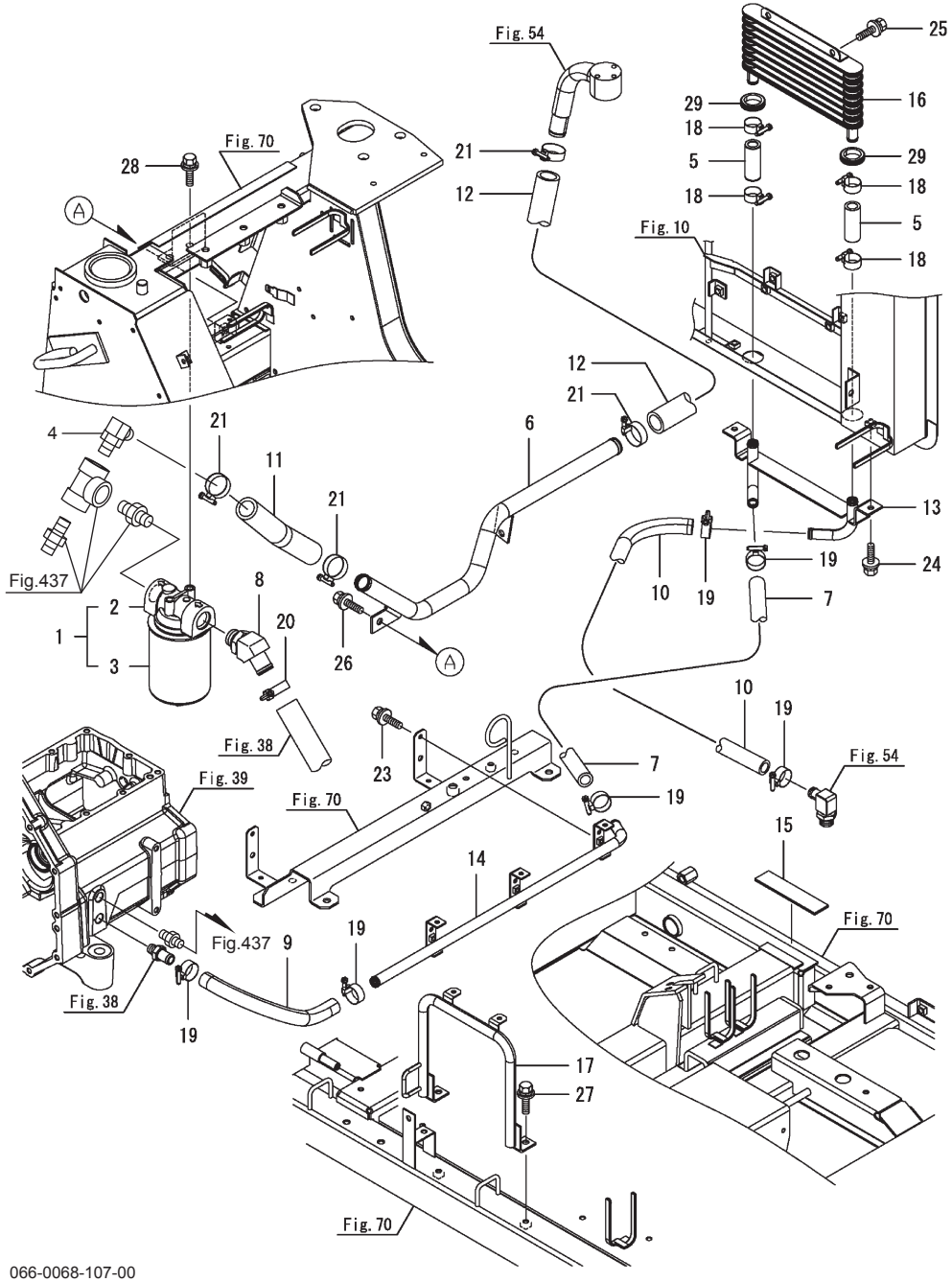

066-0068-107-00

(A)=DS1C-610R, 100　(D)=
(B)=　(E)=
(C)=　(F)=

No.	レベル	部品番号	部品名称	数量 (A)	(B)	(C)	(D)	(E)	(F)	I	R
1	1	1A8066-31300	ﾌｨﾙﾀ(ｻｸｼｮﾝ	1							
2	2	1A8066-31310	ﾍｯﾄﾞ CMP	1							
3	2	1E6A80-66080	ｶｰﾄﾘｯｼﾞ CMP	1							
4	1	1A6380-48831	ｴﾙﾎﾞ CMP(G3/4	1							
5	1	1E6A80-66040	ﾄﾞﾚﾝﾎｰｽ 10-60	2							
6	1	1E6A80-66100	ｻｸｼｮﾝﾊﾟｲﾌﾟ	1							
7	1	1E9265-66120	ﾎｰｽ(10X930	1							
8	1	1E6B90-66201	ｴﾙﾎﾞ (G3/4-26	1							
9	1	1E6A80-66280	ﾄﾞﾚﾝﾎｰｽ10-280	1							
10	1	1E6A80-66430	ﾄﾞﾚﾝﾎｰｽ 10-1370	1							
11	1	1E6A80-66460	ﾄﾞﾚﾝﾎｰｽ 16-230	1							
12	1	1E6A80-66470	ﾄﾞﾚﾝﾎｰｽ 16-410	1							
13	1	1E6A80-66550	ｵｲﾙｸｰﾗﾊﾟｲﾌﾟ	1							
14	1	1E6A80-66631	ﾄﾞﾚﾝﾊﾟｲﾌﾟ (U	1							
15	1	1E6A80-66660	ﾎﾞｳｼﾞﾝｼｰﾙ30X130	1							
16	1	1E8600-66700	ｸｰﾗ(ｵｲﾙ	1							
17	1	1E6A80-66950-1	ﾊｲｶﾝｶﾞｲﾄﾞ B	1							
18	1	23000-025000	ﾎｰｽｸﾘｯﾌﾟ(25	4							
19	1	23000-028000	ﾎｰｽｸﾘｯﾌﾟ(28	6							
20	1	23000-035000	ﾎｰｽｸﾘｯﾌﾟ(35	1							
21	1	23000-035000	ﾎｰｽｸﾘｯﾌﾟ(35	4							
23	1	26014-060162	ﾎﾞﾙﾄ(ﾋﾗ+ﾊﾞﾈ 6X16	2							
24	1	26014-080202	ﾎﾞﾙﾄ(ﾋﾗ+ﾊﾞﾈ 8X20	2							
25	1	26014-080202	ﾎﾞﾙﾄ(ﾋﾗ+ﾊﾞﾈ 8X20	2							
26	1	26014-080202	ﾎﾞﾙﾄ(ﾋﾗ+ﾊﾞﾈ 8X20	2							
27	1	26014-080202	ﾎﾞﾙﾄ(ﾋﾗ+ﾊﾞﾈ8X20	2							
28	1	26014-100252	ﾎﾞﾙﾄ(ﾋﾗ+ﾊﾞﾈ 10X25	2							
29	1	29311-252000	ｸﾞﾛﾒｯﾄ(25.0X2	2							

N:旧→新、 Q:旧→新、 R:旧→新、 S:旧→新、 W:追加、 Z:廃止、 F:セット互換、 K:個数変更

Copyright (C) 2016 YANMAR CO., LTD. All RightsReserved.

Fig.59. 回動支点

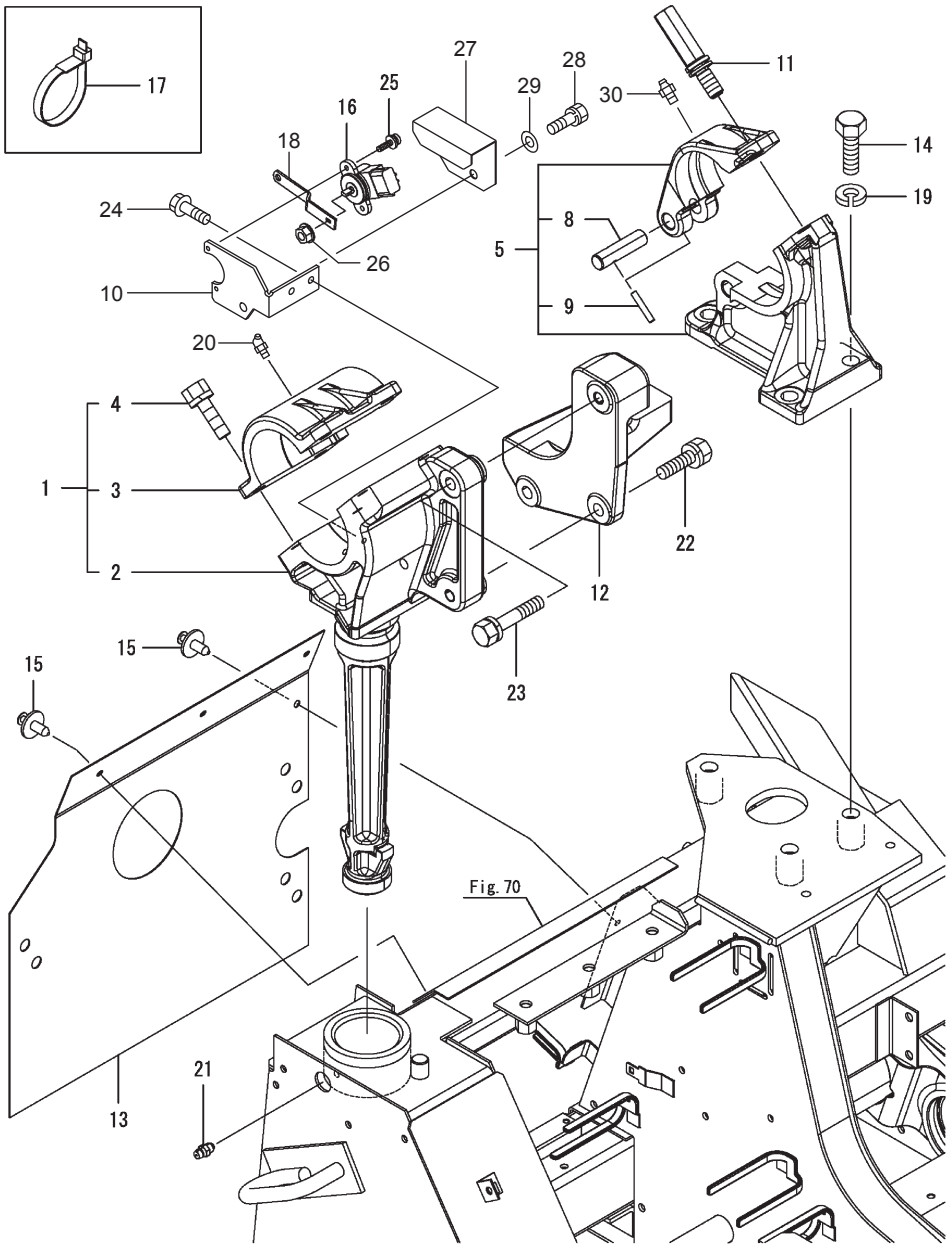

066-0068-108-00

(A)=DS1C-610R,100　(D)=
(B)=　(E)=
(C)=　(F)=

No.	レベル	部品番号	部品名称	数量 (A)	(B)	(C)	(D)	(E)	(F)	I	R
1	1	1E6A80-67490	ｶｲﾄﾞｳｼﾃﾝﾒﾀﾙ L ASSY	1							
2	2	1E6A80-67501	ｶｲﾄﾞｳｼﾃﾝﾒﾀﾙ LA	1							
3	2	1E6A80-67510	ｶｲﾄﾞｳｼﾃﾝﾒﾀﾙLB	1							
4	2	26013-120352	ﾎﾞﾙﾄ(ﾊﾞﾈ 12X35	4							
5	1	154775100R	カイドウシテンメタルＡＳ；Ｒ	1							
8	2	1E8940-67620	ﾋﾟﾝ(15X59	1							
9	2	22351-050032	ｽﾌﾟﾘﾝｸﾞﾋﾟﾝ(5.0AX32	1							
10	1	158271000M	センサブラケットＣＰ	1							
11	1	1E8940-67630	ﾎﾞﾙﾄ(ｺﾃｲ M14X35	1							
12	1	1E6A80-67700	ｶｲﾄﾞｳｼﾃﾝｻｻｴ	1							
13	1	1E6C30-67710	ｶﾊﾞｰ(ｺﾞﾑ	1							
14	1	1E8080-67910	ﾎﾞﾙﾄ(14X40 11T	3							
15	1	1E8970-76100	ﾘﾍﾞｯﾄ(ｽｸﾘｭｳ6B	4							
16	1	1E6A80-81500	ｾﾝｻ(ﾎﾟﾃﾝｼｮ	1							
17	1	1E6150-83910	ﾊﾞﾝﾄﾞ 195	2							
18	1	1E6A80-91930	ﾎﾟﾃﾝｼｮｱｰﾑ80	1							
19	1	22217-140000	ﾊﾞﾈｻﾞｶﾞﾈ(14	3							
20	1	0NB6	グリスニップル　Ｂ　Ｍ６	1							
21	1	24761-060000	ｸﾞﾘｰｽﾆｯﾌﾟﾙ(MT6X1	1							
22	1	26013-120402	ﾎﾞﾙﾄ(ﾊﾞﾈ 12X40	2							
23	1	26013-120602	ﾎﾞﾙﾄ(ﾊﾞﾈ 12X60	1							
24	1	26014-060162	ﾎﾞﾙﾄ(ﾋﾗ+ﾊﾞﾈ 6X16	2							
25	1	26023-040102	ﾅﾍﾞｺﾈｼﾞ(ﾋﾗ+ﾊﾞﾈ M4X10	2							
26	1	26367-060002	ﾂﾊﾞﾂｷﾅﾂﾄ(M6	1							
27	1	1591301004	カバー	1							
28	1	BSPZ08016	コガタＳＷツキボルト　７　Ｍ８×１６	1							
29	1	WRA08	ヒラザガネ　Ｍ８	1							
30	1	0NA6	グリスニップル　Ａ　Ｍ６	1							

N:旧→新、 Q:旧→新、 R:旧→新、 S:旧→新、 W:追加、 Z:廃止、 F:セット互換、 K:個数変更

Copyright (C) 2016 YANMAR CO., LTD. All RightsReserved.

Fig.60. ステップ(1)

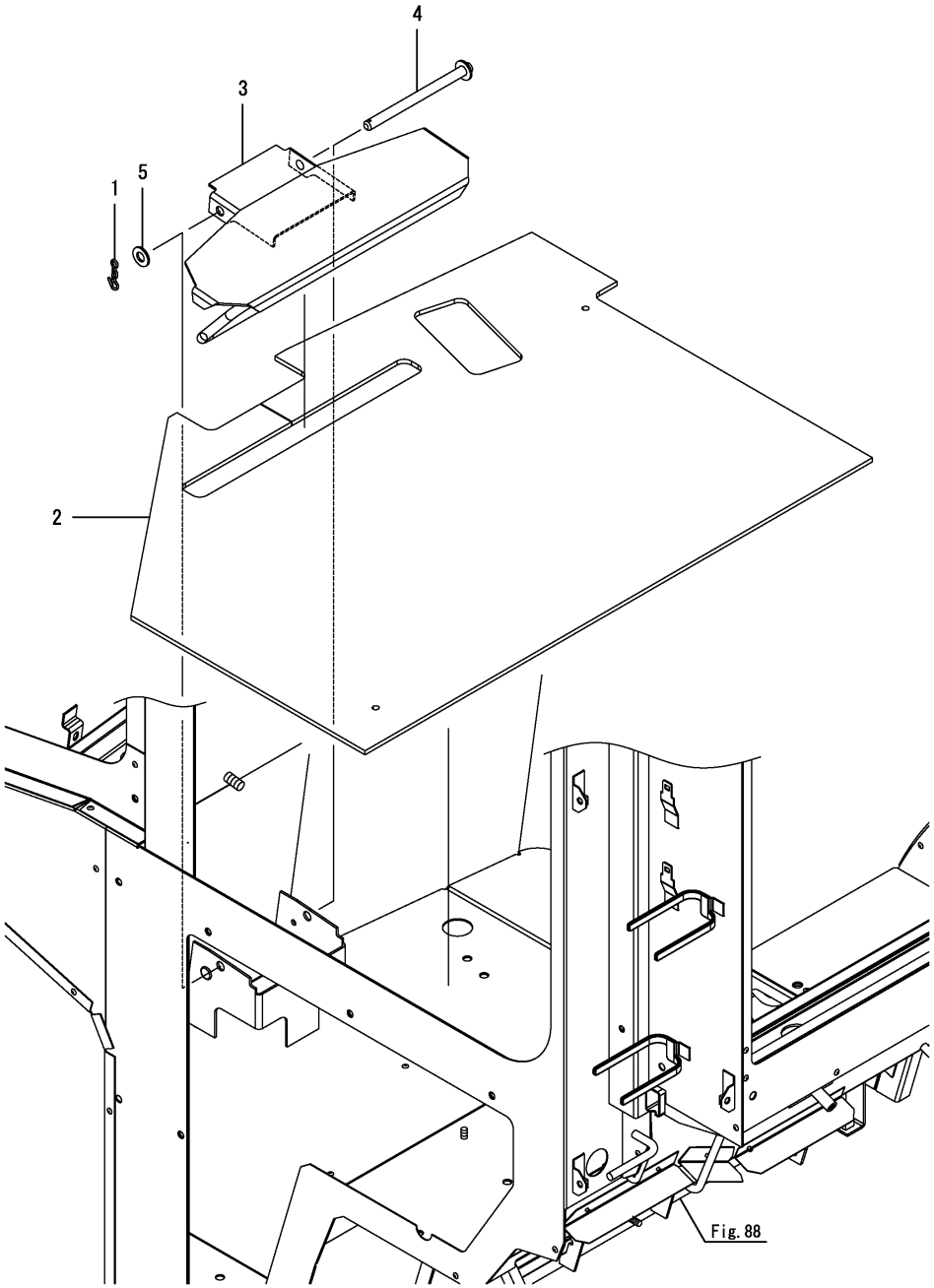

(A)=DS1C-610R,100 (D)=
(B)= (E)=
(C)= (F)=

No.	ﾚﾍﾞﾙ	部品番号	部品名称	数量 (A)	(B)	(C)	(D)	(E)	(F)	I	R
1	1	1C6360-65700	ｽﾅｯﾌﾟﾋﾟﾝ(ﾇｹﾄﾞﾒ 10	1							
2	1	1E6A80-68450	ｽﾃｯﾌﾟﾏｯﾄ	1							
3	1	1E6A80-68700	ﾌｯﾄﾚｽﾄ	1							
4	1	1E6A80-68760	ﾌｯﾄﾚｽﾄｼﾃﾝｼﾞｸ	1							
5	1	22137-100000	ｻﾞｶﾞﾈ(ﾐｶﾞｷ 10	1							

N:旧 新, Q:旧 新, R:旧 新, S:旧 新, W:追加, Z:廃止, F:セット互換, K:個数変更

Copyright (C) 2016 YANMAR CO., LTD. All RightsReserved.

Fig.61. ステップ（２）

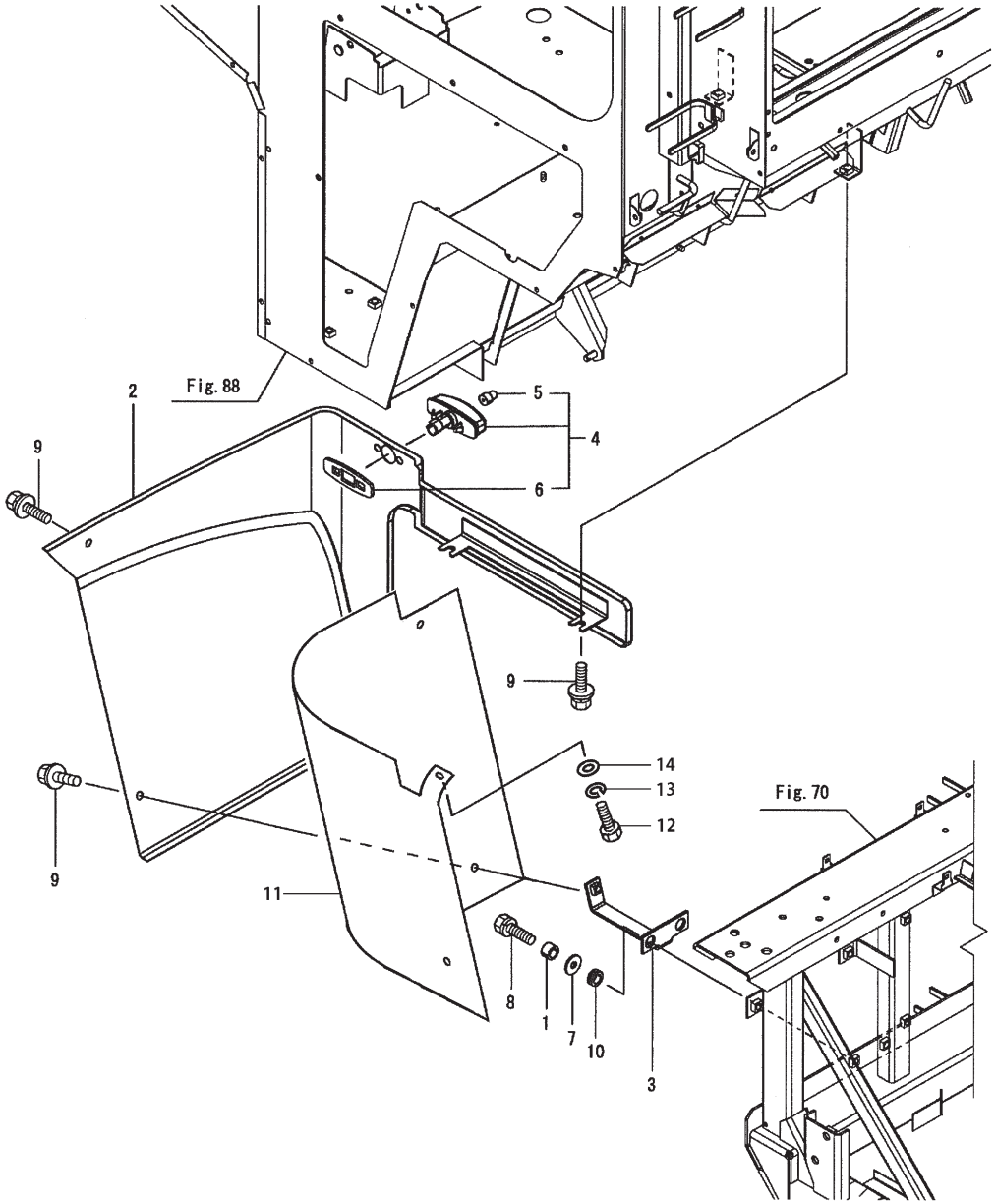

No.	レベル	部品番号	部品名称	数量	備考
1	1	1E8540-66770	ｶﾗｰ(8X12X8	2	
2	1	1E6A80-68401	ｶﾊﾞｰ(ｽﾃｯﾌﾟ	1	
3	1	1E6A80-68480	ｽﾃｯﾌﾟｶﾊﾞｰｽﾃｰ	1	
4	1	1E9420-81810	ﾗﾝﾌﾟ(ｻｲﾄﾞ ﾖｺ 4.0	1	
5	2	1A7890-53820	ﾃﾞﾝｷｭｳ(12V/3W	1	
6	2	1E9420-81840	ﾊﾟｯｷﾝ 4.0	1	
7	1	22157-080000	ｻﾞｶﾞﾈ(ﾀﾞｲﾏﾙ 8	2	
8	1	26013-080252	ﾎﾞﾙﾄ(ﾊﾞﾈ 8X25	2	
9	1	26014-080202	ﾎﾞﾙﾄ(ﾋﾗ+ﾊﾞﾈ 8X20	4	
10	1	29311-124000	ｸﾞﾛﾒｯﾄ(12.0X4	2	
11	1	1556490000	カバー	1	
12	1	BSZ08020	コガタボルト　７　Ｍ８Ｘ２０	1	
13	1	WSA08	バネザガネ　３ゴウ　Ｍ８	1	
14	1	WRA08	ヒラザガネ　Ｍ８	1	

Fig.62. フロア防振(後)

(A)=DS1C-610R,100
(B)=
(C)=
(D)=
(E)=
(F)=

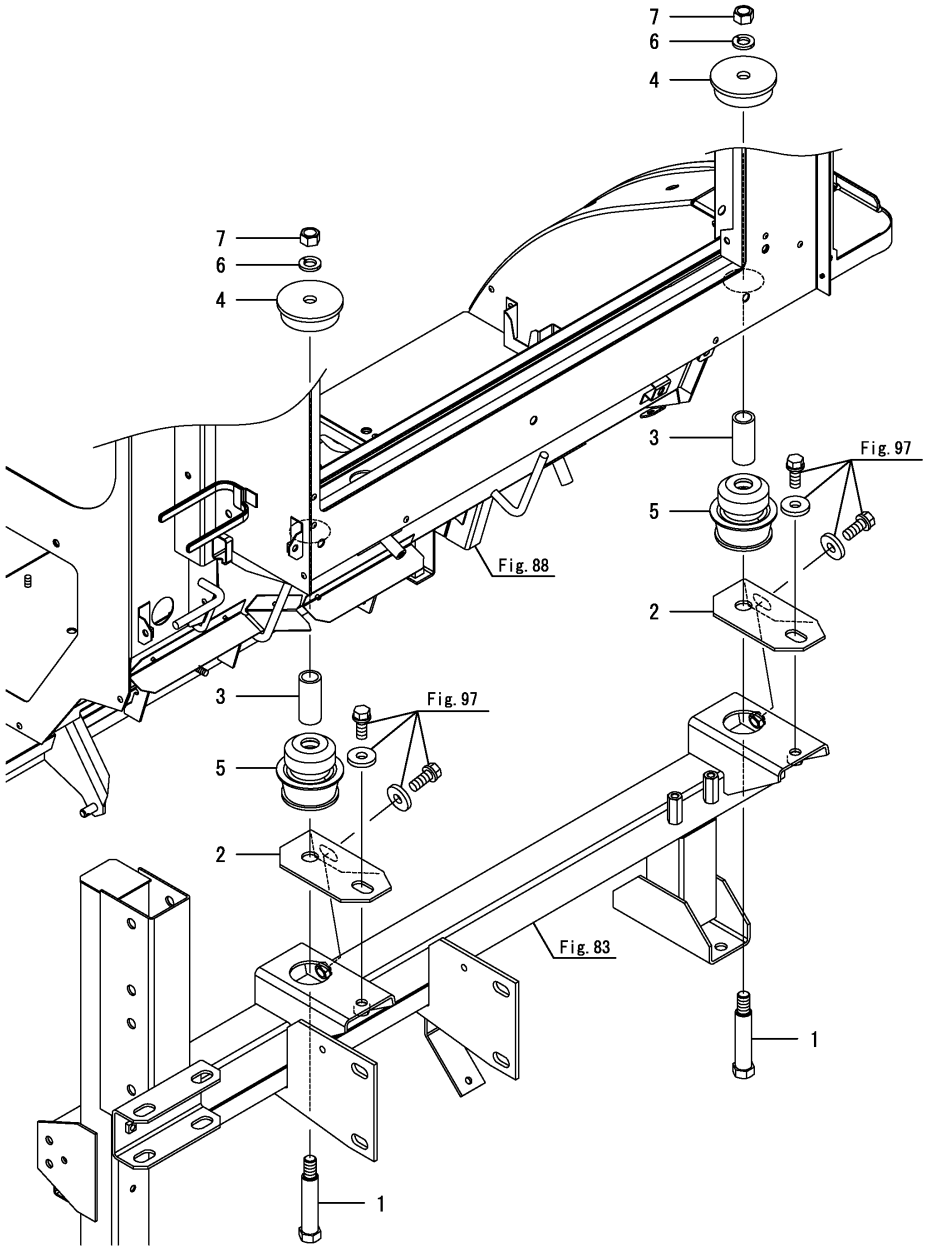

No.	ﾚﾍﾞﾙ	部品番号	部品名称	数量 (A)	(B)	(C)	(D)	(E)	(F)	I	R
1	1	1E8946-67990	ﾎﾞﾙﾄ(M12X95.7	2							
2	1	1E6A85-68000	ﾎﾞｳｼﾝﾌﾞﾗｹｯﾄ	2							
3	1	1E6A85-68040	ｶﾗ- 16X22X50	2							
4	1	1E8385-68280-1	ﾎﾞｳｼﾞﾝｺﾞﾑｵｻｴ	2							
5	1	1E8385-68561	ｺﾞﾑ(ﾎﾞｳｼﾝ ﾂﾘｻｹﾞ	2							
6	1	22217-120000	ﾊﾞﾈｻﾞｶﾞﾈ(12	2							
7	1	26717-120002	ﾅｯﾄ(M12	2							

N:旧 新, Q:旧 新, R:旧 新, S:旧 新, W:追加, Z:廃止, F:セット互換, K:個数変更

Copyright (C) 2016 YANMAR CO., LTD. All RightsReserved.

Fig.63. フロア防振(前)

(A)=DS1C-610R,100
(B)=
(C)=
(D)=
(E)=
(F)=

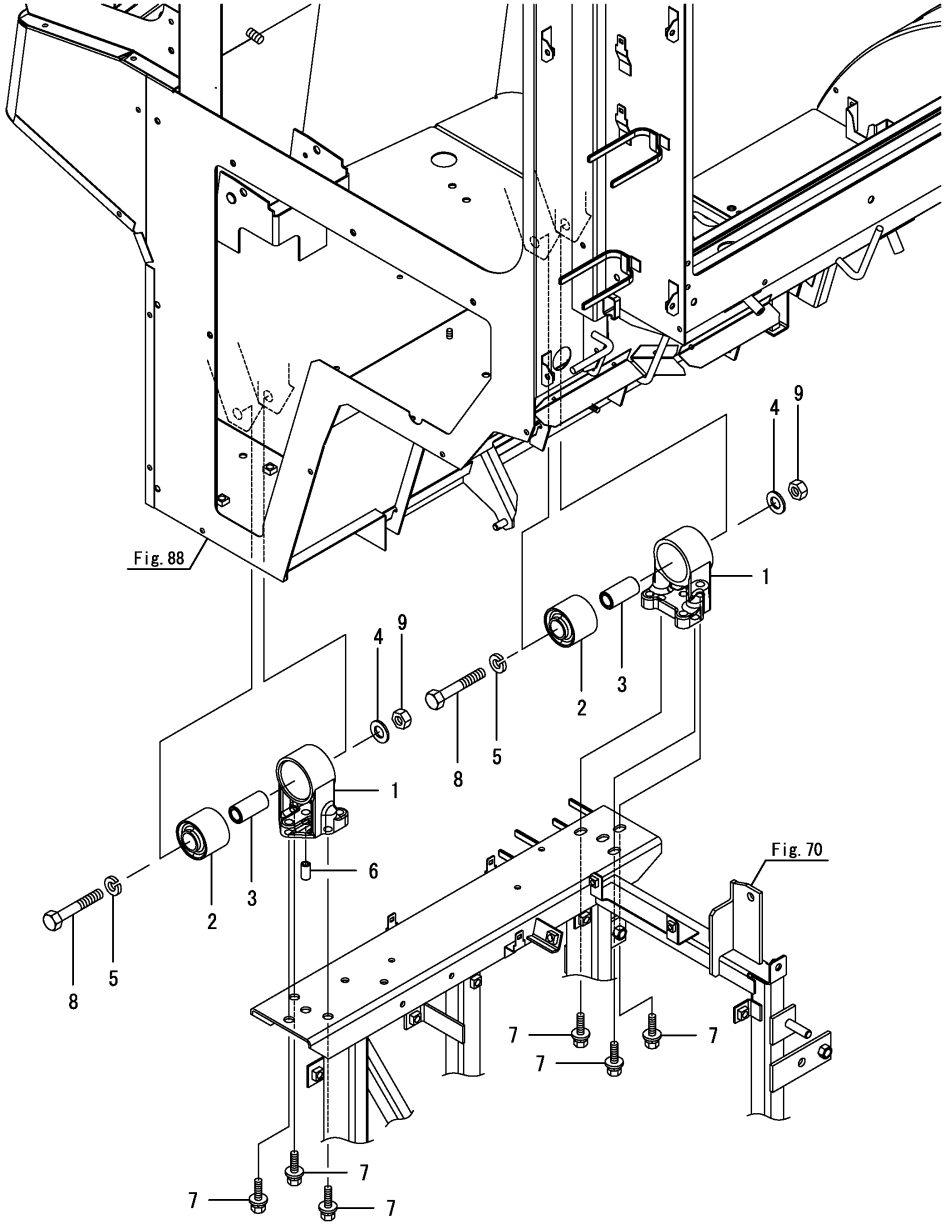

No.	ﾚﾍﾞﾙ	部品番号	部品名称	数量 (A)	(B)	(C)	(D)	(E)	(F)	I	R
1	1	1E8940-68110	ｽﾃｰ(ﾎﾞｳｼﾝｺﾞﾑ A	2							
2	1	1E8385-68550	ｺﾞﾑ(ﾎﾞｳｼﾝ ｴﾝﾄｳ	2							
3	1	1E8385-68570	ｶﾗｰ(15X22X46	2							
4	1	22137-140000	ｻﾞｶﾞﾈ(ﾐｶﾞｷ 14	2							
5	1	22217-140000	ﾊﾞﾈｻﾞｶﾞﾈ(14	2							
6	1	22351-100020	ｽﾌﾟﾘﾝｸﾞﾋﾟﾝ(10.0AX20	1							
7	1	26014-100252	ﾎﾞﾙﾄ(ﾋﾗ+ﾊﾞﾈ 10X25	6							
8	1	26116-140752	ﾎﾞﾙﾄ(14X75	2							
9	1	26717-140002	ﾅｯﾄ(M14	2							

N:旧 新, Q:旧 新, R:旧 新, S:旧 新, W:追加, Z:廃止, F:セット互換, K:個数変更

Copyright (C) 2016 YANMAR CO., LTD. All RightsReserved.

Fig.64. フロアオープン

(A)=DS1C-610R,100
(B)=
(C)=
(D)=
(E)=
(F)=

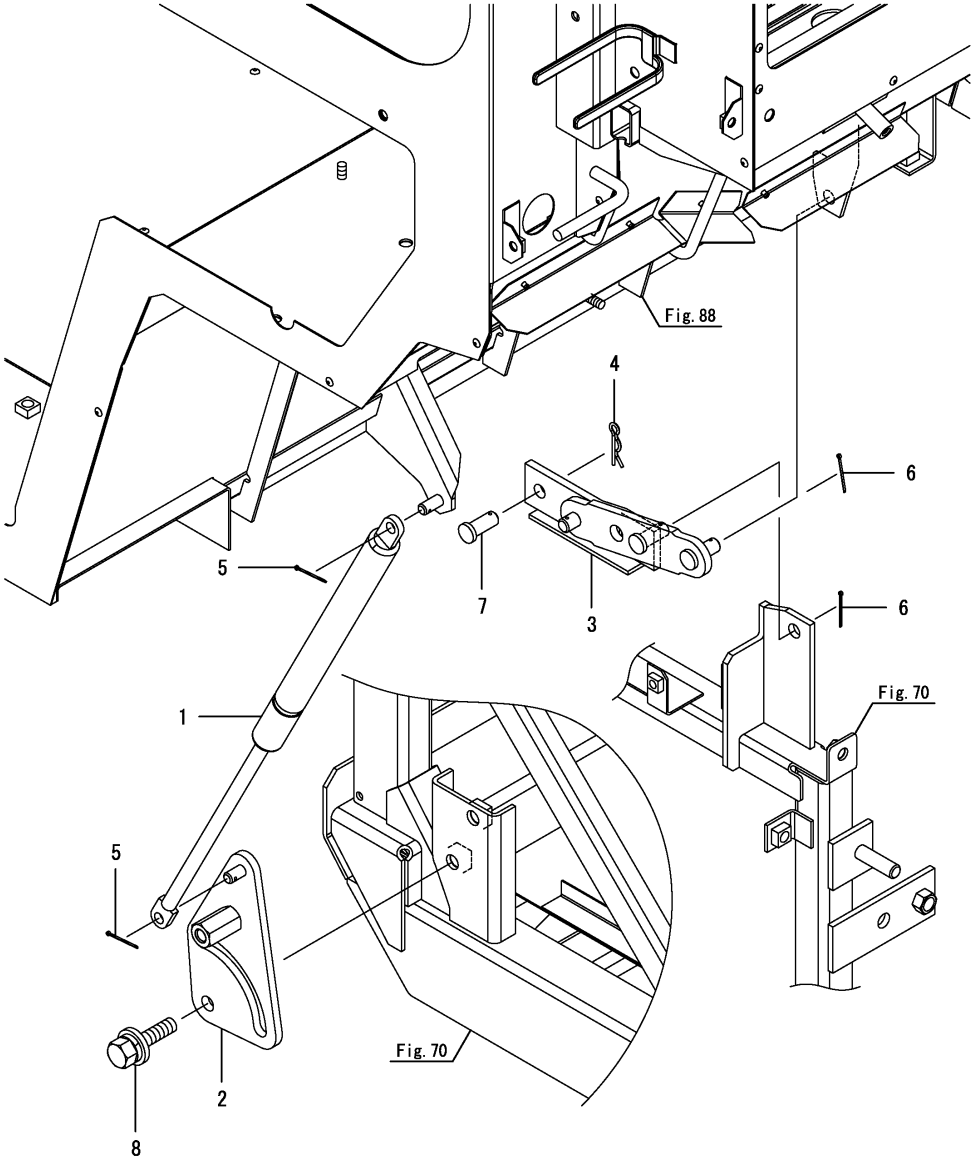

No.	ﾚﾍﾞﾙ	部品番号	部品名称	数量 (A)	(B)	(C)	(D)	(E)	(F)	I	R
1	1	1E8940-68090	ﾀﾞﾝﾊﾟ(ｶﾞｽ 115X485	1							
2	1	1E8940-68130	ｼﾃﾝ(ﾀﾞﾝﾊﾟ-	1							
3	1	1E9000-68150	ﾘﾝｸ(ｵｰﾌﾟﾝ	1							
4	1	22372-100000	ｽﾅｯﾌﾟﾋﾟﾝ(JASO 10	1							
5	1	22417-160200	ﾜﾘﾋﾟﾝ(1.6X20	2							
6	1	22417-160200	ﾜﾘﾋﾟﾝ(1.6X20	2							
7	1	22487-100200	ﾋﾗｱﾀﾏﾋﾟﾝ(H10X20	1							
8	1	26014-100252	ﾎﾞﾙﾄ(ﾋﾗ+ﾊﾞﾈ 10X25	2							

N:旧 新, Q:旧 新, R:旧 新, S:旧 新, W:追加, Z:廃止, F:セット互換, K:個数変更

Copyright (C) 2016 YANMAR CO., LTD. All RightsReserved.

Fig.65. ステップ(乗降)

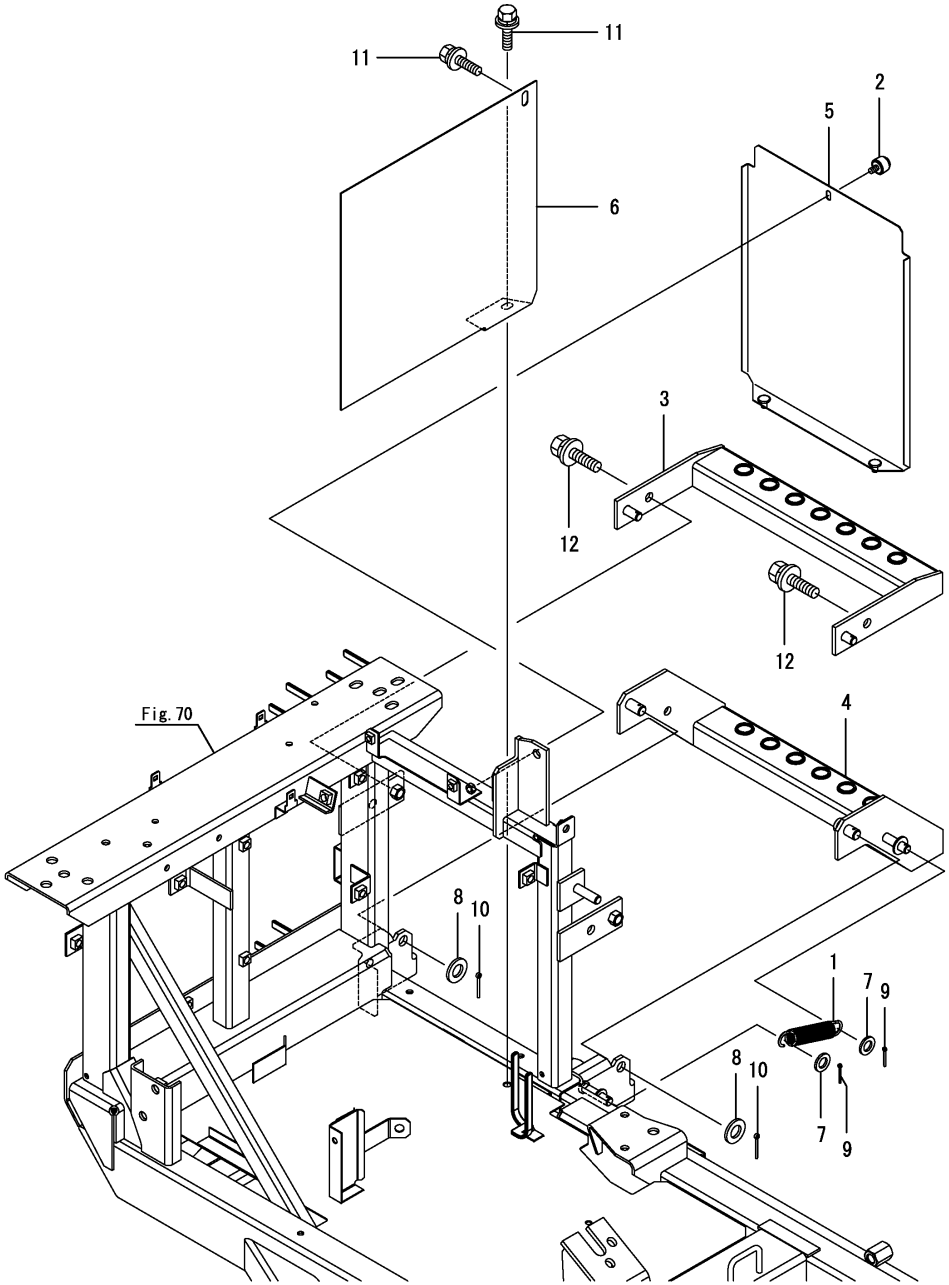

(A)=DS1C-610R,100
(B)=
(C)=
(D)=
(E)=
(F)=

No.	ﾚﾍﾞﾙ	部品番号	部品名称	数量 (A)	(B)	(C)	(D)	(E)	(F)	I	R
1	1	1E6570-29252	ｽﾌﾟﾘﾝｸﾞ(16X97.6	1							
2	1	1F4124-44410	ﾁｮｳﾎﾞﾙﾄ(6X10	1							
3	1	1E6A80-68151	ｽﾃｯﾌﾟCMP(ﾎｼﾞﾖ ｳｴ	1							
4	1	1E6A80-68201	ｽﾃｯﾌﾟCMP(ﾎｼﾞﾖ ｼﾀ	1							
5	1	7E6A80-68230	ｽﾃｯﾌﾟﾌﾀ PL ｼｸﾐ	1							
6	1	1E6A80-68252	ｽﾃｯﾌﾟｳﾁｶﾊﾞｰ	1							
7	1	22117-100000	ｻﾞｶﾞﾈ(ｺﾏﾙ 10	2							
8	1	22137-120000	ｻﾞｶﾞﾈ(ﾐｶﾞｷ 12	2							
9	1	22417-200160	ﾜﾘﾋﾟﾝ(2.0X16	2							
10	1	22417-250250	ﾜﾘﾋﾟﾝ(2.5X25	2							
11	1	26014-080202	ﾎﾞﾙﾄ(ﾋﾗ+ﾊﾞﾈ 8X20	2							
12	1	26014-100252	ﾎﾞﾙﾄ(ﾋﾗ+ﾊﾞﾈ 10X25	2							

N:旧 ⇄ 新, Q:旧 ⇄ 新, R:旧 ⇄ 新, S:旧 ⇄ 新, W:追加, Z:廃止, F:セット互換, K:個数変更

Copyright (C) 2016 YANMAR CO., LTD. All RightsReserved.

Fig.66. シート

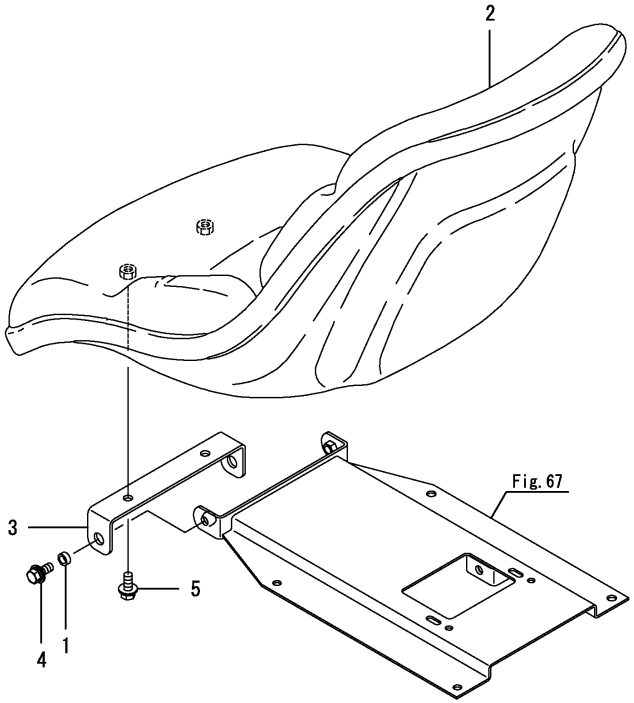

(A)=DS1C-610R,100 (D)=
(B)= (E)=
(C)= (F)=

No.	ﾚﾍﾞﾙ	部品番号	部品名称	数量 (A)	(B)	(C)	(D)	(E)	(F)	I	R
1	1	1E6680-38480	ｽﾍﾟｰｻ(5	2							
2	1	1A7781-63120	ｼｰﾄ CMP	1							
3	1	1K1194-69030	ｽﾃｰ(ｼｰﾄ	1							
4	1	26014-080202	ﾎﾞﾙﾄ(ﾋﾗ+ﾊﾞﾈ 8X20	2							
5	1	26014-080202	ﾎﾞﾙﾄ(ﾋﾗ+ﾊﾞﾈ 8X20	2							

N:旧 新, Q:旧 新, R:旧 新, S:旧 新, W:追加, Z:廃止, F:セット互換, K:個数変更

Copyright (C) 2016 YANMAR CO., LTD. All RightsReserved.

Fig.67. シートチルト

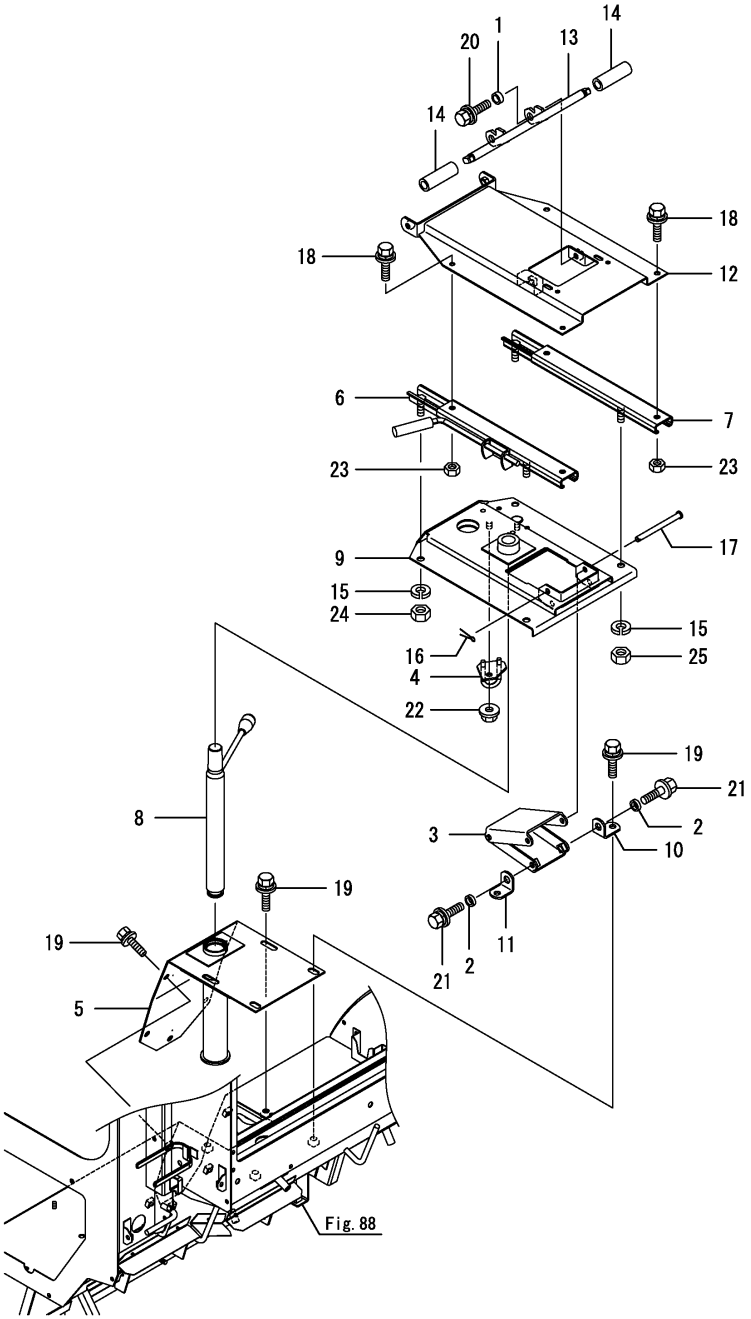

(A)=DS1C-610R,100 (D)=
(B)= (E)=
(C)= (F)=

No.	ﾚﾍﾞﾙ	部品番号	部品名称	数量 (A)	(B)	(C)	(D)	(E)	(F)	I	R
1	1	1E6680-38480	ｽﾍﾟｰｻ(5	2							
2	1	1E6681-45140	ｽﾍﾟｰｻ(3.5	2							
3	1	1E6C30-68340	ﾘﾝｸ(ｼｰﾄ	1							
4	1	1E9000-68450	ｽﾄｯﾊﾟCMP(ﾚﾊﾞｰ	1							
5	1	1E6A80-68502	ﾌﾟﾚｰﾄCMP(ﾛｱ	1							
6	1	1E8940-68750	ｽﾗｲﾀﾞ(ﾚﾊﾞｰ 160	1							
7	1	1E8940-68760	ｽﾗｲﾀﾞ(160	1							
8	1	1E9575-68770	ｶﾞｽｽﾌﾟﾘﾝｸﾞ(ｼｰﾄ	1							
9	1	1E6B90-68800	ﾌﾟﾚｰﾄCMP(ｱﾂﾊﾟ	1							
10	1	1E6C30-68880	ﾌﾞﾗｹｯﾄ(R	1							
11	1	1E6C30-68890	ﾌﾞﾗｹｯﾄ(L	1							
12	1	1E8941-68901	ｽﾃｰCMP(ｽﾗｲﾀﾞ	1							
13	1	1E8941-69900	ｽﾀﾝﾄﾞ(ﾁﾙﾄ	1							
14	1	1E8940-69990	ｺﾞﾑ(ｱﾃ	2							
15	1	22217-100000	ﾊﾞﾈｻﾞｶﾞﾈ(10	4							
16	1	22417-200250	ﾜﾘﾋﾟﾝ(2.0X25	1							
17	1	22487-080900	ﾋﾗｱﾀﾏﾋﾟﾝ(H8X90	1							
18	1	26014-080162	ﾎﾞﾙﾄ(ﾋﾗ+ﾊﾞﾈ 8X16	4							
19	1	26014-080202	ﾎﾞﾙﾄ(ﾋﾗ+ﾊﾞﾈ 8X20	9							
20	1	26014-080202	ﾎﾞﾙﾄ(ﾋﾗ+ﾊﾞﾈ 8X20	2							
21	1	26014-080202	ﾎﾞﾙﾄ(ﾋﾗ+ﾊﾞﾈ 8X20	2							
22	1	26367-080002	ﾂﾊﾞﾂｷﾅｯﾄ(M8	1							
23	1	26717-080002	ﾅｯﾄ(M8	4							
24	1	26737-100002	ﾅｯﾄ(ﾎｿ M10	2							
25	1	26737-100002	ﾅｯﾄ(ﾎｿ M10	2							

N:旧 新, Q:旧 新, R:旧 新, S:旧 新, W:追加, Z:廃止, F:セット互換, K:個数変更

Copyright (C) 2016 YANMAR CO., LTD. All RightsReserved.

Fig.68. フロア艤装(下)

(A)=DS1C-610R,100
(B)=
(C)=
(D)=
(E)=
(F)=

No.	ﾚﾍﾞﾙ	部品番号	部品名称	数量 (A)	(B)	(C)	(D)	(E)	(F)	I	R
1	1	1E6A80-62200	ｱｼｽﾄﾊﾞｰ	1							
2	1	26014-080202	ﾎﾞﾙﾄ(ﾋﾗ+ﾊﾞﾈ 8X20	3							

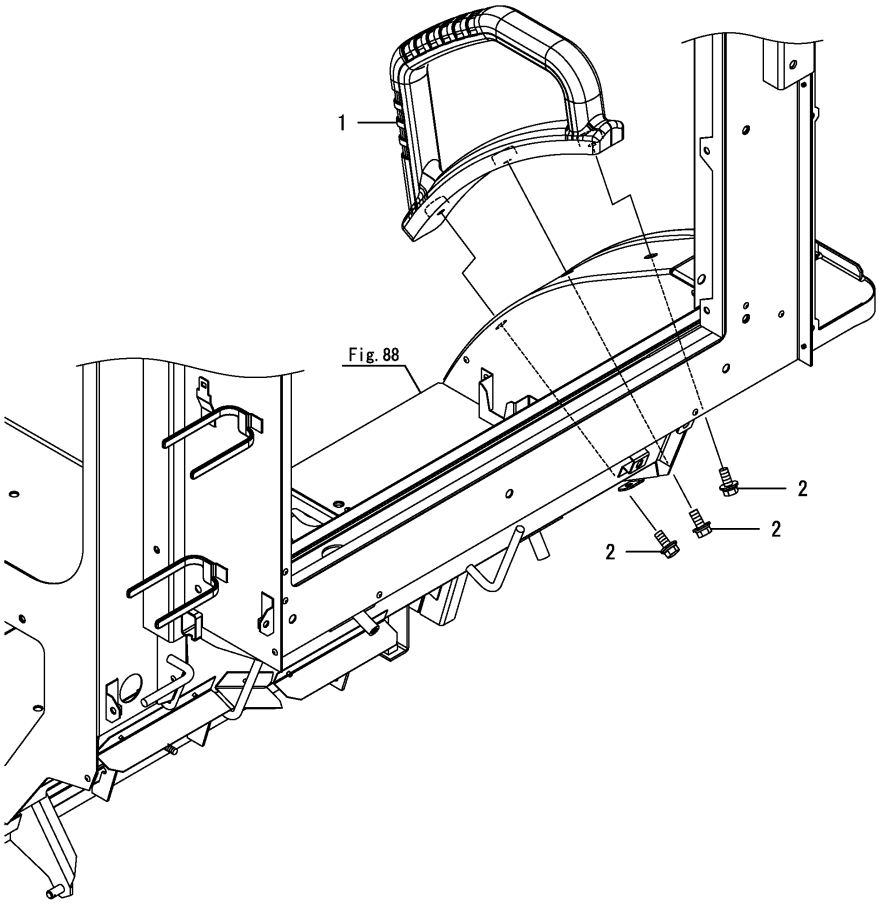

N:旧 新, Q:旧 新, R:旧 新, S:旧 新, W:追加, Z:廃止, F:セット互換, K:個数変更

Copyright (C) 2016 YANMAR CO., LTD. All RightsReserved.

Fig.69. フロアシール

(A)=DS1C-610R,100
(B)=
(C)=
(D)=
(E)=
(F)=

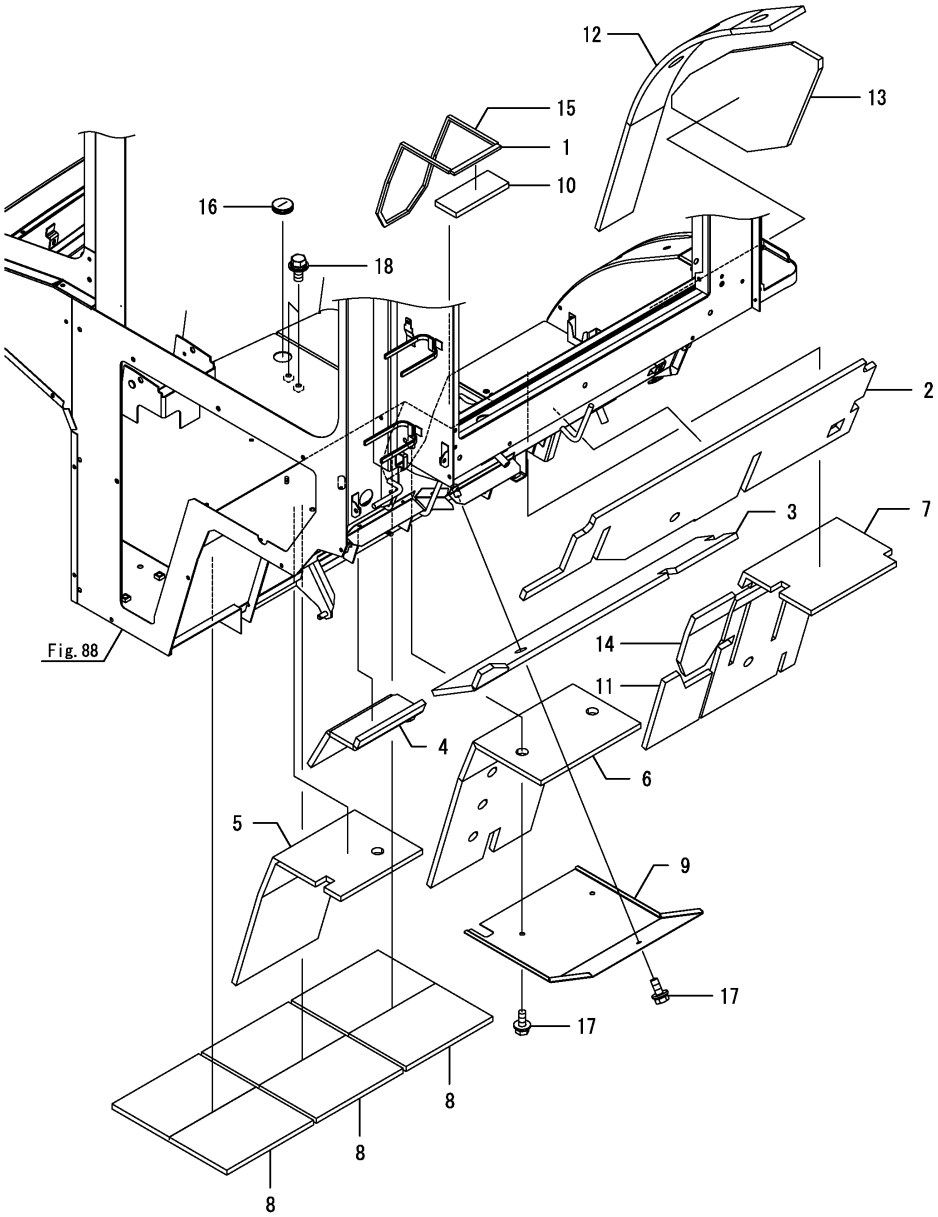

No.	ﾚﾍﾞﾙ	部品番号	部品名称	数量 (A)	(B)	(C)	(D)	(E)	(F)	I	R
1	1	1E8450-04120	ｼｰﾙ(5X10X110	1							
2	1	1E6C30-69800	ｲﾝｼｭﾚｰﾀ(A	1							
3	1	1E6C30-69810	ｲﾝｼｭﾚｰﾀ(B	1							
4	1	1E6C30-69820	ｲﾝｼｭﾚｰﾀ(C	1							
5	1	1E6A80-69830	ﾀﾞﾝﾈｯｻﾞｲ D	1							
6	1	1E6C30-69840	ｲﾝｼｭﾚｰﾀ(D	1							
7	1	1E6A80-69851	ﾀﾞﾝﾈｯｻﾞｲ F	1							
8	1	1E6A80-69862	ﾀﾞﾝﾈｯｻﾞｲ G	3							
9	1	1E6C30-69860	ｶﾊﾞｰ(ﾌﾛｱ ｼﾀ	1							
10	1	1E6A80-69870	ﾀﾞﾝﾈｯｻﾞｲ H	1							
11	1	1E6A80-69880	ﾀﾞﾝﾈｯｻﾞｲ I	1							
12	1	1E6A80-69900	ﾀﾞﾝﾈｯｻﾞｲ J	1							
13	1	1E6A80-69910	ﾀﾞﾝﾈｯｻﾞｲ K	1							
14	1	1E6A80-69920	ﾀﾞﾝﾈｯｻﾞｲ L	1							
15	1	1E6A80-69950	ｼｰﾙ 5X7X770	1							
16	1	1E6722-95220	ｸﾞﾛﾒｯﾄ(ﾏｸﾂｷ 30	1							
17	1	26014-060162	ﾎﾞﾙﾄ(ﾋﾗ+ﾊﾞﾈ 6X16	3							
18	1	26014-080202	ﾎﾞﾙﾄ(ﾋﾗ+ﾊﾞﾈ 8X20	2							

N:旧 新, Q:旧 新, R:旧 新, S:旧 新, W:追加, Z:廃止, F:セット互換, K:個数変更

Copyright (C) 2016 YANMAR CO., LTD. All RightsReserved.

Fig.70. シャーシフレーム

(A)=DS1C-610R,100
(B)=
(C)=
(D)=
(E)=
(F)=

No.	ﾚﾍﾞﾙ	部品番号	部品名称	数量 (A)	(B)	(C)	(D)	(E)	(F)	I	R
1	1	7E6C30-71004	ﾌﾚｰﾑCMP(ｼｬｰｼ PL	1							
2	1	1E6A85-71051	ｷﾜｸﾄﾘﾂｹｽﾃｰ	1							
3	1	26014-100252	ﾎﾞﾙﾄ(ﾋﾗ+ﾊﾞﾈ 10X25	4							

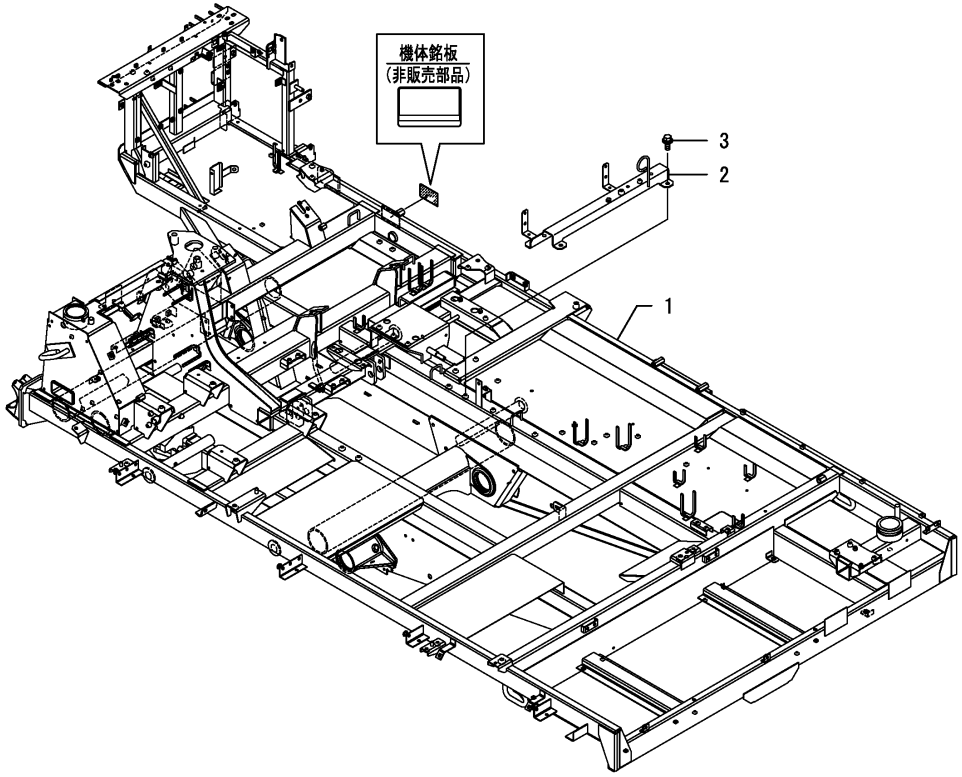

N:旧 新, Q:旧 新, R:旧 新, S:旧 新, W:追加, Z:廃止, F:セット互換, K:個数変更

Copyright (C) 2016 YANMAR CO., LTD. All RightsReserved.

Fig.71. コントロール（シャーシ）

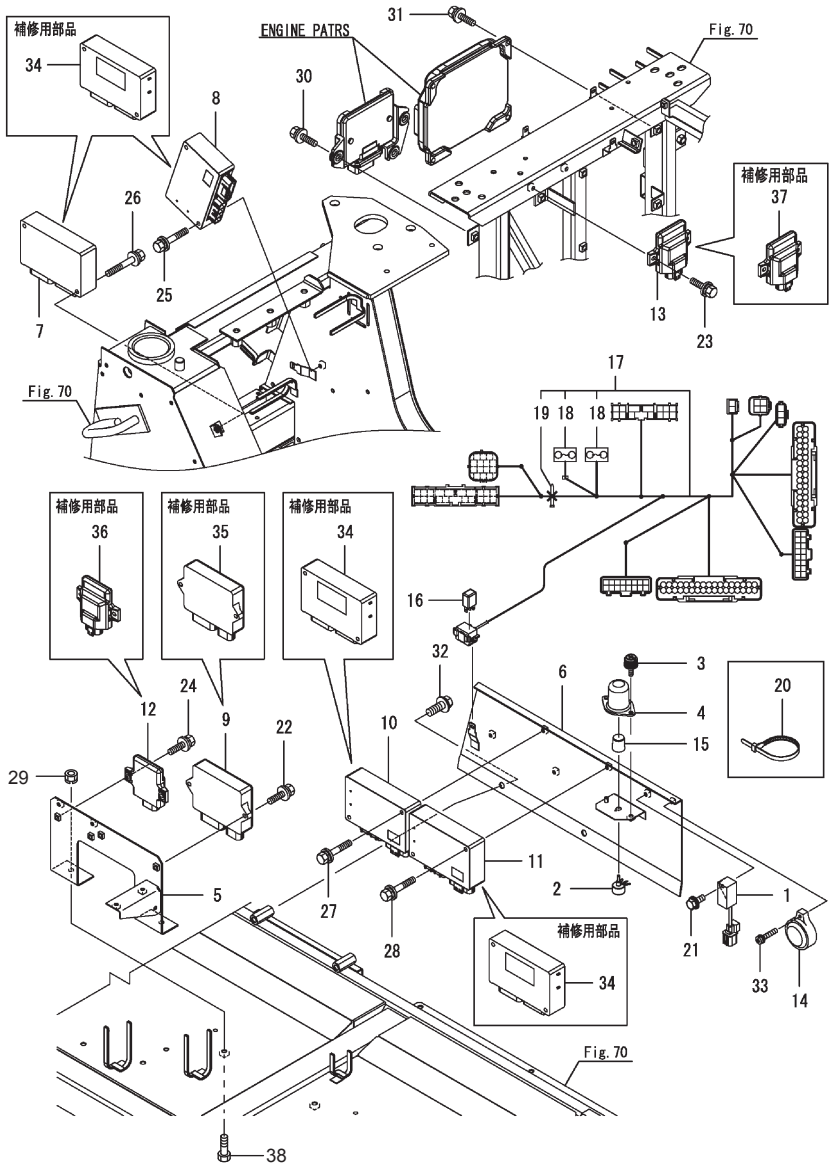

066-0068-109-00

備考
(1)正規コントローラ
この部品では、部品注文はできません
コンバイン固有の情報が正しくセットされた補用品コントローラで、交換願います
(2)補用品コントローラ
組付前にコンバイン固有の情報を正しくセットしないと、コンバインが正常に作動しません
必ず、認定特約店にて固有の情報をセット後、組付けてください

(A)=DS1C-610R,100　(D)=
(B)=　(E)=
(C)=　(F)=

No.	レベル	部品番号	部品名称	数量 (A)	(B)	(C)	(D)	(E)	(F)	I	R
1	1	185109-00040	ｷｼｭｾﾂﾃｲｷ	1							
2	1	1C7200-07150	ｾﾝｻ（ﾎﾞﾘｭｰﾑ 1.14K	1							
3	1	1E8060-39950	ﾎﾞﾙﾄ（ﾂﾏﾐﾂｷ 6X15	1							
4	1	1E4701-51110	ｷｬｯﾌﾟ（PTOｼﾞｸ	1							
5	1	1E6A85-71580	ﾃﾞﾝｼﾞﾍﾞﾝｽﾃｰ CMP	1							
6	1	1K1194-71610	ｽﾃｰ（ｺﾝﾄﾛｰﾗ	1							
7	1	1K1191-80100	ｺﾝﾄﾛｰﾙﾕﾆｯﾄ（ｶﾘﾄﾘ	1							1
8	1	1K1191-80200	ｺﾝﾄﾛｰﾙﾕﾆｯﾄ（ｿｳｺｳﾏｴ	1							1
9	1	1K1191-80300	ｺﾝﾄﾛｰﾙﾕﾆｯﾄ（ｿｳｺｳｱﾄ	1							1
10	1	1K1191-80400	ｺﾝﾄﾛｰﾙﾕﾆｯﾄ（ﾀﾞｯｺｸﾏｴ	1							1
11	1	1K1191-80500	ｺﾝﾄﾛｰﾙﾕﾆｯﾄ（ﾀﾞｯｺｸｱﾄ	1							1
12	1	1E6A80-80600	ｺﾝﾄﾛｰﾙﾕﾆｯﾄ（SOL	1							1
13	1	1E6A80-80700	ｺﾝﾄﾛｰﾙﾕﾆｯﾄ（PSV	1							1
14	1	1E6820-81300	ﾌﾞｻﾞｰ（ﾊﾞｯｸ	1							
15	1	1E8540-82060	ﾉﾌﾞ（16	1							
16	1	1E9256-82600	ﾘﾚｰ（ISO 20A	1							
17	1	1K1191-84500	ﾊｰﾈｽ（ｺﾝﾄﾛｰﾗ	1							
18	2	1E8665-83160	ﾋｭｰｽﾞ（ﾐﾆ 10A	2							
19	2	1E6102-84970	ﾜｲﾔﾄﾒﾊﾞﾝﾄﾞ 140	1							
20	1	1E6102-84970	ﾜｲﾔﾄﾒﾊﾞﾝﾄﾞ 140	1							
21	1	26014-060162	ﾎﾞﾙﾄ（ﾋﾗ+ﾊﾞﾈ 6X16	1							
22	1	26014-060202	ﾎﾞﾙﾄ（ﾋﾗ+ﾊﾞﾈ 6X20	2							
23	1	26014-060202	ﾎﾞﾙﾄ（ﾋﾗ+ﾊﾞﾈ 6X20	2							
24	1	26014-060202	ﾎﾞﾙﾄ（ﾋﾗ+ﾊﾞﾈ 6X20	2							
25	1	26014-060552	ﾎﾞﾙﾄ（ﾋﾗ+ﾊﾞﾈ 6X55	2							
26	1	26014-060552	ﾎﾞﾙﾄ（ﾋﾗ+ﾊﾞﾈ 6X55	2							
27	1	26014-060552	ﾎﾞﾙﾄ（ﾋﾗ+ﾊﾞﾈ 6X55	2							
28	1	26014-060552	ﾎﾞﾙﾄ（ﾋﾗ+ﾊﾞﾈ 6X55	2							
29	1	NSP08	コガタスプリングナット　Ｍ８	2							
30	1	26014-080252	ﾎﾞﾙﾄ（ﾋﾗ+ﾊﾞﾈ 8X25	2							
31	1	26014-080252	ﾎﾞﾙﾄ（ﾋﾗ+ﾊﾞﾈ 8X25	4							
32	1	26014-100302	ﾎﾞﾙﾄ（ﾋﾗ+ﾊﾞﾈ 10X30	2							
33	1	26023-050252	ﾅﾍﾞｺﾈｼﾞ（ﾋﾗ+ﾊﾞﾈM5X25	1							
34	1	1C7200-08250	ｺﾝﾄﾛｰﾗ（ｻｰﾋﾞｽ ﾓｰﾀ	1							2
35	1	1A8280-50900	ｺﾝﾄﾛｰﾙﾕﾆｯﾄ（ﾕｱｻｰﾋﾞｽ	1							2
36	1	1E6A80-80650	ｺﾝﾄﾛｰﾙﾕﾆｯﾄ（SOL ｻｰﾋﾞｽ	1							2
37	1	1E6A80-80750	ｺﾝﾄﾛｰﾙﾕﾆｯﾄ（PSV ｻｰﾋﾞｽ	1							2
38	1	BSZ08020	コガタボルト　７　Ｍ８×２０	2							

N:旧→新、 Q:旧→新、 R:旧→新、 S:旧→新、 W:追加、 Z:廃止、 F:セット互換、 K:個数変更

Copyright (C) 2016 YANMAR CO., LTD. All RightsReserved.

Fig.72. ミッション取付

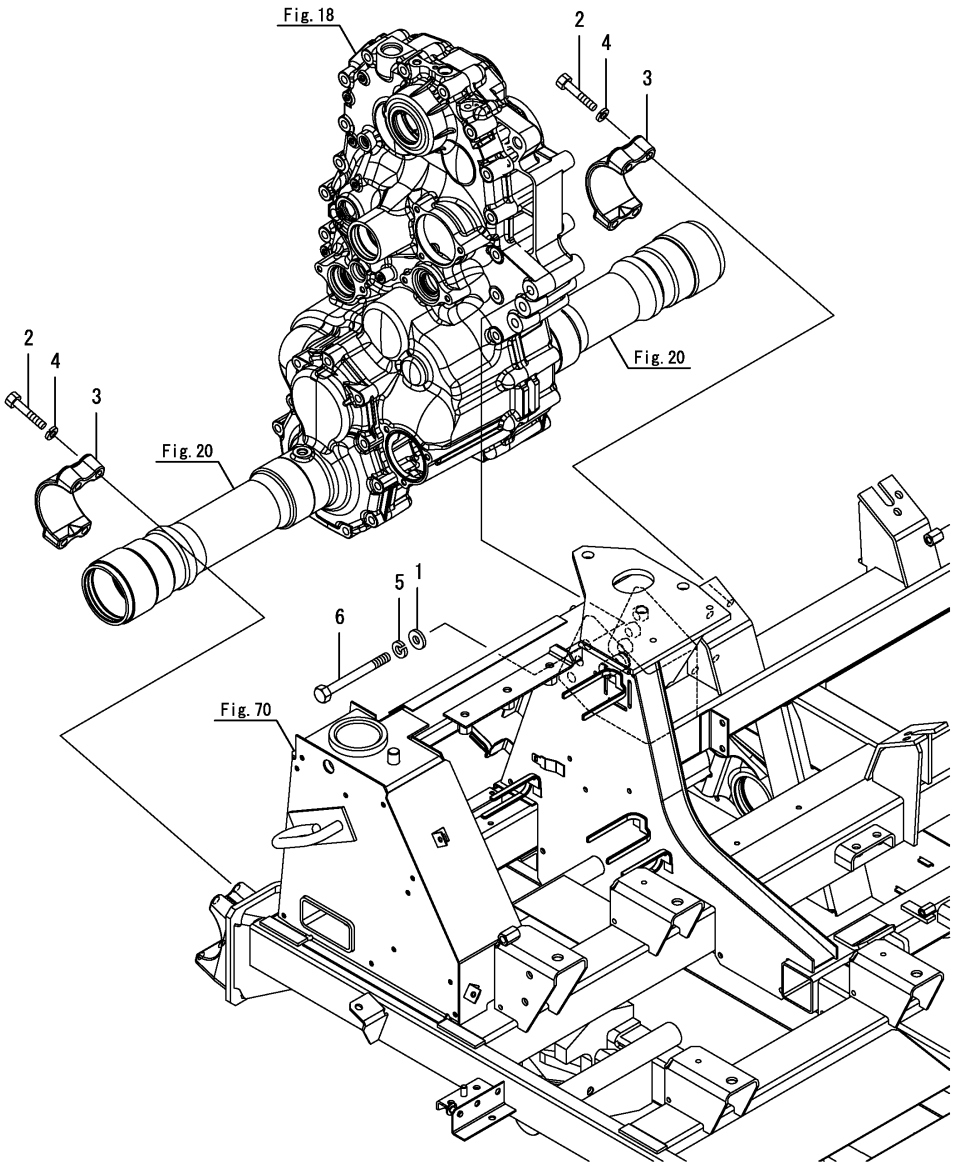

(A)=DS1C-610R,100 (D)=
(B)= (E)=
(C)= (F)=

No.	ﾚﾍﾞﾙ	部品番号	部品名称	数量 (A)	(B)	(C)	(D)	(E)	(F)	I	R
1	1	1E6690-35500	ﾜｯｼｬ(12X28X4.5	3							
2	1	1E8945-72200	ﾎﾞﾙﾄ(M10X55 10.9	8							
3	1	1E8940-72420	ﾎﾙﾀﾞ(ｱｸｽﾙ	2							
4	1	22217-100000	ﾊﾞﾈｻﾞｶﾞﾈ(10	8							
5	1	22217-120000	ﾊﾞﾈｻﾞｶﾞﾈ(12	3							
6	1	26116-121202	ﾎﾞﾙﾄ(12X120	3							

N:旧 新, Q:旧 新, R:旧 新, S:旧 新, W:追加, Z:廃止, F:セット互換, K:個数変更

Copyright (C) 2016 YANMAR CO., LTD. All RightsReserved.

Fig.73. トラックフレーム

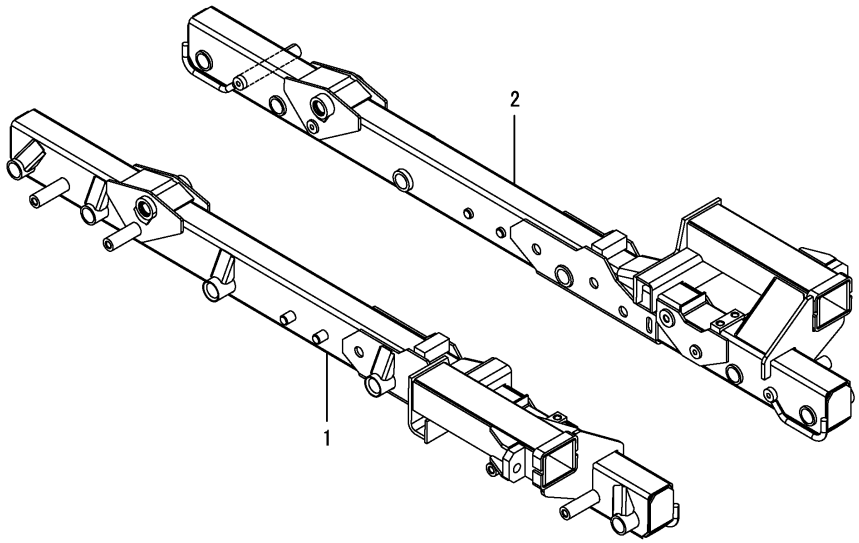

(A)=DS1C-610R,100 (D)=
(B)= (E)=
(C)= (F)=

No.	ﾚﾍﾞﾙ	部品番号	部品名称	数量 (A)	(B)	(C)	(D)	(E)	(F)	I	R
1	1	1E6A80-73210	ﾄﾗｯｸﾌﾚｰﾑ L(U	1							
2	1	1E6A80-73240	ﾄﾗｯｸﾌﾚｰﾑ R(U	1							

N:旧 新, Q:旧 新, R:旧 新, S:旧 新, W:追加, Z:廃止, F:セット互換, K:個数変更

Copyright (C) 2016 YANMAR CO., LTD. All RightsReserved.

Fig.74. アイドラ

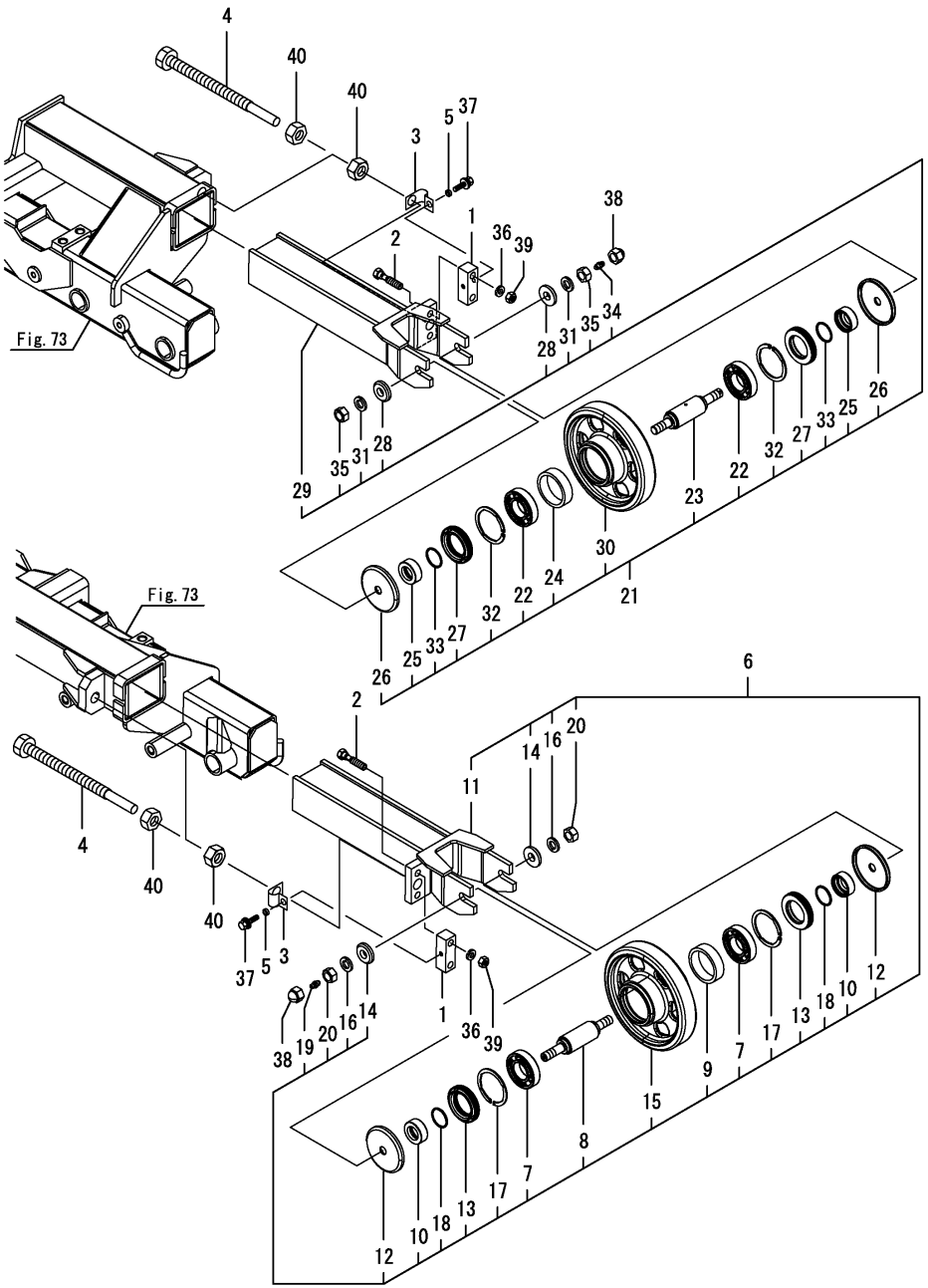

(A)=DS1C-610R,100
(B)=
(C)=
(D)=
(E)=
(F)=

No.	ﾚﾍﾞﾙ	部品番号	部品名称	数量 (A)	(B)	(C)	(D)	(E)	(F)	I	R
1	1	1E8680-73020-1	ﾃﾝｼｮﾝﾎﾞﾙﾄｳｹ 12	2							
2	1	1E6A80-73100	ｱﾝｾﾞﾝﾎﾞﾙﾄM12X55	4							
3	1	1E8540-73111-1	ｽﾃｰ(ﾎﾞﾙﾄｳｹ	2							
4	1	1E8540-73120	ﾎﾞﾙﾄ(ﾃﾝｼｮﾝ	2							
5	1	1E8235-73330	ｶﾗｰ(8X12X4	2							
6	1	1E6A80-73840	ｱｲﾄﾞﾗ L ASSY	1							
7	2	1E8555-55440	ﾍﾞｱﾘﾝｸﾞ 6207RSH2	2							
8	2	1E8680-71900	ｼｬﾌﾄ(ｱｲﾄﾞﾗ	1							
9	2	1E8680-71910	ｶﾗｰ(60X72X19.6	1							
10	2	1E8680-71920	ｶﾗｰ(ｼｰﾙ 28X45X17	2							
11	2	1E6A80-73000	ｱｲﾄﾞﾗﾒﾀﾙ L	1							
12	2	1E8680-73010	ｶﾊﾞｰ(ﾎﾞｳｼﾞﾝ 86	2							
13	2	1E6680-73031	ｼｰﾙ(45X72X12	2							
14	2	1E8255-73040	ﾜｯｼｬ(16.5X40X8	2							
15	2	1E6A80-73090	ｱｲﾄﾞﾗ 210	1							
16	2	22217-160000	ﾊﾞﾈｻﾞｶﾞﾈ(16	2							
17	2	22252-000721	ﾄﾒﾜC(ｱﾅ 72	2							
18	2	24321-000350	Oﾘﾝｸﾞ(1AG35.0	2							
19	2	24761-060000	ｸﾞﾘｰｽﾆｯﾌﾟﾙ(MT6X1	1							
20	2	26737-160002	ﾅｯﾄ(ﾎｿ M16	2							
21	1	1E6A80-73860	ｱｲﾄﾞﾗ R ASSY	1							
22	2	1E8555-55440	ﾍﾞｱﾘﾝｸﾞ 6207RSH2	2							
23	2	1E8680-71900	ｼｬﾌﾄ(ｱｲﾄﾞﾗ	1							
24	2	1E8680-71910	ｶﾗｰ(60X72X19.6	1							
25	2	1E8680-71920	ｶﾗｰ(ｼｰﾙ 28X45X17	2							
26	2	1E8680-73010	ｶﾊﾞｰ(ﾎﾞｳｼﾞﾝ 86	2							
27	2	1E6680-73031	ｼｰﾙ(45X72X12	2							
28	2	1E8255-73040	ﾜｯｼｬ(16.5X40X8	2							
29	2	1E6A80-73070	ｱｲﾄﾞﾗﾒﾀﾙ R	1							
30	2	1E6A80-73090	ｱｲﾄﾞﾗ 210	1							
31	2	22217-160000	ﾊﾞﾈｻﾞｶﾞﾈ(16	2							
32	2	22252-000721	ﾄﾒﾜC(ｱﾅ 72	2							
33	2	24321-000350	Oﾘﾝｸﾞ(1AG35.0	2							
34	2	24761-060000	ｸﾞﾘｰｽﾆｯﾌﾟﾙ(MT6X1	1							
35	2	26737-160002	ﾅｯﾄ(ﾎｿ M16	2							
36	1	22217-120000	ﾊﾞﾈｻﾞｶﾞﾈ(12	4							
37	1	26014-080202	ﾎﾞﾙﾄ(ﾋﾗ+ﾊﾞﾈ 8X20	2							
38	1	26677-160002	ﾅｯﾄ(ﾌｸﾛ ﾎｿ 16	2							
39	1	26717-120002	ﾅｯﾄ(M12	4							
40	1	26717-200002	ﾅｯﾄ(M20	4							

N:旧 ⇄ 新, Q:旧 ⇄ 新, R:旧 ⇄ 新, S:旧 ⇄ 新, W:追加, Z:廃止, F:セット互換, K:個数変更

Copyright (C) 2016 YANMAR CO., LTD. All RightsReserved.

Fig.75. トラックローラ

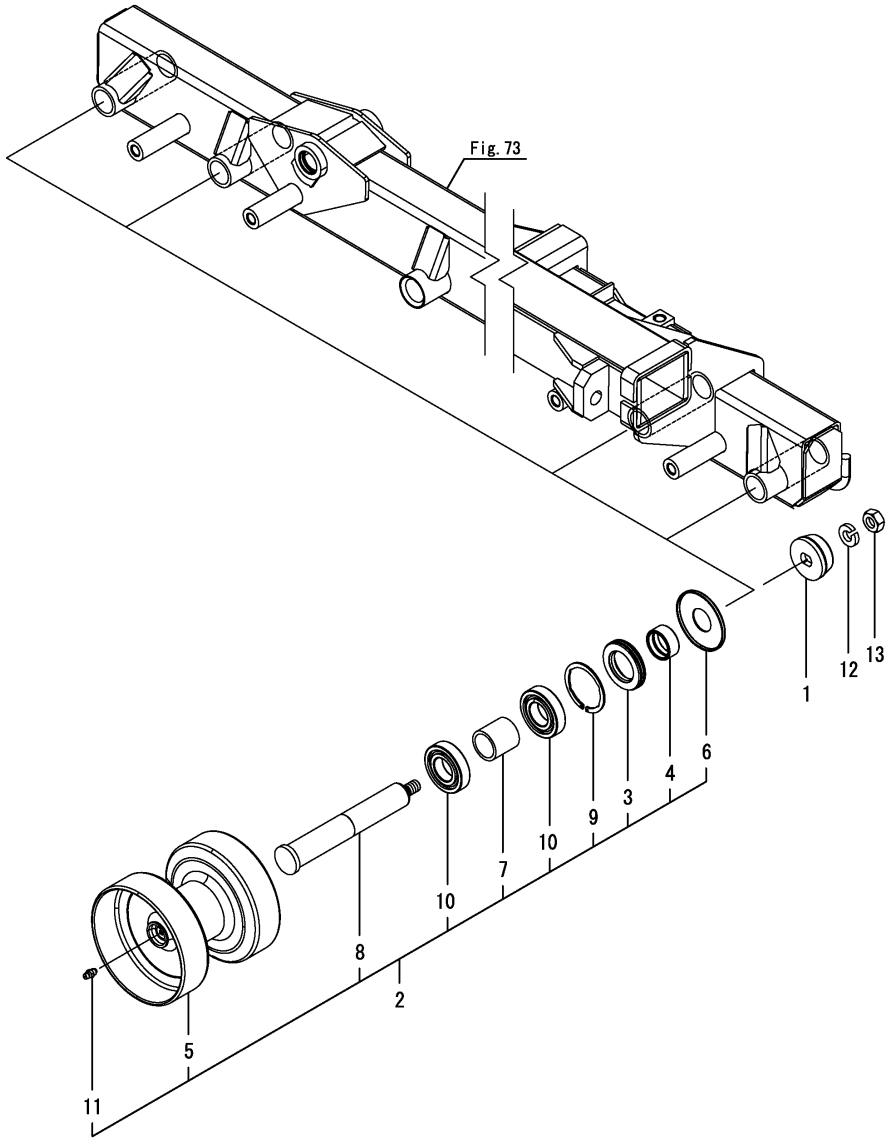

(A)=DS1C-610R,100 (D)=
(B)= (E)=
(C)= (F)=

No.	ﾚﾍﾞﾙ	部品番号	部品名称	数量 (A)	(B)	(C)	(D)	(E)	(F)	I	R
1	1	1E6A80-73130	ｶﾞｰﾄﾞﾂｷｻﾞｶﾞﾈ 16	8							
2	1	1E6A80-73870	ﾄﾗｯｸﾛｰﾗ ASSY	8							
3	2	1E6680-73031	ｼｰﾙ(45X72X12	8							
4	2	1E6680-73040	ｽﾘｰﾌﾞ(35X45X17	8							
5	2	1E6A80-73110	ﾄﾗｯｸﾛｰﾗ 180	8							
6	2	1E6A80-73120	ﾎﾞｳｼﾞﾝｶﾊﾞｰ	8							
7	2	1E8210-73220	ｶﾗｰ(36X45X45.5	8							
8	2	1E8540-73451	ｼｬﾌﾄ(ﾄﾗｯｸﾛｰﾗ U	8							
9	2	22252-000721	ﾄﾒﾜC(ｱﾅ 72	8							
10	2	24101-062074	ﾍﾞｱﾘﾝｸﾞ(ﾎﾞｰﾙ 6207	16							
11	2	24761-060000	ｸﾞﾘｰｽﾆｯﾌﾟﾙ(MT6X1	8							
12	1	22217-160000	ﾊﾞﾈｻﾞｶﾞﾈ(16	8							
13	1	26737-160002	ﾅｯﾄ(ﾎｿ M16	8							

N:旧 新, Q:旧 新, R:旧 新, S:旧 新, W:追加, Z:廃止, F:セット互換, K:個数変更

Copyright (C) 2016 YANMAR CO., LTD. All RightsReserved.

Fig.76. イコライザー

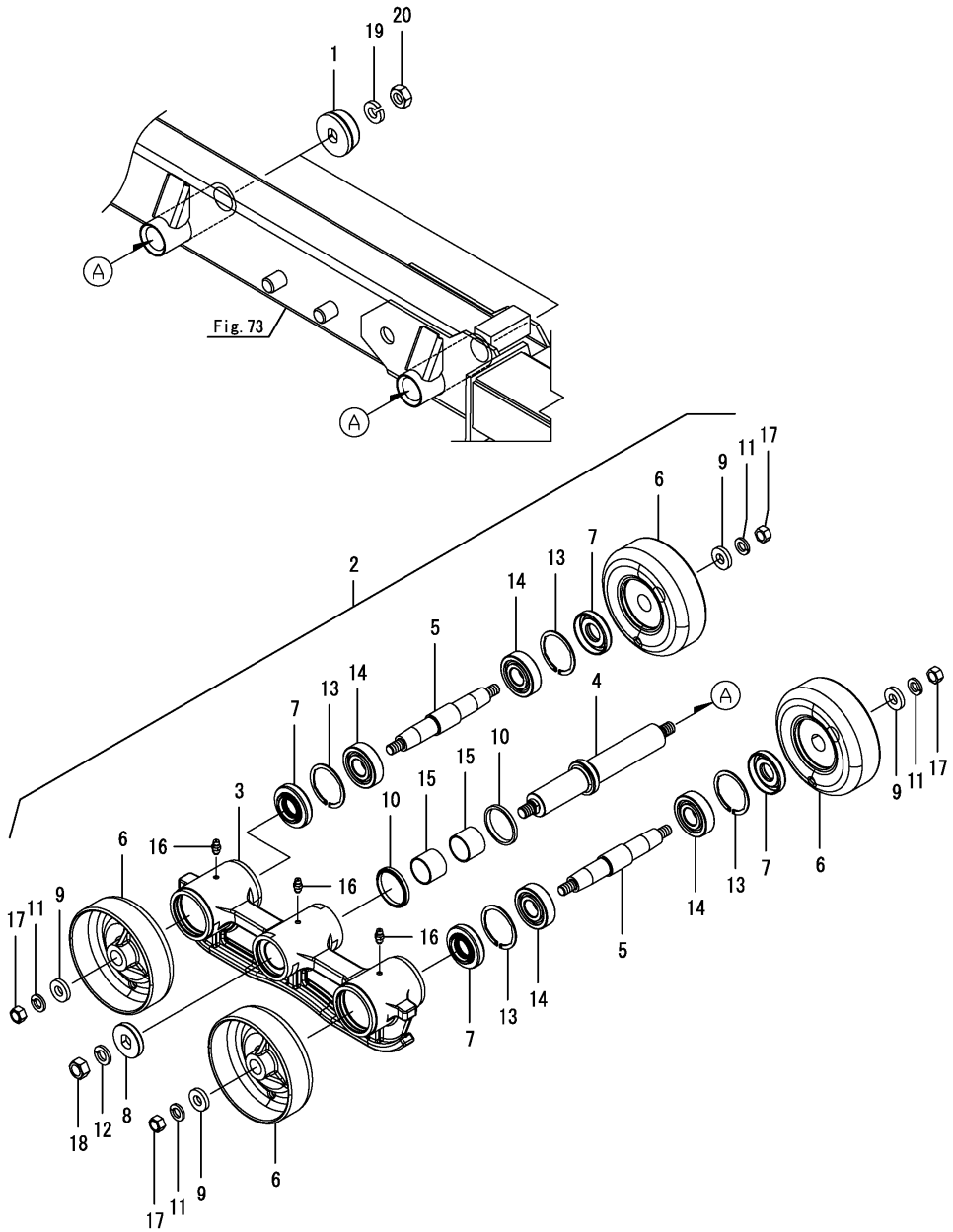

(A)=DS1C-610R,100 (D)=
(B)= (E)=
(C)= (F)=

No.	ﾚﾍﾞﾙ	部品番号	部品名称	数量 (A)	(B)	(C)	(D)	(E)	(F)	I	R
1	1	1E6A80-73130	ｶﾞｰﾄﾞﾂｷｻﾞｶﾞﾈ 16	4							
2	1	1E6A80-73880	ｲｺﾗｲｻﾞ ASSY	4							
3	2	1E6A80-73151	ｲｺﾗｲｻﾞｼﾃﾝ	4							
4	2	1E6A80-73160	ｲｺﾗｲｻﾞｼﾃﾝｼﾞｸ	4							
5	2	1E6A80-73170	ﾛｰﾗｼﾃﾝｼﾞｸ	8							
6	2	1E6A80-73180	ﾛｰﾗ 160	16							
7	2	1E6A80-73190	ｼｰﾙ 256213	16							
8	2	1E6A80-73200	ｼｰﾙｶﾊﾞｰ	4							
9	2	1E8940-73430	ﾜｯｼｬ(14X32X6	16							
10	2	1E8080-73780	ｼｰﾙ(ﾀﾞｽﾄ 50	8							
11	2	22217-140000	ﾊﾞﾈｻﾞｶﾞﾈ(14	16							
12	2	22217-160000	ﾊﾞﾈｻﾞｶﾞﾈ(16	4							
13	2	22252-000621	ﾄﾒﾜC(ｱﾅ 62	16							
14	2	24101-063054	ﾍﾞｱﾘﾝｸﾞ(ﾎﾞｰﾙ 6305	16							
15	2	24550-035300	ﾄﾞﾗｲﾌﾞﾂｼｭ(35X30	8							
16	2	24761-060000	ｸﾞﾘｰｽﾆｯﾌﾟﾙ(MT6X1	12							
17	2	26737-140002	ﾅｯﾄ(ﾎｿ M14	16							
18	2	26737-160002	ﾅｯﾄ(ﾎｿ M16	4							
19	1	22217-160000	ﾊﾞﾈｻﾞｶﾞﾈ(16	4							
20	1	26737-160002	ﾅｯﾄ(ﾎｿ M16	4							

N:旧 ←○ ×→ 新, Q:旧 ←× ○→ 新, R:旧 ←○ ○→ 新, S:旧 ←× ×→ 新, W:追加, Z:廃止, F:セット互換, K:個数変更

Copyright (C) 2016 YANMAR CO., LTD. All RightsReserved.

Fig.77. クローラガイド

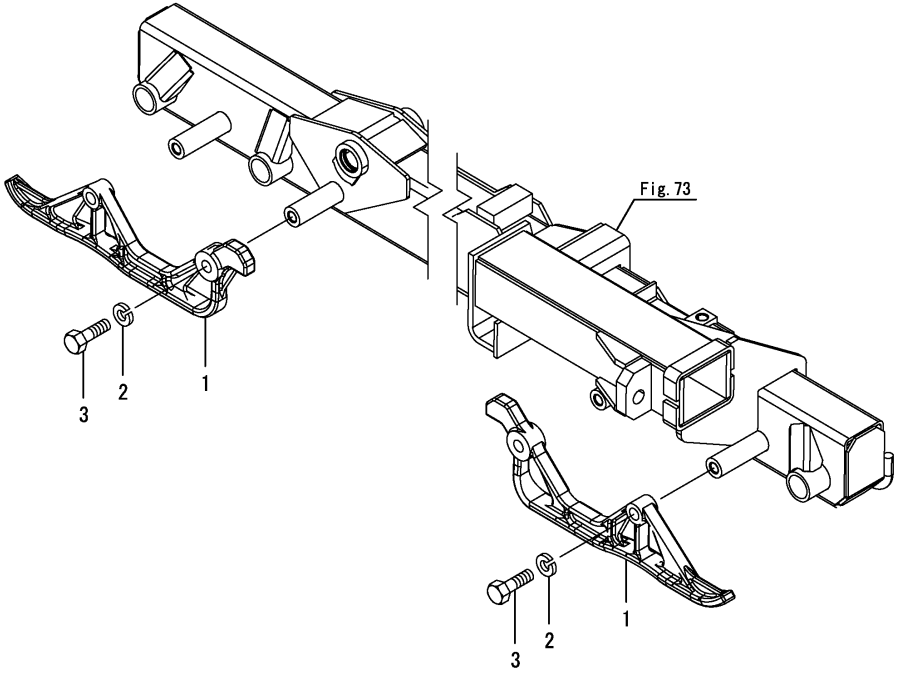

(A)=DS1C-610R,100 (D)=
(B)= (E)=
(C)= (F)=

No.	ﾚﾍﾞﾙ	部品番号	部品名称	数量 (A)	(B)	(C)	(D)	(E)	(F)	I	R
1	1	1E6A80-73140	ｸﾛｰﾗｶﾞｲﾄﾞ	4							
2	1	22217-160000	ﾊﾞﾈｻﾞｶﾞﾈ(16	8							
3	1	26156-160552	ﾎﾞﾙﾄ(ﾎｿ 16X55	8							

N:旧 新, Q:旧 新, R:旧 新, S:旧 新, W:追加, Z:廃止, F:セット互換, K:個数変更

Copyright (C) 2016 YANMAR CO., LTD. All RightsReserved.

Fig.78. スプロケット

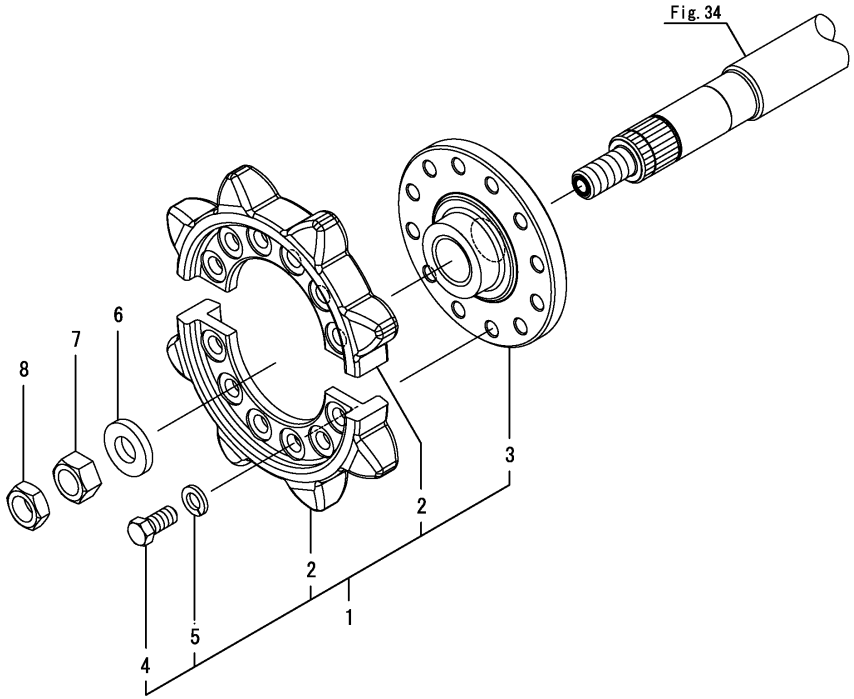

(A)=DS1C-610R,100 (D)=
(B)= (E)=
(C)= (F)=

No.	ﾚﾍﾞﾙ	部品番号	部品名称	数量 (A)	(B)	(C)	(D)	(E)	(F)	I	R
1	1	1E6C30-73350	ｽﾌﾟﾛｹｯﾄCMP	2							
2	2	1E6A10-73400	ｽﾌﾟﾛｹｯﾄ(90-8T/2	4							
3	2	1E6C30-73410	ﾎﾞｽ(ｽﾌﾟﾛｹｯﾄ	2							
4	2	1E6A10-73420	ﾎﾞﾙﾄ(M14X30 10.9	24							
5	2	22217-140000	ﾊﾞﾈｻﾞｶﾞﾈ(14	24							
6	1	1E6740-73720-1	ﾜｯｼｬ(24.5X50X8	2							
7	1	26737-240002	ﾅｯﾄ(ﾎｿ M24	2							
8	1	26777-240002	ﾄﾒﾅｯﾄ(ﾎｿ M24	2							

N:旧 新, Q:旧 新, R:旧 新, S:旧 新, W:追加, Z:廃止, F:セット互換, K:個数変更

Copyright (C) 2016 YANMAR CO., LTD. All RightsReserved.

Fig.79. キャリアローラ

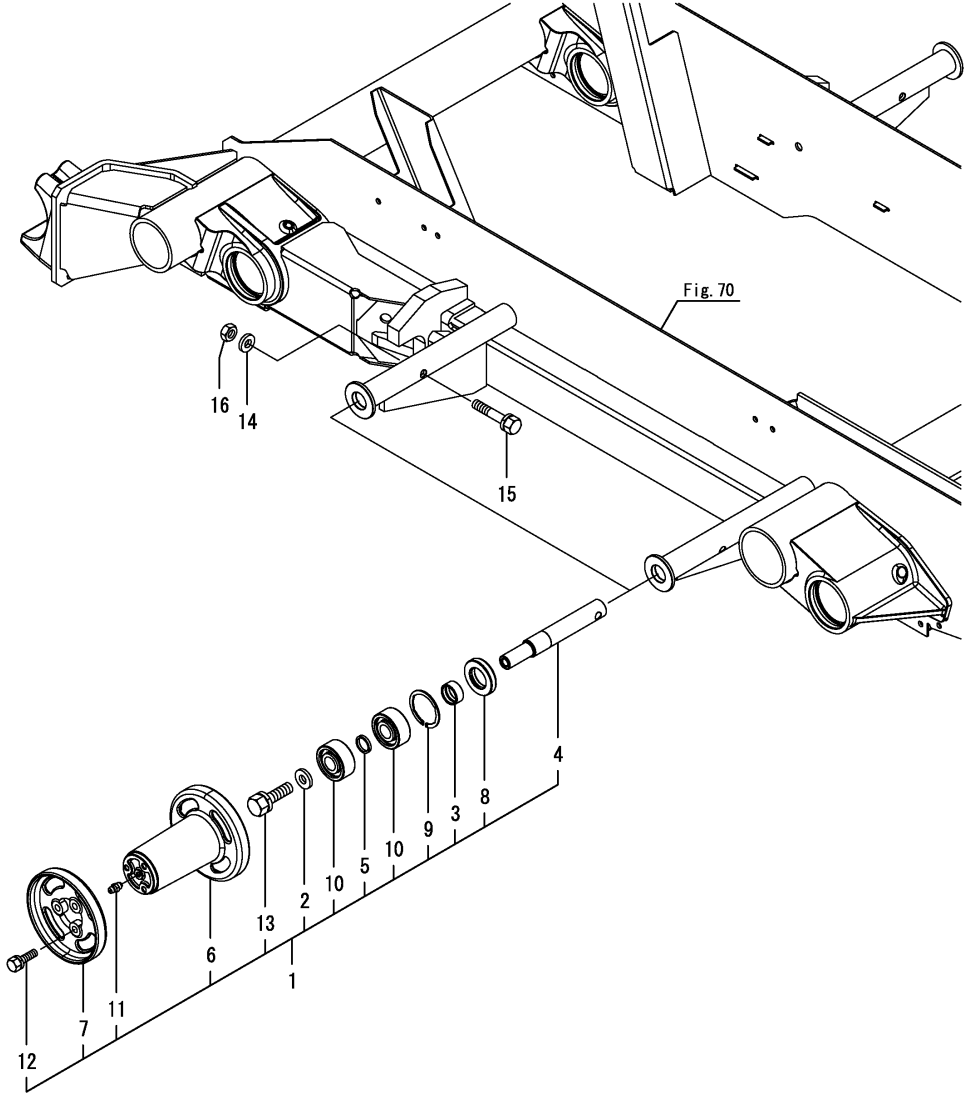

(A)=DS1C-610R,100 (D)=
(B)= (E)=
(C)= (F)=

No.	ﾚﾍﾞﾙ	部品番号	部品名称	数量 (A)	(B)	(C)	(D)	(E)	(F)	I	R
1	1	1E6A80-73890	ｷｬﾘｱﾛｰﾗ ASSY	4							
2	2	1E6690-35500	ﾜｯｼｬ(12X28X4.5	4							
3	2	1E6460-73160	ｽﾘｰﾌﾞ(SI 25X30X13	4							
4	2	1E8940-73501	ｼｬﾌﾄ(ｷｬﾘｱﾛｰﾗ	4							
5	2	1E8948-73500	ｶﾗｰ(20.3X25X3.6	4							
6	2	1E8940-73510	ﾛｰﾗ(ｷｬﾘｱ 135A	4							
7	2	1E8940-73520	ﾛｰﾗ(ｷｬﾘｱ 135B	4							
8	2	1E8941-73550	ｼｰﾙ(ｵｲﾙ DC4 305210	4							
9	2	22252-000521	ﾄﾒﾜC(ｱﾅ 52	4							
10	2	24512-053044	ﾍﾞｱﾘﾝｸﾞ(ﾎﾞｰﾙ 5304	8							
11	2	24761-060000	ｸﾞﾘｰｽﾆｯﾌﾟﾙ(MT6X1	4							
12	2	26013-080252	ﾎﾞﾙﾄ(ﾊﾞﾈ 8X25	12							
13	2	26013-120252	ﾎﾞﾙﾄ(ﾊﾞﾈ 12X25	4							
14	1	22137-100000	ｻﾞｶﾞﾈ(ﾐｶﾞｷ 10	4							
15	1	26014-100502	ﾎﾞﾙﾄ(ﾋﾗ+ﾊﾞﾈ 10X50	4							
16	1	26717-100002	ﾅｯﾄ(M10	4							

N:旧 新, Q:旧 新, R:旧 新, S:旧 新, W:追加, Z:廃止, F:セット互換, K:個数変更

Copyright (C) 2016 YANMAR CO., LTD. All RightsReserved.

Fig.80. クローラ

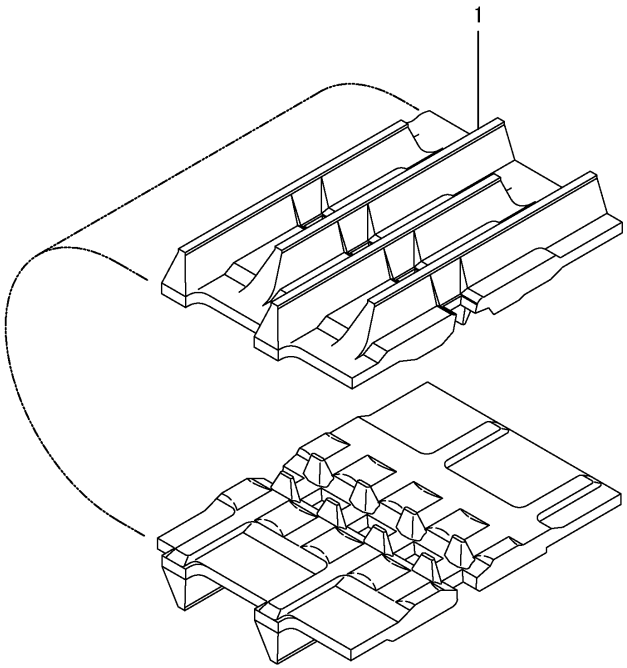

(A)=DS1C-610R,100 (D)=
(B)= (E)=
(C)= (F)=

No.	ﾚﾍﾞﾙ	部品番号	部品名称	数量 (A)	(B)	(C)	(D)	(E)	(F)	I	R
1	1	1E9441-73451	ｸﾛｰﾗ550X90X58JW	2							

N:旧 新, Q:旧 新, R:旧 新, S:旧 新, W:追加, Z:廃止, F:セット互換, K:個数変更

Copyright (C) 2016 YANMAR CO., LTD. All RightsReserved.

Fig.81. スイング(1)

(A)=DS1C-610R,100 (D)=
(B)= (E)=
(C)= (F)=

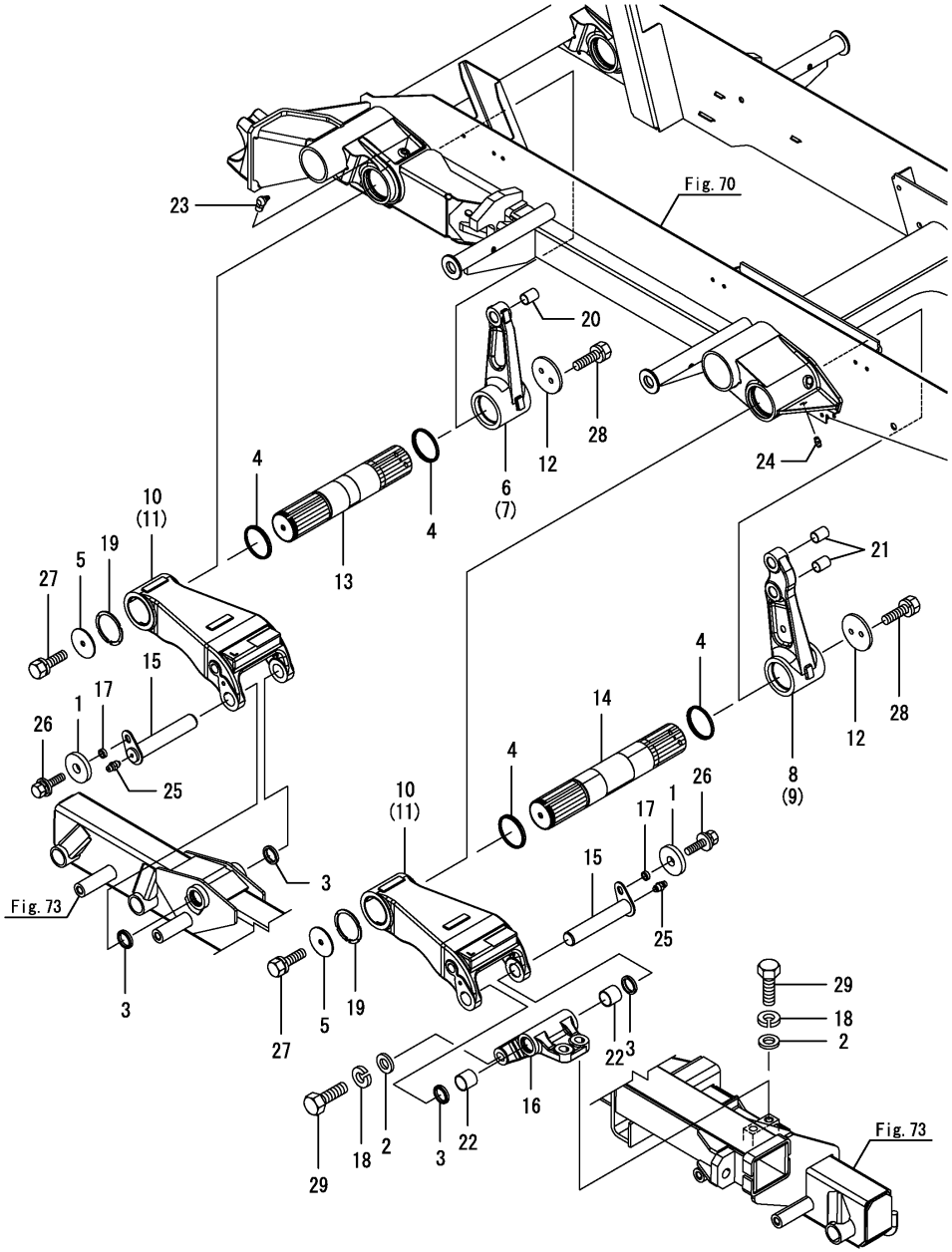

No.	ﾚﾍﾞﾙ	部品番号	部品名称	数量 (A)	(B)	(C)	(D)	(E)	(F)	I	R
1	1	1E6020-25340	ｽﾍﾟｰｻ(9X28X4.5	4							
2	1	1A1470-60340	ﾋｯﾁｻﾞ	8							
3	1	1E8940-73280	ｼｰﾙ(ﾀﾞｽﾄ 30	8							
4	1	1E6A80-73530	ﾀﾞｽﾄｼｰﾙ 65	8							
5	1	1E9575-73530	ｻﾞｶﾞﾈ 11X65X3.2	4							
6	1	1E6A80-73630	ｽｲﾝｸﾞｱｰﾑｳﾁ FL	1							
7	1	1E6A80-73640	ｽｲﾝｸﾞｱｰﾑｳﾁ FR	1							
8	1	1E6A80-73650	ｽｲﾝｸﾞｱｰﾑｳﾁ BL	1							
9	1	1E6A80-73660	ｽｲﾝｸﾞｱｰﾑｳﾁ BR	1							
10	1	1E6A80-73670	ｽｲﾝｸﾞｱｰﾑｿﾄ L	2							
11	1	1E6A80-73680	ｽｲﾝｸﾞｱｰﾑｿﾄ R	2							
12	1	1E6A80-73690	ｻﾞｶﾞﾈ 80X6	4							
13	1	1E6A80-73700	UFOｼﾃﾝｼﾞｸﾏｴ	2							
14	1	1E6A80-73710	UFOｼﾃﾝｼﾞｸｳｼﾛ (U	2							
15	1	1E6A80-73751	ｻﾌﾞﾘﾝｸｼﾞｸ B	4							
16	1	1E6A80-73900	UFOﾎﾞｽ ｳｼﾛ	2							
17	1	1E6A80-73920	ｶﾗｰ(8X12X6.5	4							
18	1	22217-160000	ﾊﾞﾈｻﾞｶﾞﾈ(16	8							
19	1	22242-000651	ﾄﾒﾜC(ｼﾞｸ 65	4							
20	1	24550-020300	ﾄﾞﾗｲﾌﾞﾂｼｭ(20X30	2							
21	1	24550-020300	ﾄﾞﾗｲﾌﾞﾂｼｭ(20X30	4							
22	1	24550-030300	ﾄﾞﾗｲﾌﾞﾂｼｭ(30X30	4							
23	1	24761-050000	ｸﾞﾘｰｽﾆｯﾌﾟﾙ(C ｶﾞﾀ	2							
24	1	24761-060000	ｸﾞﾘｰｽﾆｯﾌﾟﾙ(MT6X1	2							
25	1	24761-060000	ｸﾞﾘｰｽﾆｯﾌﾟﾙ(MT6X1	4							
26	1	26013-080302	ﾎﾞﾙﾄ(ﾊﾞﾈ 8X30	4							
27	1	26013-100252	ﾎﾞﾙﾄ(ﾊﾞﾈ 10X25	4							
28	1	26013-100302	ﾎﾞﾙﾄ(ﾊﾞﾈ 10X30	8							
29	1	26156-160502	ﾎﾞﾙﾄ(ﾎｿ 16X50	8							

N:旧 新, Q:旧 新, R:旧 新, S:旧 新, W:追加, Z:廃止, F:セット互換, K:個数変更

Copyright (C) 2016 YANMAR CO., LTD. All RightsReserved.

Fig.82. スイング(2)

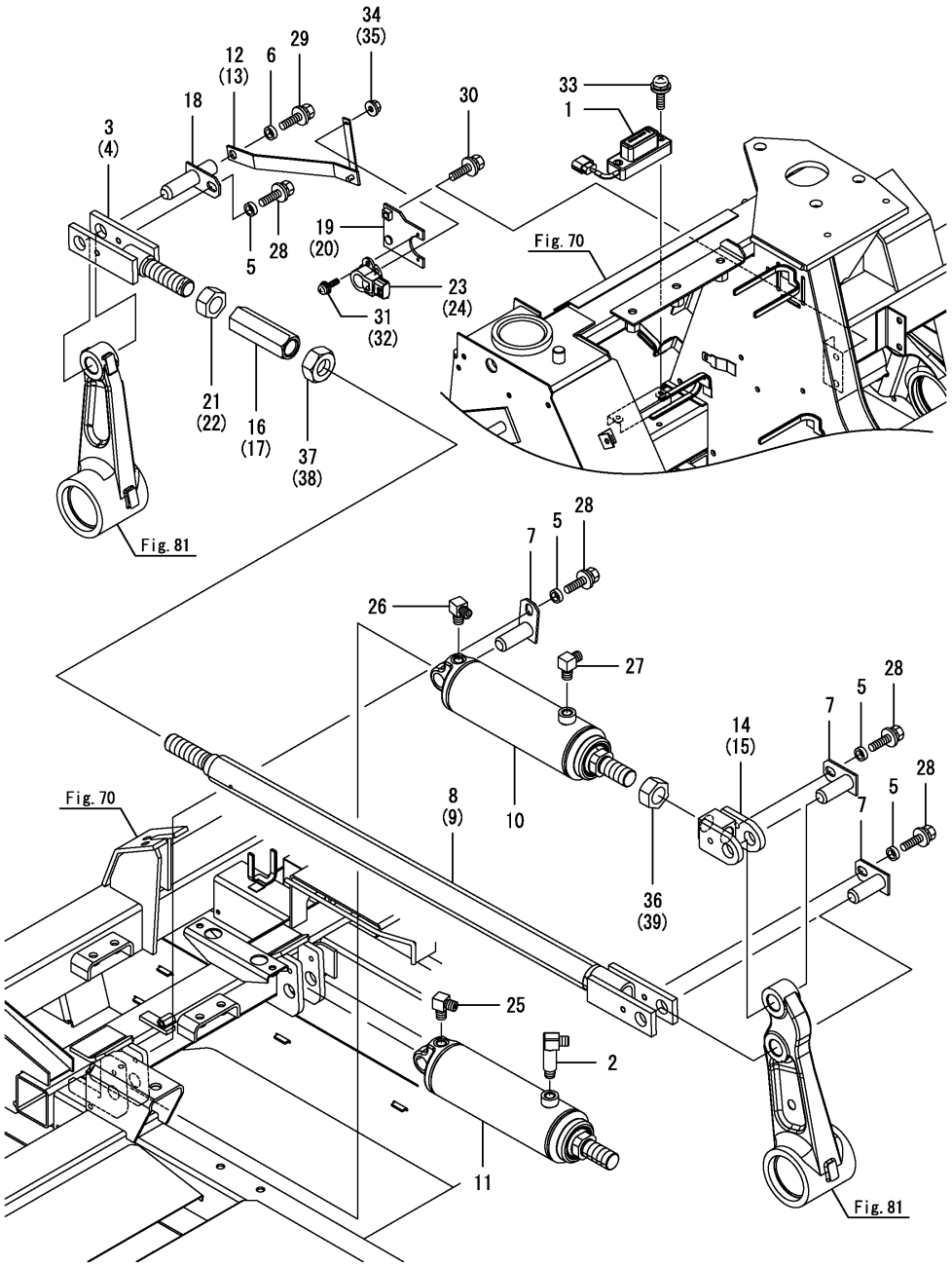

(A)=DS1C-610R,100 (D)=
(B)= (E)=
(C)= (F)=

No.	ﾚﾍﾞﾙ	部品番号	部品名称	数量 (A)	(B)	(C)	(D)	(E)	(F)	I	R
1	1	1C7200-07050	ｾﾝｻ(ｹｲｼﾔ	1							
2	1	1E8940-66950	ｴﾙﾎﾞ(ﾛﾝｸﾞ 90° 1/4	1							
3	1	1E8380-73261	ﾛｯﾄﾞ(ﾚﾝｹﾂ ﾏｴ	1							
4	1	1E8380-73261	ﾛｯﾄﾞ(ﾚﾝｹﾂ ﾏｴ	1							
5	1	1E8235-73330	ｶﾗｰ(8X12X4	8							
6	1	1E8235-73330	ｶﾗｰ(8X12X4	2							
7	1	1E8235-73351	ﾋﾟﾝ(ｼﾃﾝ	6							
8	1	1E6A80-73500	ﾚﾝｹﾂﾊﾟｲﾌﾟ A CMP	1							
9	1	1E6A80-73500	ﾚﾝｹﾂﾊﾟｲﾌﾟ A CMP	1							
10	1	1E6A80-73541	UFOｼﾘﾝﾀﾞ 40X65X153	1							
11	1	1E6A80-73541	UFOｼﾘﾝﾀﾞ 40X65X153	1							
12	1	1E6A80-73581	ﾎﾟﾃﾝｼｮｱｰﾑ FL CMP	1							
13	1	1E6A80-73581	ﾎﾟﾃﾝｼｮｱｰﾑ FL CMP	1							
14	1	1E6A80-73601	ｼﾘﾝﾀﾞﾚﾝｹﾂ A	1							
15	1	1E6A80-73601	ｼﾘﾝﾀﾞﾚﾝｹﾂ A	1							
16	1	1E8380-73740	ﾅｯﾄ(ｱｼﾞｬｽﾄ	1							
17	1	1E8380-73740	ﾅｯﾄ(ｱｼﾞｬｽﾄ	1							
18	1	1E6A80-73770	ｼﾃﾝﾋﾟﾝ	2							
19	1	1E6A80-73801	ﾍﾞｰｽ(ｾﾝｻ F	1							
20	1	1E6A80-73801	ﾍﾞｰｽ(ｾﾝｻ F	1							
21	1	1E8380-73910	ﾅｯﾄ(M24L	1							
22	1	1E8380-73910	ﾅｯﾄ(M24L	1							
23	1	1E6A80-81500	ｾﾝｻ(ﾎﾟﾃﾝｼｮ	1							
24	1	1E6A80-81500	ｾﾝｻ(ﾎﾟﾃﾝｼｮ	1							
25	1	23393-020000	ｼﾞｮｲﾝﾄ(90RGI-1/4	1							
26	1	23393-020000	ｼﾞｮｲﾝﾄ(90RGI-1/4	1							
27	1	23393-020000	ｼﾞｮｲﾝﾄ(90RGI-1/4	1							
28	1	26014-080162	ﾎﾞﾙﾄ(ﾋﾗ+ﾊﾞﾈ 8X16	8							
29	1	26014-080162	ﾎﾞﾙﾄ(ﾋﾗ+ﾊﾞﾈ 8X16	2							
30	1	26014-080202	ﾎﾞﾙﾄ(ﾋﾗ+ﾊﾞﾈ 8X20	2							
31	1	26023-040102	ﾅﾍﾞｺﾈｼﾞ(ﾋﾗ+ﾊﾞﾈ M4X10	2							
32	1	26023-040102	ﾅﾍﾞｺﾈｼﾞ(ﾋﾗ+ﾊﾞﾈ M4X10	2							
33	1	26023-050302	ﾅﾍﾞｺﾈｼﾞ(ﾋﾗ+ﾊﾞﾈ M5X30	2							
34	1	26367-060002	ﾂﾊﾞﾂｷﾅｯﾄ(M6	1							
35	1	26367-060002	ﾂﾊﾞﾂｷﾅｯﾄ(M6	1							
36	1	26737-240002	ﾅｯﾄ(ﾎｿ M24	1							
37	1	26737-240002	ﾅｯﾄ(ﾎｿ M24	1							
38	1	26737-240002	ﾅｯﾄ(ﾎｿ M24	1							
39	1	26737-240002	ﾅｯﾄ(ﾎｿ M24	1							

N:旧 ←○/×→ 新, Q:旧 ←×/○→ 新, R:旧 ←○/○→ 新, S:旧 ←×/×→ 新, W:追加, Z:廃止, F:セット互換, K:個数変更

Copyright (C) 2016 YANMAR CO., LTD. All RightsReserved.

Fig.83. フロアフレーム

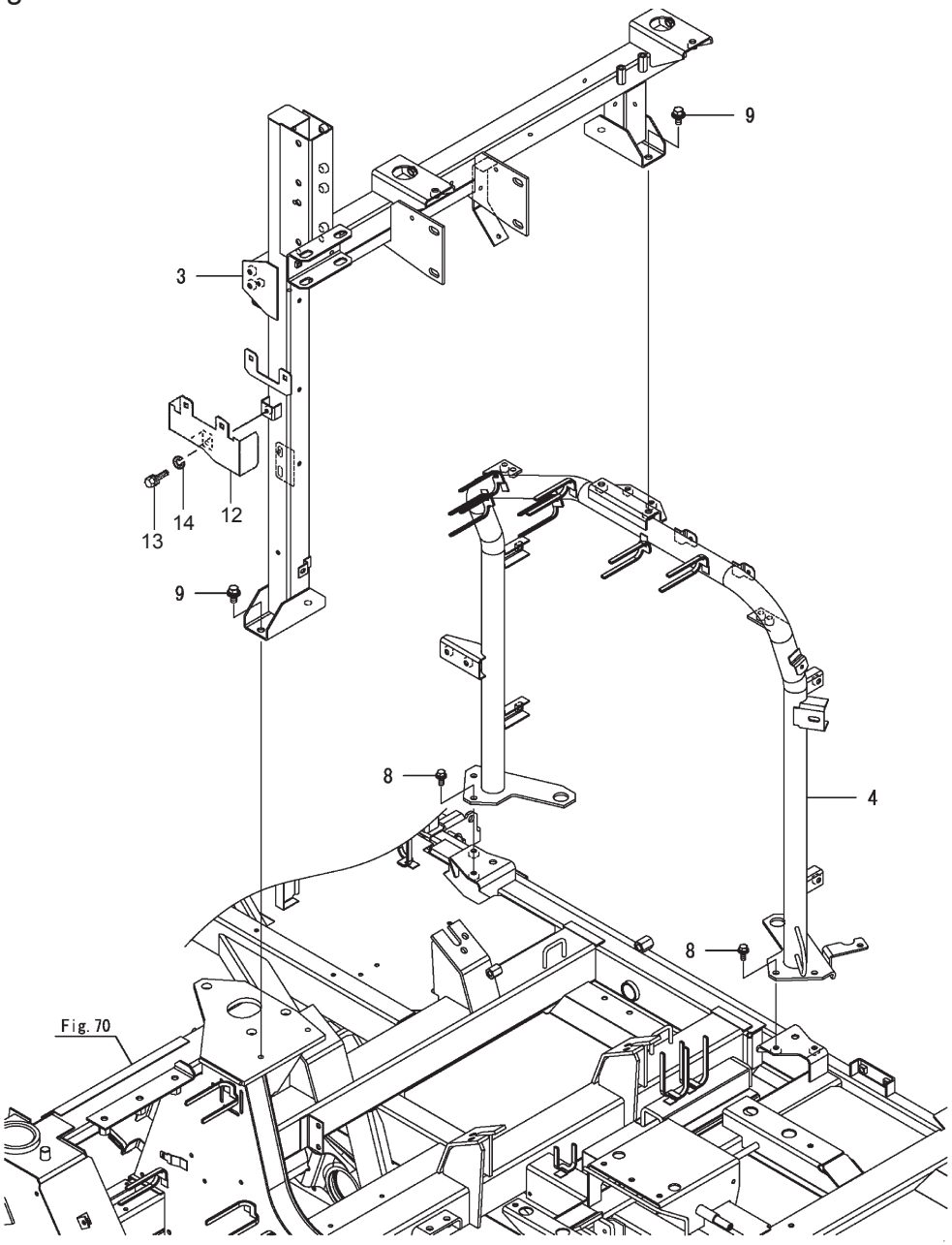

(A)=DS1C-610R,100　(D)=
(B)=　(E)=
(C)=　(F)=

No.	レベル	部品番号	部品名称	数量 (A)	(B)	(C)	(D)	(E)	(F)	I	R
3	1	7E6C30-74001	ﾌﾚｰﾑCMP（ﾌﾛｱ PL	1							
4	1	1E6A80-74202	ﾌﾛｱﾌﾚｰﾑ B	1							
8	1	26014-080202	ﾎﾞﾙﾄ（ﾋﾗ+ﾊﾞﾈ 8X20	4							
9	1	26014-100202	ﾎﾞﾙﾄ（ﾋﾗ+ﾊﾞﾈ 10X20	4							
12	1	1556720004	カバー；リレー	1							
13	1	BZ06016	ボルト　８．８　Ｍ６×１６	1							
14	1	WS06	バネザガネ　２ゴウ　Ｍ６	1							

N:旧→新、 Q:旧→新、 R:旧→新、 S:旧→新、 W:追加、 Z:廃止、 F:セット互換、 K:個数変更

Copyright (C) 2016 YANMAR CO., LTD. All RightsReserved.

Fig.84. エンジンルームカバー

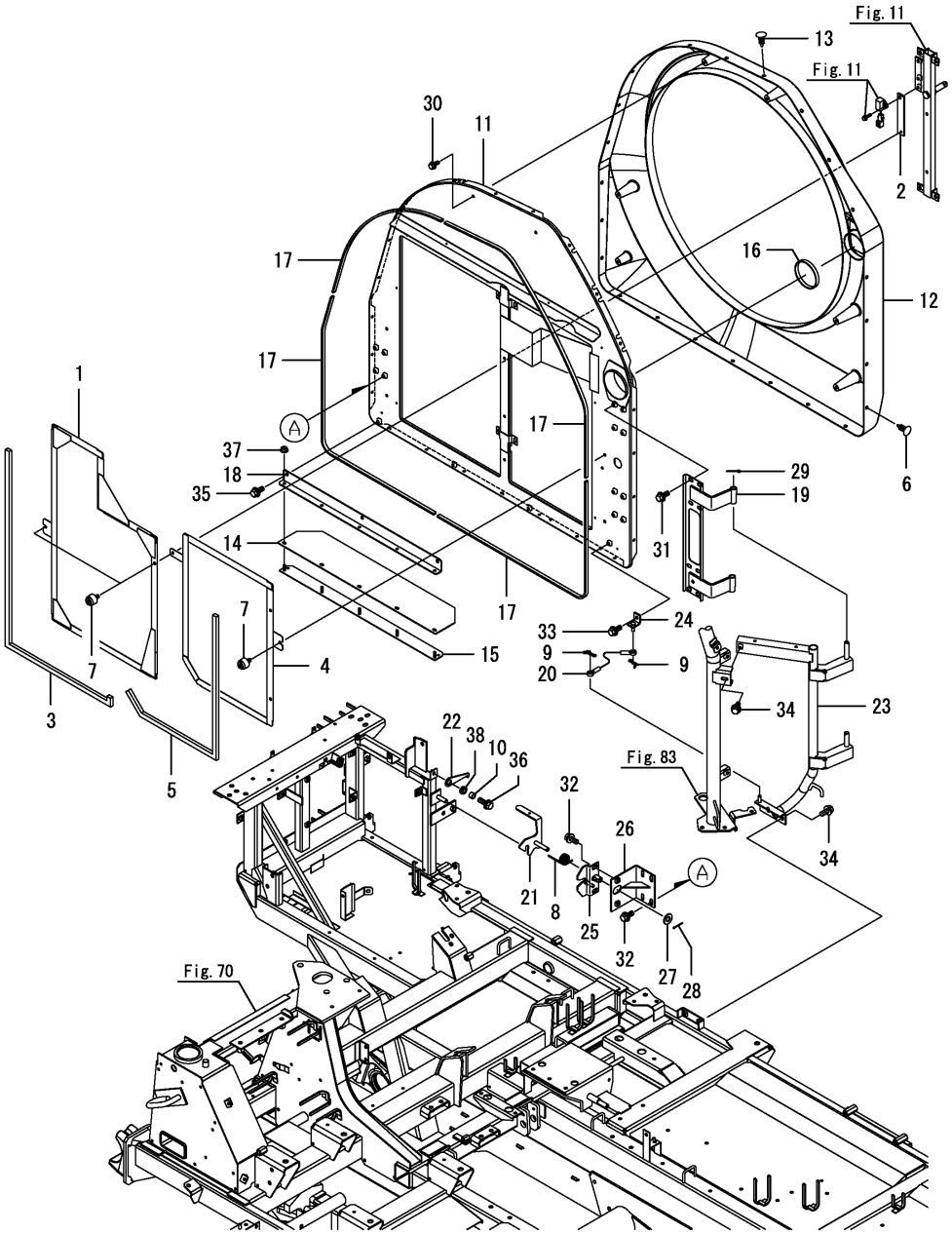

(A)=DS1C-610R,100
(B)=
(C)=
(D)=
(E)=
(F)=

No.	ﾚﾍﾞﾙ	部品番号	部品名称	数量 (A)	(B)	(C)	(D)	(E)	(F)	I	R
1	1	1E6C30-04180	ﾌﾟﾛﾃｸﾀ(ﾌﾛﾝﾄ	1							
2	1	1E6C30-04190	ﾌﾟﾚｰﾄ(ﾛｯｸ	1							
3	1	1E6C30-04520	ｼｰﾙ(15X10X1130	1							
4	1	1E6C30-04530	ﾌﾟﾛﾃｸﾀ(ﾘｱ	1							
5	1	1E6C30-04750	ｼｰﾙ(15X10X880	1							
6	1	1C6780-37180	ﾌｧｽﾅ(ｸｯｼｮﾝ	14							
7	1	1F4124-44410	ﾁｮｳﾎﾞﾙﾄ(6X10	3							
8	1	1E6693-45240	ｽﾌﾟﾘﾝｸﾞ(ﾛｯｸﾚﾊﾞｰﾓﾄﾞｼ	1							
9	1	1C6281-52320	ｽﾅｯﾌﾟﾋﾟﾝ(ﾇｹﾄﾞﾒ 8	2							
10	1	1E8540-66770	ｶﾗｰ(8X12X8	1							
11	1	1E6A80-76002	ｴﾝｼﾞﾝﾙｰﾑｶﾊﾞｰ	1							
12	1	1E6A80-76050	Eﾙｰﾑｶﾊﾞｰ A	1							
13	1	1E6A80-76310	ﾌｱｽﾅｰ(ｸｯｼｮﾝ	10							
14	1	1E8949-76400	ﾄﾞﾛﾖｹ	1							
15	1	1E8949-76410	ﾘﾃｰﾅ(ﾄﾞﾛﾖｹｼｰﾄ	1							
16	1	1E6A80-76440	ｼｰﾙ 10X280X5	1							
17	1	1E6A80-76450	ｼｰﾙ 10X920X5	4							
18	1	1E6C30-76490	ﾌﾞﾗｹｯﾄ(ﾏｯﾄｶﾞｰﾄﾞ	1							
19	1	1E6A80-76501	Eﾙｰﾑﾋﾝｼﾞ	1							
20	1	1E6A80-76600	ｽﾄｯﾊﾟｰﾜｲﾔｰ	1							
21	1	1E8940-76651	ﾌﾂｸ	1							
22	1	1E8940-76680	ﾌﾟﾚｰﾄ(ﾛｯｸ	1							
23	1	1E6A80-76700	Eﾙｰﾑｶﾊﾞｰﾌﾚｰﾑ	1							
24	1	1E6A80-76780	ﾜｲﾔｰｼﾃﾝｻﾞ	1							
25	1	1E6B90-76800	ﾍﾞｰｽ(ﾌﾂｸｼﾃﾝ	1							
26	1	1E6A80-76902	ｽﾃｰ(ﾌﾂｸ	1							
27	1	22137-100000	ｻﾞｶﾞﾈ(ﾐｶﾞｷ 10	1							
28	1	22417-160200	ﾜﾘﾋﾟﾝ(1.6X20	1							
29	1	22417-250200	ﾜﾘﾋﾟﾝ(2.5X20	1							
30	1	26014-060162	ﾎﾞﾙﾄ(ﾋﾗ+ﾊﾞﾈ 6X16	4							
31	1	26014-080202	ﾎﾞﾙﾄ(ﾋﾗ+ﾊﾞﾈ 8X20	8							
32	1	26014-080202	ﾎﾞﾙﾄ(ﾋﾗ+ﾊﾞﾈ 8X20	6							
33	1	26014-080202	ﾎﾞﾙﾄ(ﾋﾗ+ﾊﾞﾈ 8X20	1							
34	1	26014-080202	ﾎﾞﾙﾄ(ﾋﾗ+ﾊﾞﾈ 8X20	3							
35	1	26014-080202	ﾎﾞﾙﾄ(ﾋﾗ+ﾊﾞﾈ 8X20	3							
36	1	26014-080252	ﾎﾞﾙﾄ(ﾋﾗ+ﾊﾞﾈ 8X25	1							
37	1	26367-060002	ﾂﾊﾞﾂｷﾅﾂﾄ(M6	5							
38	1	29311-124000	ｸﾞﾛﾒｯﾄ(12.0X4	1							

N:旧 新, Q:旧 新, R:旧 新, S:旧 新, W:追加, Z:廃止, F:セット互換, K:個数変更

Copyright (C) 2016 YANMAR CO., LTD. All RightsReserved.

Fig.85. バックミラー

(A)=DS1C-610R,100
(B)=
(C)=
(D)=
(E)=
(F)=

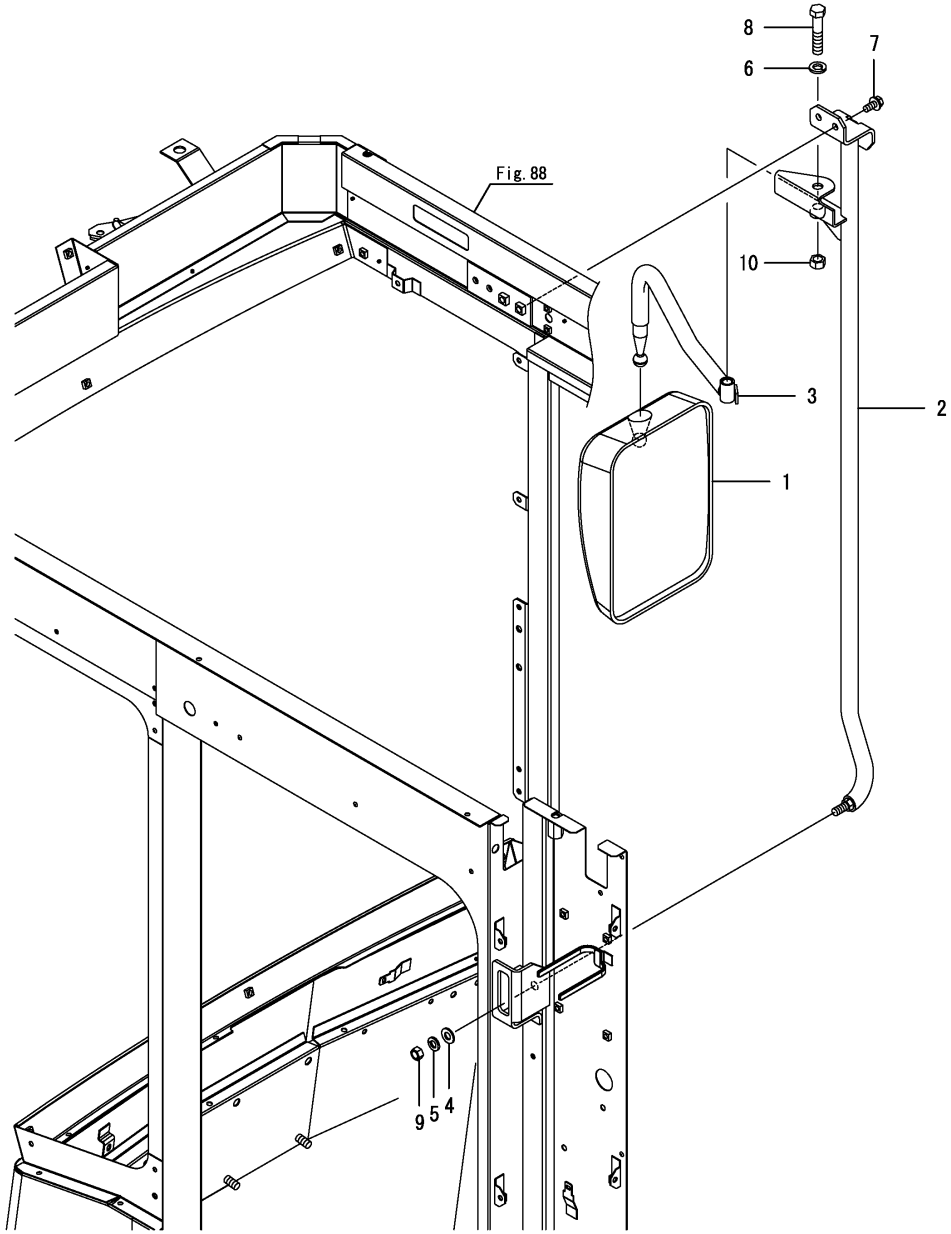

No.	ﾚﾍﾞﾙ	部品番号	部品名称	数量 (A)	(B)	(C)	(D)	(E)	(F)	I	R
1	1	1A7320-64510	ﾍｯﾄﾞ(ﾊﾞｯｸﾐﾗｰ	1							
2	1	1E6A85-79500	ﾐﾗｰｽﾃｰ R	1							
3	1	1E6C35-79530	ｱｰﾑ(ﾐﾗｰ R	1							
4	1	22137-100000	ｻﾞｶﾞﾈ(ﾐｶﾞｷ 10	1							
5	1	22217-100000	ﾊﾞﾈｻﾞｶﾞﾈ(10	1							
6	1	22217-120000	ﾊﾞﾈｻﾞｶﾞﾈ(12	1							
7	1	26014-080202	ﾎﾞﾙﾄ(ﾋﾗ+ﾊﾞﾈ 8X20	2							
8	1	26116-120602	ﾎﾞﾙﾄ(12X60	1							
9	1	26717-100002	ﾅｯﾄ(M10	1							
10	1	26717-120002	ﾅｯﾄ(M12	1							

N:旧 ←○ ×→ 新, Q:旧 ←× ○→ 新, R:旧 ←○ ○→ 新, S:旧 ←× ×→ 新, W:追加, Z:廃止, F:セット互換, K:個数変更

Copyright (C) 2016 YANMAR CO., LTD. All RightsReserved.

Fig.86. キャビンルーフ

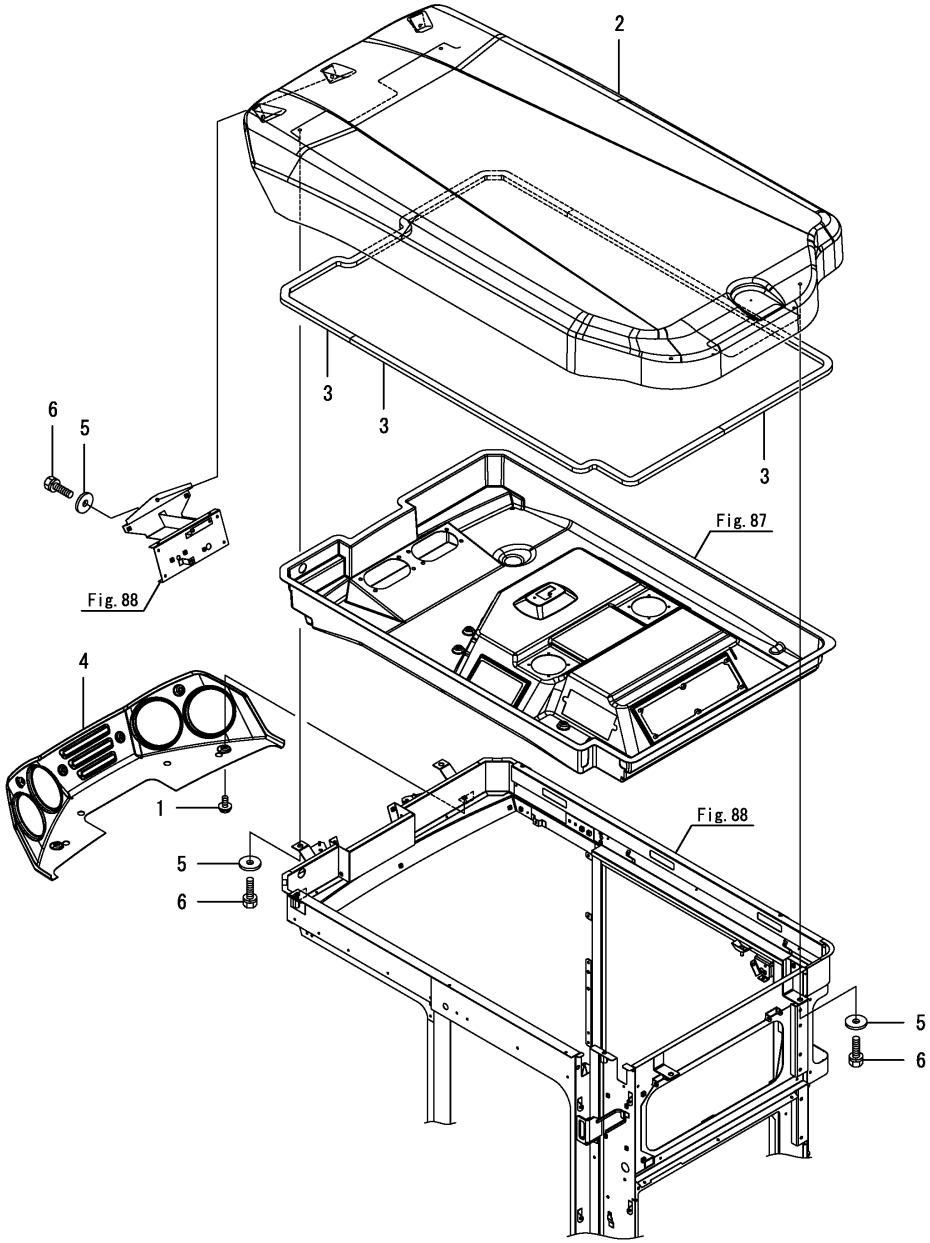

(A)=DS1C-610R,100
(B)=
(C)=
(D)=
(E)=
(F)=

No.	ﾚﾍﾞﾙ	部品番号	部品名称	数量 (A)	(B)	(C)	(D)	(E)	(F)	I	R
1	1	1E6690-61470	ｽｸﾘｭ(ﾋﾗｽ-ﾊﾟ 6X16	6							
2	1	1E6A85-78500	ﾙｰﾌ	1							
3	1	1E6A85-78590	ｼｰﾙ(ﾙｰﾌ	3							
4	1	1E6C35-78600	ｸﾞﾘﾙ(ﾗﾝﾌﾟ	1							
5	1	22157-080000	ｻﾞｶﾞﾈ(ﾀﾞｲﾏﾙ 8	5							
6	1	26013-080202	ﾎﾞﾙﾄ(ﾊﾞﾈ 8X20	5							

N:旧 新， Q:旧 新， R:旧 新， S:旧 新， W:追加， Z:廃止， F:セット互換， K:個数変更

Copyright (C) 2016 YANMAR CO., LTD. All RightsReserved.

Fig.87. キャビン(天井)

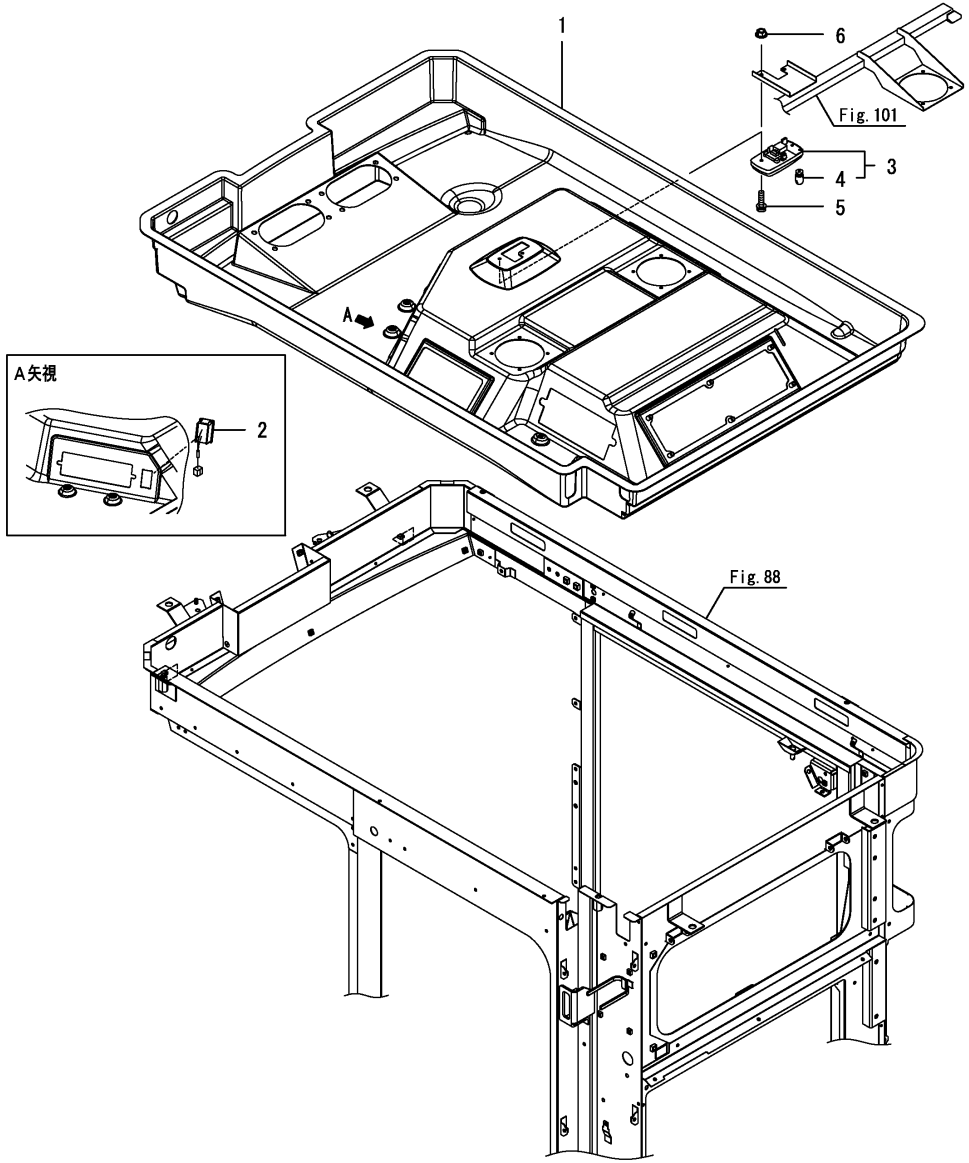

(A)=DS1C-610R,100
(B)=
(C)=
(D)=
(E)=
(F)=

No.	ﾚﾍﾞﾙ	部品番号	部品名称	数量 (A)	(B)	(C)	(D)	(E)	(F)	I	R
1	1	1E6A85-78653	ｲﾝﾅｰﾙｰﾌ CMP	1							
2	1	197821-85430	ｽｲｯﾁ(ﾜｲﾊﾟ-	1							
3	1	1A7470-86750	ﾗﾝﾌﾟ CMP(ﾙｰﾑ	1							
4	2	1A7470-86770	ﾃﾞﾝｷｭｳ(12V/5W	1							
5	1	26023-050202	ﾅﾍﾞｺﾈｼﾞ(ﾋﾗ+ﾊﾞﾈ M5X20	2							
6	1	26367-050002	ﾂﾊﾞﾂｷﾅﾂﾄ(M5	2							

N:旧 新, Q:旧 新, R:旧 新, S:旧 新, W:追加, Z:廃止, F:セット互換, K:個数変更

Copyright (C) 2016 YANMAR CO., LTD. All RightsReserved.

Fig.88. キャビン（本体）

(A)=DS1C-610R,100
(B)=
(C)=
(D)=
(E)=
(F)=

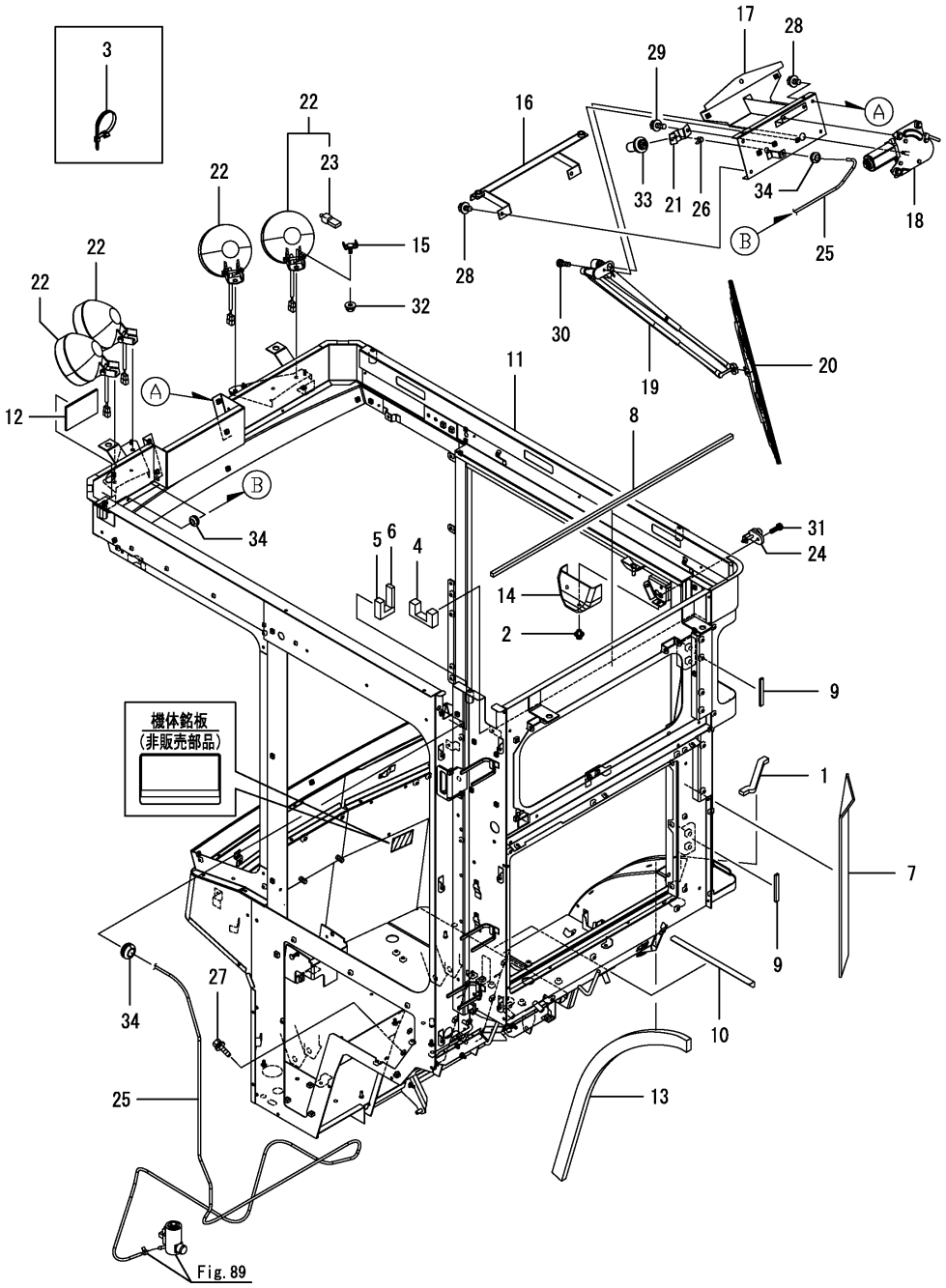

No.	ﾚﾍﾞﾙ	部品番号	部品名称	数量 (A)	(B)	(C)	(D)	(E)	(F)	I	R
1	1	1E9570-32850	ｼｰﾙ 10X15X170	1							
2	1	1J5240-44700	ｽｸﾘﾍﾞｯﾄ 8	2							
3	1	194680-51670	ﾊﾞﾝﾄﾞ(ｸﾘｯﾌﾟ	1							
4	1	1E6A85-69850	ｼｰﾙ(ﾊｲｾﾝ A	1							
5	1	1E6A85-69860	ｼｰﾙ(ﾊｲｾﾝ B	1							
6	1	1E6A85-69870	ｼｰﾙ(ﾊｲｾﾝ C	1							
7	1	1E6A85-69920	ｼｰﾙ(ﾎﾝﾀｲｳｼﾛ	1							
8	1	1E6A85-69930	ｼｰﾙ(ﾎﾝﾀｲｳｴ	1							
9	1	1E6A85-69942	ｼｰﾙ(ﾄﾞｱｼﾃﾝ	2							
10	1	1E6A85-69950	ﾉﾝｽﾘｯﾌﾟｼｰﾄ280	1							
11	1	1E6C35-77005	ｷﾔﾋﾞﾝCMP	1							
12	1	1E6B95-77900	ｼｰﾙ(70X110X5	1							
13	1	1E6A80-78600	ｼｰﾙ(ﾌﾛｱｻｲﾄﾞ	1							
14	1	1E6A85-79630	ｾﾝｻｰｶﾊﾞｰ	1							
15	1	1E6C35-83100	ｽﾃｰ(ﾗｲﾄ	4							
16	1	1E6C35-83400	ｻﾎﾟｰﾄ(ﾗﾝﾌﾟｽﾃｰ	1							
17	1	1E6A85-83500	ﾜｲﾊﾟｰｻﾞ	1							
18	1	1E8945-83570	ﾓｰﾀ(ﾜｲﾊﾟ-	1							
19	1	1E8945-83580	ｱｰﾑ(ﾜｲﾊﾟ 550	1							
20	1	1E8945-83590	ﾌﾞﾚｰﾄﾞ(ﾜｲﾊﾟ-	1							
21	1	1E6A85-83700	ﾉｽﾞﾙｽﾃｰ	1							
22	1	1A7470-86350	ﾗﾝﾌﾟCMP(ﾜｰｷﾝｸﾞ R	4							
23	2	1A7470-86270	ﾃﾞﾝｷｭｳ(12V-35W ﾊﾛｹﾞﾝ	4							
24	1	198463-86440	ｽｲｯﾁ(ﾄﾞｱﾗﾝﾌﾟ	1							
25	1	23061-045000	ﾋﾞﾆﾙﾊﾟｲﾌﾟ 4 X5000	1							
26	1	23080-007000	ﾎｰｽｸﾗﾝﾌﾟ(7	1							
27	1	26014-060122	ﾎﾞﾙﾄ(ﾋﾗ+ﾊﾞﾈ 6X12	3							
28	1	26014-060162	ﾎﾞﾙﾄ(ﾋﾗ+ﾊﾞﾈ 6X16	4							
29	1	26014-060162	ﾎﾞﾙﾄ(ﾋﾗ+ﾊﾞﾈ 6X16	2							
30	1	26022-050162	ﾅﾍﾞｺﾈｼﾞ(ﾊﾞﾈ 5X16	1							
31	1	26022-050162	ﾅﾍﾞｺﾈｼﾞ(ﾊﾞﾈ 5X16	1							
32	1	26367-080002	ﾂﾊﾞﾂｷﾅｯﾄ(M8	4							
33	1	933113-15800	ﾉｽﾞﾙ(ｳｵｯｼｬ	1							
34	1	933168-56000	ｸﾞﾛﾒｯﾄ(17X9	3							

N:旧 ←○ ×→ 新， Q:旧 ←× ○→ 新， R:旧 ←○ ○→ 新， S:旧 ←× ×→ 新， W:追加， Z:廃止， F:セット互換， K:個数変更

Copyright (C) 2016 YANMAR CO., LTD. All RightsReserved.

Fig.89. ウォッシャータンク

(A)=DS1C-610R,100
(B)=
(C)=
(D)=
(E)=
(F)=

No.	ﾚﾍﾞﾙ	部品番号	部品名称	数量 (A)	(B)	(C)	(D)	(E)	(F)	I	R
1	1	1A7030-86651	ﾀﾝｸCMP(ｳｫｯｼｬ1/2.2/2	1							
2	2	1A7030-86670	ｷｬｯﾌﾟ(ｳｫｯｼｬｰﾀﾝｸ	1							
3	2	198127-86710	ﾎﾟﾝﾌﾟ(ｳｫｯｼｬ	1							
4	1	23080-007000	ﾎｰｽｸﾗﾝﾌﾟ(7	1							
5	1	26014-060122	ﾎﾞﾙﾄ(ﾋﾗ+ﾊﾞﾈ 6X12	2							

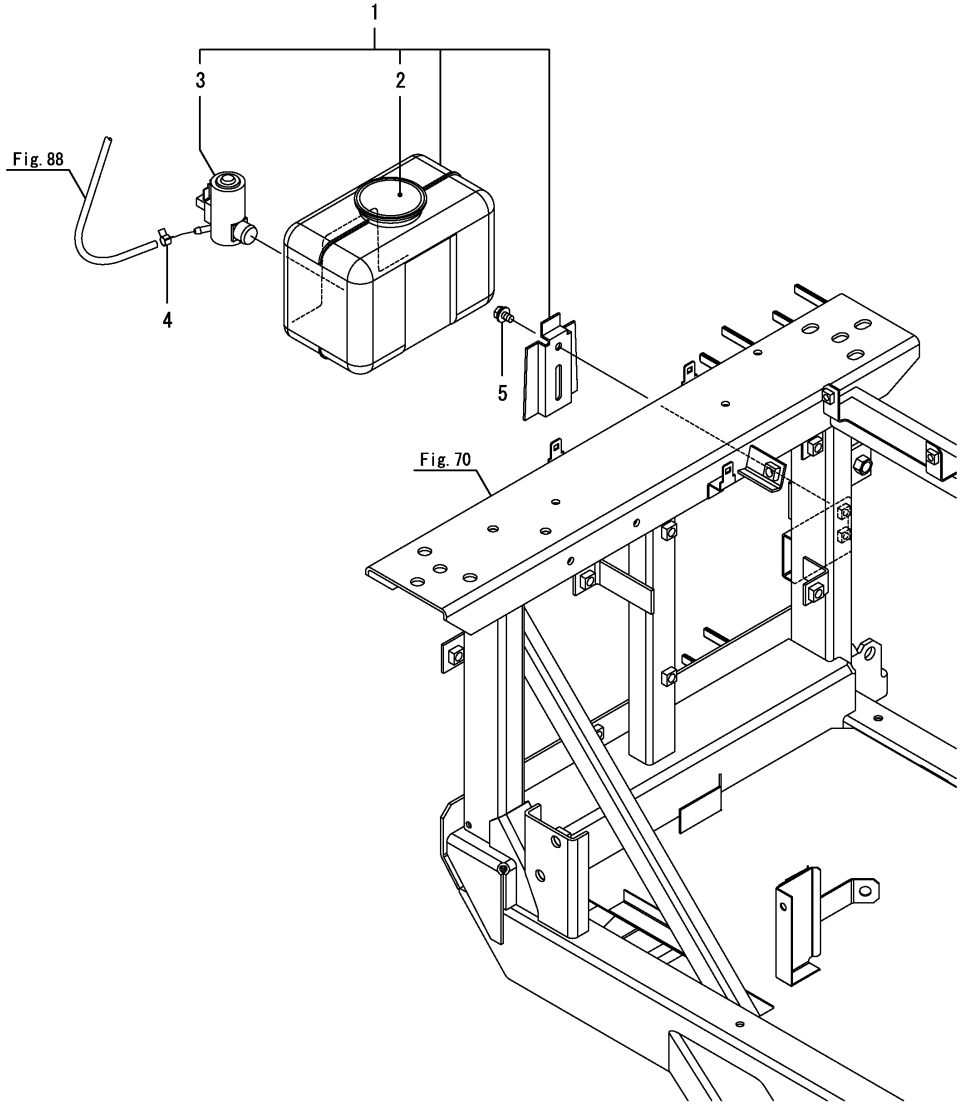

N:旧 新, Q:旧 新, R:旧 新, S:旧 新, W:追加, Z:廃止, F:セット互換, K:個数変更

Copyright (C) 2016 YANMAR CO., LTD. All RightsReserved.

Fig.90. キャビン艤装（左）

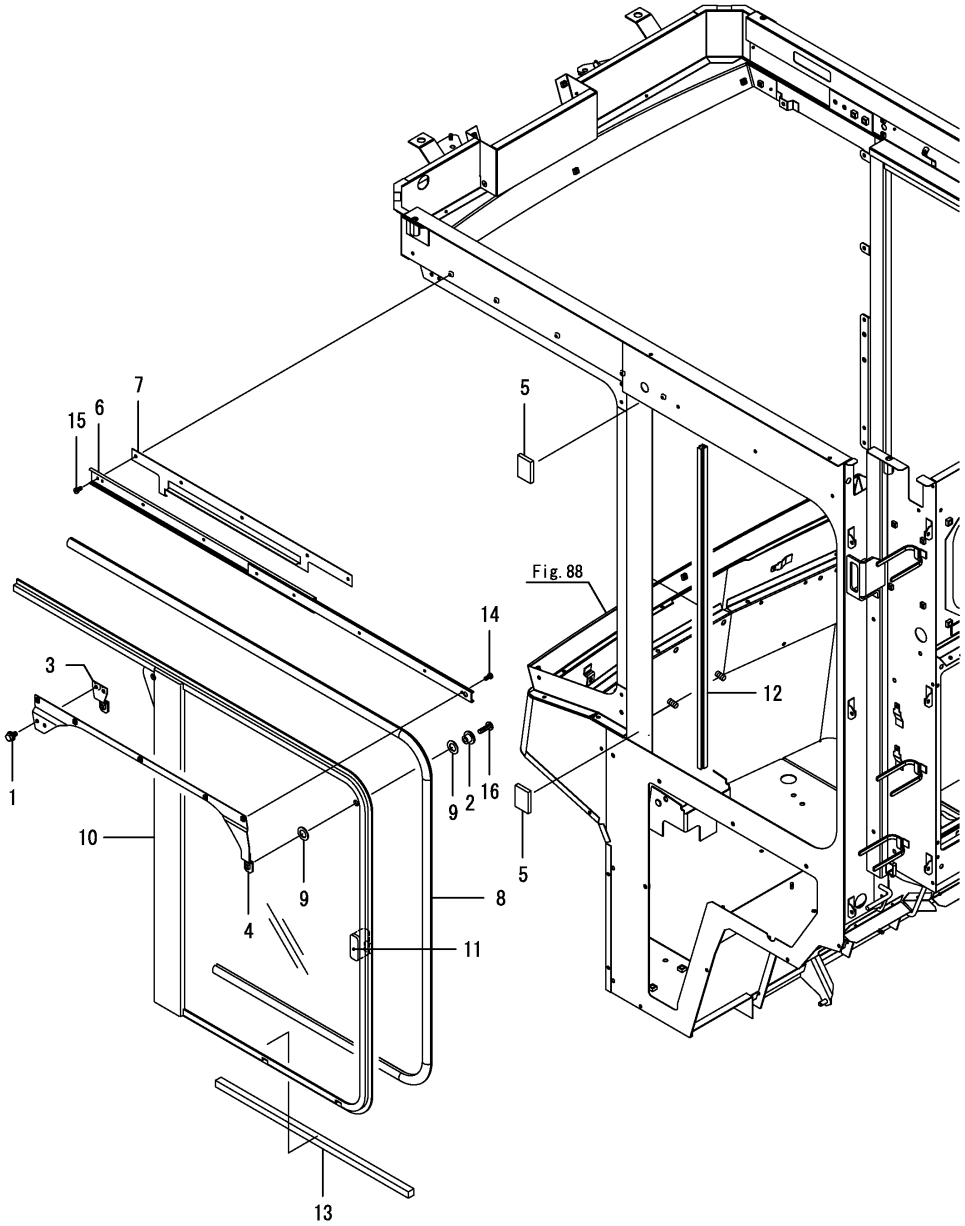

(A)=DS1C-610R,100
(B)=
(C)=
(D)=
(E)=
(F)=

No.	ﾚﾍﾞﾙ	部品番号	部品名称	数量 (A)	(B)	(C)	(D)	(E)	(F)	I	R
1	1	1D4160-52480	ﾎﾞﾙﾄ(6X12C ｸﾛ	2							
2	1	1E6C30-78300	ｶﾗｰ(12X11X6	2							
3	1	1E6C35-78500	ﾌﾞﾗｹｯﾄCMP(Lｶﾞﾗｽ	1							
4	1	1E6C35-78540	ｱｰﾑCMP(Lｶﾞﾗｽ	1							
5	1	1E9210-78540	ｼｰﾙ(ｶﾞﾗｽ L	2							
6	1	1E8945-78570	ﾚｰﾙ(ｶﾞﾗｽ L	1							
7	1	1E8945-78580-2	Lｶﾞﾗｽﾄﾘﾂｹｲﾀ	1							
8	1	1E8945-78600	ﾄﾘﾑ(ﾋﾀﾞﾘｶﾞﾗｽ	1							
9	1	1E8385-79100	ﾊﾟﾂｷﾝ(ｶﾗｰ	4							
10	1	1E6A85-79361	ｶﾞﾗｽｻﾂｼ ﾋﾀﾞﾘ	1							
11	1	1E6A85-79380	ﾛｯｸ(ﾋﾀﾞﾘｶﾞﾗｽ	1							
12	1	1E6A85-79390	ﾓﾍｱ (ﾋﾀﾞﾘｶﾞﾗｽ	1							
13	1	1S7280-94090	ｼｰﾙ(15X15X525	1							
14	1	22857-400080	ﾀｯﾋﾟﾝﾈｼﾞ3(ﾅﾍﾞ 4X8	5							
15	1	22857-400160	ﾀｯﾋﾟﾝﾈｼﾞ3(ﾅﾍﾞ 4X16	5							
16	1	26589-060202	ﾊﾞｲﾝﾄﾞﾈｼﾞ(+ｱﾅ M6X20	2							

N:旧 新， Q:旧 新， R:旧 新， S:旧 新， W:追加， Z:廃止， F:セット互換， K:個数変更

Copyright (C) 2016 YANMAR CO., LTD. All RightsReserved.

Fig.91. キャビン艤装(後)

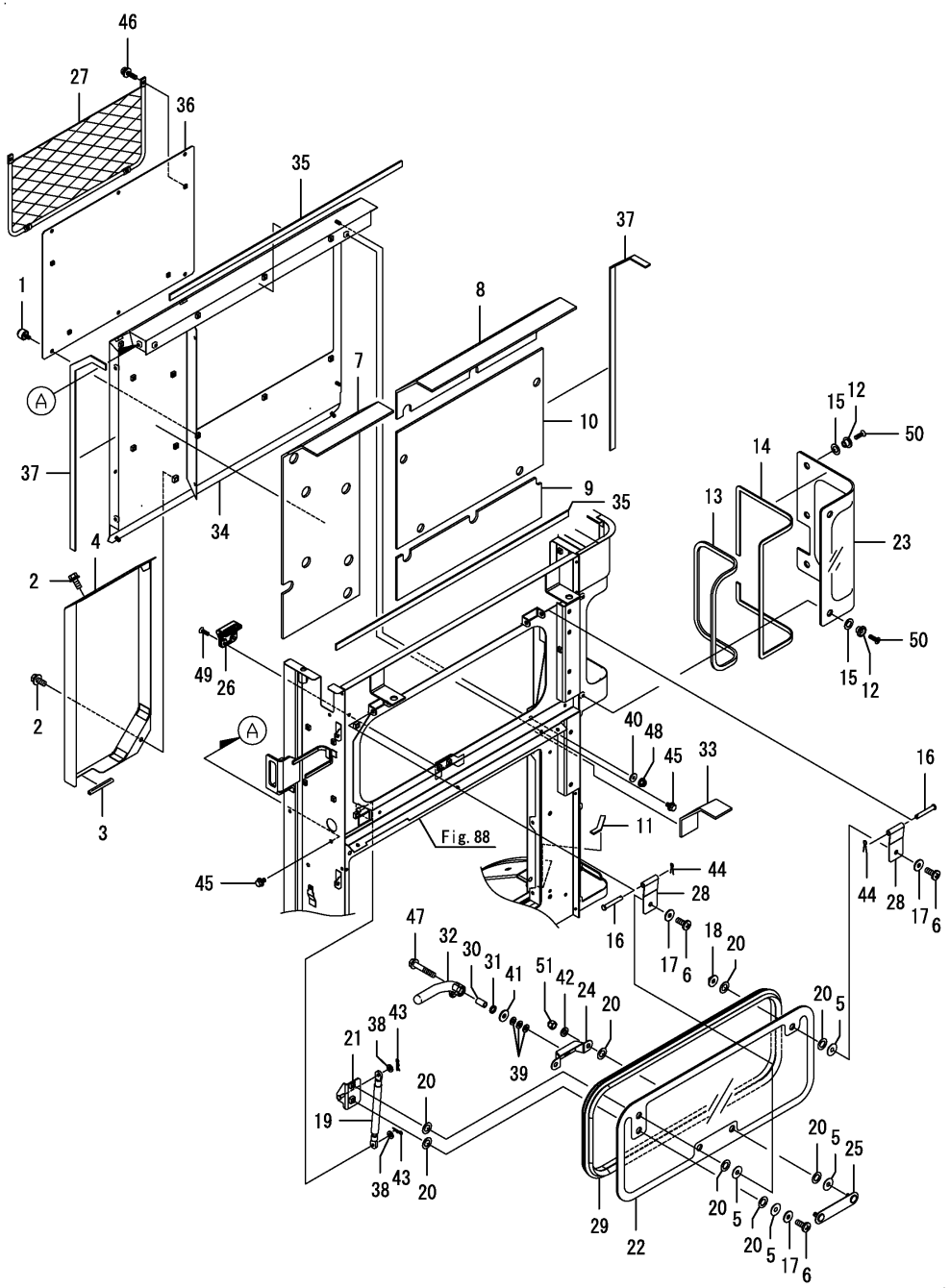

(A)=DS1C-610R,100 (D)=
(B)= (E)=
(C)= (F)=

No.	ﾚﾍﾞﾙ	部品番号	部品名称	数量 (A)	(B)	(C)	(D)	(E)	(F)	I	R
1	1	1F4124-44410	ﾁｮｳﾎﾞﾙﾄ(6X10	6							
2	1	1D4220-51340	ﾎﾞﾙﾄ(ｸﾛ 8X20C	3							
3	1	1E9535-62350	ﾄﾘﾑ(70	1							
4	1	1E6C35-62920	ｶﾊﾞｰ(ｺﾝﾄﾛｰﾗ	1							
5	1	172137-69651	ｶﾗｰ(ｶﾞﾗｽ	5							
6	1	172137-69840	ﾈｼﾞ(ﾊﾞｲﾝﾄﾞ	3							
7	1	1E6C35-69900	ｼｰﾙ(ｳｼﾛｶﾊﾞｰ C	1							
8	1	1E6C35-69911	ｼｰﾙ(ｳｼﾛｶﾊﾞｰ D	1							
9	1	1E6C35-69920	ｼｰﾙ(ｳｼﾛｶﾊﾞｰ E	1							
10	1	1E6C35-69930	ｼｰﾙ(ｳｼﾛｶﾊﾞｰ F	1							
11	1	1E6A85-69942	ｼｰﾙ(ﾄﾞｱｼﾃﾝ	1							
12	1	1E6C30-78300	ｶﾗｰ(12X11X6	5							
13	1	1E6A85-79070	ｼｰﾙ 3X10X900	1							
14	1	1E6A85-79080	ｼｰﾙ 3X10X1200	1							
15	1	1E8385-79100	ﾊﾟｯｷﾝ(ｶﾗｰ	5							
16	1	1E8385-79220	ﾋﾟﾝ	2							
17	1	1E8385-79310	ﾜｯｼｬ(8	3							
18	1	1E8385-79320	ﾅｯﾄCMP	1							
19	1	1E8385-79341	ﾀﾞﾝﾊﾟ(ﾘﾔｶﾞﾗｽ	1							
20	1	1E8385-79350	ﾊﾟｯｷﾝ(ﾘﾔｶﾞﾗｽ	10							
21	1	1E6A85-79400	ﾍﾞｰｽ(ﾀﾞﾝﾊﾟ	1							
22	1	1E6A85-79420	ﾘﾔｶﾞﾗｽ	1							
23	1	1E6C35-79460	ｶﾞﾗｽ(ﾘﾔ ｻｲﾄﾞ	1							
24	1	1E8945-79480	ﾍﾞｰｽ(ﾏﾄﾞﾛｯｸ	1							
25	1	1E8945-79500	ｽｸﾘｭ(ｶﾞﾗｽﾛｯｸ	1							
26	1	1E8945-79532	ﾛｯｸｻﾞ(ｶﾞﾗｽ	1							
27	1	1E8545-79590	ﾎﾟｹｯﾄ(ｱﾐ	1							
28	1	1E8945-79840	ﾋﾝｼﾞ	2							
29	1	1E8945-79890	ｼｰﾙ(ﾘﾔｶﾞﾗｽ	1							
30	1	198153-83710	ｶﾗｰ(8.4X12X22.5	1							
31	1	198153-83720	ﾜｯｼｬ(ｳｴｰﾌﾞ 12	1							
32	1	198153-83730	ﾊﾝﾄﾞﾙ(ﾘﾔｶﾞﾗｽ	1							
33	1	1E6A85-85600	ﾎｰｽﾓｰﾙ	1							
34	1	1E6C35-85931	ｶﾊﾞｰ(ｳｼﾛ	1							
35	1	1E6A85-85970	ｼｰﾙ(ｳｼﾛｶﾊﾞｰ A	2							
36	1	1E6C35-85970	ｶﾊﾞｰ(ｳｼﾛ C	1							
37	1	1E6A85-85980	ｼｰﾙ(ｳｼﾛｶﾊﾞｰ B	2							
38	1	22137-060000	ｻﾞｶﾞﾈ(ﾐｶﾞｷ 6	2							
39	1	22137-080000	ｻﾞｶﾞﾈ(ﾐｶﾞｷ 8	3							
40	1	22157-060000	ｻﾞｶﾞﾈ(ﾀﾞｲﾏﾙ 6	4							
41	1	22157-080000	ｻﾞｶﾞﾈ(ﾀﾞｲﾏﾙ 8	1							
42	1	22217-080000	ﾊﾞﾈｻﾞｶﾞﾈ(8	2							
43	1	22372-060000	ｽﾅｯﾌﾟﾋﾟﾝ(JASO 6	2							
44	1	22417-200200	ﾜﾘﾋﾟﾝ(2.0X20	2							
45	1	26014-060122	ﾎﾞﾙﾄ(ﾋﾗ+ﾊﾞﾈ 6X12	5							
46	1	26023-040162	ﾅﾍﾞｺﾈｼﾞ(ﾋﾗ+ﾊﾞﾈ M4X16	4							
47	1	26106-080452	ﾂﾊﾞﾎﾞﾙﾄ(8X45	1							
48	1	26367-060002	ﾂﾊﾞﾂｷﾅｯﾄ(M6	4							
49	1	26579-050162	ｻﾗｺﾈｼﾞ(+ｱﾅ M5X16	2							
50	1	26589-060202	ﾊﾞｲﾝﾄﾞﾈｼﾞ(+ｱﾅ M6X20	5							
51	1	26657-080002	ﾌｸﾛﾅｯﾄ(M8	2							

N:旧 ⇄ 新, Q:旧 ⇄ 新, R:旧 ⇄ 新, S:旧 ⇄ 新, W:追加, Z:廃止, F:セット互換, K:個数変更

Copyright (C) 2016 YANMAR CO., LTD. All RightsReserved.

Fig.92. キャビン艤装(前)

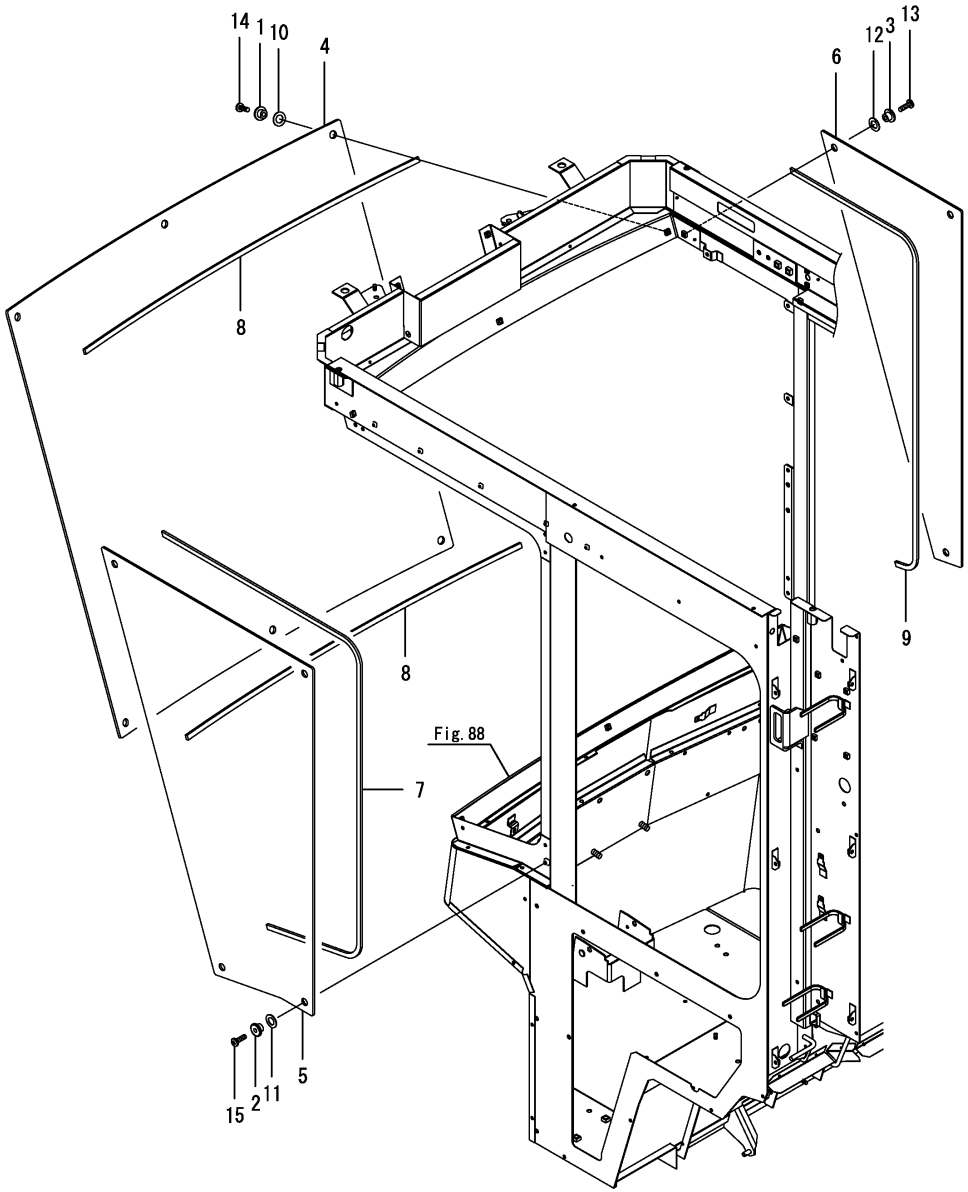

(A)=DS1C-610R,100
(B)=
(C)=
(D)=
(E)=
(F)=

No.	ﾚﾍﾞﾙ	部品番号	部品名称	数量 (A)	(B)	(C)	(D)	(E)	(F)	I	R
1	1	1E6C30-78300	ｶﾗｰ(12X11X6	6							
2	1	1E6C30-78300	ｶﾗｰ(12X11X6	4							
3	1	1E6C30-78300	ｶﾗｰ(12X11X6	3							
4	1	1E6A85-79001	ﾌﾛﾝﾄｶﾞﾗｽ	1							
5	1	1E6A85-79010	ﾌﾛﾝﾄ Lｶﾞﾗｽ	1							
6	1	1E6A85-79020	ﾌﾛﾝﾄ Rｶﾞﾗｽ	1							
7	1	1E6A85-79060	ｼｰﾙ 3X10X1700	1							
8	1	1E6A85-79070	ｼｰﾙ 3X10X900	2							
9	1	1E6A85-79080	ｼｰﾙ 3X10X1200	1							
10	1	1E8385-79100	ﾊﾟｯｷﾝ(ｶﾗ-	6							
11	1	1E8385-79100	ﾊﾟｯｷﾝ(ｶﾗ-	4							
12	1	1E8385-79100	ﾊﾟｯｷﾝ(ｶﾗ-	3							
13	1	26589-060202	ﾊﾞｲﾝﾄﾞﾈｼﾞ(+ｱﾅ M6X20	3							
14	1	26589-060202	ﾊﾞｲﾝﾄﾞﾈｼﾞ(+ｱﾅ M6X20	6							
15	1	26589-060202	ﾊﾞｲﾝﾄﾞﾈｼﾞ(+ｱﾅ M6X20	4							

N:旧 新, Q:旧 新, R:旧 新, S:旧 新, W:追加, Z:廃止, F:セット互換, K:個数変更

Copyright (C) 2016 YANMAR CO., LTD. All RightsReserved.

Fig.93. キャビン艤装(前ー下)

(A)=DS1C-610R,100 (D)=
(B)= (E)=
(C)= (F)=

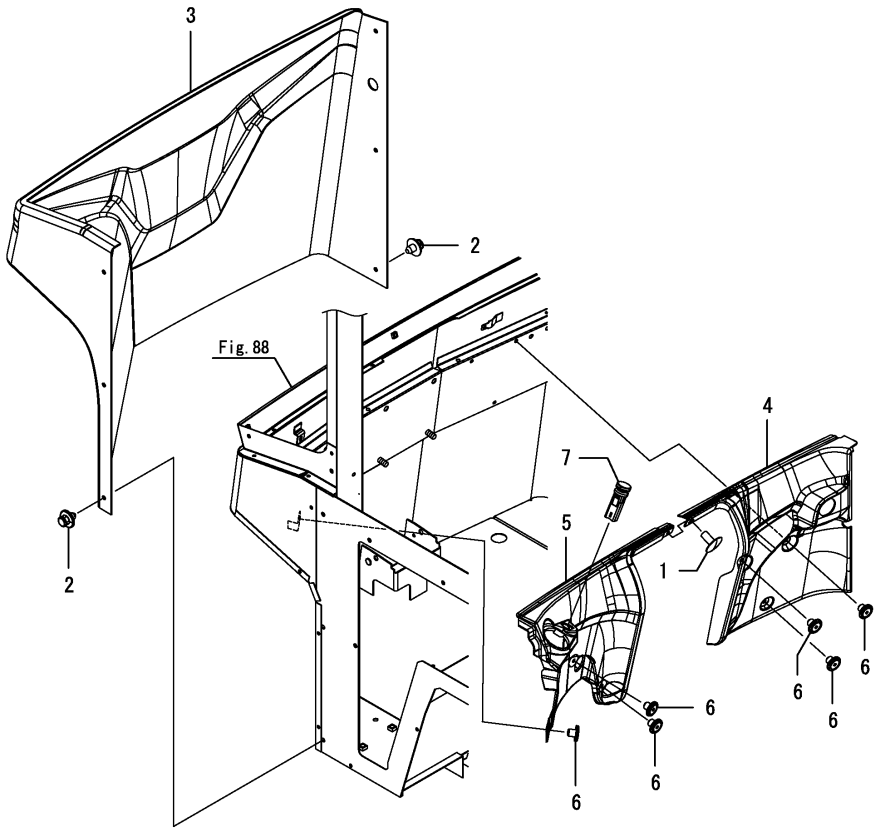

No.	ﾚﾍﾞﾙ	部品番号	部品名称	数量 (A)	(B)	(C)	(D)	(E)	(F)	I	R
1	1	1E8560-15040	ﾘﾍﾞｯﾄ(ｽｸﾘｭｳ	1							
2	1	1E8720-15300	ﾘﾍﾞｯﾄ(ｽｸﾘｭｳ 8	6							
3	1	1E6A80-62001	ﾏｴｶﾊﾞｰ	1							
4	1	1E6A85-62020	ﾋｻﾞｱﾃ R	1							
5	1	1E6C30-62030	ｶﾊﾞｰ(ﾋｻﾞｱﾃ L	1							
6	1	1E8945-78990	ﾘﾍﾞｯﾄ(ｽｸﾘｭｳ 7	6							
7	1	1E6C20-81300	ｽｲｯﾁ(ﾗﾝﾌﾟ OR NL	1							

N:旧 新, Q:旧 新, R:旧 新, S:旧 新, W:追加, Z:廃止, F:セット互換, K:個数変更

Copyright (C) 2016 YANMAR CO., LTD. All RightsReserved.

Fig.94. キャビンシール（1）

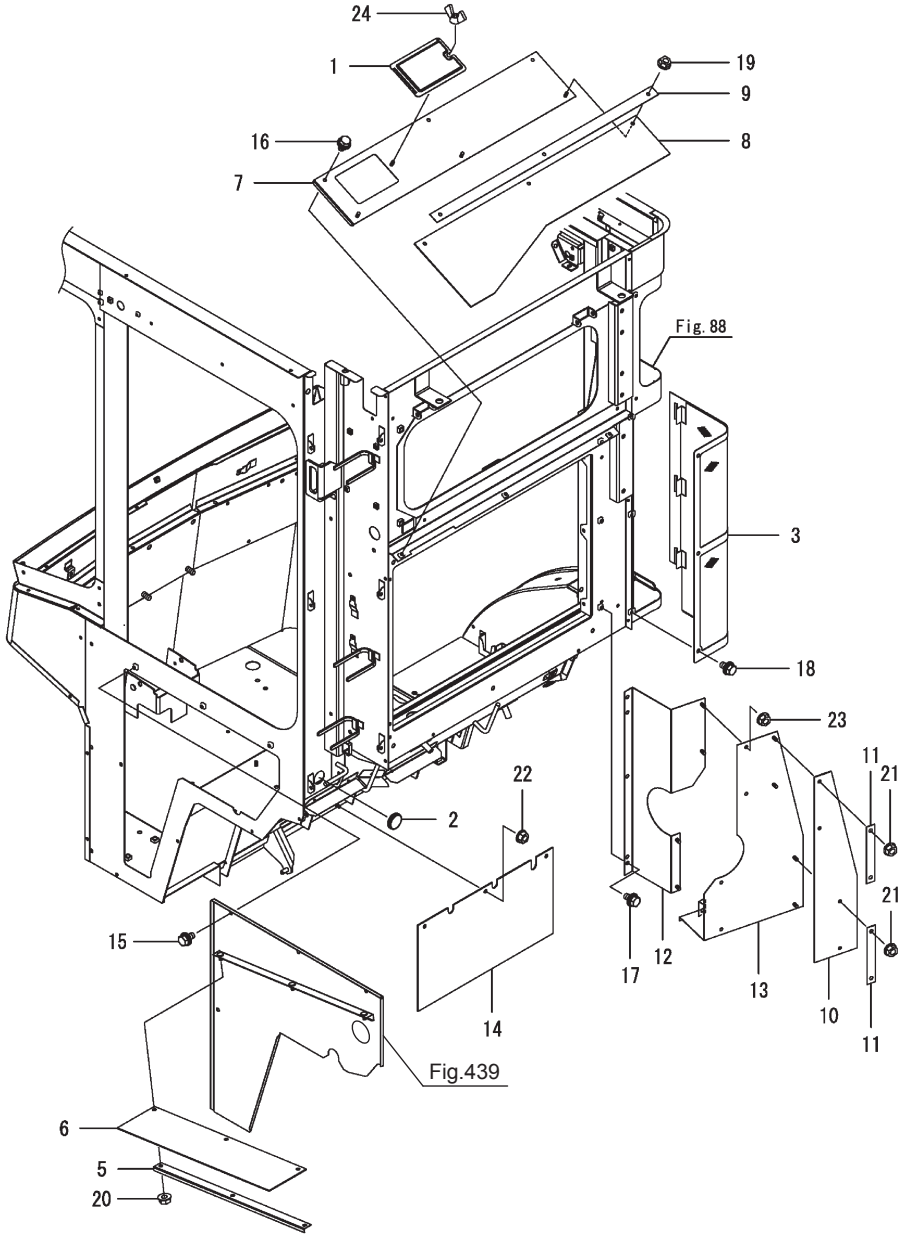

(A)=DS1C-610R,100　(D)=
(B)=　(E)=
(C)=　(F)=

No.	レベル	部品番号	部品名称	数量 (A)	(B)	(C)	(D)	(E)	(F)	I	R
1	1	1F4140-32590-5	ﾍﾞﾙﾄｶｸﾆﾝ ﾌﾀ	1							
2	1	1E8950-46970	ｸﾞﾛﾒｯﾄ（ﾏｸﾂｷ 30	1							
3	1	1E6A85-62501	ACﾎﾞｳｼﾞﾝｶﾊﾞｰ	1							
5	1	1E8940-62570	ｳｪｲﾄ（Sﾊﾟﾈﾙ ｿﾄ	1							
6	1	1577370000	シート	1							
7	1	1E6A85-62600	ｳｼﾛｼｰﾙｶﾞｲﾄﾞ	1							
8	1	1E6C35-62621	ｼｰﾙ（ｳｼﾛ	1							
9	1	1E6A85-62630	ｳｼﾛｼｰﾙｵｻｴ	1							
10	1	1E6A85-62751	ｼｰﾙ（COND	1							
11	1	1E6A85-62760	ｼｰﾙｵｻｴ（COND	2							
12	1	1E6A85-62770	ｼｰﾙﾀﾞｲ（COND	1							
13	1	1E6A85-62801	ｼｰﾙﾀﾞｲ A（COND	1							
14	1	1E6A85-69960	ｼｰﾙ（ﾋｭｰｽﾞ BOX	1							
15	1	26014-060122	ﾎﾞﾙﾄ（ﾋﾗ+ﾊﾞﾈ 6X12	4							
16	1	26014-060122	ﾎﾞﾙﾄ（ﾋﾗ+ﾊﾞﾈ 6X12	3							
17	1	26014-060122	ﾎﾞﾙﾄ（ﾋﾗ+ﾊﾞﾈ 6X12	3							
18	1	26014-060162	ﾎﾞﾙﾄ（ﾋﾗ+ﾊﾞﾈ 6X16	3							
19	1	26367-060002	ﾂﾊﾞﾂｷﾅｯﾄ（M6	3							
20	1	26367-060002	ﾂﾊﾞﾂｷﾅｯﾄ（M6	3							
21	1	26367-060002	ﾂﾊﾞﾂｷﾅｯﾄ（M6	4							
22	1	26367-060002	ﾂﾊﾞﾂｷﾅｯﾄ（M6	3							
23	1	26367-060002	ﾂﾊﾞﾂｷﾅｯﾄ（M6	4							
24	1	26635-060002	ﾁﾖｳﾅｯﾄ（M6	1							

N:旧→新、 Q:旧→新、 R:旧→新、 S:旧→新、 W:追加、 Z:廃止、 F:セット互換、 K:個数変更

Copyright (C) 2016 YANMAR CO., LTD. All RightsReserved.

Fig.95. キャビンシール（2）

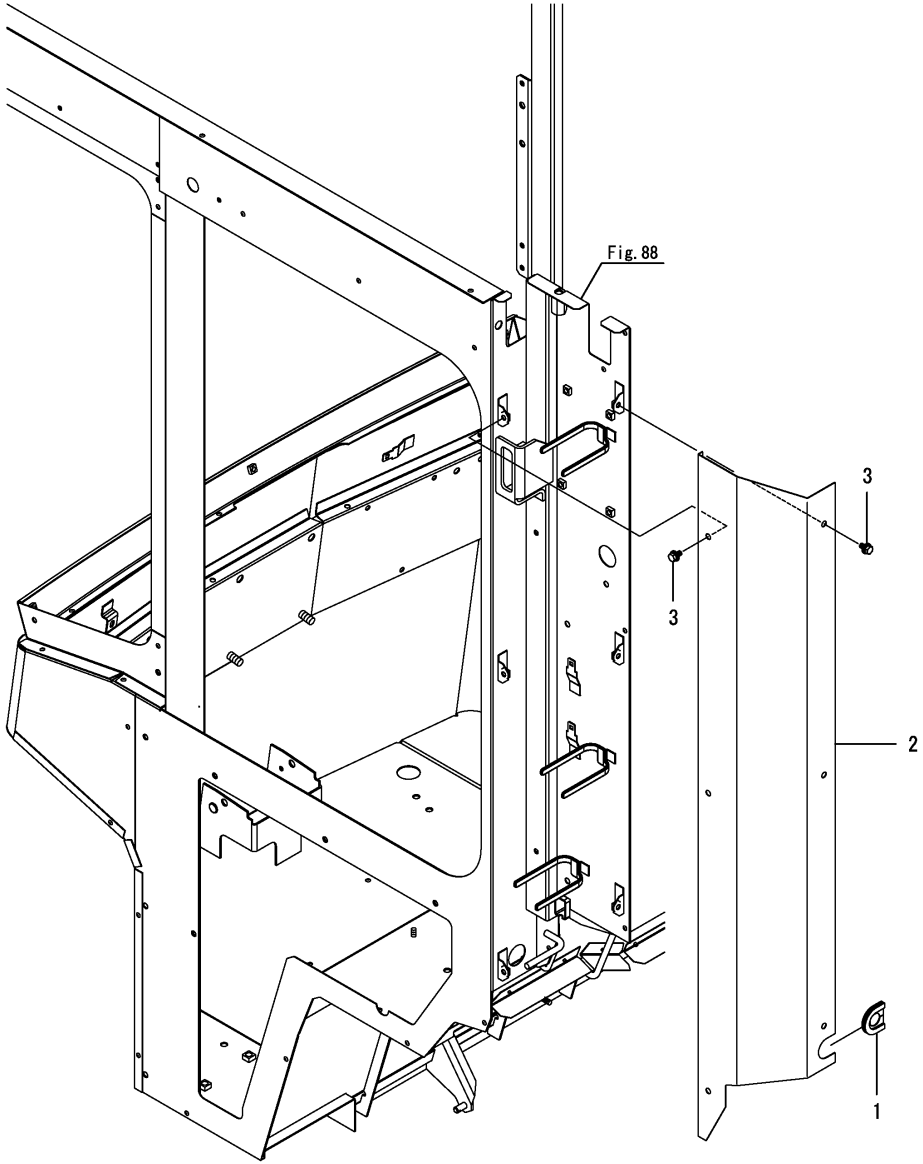

(A)=DS1C-610R,100
(B)=
(C)=
(D)=
(E)=
(F)=

No.	ﾚﾍﾞﾙ	部品番号	部品名称	数量 (A)	(B)	(C)	(D)	(E)	(F)	I	R
1	1	198220-51340	ｸﾞﾛﾒｯﾄ(30	1							
2	1	1E6C35-62541	ｶﾊﾞｰ(ﾋﾀﾞﾘｳｼﾛ	1							
3	1	26014-060122	ﾎﾞﾙﾄ(ﾋﾗ+ﾊﾞﾈ 6X12	6							

N:旧 新， Q:旧 新， R:旧 新， S:旧 新， W:追加， Z:廃止， F:セット互換， K:個数変更

Copyright (C) 2016 YANMAR CO., LTD. All RightsReserved.

Fig.96. ステレオ

(A)=DS1C-610R,100
(B)=
(C)=
(D)=
(E)=
(F)=

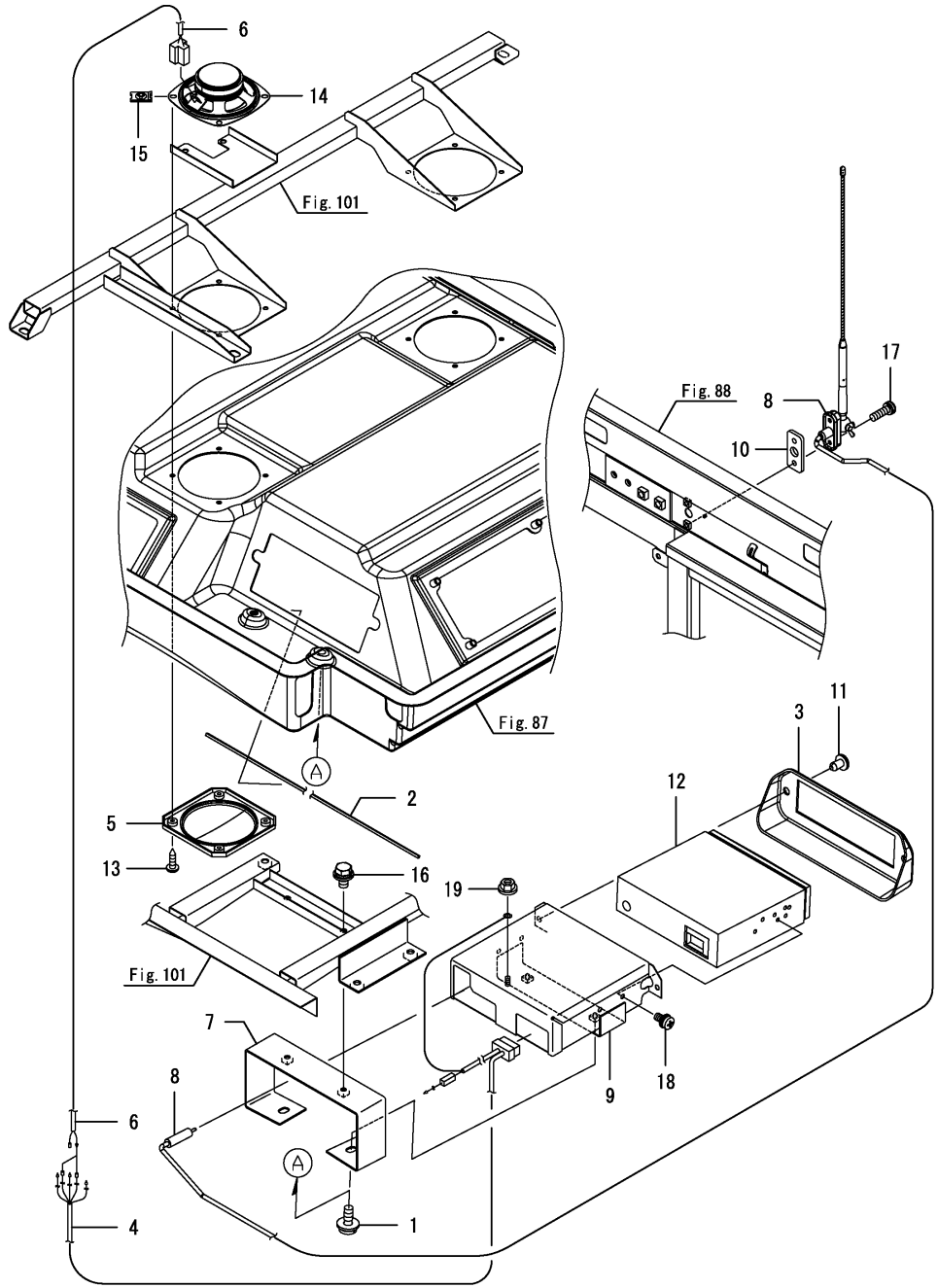

No.	ﾚﾍﾞﾙ	部品番号	部品名称	数量 (A)	(B)	(C)	(D)	(E)	(F)	I	R
1	1	1E6690-61470	ｽｸﾘｭ(ﾋﾗｽ-ﾊﾟ 6X16	2							
2	1	1E9441-66170	ｼｰﾙ 5X10X600	1							
3	1	1E8945-78740	ｶﾊﾞｰ(CDﾗｼﾞｵ	1							
4	1	1E9535-79410	CDﾗｼﾞｵﾊｰﾈｽ	1							
5	1	1E9535-79420	ｶﾊﾞｰ(ｽﾋﾟｰｶ	2							
6	1	1E9535-79431	ﾊｰﾈｽ(ｽﾋﾟｰｶ	1							
7	1	1E6A85-83571	ｽﾃｰ(CD	1							
8	1	1E6A85-83600	ｱﾝﾃﾅ CMP	1							
9	1	1E6A85-83624	ｶﾊﾞｰ(CDﾎﾞｳｼﾞﾝ	1							
10	1	1E6A85-83750	ﾌﾟﾚｰﾄ(ｱﾝﾃﾅ	1							
11	1	198010-85810	ﾘﾍﾞｯﾄ(ﾅｲﾛﾝ	2							
12	1	1A8110-86910	ﾗｼﾞｵ	1							
13	1	198255-86920	ｽｸﾘｭ(ﾀｯﾋﾟﾝ M4X16	8							
14	1	1A8110-86920	ｽﾋﾟｰｶ	2							
15	1	198255-86930	ﾅｯﾄ(ｽﾋﾟｰﾄﾞ M4	8							
16	1	26014-060162	ﾎﾞﾙﾄ(ﾋﾗ+ﾊﾞﾈ 6X16	2							
17	1	26022-050202	ﾅﾍﾞｺﾈｼﾞ(ﾊﾞﾈ 5X20	2							
18	1	26023-050102	ﾅﾍﾞｺﾈｼﾞ(ﾋﾗ+ﾊﾞﾈ M5X10	4							
19	1	26367-060002	ﾂﾊﾞﾂｷﾅﾂﾄ(M6	1							

N:旧 新, Q:旧 新, R:旧 新, S:旧 新, W:追加, Z:廃止, F:セット互換, K:個数変更

Copyright (C) 2016 YANMAR CO., LTD. All RightsReserved.

Fig.97. キャビン取付

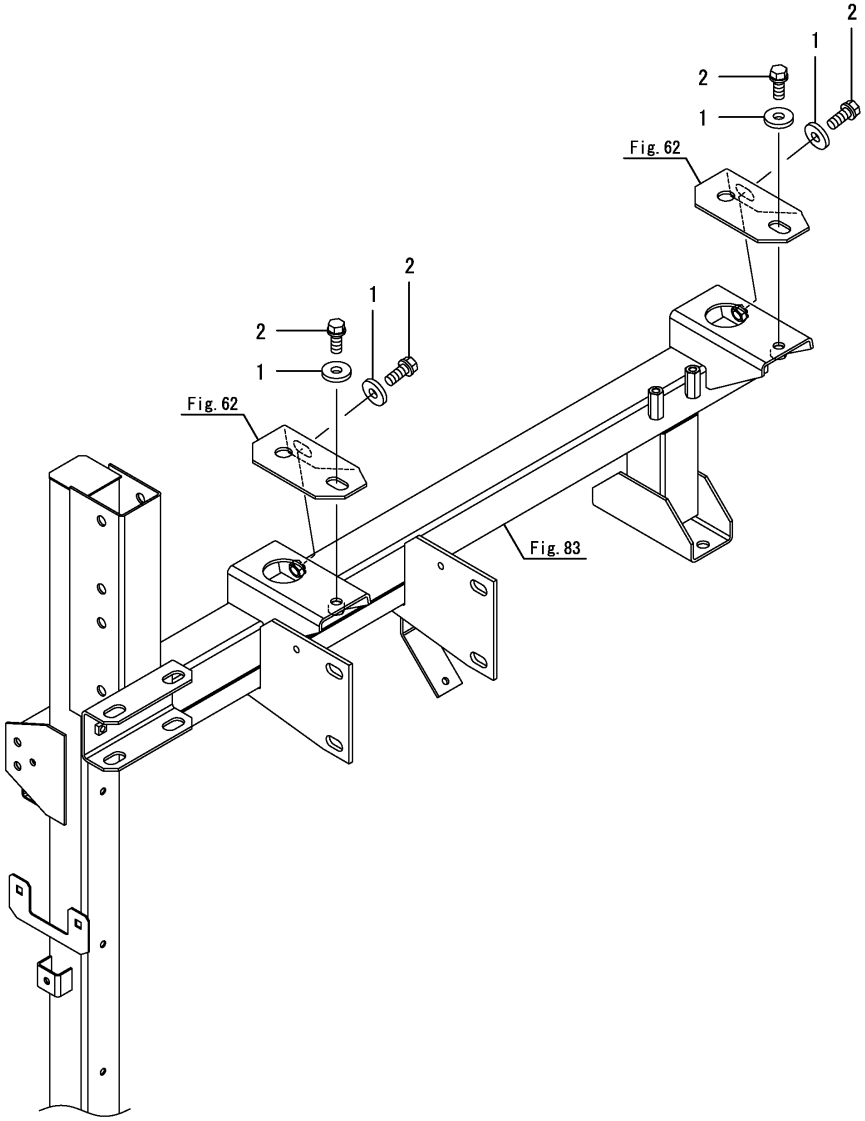

(A)=DS1C-610R,100 (D)=
(B)= (E)=
(C)= (F)=

No.	ﾚﾍﾞﾙ	部品番号	部品名称	数量 (A)	(B)	(C)	(D)	(E)	(F)	I	R
1	1	1E6102-63110	ｶﾗｰ(10.5X28X4.5	4							
2	1	26013-100252	ﾎﾞﾙﾄ(ﾊﾞﾈ 10X25	4							

N:旧 新， Q:旧 新， R:旧 新， S:旧 新， W:追加， Z:廃止， F:セット互換， K:個数変更

Copyright (C) 2016 YANMAR CO., LTD. All RightsReserved.

Fig.98. エアコン（1）

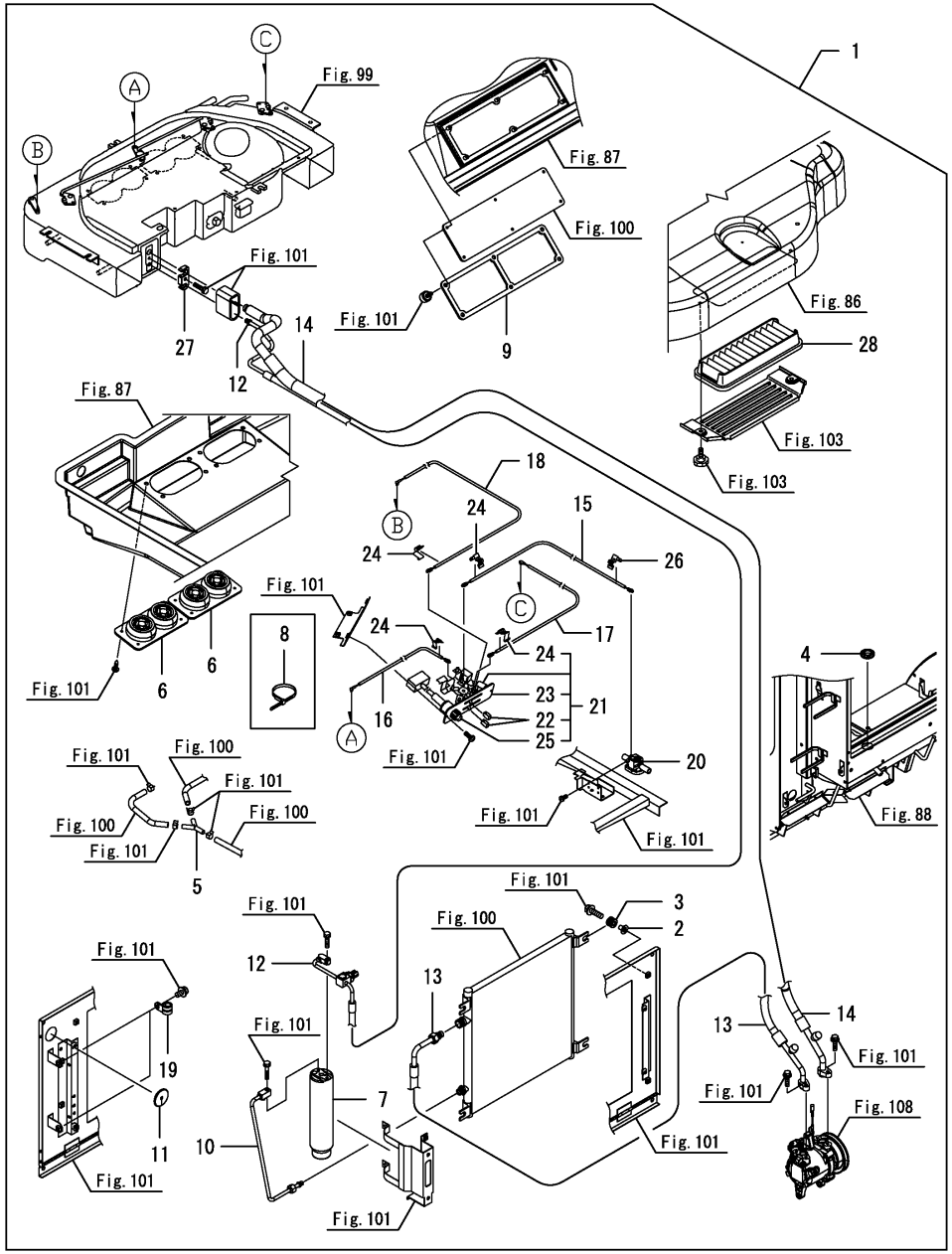

(A)=DS1C-610R,100
(B)=
(C)=
(D)=
(E)=
(F)=

No.	ﾚﾍﾞﾙ	部品番号	部品名称	数量 (A)	(B)	(C)	(D)	(E)	(F)	I	R
1	1	1E6A85-85802	ｴｱｺﾝKIT	1							
2	2	1E8980-79660	ｶﾗｰ(24X8X17	4							
3	2	1E8980-79670	ｸﾞﾛﾒｯﾄ(24	4							
4	2	1E8685-79840	ｸﾞﾛﾒｯﾄ(36	1							
5	2	1E8545-80030	ｼﾞｮｲﾝﾄ(ﾄﾞﾚﾝ	1							
6	2	1E8545-80090	ｸﾞﾘﾙ	2							
7	2	1E8545-80210	ﾄﾞﾗｲﾔ(ﾚｼｰﾊﾞ	1							
8	2	1E6102-84970	ﾜｲﾔﾄﾒﾊﾞﾝﾄﾞ 140	1							
9	2	1E8945-85040	ﾌｨﾙﾀ(ﾅｲｷ	1							
10	2	1E8945-85110	ﾁｭｰﾌﾞ(ﾘｷｯﾄﾞ IN	1							
11	2	1E6A85-85610	ｸﾞﾛﾒｯﾄ 8	1							
12	2	1E6A85-85720	ﾎｰｽ(ﾘｷｯﾄﾞ R-U	1							
13	2	1E6A85-85730	ﾎｰｽ(ﾃﾞｲｽﾁｬｰｼﾞ	1							
14	2	1E6A85-85740	ﾎｰｽ(A/Cｻｸｼｮﾝ	1							
15	2	1E6A85-85820	ｹｰﾌﾞﾙ(W/V	1							
16	2	1E6A85-85831	ｹｰﾌﾞﾙ(A/Mｷﾘｶｴ	1							
17	2	1E6A85-85840	ｹｰﾌﾞﾙ(ﾀﾞﾝﾊﾟ R	1							
18	2	1E6A85-85850	ｹｰﾌﾞﾙ(ﾀﾞﾝﾊﾟ L	1							
19	2	1E6A85-85860	ｸﾗﾝﾌﾟ 17	2							
20	2	1E6A85-85890	ｳｵｰﾀﾊﾞﾙﾌﾞ	1							
21	2	1A7347-87701	ｺﾝﾄﾛｰﾙ CMP	1							
22	3	1E8545-80080	ﾉﾌﾞ(ｺﾝﾄﾛｰﾙ	2							
23	3	1A7347-87710	ﾊﾟﾈﾙ(ｴｱｺﾝ	1							
24	3	1A7030-87790	ｸﾗﾝﾌﾟ(ｹｰﾌﾞﾙ	4							
25	3	1A7030-88211	ｽｲｯﾁCMP(ｴｱｺﾝ	1							
26	2	1A7030-87790	ｸﾗﾝﾌﾟ(ｹｰﾌﾞﾙ	1							
27	2	198208-87980	ｺﾈｸﾀ(ﾎｰｽ	1							
28	2	1A7030-87990	ﾌｨﾙﾀ(ｶﾞｲｷ	1							

N:旧 ⇄ 新， Q:旧 ⇄ 新， R:旧 ⇄ 新， S:旧 ⇄ 新， W:追加， Z:廃止， F:セット互換， K:個数変更

Copyright (C) 2016 YANMAR CO., LTD. All RightsReserved.

Fig.99. エアコン（2）

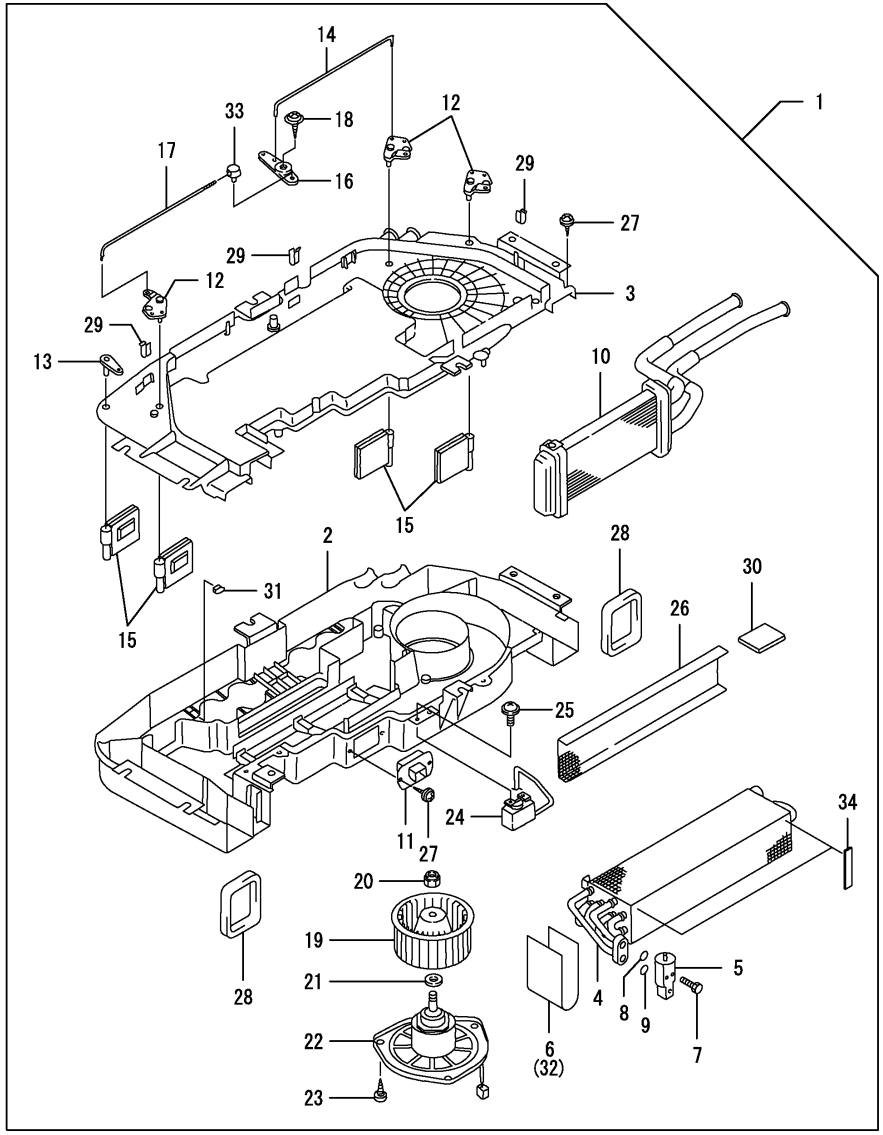

(A)=DS1C-610R,100
(B)=
(C)=
(D)=
(E)=
(F)=

No.	ﾚﾍﾞﾙ	部品番号	部品名称	数量 (A)	(B)	(C)	(D)	(E)	(F)	I	R
1	1	1A7470-87201	ｴｱｺﾝ CMP(ﾕﾆｯﾄ	1							
2	2	1A7030-87211	ｹｰｽ(ﾛｱ	1							
3	2	1A7030-87220	ｹｰｽ(ｳｴ	1							
4	2	1A7030-88180	ｴﾊﾞﾎﾟﾚｰﾀCMP	1							
5	2	1A7030-88190	ﾊﾞﾙﾌﾞ(ｴｷｽﾊﾟﾝｼｮﾝ	1							
6	2	1A7030-88200	ｶﾞｽｹｯﾄ(ｴﾊﾞﾎﾟﾚｰﾀ	1							
7	2	1A7030-88230	ﾎﾞﾙﾄ(M5X50	2							
8	2	1A7030-88820	Oﾘﾝｸﾞ	1							
9	2	1A7030-88840	Oﾘﾝｸﾞ	1							
10	2	1A7030-87240	ｺｱCMP(ﾋｰﾀ	1							
11	2	1A7030-87251	ﾚｼﾞｽﾀ(ﾌﾞﾛﾜ	1							
12	2	1A7030-87270	ﾚﾊﾞｰ(MIXﾄﾞｱ	3							
13	2	1A7030-87280	ﾚﾊﾞｰCMP(ﾓｰﾄﾞﾄﾞｱ	1							
14	2	1A7030-87290	ｼｬﾌﾄ(MIXﾄﾞｱ R	1							
15	2	1A7030-87300	ﾄﾞｱCMP	4							
16	2	1A7030-87310	ﾚﾊﾞｰ(MIXﾄﾞｱ	1							
17	2	1A7030-87330	ｼｬﾌﾄ(MIXﾄﾞｱ L	1							
18	2	1A7030-87340	ｽｸﾘｭ(ﾀｯﾋﾟﾝｸﾞ	1							
19	2	1A7030-87350	ﾌｧﾝ(ﾌﾞﾛｱ	1							
20	2	1A7030-87360	ﾅｯﾄ	1							
21	2	1A7030-88070	ﾜｯｼｬ	1							
22	2	1A7470-88080	ﾓｰﾀCMP(ﾌﾞﾛﾜ	1							
23	2	1A7030-88090	ｽｸﾘｭ(ﾀｯﾋﾟﾝｸﾞ	3							
24	2	1A7030-88101	ｻｰﾓｽﾀｯﾄCMP	1							
25	2	1A7030-88110	ｽｸﾘｭ	2							
26	2	1A7030-88120	ｽｸﾘｰﾝ	1							
27	2	1A7030-88130	ｽｸﾘｭ(ﾀｯﾋﾟﾝｸﾞ	22							
28	2	1A7030-88140	ｶﾞｽｹｯﾄ(ｴｱｺﾝﾎｰｽ	2							
29	2	1A7030-88150	ｸﾗﾝﾌﾟ(ﾛｯｸ D	3							
30	2	1A7030-88160	ｲﾝｼｭﾚｰﾀ	2							
31	2	1A7030-88170	ﾅｯﾄ(ｽﾋﾟｰﾄﾞ	8							
32	2	1A7030-88200	ｶﾞｽｹｯﾄ(ｴﾊﾞﾎﾟﾚｰﾀ	1							
33	2	1A7030-88250	ｸﾗﾝﾌﾟ	1							
34	2	1A7470-88280	ﾊﾟｯｷﾝ(B	2							

N:旧 新， Q:旧 新， R:旧 新， S:旧 新， W:追加， Z:廃止， F:セット互換， K:個数変更

Copyright (C) 2016 YANMAR CO., LTD. All RightsReserved.

Fig.100. エアコン（3）

(A)=DS1C-610R,100
(B)=
(C)=
(D)=
(E)=
(F)=

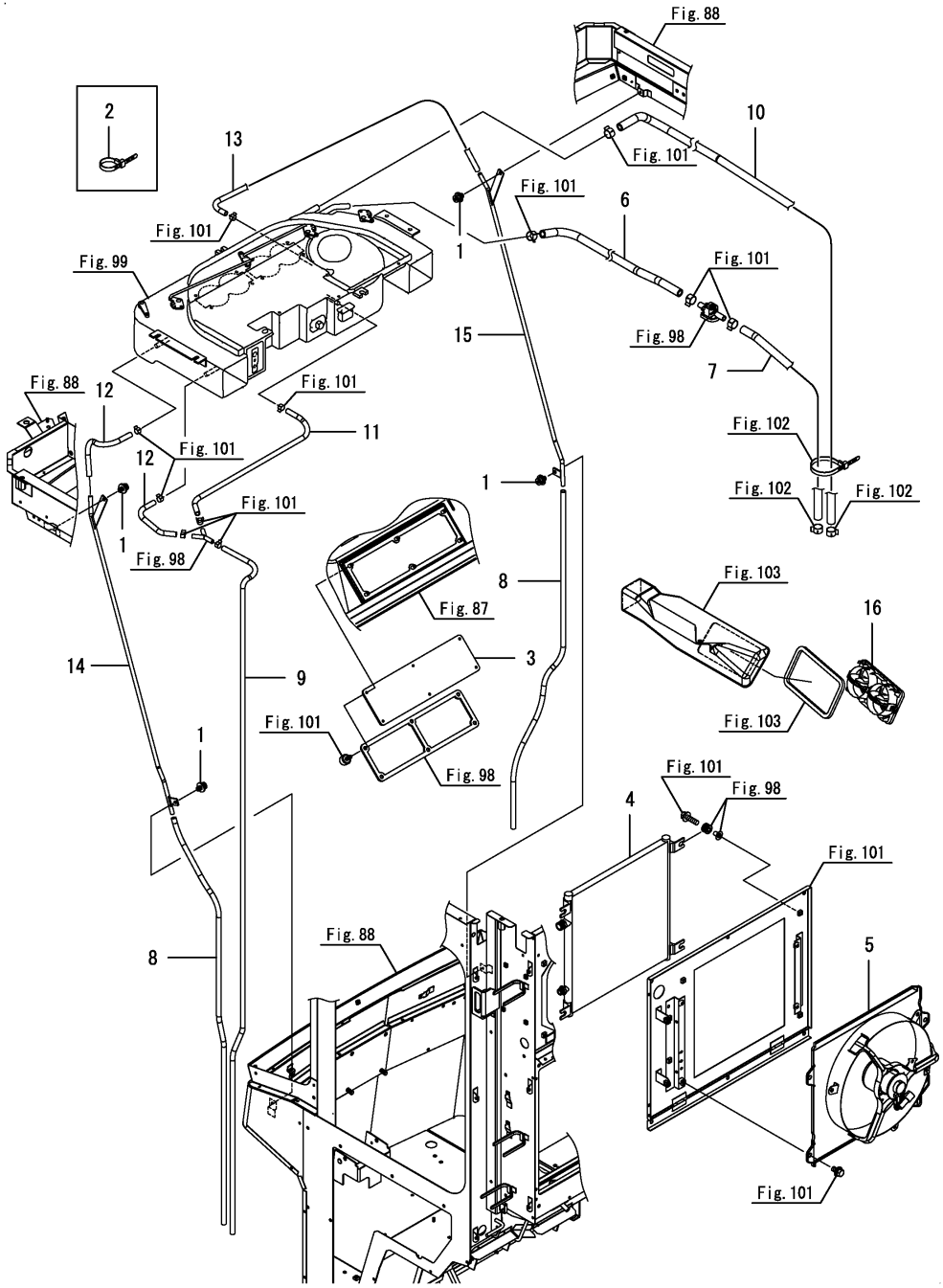

No.	ﾚﾍﾞﾙ	部品番号	部品名称	数量 (A)	(B)	(C)	(D)	(E)	(F)	I	R
1	1	1E8945-78990	ﾘﾍﾞｯﾄ(ｽｸﾘｭｳ 7	4							
2	1	1E6102-84970	ﾜｲﾔﾄﾒﾊﾞﾝﾄﾞ 140	1							
3	1	1E8945-85050	ﾌｨﾙﾀ	1							
4	1	1E8980-85050	ｺﾝﾃﾞﾝｻCM	1							
5	1	1E6A85-85350	ｺﾝﾃﾞﾝｻﾌｱﾝ CMP	1							
6	1	1E6A85-85620	ﾋｰﾀﾎｰｽ(IN A	1							
7	1	1E6A85-85631	ﾋｰﾀﾎｰｽ(IN B	1							
8	1	1E6A85-85670	ﾄﾞﾚﾝﾎｰｽﾏｴ	2							
9	1	1E6A85-85690	ﾄﾞﾚﾝﾎｰｽﾏｴ B	1							
10	1	1E6A85-85701	ﾋｰﾀﾎｰｽ(OUT A	1							
11	1	1E6A85-85780	ﾄﾞﾚﾝﾎｰｽｳｼﾛ A	1							
12	1	1E6A85-85790	ﾄﾞﾚﾝﾎｰｽｳｼﾛ B	2							
13	1	1E6A85-85870	ﾄﾞﾚﾝﾎｰｽﾏｴﾐｷﾞ	1							
14	1	1E6A85-85910	ﾄﾞﾚﾝﾊﾟｲﾌﾟ L	1							
15	1	1E6A85-85920	ﾄﾞﾚﾝﾊﾟｲﾌﾟ R	1							
16	1	1A7030-87411	ｸﾞﾘﾙCMP(ﾌﾛﾝﾄ	2							

N:旧 新， Q:旧 新， R:旧 新， S:旧 新， W:追加， Z:廃止， F:セット互換， K:個数変更

Copyright (C) 2016 YANMAR CO., LTD. All RightsReserved.

Fig.101. エアコン取付（1）

(A)=DS1C-610R,100
(B)=
(C)=
(D)=
(E)=
(F)=

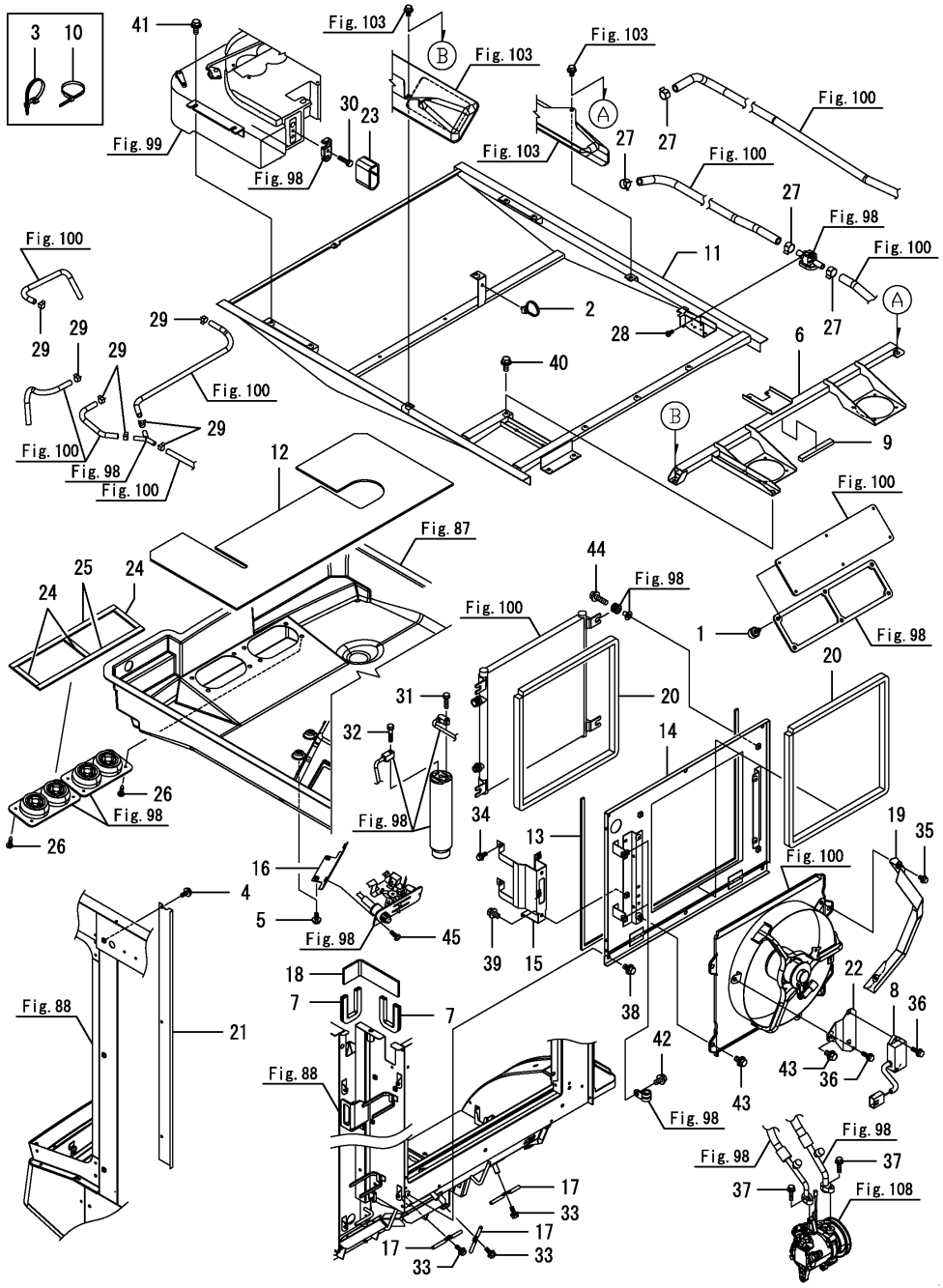

No.	ﾚﾍﾞﾙ	部品番号	部品名称	数量 (A)	(B)	(C)	(D)	(E)	(F)	I	R
1	1	1F4193-41040	ｽｸﾘｭ(ﾂﾏﾐﾂｷ M6X15	6							
2	1	1A7500-51160	ｸﾘｯﾌﾟ(ﾊｰﾈｽ	1							
3	1	194680-51670	ﾊﾞﾝﾄﾞ(ｸﾘｯﾌﾟ	2							
4	1	1E6690-61470	ｽｸﾘｭ(ﾋﾗｽ-ﾊﾟ6X16	3							
5	1	1E6690-61470	ｽｸﾘｭ(ﾋﾗｽ-ﾊﾟ6X16	2							
6	1	1E6C35-79901	ﾌﾚｰﾑ(ｲﾝﾅｰﾙｰﾌ	1							
7	1	1E8945-80170	ｼｰﾙ(ｺﾝﾃﾞﾝｻｶﾊﾞｰ C	2							
8	1	1E6C35-80500	ﾀｲﾏUNIT(5-60min	1							
9	1	1E8270-81570	ｼｰﾙ(15X10X120	1							
10	1	1E6102-84960	ﾜｲﾔﾄﾒﾊﾞﾝﾄﾞ 250	3							
11	1	1E6A85-85003	ﾌﾚｰﾑ(ｴｱｺﾝ	1							
12	1	1E6A85-85180	ﾌｵｰﾑ(ﾕﾆｯﾄ	1							
13	1	1E6A85-85490	ｼｰﾙ 5X10X1600	1							
14	1	1E6A85-85502	ﾌﾚｰﾑ(ｺﾝﾃﾞﾝｻ	1							
15	1	1E8945-85500-1	ﾎﾙﾀﾞ(ﾚｼｰﾊﾞ	1							
16	1	1E8945-85550-2	A/Cﾊﾟﾈﾙｽﾃｰ	1							
17	1	1E8945-85580	ｶﾞｲﾄﾞ(ﾊｲｶﾝ	3							
18	1	1E6A85-85600	ﾎｰｽﾓｰﾙ	4							
19	1	1E6A85-85650	ｶﾞｲﾄﾞCMP(ﾌｱﾝ	1							
20	1	1E6A85-85660	ｼｰﾙ(ｺﾝﾃﾞﾝｻ	2							
21	1	1E6A85-85900	ﾄﾞﾚﾝｶﾊﾞｰ	1							
22	1	1E6C35-85900	ｽﾃｰ(ｺﾝﾄﾛｰﾗ	1							
23	1	1E8945-85920	ｼｰﾙ(ｺﾈｸﾀ	1							
24	1	1E6A85-86010	ｼｰﾙ 5X15X90	3							
25	1	1E6A85-86020	ｼｰﾙ 5X15X400	2							
26	1	1A7030-87040	ｽｸﾘｭ(ﾀｯﾋﾟﾝ M5X20	8							
27	1	1A7030-88710	ｸﾘｯﾌﾟ(ﾋｰﾀﾎｰｽ	4							
28	1	22857-400080	ﾀｯﾋﾟﾝﾈｼﾞ3(ﾅﾍﾞ 4X8	2							
29	1	23080-013000	ﾎｰｽｸﾗﾝﾌﾟ(13	7							
30	1	26013-060252	ﾎﾞﾙﾄ(ﾊﾞﾈ 6X25	1							
31	1	26013-060252	ﾎﾞﾙﾄ(ﾊﾞﾈ 6X25	1							
32	1	26013-060302	ﾎﾞﾙﾄ(ﾊﾞﾈ 6X30	1							
33	1	26014-060162	ﾎﾞﾙﾄ(ﾋﾗ+ﾊﾞﾈ 6X16	3							
34	1	26014-060162	ﾎﾞﾙﾄ(ﾋﾗ+ﾊﾞﾈ 6X16	2							
35	1	26014-060162	ﾎﾞﾙﾄ(ﾋﾗ+ﾊﾞﾈ 6X16	2							
36	1	26014-060202	ﾎﾞﾙﾄ(ﾋﾗ+ﾊﾞﾈ 6X20	3							
37	1	26014-060252	ﾎﾞﾙﾄ(ﾋﾗ+ﾊﾞﾈ 6X25	2							
38	1	26014-080162	ﾎﾞﾙﾄ(ﾋﾗ+ﾊﾞﾈ 8X16	6							
39	1	26014-080162	ﾎﾞﾙﾄ(ﾋﾗ+ﾊﾞﾈ 8X16	2							
40	1	26014-080162	ﾎﾞﾙﾄ(ﾋﾗ+ﾊﾞﾈ 8X16	1							
41	1	26014-080202	ﾎﾞﾙﾄ(ﾋﾗ+ﾊﾞﾈ 8X20	6							
42	1	26014-080202	ﾎﾞﾙﾄ(ﾋﾗ+ﾊﾞﾈ 8X20	2							
43	1	26014-080202	ﾎﾞﾙﾄ(ﾋﾗ+ﾊﾞﾈ 8X20	4							
44	1	26014-080302	ﾎﾞﾙﾄ(ﾋﾗ+ﾊﾞﾈ 8X30	4							
45	1	26559-050162	ﾅﾍﾞｺﾈｼﾞ(+ｱﾅ 5X16	2							

N:旧 ⇄ 新， Q:旧 ⇄ 新， R:旧 ⇄ 新， S:旧 ⇄ 新， W:追加， Z:廃止， F:セット互換， K:個数変更

Copyright (C) 2016 YANMAR CO., LTD. All RightsReserved.

Fig.102. エアコン取付（2）

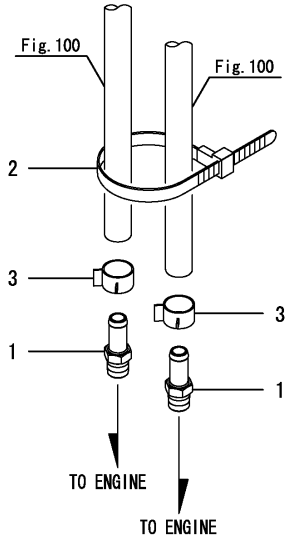

(A)=DS1C-610R,100 (D)=
(B)= (E)=
(C)= (F)=

No.	ﾚﾍﾞﾙ	部品番号	部品名称	数量 (A)	(B)	(C)	(D)	(E)	(F)	I	R
1	1	1E8450-79440	ﾆｯﾌﾟﾙ(R3/8-14	2							
2	1	1E6102-84970	ﾜｲﾔﾄﾒﾊﾞﾝﾄﾞ 140	1							
3	1	1A7030-88710	ｸﾘｯﾌﾟ(ﾋｰﾀﾎｰｽ	2							

N:旧 新， Q:旧 新， R:旧 新， S:旧 新， W:追加， Z:廃止， F:セット互換， K:個数変更

Copyright (C) 2016 YANMAR CO., LTD. All RightsReserved.

Fig.103. エアコンダクト

(A)=DS1C-610R,100
(B)=
(C)=
(D)=
(E)=
(F)=

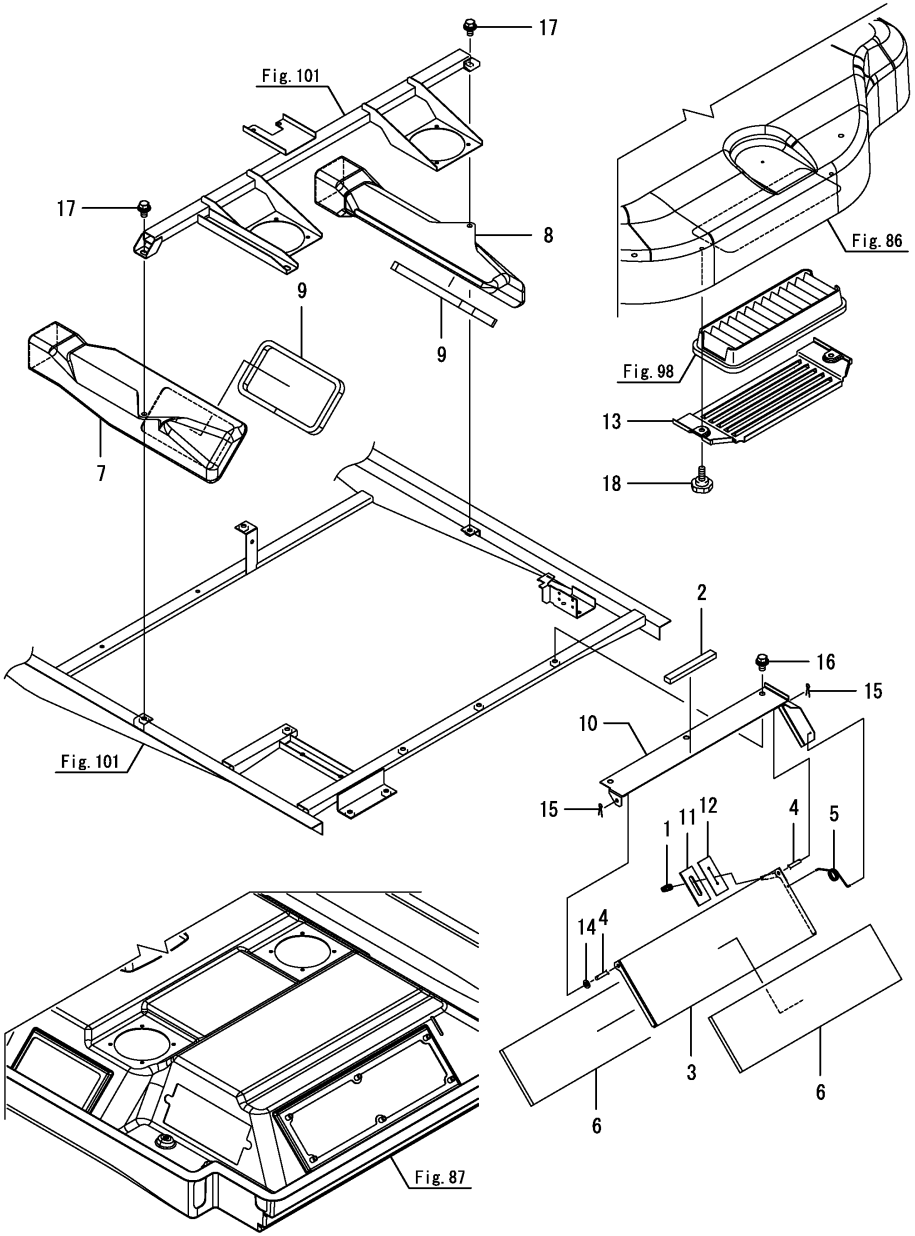

No.	ﾚﾍﾞﾙ	部品番号	部品名称	数量 (A)	(B)	(C)	(D)	(E)	(F)	I	R
1	1	1E8545-80080	ﾉﾌﾞ(ｺﾝﾄﾛｰﾙ	1							
2	1	1E8270-81570	ｼｰﾙ(15X10X120	1							
3	1	1E6A85-85200	ｷﾘｶｴｲﾀ	1							
4	1	1E6A85-85240	ｷﾘｶｴｼﾞｸ	1							
5	1	1E6A85-85250	ﾈｼﾞﾘﾊﾞﾈ(ｷﾘｶｴ	1							
6	1	1E6A85-85260	ｷﾘｶｴｼｰﾙ	2							
7	1	1E6A85-85280	ｴｱｺﾝﾀﾞｸﾄ L	1							
8	1	1E6A85-85290	ｴｱｺﾝﾀﾞｸﾄ R	1							
9	1	1E6A85-85300	ﾀﾞｸﾄｼｰﾙ LR	2							
10	1	1E6A85-85310	ｷﾘｶｴｲﾀｻﾞ	1							
11	1	1E6A85-85760	ｺﾃｲｼｰﾙ(ｷﾘｶｴ	1							
12	1	1E6A85-85770	ﾊﾟﾈﾙｼｰﾙ(ｷﾘｶｴ	1							
13	1	1A7030-87650	ｶﾊﾞｰ(ﾌｨﾙﾀ	1							
14	1	22137-060000	ｻﾞｶﾞﾈ(ﾐｶﾞｷ 6	1							
15	1	22417-200160	ﾜﾘﾋﾟﾝ(2.0X16	2							
16	1	26014-080162	ﾎﾞﾙﾄ(ﾋﾗ+ﾊﾞﾈ 8X16	3							
17	1	26014-080202	ﾎﾞﾙﾄ(ﾋﾗ+ﾊﾞﾈ 8X20	2							
18	1	26062-060201	ﾂﾏﾐﾂｷﾎﾞﾙﾄ 6X20	2							

N:旧 ←○/×→ 新， Q:旧 ←×/○→ 新， R:旧 ←○/○→ 新， S:旧 ←×/×→ 新， W:追加， Z:廃止， F:セット互換， K:個数変更

Copyright (C) 2016 YANMAR CO., LTD. All RightsReserved.

Fig.104. キャビンドア（1）

(A)=DS1C-610R,100
(B)=
(C)=
(D)=
(E)=
(F)=

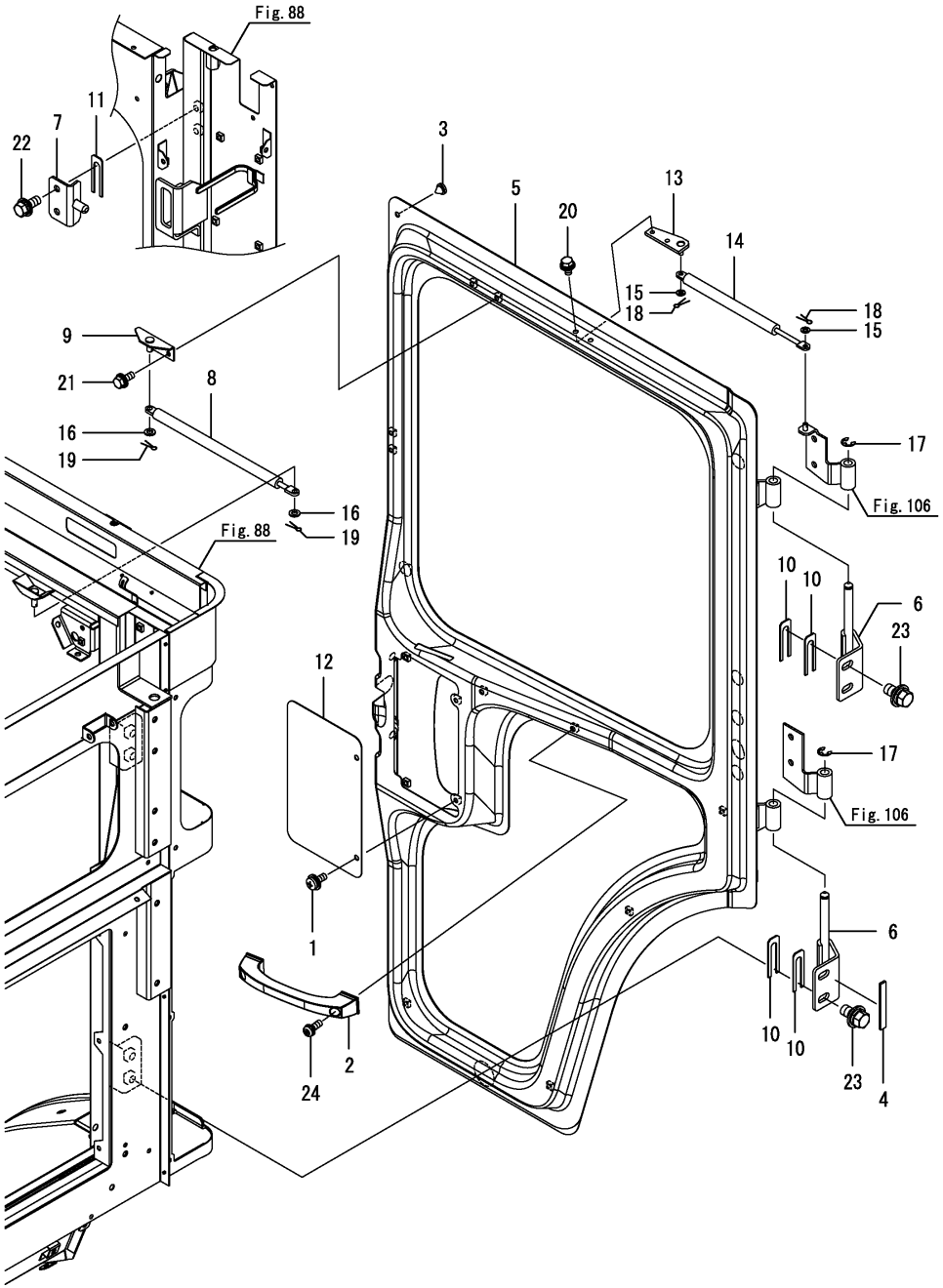

No.	ﾚﾍﾞﾙ	部品番号	部品名称	数量 (A)	(B)	(C)	(D)	(E)	(F)	I	R
1	1	1E6690-61470	ｽｸﾘｭ(ﾋﾗｽ-ﾊﾟ 6X16	2							
2	1	1N1470-62080	ｱｰﾑﾚｽﾄ	1							
3	1	194446-62310	ｷｬｯﾌﾟ(ｺﾞﾑ 8	1							
4	1	1E6A85-69942	ｼｰﾙ(ﾄﾞｱｼﾃﾝ	1							
5	1	1E6A85-79102	ﾄﾞｱCMP	1							
6	1	1E6A85-79241	ﾄﾞｱﾋﾝｼﾞ	2							
7	1	1E6A85-79331	ｽﾄﾗｲｶ	1							
8	1	1E8945-79400	ｽﾌﾟﾘﾝｸﾞ(ｶﾞｽ 250	1							
9	1	1E6A85-79480	ﾄﾞｱｼﾃﾝ	1							
10	1	1E6A85-79680	ｼﾑ T1.6 ﾀﾃ	4							
11	1	1E6A85-79680	ｼﾑ T1.6 ﾀﾃ	1							
12	1	1E8945-79680-2	ｶﾊﾞｰ(ﾄﾞｱ	1							
13	1	1E6A85-79700	ﾀﾞﾝﾊﾟｼﾃﾝ	1							
14	1	1E6A85-79750	ｶﾞｽｽﾌﾟﾘﾝｸﾞ 150	1							
15	1	22137-060000	ｻﾞｶﾞﾈ(ﾐｶﾞｷ 6	2							
16	1	22137-080000	ｻﾞｶﾞﾈ(ﾐｶﾞｷ 8	2							
17	1	22272-000100	ﾄﾒﾜE(10	2							
18	1	22417-160120	ﾜﾘﾋﾟﾝ(1.6X12	2							
19	1	22417-200200	ﾜﾘﾋﾟﾝ(2.0X20	2							
20	1	26014-060122	ﾎﾞﾙﾄ(ﾋﾗ+ﾊﾞﾈ 6X12	2							
21	1	26014-060162	ﾎﾞﾙﾄ(ﾋﾗ+ﾊﾞﾈ 6X16	2							
22	1	26014-080202	ﾎﾞﾙﾄ(ﾋﾗ+ﾊﾞﾈ 8X20	2							
23	1	26014-100202	ﾎﾞﾙﾄ(ﾋﾗ+ﾊﾞﾈ 10X20	4							
24	1	26023-060202	ﾅﾍﾞｺﾈｼﾞ(ﾋﾗ+ﾊﾞﾈ M6X20	2							

N:旧 新， Q:旧 新， R:旧 新， S:旧 新， W:追加， Z:廃止， F:セット互換， K:個数変更

Copyright (C) 2016 YANMAR CO., LTD. All RightsReserved.

Fig.105. キャビンドア（2）

(A)=DS1C-610R,100
(B)=
(C)=
(D)=
(E)=
(F)=

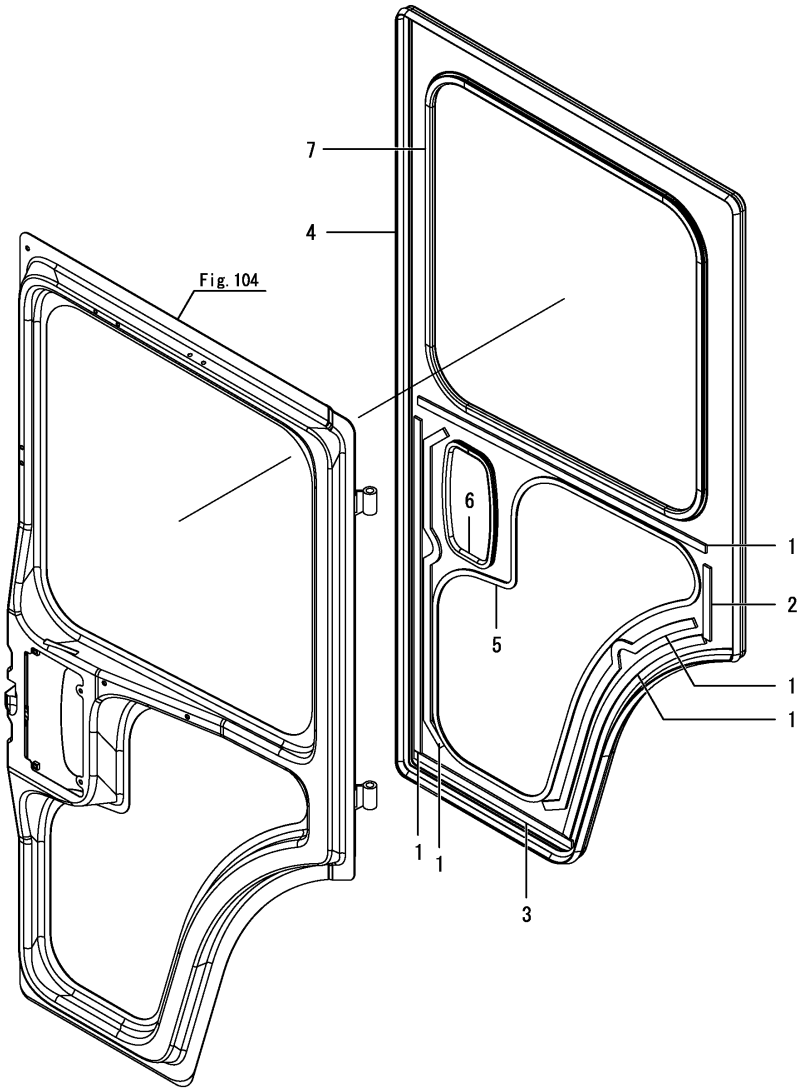

No.	ﾚﾍﾞﾙ	部品番号	部品名称	数量 (A)	(B)	(C)	(D)	(E)	(F)	I	R
1	1	1E8945-79100	ｼｰﾙ(ﾄﾞｱｼﾀ A	5							
2	1	1E8945-79110	ｼｰﾙ(ﾄﾞｱｼﾀ B	1							
3	1	1E8945-79120	ｼｰﾙ(ﾄﾞｱｼﾀ C	1							
4	1	1E6A85-79210	ｼｰﾙ(ﾄﾞｱ	1							
5	1	1E6A85-79300	ｼｰﾙ 3X10X2100	1							
6	1	1E8945-79340	ｼｰﾙ(ﾄﾞｱﾉﾌﾞ	1							
7	1	1E8945-79350	ｼｰﾙ(ﾄﾞｱﾏﾄﾞ	1							

N:旧 ←○ ×→ 新， Q:旧 ←× ○→ 新， R:旧 ←○ ○→ 新， S:旧 ←× ×→ 新， W:追加， Z:廃止， F:セット互換， K:個数変更

Copyright (C) 2016 YANMAR CO., LTD. All RightsReserved.

Fig.106. キャビンドア（3）

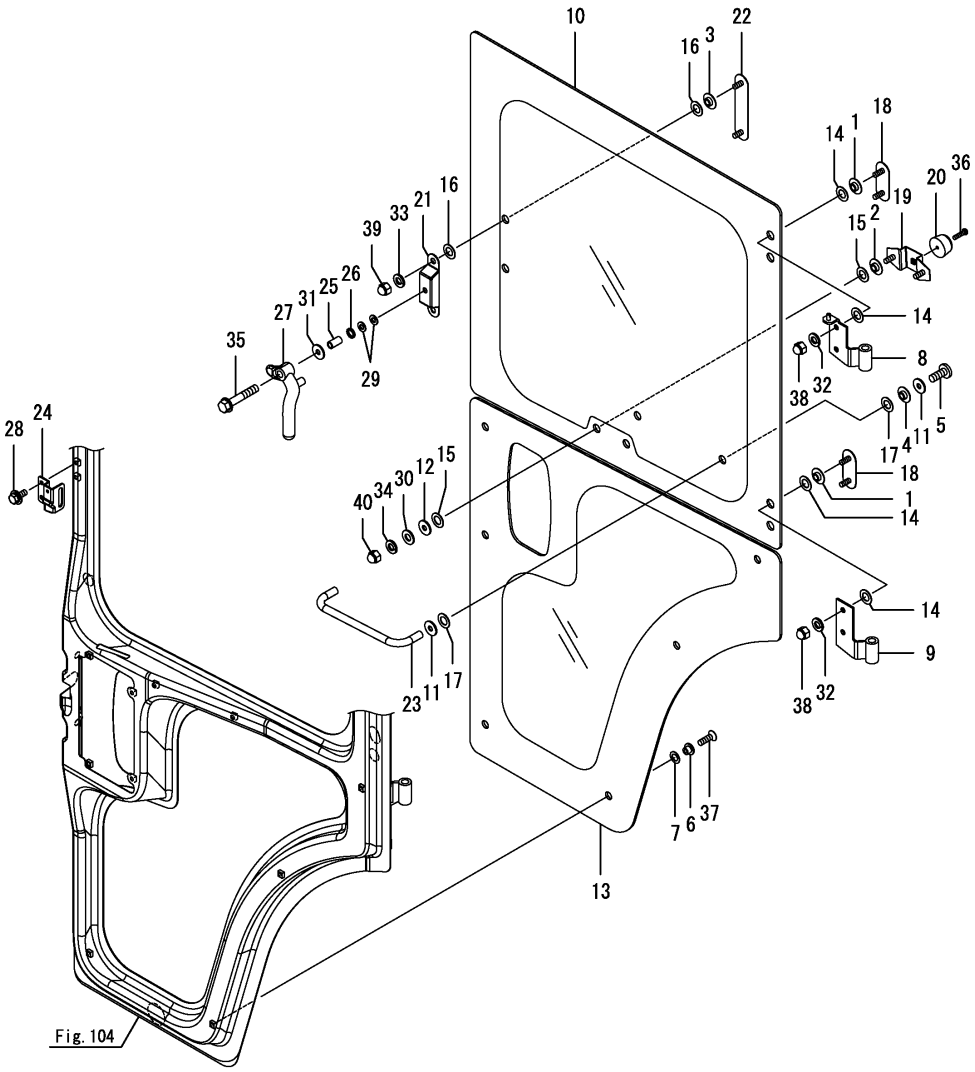

(A)=DS1C-610R,100 (D)=
(B)= (E)=
(C)= (F)=

No.	ﾚﾍﾞﾙ	部品番号	部品名称	数量 (A)	(B)	(C)	(D)	(E)	(F)	I	R
1	1	172137-69651	ｶﾗｰ(ｶﾞﾗｽ	4							
2	1	172137-69651	ｶﾗｰ(ｶﾞﾗｽ	2							
3	1	172137-69651	ｶﾗｰ(ｶﾞﾗｽ	2							
4	1	172137-69651	ｶﾗｰ(ｶﾞﾗｽ	2							
5	1	172137-69840	ﾈｼﾞ(ﾊﾞｲﾝﾄﾞ	2							
6	1	1E6C30-78300	ｶﾗｰ(12X11X6	6							
7	1	1E8385-79100	ﾊﾟｯｷﾝ(ｶﾗｰ	6							
8	1	1E6A85-79260	ﾏﾄﾞﾁｮｳﾊﾞﾝ(ｳｴ	1							
9	1	1E6A85-79280	ﾏﾄﾞﾁｮｳﾊﾞﾝ(ｼﾀ	1							
10	1	1E6A85-79311	ｶﾞﾗｽﾄﾞｱｳｴ	1							
11	1	1E8385-79310	ﾜｯｼｬ(8	4							
12	1	1E8385-79310	ﾜｯｼｬ(8	2							
13	1	1E6A85-79320	ｶﾞﾗｽﾄﾞｱｼﾀ	1							
14	1	1E8385-79350	ﾊﾟｯｷﾝ(ﾘﾔｶﾞﾗｽ	8							
15	1	1E8385-79350	ﾊﾟｯｷﾝ(ﾘﾔｶﾞﾗｽ	4							
16	1	1E8385-79350	ﾊﾟｯｷﾝ(ﾘﾔｶﾞﾗｽ	4							
17	1	1E8385-79350	ﾊﾟｯｷﾝ(ﾘﾔｶﾞﾗｽ	4							
18	1	1E8945-79430	ｽｸﾘｭ(ｶﾞﾗｽﾊﾞﾈ	2							
19	1	1E8945-79450	ﾍﾞｰｽ(ﾗﾊﾞｰﾊﾟｯﾄﾞ	1							
20	1	1E8945-79470	ｺﾞﾑ(ｱﾃ	1							
21	1	1E8945-79480	ﾍﾞｰｽ(ﾏﾄﾞﾛｯｸ	1							
22	1	1E8945-79500	ｽｸﾘｭ(ｶﾞﾗｽﾛｯｸ	1							
23	1	1E8945-79520	ﾊﾝﾄﾞﾙ(ﾏﾄﾞ	1							
24	1	1E8945-80970	ｽﾃｰ(ｶﾞﾗｽﾛｯｸ	1							
25	1	198153-83710	ｶﾗｰ(8.4X12X22.5	1							
26	1	198153-83720	ﾜｯｼｬ(ｳｴｰﾌﾞ 12	1							
27	1	198153-83730	ﾊﾝﾄﾞﾙ(ﾘﾔｶﾞﾗｽ	1							
28	1	198093-85650	ﾎﾞﾙﾄ(M6X16	2							
29	1	22137-080000	ｻﾞｶﾞﾈ(ﾐｶﾞｷ 8	2							
30	1	22137-080000	ｻﾞｶﾞﾈ(ﾐｶﾞｷ 8	2							
31	1	22157-080000	ｻﾞｶﾞﾈ(ﾀﾞｲﾏﾙ 8	1							
32	1	22217-080000	ﾊﾞﾈｻﾞｶﾞﾈ(8	4							
33	1	22217-080000	ﾊﾞﾈｻﾞｶﾞﾈ(8	2							
34	1	22217-080000	ﾊﾞﾈｻﾞｶﾞﾈ(8	2							
35	1	26106-080452	ﾂﾊﾞﾎﾞﾙﾄ(8X45	1							
36	1	26557-040162	ﾅﾍﾞｺﾈｼﾞ(+ｱﾅ M4X16	1							
37	1	26589-060202	ﾊﾞｲﾝﾄﾞﾈｼﾞ(+ｱﾅ M6X20	6							
38	1	26657-080002	ﾌｸﾛﾅｯﾄ(M8	4							
39	1	26657-080002	ﾌｸﾛﾅｯﾄ(M8	2							
40	1	26657-080002	ﾌｸﾛﾅｯﾄ(M8	2							

N:旧 新， Q:旧 新， R:旧 新， S:旧 新， W:追加， Z:廃止， F:セット互換， K:個数変更

Copyright (C) 2016 YANMAR CO., LTD. All RightsReserved.

Fig.107. ドアロック

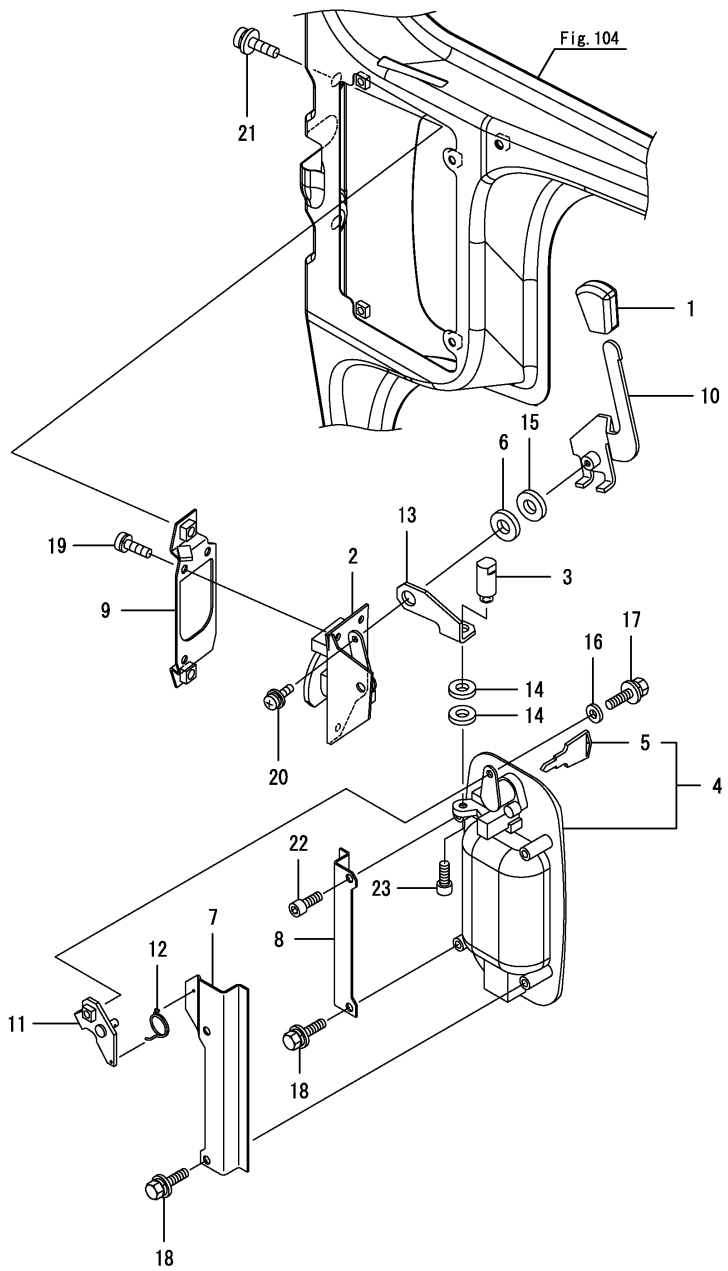

(A)=DS1C-610R,100 (D)=
(B)= (E)=
(C)= (F)=

No.	ﾚﾍﾞﾙ	部品番号	部品名称	数量 (A)	(B)	(C)	(D)	(E)	(F)	I	R
1	1	194273-47910	ﾉﾌﾞ(PDｷﾘｶｴﾚﾊﾞｰ	1							
2	1	1E8385-78910	ﾛｯｸ(ﾄﾞｱ	1							
3	1	1E8945-79142	ﾋﾟﾝ(ﾄﾞｱﾛｯｸ	1							
4	1	1E6A85-79430	ｱｳﾀｰﾊﾝﾄﾞﾙ	1							
5	2	1E8945-79560	ｷｰ	2							
6	1	1E6A85-79451	ﾜｯｼｬ(ｺﾞﾑ	1							
7	1	1E8945-79570	ｺﾃｲｲﾀ(ｱｳﾀｰﾊﾝﾄﾞﾙ A	1							
8	1	1E8945-79580	ｺﾃｲｲﾀ(ｱｳﾀｰﾊﾝﾄﾞﾙ B	1							
9	1	1E8945-79591	ﾍﾞｰｽ(ﾄﾞｱﾛｯｸ	1							
10	1	1E8945-79611	ﾚﾊﾞｰCMP(ﾛｯｸ	1							
11	1	1E8945-79630	ｼﾃﾝ(ﾛｯｸ	1							
12	1	1E8945-79650	ｽﾌﾟﾘﾝｸﾞ(ﾈｼﾞﾘ 1.0	1							
13	1	1E8945-79671	ｱｰﾑ(ﾛｯｸ	1							
14	1	22117-100000	ｻﾞｶﾞﾈ(ｺﾏﾙ 10	2							
15	1	22117-120000	ｻﾞｶﾞﾈ(ｺﾏﾙ 12	1							
16	1	22137-060000	ｻﾞｶﾞﾈ(ﾐｶﾞｷ 6	1							
17	1	26014-060162	ﾎﾞﾙﾄ(ﾋﾗ+ﾊﾞﾈ 6X16	1							
18	1	26014-060162	ﾎﾞﾙﾄ(ﾋﾗ+ﾊﾞﾈ 6X16	3							
19	1	26022-060162	ﾅﾍﾞｺﾈｼﾞ(ﾊﾞﾈ 6X16	3							
20	1	26023-050162	ﾅﾍﾞｺﾈｼﾞ(ﾋﾗ+ﾊﾞﾈ M5X16	1							
21	1	26023-080162	ﾅﾍﾞｺﾈｼﾞ(ﾋﾗ+ﾊﾞﾈ M8X16	2							
22	1	26450-060162	6ｶｸｱﾅﾎﾞﾙﾄ(M6X16	1							
23	1	26450-060162	6ｶｸｱﾅﾎﾞﾙﾄ(M6X16	1							

N:旧 新， Q:旧 新， R:旧 新， S:旧 新， W:追加， Z:廃止， F:セット互換， K:個数変更

Copyright (C) 2016 YANMAR CO., LTD. All RightsReserved.

Fig.108. コンプレッサ取付

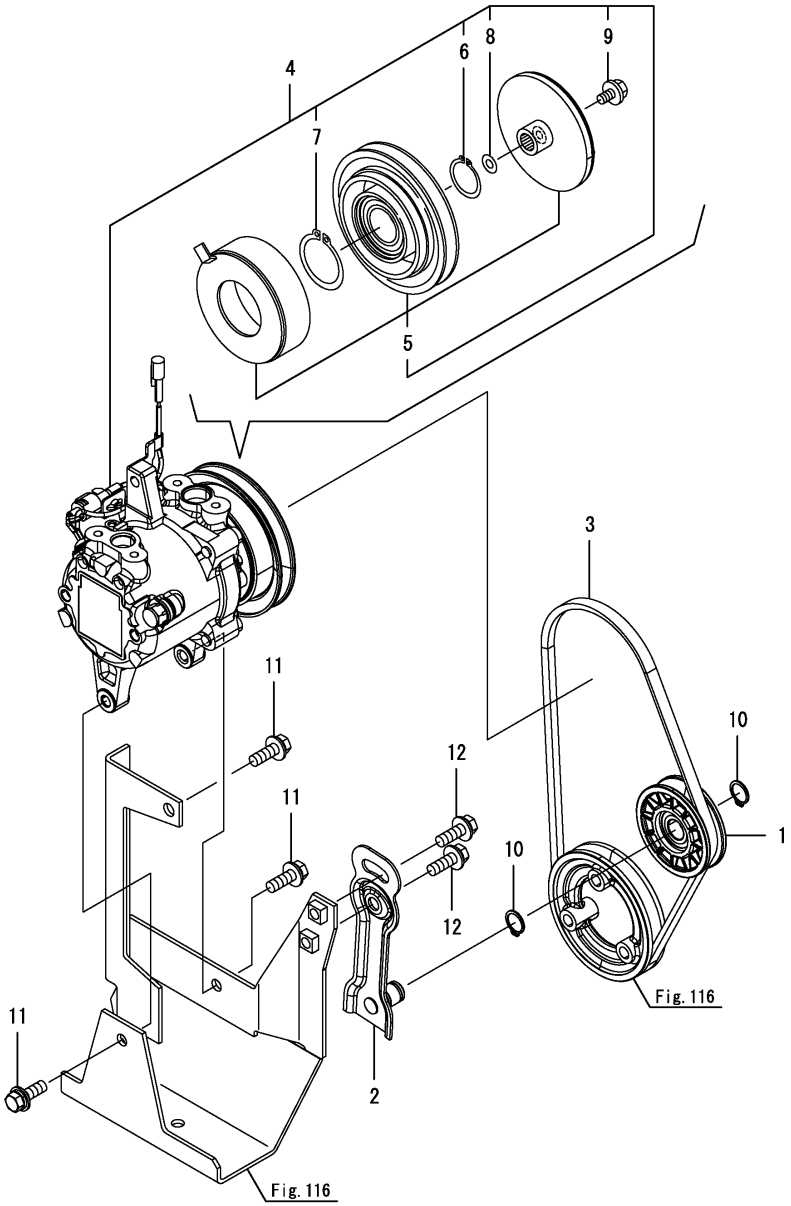

(A)=DS1C-610R,100 (D)=
(B)= (E)=
(C)= (F)=

No.	ﾚﾍﾞﾙ	部品番号	部品名称	数量 (A)	(B)	(C)	(D)	(E)	(F)	I	R
1	1	1E6210-51910	ﾌﾟｰﾘ(ﾃﾝｼｮﾝ V70-A	1							
2	1	1F4140-73350	ｱｰﾑ(ｼｮｳｺｳｷﾃﾝｼｮﾝ	1							
3	1	1E6A85-85750	Vﾍﾞﾙﾄﾏﾙﾁﾌﾟﾗｲ M29	1							
4	1	1A7347-87900	ｺﾝﾌﾟﾚｯｻCMP	1							
5	2	1A7347-87920	ﾏｸﾞﾈｯﾄｸﾗﾂﾁ CMP	1							
6	2	1A7030-89930	ﾘﾝｸﾞ(ｽﾅｯﾌﾟ	1							
7	2	1A7030-89940	ﾘﾝｸﾞ(ｽﾅｯﾌﾟ	1							
8	2	1A7030-89950	ﾜｯｼｬ(0.1	1							
9	2	1A7030-89980	ﾂﾊﾞﾎﾞﾙﾄ(M6X16	1							
10	1	22242-000150	ﾄﾒﾜC(ｼﾞｸ 15	2							
11	1	26014-080252	ﾎﾞﾙﾄ(ﾋﾗ+ﾊﾞﾈ 8X25	3							
12	1	26014-080252	ﾎﾞﾙﾄ(ﾋﾗ+ﾊﾞﾈ 8X25	2							

N:旧 ←○→ 新， Q:旧 ←×→ 新， R:旧 ←○→ 新， S:旧 ←×→ 新， W:追加， Z:廃止， F:セット互換， K:個数変更

Copyright (C) 2016 YANMAR CO., LTD. All RightsReserved.

Fig.109. バッテリー

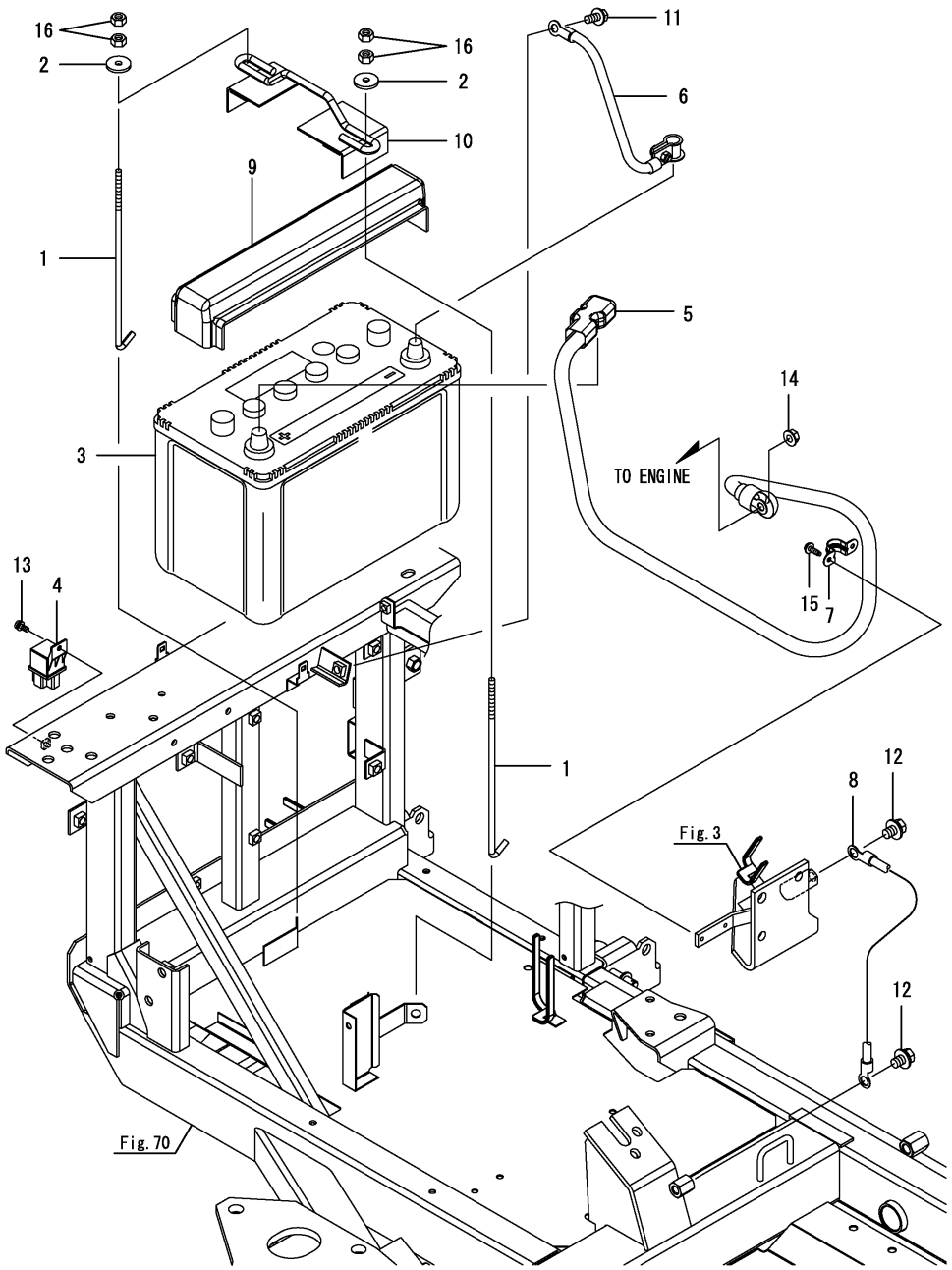

(A)=DS1C-610R,100
(B)=
(C)=
(D)=
(E)=
(F)=

No.	ﾚﾍﾞﾙ	部品番号	部品名称	数量 (A)	(B)	(C)	(D)	(E)	(F)	I	R
1	1	1C7102-06050	ﾛｯﾄﾞ(ﾊﾞｯﾃﾘ	2							
2	1	146200-13060	ﾜｯｼｬ(7X26X3.2	2							
3	1	172460-16130	ﾊﾞｯﾃﾘ ECT-115D31R	1							
4	1	1E6C30-82000	ﾘﾚｰ(ISO 30A	1							
5	1	1E6A80-83000	ﾊﾞｯﾃﾘ-ｹｰﾌﾞﾙ(+	1							
6	1	1E8940-83200	ｹｰﾌﾞﾙ(ﾊﾞｯﾃﾘﾏｲﾅｽ	1							
7	1	1E6681-83430	ﾎﾙﾀﾞ(ｹｰﾌﾞﾙ	1							
8	1	1E8560-83900	ﾜｲﾔ(ｱｰｽ 13X200	1							
9	1	1E9040-84940	ｶﾊﾞｰ(ﾊﾞｯﾃﾘ	1							
10	1	1E9040-84950	ﾊﾞｯﾃﾘｵｻｴCMP	1							
11	1	26014-080202	ﾎﾞﾙﾄ(ﾋﾗ+ﾊﾞﾈ 8X20	1							
12	1	26014-100162	ﾎﾞﾙﾄ(ﾋﾗ+ﾊﾞﾈ 10X16	2							
13	1	26023-050122	ﾅﾍﾞｺﾈｼﾞ(ﾋﾗ+ﾊﾞﾈ M5X12	1							
14	1	26367-080002	ﾂﾊﾞﾂｷﾅｯﾄ(M8	1							
15	1	26476-050142	ﾀｯﾋﾟﾝﾎﾞﾙﾄ(M5X14	2							
16	1	26717-060002	ﾅｯﾄ(M6	4							

N:旧 新， Q:旧 新， R:旧 新， S:旧 新， W:追加， Z:廃止， F:セット互換， K:個数変更

Copyright (C) 2016 YANMAR CO., LTD. All RightsReserved.

Fig.110. ワイヤーハーネス(キャビン)

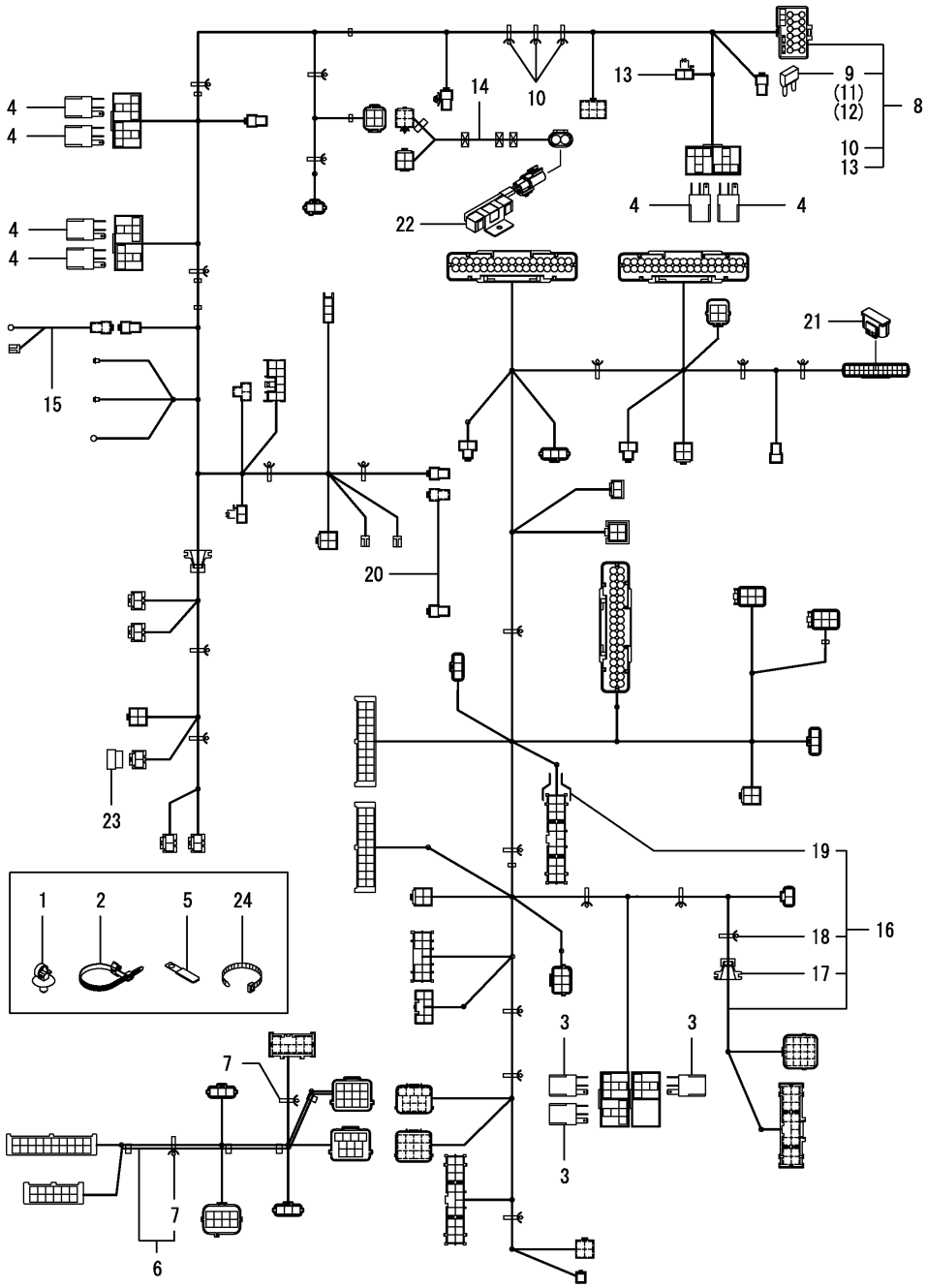

(A)=DS1C-610R,100
(B)=
(C)=
(D)=
(E)=
(F)=

No.	ﾚﾍﾞﾙ	部品番号	部品名称	数量 (A)	(B)	(C)	(D)	(E)	(F)	I	R
1	1	1A7500-51160	ｸﾘｯﾌﾟ(ﾊｰﾈｽ	1							
2	1	194680-51670	ﾊﾞﾝﾄﾞ(ｸﾘｯﾌﾟ	6							
3	1	1E9256-82600	ﾘﾚｰ(ISO 20A	3							
4	1	1E9256-82600	ﾘﾚｰ(ISO 20A	6							
5	1	1E6020-83890	ｸﾗﾝﾌﾟ(ｺｰﾄﾞ	1							
6	1	1E6C30-84003	ﾊｰﾈｽ(ｽﾃｱﾘﾝｸﾞｺﾗﾑ	1							
7	2	194680-51670	ﾊﾞﾝﾄﾞ(ｸﾘｯﾌﾟ	2							
8	1	1E6C35-84052	ﾊｰﾈｽ(ｷｬﾋﾞﾝ	1							
9	2	1D2310-06130	ﾋｭｰｽﾞ(ﾐﾆ 25A	1							
10	2	194680-51670	ﾊﾞﾝﾄﾞ(ｸﾘｯﾌﾟ	11							
11	2	1E8665-83160	ﾋｭｰｽﾞ(ﾐﾆ 10A	3							
12	2	1E8665-83170	ﾋｭｰｽﾞ(ﾐﾆ 15A	3							
13	2	1E8235-84910	ﾀﾞｲｵｰﾄﾞ(090 3A	1							
14	1	1E6C35-84071	ﾊｰﾈｽ(ﾚｼﾞｽﾀ	1							
15	1	1E6A85-84100	ﾄﾞｱｽｲｯﾁﾊｰﾈｽ	1							
16	1	1E6C30-84103	ﾊｰﾈｽ(ｻｲﾄﾞｺﾗﾑ	1							
17	2	197853-51300	ｸﾞﾛﾒｯﾄ(50	1							
18	2	194680-51670	ﾊﾞﾝﾄﾞ(ｸﾘｯﾌﾟ	11							
19	2	1E8530-84530	ｶﾊﾞｰ(ﾎﾞｳｿ D	1							
20	1	1E6A85-84150	ﾌﾞﾛｱﾓｰﾀﾊｰﾈｽ	1							
21	1	1E6C20-84900	ｷｬﾂﾌﾟ(ﾎﾞｳｽｲ	1							
22	1	1E6C30-85360	ﾃｲｺｳｷ(ﾌｱﾝ	1							
23	1	1E6681-86060	ｷｬｯﾌﾟ(ｶﾌﾟﾗ F	1							
24	1	29622-140001	ﾊﾞﾝﾄﾞ(RF140 ｸﾛ	3							

N:旧 ⇄ 新, Q:旧 ⇄ 新, R:旧 ⇄ 新, S:旧 ⇄ 新, W:追加, Z:廃止, F:セット互換, K:個数変更

Copyright (C) 2016 YANMAR CO., LTD. All RightsReserved.

Fig.111. ワイヤーハーネス(走行)

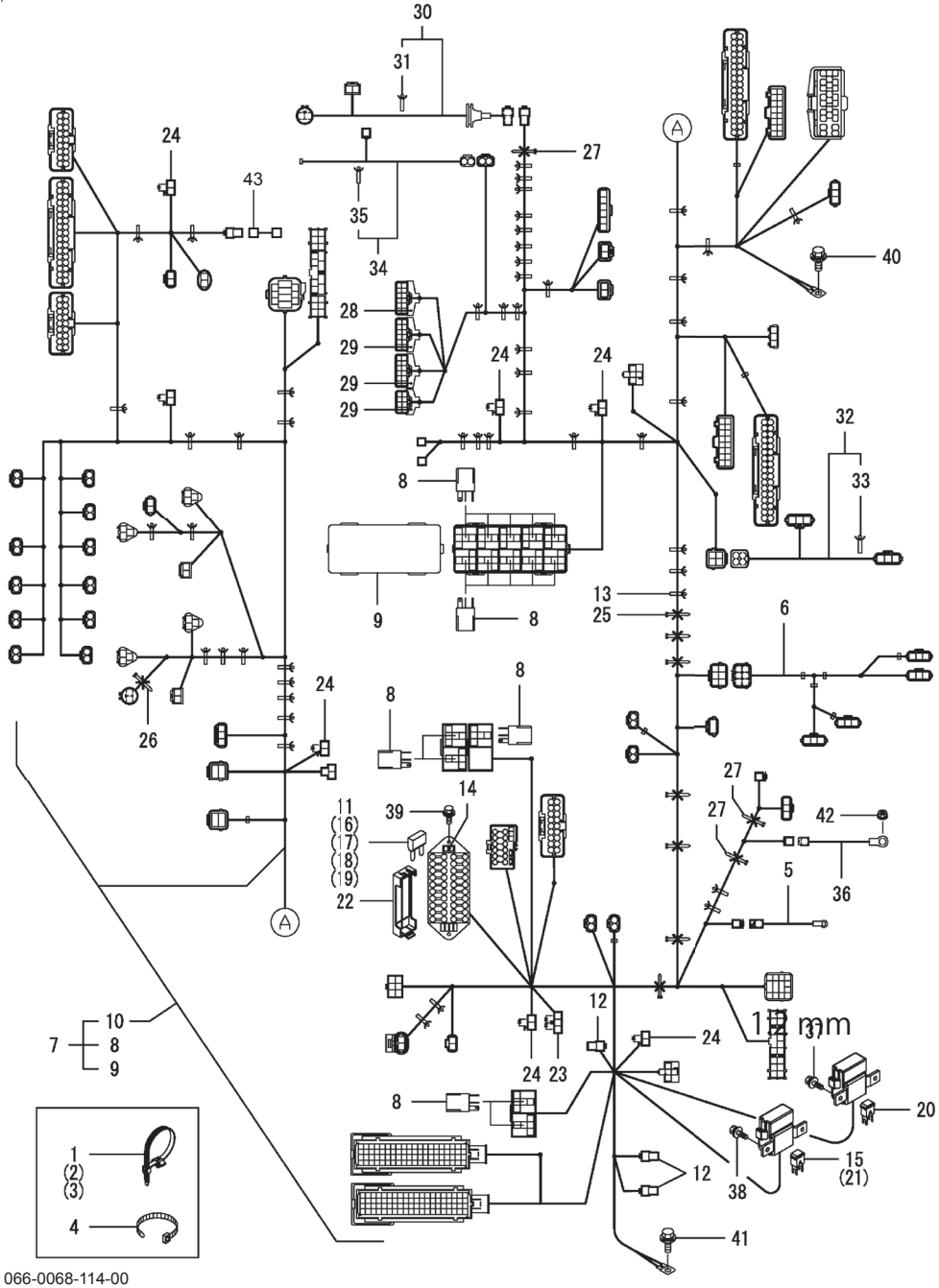

066-0068-114-00

(A)=DS1C-610R, 100　(D)=
(B)=　(E)=
(C)=　(F)=

No.	レベル	部品番号	部品名称	数量 (A)	(B)	(C)	(D)	(E)	(F)	I	R
1	1	194680-51670	ﾊﾞﾝﾄﾞ(ｸﾘｯﾌﾟ	1							
2	1	194680-51670	ﾊﾞﾝﾄﾞ(ｸﾘｯﾌﾟ	1							
3	1	194680-51670	ﾊﾞﾝﾄﾞ(ｸﾘｯﾌﾟ	1							
4	1	1E6460-83400	ﾊﾞﾝﾄﾞ 100	1							
5	1	1E8540-84101	ｽﾀｰﾀﾊｰﾈｽ	1							
6	1	1E6A80-84151	ﾊｰﾈｽ(ﾐｯｼｮﾝ	1							
7	1	7E6C30-84250	ﾊｰﾈｽCMP(ｿｳｺｳ	1							
8	2	1E9256-82600	ﾘﾚｰ(ISO 20A	15							
9	2	1K1140-82700	ﾘﾚｰBOXｶﾊﾞｰ(10P	1							
10	2	1E6C30-84254	ﾊｰﾈｽ(ｿｳｺｳ	1							
11	3	1D2310-06130	ﾋｭｰｽﾞ(ﾐﾆ 25A	2							
12	3	1A6382-51510	ﾚｼﾞｽﾀﾝｽ(2W,R120	3							
13	3	194680-51670	ﾊﾞﾝﾄﾞ(ｸﾘｯﾌﾟ	50							
14	3	1N3280-51800	ﾋｭｰｽﾞﾌﾟﾗｰ(S	1							
15	3	1E8450-83120	ﾋｭｰｽﾞ(ｽﾛｰﾌﾞﾛｰ40A	2							
16	3	1E8665-83160	ﾋｭｰｽﾞ(ﾐﾆ 10A	10							
17	3	1E8665-83170	ﾋｭｰｽﾞ(ﾐﾆ 15A	6							
18	3	1E8665-83180	ﾋｭｰｽﾞ(ﾐﾆ 20A	4							
19	3	1E8665-83190	ﾋｭｰｽﾞ(ﾐﾆ 30A	3							
20	3	1E8540-83220	ﾋｭｰｽﾞ(ｽﾛｰﾌﾞﾛｰ 60A	3							
21	3	1E8940-83450	ﾋｭｰｽﾞ(ｽﾛｰﾌﾞﾛｰ100A	1							
22	3	1E8970-84800	ｶﾊﾞｰ(ﾋｭｰｽﾞﾎﾞｯｸｽ 20P	1							
23	3	1E8540-84900	ﾀﾞｲｵｰﾄﾞ(1.5AX2	1							
24	3	1E8235-84910	ﾀﾞｲｵｰﾄﾞ(090 3A	6							
25	3	1E6102-84960	ﾜｲﾔﾄﾒﾊﾞﾝﾄﾞ 250	7							
26	3	1E6102-84960	ﾜｲﾔﾄﾒﾊﾞﾝﾄﾞ 250	1							
27	3	1E6102-84970	ﾜｲﾔﾄﾒﾊﾞﾝﾄﾞ 140	3							
28	3	129A00-91460	ﾌﾞｰﾂ(8ｷﾖｳｸｶﾌﾟﾗ	1							
29	3	129A00-91470	ﾌﾞｰﾂ(12ｷﾖｳｸｶﾌﾟﾗ	3							
30	1	1E6A80-84300	ﾛｰﾀﾘｰｽｸﾘｰﾝﾊｰﾈｽ	1							
31	2	194680-51670	ﾊﾞﾝﾄﾞ(ｸﾘｯﾌﾟ	6							
32	1	1E6A80-84350	UFOｾﾝｻﾊｰﾈｽ	1							
33	2	194680-51670	ﾊﾞﾝﾄﾞ(ｸﾘｯﾌﾟ	8							
34	1	1E6C30-84400	ﾊｰﾈｽ(ｴﾝｼﾞﾝ	1							
35	2	1E6102-84970	ﾜｲﾔﾄﾒﾊﾞﾝﾄﾞ 140	4							
36	1	1E6A80-84850	ﾊｰﾈｽG	1							
37	1	26014-060122	ﾎﾞﾙﾄ(ﾋﾗ+ﾊﾞﾈ 6X12	2							
38	1	26014-060122	ﾎﾞﾙﾄ(ﾋﾗ+ﾊﾞﾈ 6X12	2							
39	1	26014-060162	ﾎﾞﾙﾄ(ﾋﾗ+ﾊﾞﾈ 6X16	2							
40	1	26014-080162	ﾎﾞﾙﾄ(ﾋﾗ+ﾊﾞﾈ 8X16	1							
41	1	26014-080162	ﾎﾞﾙﾄ(ﾋﾗ+ﾊﾞﾈ 8X16	1							
42	1	26367-060002	ﾂﾊﾞﾂｷﾅｯﾄ(M6	1							
43	1	1577070000	エンチョウコード；１０００	1							

N:旧→新、 Q:旧→新、 R:旧→新、 S:旧→新、 W:追加、 Z:廃止、 F:セット互換、 K:個数変更

Copyright (C) 2016 YANMAR CO., LTD. All RightsReserved.

Fig.112. ワイヤーハーネス(走行)(コンプレッサー)

(A)=DS1C-610R,100
(B)=
(C)=
(D)=
(E)=
(F)=

No.	ﾚﾍﾞﾙ	部品番号	部品名称	数量 (A)	(B)	(C)	(D)	(E)	(F)	I	R
1	1	1E6A85-84053	ﾊｰﾈｽ(ｺﾝﾌﾟﾚｯｻ	1							
2	2	1E8235-84910	ﾀﾞｲｵｰﾄﾞ(090 3A	1							
3	2	1E6102-84970	ﾜｲﾔﾄﾒﾊﾞﾝﾄﾞ 140	7							
4	1	26014-060122	ﾎﾞﾙﾄ(ﾋﾗ+ﾊﾞﾈ 6X12	1							

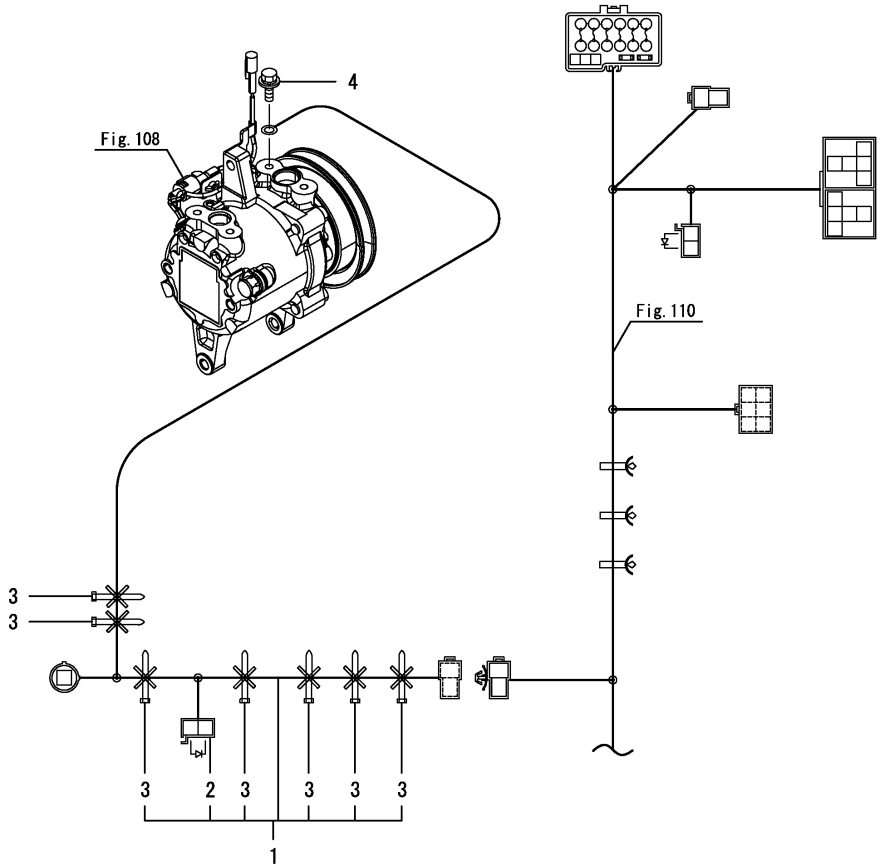

N:旧 新, Q:旧 新, R:旧 新, S:旧 新, W:追加, Z:廃止, F:セット互換, K:個数変更

Copyright (C) 2016 YANMAR CO., LTD. All RightsReserved.

Fig.114. モニター

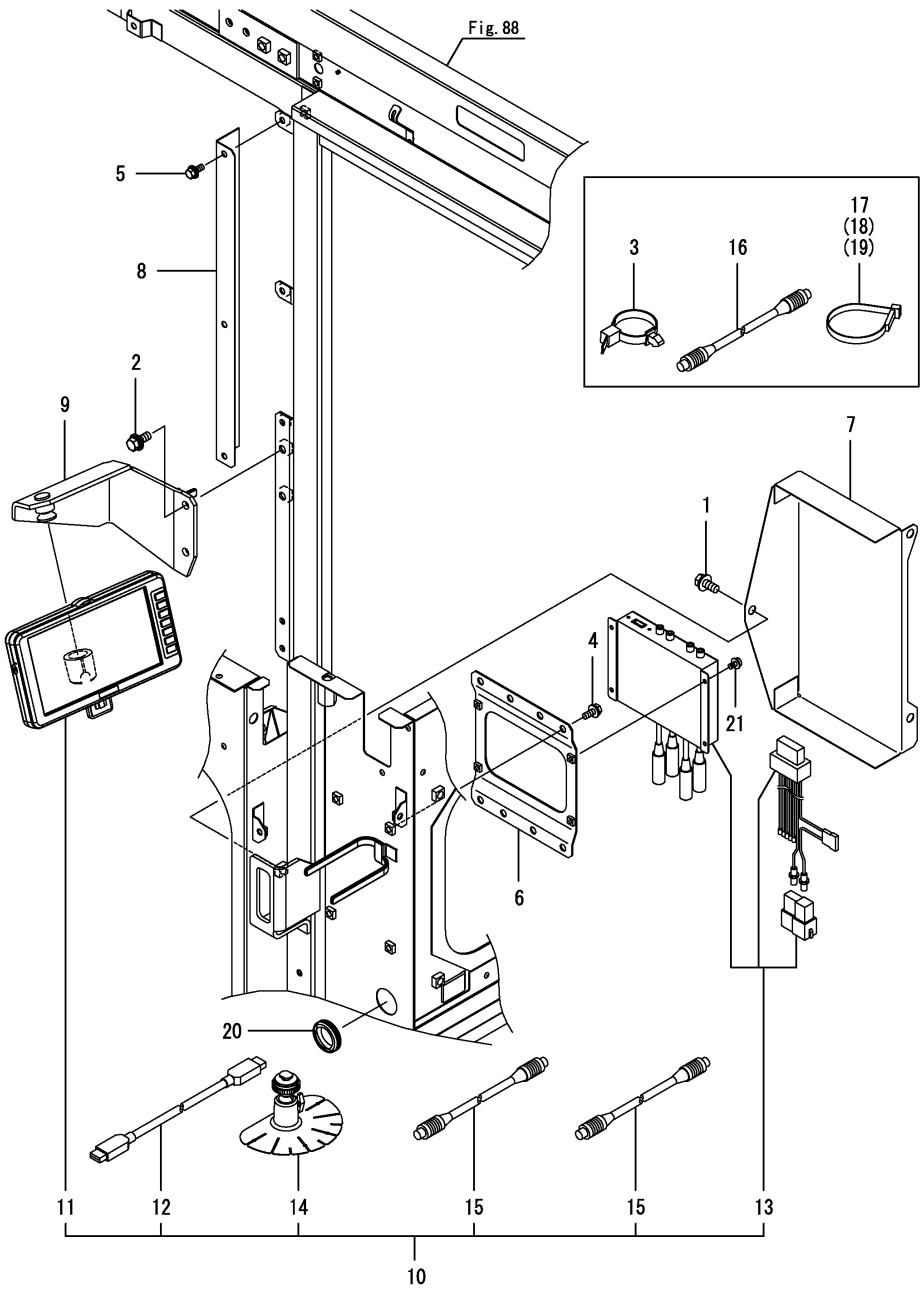

(A)=DS1C-610R,100
(B)=
(C)=
(D)=
(E)=
(F)=

No.	ﾚﾍﾞﾙ	部品番号	部品名称	数量 (A)	(B)	(C)	(D)	(E)	(F)	I	R
1	1	1D4220-51340	ﾎﾞﾙﾄ(ｸﾛ 8X20C	3							
2	1	1D4220-51340	ﾎﾞﾙﾄ(ｸﾛ 8X20C	2							
3	1	194680-51670	ﾊﾞﾝﾄﾞ(ｸﾘｯﾌﾟ	1							
4	1	1D4160-52480	ﾎﾞﾙﾄ(6X12C ｸﾛ	4							
5	1	1D4160-52480	ﾎﾞﾙﾄ(6X12C ｸﾛ	3							
6	1	1E6B95-62931	ﾌﾞﾗｹｯﾄ(ﾁｭｰﾅ	1							
7	1	1E6B95-62950	ｶﾊﾞｰ(ﾁｭｰﾅ A	1							
8	1	1E6B95-77770	ｶﾊﾞｰ(ｹｰﾌﾞﾙ	1							
9	1	1E6B95-79580	ｽﾃｰ(ﾓﾆﾀ	1							
10	1	1E6B95-81000	ﾓﾆﾀCMP	1							
11	2	1E6B95-81010	ﾓﾆﾀUNIT	1							
12	2	1E6B95-81020	ｹｰﾌﾞﾙ(HDMI 4.6M	1							
13	2	1E6B95-81030	ﾎﾞﾃﾞｲCMP(ｸﾜｯﾄﾞﾕﾆｯﾄ	1							
14	2	1E6A85-81070	ﾓﾆﾀｰｽﾀﾝﾄﾞ	1							
15	2	1E6B95-81070	ｹｰﾌﾞﾙ(ｴﾝﾁﾖｳ 1M	2							
16	1	1E6B95-81070	ｹｰﾌﾞﾙ(ｴﾝﾁﾖｳ 1M	1							
17	1	1E6102-84960	ﾜｲﾔﾄﾒﾊﾞﾝﾄﾞ 250	1							
18	1	1E6102-84970	ﾜｲﾔﾄﾒﾊﾞﾝﾄﾞ 140	1							
19	1	1E6102-84970	ﾜｲﾔﾄﾒﾊﾞﾝﾄﾞ 140	1							
20	1	1E6722-95220	ｸﾞﾛﾒｯﾄ(ﾏｸﾂｷ 30	1							
21	1	26023-040082	ﾅﾍﾞｺﾈｼﾞ(ﾋﾗ+ﾊﾞﾈ M4X8	4							

N:旧 新， Q:旧 新， R:旧 新， S:旧 新， W:追加， Z:廃止， F:セット互換， K:個数変更

Copyright (C) 2016 YANMAR CO., LTD. All RightsReserved.

Fig.116. ポンプ入力（キャビン）

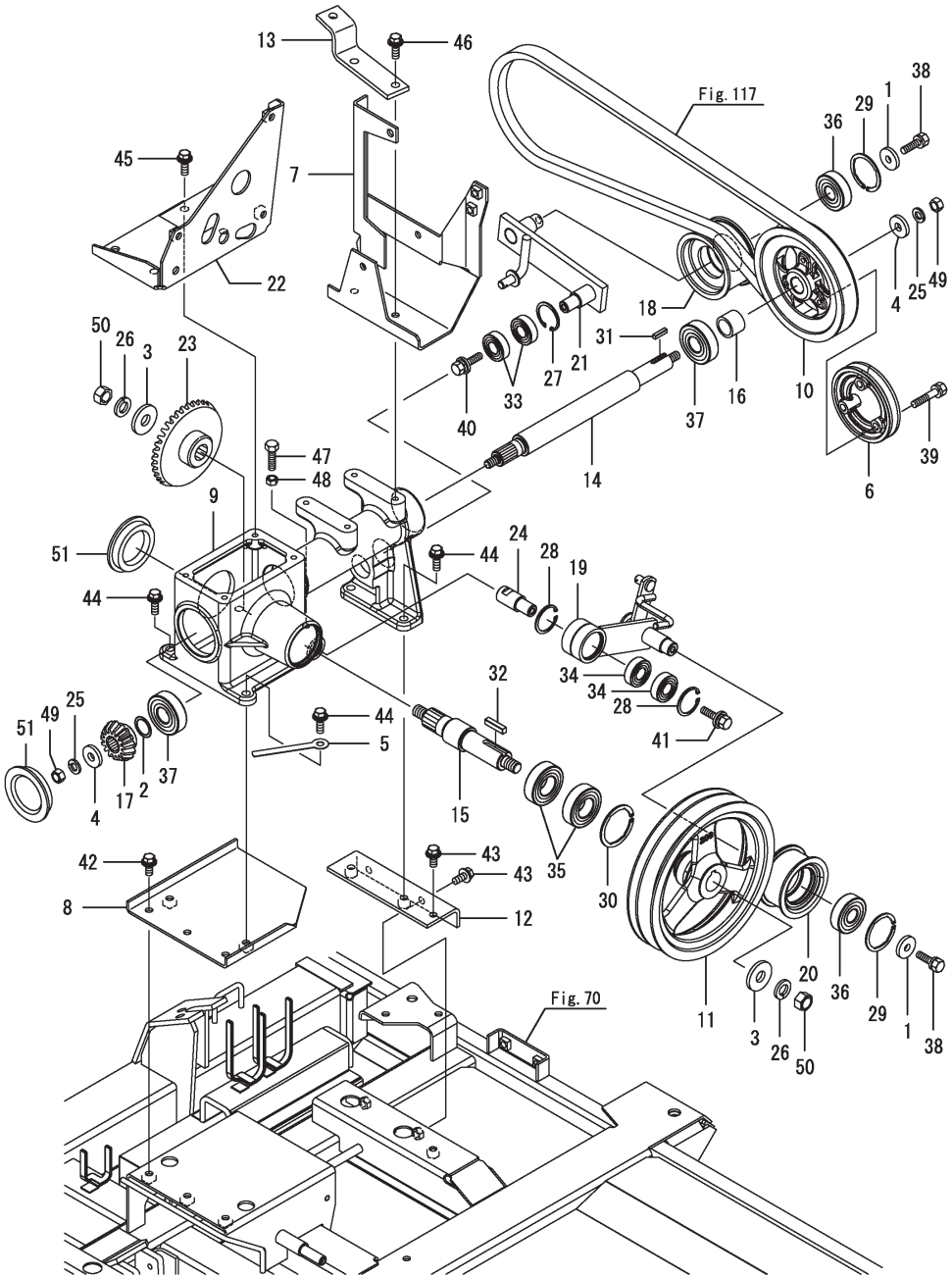

(A) =DS1C-610R, 100
(B) =
(C) =
(D) =
(E) =
(F) =

No.	ﾚﾍﾞﾙ	部品番号	部品名称	数量 (A)	(B)	(C)	(D)	(E)	(F)	I	R
1	1	1E6020-25340	ｽﾍﾟｰｻ(9X28X4.5	2							
2	1	1E6770-38350	ｼﾑ(20.5X27X0.3	1							
3	1	1E6680-59640	ﾜｯｼｬ(14.5X38	2							
4	1	1E6102-63110	ｶﾗｰ(10.5X28X4.5	2							
5	1	1E8490-83890	ｸﾗﾝﾌﾟ(ﾊｰﾈｽ 85	1							
6	1	1E6A85-85370	Vﾌﾟｰﾘ 99M	1							
7	1	1E6A85-85380	ｺﾝﾌﾟﾚｯｻﾀﾞｲ	1							
8	1	1E6A80-91011	ﾌﾞﾗｹｯﾄ(ｹｰｽﾄﾘｯﾂｹ L	1							
9	1	1E6A40-91020	ｹｰｽ(ｸﾞﾚﾝﾆｭｳﾘｮｸ	1							
10	1	1E6A80-91030	Vﾌﾟｰﾘ 150C	1							
11	1	1E6A80-91040	Vﾌﾟｰﾘ 208AC	1							
12	1	1E6A80-91062	ﾌﾞﾗｹｯﾄ(ｹｰｽﾄﾘｯﾂｹ R	1							
13	1	1E6A80-91081	ﾃﾝｼｮﾝｻﾞ	1							
14	1	1E6A80-91100	Gﾆｭｳﾘｮｸ1ｼﾞｸ	1							
15	1	1E6A80-91110	Gﾆｭｳﾘｮｸ2ｼﾞｸ	1							
16	1	1E6A80-91121	ｶﾗｰ(21X34X20.5	1							
17	1	1E6A80-91131	ｷﾞﾔ(ﾍﾞﾍﾞﾙ 15	1							
18	1	1E6A80-91140	ﾌﾟｰﾘ(ﾃﾝｼｮﾝ 80	1							
19	1	1E6A80-91151	ｱｰﾑ(ﾃﾝｼｮﾝ 105	1							
20	1	1E6680-91170-1	ﾌﾟｰﾘ(ﾃﾝｼｮﾝ 70	1							
21	1	1E6A80-91203	ｱｰﾑ(ﾃﾝｼｮﾝ 135	1							
22	1	1E6A80-91250	ﾌｧﾝｹｰｽﾌﾞﾗｹｯﾄ	1							
23	1	1E8540-91341	ｷﾞﾔ(ﾍﾞﾍﾞﾙ 37	1							
24	1	1E6A40-91350	ｼｬﾌﾄ(ｱｰﾑ A	1							
25	1	22217-100000	ﾊﾞﾈｻﾞｶﾞﾈ(10	2							
26	1	22217-140000	ﾊﾞﾈｻﾞｶﾞﾈ(14	2							
27	1	22252-000350	ﾄﾒﾜC(ｱﾅ 35	1							
28	1	22252-000350	ﾄﾒﾜC(ｱﾅ 35	2							
29	1	22252-000471	ﾄﾒﾜC(ｱﾅ 47	2							
30	1	22252-000521	ﾄﾒﾜC(ｱﾅ 52	1							
31	1	22551-050200	ｷｰ(5X20	1							
32	1	22551-070300	ｷｰ(7X30	1							
33	1	24104-062024	ﾍﾞｱﾘﾝｸﾞ(ﾎﾞｰﾙ 6202UU	2							
34	1	24104-062024	ﾍﾞｱﾘﾝｸﾞ(ﾎﾞｰﾙ 6202UU	2							
35	1	24104-062054	ﾍﾞｱﾘﾝｸﾞ(ﾎﾞｰﾙ 6205UU	2							
36	1	24104-063034	ﾍﾞｱﾘﾝｸﾞ(ﾎﾞｰﾙ 6303UU	2							
37	1	24104-063044	ﾍﾞｱﾘﾝｸﾞ(ﾎﾞｰﾙ 6304UU	2							
38	1	26013-080202	ﾎﾞﾙﾄ(ﾊﾞﾈ 8X20	2							
39	1	26013-080402	ﾎﾞﾙﾄ(ﾊﾞﾈ 8X40	3							
40	1	26014-080202	ﾎﾞﾙﾄ(ﾋﾗ+ﾊﾞﾈ 8X20	1							
41	1	26014-080202	ﾎﾞﾙﾄ(ﾋﾗ+ﾊﾞﾈ 8X20	1							
42	1	26014-080202	ﾎﾞﾙﾄ(ﾋﾗ+ﾊﾞﾈ 8X20	3							
43	1	26014-080202	ﾎﾞﾙﾄ(ﾋﾗ+ﾊﾞﾈ 8X20	3							
44	1	26014-080252	ﾎﾞﾙﾄ(ﾋﾗ+ﾊﾞﾈ 8X25	4							
45	1	26014-080252	ﾎﾞﾙﾄ(ﾋﾗ+ﾊﾞﾈ 8X25	4							
46	1	26014-080252	ﾎﾞﾙﾄ(ﾋﾗ+ﾊﾞﾈ 8X25	2							
47	1	26116-080304	ﾎﾞﾙﾄ(8X30	1							
48	1	26717-080002	ﾅｯﾄ(M8	1							
49	1	26717-100002	ﾅｯﾄ(M10	2							
50	1	26737-140002	ﾅｯﾄ(ﾎｿ M14	2							
51	1	27260-620002	ﾎﾞｱﾌﾟﾗｸﾞ(ｷﾖｳ 62	2							

N:旧 ⇄ 新， Q:旧 ⇄ 新， R:旧 ⇄ 新， S:旧 ⇄ 新， W:追加， Z:廃止， F:セット互換， K:個数変更

Copyright (C) 2016 YANMAR CO., LTD. All RightsReserved.

Fig.117. ポンプ入力ベルト

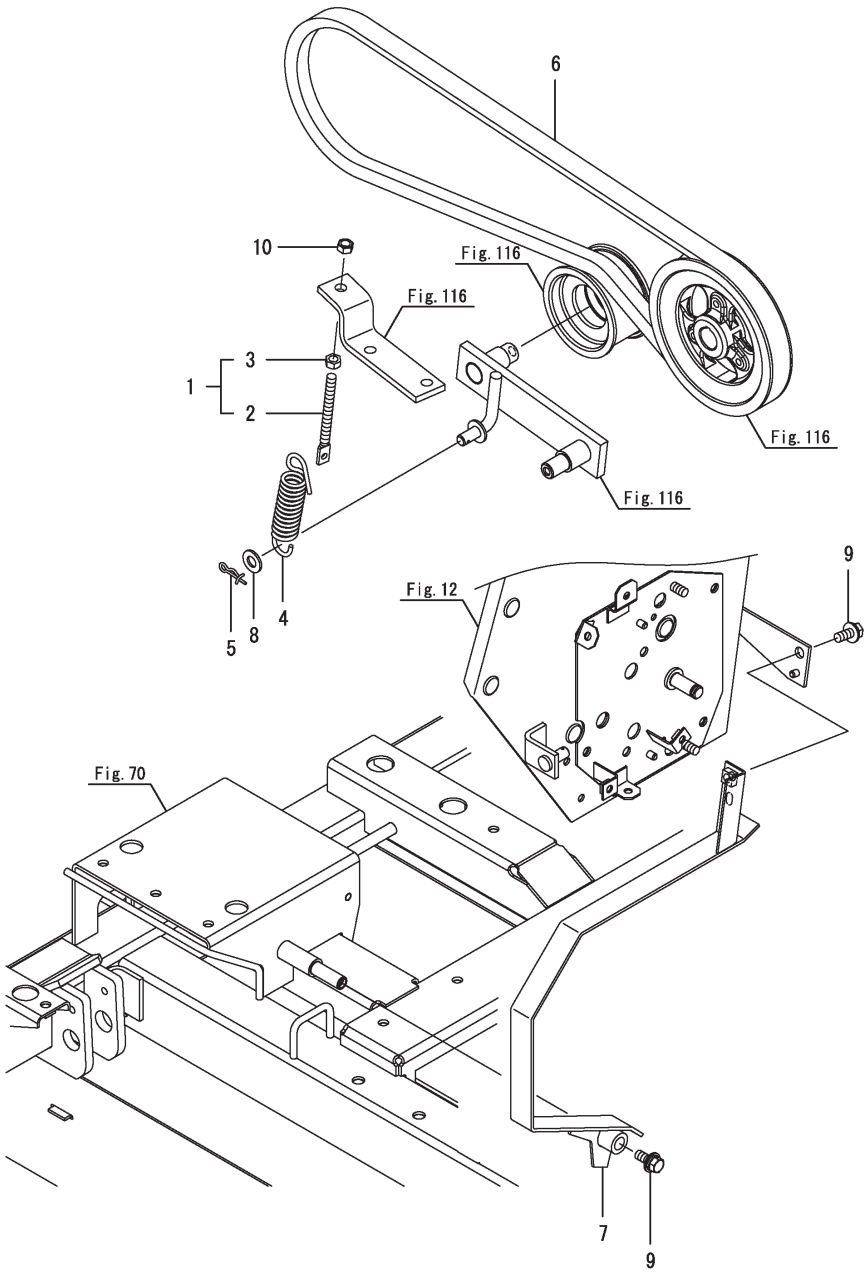

(A) =DS1C-610R, 100
(B) =
(C) =
(D) =
(E) =
(F) =

No.	ﾚﾍﾞﾙ	部品番号	部品名称	数量 (A)	(B)	(C)	(D)	(E)	(F)	I	R
1	1	1E9655-51340	ﾎﾞﾙﾄ(ﾃﾝｼｮﾝM8X92ﾅｯﾄﾂｷ	1							
2	2	1E6192-51340	ｽｸﾘｭ(ﾃﾝｼｮﾝ 8X92	1							
3	2	26717-080002	ﾅｯﾄ(M8	1							
4	1	1E6741-63660	ｽﾌﾟﾘﾝｸﾞ(20X86.5	1							
5	1	1C6360-65700	ｽﾅｯﾌﾟﾋﾟﾝ(ﾇｹﾄﾞﾒ 10	1							
6	1	1E6C30-91090	Vﾍﾞﾙﾄ(LC-54AG-COG4	1							
7	1	1E6A80-91351	Gﾍﾞﾙﾄｵｻｴ	1							
8	1	22137-100000	ｻﾞｶﾞﾈ(ﾐｶﾞｷ 10	1							
9	1	26014-080202	ﾎﾞﾙﾄ(ﾋﾗ+ﾊﾞﾈ 8X20	2							
10	1	26717-080002	ﾅｯﾄ(M8	1							

N:旧 ⇄ 新, Q:旧 ⇄ 新, R:旧 ⇄ 新, S:旧 ⇄ 新, W:追加, Z:廃止, F:セット互換, K:個数変更

Copyright (C) 2016 YANMAR CO., LTD. All RightsReserved.

Fig.118. ポンプテンション

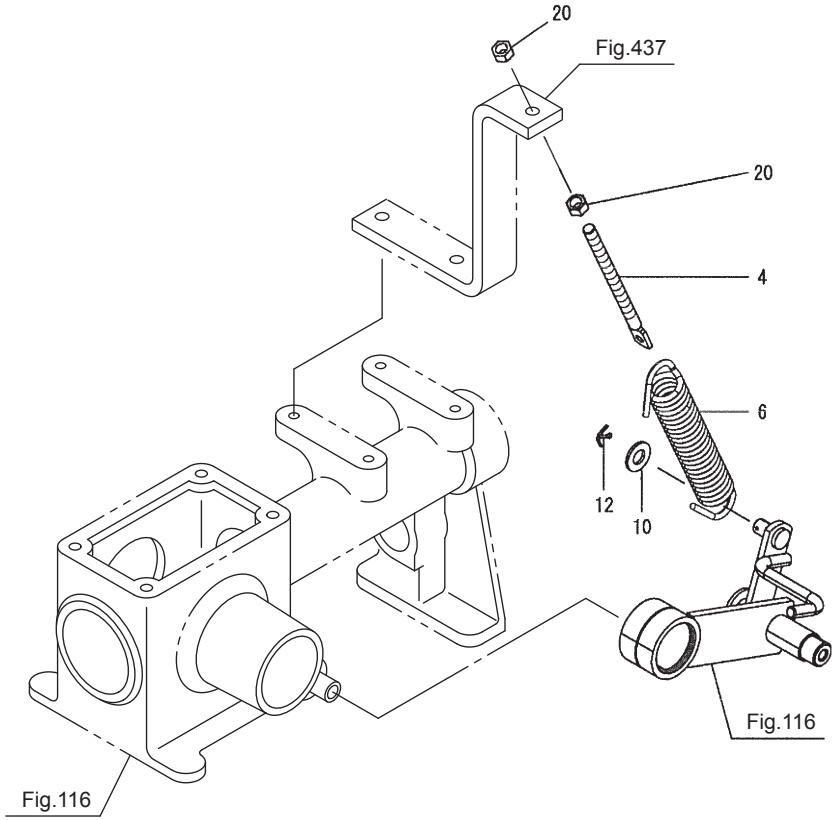

No.	レベル	部品番号	部品名称	数量	備考
4	1	1E6030-12840	ｽｸﾘｭ(ﾃﾝｼｮﾝ 8X122	1	
6	1	1E9000-91100	ｽﾌﾟﾘﾝｸﾞ(4.0X26X132	1	
10	1	22137-100000	ｻﾞｶﾞﾈ(ﾐｶﾞｷ 10	1	
12	1	22417-200200	ﾜﾘﾋﾟﾝ(2.0X20	1	
20	1	26717-080002	ﾅｯﾄ(M8	2	

Fig.119. 銘板（１）

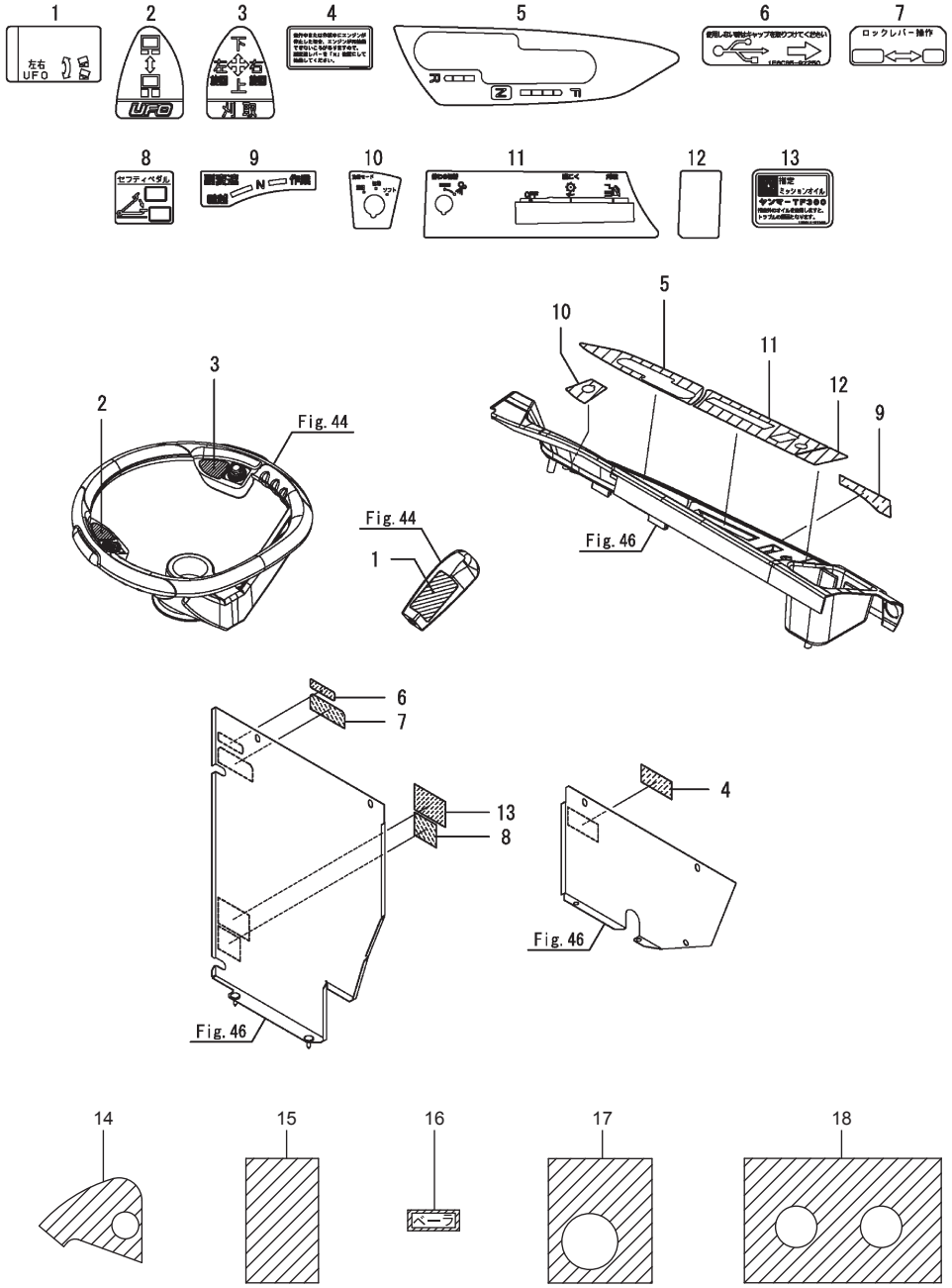

066-0068-113-00

(A)=DS1C-610R, 100　(D)=
(B)=　(E)=
(C)=　(F)=

No.	レベル	部品番号	部品名称	数量 (A)	(B)	(C)	(D)	(E)	(F)	I	R
1	1	1E6A80-97381	ﾒｲﾊﾞﾝ UFO(J	1							
2	1	1E6A80-97400	ﾏｰｸ(UFO ﾊﾝﾄﾞﾙ	1							
3	1	1E6A80-97410	ｶﾘﾄﾘｾﾝｶｲﾏｰｸ	1							
4	1	1E8560-97220	ﾗﾍﾞﾙ(ﾌｸﾍﾝｿｸｿｳｻ	1							
5	1	1E6C30-97240	ﾗﾍﾞﾙ(ｼｭﾍﾝｿｸ	1							
6	1	1E6C35-97250	ﾗﾍﾞﾙ(USB ﾏｰｸ	1							
7	1	1E8915-97280	ﾗﾍﾞﾙ(ﾁｭｳｼｬﾌﾞﾚｰｷ	1							
8	1	1E8450-97290	ﾗﾍﾞﾙ(ｾｰﾌﾃｨﾍﾟﾀﾞﾙ	1							
9	1	1E6A80-97311	ﾏｰｸ(ﾌｸﾍﾝｿｸ	1							
10	1	1E6A80-97321	ｾﾝｶｲﾏｰｸ	1							
11	1	1E6A80-97330	ﾊﾟﾈﾙﾒｲﾊﾞﾝ(J-DK	1							
12	1	1E6A80-97350	ｻｲﾄﾞﾊﾟﾈﾙ(ｳｼﾛﾒｲﾊﾞﾝ	1							
13	1	1E6311-97500	ﾗﾍﾞﾙ(ｵｲﾙｼｼﾞ TF300	1							
14	1	1590700000	ラベル；１	1							
15	1	1590710000	ラベル；２	1							
16	1	1590720000	ラベル；３	1							
17	1	1590730000	ラベル；４	1							
18	1	1590740000	ラベル；５	1							

N:旧→新、 Q:旧→新、 R:旧→新、 S:旧→新、 W:追加、 Z:廃止、 F:セット互換、 K:個数変更

Copyright (C) 2016 YANMAR CO., LTD. All RightsReserved.

Fig.120. 銘板（2）

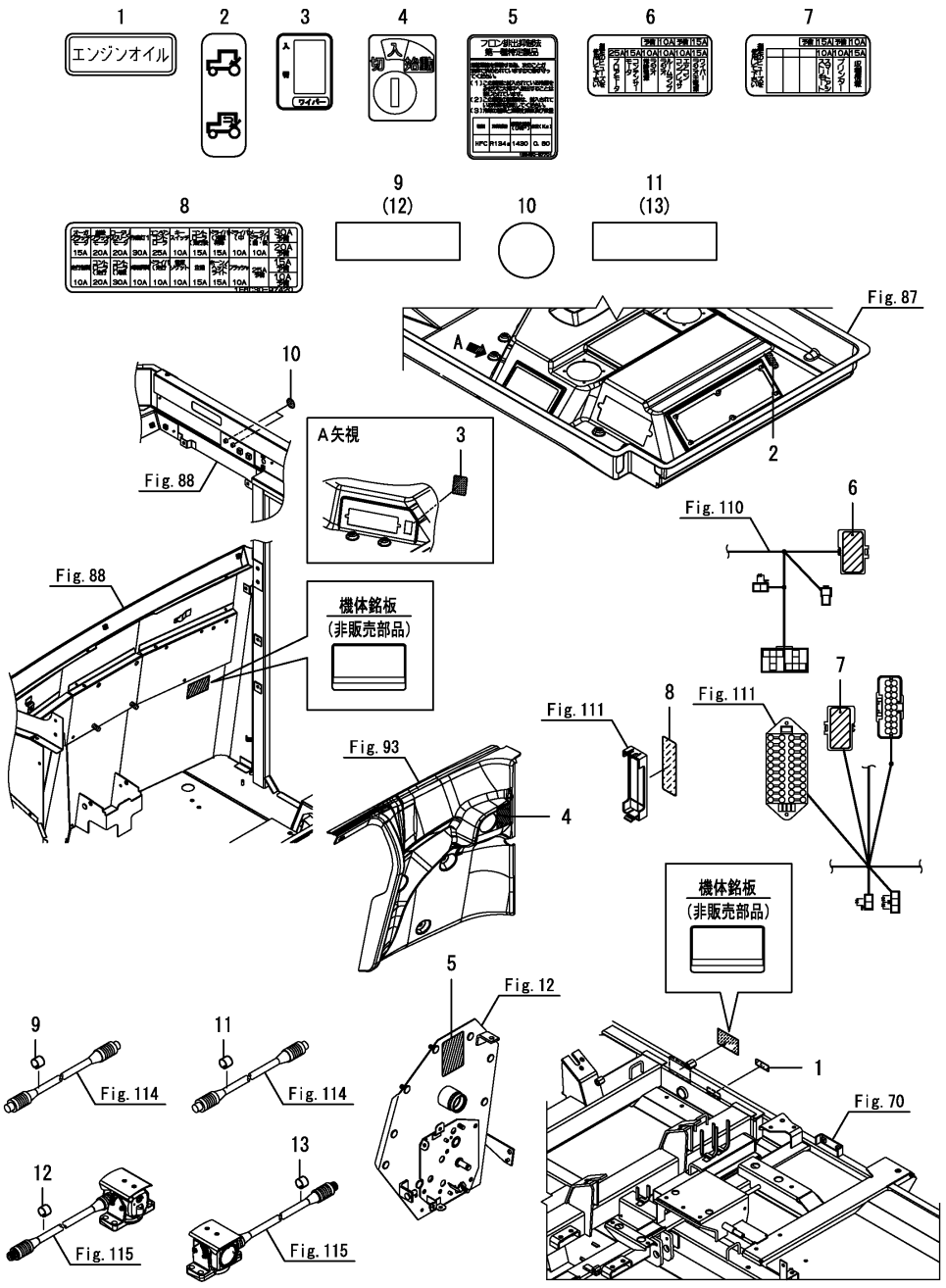

(A)=DS1C-610R,100 (D)=
(B)= (E)=
(C)= (F)=

No.	ﾚﾍﾞﾙ	部品番号	部品名称	数量 (A)	(B)	(C)	(D)	(E)	(F)	I	R
1	1	1E8460-97510	ﾗﾍﾞﾙ(ｴﾝｼﾞﾝｵｲﾙ	1							
2	1	1A7030-65790	ﾒｲﾊﾞﾝ(ｶﾞｲｷ	1							
3	1	1E8545-79680	ﾗﾍﾞﾙ(ﾜｲﾊﾟｰｽｲｯﾁﾏｰｸ	1							
4	1	1E6A80-97360	ｷｰｽｲｯﾁﾏｰｸ	1							
5	1	1E8450-97701	ﾗﾍﾞﾙ(ﾌﾛﾝｶｲｼｭｳ 0.80	1							
6	1	1E6C35-97231	ﾗﾍﾞﾙ(ﾋｭｰｽﾞ ｷﾔﾋﾞﾝ	1							
7	1	1E6C30-97231	ﾗﾍﾞﾙ(ﾋｭｰｽﾞ S2	1							
8	1	1E6C30-97420	ﾗﾍﾞﾙ(ﾋｭｰｽﾞ S1	1							
9	1	1C6710-95990	ﾗﾍﾞﾙ(ｼﾛ 17X22	1							
10	1	1E8915-97350	ﾗﾍﾞﾙ(ｱﾅｶｸｼ	2							
11	1	1E8785-97551	ﾗﾍﾞﾙ(ｲｴﾛｰ 15X50	1							
12	1	1C6710-95990	ﾗﾍﾞﾙ(ｼﾛ 17X22	1							
13	1	1E8785-97551	ﾗﾍﾞﾙ(ｲｴﾛｰ 15X50	1							

N:旧 ⇄ 新， Q:旧 ⇄ 新， R:旧 ⇄ 新， S:旧 ⇄ 新， W:追加， Z:廃止， F:セット互換， K:個数変更

Copyright (C) 2016 YANMAR CO., LTD. All RightsReserved.

Fig.121. 銘板(安全)

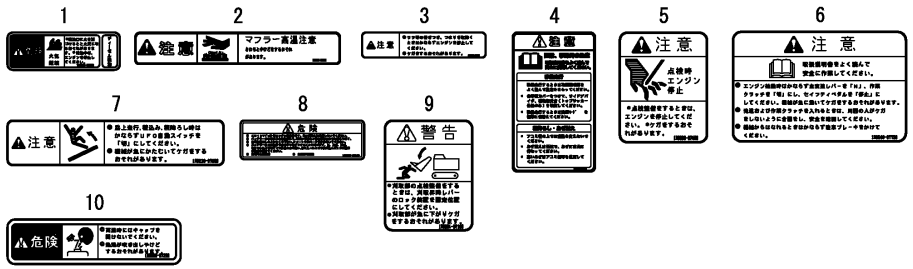

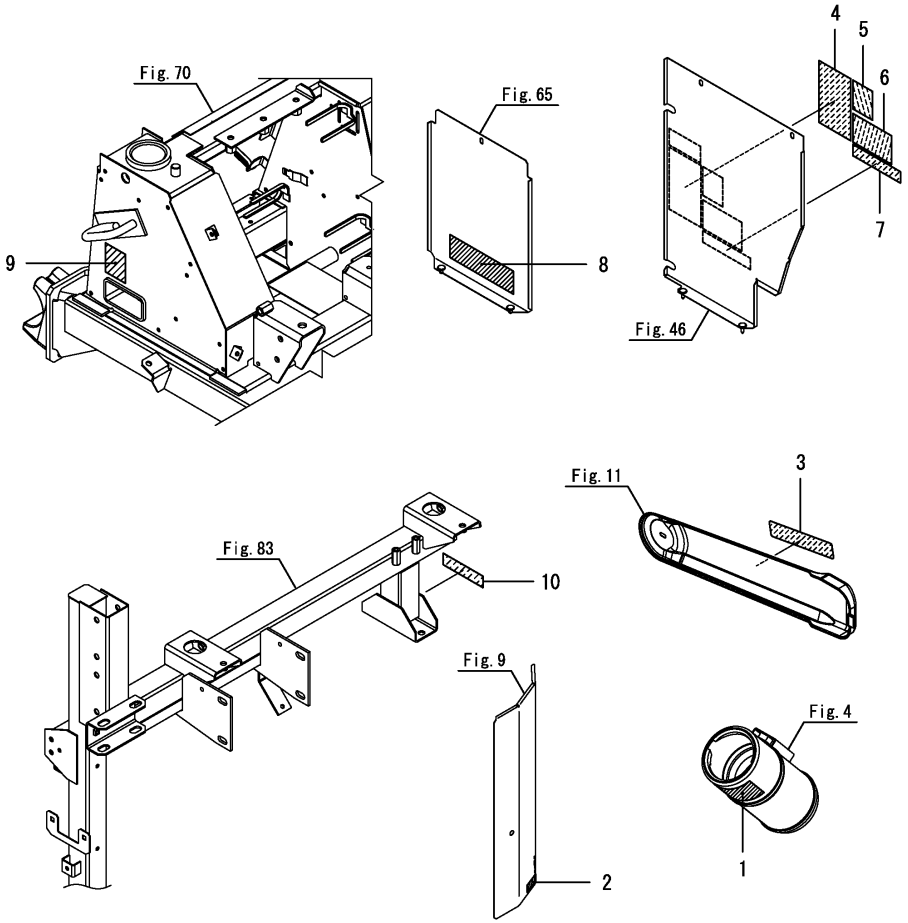

(A)=DS1C-610R,100 (D)=
(B)= (E)=
(C)= (F)=

No.	ﾚﾍﾞﾙ	部品番号	部品名称	数量 (A)	(B)	(C)	(D)	(E)	(F)	I	R
1	1	1E8230-97030	ﾗﾍﾞﾙ(ｶｷｹﾞﾝｷﾝ B	1							
2	1	1E5120-86720	ﾗﾍﾞﾙ(ﾏﾌﾗﾁｭｳｲ	1							
3	1	1E8450-97450	ﾗﾍﾞﾙ(ﾃﾝｹﾝﾁｭｳｲ	1							
4	1	1E6A80-97250	ﾁｭｳｲ(ｳﾝﾊﾟﾝ.ｲﾄﾞｳ	1							
5	1	1E8500-97460	ﾗﾍﾞﾙ(ｴﾝｼﾞﾝﾃｲｼﾁｭｳｲ	1							
6	1	1E8540-97720	ﾗﾍﾞﾙ(ﾄﾘｱﾂｶｲﾁｭｳｲ S	1							
7	1	1E8230-97800	ﾗﾍﾞﾙ(UFOﾁｭｳｲ	1							
8	1	1E9265-97480	ﾗﾍﾞﾙ(ﾊﾞｯﾃﾘｷｹﾝ	1							
9	1	1E6684-97100	ﾗﾍﾞﾙ(ｶﾘﾄﾘﾃﾝｹﾝｹｲｺｸ	1							
10	1	1E8500-97220	ﾗﾍﾞﾙ(ﾗｼﾞｴｰﾀｷｹﾝ	1							

N:旧 ←○ ×→ 新， Q:旧 ←× ○→ 新， R:旧 ←○ ○→ 新， S:旧 ←× ×→ 新， W:追加， Z:廃止， F:セット互換， K:個数変更

Copyright (C) 2016 YANMAR CO., LTD. All RightsReserved.

Fig.401. リフトフレーム

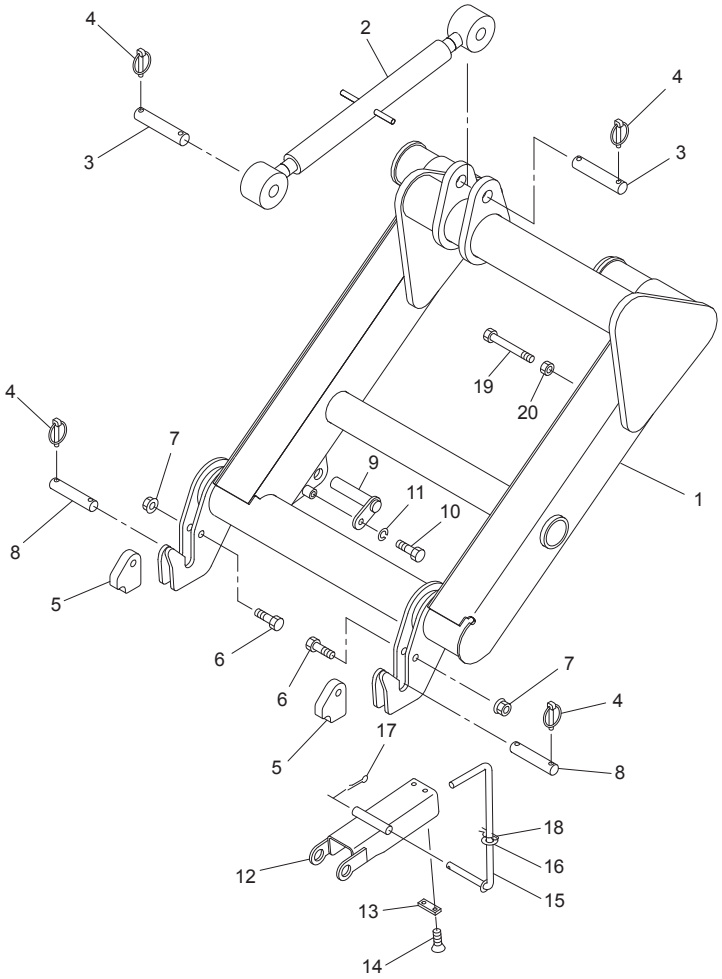

No.	レベル	部品番号	部品名称	数量	備考
1		1571321004	リフトフレームＣＰ	1	
2		1571450000	トップリンクアセンブリ	1	
3		154440000M	ピン；Ｃ２５×１２５	2	
4		000739000M	リンチピン；９	8	
5		154441000M	プレート	2	
6		BZ12060	ボルト　８．８　Ｍ１２×６０	2	
7		NNF12	フランジナイロンナット　Ｍ１２	2	
8		154442000M	ピン；Ｃ２２×１１０	2	
9		157728000M	ピンＣＰ；Ｆ２２×１０３	1	
10		BSZ10020	コガタボルト　７　Ｍ１０×２０	1	
11		WSA10	バネザガネ　３ゴウ　Ｍ１０	1	
12		1577230004	シリンダブラケットＣＰ	1	
13		1577290000	プレート	1	
14		CM06012	＋サラコネジ　Ｍ６×１２	2	
15		157727000M	ロッドＣＰ	1	
16		WRA12	ヒラザガネ　Ｍ１２	1	
17		PC032020	ワリピン　３．２×２０	1	
18		000086200M	ベータピン；１２×２	1	
19		BSZ08090	コガタボルト　７　Ｍ８×９０	1	
20		NSZ08	コガタナット　８　２シュ　Ｍ８	1	

Fig.402. 駆動;ハーベスタ

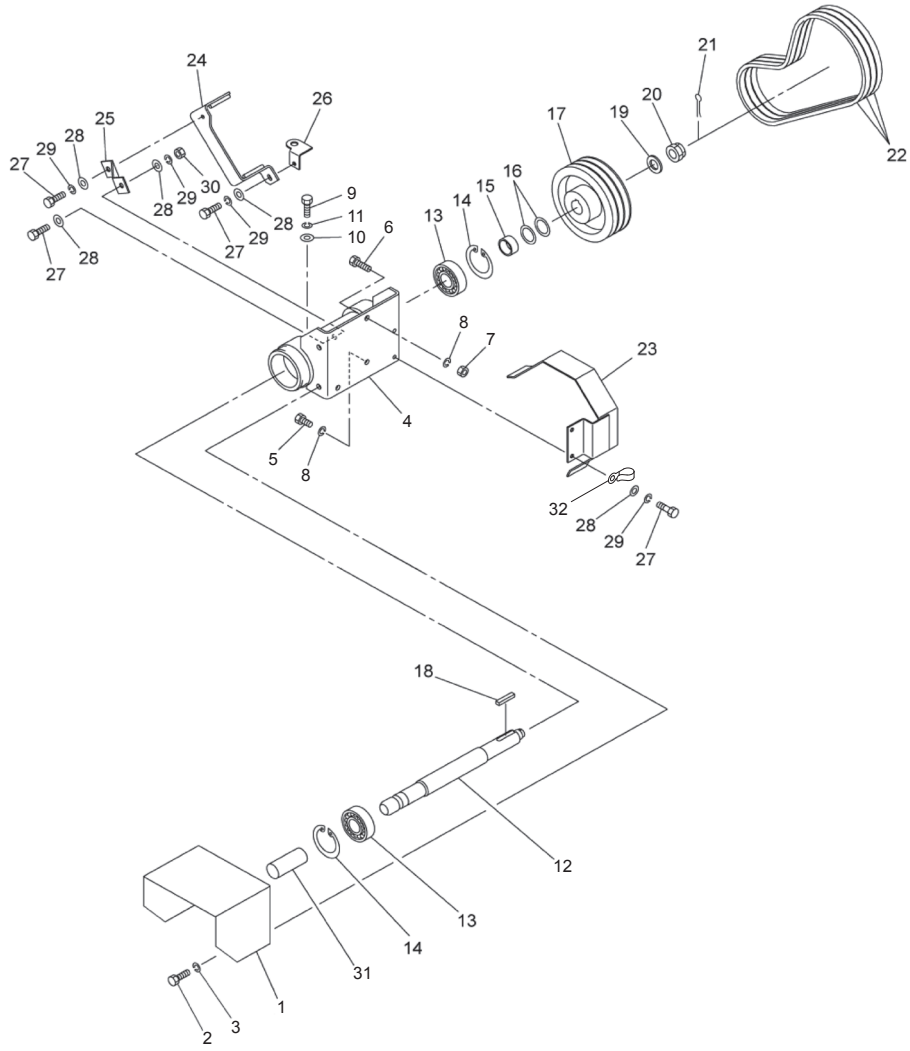

No.	レベル	部品番号	部品名称	数量	備考
1		1544841004	カバー；ジョイント	1	
2		BSZ08016	コガタボルト　７　Ｍ８×１６	3	
3		WSA08	バネザガネ　３ゴウ　Ｍ８	3	
4		1544850004	ジクウケＣＰ；ＰＴＯ	1	
5		BZ12025	ボルト　８．８　Ｍ１２×２５	2	
6		BZ12055	ボルト　８．８　Ｍ１２×５５	1	
7		NZ12	ナット　８　２シュ　Ｍ１２	1	
8		WSA12	バネザガネ　３ゴウ　Ｍ１２	3	
9		BSZ10025	コガタボルト　７　Ｍ１０×２５	1	
10		044098500M	ワッシャ；１０	1	
11		WSA10	バネザガネ　３ゴウ　Ｍ１０	1	
12		1544860000	シャフト；ＰＴＯ	1	
13		J6307LLU	ボールベアリング　６３０７ＬＬＵ	2	
14		DHC080	Ｃガタトメワ　アナ　８０	2	
15		074148000M	カラー	1	
16		065487000M	シム；３５×１．２	2	
17		1544870004	プーリ；２２４－Ｂ－３Ｎ	1	
18		KFD10080500	ヘイコウキー　リョウヒラ　１０×８×５０	1	
19		WRA24	ヒラザガネ　Ｍ２４	1	
20		NC2L24200	キャッスルナット　２シュヒク　Ｍ２４×２．００	1	
21		PC050036	ワリピン　５×３６	1	
22		VAGXLB048	Ｖベルト　ＬＢ－４８　スーパーＡＧ－Ｘ	3	
23		1544880004	ベルトガイドＣＰ；２	1	
24		1544891004	ベルトガイドＣＰ；１	1	
25		154490000M	ステー	1	
26		154491100M	アングルＣＰ	1	
27		BSZ08025	コガタボルト　７　Ｍ８×２５	5	
28		044097200M	ワッシャ；８	6	
29		WSA08	バネザガネ　３ゴウ　Ｍ８	5	
30		NSZ08	コガタナット　８　２シュ　Ｍ８	1	
31		0000963000	ＰＩＣキャップ；３５	1	
32		EH1382467591	コードクランプ（８．５－８５）	1	

Fig.403. 駆動;ハーベスタクラッチ

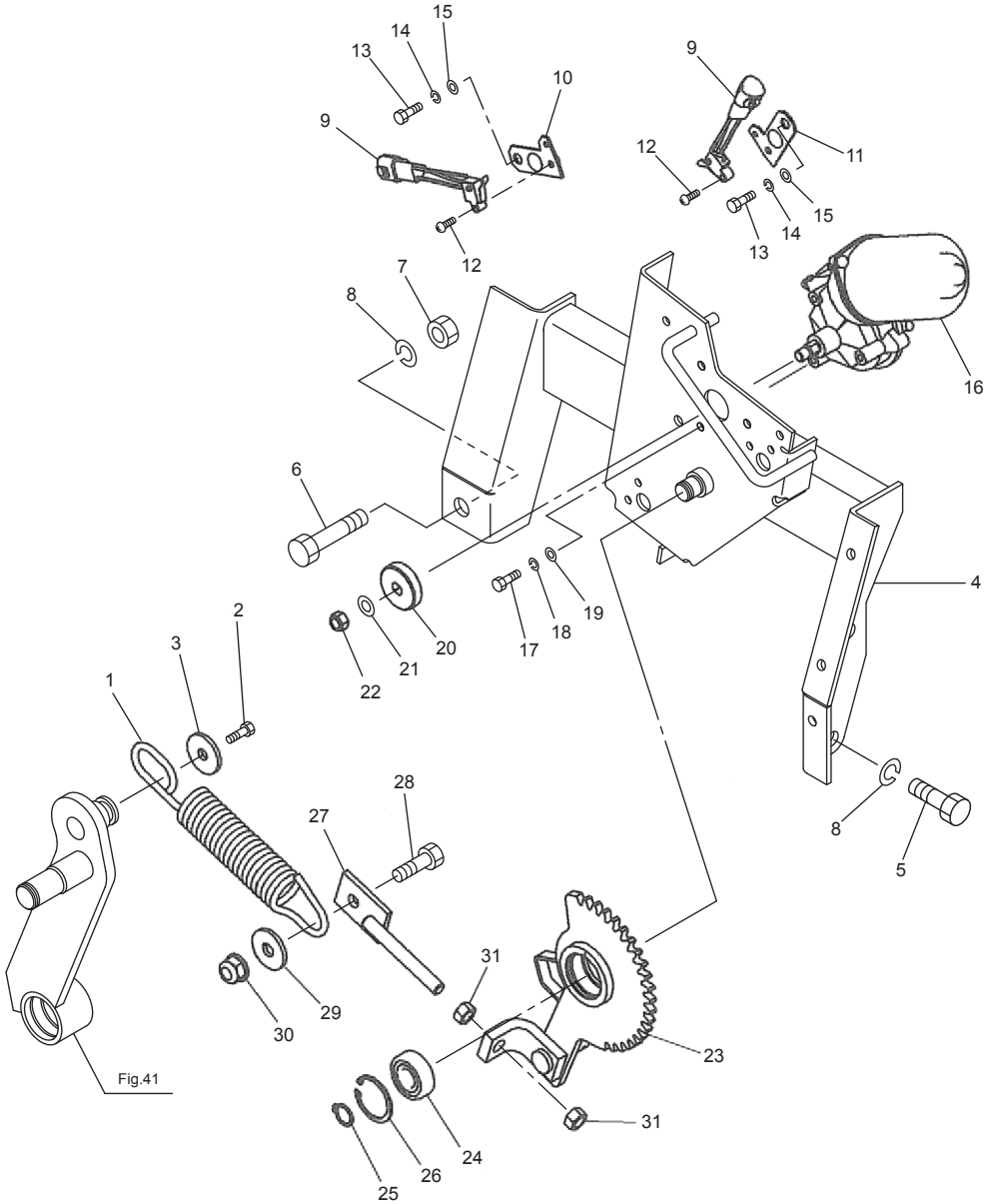

No.	レベル	部品番号	部品名称	数量	備考
1		1590830000	バネ２７×２００	1	
2		BZ06016	ボルト　８．８　Ｍ６×１６	1	
3		123058000M	ワッシャ；８．５×３．２	1	
4		1547191004	ベースＣＰ；モータ	1	
5		BZ12025	ボルト　８．８　Ｍ１２×２５	2	
6		BZ12060	ボルト　８．８　Ｍ１２×６０	1	
7		NZ12	ナット　８　２シュ　Ｍ１２	1	
8		WSA12	バネザガネ　３ゴウ　Ｍ１２	3	
9		1590770000	スイッチ（マイクローＯ	2	
10		1590780000	スイッチトリツケザＡ	1	
11		1590790000	スイッチトリツケザＢ	1	
12		CP04016	＋ナベコネジ　Ｍ４×１６	2	
13		BZ06016	ボルト　８．８　Ｍ６×１６	2	
14		WS06	バネザガネ　２ゴウ　Ｍ６	2	
15		WRA06	ヒラザガネ　Ｍ６	2	
16		1590800000	モータ（ＤＣモータ	1	
17		BZ06016	ボルト　８．８　Ｍ６×１６	3	
18		WS06	バネザガネ　２ゴウ　Ｍ６	3	
19		WRA06	ヒラザガネ　Ｍ６	3	
20		1590810000	Ｄクラッチギヤ９	1	
21		WRA08	ヒラザガネ　Ｍ８	1	
22		NU08	Ｕナット　Ｍ８	1	
23		1590820000	Ｄクラッチレバー	1	
24		J6202LLU	ボールベアリング　６２０２ＬＬＵ	1	
25		DC015	Ｃガタトメワ　ジク　１５	1	
26		DHC035	Ｃガタトメワ　アナ　３５	1	
27		154785000M	ロッドＣＰ	1	
28		BSZ10030	コガタボルト　７　Ｍ１０×３０	1	
29		066580100M	ワッシャ；１０	1	
30		NNF10	フランジナイロンナット　Ｍ１０	1	
31		NSZ10	コガタナット　８　２シュ　Ｍ１０	2	

Fig.404. ホッパ

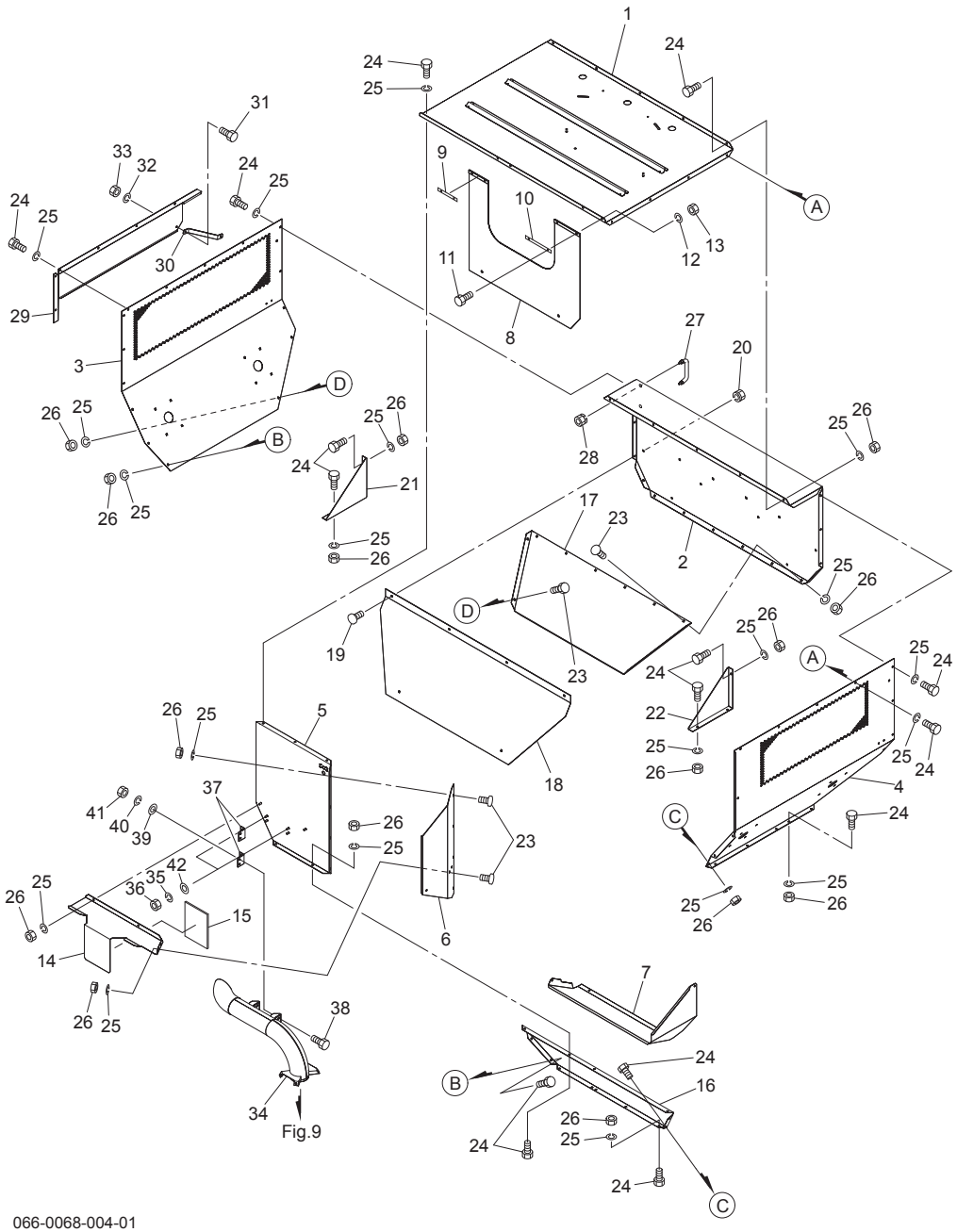

No.	レベル	部品番号	部品名称	数量	備考
1		158338000L	トップパネルＣＰ	1	
2		158471000L	リヤパネル	1	
3		154660100L	サイドパネルＣＰ；Ｌ	1	
4		154661200L	サイドパネルＣＰ；Ｒ	1	
5		158339000L	フロントパネルＣＰ	1	
6		158340000L	プレート；Ｒ	1	
7		158341000L	ウケプレートＣＰ	1	
8		1583440000	ビニルシート	1	
9		158345000M	バー	1	
10		158346000M	バー	1	
11		BSZ08020	コガタボルト　７　Ｍ８×２０	4	
12		WSA08	バネザガネ　３ゴウ　Ｍ８	4	
13		NSZ08	コガタナット　８　２シュ　Ｍ８	4	
14		158348000L	カバー；マフラー	1	
15		1584680000	ダンネツザイ；１００×１９０	2	
16		158349000L	フロントパネル；Ｕ	1	
17		154671000L	スロープ；Ｕ	1	
18		158350000L	スロープ；ＲＥ	1	
19		055032000M	カクネボルト　８．８　Ｍ８×１５	4	
20		NSP08	コガタスプリングナット　４　Ｍ８	4	
21		154672000L	ブラケット；Ｒ	1	
22		154673000L	ブラケット；Ｌ	1	
23		055032000M	カクネボルト　８．８　Ｍ８×１５	28	
24		BSZ08016	コガタボルト　７　Ｍ８×１６	44	
25		WSA08	バネザガネ　３ゴウ　Ｍ８	74	
26		NSZ08	コガタナット　８　２シュ　Ｍ８	60	
27		0333783000	グリップ	1	
28		NSP08	コガタスプリングナット　４　Ｍ８	2	
29		155557000L	ダクト	1	
30		155671000M	ステー	1	
31		BSZ08016	コガタボルト　７　Ｍ８×１６	1	
32		WSA08	バネザガネ　３ゴウ　Ｍ８	1	
33		NSZ08	コガタナット　８　２シュ　Ｍ８	1	
34		1580000000	マフラーＣＰ	1	
35		WSA08	バネザガネ　３ゴウ　Ｍ８	4	
36		NSZ08	コガタナット　８　２シュ　Ｍ８	4	
37		158276100M	アングル	2	
38		BSZ08020	コガタボルト　７　Ｍ８×２０	4	
39		044097200M	ワッシャ；８	4	
40		WSA08	バネザガネ　３ゴウ　Ｍ８	4	
41		NSZ08	コガタナット　８　２シュ　Ｍ８	4	
42		044097200M	ワッシャ；８	4	

Fig.405. コンベアフレーム

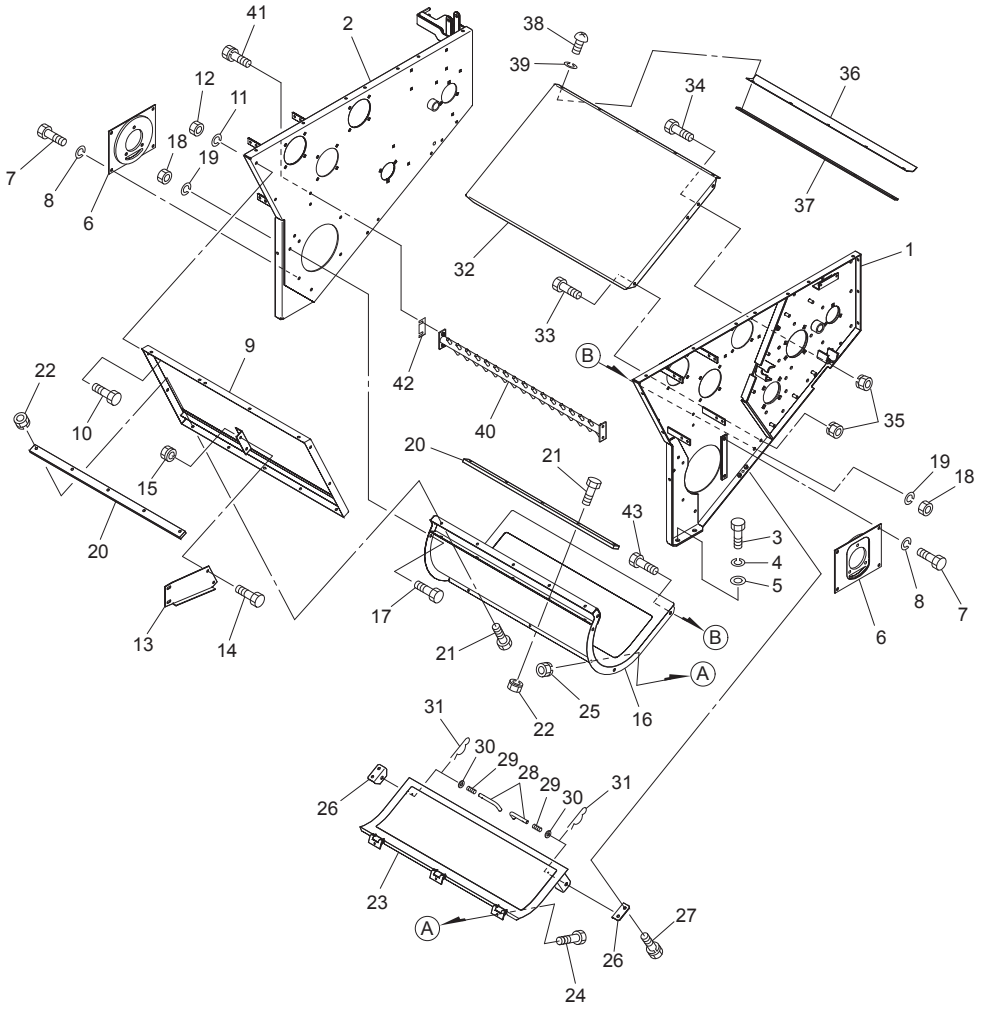

No.	レベル	部品番号	部品名称	数量	備考
1		1584110004	コンベアフレームＣＰ；Ｌ	1	
2		1584160004	コンベアフレームＣＰ；Ｒ	1	
3		BZ12030	ボルト　８．８　Ｍ１２×３０	4	
4		WSA12	バネザガネ　３ゴウ　Ｍ１２	4	
5		042783600M	ワッシャ；１２	4	
6		1545421004	フランジＣＰ	2	
7		BSZ10016	コガタボルト　７　Ｍ１０×１６	8	
8		WSA10	バネザガネ　３ゴウ　Ｍ１０	8	
9		1582770004	フロントパネルＣＰ	1	
10		BSZ08020	コガタボルト　７　Ｍ８×２０	4	
11		WSA08	バネザガネ　３ゴウ　Ｍ８	4	
12		NSZ08	コガタナット　８　２シュ　Ｍ８	4	
13		1582810004	ステー	1	
14		BSZ08020	コガタボルト　７　Ｍ８×２０	2	
15		NSP08	コガタスプリングナット　４　Ｍ８	2	
16		1590620004	ボトムプレートＣＰ；Ｆ	1	
17		BSZ10025	コガタボルト　７　Ｍ１０×２５	6	
18		NSZ10	コガタナット　８　２シュ　Ｍ１０	8	
19		WSA10	バネザガネ　３ゴウ　Ｍ１０	8	
20		1590650004	プレート；フロント	2	
21		BSZ08030	コガタボルト　７　Ｍ８×３０	10	
22		NSP08	コガタスプリングナット　４　Ｍ８	10	
23		1581220004	ボトムカバーＣＰ	1	
24		BZ06016	ボルト　８．８　Ｍ６×１６	3	
25		NP06	スプリングナット　Ｍ６	3	
26		158282000M	アングル	2	
27		BSPZ08020	コガタＳＷツキボルト　７　Ｍ８×２０	4	
28		066727100M	ピン	2	
29		067032100M	スプリング	2	
30		042783600M	ワッシャ；１２	2	
31		000085200M	ベータピン；８×１．６	2	
32		1555450004	ボトムプレートＣＰ	1	
33		BSZ08020	コガタボルト　７　Ｍ８×２０	3	
34		BSZ08025	コガタボルト　７　Ｍ８×２５	5	
35		NSP08	コガタスプリングナット　４　Ｍ８	8	
36		1545560000	プレート	1	
37		154557000M	バーナット	1	
38		CP08016	＋ナベコネジ　Ｍ８×１６	5	
39		WSA08	バネザガネ　３ゴウ　Ｍ８	5	
40		1581240004	フルイＣＰ	1	
41		BSPZ08020	コガタＳＷツキボルト　７　Ｍ８×２０	4	
42		147368000M	シム	6	
43		BSZ10020	コガタボルト　７　Ｍ１０×２０	2	

Fig.406. コンベア

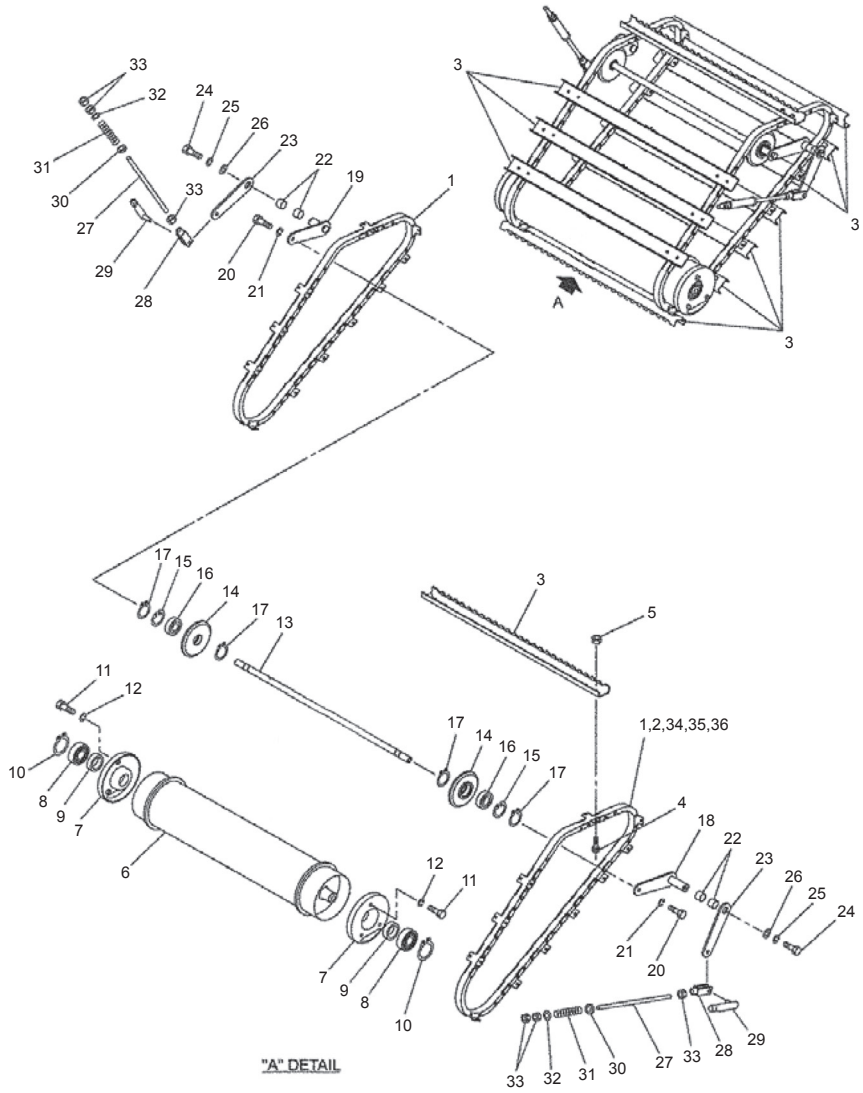

No.	レベル	部品番号	部品名称	数量	備考
1		1557151000	チェーンアッセンブリ	2	No.2付
2		1598120000	ツギテ；ＥＫＣ２０６０－０	2	No.34～36付
3		155716100M	コンベアバー	14	
4		BSZ08016	コガタボルト　７　Ｍ８×１６	56	
5		NU08	Ｕナット　Ｍ８	56	
6		1544222004	ドラムＣＰ	1	
7		156192000M	フランジＣＰ	2	
8		JCS207LLU	ユニットヨウベアリング　ＣＳ２０７ＬＬＵ	2	
9		154423000M	カラー；５６．３×７６．３×３．５	2	
10		DC035	Ｃガタトメワ　ジク　３５	2	
11		BSZ10025	コガタボルト　７　Ｍ１０×２５	6	
12		WSA10	バネザガネ　３ゴウ　Ｍ１０	6	
13		1554630000	シャフト	1	
14		1544250004	ローラ	2	
15		DHC047	Ｃガタトメワ　アナ　４７	2	
16		J6204LLU	ボールベアリング　６２０４ＬＬＵ	2	
17		DC020	Ｃガタトメワ　ジク　２０	4	
18		158284000M	アームＣＰ；Ｌ	1	
19		158287000M	アームＣＰ；Ｒ	1	
20		BZ12025	ボルト　８．８　Ｍ１２×２５	2	
21		WSA12	バネザガネ　３ゴウ　Ｍ１２	2	
22		KBB-2520B	カーボンドライベアリング　Ｂ　２５×２８×２０	4	
23		155468100M	プレート	2	
24		BSZ10025	コガタボルト　７　Ｍ１０×２５	2	
25		WSA10	バネザガネ　３ゴウ　Ｍ１０	2	
26		075290100M	ワッシャ；１０	2	
27		154429000M	ロッド；Ｍ１２×４００	2	
28		093754000M	フォークエンド；１２×４８	2	
29		093755000M	ピン；１２×４８	2	
30		099710000M	カラー	2	
31		125808000M	スプリング；Ａ４．５×２０×１５０	2	
32		042783600M	ワッシャ；１２	2	
33		NZ12	ナット　８　２シュ　Ｍ１２	6	
34		NC1H06100	キャッスルナット　１シュタカ　Ｍ６×１．００	4	
35		PC016010	ワリピン　１．６×１０	4	
36		ORP007	Ｏリング　Ｐ－７	8	

Fig.407. クランク

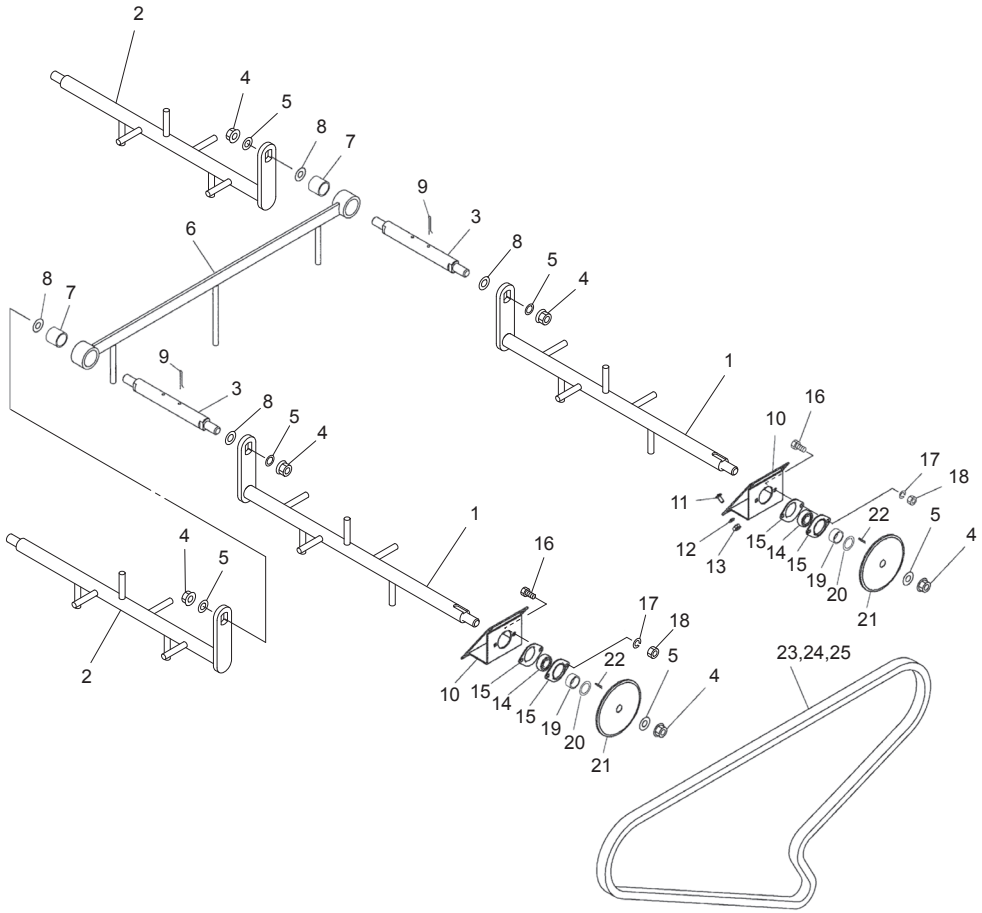

No.	レベル	部品番号	部品名称	数量	備考
1		1581280004	アジテータＣＰ；Ｌ	2	
2		1581330004	アジテータＣＰ；Ｒ	2	
3		1544100004	シャフト；ＣＥ	2	
4		NN16	ナイロンナット　Ｍ１６	8	
5		000761100M	ワッシャ；１６	8	
6		1544120004	ロッドＣＰ	1	
7		KBBT-2830B	カーボンドライＢ　ソリッドＳ　Ｂ　２８×３４×３０	2	
8		060807100M	ワッシャ	4	
9		PC050036	ワリピン　５×３６	4	
10		1544130004	ブラケットＣＰ	4	
11		055474000M	カクネボルト　８．８　Ｍ８×２０	16	
12		WSA08	バネザガネ　３ゴウ　Ｍ８	16	
13		NSZ08	コガタナット　８　２シュ　Ｍ８	16	
14		JCS205LLU	ユニットヨウベアリング　ＣＳ２０５ＬＬＵ	4	
15		JPFL205G	バイフランジ　ヒシ　ＰＦＬ２０５	8	
16		BSZ08020	コガタボルト　７　Ｍ８×２０	8	
17		WSA08	バネザガネ　３ゴウ　Ｍ８	8	
18		NSZ08	コガタナット　８　２シュ　Ｍ８	8	
19		060944100M	カラー；２５．５×１１	2	
20		044214301M	ワッシャ；２５．５×１．０	6	
21		1581450004	スプロケット；５０×３２Ｔ	2	
22		KFD08070250	ヘイコウキー　リョウヒラ　８×７×２５	2	
23		LA50133	ローラチェーン　５０×１３３Ｌ	1	No. 24, 25付
24		AA050	ツギテ　５０	1	
25		AD050	オフセットリンク　５０	1	

Fig.408. アジテータ

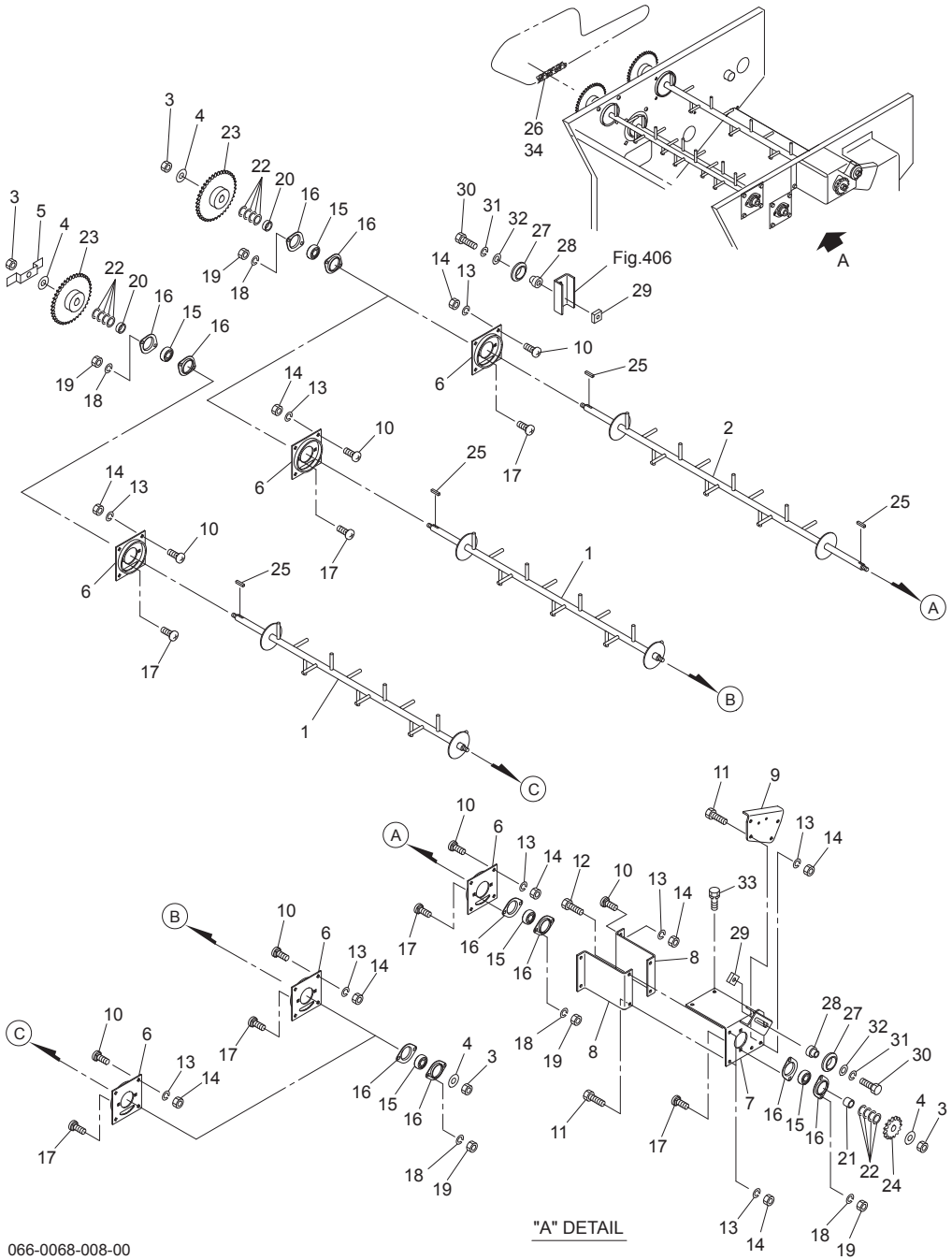

No.	レベル	部品番号	部品名称	数量	備考
1		1544990004	アジテータＣＰ；１	2	
2		1545000004	アジテータＣＰ；２	1	
3		NN16	ナイロンナット　Ｍ１６	6	
4		000761100M	ワッシャ；１６	6	
5		158289000M	チャンネル	1	
6		1545010004	プレートＣＰ	6	
7		1581410004	ブラケットＣＰ	1	
8		1545030004	アングル	2	
9		1545040004	アングル	1	
10		055474000M	カクネボルト　８．８　Ｍ８×２０	28	
11		BSZ08020	コガタボルト　７　Ｍ８×２０	7	
12		BSZ08025	コガタボルト　７　Ｍ８×２５	1	
13		WSA08	バネザガネ　３ゴウ　Ｍ８	36	
14		NSZ08	コガタナット　８　２シュ　Ｍ８	36	
15		JCS205LLU	ユニットヨウベアリング　ＣＳ２０５ＬＬＵ	7	
16		JPFL205G	バイフランジ　ヒシ　ＰＦＬ２０５	14	
17		055474000M	カクネボルト　８．８　Ｍ８×２０	14	
18		WSA08	バネザガネ　３ゴウ　Ｍ８	14	
19		NSZ08	コガタナット　８　２シュ　Ｍ８	14	
20		060944100M	カラー；２５．５×１１	3	
21		076044100M	カラー	1	
22		044214301M	ワッシャ；２５．５×１．０	15	
23		1581450004	スプロケット；５０×３２Ｔ	3	
24		132818000M	スプロケット；５０×１８Ｔ	1	
25		KFD08070250	ヘイコウキー　リョウヒラ　８×７×２５	4	
26		LA50134	ローラチェーン　５０×１３４Ｌ	1	No. 34付
27		081267000M	テンションローラＣＰ	2	
28		082660000M	カラー	2	
29		080925000M	ナット	2	
30		BZ12045	ボルト　８．８　Ｍ１２×４５	2	
31		WSA12	バネザガネ　３ゴウ　Ｍ１２	2	
32		042783600M	ワッシャ；１２	2	
33		BSPZ08020	コガタＳＷツキボルト　７　Ｍ８×２０	2	
34		AA050	ツギテ　５０	1	

Fig.409. 駆動; 1

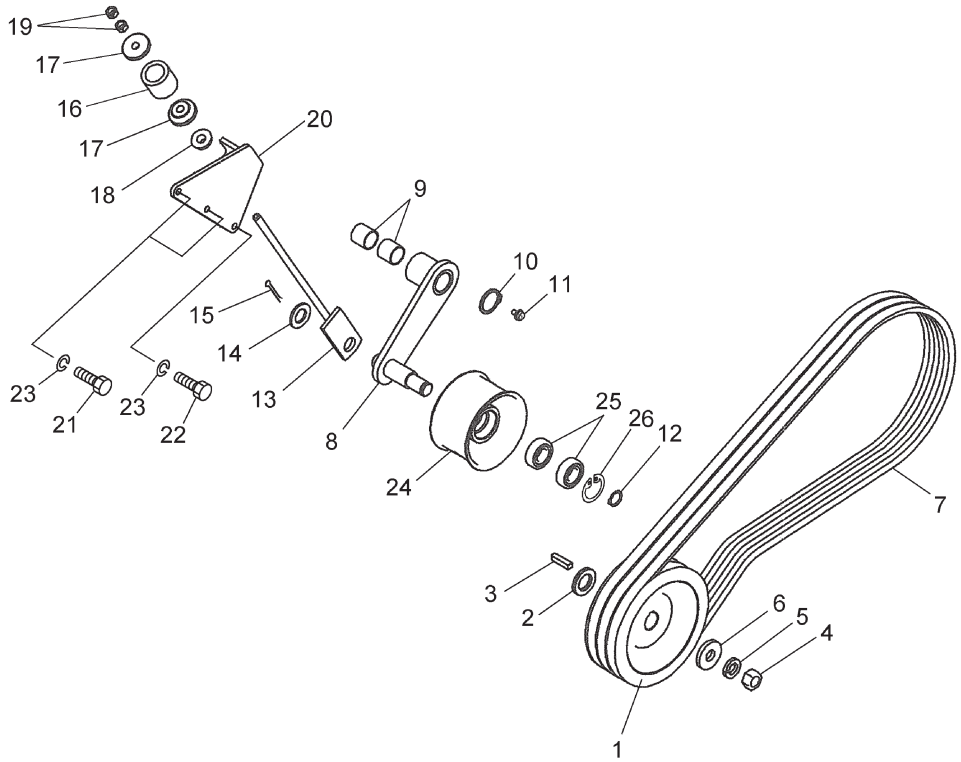

No.	レベル	部品番号	部品名称	数量	備考
1		1545340004	プーリ；１７０－Ｂ－３Ｎ	1	
2		044214301M	ワッシャ２５．５Ｘ１．０	2	
3		KFB08070350	ヘイコウキー　カタマル　８Ｘ７Ｘ３５	1	
4		NZ16150	ナット　８　２シュ　Ｍ１６Ｘ１．５０	1	
5		WSA16	バネザガネ　３ゴウ　Ｍ１６	1	
6		075320000M	ワッシャ；１７Ｘ６	1	
7		VAGXLB065	Ｖベルト　ＬＢ－６５　スーパーＡＧ－Ｘ	3	
8		154535100M	テンションアームＣＰ	1	
9		KBB-2525A	カーボンドライベアリング　Ａ　２５Ｘ２８Ｘ２５	2	
10		DC025	Ｃガタトメワ　ジク　２５	1	
11		ONAS1	グリースニップル　Ａ　ＰＴ１／８	1	
12		DC020	Ｃガタトメワ　ジク　２０	1	
13		154536000M	ロッドＣＰ	1	
14		WRA20	ヒラザガネ　Ｍ２０	1	
15		PC040032	ワリピン　４Ｘ３２	1	
16		085350000M	スプリング　メッキ	1	
17		085351000M	カラー	2	
18		025266000M	キュウメンザガネ	1	
19		NSZ10	コガタナット　８　２シュ　Ｍ１０	2	
20		154537000R	ブラケットＣＰ	1	
21		BSZ08035	コガタボルト　７　Ｍ８Ｘ３５	2	
22		BSZ08040	コガタボルト　７　Ｍ８Ｘ４０	1	
23		WSA08	バネザガネ　３ゴウ　Ｍ８	3	
24		1597770000	ローラ　１００	1	
25		J6304LLU	ボールベアリング　６３０４ＬＬＵ	2	
26		DHC52	Ｃガタトメワ　アナ　５２	1	

Fig.410. 駆動; 2

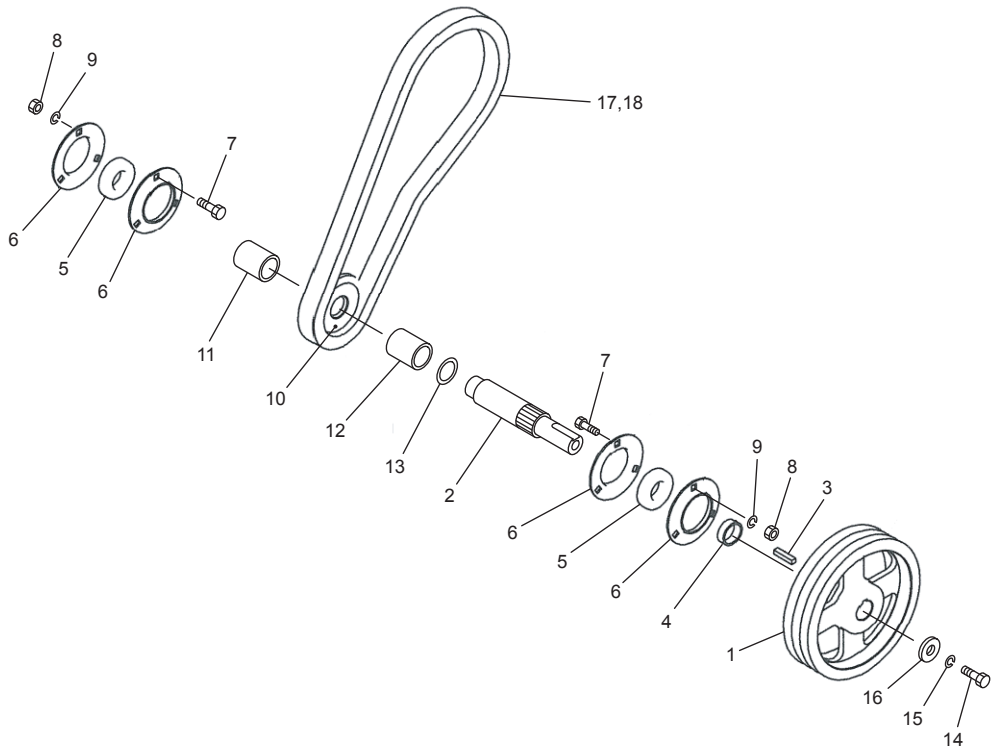

No.	レベル	部品番号	部品名称	数量	備考
1		1545770004	プーリ；２５０－Ｂ－３Ｎ	1	
2		1583260000	シャフト；カウンタ	1	
3		KFD10080430	ヘイコウキー　リョウヒラ　１０×８×４３	1	
4		076720200M	カラー	1	
5		JCS207LLU	ユニットヨウベアリング　ＣＳ２０７ＬＬＵ	2	
6		JPF207G	バイフランジ　マル　ＰＦ２０７	4	
7		BSZ10025	コガタボルト　７　Ｍ１０×２５	6	
8		NSZ10	コガタナット　８　２シュ　Ｍ１０	6	
9		WSA10	バネザガネ　３ゴウ　Ｍ１０	6	
10		1583270004	スプロケット；８０×１１Ｔ	1	
11		158328000M	カラー	1	
12		803256000M	カラー；４６×２１	1	
13		065487000M	シム；３５×１．２	4	
14		BZ16030	ボルト　８．８　Ｍ１６×３０	1	
15		WSA16	バネザガネ　３ゴウ　Ｍ１６	1	
16		075320000M	ワッシャ；１７×６	1	
17		LASH80056	ローラチェーン　Ｓ８０Ｈ×５６Ｌ	1	No.19付
18		AAS80H	ツギテ　Ｓ８０Ｈ	1	

Fig.411. 駆動; 3

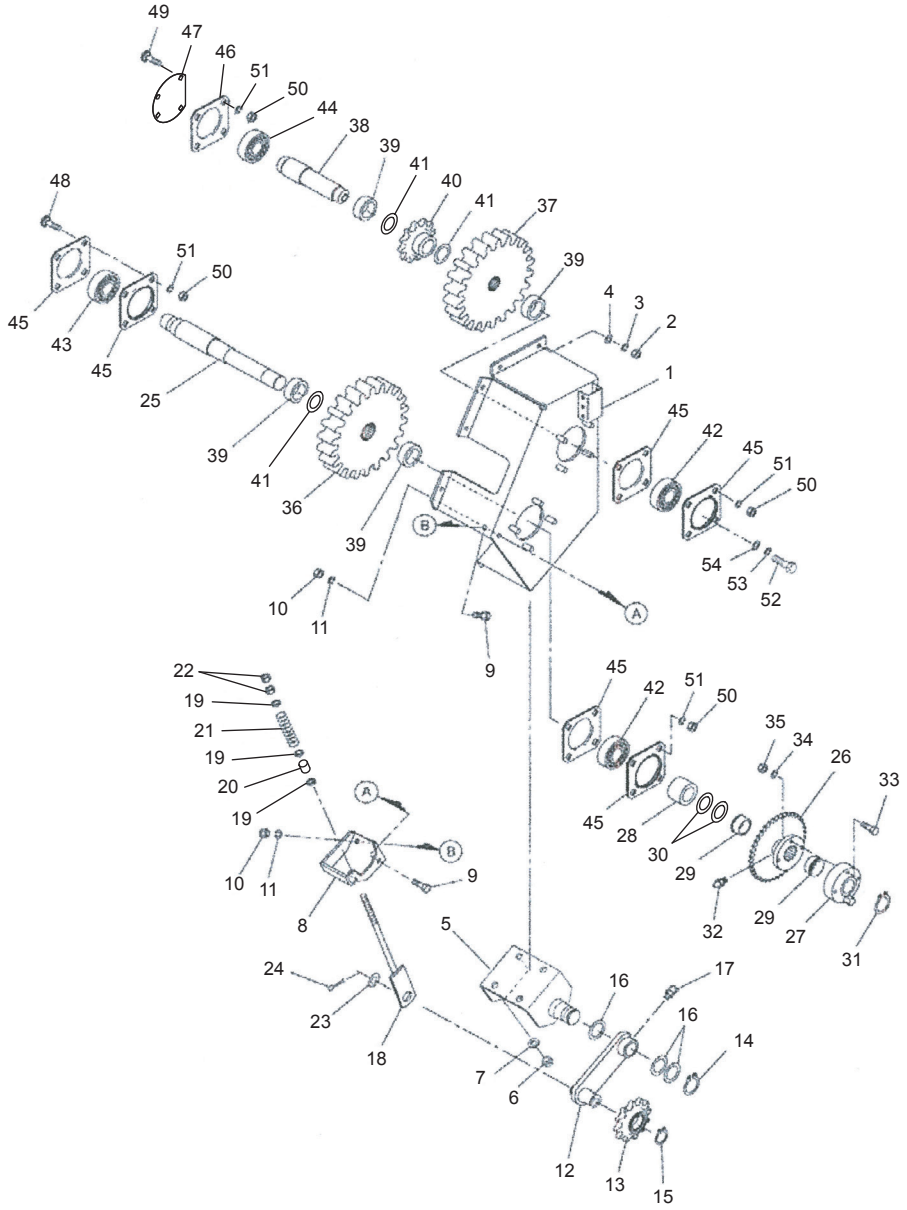

No.	レベル	部品番号	部品名称	数量	備考
1		1545802004	ブラケットＣＰ	1	
2		NSZ10	コガタナット　８　２シュ　Ｍ１０	8	
3		WSA10	バネザガネ　３ゴウ　Ｍ１０	8	
4		WRA10	ヒラザガネ　Ｍ１０	8	
5		1545820004	ブラケットＣＰ	1	
6		NZ12	ナット　８　２シュ　Ｍ１２	4	
7		WSA12	バネザガネ　３ゴウ　Ｍ１２	4	
8		1545850004	ブラケットＣＰ	1	
9		BSZ10025	コガタボルト　７　Ｍ１０×２５	2	
10		NSZ10	コガタナット　８　２シュ　Ｍ１０	2	
11		WSA10	バネザガネ　３ゴウ　Ｍ１０	2	
12		158146000M	テンションアームＣＰ；８０Ａ	1	
13		1018860004	スプロケットＣＰ；８０×１２Ｔ	1	
14		DC035	Ｃガタトメワ　ジク　３５	1	
15		DC030	Ｃガタトメワ　ジク　３０	1	
16		065487000M	シム；３５×１．２	3	
17		ONB6	グリースニップル　Ｂ　Ｍ６	1	
18		130450000M	ロッドＣＰ	1	
19		099710000M	カラー	3	
20		080832200M	カラー	1	
21		0473370006	スプリング；Ａ５×２６×８５	1	
22		NZ12	ナット　８　２シュ　Ｍ１２	2	
23		060807100M	ワッシャ	1	
24		PC050036	ワリピン　５×３６	1	
25		1545870000	シャフト	1	
26		1545880004	スプロケット；８０×３０Ｔ	1	
27		1554020004	シャーボルトホルダＣＰ	1	
28		154590100M	カラー；φ３５．５×３８	1	
29		1394290000	ブッシュ	2	
30		0988800000	シム；３５．５×０．６	2	
31		DC035	Ｃガタトメワ　ジク　３５	1	
32		ONA6	グリースニップル　Ａ　Ｍ６	1	
33		0469070000	シャーボルト；Ｍ８×３２（１１Ｔ）	4	
34		WSA08	バネザガネ　３ゴウ　Ｍ８	4	
35		NSZ08	コガタナット　８　２シュ　Ｍ８	4	
36		1581480004	ギヤ；２６Ｔ	1	
37		1581490004	ギヤ；４３Ｔ	1	
38		1584700000	シャフト	1	
39		154594000M	カラー；φ４０．５×２０	4	
40		1545950004	スプロケット；８０×１０Ｔ	1	
41		0573680000	シム	8	
42		JCS307DDU	ユニットヨウベアリング　ＣＳ３０７ＤＤＵ	2	
43		JCS208LLU	ユニットヨウベアリング　ＣＳ２０８ＬＬＵ	1	
44		JCS309LLU	ユニットヨウベアリング　ＣＳ３０９ＬＬＵ	1	
45		130209000M	バイフランジ；ＰＦ２０８	6	
46		1584090004	ハウジング；４５Ｌ	1	
47		1584100004	プレート	1	
48		058338100M	カクネボルト　８．８　Ｍ１２×３５	4	
49		000452000M	カクネボルト　８．８　Ｍ１２×３０	4	
50		NZ12	ナット　８　２シュ　Ｍ１２	16	
51		WSA12	バネザガネ　３ゴウ　Ｍ１２	16	

Fig.411. 駆動; 3

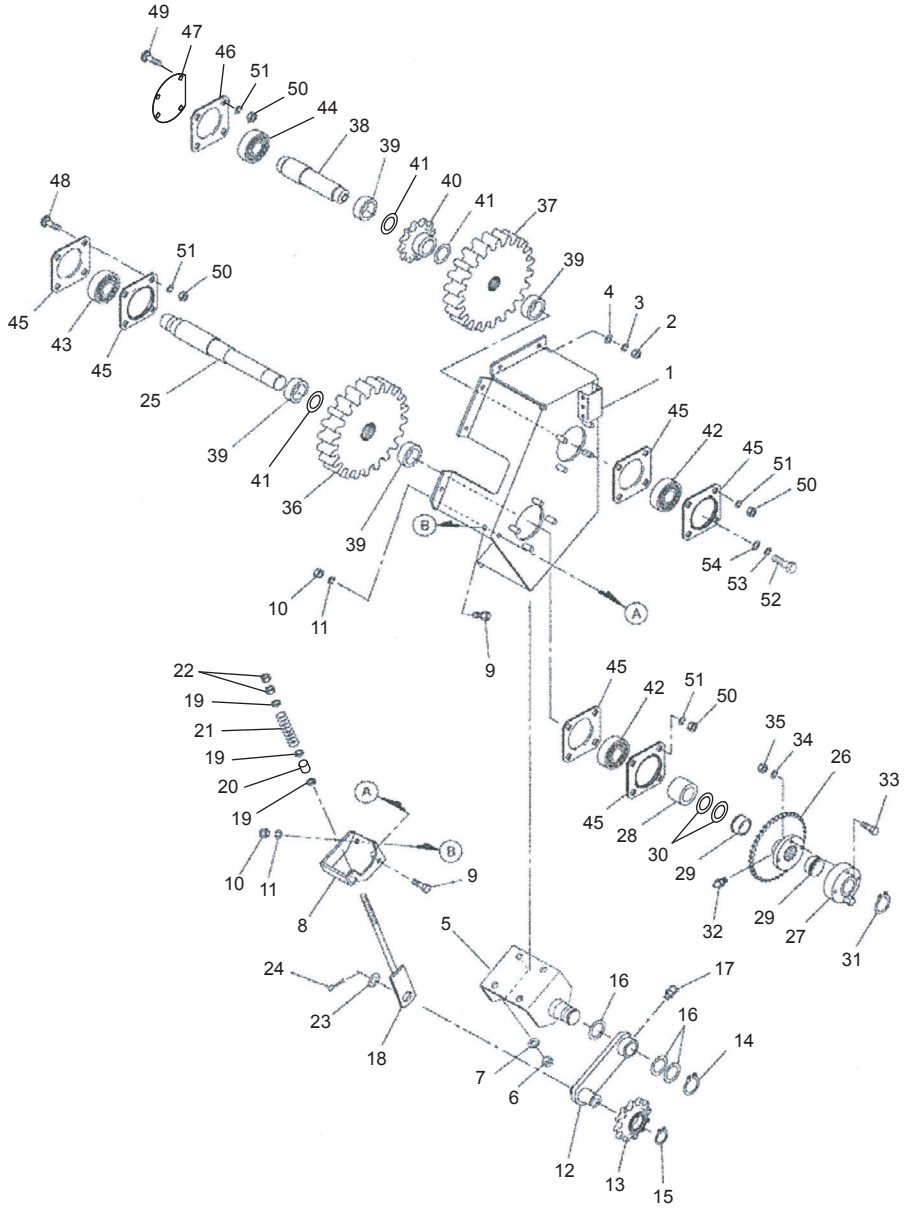

No.	レベル	部品番号	部品名称	数量	備考
52		BZ16030	ボルト　８．８　Ｍ１６×３０	1	
53		WSA16	バネザガネ　３ゴウ　Ｍ１６	1	
54		075320000M	ワッシャ；１７×６	1	

Fig.412. 駆動; 4

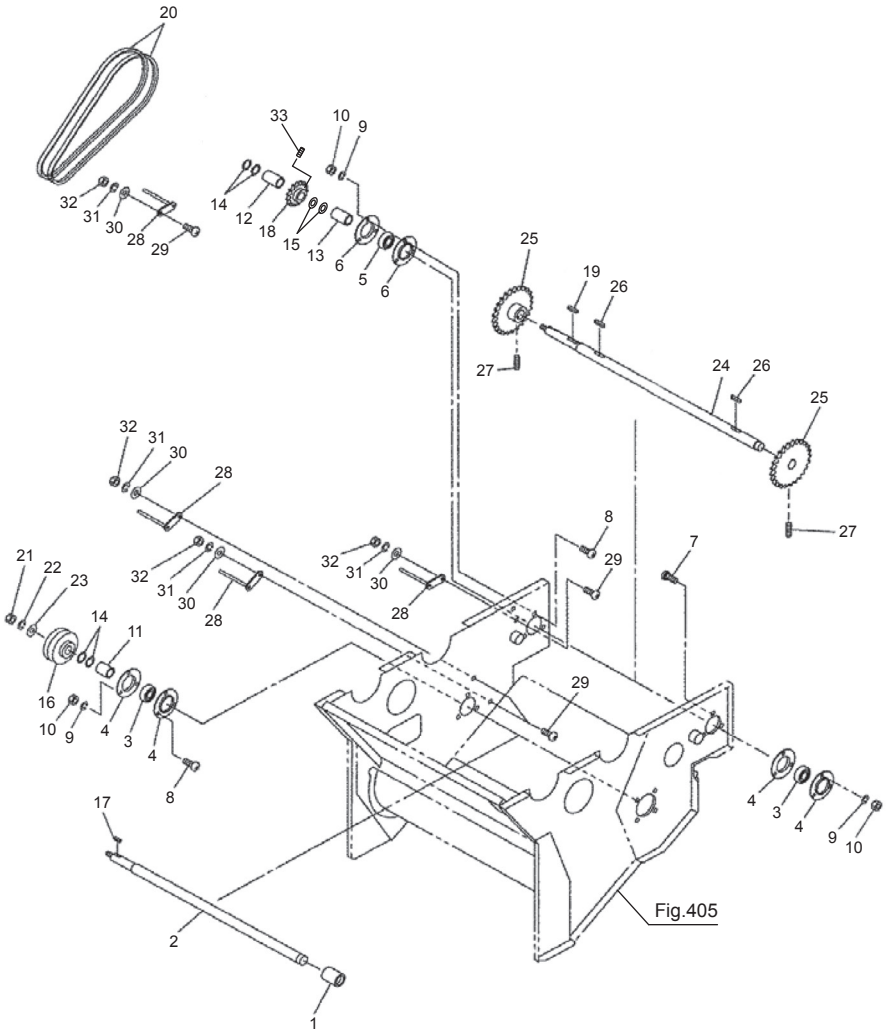

No.	レベル	部品番号	部品名称	数量	備考
1		1545960004	ジョイント	1	
2		1545970000	シャフト	1	
3		JCS206LLU	ユニットヨウベアリング　ＣＳ２０６ＬＬＵ	2	
4		JPF206G	バイフランジ　マル　ＰＦ２０６	4	
5		JCS207LLU	ユニットヨウベアリング　ＣＳ２０７ＬＬＵ	1	
6		JPF207G	バイフランジ　マル　ＰＦ２０７	2	
7		043067900M	カクネボルト　８．８　Ｍ１０×３０	3	
8		000451000M	カクネボルト　８．８　Ｍ１０×２５	6	
9		WSA10	バネザガネ　３ゴウ　Ｍ１０	9	
10		NSZ10	コガタナット　８　２シュ　Ｍ１０	9	
11		154598100M	カラーＣＰ	1	
12		158291000M	カラー；３５．７×４４	1	
13		076720200M	カラー	1	
14		073444000M	シム	4	
15		065487000M	シム；３５×１．２	4	
16		1555600004	プーリ；１２５－Ｃ－２	1	
17		KFD08070300	ヘイコウキー　リョウヒラ　８×７×３０	1	
18		1582920004	スプロケット；５０×１５Ｔ	1	
19		KFD10080200	ヘイコウキー　リョウヒラ　１０×８×２０	1	
20		VAGXLC056	Ｖベルト　ＬＣ－５６　スーパーＡＧ－Ｘ	2	
21		NZ16150	ナット　８　２シュ　Ｍ１６×１．５０	1	
22		WSA16	バネザガネ　３ゴウ　Ｍ１６	1	
23		075320000M	ワッシャ；１７×６	1	
24		1582930000	シャフト；コンベヤ	1	
25		1577820004	スプロケット；２０６０×２５Ｔ	2	
26		KFC10080450	ヘイコウキー　リヨウマル　１０×８×４５	2	
27		TRT08020	６トメネジ　１０．９　トガリ　Ｍ８×２０	2	
28		158150000M	ベルトストッパＣＰ	4	
29		055474000M	カクネボルト　８．８　Ｍ８×２０	4	
30		044097200M	ワッシャ；８	4	
31		WSA08	バネザガネ　３ゴウ　Ｍ８	4	
32		NSZ08	コガタナット　８　２シュ　Ｍ８	4	
33		TRT08016	６トメネジ　１０．９　トガリ　Ｍ８×１６	1	

Fig.413. 駆動;コンベアクラッチ

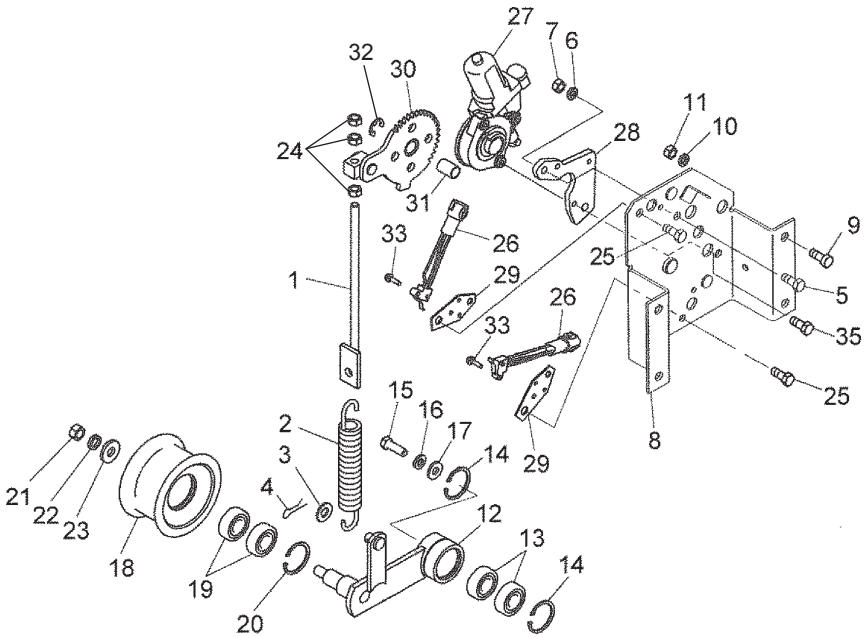

No.	レベル	部品番号	部品名称	数量	備考
1		154513000M	ロッドＣＰ	1	
2		079375100M	スプリング	1	
3		WRA10	ヒラザガネ　Ｍ１０	1	
4		PC032020	ワリピン　３．２Ｘ２０	1	
5		BSZ08020	コガタボルト　７　Ｍ８Ｘ２０	2	
6		WSA08	バネザガネ　３ゴウ　Ｍ８	4	
7		NSZ08	コガタナット　８　２シュ　Ｍ８	4	
8		1545142004	ブラケットＣＰ	1	
9		055474000M	カクネボルト　８．８　Ｍ８Ｘ２０	4	
10		WSA08	バネザガネ　３ゴウ　Ｍ８	4	
11		NSZ08	コガタナット　８　２シュ　Ｍ８	4	
12		1581521004	テンションアームＣＰ；コンベア	1	
13		J6202LLU	ボールベアリング　６２０２ＬＬＵ	2	
14		DHC035	Ｃガタトメワ　アナ　３５	2	
15		BSZ08016	コガタボルト　７　Ｍ８Ｘ１６	1	
16		WSA08	バネザガネ　３ゴウ　Ｍ８	1	
17		044097200M	ワッシャ；８	1	
18		1581540004	テンションプーリ；φ８０×７２	1	
19		J6203LLU	ボールベアリング　６２０３ＬＬＵ	2	
20		DHC040	Ｃガタトメワ　アナ　４０	1	
21		NSZ10	コガタナット　８　２シュ　Ｍ１０	1	
22		WSA10	バネザガネ　３ゴウ　Ｍ１０	1	
23		044098500M	ワッシャ；１０	1	
24		NSZ08	コガタナット　８　２シュ　Ｍ８	3	
25		BSZ08016	コガタボルト　７　Ｍ８Ｘ１６	2	
26		1C7102-07500	スイツチ（マイクローＯ	2	
27		1C7121-08501	ＤＣモータ３４（７Ｔ	1	
28		1E6A30-43700	モータザ（４９）	1	
29		1E6A80-91430	スイツチザ	2	
30		1E6A80-91450	クラツチアーム	1	
31		24550-012200	ブツシユ（ドライ	1	
32		DE010	Ｅガタトメワ　１０	1	
33		26023-040162	ナベコネジ	2	
34					
35		26476-050162	ボルト（タツピン	3	

Fig.414. 逆転装置

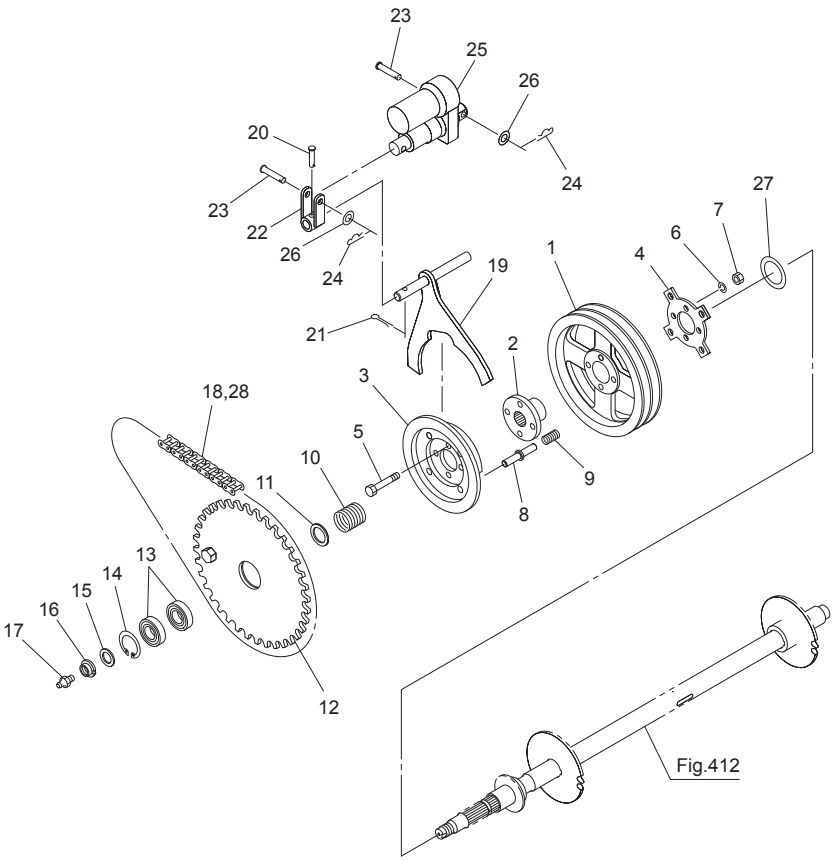

No.	レベル	部品番号	部品名称	数量	備考
1		1581550004	プーリ；２６５－Ｃ－２	1	
2		1581560000	ボス；プーリ	1	
3		1581570004	ボス；クラッチ	1	
4		1581580004	プレート	1	
5		BZ12080	ボルト　８．８　Ｍ１２×８０	4	
6		WSA12	バネザガネ　３ゴウ　Ｍ１２	4	
7		NZ12	ナット　８　２シュ　Ｍ１２	4	
8		1581590000	ピン	4	
9		158160000M	スプリング；Ａ１．６×１７×３５	4	
10		159424000M	スプリング；Ａ５．０×４２×４０	1	
11		158162000M	ワッシャ；３５．５×３．２	1	
12		1581630004	スプロケットＣＰ；６０×５４Ｔ	1	
13		J6206LLU	ボールベアリング　６２０６ＬＬＵ	2	
14		DHC062	Ｃガタトメワ　アナ　６２	1	
15		060807100M	ワッシャ	1	
16		082316200M	カシメロックナット；Ｍ２５×１．５	1	
17		ONA6	グリースニップル　Ａ　Ｍ６	1	
18		LA60076	ローラチェーン　６０×７６Ｌ	1	No.28付
19		1581660004	シフタＣＰ	1	
20		000056200M	ピン；Ｂ１０×４０	1	
21		PC032020	ワリピン　３．２×２０	1	
22		158170000M	シフトアームＣＰ	1	
23		000066200M	ピン；Ｂ１２×５５	2	
24		000085200M	ベータピン；８×１．６	2	
25		0814421000	デンドウシリンダ	1	
26		WRA12	ヒラザガネ　Ｍ１２	2	
27		0988800000	シム；３５．５×０．６	3	
28		AA060	ツギテ　６０	1	

Fig.415. サブフレーム

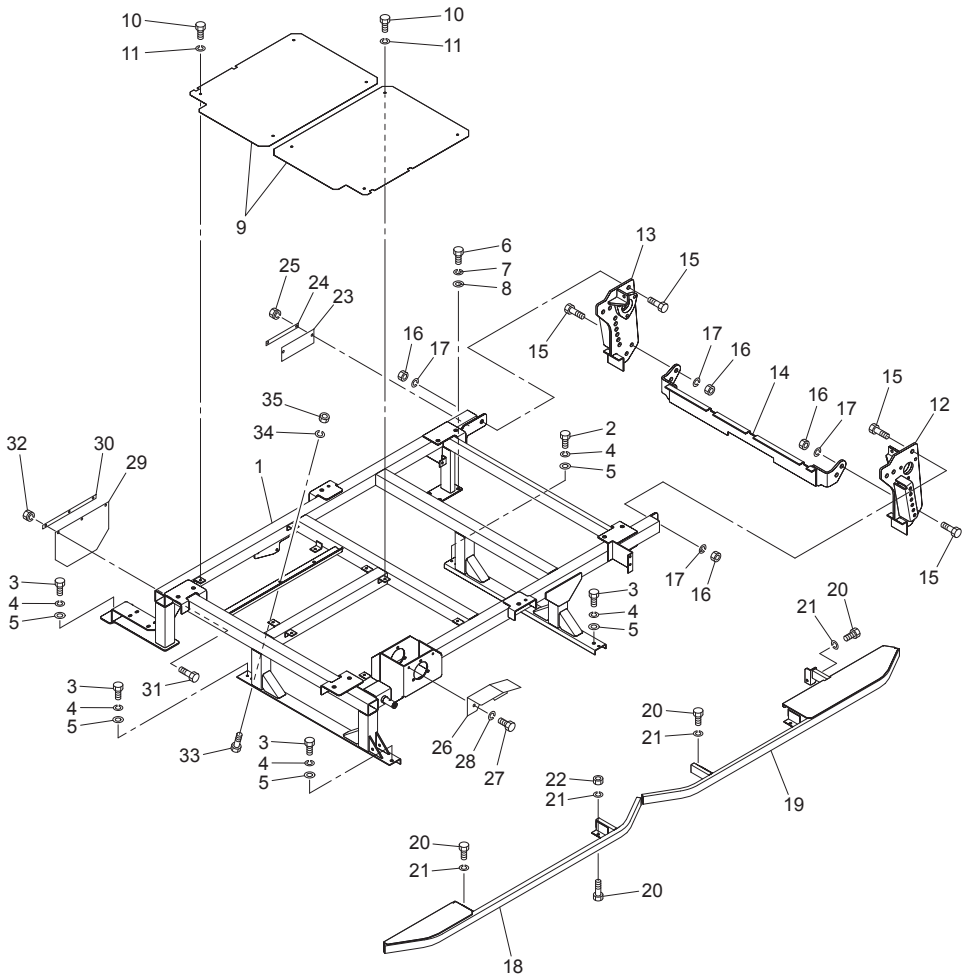

No.	レベル	部品番号	部品名称	数量	備考
1		1580050004	サブフレームＣＰ	1	
2		BZ12025	ボルト　８．８　Ｍ１２×２５	1	
3		BZ12030	ボルト　８．８　Ｍ１２×３０	4	
4		WSA12	バネザガネ　３ゴウ　Ｍ１２	5	
5		042783600M	ワッシャ；１２	5	
6		BSZ10025	コガタボルト　７　Ｍ１０×２５	4	
7		WSA10	バネザガネ　３ゴウ　Ｍ１０	4	
8		044098500M	ワッシャ；１０	4	
9		1546300004	プレート	2	
10		BSZ08020	コガタボルト　７　Ｍ８×２０	8	
11		WSA08	バネザガネ　３ゴウ　Ｍ８	8	
12		1582960004	リヤフレームＣＰ；Ｌ	1	
13		1582990004	リヤフレームＣＰ；Ｒ	1	
14		1583010004	リヤフレームＣＰ；Ｂ	1	
15		BZ16040	ボルト　８．８　Ｍ１６×４０	10	
16		NZ16	ナット　８　２シュ　Ｍ１６	10	
17		WSA16	バネザガネ　３ゴウ　Ｍ１６	10	
18		1546430004	ステップＣＰ；Ｆ	1	
19		1546491004	ステップＣＰ；ＲＥ	1	
20		BSZ08020	コガタボルト　７　Ｍ８×２０	7	
21		WSA08	バネザガネ　３ゴウ　Ｍ８	7	
22		NSZ08	コガタナット　８　２シュ　Ｍ８	2	
23		1556690000	カバー	1	
24		155670000M	プレート	1	
25		NSP08	コガタスプリングナット　４　Ｍ８	2	
26		1556730004	カバー	1	
27		BSZ08012	コガタボルト　７　Ｍ８×１２	2	
28		WSA08	バネザガネ　３ゴウ　Ｍ８	2	
29		1583800000	ビニルシート	1	
30		158381000M	バー	1	
31		BSZ08020	コガタボルト　７　Ｍ８×２０	3	
32		NSP08	コガタスプリングナット　４　Ｍ８	3	
33		BSZ10020	コガタボルト　７　Ｍ１０×２０	2	
34		WSA10	バネザガネ　３ゴウ　Ｍ１０	2	
35		NSZ10	コガタナット　８　２シュ　Ｍ１０	2	

Fig.416. ベールイジェクタ

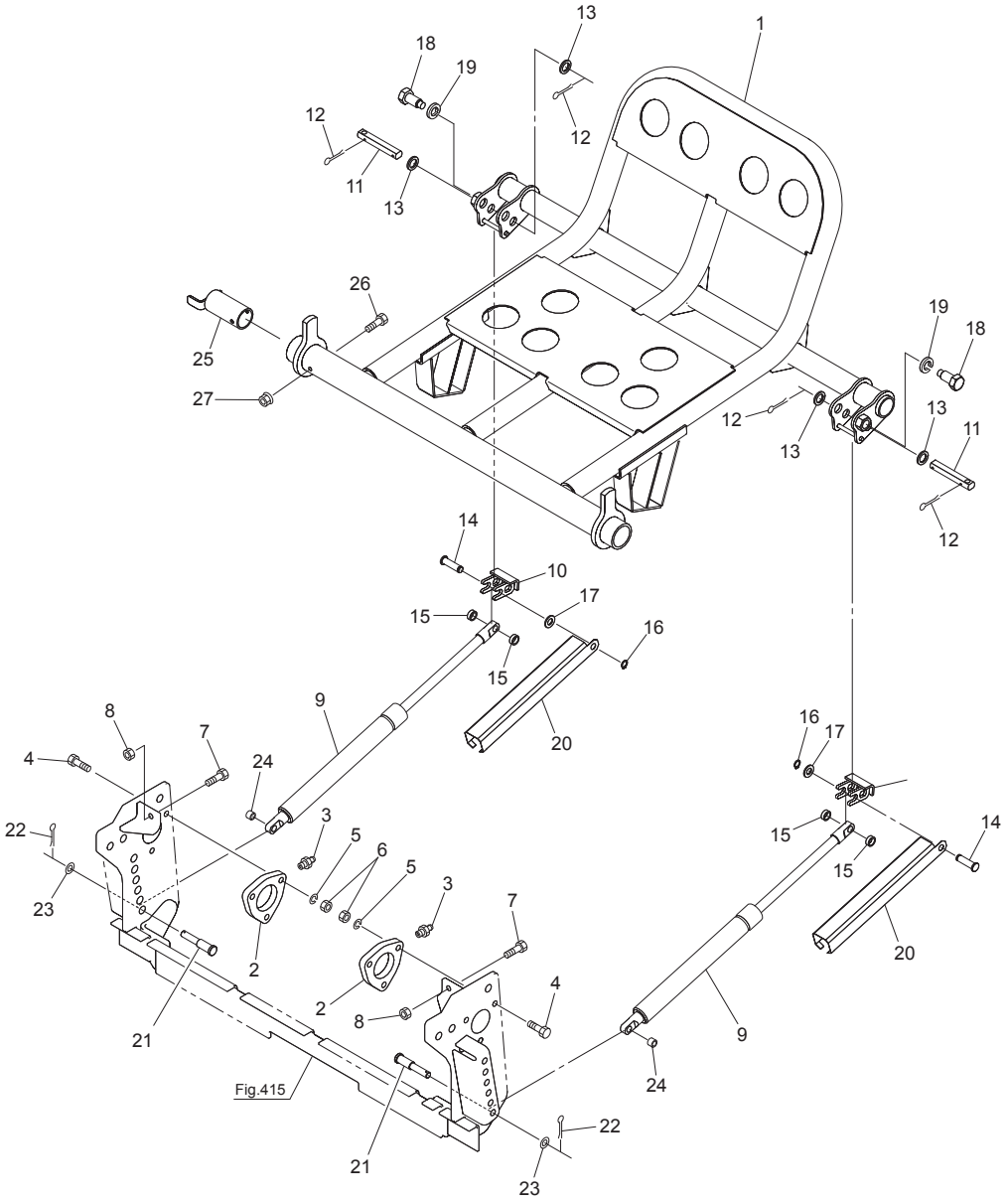

No.	レベル	部品番号	部品名称	数量	備考
1		1580230004	ベールイジェクタＣＰ	1	
2		1545640004	プレート	2	
3		ONA6	グリースニップル　Ａ　Ｍ６	2	
4		BZ12045	ボルト　８．８　Ｍ１２×４５	6	
5		WSA12	バネザガネ　３ゴウ　Ｍ１２	6	
6		NZ12	ナット　８　２シュ　Ｍ１２	6	
7		BZ12040	ボルト　８．８　Ｍ１２Ｘ４０	2	
8		NZ12	ナット　８　２シュ　Ｍ１２	2	
9		1545650000	ガススプリング；４６００Ｎ	2	
10		158182000M	ブラケットＣＰ	2	
11		158473000M	ピン	2	
12		PC040032	ワリピン　４Ｘ３２	4	
13		082669000M	カラー	4	
14		158185000M	ピン	2	
15		158186000M	カラー；１６．１×７．５	4	
16		DC014	Ｃガタトメワ　ジク　１４	2	
17		WRA14	ヒラザガネ　Ｍ１４	2	
18		158187000M	ピン	2	
19		WSA20	バネザガネ　３ゴウ　Ｍ２０	2	
20		1584720004	カバー；ガススプリング	2	
21		158188000M	ピン；Ｂ１４×８７	2	
22		000086200M	ベータピン；１２Ｘ２	2	
23		WRA14	ヒラザガネ　Ｍ１４	2	
24		154575000M	カラー；１４．５Ｘ１５	2	
25		158189000M	パイプＣＰ	1	
26		BSZ08080	コガタボルト　７　Ｍ８Ｘ８０	1	
27		NNF08	フランジナイロンナット　Ｍ８	1	

Fig.417. フレーム・ゲート

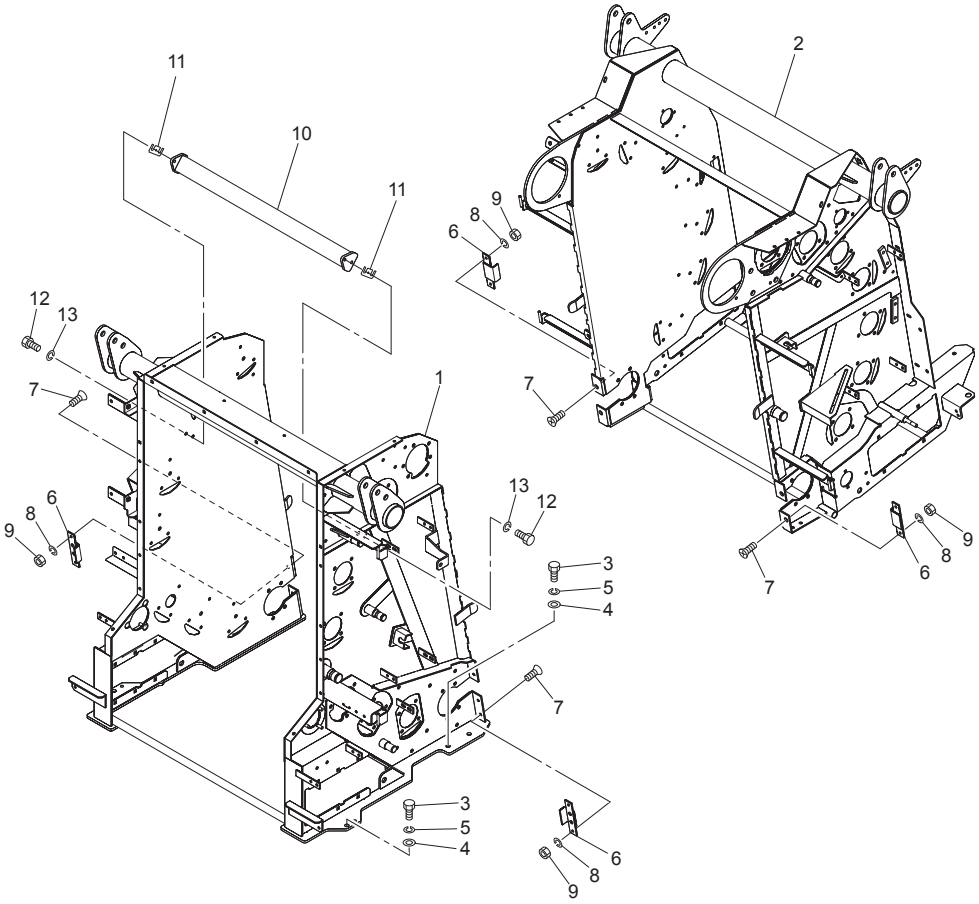

No.	レベル	部品番号	部品名称	数量	備考
1		1580372004	フロントフレームＣＰ	1	
2		1580741004	ゲートＣＰ	1	
3		BZ12040	ボルト　８．８　Ｍ１２×４０	6	
4		042783600M	ワッシャ；１２	6	
5		WSA12	バネザガネ　３ゴウ　Ｍ１２	6	
6		158314000M	プレートＣＰ	4	
7		BJ08025	サラキャップＢ　１０．９　Ｍ８×２５	8	
8		WSA08	バネザガネ　３ゴウ　Ｍ８	8	
9		NSZ08	コガタナット　８　２シュ　Ｍ８	8	
10		1350960004	スクレーパＣＰ	1	
11		099233100M	シム	5	
12		BSZ10025	コガタボルト　７　Ｍ１０×２５	4	
13		WSA10	バネザガネ　３ゴウ　Ｍ１０	4	

Fig.418. ローラ

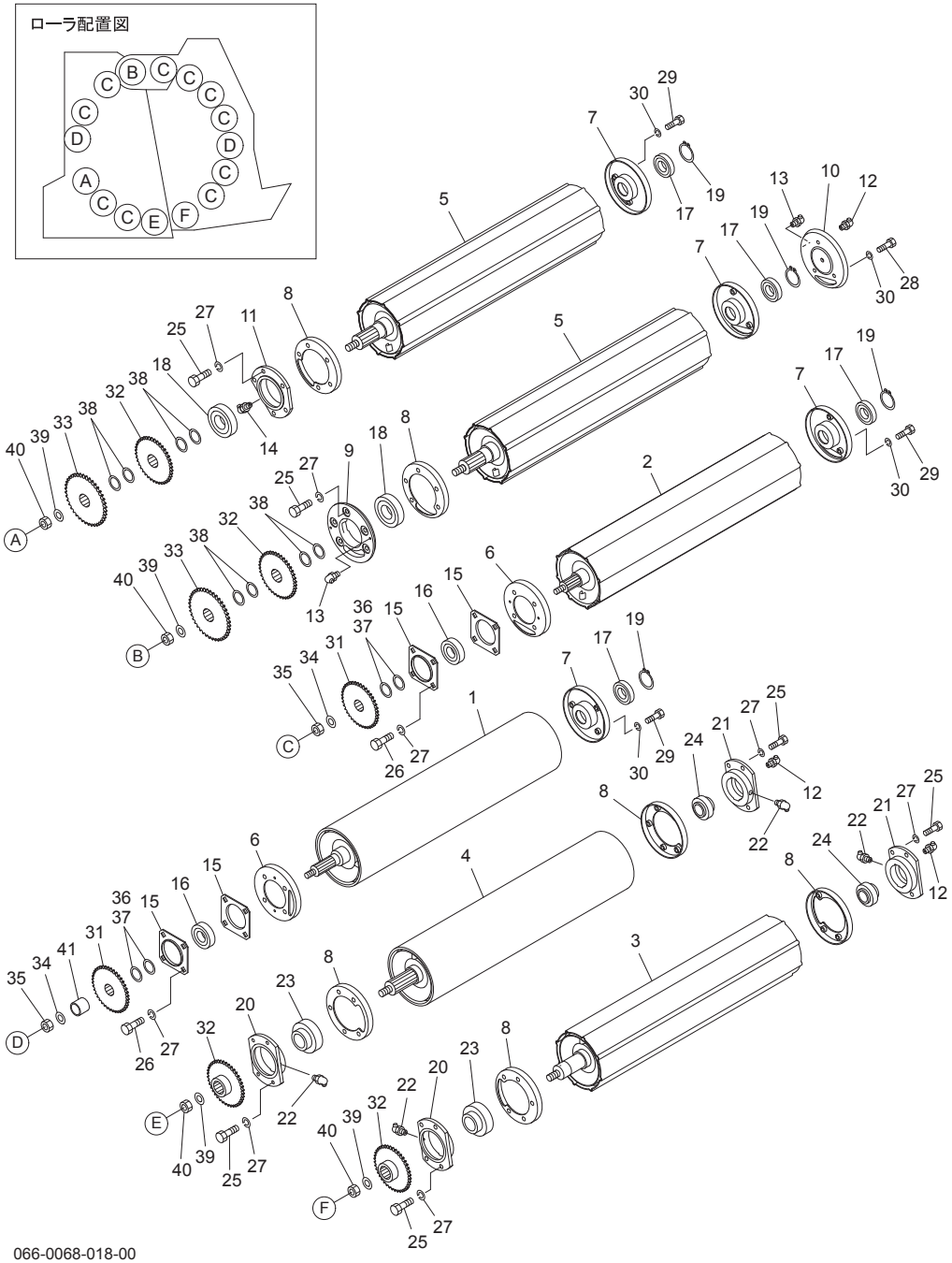

No.	レベル	部品番号	部品名称	数量	備考
1		1583250004	ＦＬローラＣＰ；３５Ｌ	2	
2		1581910004	ローラＣＰ；３５Ｓ	10	
3		1581930004	ローラＣＰ；４５Ｌ－ＬＯ	1	
4		1583240004	ＦＬローラＣＰ；４５Ｌ－ＬＯ	1	
5		1581950004	ローラＣＰ；４５Ｌ	2	
6		130210000M	フランジＣＰ；１	12	
7		130211000M	フランジＣＰ；２	14	
8		144194000M	フランジＣＰ	6	
9		1441820004	ハウジング；Ｌ	1	
10		1301841004	ハウジング；Ｒ	1	
11		1441830004	ハウジング；４５Ｌ	1	
12		ONA6	グリースニップル　Ａ　Ｍ６	3	
13		ONC6	グリースニップル　Ｃ　Ｍ６	3	
14		ONB6	グリースニップル　Ｂ　Ｍ６	1	
15		130209000M	バイフランジ；ＰＦ２０８	24	
16		JCS307DDU	ユニットヨウベアリング　ＣＳ３０７ＤＤＵ	12	
17		JCS207LLU	ユニットヨウベアリング　ＣＳ２０７ＬＬＵ	14	
18		JCS309LLU	ユニットヨウベアリング　ＣＳ３０９ＬＬＵ	2	
19		DC035	Ｃガタトメワ　ジク　３５	14	
20		1581960004	ハウジング；４５Ｌ	2	
21		1581970004	ハウジング；３５Ｒ	2	
22		ONB6	グリースニップル　Ｂ　Ｍ６	4	
23		JUC309D1	ユニットヨウベアリング　ＵＣ３０９Ｄ１	2	
24		JUC207D1	ユニットヨウベアリング　ＵＣ２０７Ｄ１	2	
25		BZ12040	ボルト　８．８　Ｍ１２×４０	26	
26		BZ12030	ボルト　８．８　Ｍ１２×３０	48	
27		WSA12	バネザガネ　３ゴウ　Ｍ１２	74	
28		BSZ10035	コガタボルト　７　Ｍ１０×３５	3	
29		BSZ10020	コガタボルト　７　Ｍ１０×２０	39	
30		WSA10	バネザガネ　３ゴウ　Ｍ１０	42	
31		1581980004	スプロケット；６０－２３Ｔ	12	
32		1581990004	スプロケット；６０×２３Ｔ	4	
33		1555470004	スプロケット；８０×１９Ｔ	2	
34		0590442006	ディスクワッシャ	12	
35		NN16	ナイロンナット　Ｍ１６	12	
36		065487000M	シム；３５×１．２	50	
37		0988800000	シム；３５．５×０．６	50	
38		0770931000	シム；１×５５×４５．５	4	
39		128113000M	ワッシャ；２１×６５	4	
40		NN20	ナイロンナット　Ｍ２０	4	
41		076543100M	カラー	2	

066-0068-018-00

Fig.419. ローラ駆動

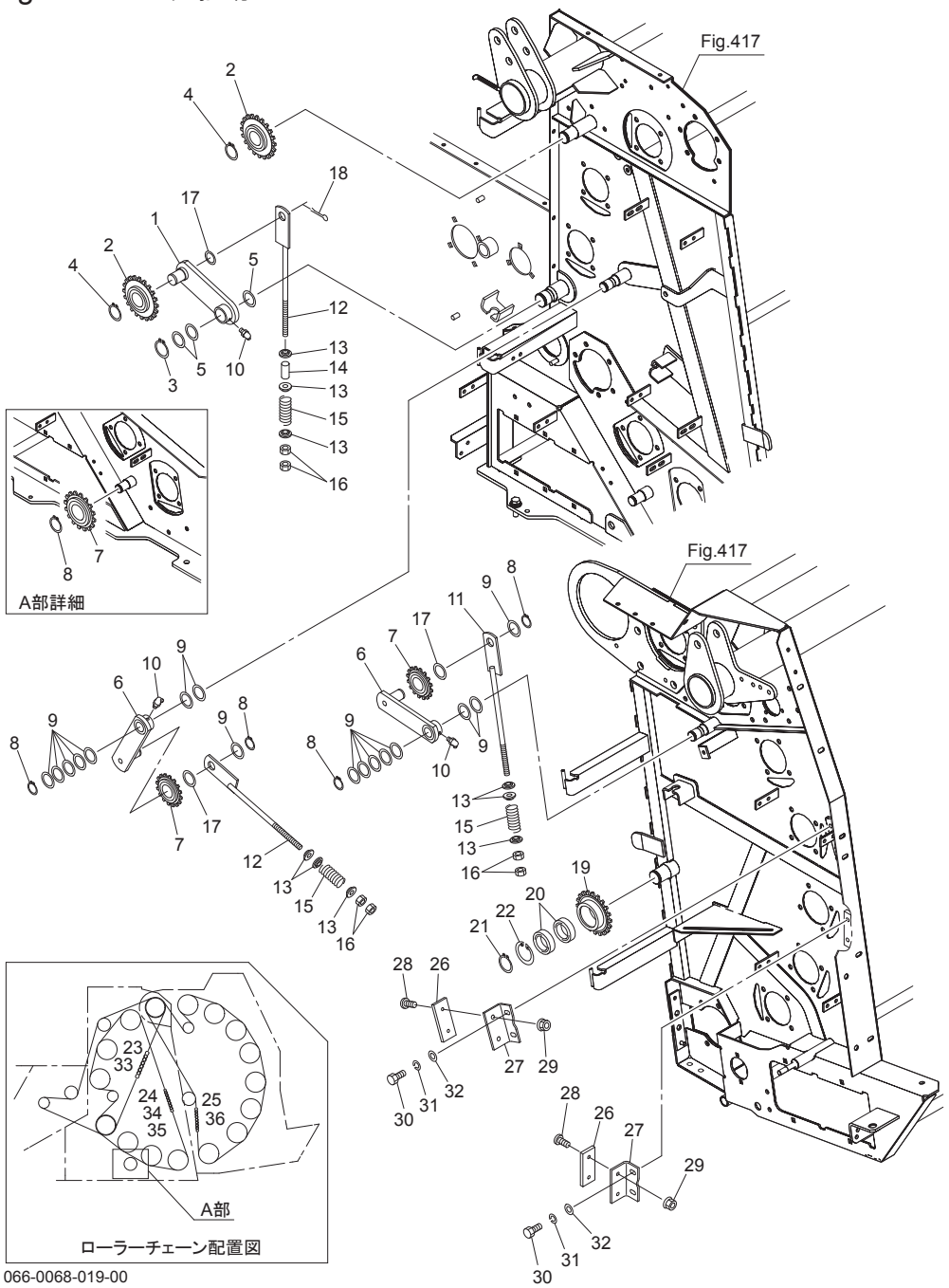

066-0068-019-00

No.	レベル	部品番号	部品名称	数量	備考
1		139439100M	テンションアームＣＰ；８０Ａ	1	
2		1018860004	スプロケットＣＰ；８０×１２Ｔ	2	
3		DC035	Ｃガタトメワ　ジク　３５	1	
4		DC030	Ｃガタトメワ　ジク　３０	2	
5		065487000M	シム；３５×１．２	6	
6		130447000M	テンションアームＣＰ；６０Ａ	2	
7		0986740004	スプロケットＣＰ；ＲＳ６０×１３Ｔ	3	
8		DC025	Ｃガタトメワ　ジク　２５	5	
9		044214301M	ワッシャ；２５．５×１．０	16	
10		ONB6	グリースニップル　Ｂ　Ｍ６	3	
11		130450000M	ロッドＣＰ	1	
12		130545000M	ロッドＣＰ；Ｓ	2	
13		099710000M	カラー	9	
14		070882000M	カラー	1	
15		0473370006	スプリング；Ａ５×２６×８５	3	
16		NZ12	ナット　８　２シュ　Ｍ１２	6	
17		060807100M	ワッシャ	3	
18		PC050036	ワリピン　５×３６	1	
19		1302740004	スプロケット；６０－１７Ｔ	1	
20		J6007LLU	ボールベアリング　６００７ＬＬＵ	2	
21		DC035	Ｃガタトメワ　ジク　３５	1	
22		DHC062	Ｃガタトメワ　アナ　６２	1	
23		LASH80122	ローラチェーン　Ｓ８０Ｈ×１２２Ｌ	1	No. 33付
24		LA60167	ローラチェーン　６０×１６７Ｌ	1	No. 34, 35付
25		LA60204	ローラチェーン　６０×２０４Ｌ	1	No. 36付
26		0776261000	プレート	2	
27		148424000M	アングル	2	
28		CP06020	＋ナベコネジ　Ｍ６×２０	4	
29		NNF06	フランジナイロンナット　Ｍ６	4	
30		BSZ10020	コガタボルト　７　Ｍ１０×２０	4	
31		WSA10	バネザガネ　３ゴウ　Ｍ１０	4	
32		044098500M	ワッシャ；１０	4	
33		AAS80H	ツギテ　Ｓ８０Ｈ	1	
34		AA060	ツギテ　６０	1	
35		AD060	オフセットリンク　６０	1	
36		AA060	ツギテ　６０	1	

Fig.420. 成形ベルト（１）

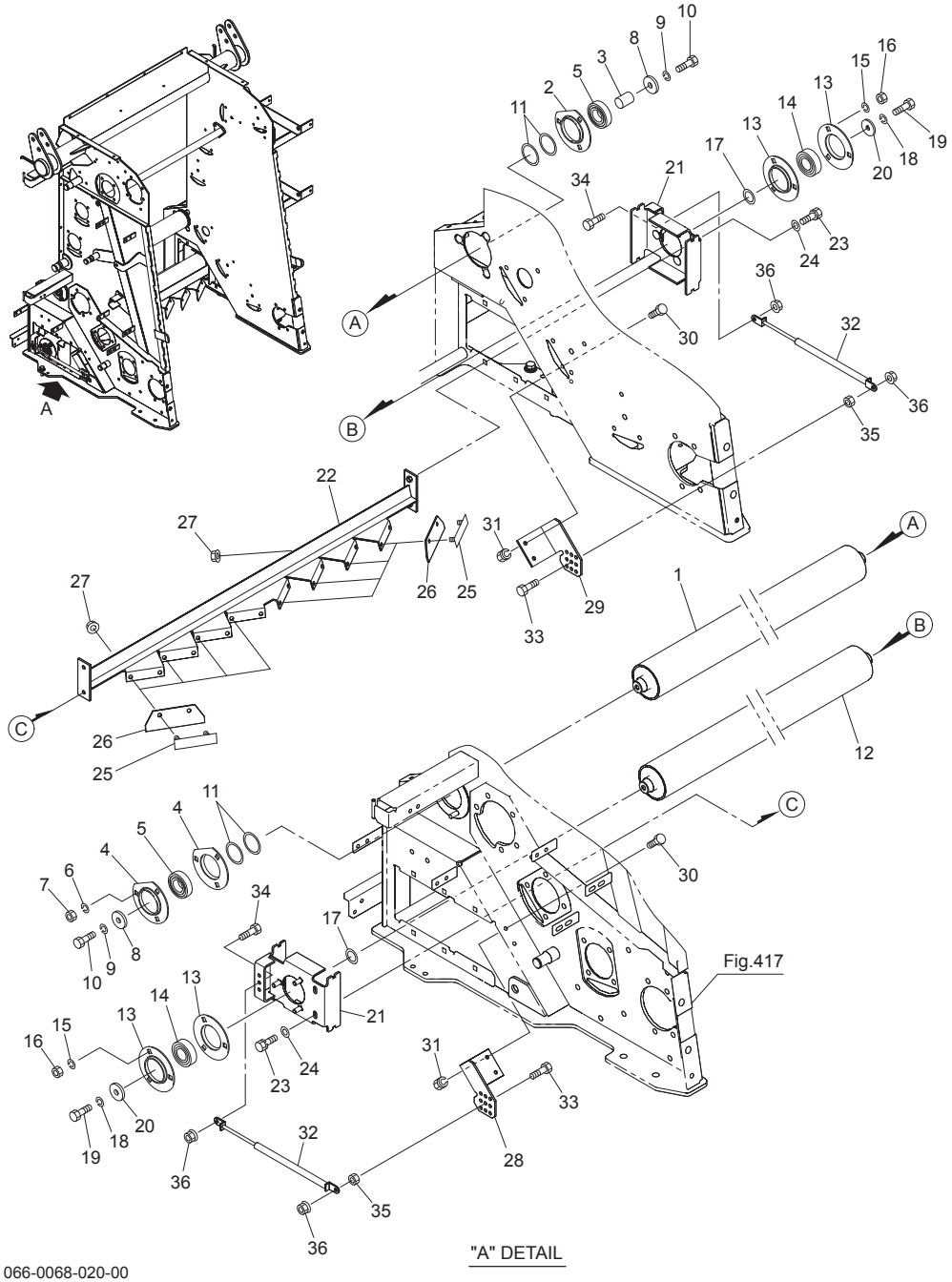

No.	レベル	部品番号	部品名称	数量	備考
1		1584740004	ローラＣＰ；８８Ｕ	1	
2		1584770004	フランジ	1	
3		060815000M	カラー；４０×２７．８	1	
4		154351000M	バイフランジ；ＰＦ２０６	2	
5		JCS206LLU	ユニットヨウベアリング　ＣＳ２０６ＬＬＵ	2	
6		WSA10	バネザガネ　３ゴウ　Ｍ１０	6	
7		NSZ10	コガタナット　８　２シュ　Ｍ１０	6	
8		058340000M	ワッシャ；１１×４．５	2	
9		WSA10	バネザガネ　３ゴウ　Ｍ１０	2	
10		BSZ10025	コガタボルト　７　Ｍ１０×２５	2	
11		0967561000	シム；３０．５×０．６	6	
12		1582000004	テンションローラＣＰ	1	
13		JPF206G	バイフランジ　マル　ＰＦ２０６	4	
14		JCS206LLU	ユニットヨウベアリング　ＣＳ２０６ＬＬＵ	2	
15		WSA10	バネザガネ　３ゴウ　Ｍ１０	6	
16		NSZ10	コガタナット　８　２シュ　Ｍ１０	6	
17		0967561000	シム；３０．５×０．６	4	
18		WSA10	バネザガネ　３ゴウ　Ｍ１０	2	
19		BSZ10025	コガタボルト　７　Ｍ１０×２５	2	
20		058340000M	ワッシャ；１１×４．５	2	
21		1582040004	テンションベースＣＰ	2	
22		1582090004	ベルトスクレーパＣＰ	1	
23		BSPZ08025	コガタＳＷツキボルト　７　Ｍ８×２５	4	
24		044097200M	ワッシャ；８	4	
25		158212000M	プレートＣＰ	8	
26		1582130000	ポリウレタンプレート	8	
27		NNF08	フランジナイロンナット　Ｍ８	16	
28		158218000M	ガススプリングベース；Ｌ	1	
29		158219000M	ガススプリングベース；Ｒ	1	
30		BSZ08020	コガタボルト　７　Ｍ８×２０	4	
31		NSP08	コガタスプリングナット　４　Ｍ８	4	
32		1582170000	ガススプリング；１５ｋｇｆ	2	
33		BSZ08035	コガタボルト　７　Ｍ８×３５	2	
34		BSZ08020	コガタボルト　７　Ｍ８×２０	2	
35		NSZ08	コガタナット　８　２シュ　Ｍ８	2	
36		NNF08	フランジナイロンナット　Ｍ８	4	

Fig.421. 成形ベルト（２）

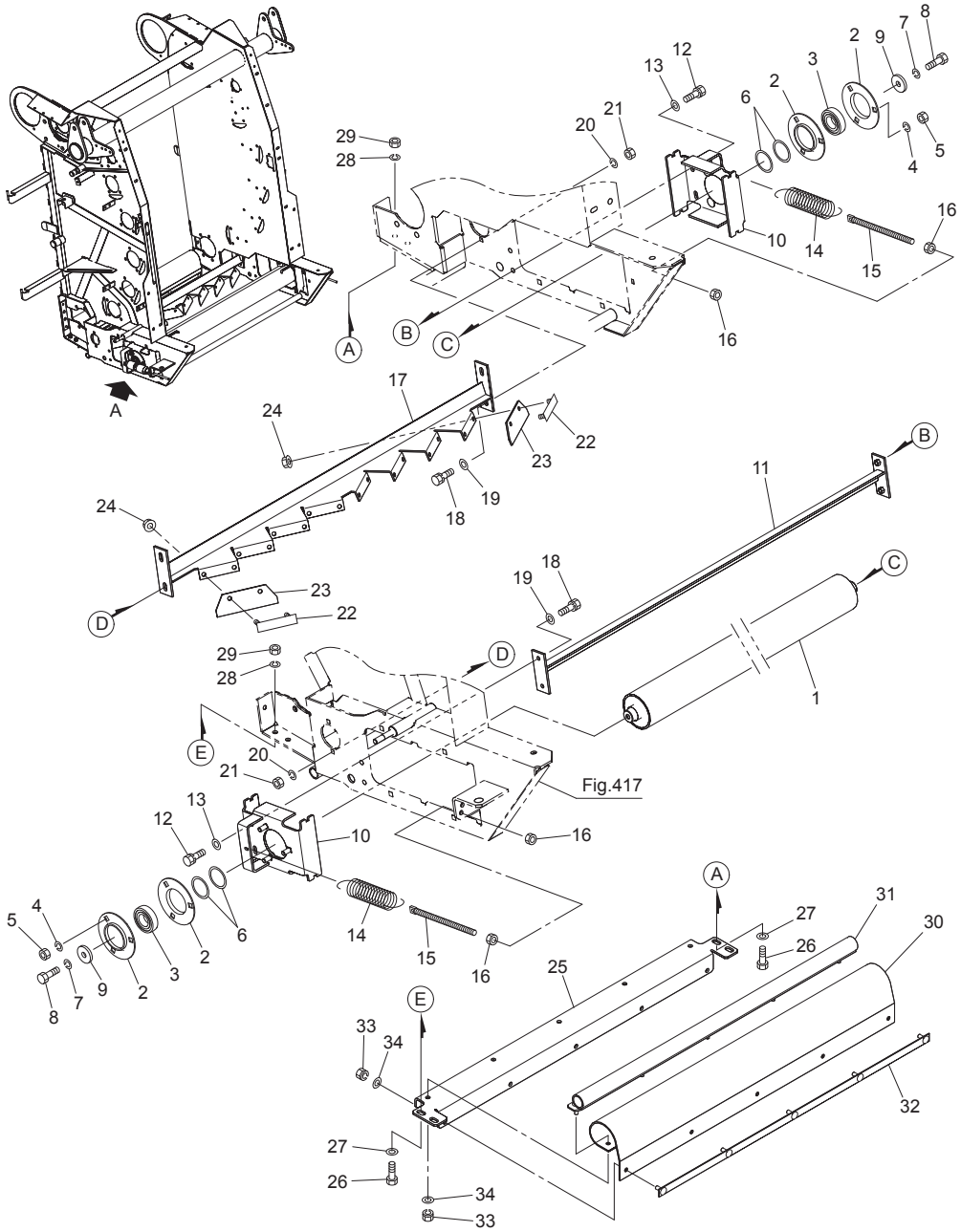

No.	レベル	部品番号	部品名称	数量	備考
1		1582000004	テンションローラＣＰ	1	
2		JPF206G	バイフランジ　マル　ＰＦ２０６	4	
3		JCS206LLU	ユニットヨウベアリング　ＣＳ２０６ＬＬＵ	2	
4		WSA10	バネザガネ　３ゴウ　Ｍ１０	6	
5		NSZ10	コガタナット　８　２シュ　Ｍ１０	6	
6		0967561000	シム；３０．５×０．６	4	
7		WSA10	バネザガネ　３ゴウ　Ｍ１０	2	
8		BSZ10025	コガタボルト　７　Ｍ１０×２５	2	
9		058340000M	ワッシャ；１１×４．５	2	
10		1582070004	テンションベースＣＰ	2	
11		1582140004	アングルＣＰ	1	
12		BSPZ08025	コガタＳＷツキボルト　７　Ｍ８×２５	4	
13		044097200M	ワッシャ；８	4	
14		158216000M	スプリング；Ｈ３．２×３２×１１２	2	
15		150476000M	ボルト；Ｍ８×１４０	2	
16		NSZ08	コガタナット　８　２シュ　Ｍ８	4	
17		1582200004	ベルトスクレーパＣＰ	1	
18		BSZ08025	コガタボルト　７　Ｍ８×２５	4	
19		044097200M	ワッシャ；８	4	
20		WSA08	バネザガネ　３ゴウ　Ｍ８	4	
21		NSZ08	コガタナット　８　２シュ　Ｍ８	4	
22		158212000M	プレートＣＰ	8	
23		1582130000	ポリウレタンプレート	8	
24		NNF08	フランジナイロンナット　Ｍ８	16	
25		1582230004	ベース；ＬＯ	1	
26		BSZ10030	コガタボルト　７　Ｍ１０×３０	4	
27		044098500M	ワッシャ；１０	4	
28		WSA10	バネザガネ　３ゴウ　Ｍ１０	4	
29		NSZ10	コガタナット　８　２シュ　Ｍ１０	4	
30		1505340000	ポリウレタンシート	1	
31		1582240004	ブラケットＣＰ	1	
32		150026000M	プレートＣＰ	1	
33		NSP08	コガタスプリングナット　４　Ｍ８	10	
34		WRA08	ヒラザガネ　Ｍ８	10	

Fig.422. 成形ベルト（３）

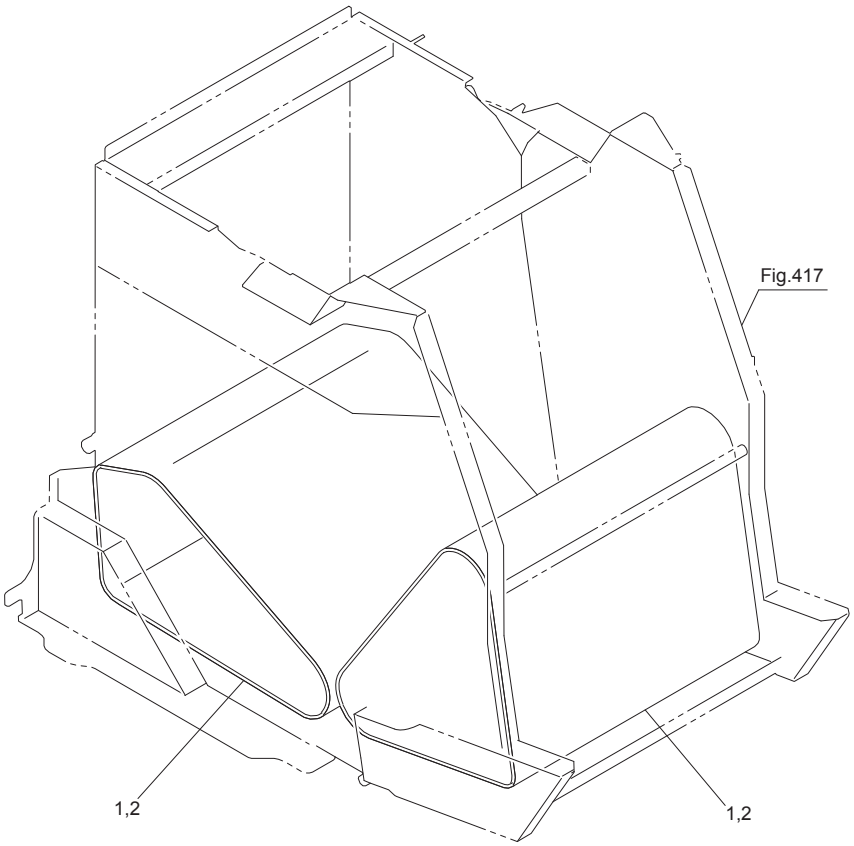

No.	レベル	部品番号	部品名称	数量	備考
1		1543491000	ベルト；８５６×２１５０	2	No.2付
2		1598110000	ヒンジピン	2	

Fig.423. コボレ止め

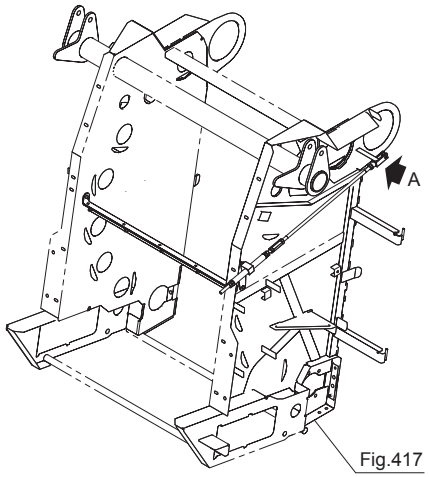

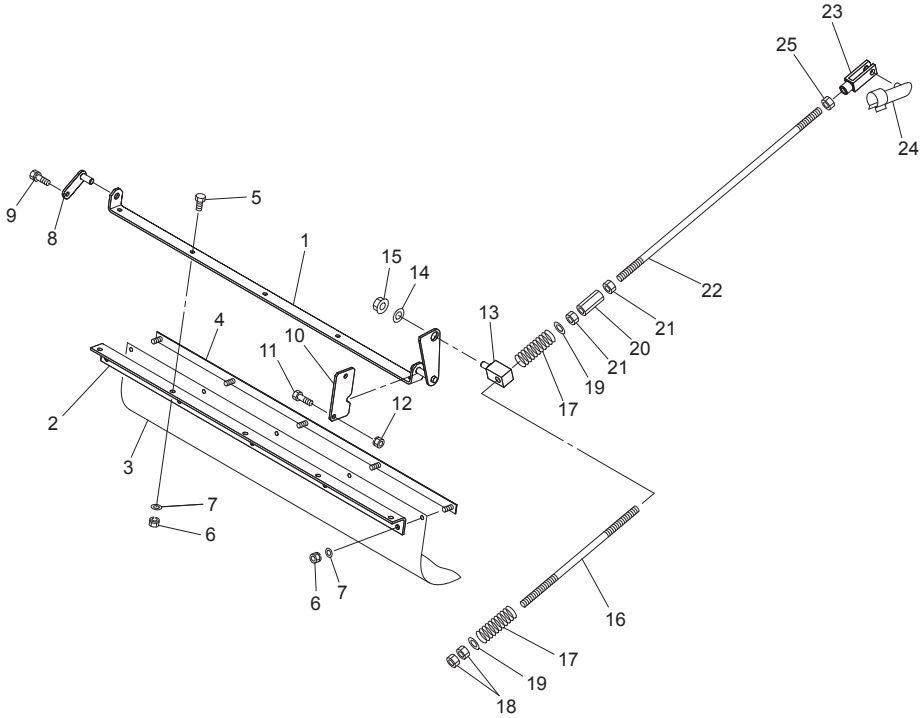

"A" DETAIL

No.	レベル	部品番号	部品名称	数量	備考
1		1583640004	ブラケットＣＰ；コボレドメ	1	
2		1583730004	アングル	1	
3		1584781000	ポリウレタンシート	1	
4		150026000M	プレートＣＰ	1	
5		BSZ08025	コガタボルト　７　Ｍ８×２５	5	
6		NSP08	コガタスプリングナット　４　Ｍ８	10	
7		WRA08	ヒラザガネ　Ｍ８	10	
8		158369000M	ピンＣＰ；Ｆ１２×２６	1	
9		BSPZ08016	コガタＳＷツキボルト　７　Ｍ８×１６	1	
10		158479000M	プレート；ガイド	1	
11		BSZ08020	コガタボルト　７　Ｍ８×２０	2	
12		NSP08	コガタスプリングナット　４　Ｍ８	2	
13		158368100M	ピン	1	
14		067931100M	ワッシャ；１２	1	
15		NNF12	フランジナイロンナット　Ｍ１２	1	
16		158372000M	ロッド；３２８	1	
17		117967000M	スプリング；Ａ３．５×２０×８５	2	
18		NZ12	ナット　８　２シュ　Ｍ１２	2	
19		WRA12	ヒラザガネ　Ｍ１２	2	
20		NT1219050	タカナット　Ｍ１２×１９×５０	1	
21		NZ12	ナット　８　２シュ　Ｍ１２	2	
22		158363000M	ロッド；５７９	1	
23		093754000M	フォークエンド；１２×４８	1	
24		093755000M	ピン；１２×４８　メッキ	1	
25		NZ12	ナット　８　２シュ　Ｍ１２	1	

Fig.424. 駆動（ネット）

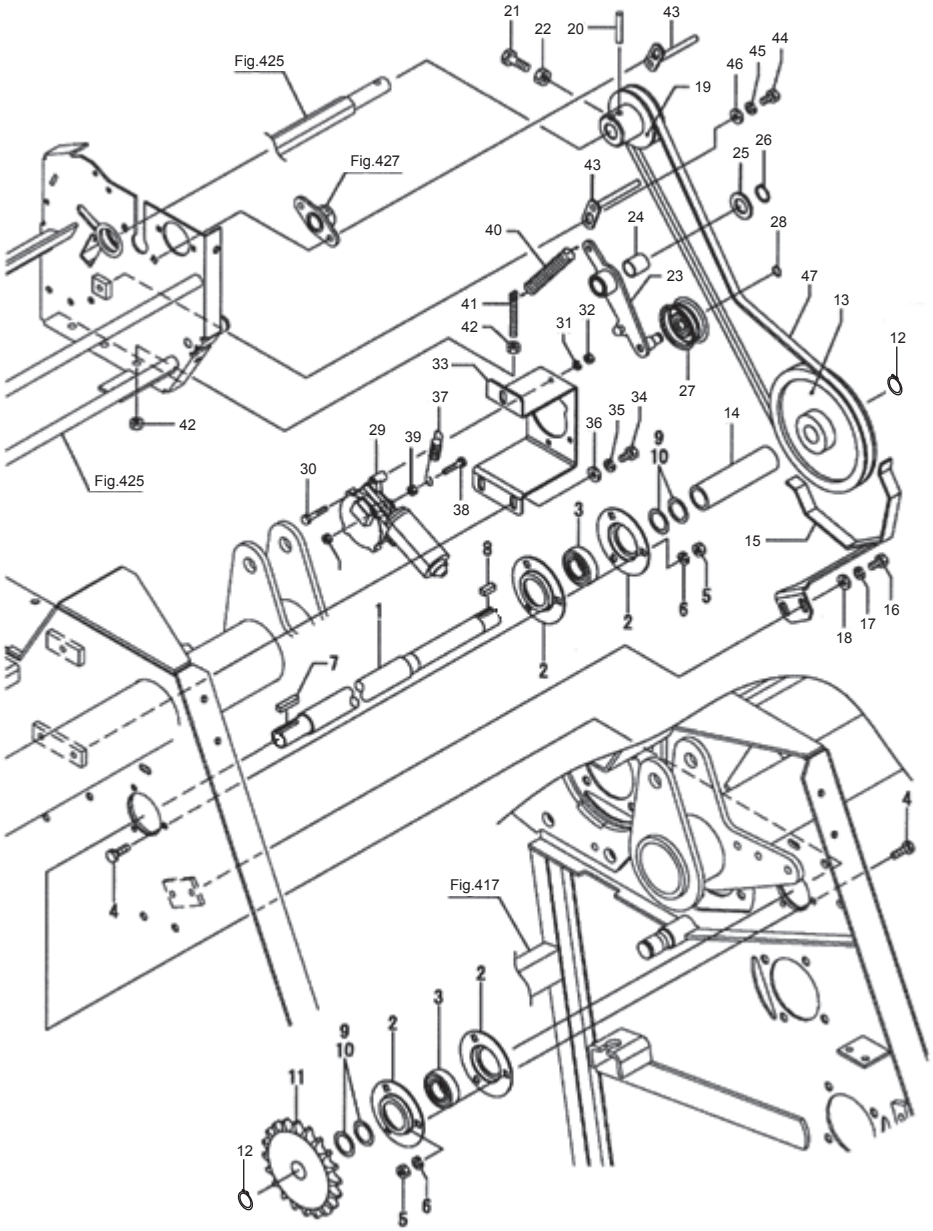

No.	レベル	部品番号	部品名称	数量	備考
1		1582280004	シャフト；ネット	1	
2		JPF205G	バイフランジ　マル　ＰＦ２０５	4	
3		JCS205LLU	ユニットヨウベアリング　ＣＳ２０５ＬＬＵ	2	
4		BSZ08025	コガタボルト　７　Ｍ８Ｘ２５	6	
5		NSZ08	コガタナット　８　２シュ　Ｍ８	6	
6		WSA08	バネザガネ　３ゴウ　Ｍ８	6	
7		KFB08070350	ヘイコウキー　カタマル　８Ｘ７Ｘ３５	1	
8		KFD08070200	ヘイコウキー　リョウヒラ　８Ｘ７Ｘ２０	1	
9		0951061000	シム；２５．５Ｘ０．２	2	
10		096757000M	シム；２５．５Ｘ０．６	2	
11		1356720004	スプロケット；６０Ｘ２０	1	
12		DC025	Ｃガタトメワ　ジク　２５	2	
13		1457160004	Ｖプーリ；７”－Ａ－１	1	
14		146723000M	カラー；２５．５Ｘ１３０	1	
15		146724000M	ベルトカバーＣＰ；７	1	
16		BSZ08016	コガタボルト　７　Ｍ８Ｘ１６	2	
17		WSA08	バネザガネ　３ゴウ　Ｍ８	2	
18		080414100M	ワッシャ；８	2	
19		145720000M	プーリ；Ａ－８３	1	
20		PS080045	スプリングピン　８Ｘ４５	1	
21		BSZ10030	コガタボルト　７　Ｍ１０Ｘ３０	1	
22		NSZ10	コガタナット　８　２シュ　Ｍ１０	1	
23		146725000M	テンションＣＰ	1	
24		KBB-2025A	カーボンドライベアリング　Ａ　２０Ｘ２３Ｘ２５	1	
25		WRA20	ヒラザガネ　Ｍ２０	1	
26		DC020	Ｃガタトメワ　ジク　２０	1	
27		000034100M	鉄板製テンションプーリ	1	
28		DC012	Ｃガタトメワ　ジク　１２	1	
29		1528890000	デンドウモータ	1	
30		BZ06035	ボルト　８．８　Ｍ６×３５	3	
31		WS06	バネザガネ　２ゴウ　Ｍ６	3	
32		NZ06	ナット　８　２シュ　Ｍ６	3	
33		1467261004	チャンネル	1	
34		BSZ08016	コガタボルト　７　Ｍ８Ｘ１６	3	
35		WSA08	バネザガネ　３ゴウ　Ｍ８	3	
36		044097200M	ワッシャ；８	3	
37		132670000M	スプリング；Ｈ２．３Ｘ１１Ｘ９５	1	
38		BZ06030	ボルト　８．８　Ｍ６×３０	1	
39		NZ06	ナット　８　２シュ　Ｍ６	2	
40		134769000M	スプリング；Ｈ１．８×１５．８×９０	1	
41		080103100M	ボルト　Ｍ８　メッキ	1	
42		NSZ08	コガタナット　８　２シュ　Ｍ８	2	
43		135693000M	ベルトストッパＣＰ	2	
44		BSZ08016	コガタボルト　７　Ｍ８Ｘ１６	1	
45		WSA08	バネザガネ　３ゴウ　Ｍ８	1	
46		044097200M	ワッシャ；８	1	
47		VLA054	Ｖベルト　ＬＡ－５４　オレンジ	1	

Fig.425. ネットバインディング（１）

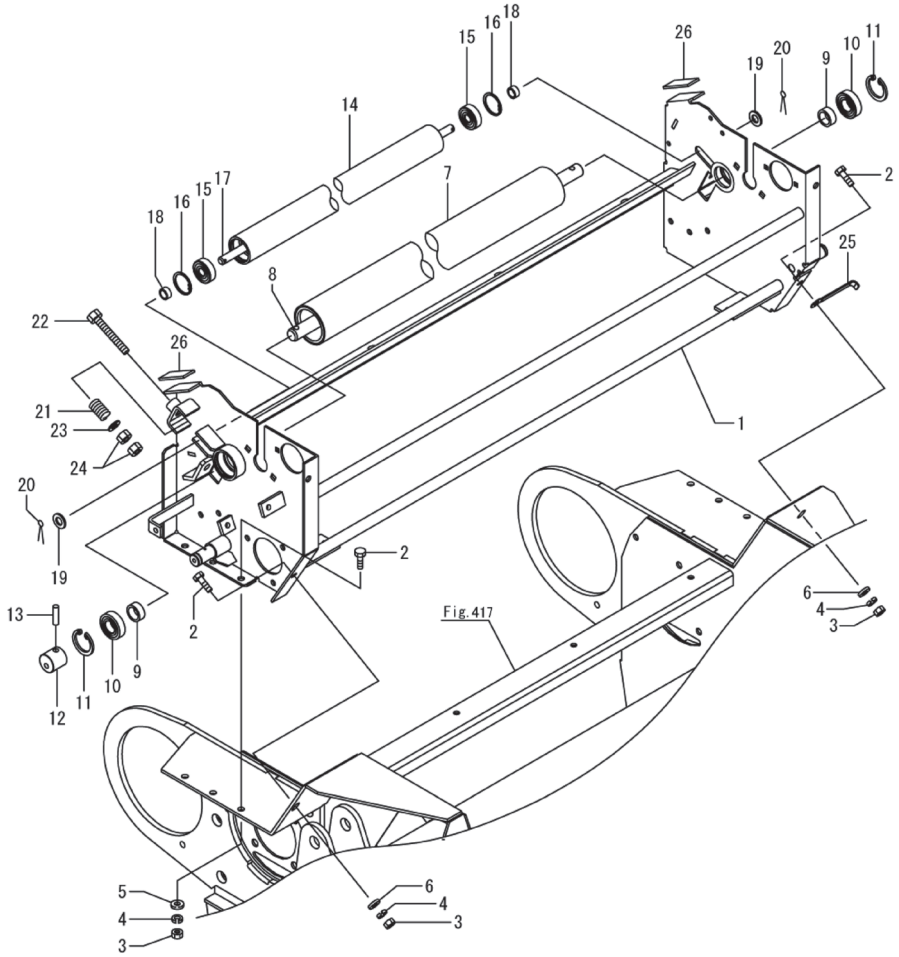

No.	レベル	部品番号	部品名称	数量	備考
1		1583580004	ネットフレームＣＰ	1	
2		BSZ08020	コガタボルト　７　Ｍ８×２０	5	
3		NSZ08	コガタナット　８　２シュ　Ｍ８	5	
4		WSA08	バネザガネ　３ゴウ　Ｍ８	5	
5		WRA08	ヒラザガネ　Ｍ８	5	
6		044097200M	ワッシャ；８	2	
7		1471330004	ゴムローラＣＰ；２２	1	
8		1469530000	シャフト	1	
9		086877100M	カラー；２０．５×１１	2	
10		J6004LLU	ボールベアリング　６００４ＬＬＵ	2	
11		DHC042	Ｃガタトメワ　アナ　４２	2	
12		145767000M	ボス	1	
13		PS080032	スプリングピン　８×３２	1	
14		132652100M	ローラ	1	
15		J6301LLU	ベアリング　６３０１ＬＬＵ	2	
16		DHC037	Ｃガタトメワ　アナ　３７	2	
17		1457680000	シャフト	1	
18		043065101M	テールゲートカラー	2	
19		WRA12	ヒラザガネ　Ｍ１２	2	
20		PC032016	ワリピン　３．２×１６	2	
21		093503000M	スプリング；Ａ	2	
22		BXI10070	ボルト　１０．９　ゼン　Ｍ１０×７０	2	
23		WRA10	ヒラザガネ　Ｍ１０	2	
24		NSZ10	コガタナット　８　２シュ　Ｍ１０	4	
25		EH1382467591	コードクランプ（８．５－８５）	3	
26		1469470000	スポンジパッキン；６０	2	

Fig.426. ネットバインディング（２）

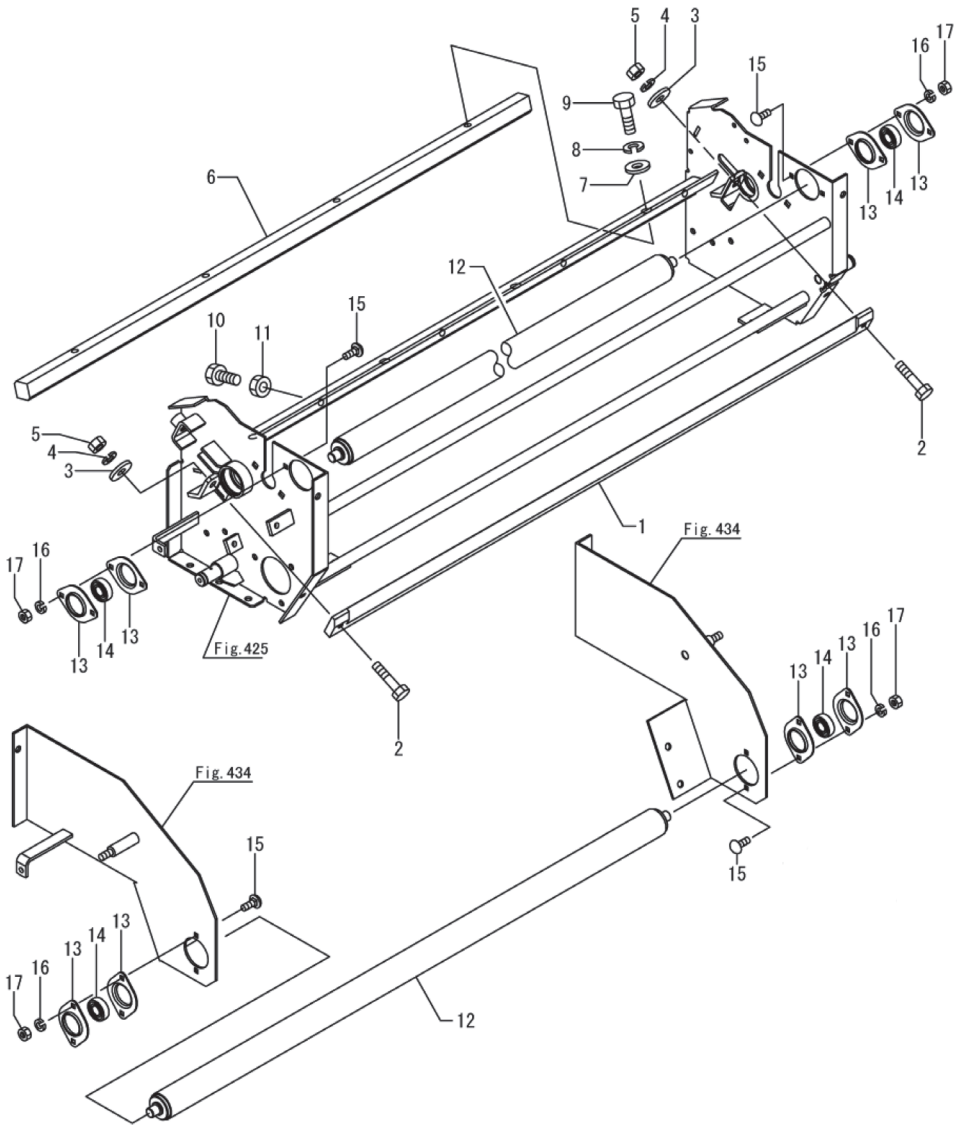

No.	レベル	部品番号	部品名称	数量	備考
1		1502721004	スクレーパ	1	
2		BSZ08035	コガタボルト　７　Ｍ８×３５	2	
3		080414100M	ワッシャ；８	2	
4		WSA08	バネザガネ　３ゴウ　Ｍ８	2	
5		NSZ08	コガタナット　８　２シュ　Ｍ８	2	
6		1326540004	シヤバー	1	
7		075290100M	ワッシャ；１０	4	
8		WSA10	バネザガネ　３ゴウ　Ｍ１０	4	
9		BSZ10030	コガタボルト　７　Ｍ１０×３０	4	
10		BSZ10025	コガタボルト　７　Ｍ１０×２５	5	
11		NSZ10	コガタナット　８　２シュ　Ｍ１０	5	
12		146713000M	ローラＣＰ；１	2	
13		146997000M	バイフランジ　ヒシ　ＰＦＬ２０２	8	
14		JCS202LLU	ユニットヨウベアリング　ＣＳ２０２ＬＬＵ	4	
15		BR06016	カクネマルＢ　４．６　Ａ１　Ｍ６×１６	8	
16		WS06	バネザガネ　２ゴウ　Ｍ６	8	
17		NZ06	ナット　８　２シュ　Ｍ６	8	

Fig.427. ネットバインディング（３）

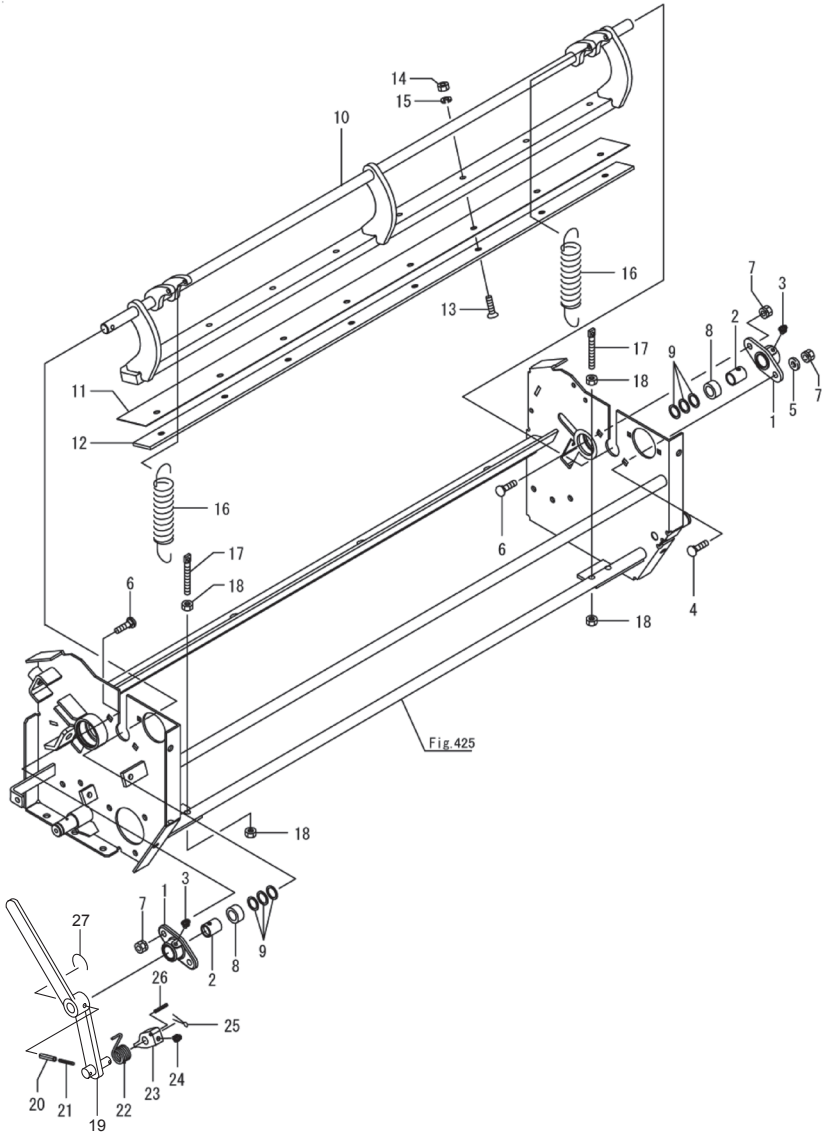

No.	レベル	部品番号	部品名称	数量	備考
1		1326550004	ハウジング	2	
2		0934880000	ブッシュ；１６×２５	2	
3		ONB6	グリースニップル　Ｂ　Ｍ６	2	
4		059483000M	カクネボルト　８．８　Ｍ８×２５	1	
5		044097200M	ワッシャ；８	1	
6		055474000M	カクネボルト　８．８　Ｍ８×２０	3	
7		NSP08	コガタスプリングナット　４　Ｍ８	4	
8		079160000M	ボス	2	
9		0883040000	シム；１６．５×２２×１．０	6	
10		1502710004	ナイフアームＣＰ	1	
11		1326572004	ナイフ	1	
12		132658000M	ナイフプレート	1	
13		BJ08030	サラキャップＢ　１０．９　Ｍ８×３０	13	
14		NSZ08	コガタナット　８　２シュ　Ｍ８	13	
15		WSA08	バネザガネ　３ゴウ　Ｍ８	13	
16		093995000M	スプリング；Ｈ３．２×２８×９６	4	
17		080103100M	ボルト　Ｍ８　メッキ	4	
18		NSZ08	コガタナット　８　２シュ　Ｍ８	8	
19		148890100M	アームＣＰ	1	
20		PS060032W	スプリングピン　ダブルヨウ　６×３２	1	
21		PS035032W	スプリングピン　ダブルヨウ　３．５×３２	1	
22		1349400000	スプリング	1	
23		134941100M	ラッチ	1	
24		ONB6	グリースニップル　Ｂ　Ｍ６	1	
25		PC040025	ワリピン　４×２５	1	
26		PS040025	スプリングピン　４×２５	1	
27		1521510000	ハリガネ；φ２×１５０	1	

Fig.428. ネットバインディング（４）

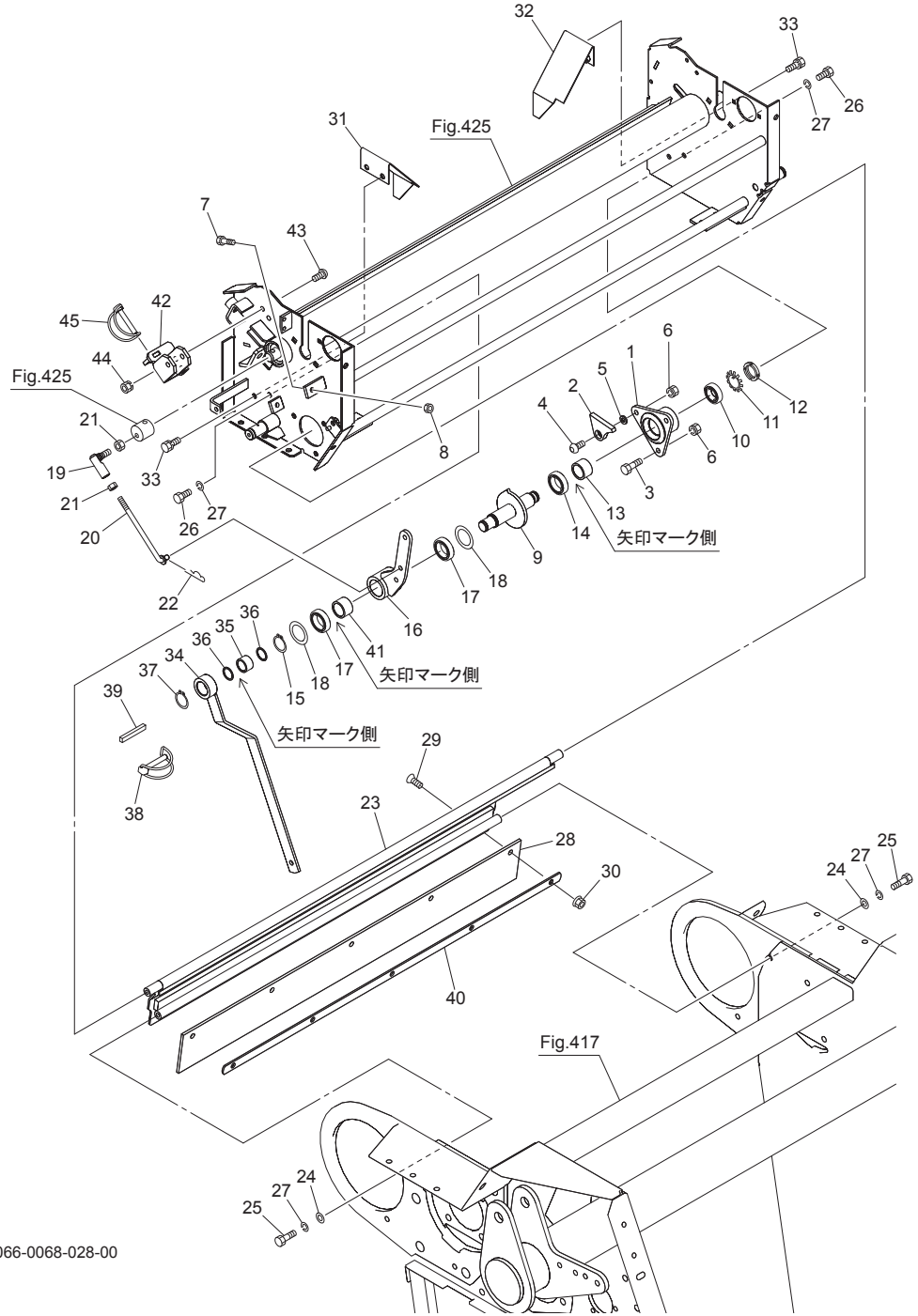

No.	レベル	部品番号	部品名称	数量	備考
1		1226680004	ハウジング	1	
2		122685100M	ストッパ	1	
3		BSZ08020	コガタボルト　７　Ｍ８×２０	2	
4		RBT08025	ボタンＢ　１０．９　Ｍ８×２５	1	
5		WRA08	ヒラザガネ　Ｍ８	1	
6		NSP08	コガタスプリングナット　４　Ｍ８	3	
7		BXI08030	ボルト　１０．９　ゼン　Ｍ８×３０	2	
8		NSZ08	コガタナット　８　２シュ　Ｍ８	2	
9		1582290003	シャフトＣＰ	1	
10		J6904LLU	ボールベアリング　６９０４ＬＬＵ	1	
11		AW04	ベアリングワッシャ　ＡＷ０４	1	
12		AN04	ベアリングナット　ＡＮ０４	1	
13		JHF2520	ワンウェイクラッチ　ＨＦ２５２０	1	
14		J6905LLU	ボールベアリング　６９０５ＬＬＵ	1	
15		DC025	Ｃガタトメワ　ジク　２５	1	
16		1582340004	クランクアームＣＰ	1	
17		G25324	オイルシール　Ｇ２５×３２×４	2	
18		044214301M	ワッシャ；２５．５×１．０	2	
19		BL8D	リンクボール　ＢＬガタ　メス　Ｍ８	1	
20		130923000M	ロッドＣＰ	1	
21		NSZ08	コガタナット　８　２シュ　Ｍ８	2	
22		000085200M	ベータピン；８×１．６	1	
23		1502840004	スロープＣＰ	1	
24		044097200M	ワッシャ；８	2	
25		BSZ08035	コガタボルト　７　Ｍ８×３５	2	
26		BSZ08025	コガタボルト　７　Ｍ８×２５	2	
27		WSA08	バネザガネ　３ゴウ　Ｍ８	4	
28		1366531000	ゴムプレート	1	
29		BJ08020	サラキャップＢ　１０．９　Ｍ８×２０	5	
30		NNF08	フランジナイロンナット　Ｍ８	5	
31		146711000M	スロープＣＰ；Ｌ	1	
32		146712000M	スロープＣＰ；Ｒ	1	
33		BSPZ08016	コガタＳＷツキボルト　７　Ｍ８×１６	4	
34		158231000M	アームＣＰ	1	
35		JHF2016	ワンウェイクラッチ　ＨＦ２０１６	1	
36		150275000M	シム；２０．５×１．０	2	
37		DC020	Ｃガタトメワ　ジク　２０	1	
38		000453000M	デルタピン；９	1	
39		1469470000	スポンジパッキン；６０	1	
40		150286100M	プレート	1	
41		JHFL2530	ワンウェイクラッチ	1	
42		158374000M	ナイフロックＣＰ	1	
43		RBT08025	ボタンＢ　１０．９　Ｍ８×２５	2	
44		NSP08	コガタスプリングナット　４　Ｍ８	2	
45		000453000M	デルタピン；９	1	

Fig.429. ナイフリセット

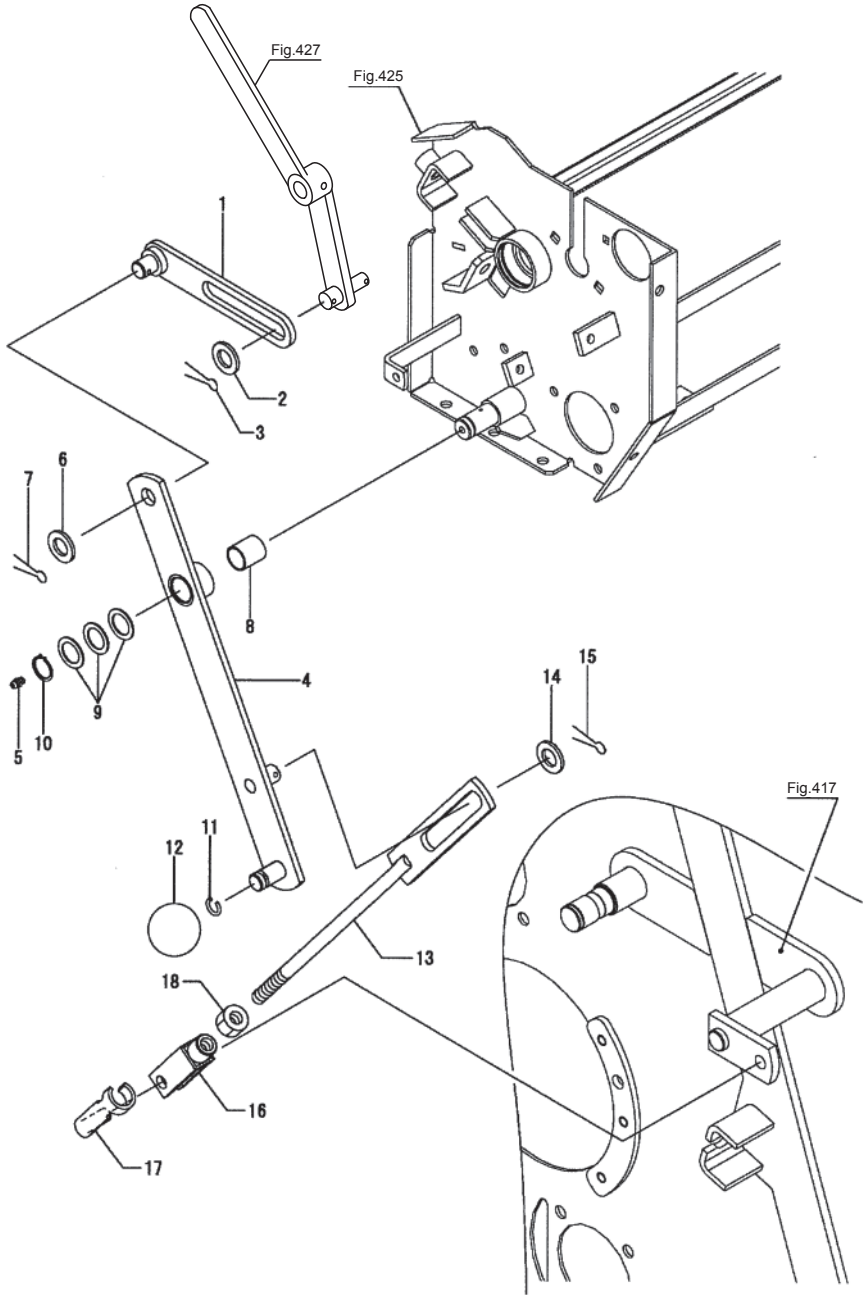

No.	レベル	部品番号	部品名称	数量	備考
1		146798000M	スライダーＣＰ	1	
2		WRA16	ヒラザガネ　Ｍ１６	1	
3		PC040025	ワリピン　４Ｘ２５	1	
4		147561000M	レバーＣＰ	1	
5		ONA6	グリースニップル　Ａ　Ｍ６	1	
6		WRA16	ヒラザガネ　Ｍ１６	1	
7		PC040025	ワリピン　４Ｘ２５	1	
8		KBB-2025A	カーボンドライベアリング　Ａ　２０Ｘ２３Ｘ２５	1	
9		057788100M	シム	3	
10		DC020	Ｃガタトメワ　ジク　２０	1	
11		586401000	バネ	1	
12		667243000	グリップ	1	
13		146859000M	ロッドＣＰ	1	
14		WRA16	ヒラザガネ　Ｍ１６	1	
15		PC040025	ワリピン　４Ｘ２５	1	
16		093754000M	フォークエンド；１２×４８	1	
17		093755000M	ピン；１２Ｘ４８　メッキ	1	
18		NZ12	ナット　８　２シュ　Ｍ１２	1	

Fig.430. ネットブレーキ

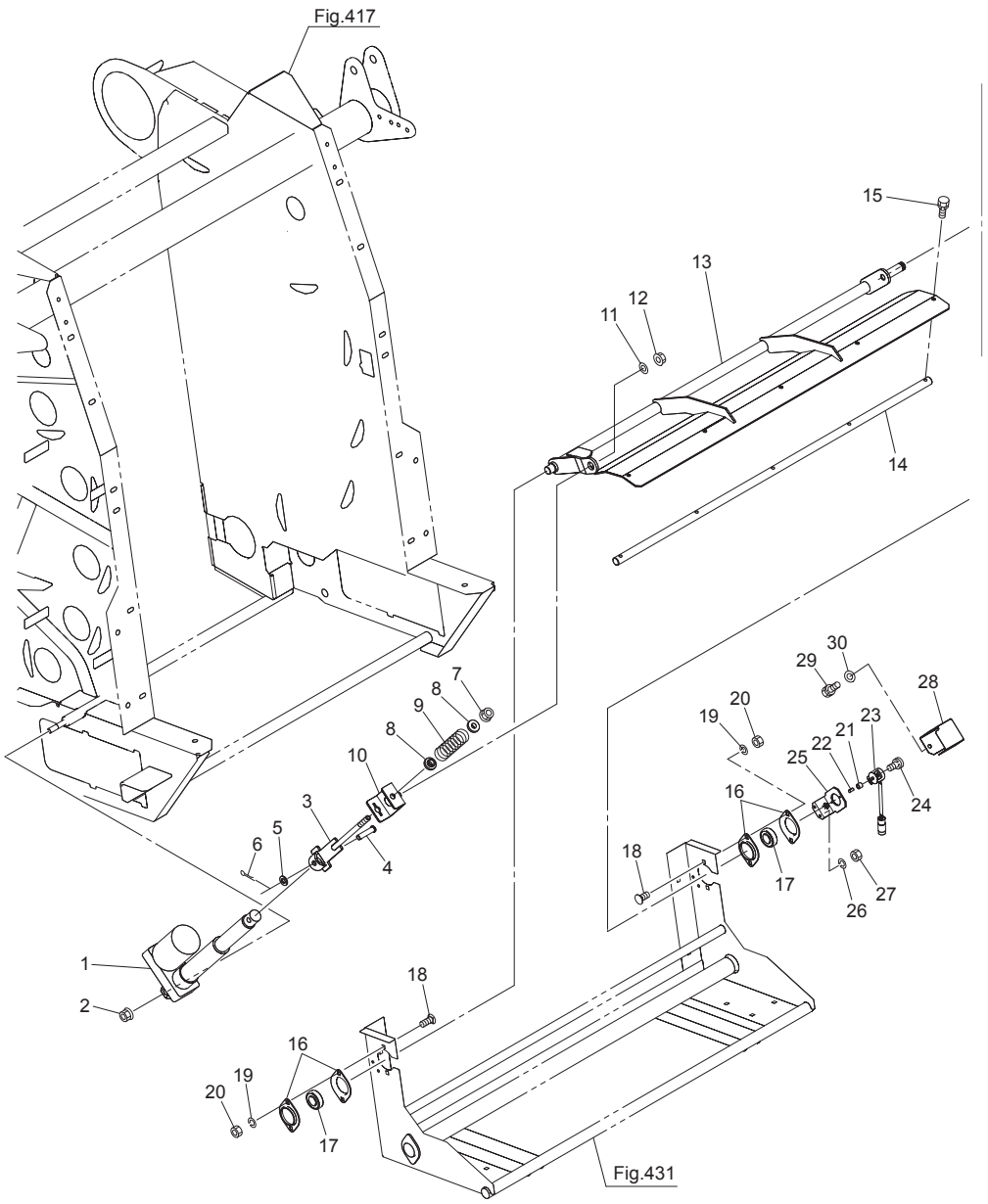

No.	レベル	部品番号	部品名称	数量	備考
1		0823530000	デンドウシリンダ	1	
2		NNF12	フランジナイロンナット　Ｍ１２	1	
3		158237000M	ロッドＣＰ	1	
4		000065200M	ピン；Ｂ１２×５０	1	
5		WRA12	ヒラザガネ　Ｍ１２	1	
6		PC032020	ワリピン　３．２×２０	1	
7		NNF12	フランジナイロンナット　Ｍ１２	1	
8		099710000M	カラー	2	
9		0926011006	スプリング；Ａ	1	
10		158241000M	チャンネルＣＰ	1	
11		067931100M	ワッシャ；１２	1	
12		NNF12	フランジナイロンナット　Ｍ１２	1	
13		158244000M	ブレーキアームＣＰ	1	
14		158483000M	バー；ブレーキ	1	
15		BSPZ08016	コガタＳＷツキボルト　７　Ｍ８×１６	5	
16		JPFL204G	バイフランジ　ヒシ　ＰＦＬ２０４	4	
17		JCS204LLU	ユニットヨウベアリング　ＣＳ２０４ＬＬＵ	2	
18		055474000M	カクネボルト　８．８　Ｍ８×２０	4	
19		WSA08	バネザガネ　３ゴウ　Ｍ８	4	
20		NSZ08	コガタナット　８　２シュ　Ｍ８	4	
21		1458300000	ガイドピース	1	
22		1458310000	スプリング（ポジションセンサ）	1	
23		1122090000	カクドセンサ	1	
24		CPQ04012	ＳＰＷツキ＋ナベコネジ　Ｍ４×１２	2	
25		150060000M	ブラケットＣＰ；センサ	1	
26		WS06	バネザガネ　２ゴウ　Ｍ６	2	
27		NZ06	ナット　８　２シュ　Ｍ６	2	
28		1500610004	カバー；センサ	1	
29		BSPZ08016	コガタＳＷツキボルト　７　Ｍ８×１６	1	
30		WRA08	ヒラザガネ　Ｍ８	1	

Fig.431. ネットケーシング

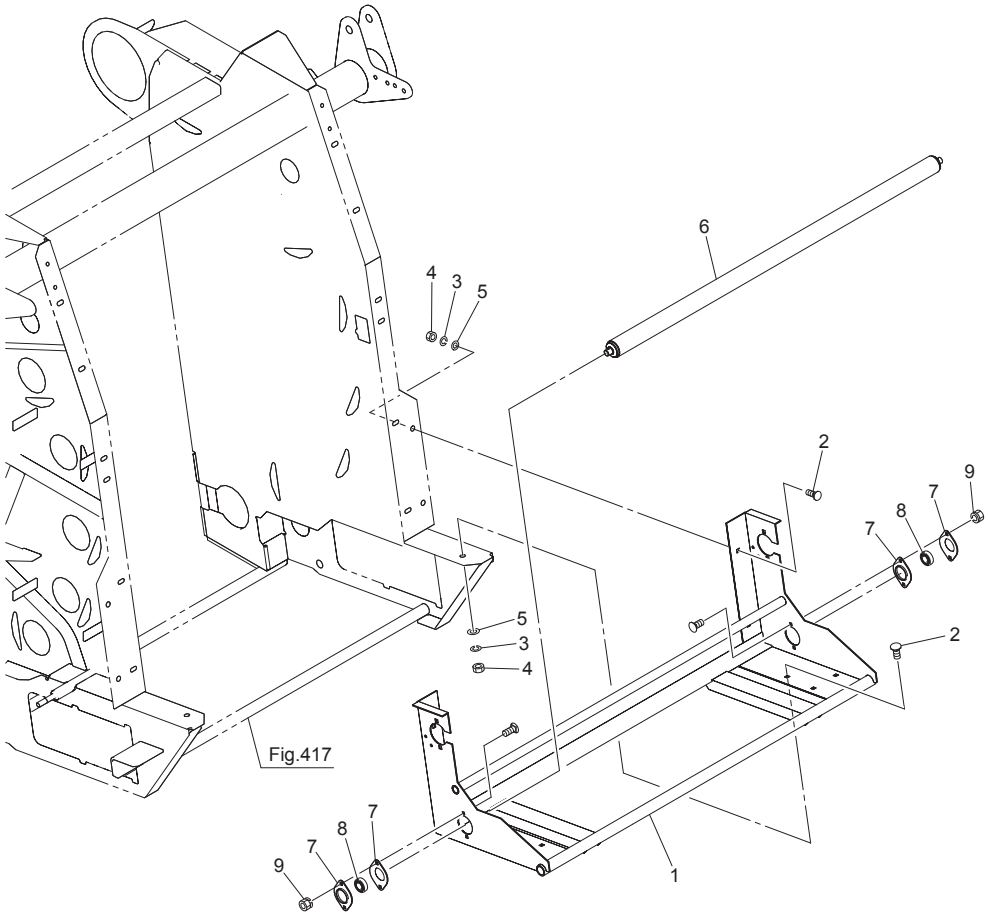

No.	レベル	部品番号	部品名称	数量	備考
1		1581040004	ネットケーシングＣＰ	1	
2		055474000M	カクネボルト　８．８　Ｍ８×２０	6	
3		WSA08	バネザガネ　３ゴウ　Ｍ８	6	
4		NSZ08	コガタナット　８　２シュ　Ｍ８	6	
5		WRA08	ヒラザガネ　Ｍ８	6	
6		150309000M	ローラＣＰ；１	1	
7		146997000M	バイフランジ　ヒシ　ＰＦＬ２０２	4	
8		JCS202LLU	ユニットヨウベアリング　ＣＳ２０２ＬＬＵ	2	
9		NP06	スプリングナット　Ｍ６	4	

Fig.432. カバー（１）

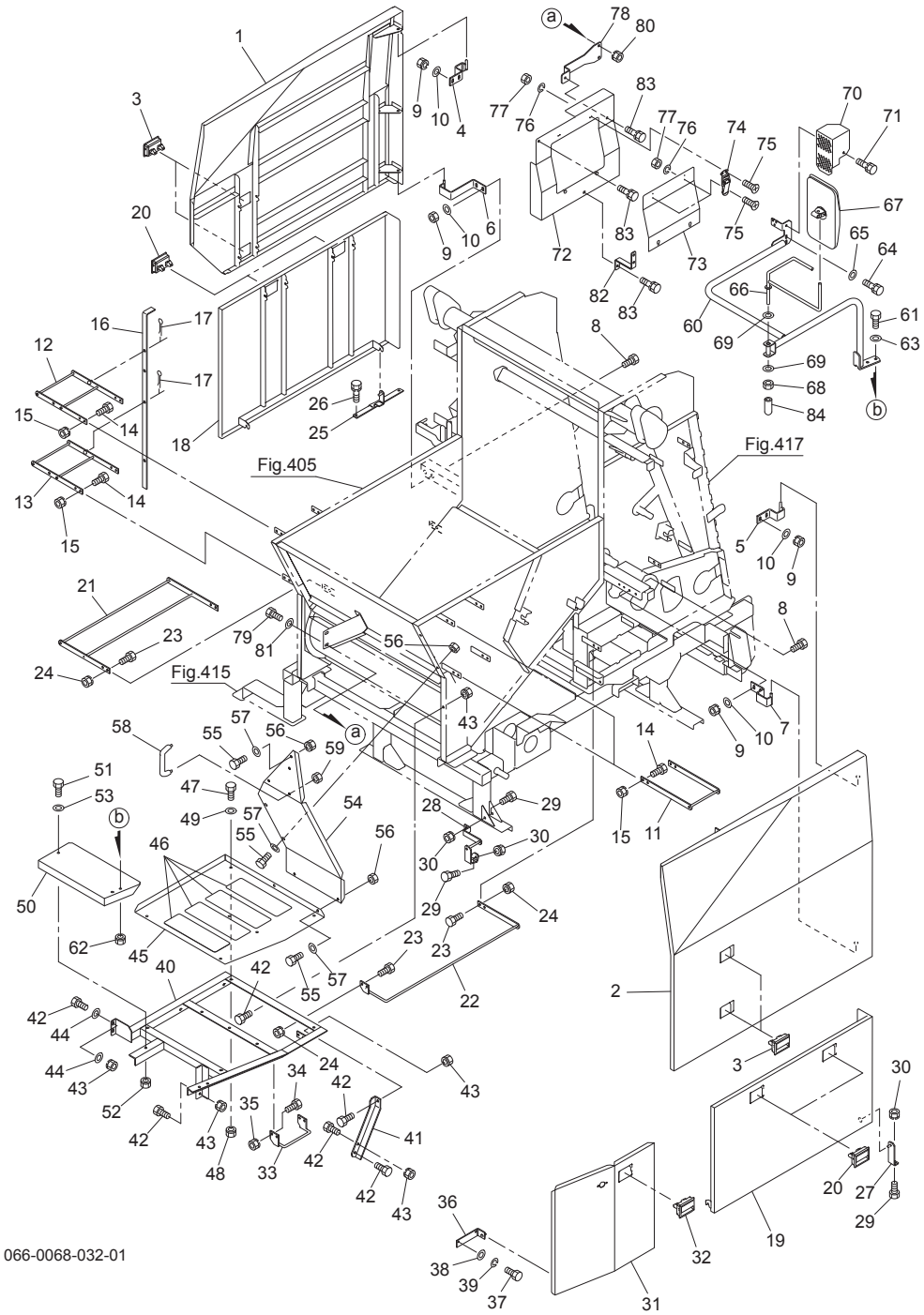

No.	レベル	部品番号	部品名称	数量	備考
1		154682000L	ホッパカバーＣＰ；Ｒ	1	
2		154696000L	ホッパカバーＣＰ；Ｌ	1	
3		1482900000	ロックハンドル　アカ	4	
4		154715000M	ヒンジＣＰ；Ｒ１	1	
5		154717000M	ヒンジＣＰ；Ｌ１	1	
6		158250000M	ヒンジＣＰ；Ｒ２	1	
7		154727000M	ヒンジＣＰ；Ｌ２	1	
8		BSZ08025	コガタボルト　７　Ｍ８Ｘ２５	4	
9		NSP08	コガタスプリングナット　４　Ｍ８	8	
10		044097200M	ワッシャ；８	8	
11		150355000M	ブラケットＣＰ；Ｌ	2	
12		155695000M	ブラケットＣＰ；Ｒ２	1	
13		155697000M	ブラケットＣＰ；Ｒ３	1	
14		BSZ08020	コガタボルト　７　Ｍ８Ｘ２０	16	
15		NSP08	コガタスプリングナット　４　Ｍ８	16	
16		147483400M	バー	1	
17		000085200M	ベータピン；８Ｘ１．６	2	
18		154704100L	コンベアカバーＣＰ；Ｒ	1	
19		154707000L	コンベアカバーＣＰ；Ｌ	1	
20		1482900000	ロックハンドル　アカ	4	
21		158484000M	ブラケットＣＰ；Ｒ１	1	
22		154731000M	ブラケットＣＰ；Ｌ１	1	
23		BSZ08020	コガタボルト　７　Ｍ８Ｘ２０	8	
24		NSP08	コガタスプリングナット　４　Ｍ８	8	
25		154733000M	ブラケットＣＰ；Ｒ	1	
26		BSPZ08020	コガタＳＷツキボルト　７　Ｍ８Ｘ２０	2	
27		154735000M	ステーＣＰ	1	
28		156212000M	ステーＣＰ	1	
29		BSZ08020	コガタボルト　７　Ｍ８Ｘ２０	3	
30		NSP08	コガタスプリングナット　４　Ｍ８	3	
31		154711100L	カウンタケースカバーＣＰ；Ｌ	1	
32		1482900000	ロックハンドル　アカ	1	
33		154732000M	ブラケットＣＰ；Ｌ３	1	
34		BSZ08020	コガタボルト　７　Ｍ８Ｘ２０	4	
35		NSP08	コガタスプリングナット　４　Ｍ８	4	
36		154739000M	ステーＣＰ	1	
37		BZ06020	ボルト　８．８　Ｍ６Ｘ２０	2	
38		WRA06	ヒラザガネ　Ｍ６	2	
39		WS06	バネザガネ　２ゴウ　Ｍ６	2	
40		1581110004	フレームＣＰ	1	
41		1547440004	アングル	1	
42		BSZ08025	コガタボルト　７　Ｍ８Ｘ２５	8	
43		NSP08	コガタスプリングナット　４　Ｍ８	8	
44		044097200M	ワッシャ；８	4	
45		158252000L	カウンタケースカバー	1	
46		1308240000	ノンスリップシート	4	
47		BSZ08020	コガタボルト　７　Ｍ８Ｘ２０	6	
48		NSP08	コガタスプリングナット　４　Ｍ８	6	
49		WRA08	ヒラザガネ　Ｍ８	6	
50		154741200L	ステップ	1	
51		BSZ08020	コガタボルト　７　Ｍ８Ｘ２０	1	

Fig.432. カバー（１）

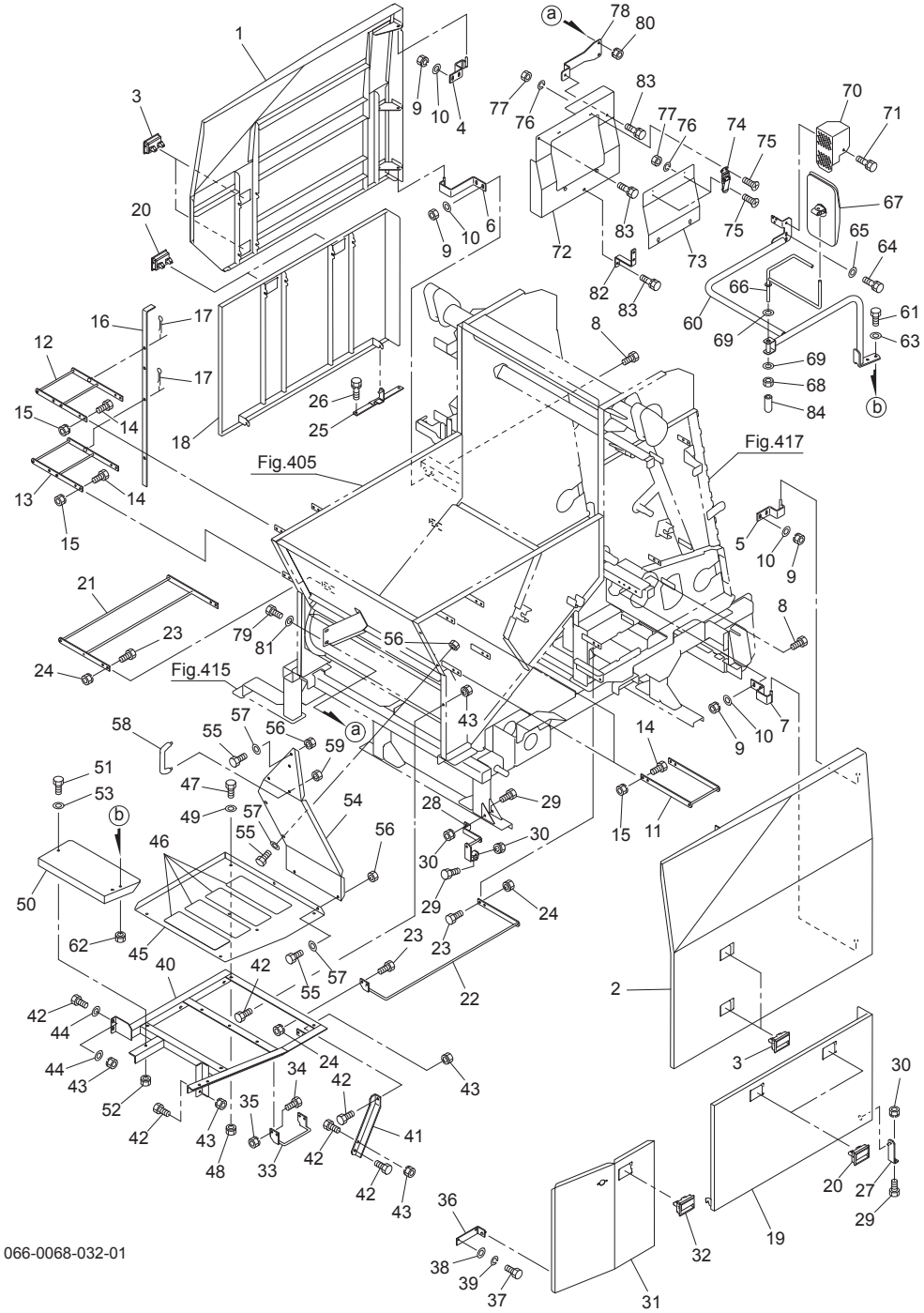

No.	レベル	部品番号	部品名称	数量	備考
52		NSP08	コガタスプリングナット　４　Ｍ８	1	
53		WRA08	ヒラザガネ　Ｍ８	1	
54		154742000L	カバー	1	
55		BSZ08020	コガタボルト　７　Ｍ８Ｘ２０	8	
56		NSP08	コガタスプリングナット　４　Ｍ８	8	
57		WRA08	ヒラザガネ　Ｍ８	8	
58		0333783000	グリップ	1	
59		NSP08	コガタスプリングナット　４　Ｍ８	2	
60		1581750004	サイドミラーステーＣＰ	1	
61		BSZ08030	コガタボルト　７　Ｍ８Ｘ３０	2	
62		NSP08	コガタスプリングナット　４　Ｍ８	2	
63		WRA08	ヒラザガネ　Ｍ８	2	
64		BSPZ08020	コガタＳＷツキボルト　７　Ｍ８Ｘ２０	2	
65		044097200M	ワッシャ；８	2	
66		158305000M	サイドミラーアームＣＰ	1	
67		1278720000	ミラー	1	
68		NNF12	フランジナイロンナット　Ｍ１２	1	
69		WCR1L12	サラバネザガネ　１シュケイ　Ｍ１２	2	
70		1583070004	カバー；ホーン	1	
71		BSPZ08020	コガタＳＷツキボルト　７　Ｍ８Ｘ２０	1	
72		158308100R	カバーＣＰ；キャビン	1	
73		158312000R	カバー	1	
74		1583130000	ビジョウ；１	2	
75		CM03010	＋サラコネジ　Ｍ３Ｘ１０	8	
76		WS03	バネザガネ　２ゴウ　Ｍ３	8	
77		NS03	ナット　ステン　１シュ　Ｍ３	8	
78		1581810004	ステーＣＰ	1	
79		BSZ08025	コガタボルト　７　Ｍ８Ｘ２５	2	
80		NSP08	コガタスプリングナット　４　Ｍ８	2	
81		044097200M	ワッシャ；８	2	
82		158493000M	ステー；２	1	
83		BSPZ08016	コガタＳＷツキボルト　７　Ｍ８Ｘ１６	3	
84		0007220000	ニギリ；１２	1	

Fig.433. カバー（２）

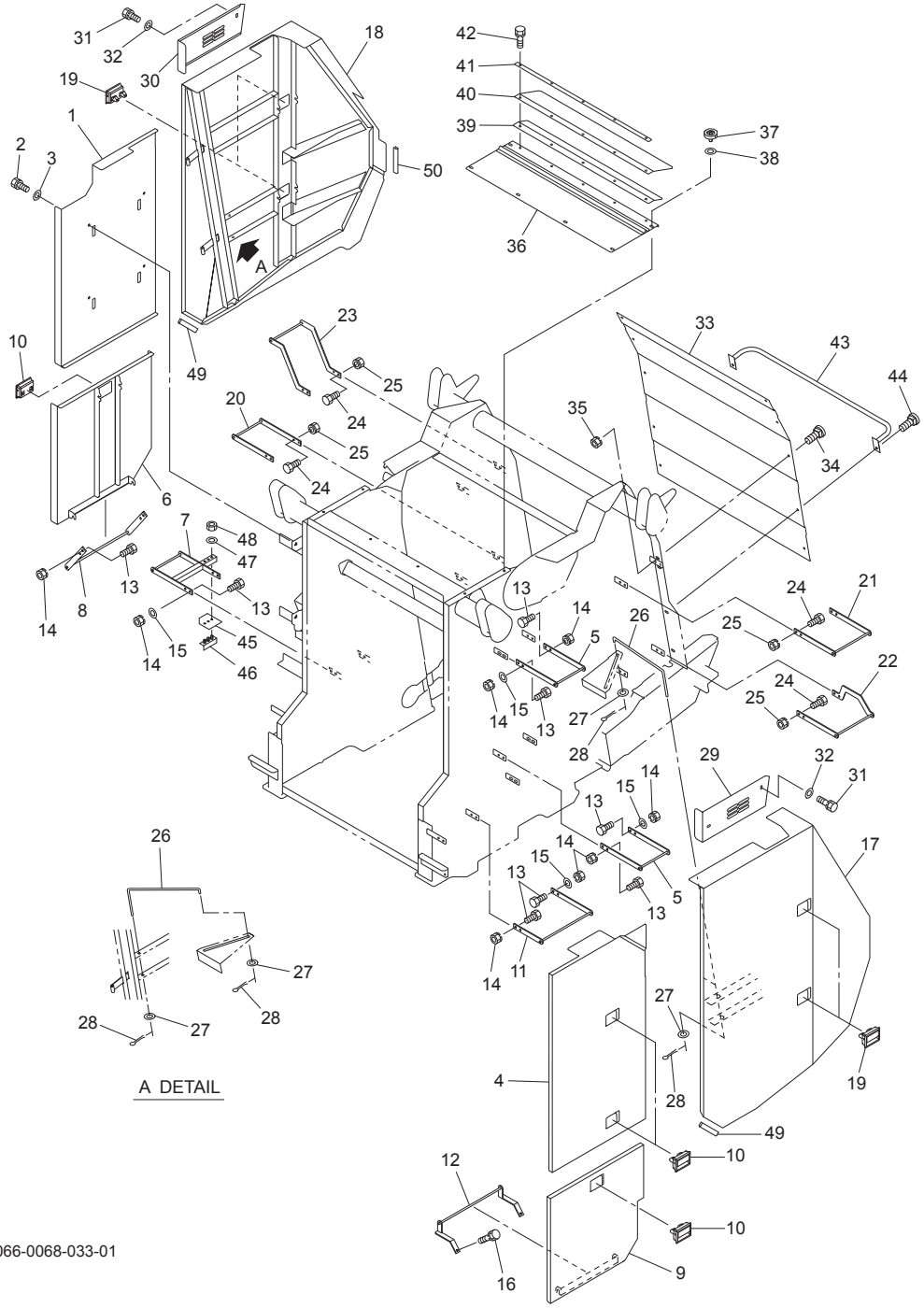

066-0068-033-01

No.	レベル	部品番号	部品名称	数量	備考
1		158490000L	フロントカバー；Ｒ	1	
2		BSPZ08020	コガタＳＷツキボルト　７　Ｍ８Ｘ２０	4	
3		WRA08	ヒラザガネ　Ｍ８	4	
4		154746000L	フロントカバーＣＰ；Ｌ	1	
5		150351000M	ブラケットＣＰ；１	2	
6		154749000L	フロントカバーＣＰ；ＬＯＲ	1	
7		159421000M	ブラケットＣＰ；カバー	1	
8		154756000M	ブラケットＣＰ；Ｒ５	1	
9		154752000L	フロントカバーＣＰ；ＬＯＬ	1	
10		1482900000	ロックハンドル　アカ	4	
11		154758000M	ブラケットＣＰ；Ｌ２	1	
12		154759000M	ブラケットＣＰ	1	
13		BSZ08020	コガタボルト　７　Ｍ８Ｘ２０	20	
14		NSP08	コガタスプリングナット　４　Ｍ８	20	
15		044097200M	ワッシャ；８	10	
16		BSPZ08020	コガタＳＷツキボルト　７　Ｍ８Ｘ２０	2	
17		158253000L	ゲートカバーＣＰ；Ｌ	1	
18		158255000L	ゲートカバーＣＰ；Ｒ	1	
19		1482900000	ロックハンドル　アカ	4	
20		150351000M	ブラケットＣＰ；１	1	
21		150354000M	ブラケットＣＰ；２	1	
22		158257000M	ブラケットＣＰ；３	1	
23		158487000M	ブラケットＣＰ；４	1	
24		BSZ08020	コガタボルト　７　Ｍ８Ｘ２０	16	
25		NSP08	コガタスプリングナット　４　Ｍ８	16	
26		148022000M	ストッパＣＰ	2	
27		WRA08	ヒラザガネ　Ｍ８	4	
28		PC032016	ワリピン　３．２Ｘ１６	4	
29		148024000L	ゲートカバー；ＵＬ	1	
30		148025000L	ゲートカバー；ＵＲ	1	
31		BSPZ08020	コガタＳＷツキボルト　７　Ｍ８Ｘ２０	4	
32		WRA08	ヒラザガネ　Ｍ８	4	
33		158491100L	ゲートリヤカバー	1	
34		055474000M	カクネボルト　８．８　Ｍ８Ｘ２０	8	
35		NSP08	コガタスプリングナット　４　Ｍ８	10	
36		154774000L	トップカバーＣＰ	1	
37		1181490000	ニギリ；Ｍ８	6	
38		WCR1H08	サラバネザガネ　１シュジュウ　Ｍ８	6	
39		148180000L	アングル	1	
40		1481810000	カバー	1	
41		148182000M	プレート	1	
42		BSPZ08020	コガタＳＷツキボルト　７　Ｍ８Ｘ２０	5	
43		159312000M	ネットガイドＣＰ	1	
44		059483000M	カクネボルト　８．８　Ｍ８Ｘ２５	2	
45		1594220000	ビニルシート	1	
46		159423000M	プレートＣＰ	1	
47		WSA08	バネザガネ　３ゴウ　Ｍ８	3	
48		NSZ08	コガタナット　８　２シュ　Ｍ８	3	
49		1597810000	レギュラートリム；１７０	2	
50		160052000	レギュラートリム；１５０	2	

Fig.434. カバー（３）

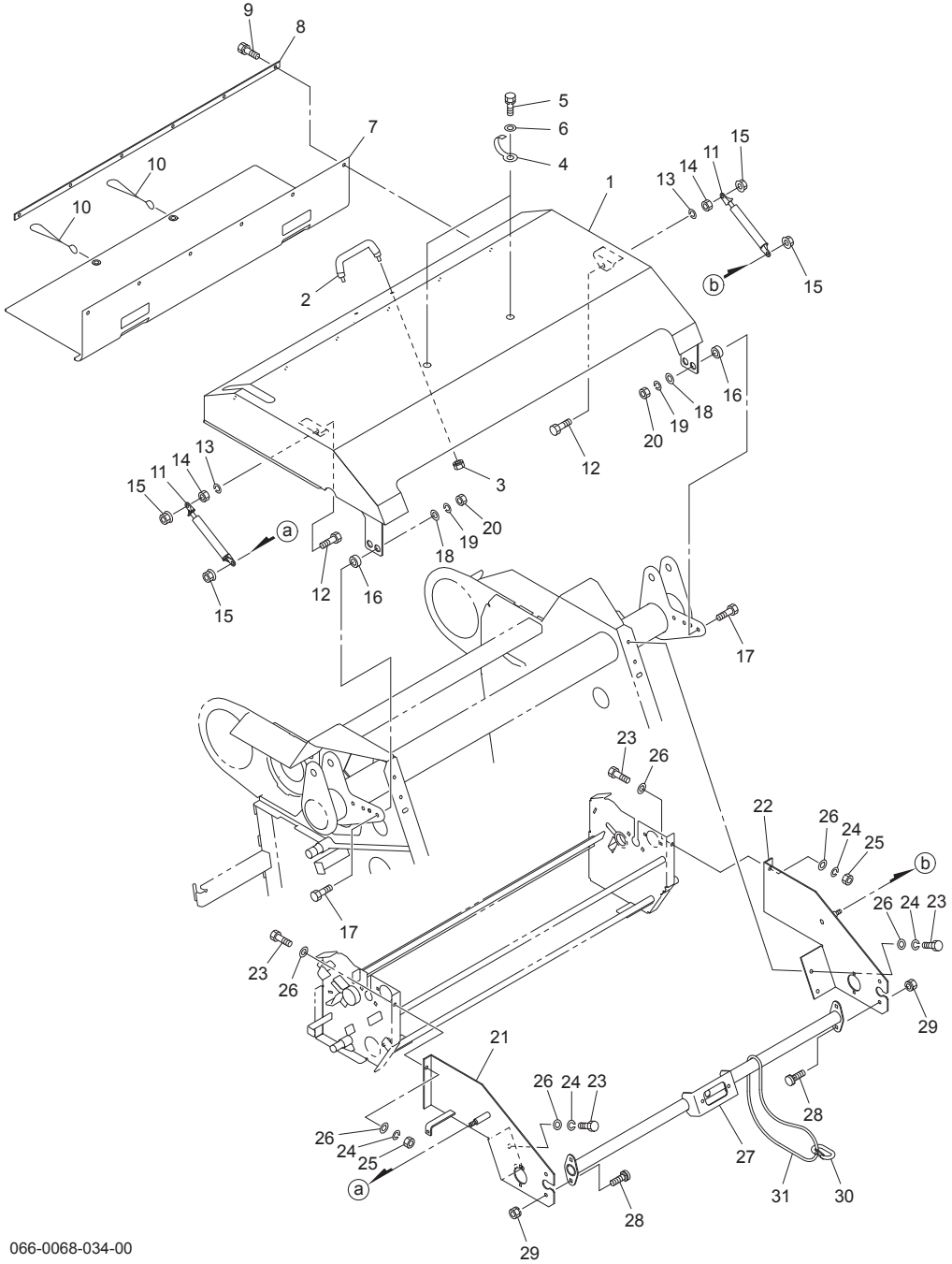

No.	レベル	部品番号	部品名称	数量	備考
1		158260000L	ネットカバーＣＰ	1	
2		0333783000	グリップ	1	
3		NSP08	コガタスプリングナット　４　Ｍ８	2	
4		EH1382467591	コードクランプ （８．５－８５）	2	
5		BSPZ08016	コガタＳＷツキボルト　７　Ｍ８Ｘ１６	2	
6		WRA08	ヒラザガネ　Ｍ８	2	
7		8030251000	ビニルシート	1	
8		147035000M	バー；１０３４ｘ１９ｘ３	1	
9		BSPZ08020	コガタＳＷツキボルト　７　Ｍ８Ｘ２０	6	
10		8029270000	ロープ；３．０×３８０	2	
11		1292520000	ガススプリング；２０ｋｇｆ	2	
12		BSZ10035	コガタボルト　７　Ｍ１０Ｘ３５	2	
13		WSA10	バネザガネ　３ゴウ　Ｍ１０	2	
14		NSZ10	コガタナット　８　２シュ　Ｍ１０	2	
15		NNF10	フランジナイロンナット　Ｍ１０	4	
16		147111000M	カラー；１０．５×８	2	
17		BSZ10035	コガタボルト　７　Ｍ１０Ｘ３５	2	
18		044098500M	ワッシャ；１０	2	
19		WSA10	バネザガネ　３ゴウ　Ｍ１０	2	
20		NSZ10	コガタナット　８　２シュ　Ｍ１０	2	
21		1582630004	ブラケットＣＰ；Ｌ	1	
22		1582650004	ブラケットＣＰ；Ｒ	1	
23		BSZ08025	コガタボルト　７　Ｍ８Ｘ２５	6	
24		WSA08	バネザガネ　３ゴウ　Ｍ８	6	
25		NSZ08	コガタナット　８　２シュ　Ｍ８	2	
26		044097200M	ワッシャ；８	8	
27		1584960004	パイプＣＰ	1	
28		055474000M	カクネボルト　８．８　Ｍ８Ｘ２０	4	
29		NSP08	コガタスプリングナット　４　Ｍ８	4	
30		1590751000	カラビナ	1	
31		0826781000	ロープ	1	

Fig.435. ハシゴ

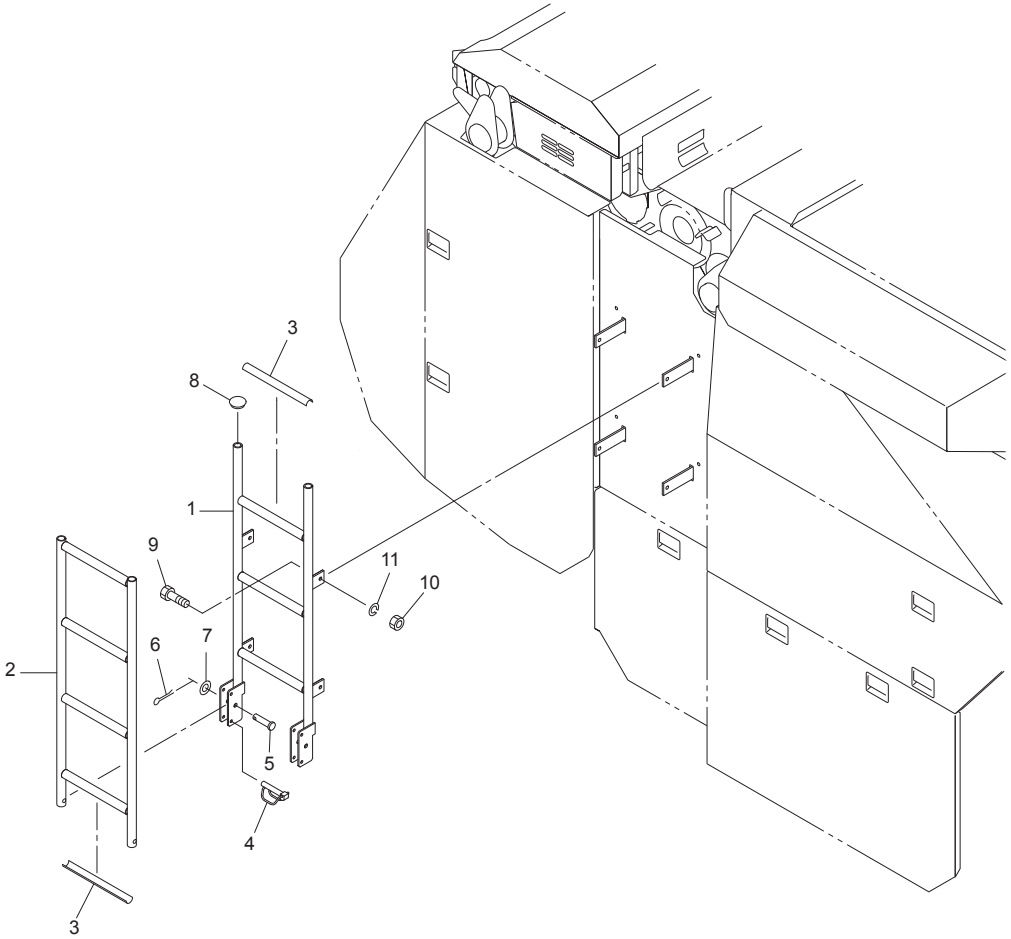

No.	レベル	部品番号	部品名称	数量	備考
1		158351000L	ハシゴＣＰ；１	1	
2		158355000L	ハシゴＣＰ；２	1	
3		1591320000	ノンスリップシート	7	
4		000453000M	デルタピン；９	2	
5		000065200M	ピン：Ｂ１２Ｘ５０	2	
6		PC032020	ワリピン　３．２Ｘ２０	2	
7		042783600M	ワッシャ；１２	2	
8		CAP027228	キャップ　２７．２Ｘ２．８	2	
9		BSZ10025	コガタボルト　７　Ｍ１０Ｘ２５	4	
10		NSZ10	コガタナット　８　２シュ　Ｍ１０	4	
11		WSA10	バネザガネ　３ゴウ　Ｍ１０	4	

066-0068-068-01

Fig.436. 給油

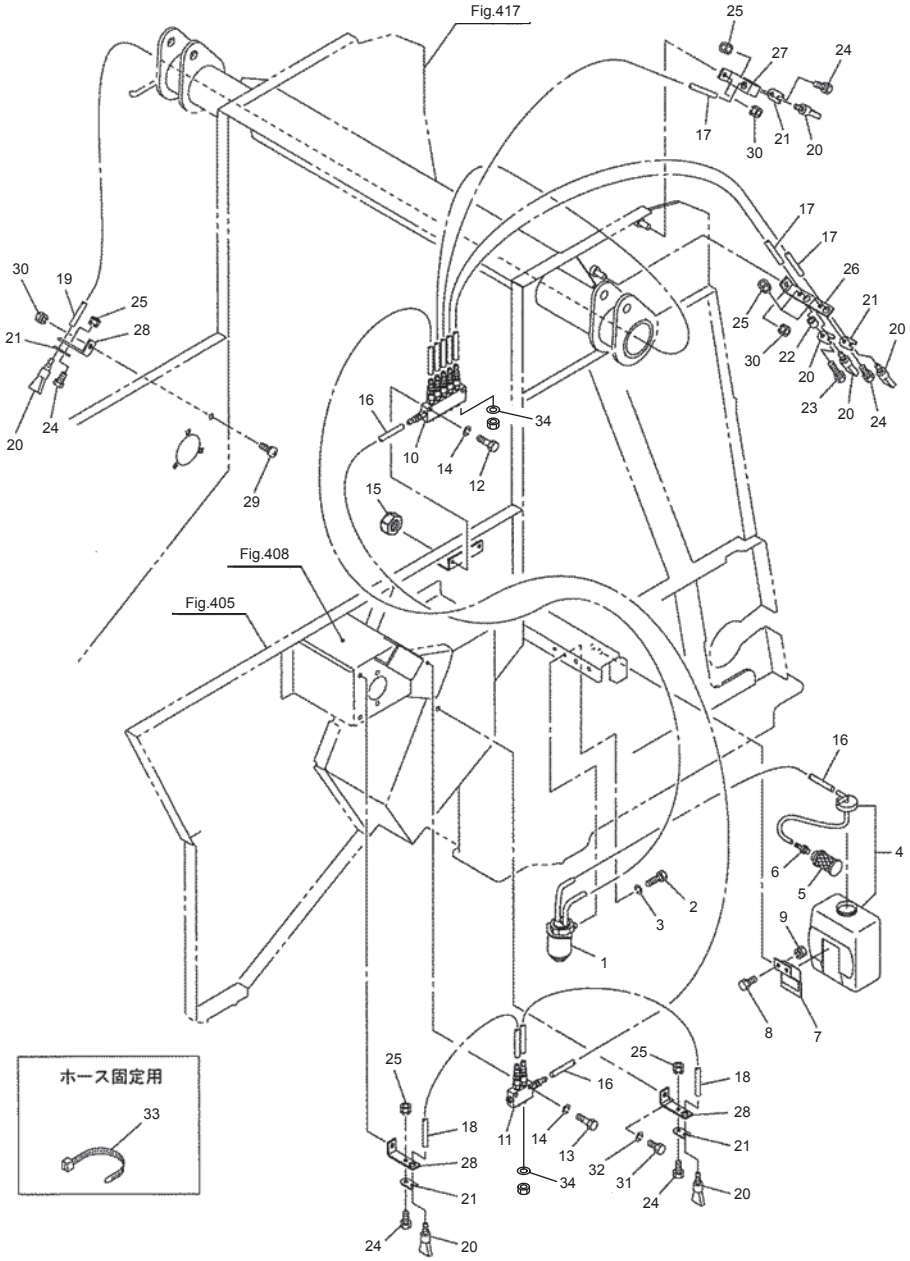

No.	レベル	部品番号	部品名称	数量	備考
1		1468960000	デンドウポンプ	1	
2		BZ06016	ボルト　８．８　Ｍ６×１６	2	
3		WS06	バネザガネ　２ゴウ　Ｍ６	2	
4		0993660000	リザーブオイルタンク	1	
5		1089730000	サクションストレーナ	1	
6		1089741000	ホースアダプター；ＰＴ１／８	1	
7		099386100M	ブラケットＣＰ	1	
8		BSZ08020	コガタボルト　７　Ｍ８Ｘ２０	2	
9		NSP08	コガタスプリングナット　４　Ｍ８	2	
10		1003751000	ブンパイキ；５	1	
11		1003741000	ブンパイキ；２	1	
12		BZ06030	ボルト　８．８　Ｍ６×３０	2	
13		BZ06025	ボルト　８．８　Ｍ６Ｘ２５	2	
14		WS06	バネザガネ　２ゴウ　Ｍ６	4	
15		NZ06	ナット　８　２シュ　Ｍ６	2	
16		1003771000	チューブ；５５０	3	
17		1366561000	チューブ；１０００	3	
18		1366550000	チューブ；３２０	2	
19		1408810000	チューブ；３２５０	1	
20		0993870000	ブラシ	6	
21		099388000M	プレート	6	
22		056311000M	カラー	1	
23		BZ06045	ボルト　８．８　Ｍ６×４５	1	
24		BZ06016	ボルト　８．８　Ｍ６×１６	5	
25		NP06	スプリングナット　Ｍ６	6	
26		131232000M	キュウユブラケット；１	1	
27		131233000M	キュウユブラケット；２	1	
28		154512000M	ブラケット；キュウユ	3	
29		055474000M	カクネボルト　８．８　Ｍ８Ｘ２０	1	
30		NSP08	コガタスプリングナット　４　Ｍ８	3	
31		BSZ08016	コガタボルト　７　Ｍ８Ｘ１６	1	
32		WSA08	バネザガネ　３ゴウ　Ｍ８	1	
33		ILT150	インシュロックタイ　３．５Ｘ１５２	15	
34		WRA06	ヒラザガネ　Ｍ６	7	

066-0068-035-01

備考
No.34はNo.10、11に付属のナットを一度取り外してその上に取り付けます

Fig.437. 油圧（メイン）

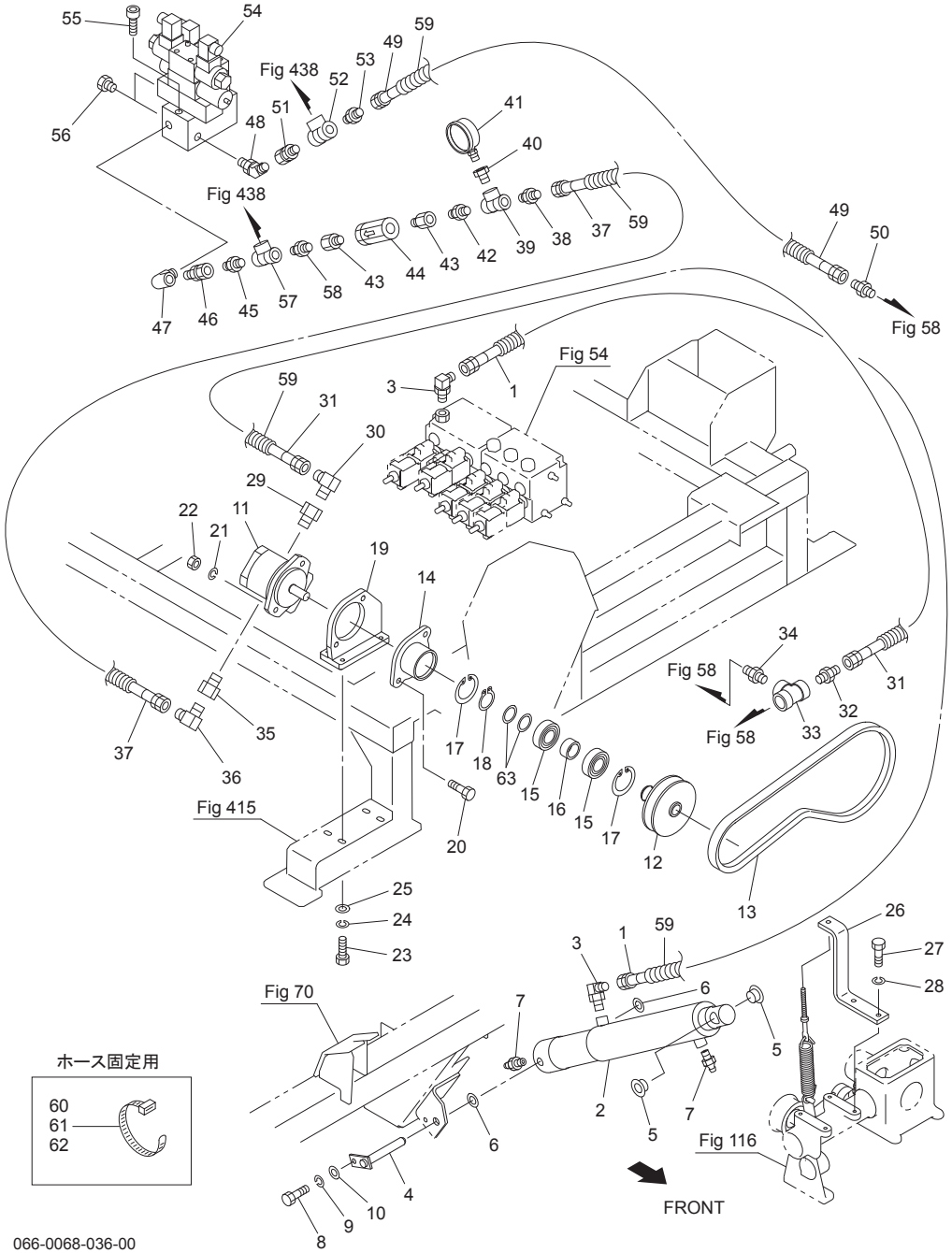

066-0068-036-00

No.	レベル	部品番号	部品名称	数量	備考
1		KH0402400PP	ユアツホース　１／４×２４００　４－４	1	
2		1577360006	シリンダ；ＣＷＰ６０×２３５×５８５	1	
3		1033-04	ホースエルボ　ＰＦ１／４ＸＰＴ１／４	2	
4		154525100Y	ピンＣＰ；Ｆ　１６Ｘ１００	1	
5		KBF-2220A	カーボンドライＢ　フランジツキ　Ａ　２２×２０	2	
6		061847000M	ワッシャ１７Ｘ１．６	2	
7		ONA6	グリースニップル　Ａ　Ｍ６	2	
8		BSZ08020	コガタボルト　７　Ｍ８Ｘ２０	1	
9		WSA08	バネザガネ　３ゴウ　Ｍ８	1	
10		WRA08	ヒラザガネ　Ｍ８	1	
11		1432320000	ユアツポンプ	1	
12		1583290004	プーリＣＰ；１１２－Ｃ－１	1	
13		VLC048	Ｖベルト　ＬＣ－４８　オレンジ	1	
14		1583320004	ジクウケＣＰ	1	
15		J6006LLU	ボールベアリング　６００６ＬＬＵ	2	
16		159131100M	カラー；３０．５×２３	1	
17		DHC055	Ｃガタトメワ　アナ　５５	2	
18		DC030	Ｃガタトメワ　ジク　３０	1	
19		1545270004	ブラケットＣＰ	1	
20		BSZ10045	コガタボルト　７　Ｍ１０Ｘ４５	2	
21		WSA10	バネザガネ　３ゴウ　Ｍ１０	2	
22		NSZ10	コガタナット　８　２シュ　Ｍ１０	2	
23		BSZ08025	コガタボルト　７　Ｍ８Ｘ２５	4	
24		WSA08	バネザガネ　３ゴウ　Ｍ８	4	
25		080414100M	ワッシャ；８	4	
26		156193000M	ステー	1	
27		BSZ08020	コガタボルト　７　Ｍ８Ｘ２０	2	
28		WSA08	バネザガネ　３ゴウ　Ｍ８	2	
29		4043-12-08	ＵＮＦブッシング　１　１／１６－１２ＸＰＴ１／２	1	
30		1033-12-08	ホースエルボ　ＰＦ３／４×ＰＴ１／２	1	
31		KH1203500PP	ユアツホース　３／４×３５００　４－４	1	
32		1013-12	ホースニップル　ＰＦ３／４×ＰＴ３／４	1	
33		2091-12	ティー　ＰＴ３／４	1	
34		2083-12	ニップル　ＰＴ３／４	1	
35		4043-10-06	ＵＮＦブッシング　ＵＮＦ７／８－１４ＸＰＴ３／８	1	
36		1033-06	ホースエルボ　ＰＦ３／８ＸＰＴ３／８	1	
37		KH0601750PP	ユアツホース　３／８Ｘ１７５０　４－４	1	
38		1013-06	ホースニップル　ＰＦ３／８ＸＰＴ３／８	1	
39		2091-06	ティー　ＰＴ３／８	1	
40		2081-06-04	ブッシング　ＰＴ３／８ＸＰＴ１／４	1	
41		1447690000	アツリョクケイ；ＰＴ１／４	1	
42		2083-06	ニップル　ＰＴ３／８	1	
43		106900000M	ブッシング；ＰＦ１／２×ＰＴ３／８	2	
44		1369190000	フィルタ；１／２－６０μ	1	
45		1013-06	ホースニップル　ＰＦ３／８ＸＰＴ３／８	1	
46		1016-06	ホーススイベル　ＰＦ３／８×ＰＴ３／８	1	
47		2088-06	メスオスエルボ　ＰＴ３／８	1	
48		1035-08-06	ホースエルボ４５　ＰＦ１／２×ＰＴ３／８	1	
49		KH0803500PP	ユアツホース　１／２Ｘ３５００　４－４	1	
50		1013-08-06	ホースニップル　ＰＦ１／２ＸＰＴ３／８	1	
51		1016-08	ホースオススイベル　ＰＦ１／２×ＰＴ１／２	1	

Fig.437. 油圧(メイン)

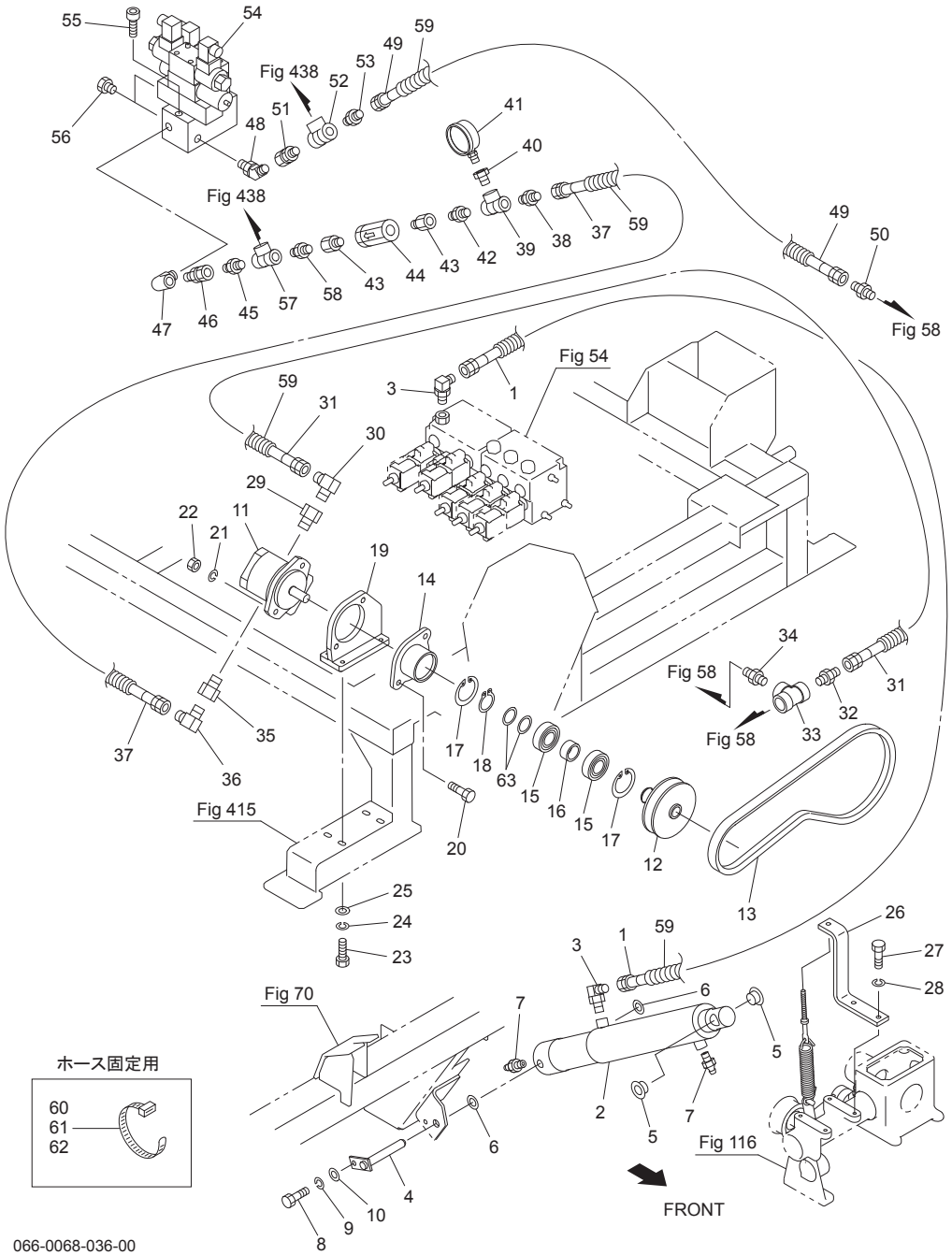

066-0068-036-00

No.	レベル	部品番号	部品名称	数量	備考
52		2091-08	ティー　ＰＴ１／２	1	
53		1013-08	ホースニップル　ＰＦ１／２ＸＰＴ１／２	1	
54		1556761000	デンジベン；ＪＣＢ	1	
55		BH08075	キャップＢ　１０．９　Ｍ８Ｘ７５	2	
56		2082-06	ロッカクプラグ　ＰＴ３／８	2	
57		2091-06	ティー　ＰＴ３／８	1	
58		2083-06	ニップル　ＰＴ３／８	1	
59		0887210000	スパイラルチューブ	40	
60		ILT200	インシュロックタイ　４．７Ｘ２０２	15	
61		ILT300	インシュロックタイ　４．８Ｘ３０１	40	
62		ILT380	インシュロックタイ　７．５Ｘ３８２	10	
63		0704210000	シム	4	

Fig.438. 油圧（ゲート）

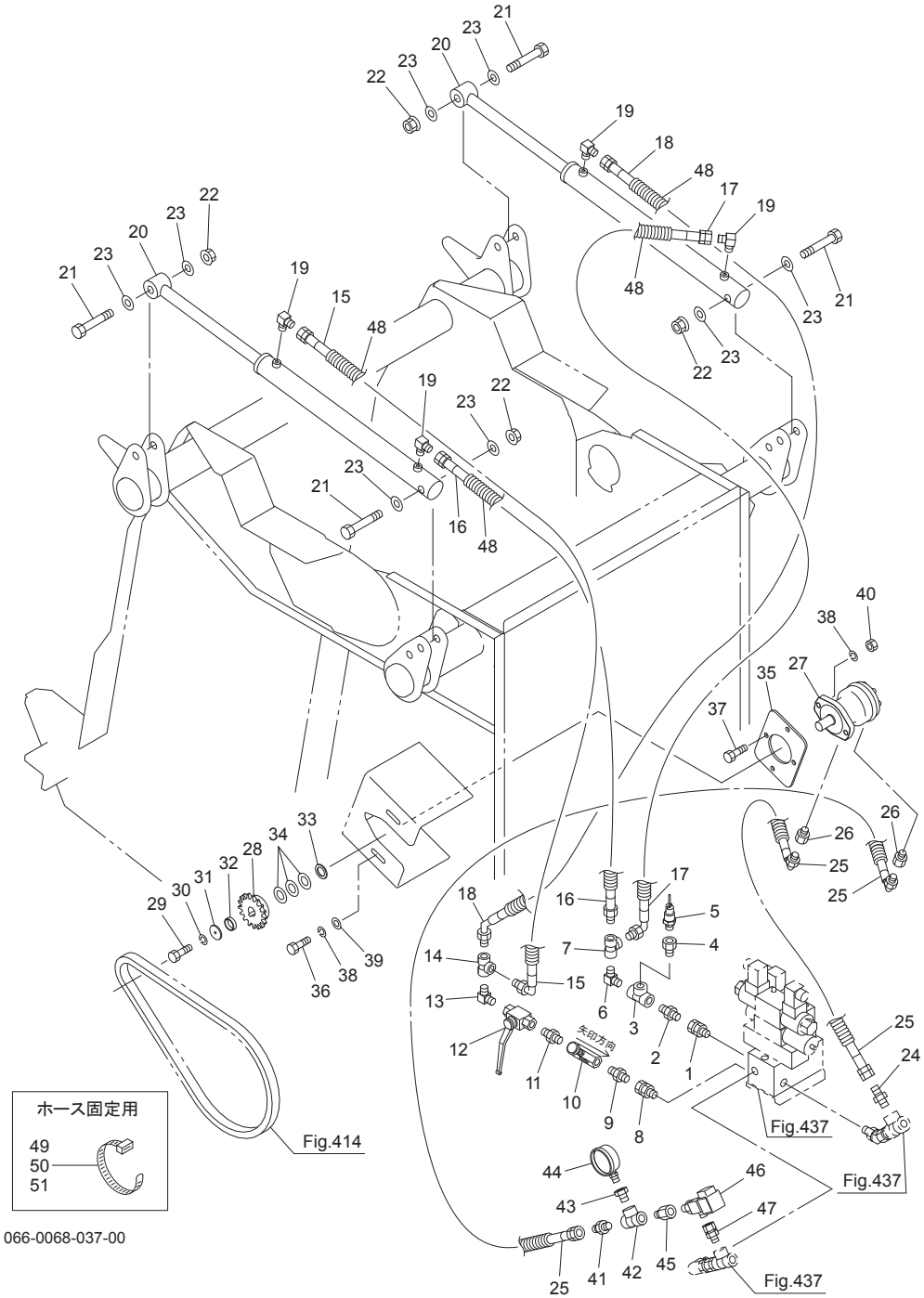

066-0068-037-00

No.	レベル	部品番号	部品名称	数量	備考
1		1016-06	ホーススイベル ＰＦ３／８×ＰＴ３／８	1	
2		1013-06	ホースニップル ＰＦ３／８ＸＰＴ３／８	1	
3		2091-06	ティー ＰＴ３／８	1	
4		1100-06	ブッシング ＰＦ３／８×ＰＴ３／８	1	
5		1593100000	アツリョクセンサ	1	
6		2086-06-04	エルボ ＰＴ３／８ＸＰＴ１／４	1	
7		2091-04	ティー ＰＴ１／４	1	
8		1016-06	ホーススイベル ＰＦ３／８×ＰＴ３／８	1	
9		1013-06-04	ホースニップル ＰＦ３／８ＸＰＴ１／４	1	
10		112531000M	スローリターンバルブ；１／４	1	
11		2083-04	ニップル ＰＴ１／４	1	
12		0009830000	ストップバルブ；１／４	1	
13		2086-04	エルボ ＰＴ１／４	1	
14		2091-04	ティー ＰＴ１／４	1	
15		KH0402500DP	ユアツホース １／４Ｘ２５００ Ｓ９０１－４	1	
16		KH0402000BP	ユアツホース １／４×２０００ Ｓ１－４	1	
17		KH0403800DP	ユアツホース １／４Ｘ３８００ Ｓ９０１－４	1	
18		KH0404200FP	ユアツホース １／４×４２００ Ｓ４５１－４	1	
19		1033-04	ホースエルボ ＰＦ１／４ＸＰＴ１／４	4	
20		1265310006	シリンダ；ＣＷＰ４５ｘ４９０ｘ６７０	2	
21		BZ20110	ボルト ８．８ Ｍ２０Ｘ１１０	4	
22		NN20	ナイロンナット Ｍ２０	4	
23		WRA20	ヒラザガネ Ｍ２０	8	
24		1013-06-08	ホースニップル ＰＦ３／８ＸＰＴ１／２	1	
25		KH0601200DP	ユアツホース ３/８×１２００ Ｓ９０１-４	2	
26		1068-08-06	ＰＦブッシング ＰＦ１／２ＸＰＴ３／８	2	
27		1506270000	ユアツモータ；ＯＲＢ－Ｇ－０７０	1	
28		1582680004	スプロケット；６０×１５Ｔ	1	
29		BZ06020	ボルト ８．８ Ｍ６Ｘ２０	1	
30		WS06	バネザガネ ２ゴウ Ｍ６	1	
31		158267000M	ワッシャ；６．５×３．２	1	
32		132819000M	カラー；２９ｘ９	1	
33		146653000M	ワッシャ	1	
34		0885830000	シム ；２５．５Ｘ４５Ｘ１．０	3	
35		158269000M	プレートＣＰ	1	
36		BZ12035	ボルト ８．８ Ｍ１２Ｘ３５	2	
37		BZ12040	ボルト ８．８ Ｍ１２Ｘ４０	2	
38		WSA12	バネザガネ ３ゴウ Ｍ１２	4	
39		065482200M	ワッシャ；１２	2	
40		NZ12	ナット ８ ２シュ Ｍ１２	2	
41		1013-06	ホースニップル ＰＦ３／８ＸＰＴ３／８	1	
42		2091-06	ティー ＰＴ３／８	1	
43		2081-06-04	ブッシング ＰＴ３／８ＸＰＴ１／４	1	
44		1447690000	アツリョクケイ；ＰＴ１／４	1	
45		1100-06	ブッシング ＰＦ３／８×ＰＴ３／８	1	
46		1516270000	フィッテングシャットオフ；ＮＣ	1	
47		1006-06	ホースオススイベル ＰＦ３／８ＸＰＴ３／８	1	
48		0887210000	スパイラルチューブ	40	
49		ILT200	インシュロックタイ ４．７Ｘ２０２	15	
50		ILT300	インシュロックタイ ４．８Ｘ３０１	40	
51		ILT380	インシュロックタイ ７．５Ｘ３８２	10	

Fig.439. 電装（１）

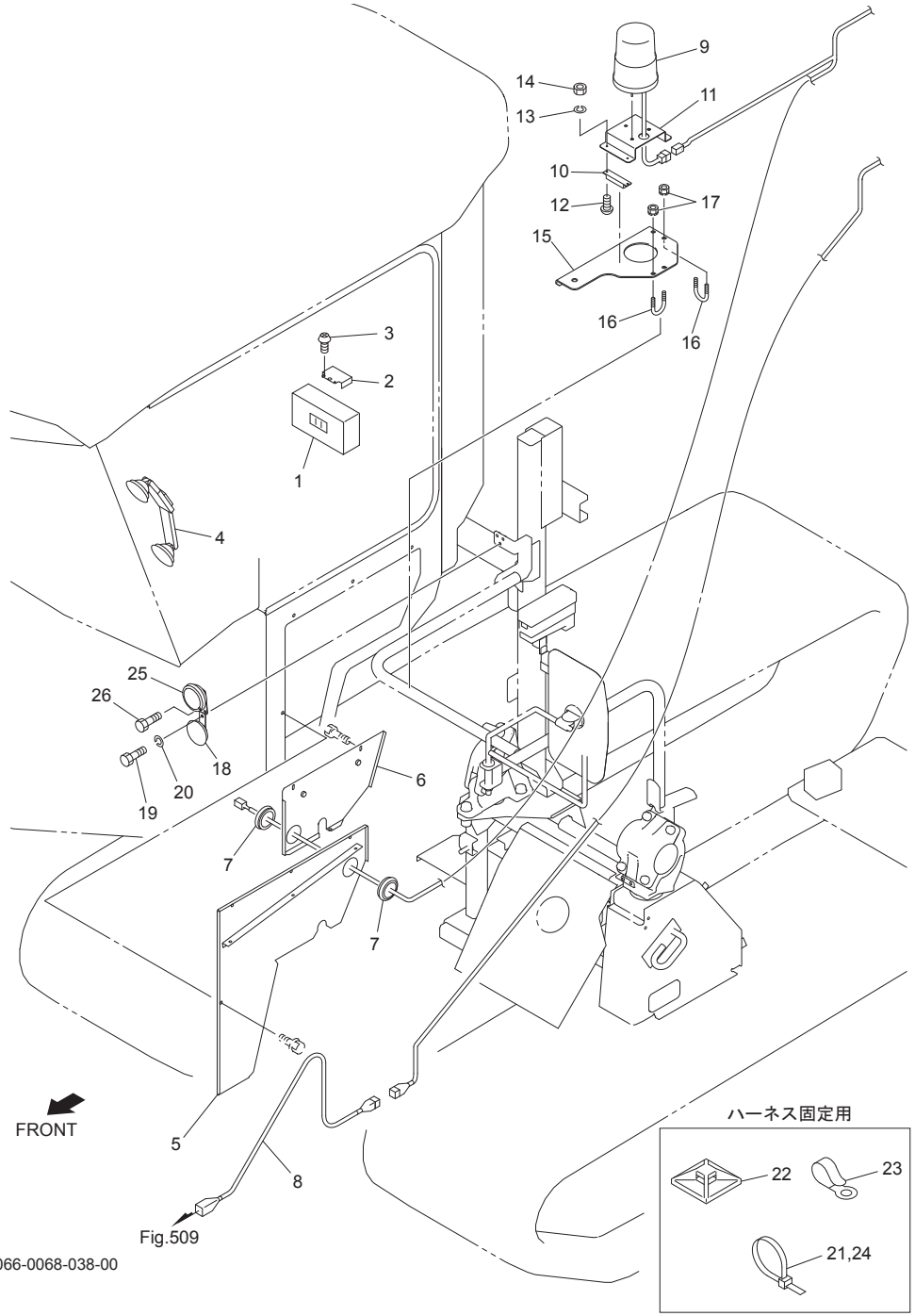

066-0068-038-00

No.	レベル	部品番号	部品名称	数量	備考
1		1591061000	コントロールボックスCP；JCB	1	
2		159154000R	カバー	1	
3		TPA03006	ナベタッピンネジ　Ａ　３Ｘ６	2	
4		1591140000	デュアルサクションマウント	1	
5		154819100R	カバーＣＰ；２	1	
6		159115000R	カバー；１	1	
7		1507140000	グロメット；５０	2	
8		1577070000	エンチョウコード；1000	1	
9		1570380000	カイテントウ；キイロ	1	
10		0853120000	マグネット	2	
11		1569771004	パトライトブラケット	1	
12		CP03010	＋ナベコネジ　Ｍ３Ｘ１０	4	
13		WS03	バネザガネ　２ゴウ　Ｍ３	4	
14		NA03	ナット　４　２シュ　Ｍ３	4	
15		159121000M	プレート	1	
16		159122000M	Ｕボルト	2	
17		NSP08	コガタスプリングナット　４　Ｍ８	4	
18		1591230000	ホーン	1	
19		BZ06016	ボルト　８．８　Ｍ６×１６	1	
20		WS06	バネザガネ　２ゴウ　Ｍ６	1	
21		ILT200	インシュロックタイ　４．７Ｘ２０２	40	
22		1038750000	コンベックスベース	4	
23		EH1382467591	コードクランプ　（８．５－８５）	5	
24		IRF250	リピートタイ　７．４Ｘ２５０	10	
25		1C7100-08151	ホーンＣＭＰ	1	
26		26476-060142	タッピンボルト　（Ｍ６×１４	2	

Fig.440. 電装（２）

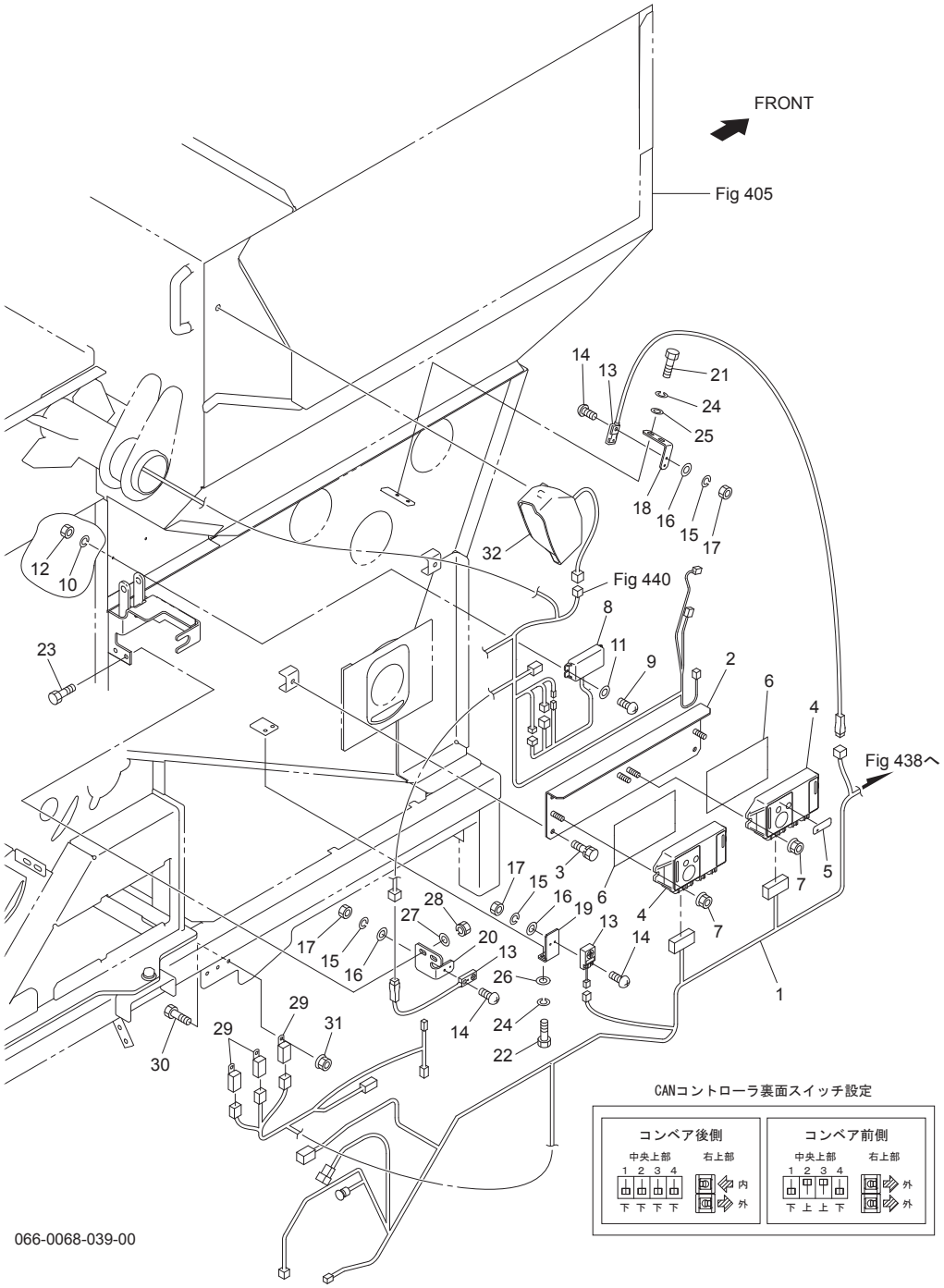

No.	レベル	部品番号	部品名称	数量	備考
1		1591171000	コード；ベーラ１	1	
2		1584820004	アングルＣＰ	1	
3		BSPZ08016	コガタＳＷツキボルト　７　Ｍ８Ｘ１６	2	
4		1593740000	ＣＡＮコントローラ；４２６Ａ	2	
5		1481090000	ラベル；スイッチ	1	下側
6		1464650000	シールプレート	2	
7		NNF08	フランジナイロンナット　Ｍ８	4	
8		1514461000	モータコントロールユニットＣＰ	1	
9		CP04016	＋ナベコネジ　Ｍ４Ｘ１６	2	
10		WS04	バネザガネ　２ゴウ　Ｍ４	2	
11		WRA04	ヒラザガネ　Ｍ４	2	
12		NA04	ナット　４　２シュ　Ｍ４	2	
13		1468180000	キンセツスイッチ；ＡＰＳ４－１２Ｓ－Ｅ	3	
14		CP03016	＋ナベコネジ　Ｍ３Ｘ１６	3	
15		WS03	バネザガネ　２ゴウ　Ｍ３	3	
16		WRA03	ヒラザガネ　Ｍ３	3	
17		NA03	ナット　４　２シュ　Ｍ３	3	
18		158270000M	アングル	1	
19		158481000M	センサベース	1	
20		159145000M	センサベース	1	
21		BZ06010	ボルト　８．８　Ｍ６×１０	2	
22		BZ06016	ボルト　８．８　Ｍ６×１６	2	
23		BSZ08020	コガタボルト　７　Ｍ８Ｘ２０	2	
24		WS06	バネザガネ　２ゴウ　Ｍ６	4	
25		091298000M	ワッシャ；６メッキ	2	
26		WRA06	ヒラザガネ　Ｍ６	2	
27		080414100M	ワッシャ；８	2	
28		NSP08	コガタスプリングナット　４　Ｍ８	2	
29		1591240000	リレー	3	
30		BZ06016	ボルト　８．８　Ｍ６×１６	3	
31		NNF06	フランジナイロンナット　Ｍ６	3	
32		1591250000	ランプ	1	

Fig.441. 電装（３）

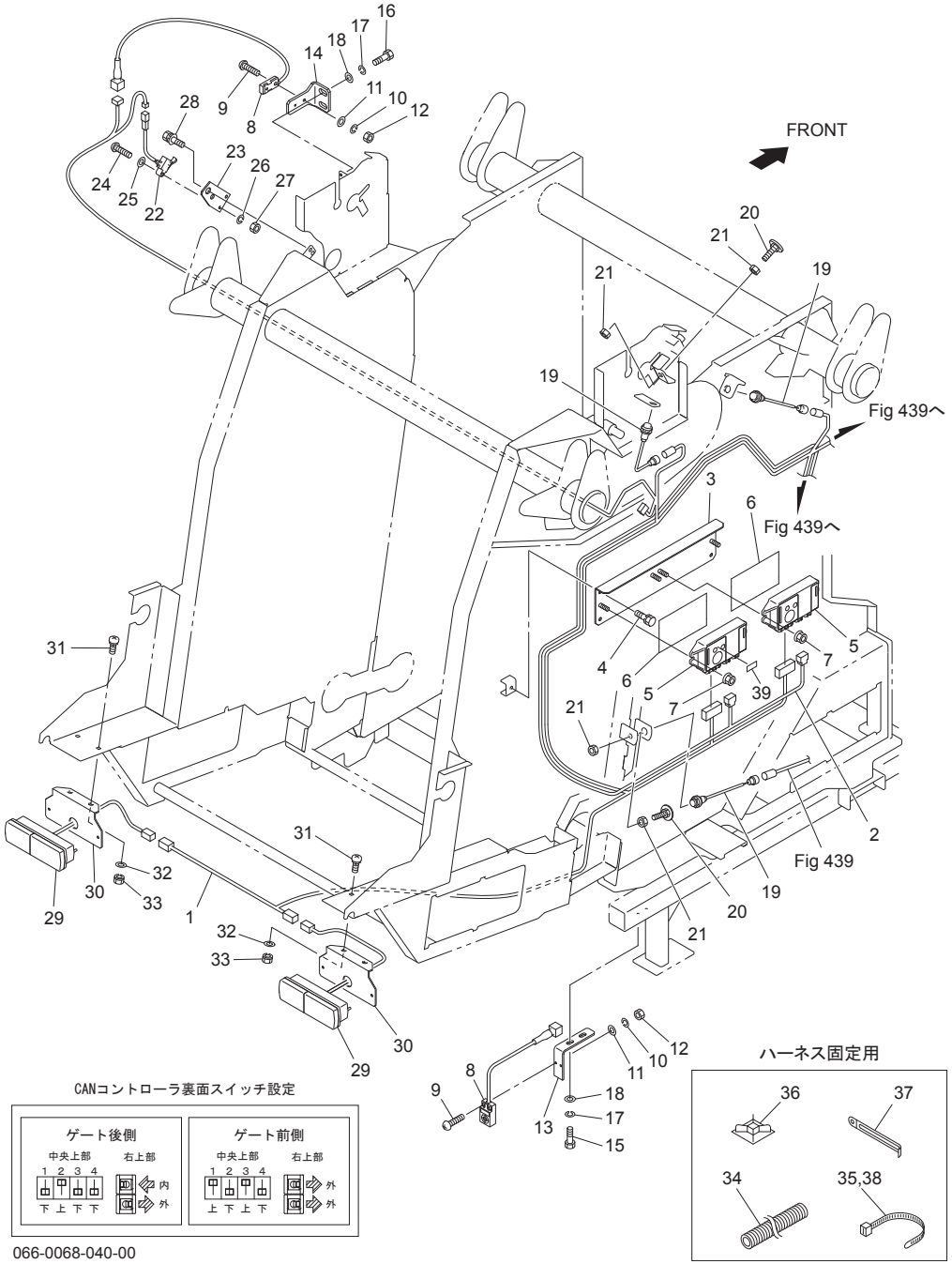

066-0068-040-00

No.	レベル	部品番号	部品名称	数量	備考
1		1591181000	コード；ベーラ２	1	
2		1591190000	バスラインコード	1	
3		1584820004	アングルＣＰ	1	
4		BSPZ08016	コガタＳＷツキボルト　７　Ｍ８Ｘ１６	2	
5		1593740000	ＣＡＮコントローラ；４２６Ａ	2	
6		1464650000	シールプレート	2	
7		NNF08	フランジナイロンナット　Ｍ８	4	
8		1468180000	キンセツスイッチ；ＡＰＳ４－１２Ｓ－Ｅ	2	
9		CP03016	＋ナベコネジ　Ｍ３Ｘ１６	2	
10		WS03	バネザガネ　２ゴウ　Ｍ３	2	
11		WRA03	ヒラザガネ　Ｍ３	2	
12		NA03	ナット　４　２シュ　Ｍ３	2	
13		158270000M	アングル	1	
14		158480000M	センサベース	1	
15		BZ06010	ボルト　８．８　Ｍ６×１０	2	
16		BZ06016	ボルト　８．８　Ｍ６×１６	2	
17		WS06	バネザガネ　２ゴウ　Ｍ６	4	
18		WRA06	ヒラザガネ　Ｍ６	4	
19		1255600000	キンセツスイッチ	3	
20		145080000M	ボルトＣＰ；Ｍ１２Ｘ４０	2	
21		NZ12	ナット　８　２シュ　Ｍ１２	4	
22		1591270000	マイクロスイッチ	1	
23		159128000M	プレート	1	
24		CP03016	＋ナベコネジ　Ｍ３Ｘ１６	1	
25		WRA03	ヒラザガネ　Ｍ３	1	
26		WS03	バネザガネ　２ゴウ　Ｍ３	1	
27		NA03	ナット　４　２シュ　Ｍ３	1	
28		BSPZ08016	コガタＳＷツキボルト　７　Ｍ８Ｘ１６	1	
29		1369770000	リヤランプ	2	
30		158317100M	リヤランプブラケット	2	
31		BR08020	カクネマルＢ　４．６　Ａ１　Ｍ８Ｘ２０	4	
32		WRA08	ヒラザガネ　Ｍ８	4	
33		NSP08	コガタスプリングナット　４　Ｍ８	4	
34		0887210000	スパイラルチューブ	10	
35		ILT200	インシュロックタイ　４．７Ｘ２０２	40	
36		1038750000	コンベックスベース	4	
37		EH1382467591	コードクランプ （８．５－８５）	5	
38		IRF250	リピートタイ　７．４Ｘ２５０	10	
39		1481090000	ラベル；スイッチ	1	上側

Fig.442. 電装（４）

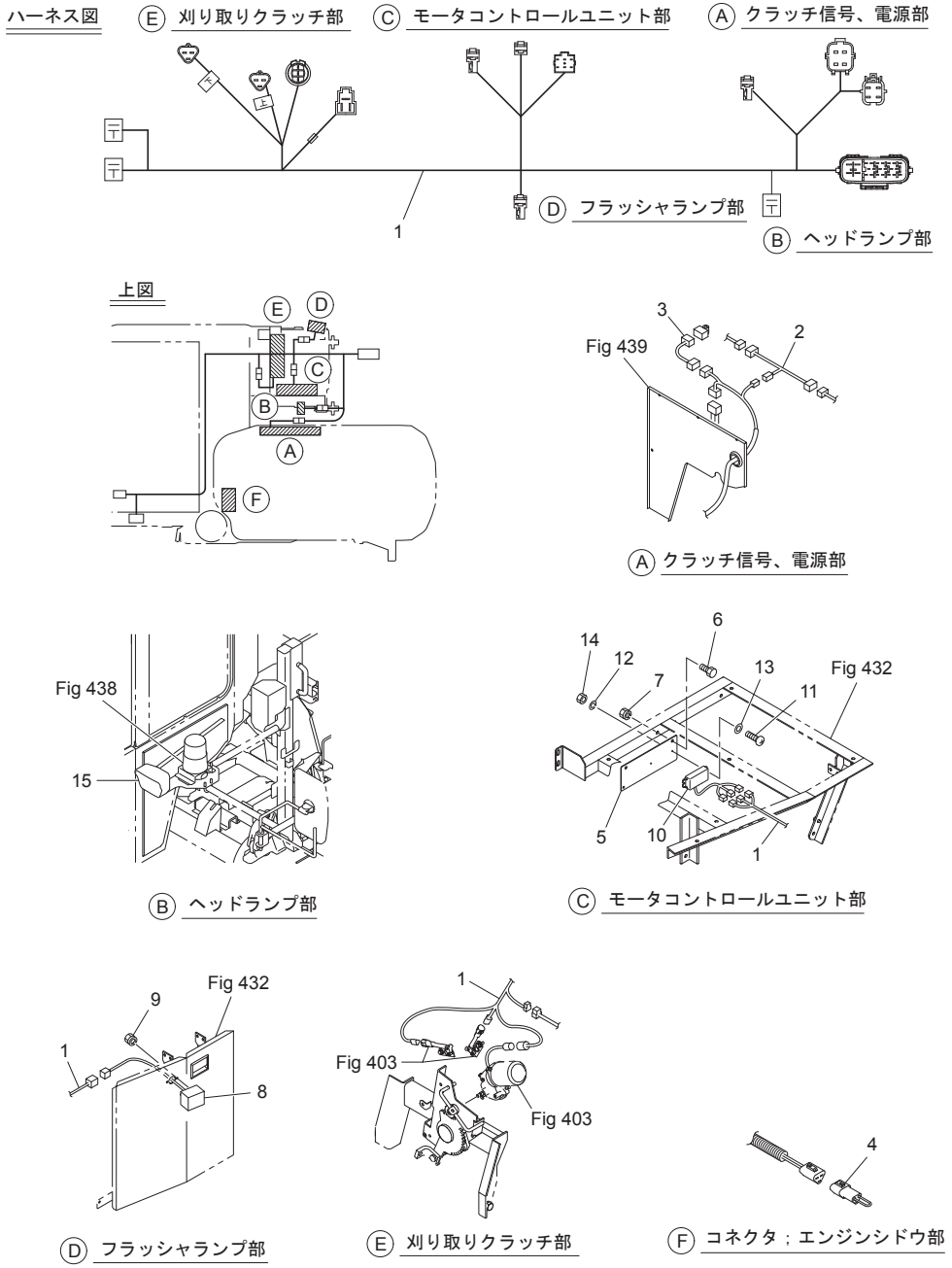

No.	レベル	部品番号	部品名称	数量	備考
1		1591160000	コード；ソウゴウ	1	
2		1591200000	コード；バックリフト	1	
3		1549840000	フラッシャリレー	1	
4		1548171000	コネクタ；エンジンシドウ	1	
5		1554610004	プレートＣＰ	1	
6		BSZ08020	コガタボルト　７　Ｍ８Ｘ２０	2	
7		NSP08	コガタスプリングナット　４　Ｍ８	2	
8		1364940000	フラッシャランプ	1	
9		NP06	スプリングナット　Ｍ６	2	
10		1514461000	モータコントロールユニットＣＰ	2	
11		CP04016	＋ナベコネジ　Ｍ４Ｘ１６	4	
12		WS04	バネザガネ　２ゴウ　Ｍ４	4	
13		WRA04	ヒラザガネ　Ｍ４	4	
14		NA04	ナット　４　２シュ　Ｍ４	4	
15		1591250000	ランプ	1	

Fig.443. 電装（５）

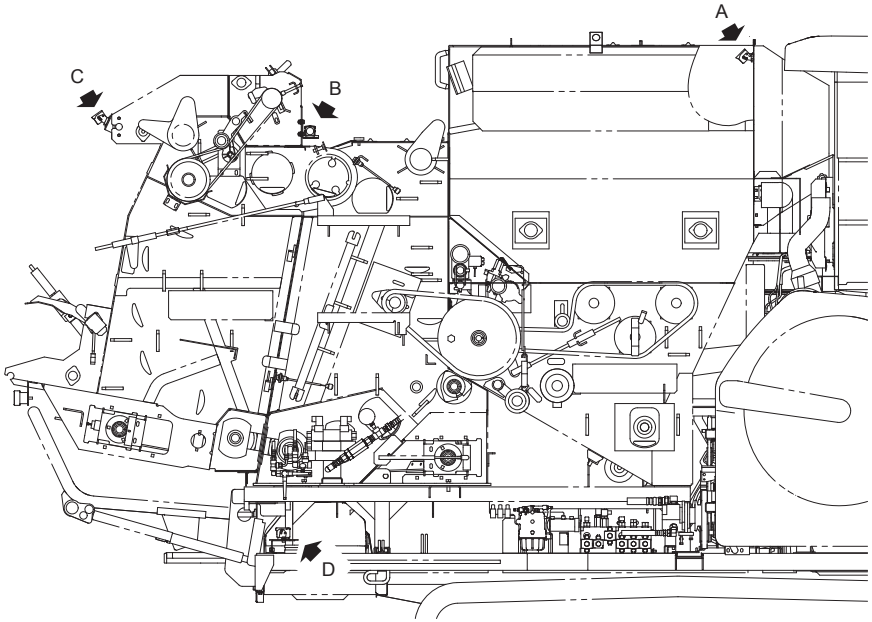

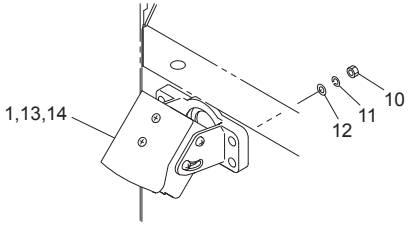

Ⓐ ホッパ部

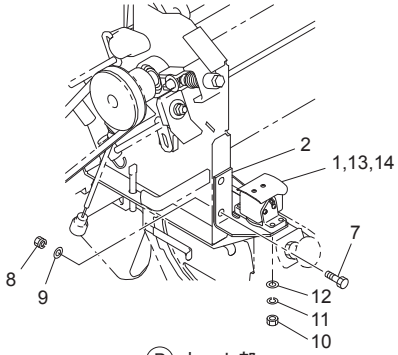

Ⓑ ネット部

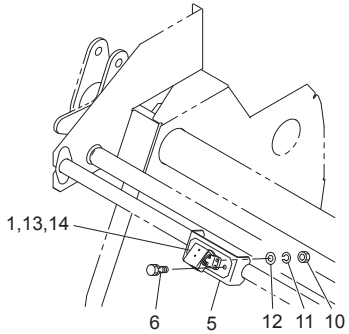

Ⓒ 後方上部

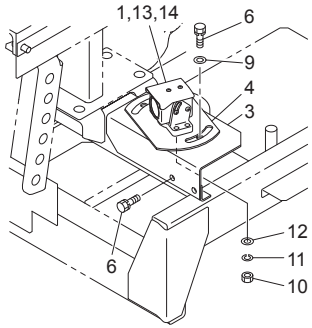

Ⓓ 後方下部

066-0068-069-00

No.	レベル	部品番号	部品名称	数量	備考
1		1591030000	ボディCMP（バツクカメラ	4	No.13,14付
2		159150000M	ブラケット	1	
3		1591510004	ブラケットCP	1	
4		159152000M	プレート	1	
5		159153000M	プレート	1	
6		BSPZ08016	コガタＳＷツキボルト　７　Ｍ８Ｘ１６	6	
7		BSZ08020	コガタボルト　７　Ｍ８Ｘ２０	2	
8		NSP08	コガタスプリングナット　４　Ｍ８	2	
9		044097200M	ワッシャ；８	4	
10		NA05	ナット　４　２シュ　Ｍ５	16	
11		WS05	バネザガネ　２ゴウ　Ｍ５	16	
12		WRA05	ヒラザガネ　Ｍ５	16	
13		1598140000	ケーブル　５Ｍ	4	
14		1598150000	ボディ（カメラ	4	取付M5ボルト付

Fig.444. ゲートロック

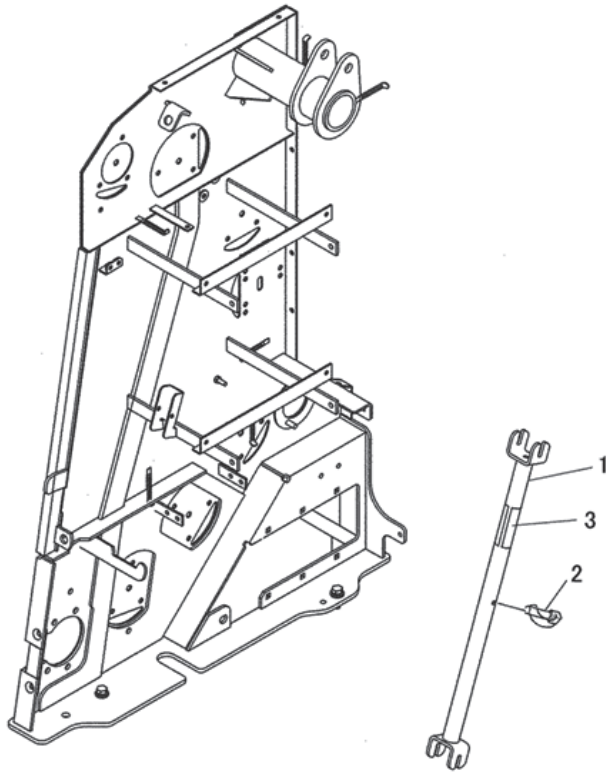

No.	レベル	部品番号	部品名称	数量	備考
1		157738000L	ゲートロックＣＰ	1	
2		000453000M	デルタピン；９	1	
3		0009360000	ハンシャラベル；Ｙ－５０１００ＳＱＳ	2	

Fig.445. ラベル

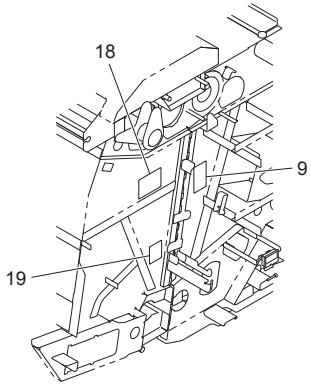

右側面カバー内側

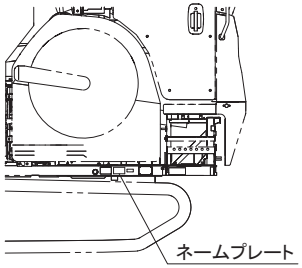

A矢視

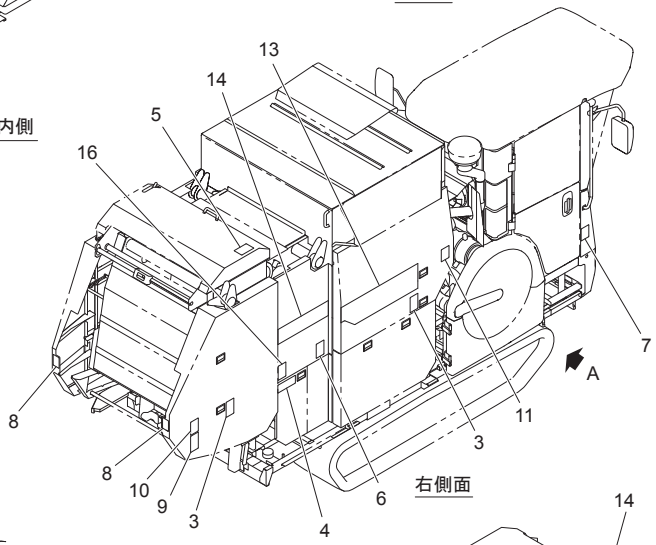

右側面

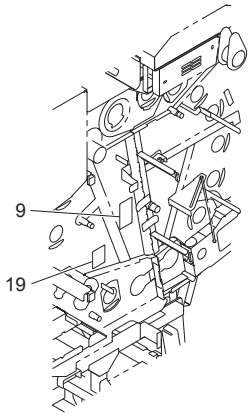

左側面カバー内側

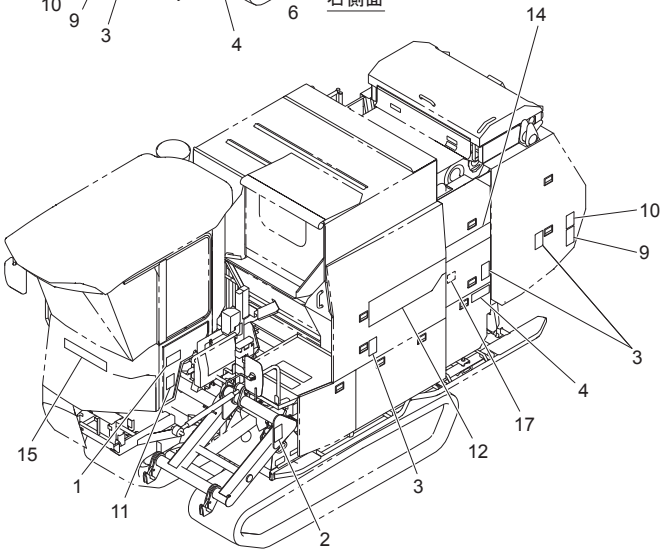

左側面

No.	レベル	部品番号	部品名称	数量	備考
1		1589840000	ラベル；セイソウ	1	
2		1511440000	ラベル；ケイコク　２３１	1	
3		1511470000	ラベル；ケイコク　２３４	5	
4		1511500000	ラベル；ケイコク　２３７	2	
5		1511510000	ラベル；ケイコク　２３８	1	
6		1511530000	ラベル；ケイコク　２４０	1	
7		1589850000	ラベル；チョウセイ	1	
8		1064890000	ラベル；ケイコク　７５	2	
9		1065960000	ラベル；ケイコク　１８２	4	
10		1064140000	ラベル；ケイコク　３３	2	
11		1511000000	ラベル；ケイコク　１８７	2	
12		1464120000	ラベル；ストライプＬ（ＳＴＡＲ）	1	
13		1464130000	ラベル；ストライプＲ（ＳＴＡＲ）	1	
14		1451390000	ラベル；ストライプ	1	
15		1339080000	ＳＴＡＲマークラベル；６３（シンボルツキ）	1	
16		1412920000	ラベル；ゲートカイヘイ	1	
17		1425881000	ラベル；オイルタンク	1	
18		1468981000	ラベル；ネットセット	1	
19		1468990000	ラベル；キュウシ	2	

Fig.501. メインフレーム

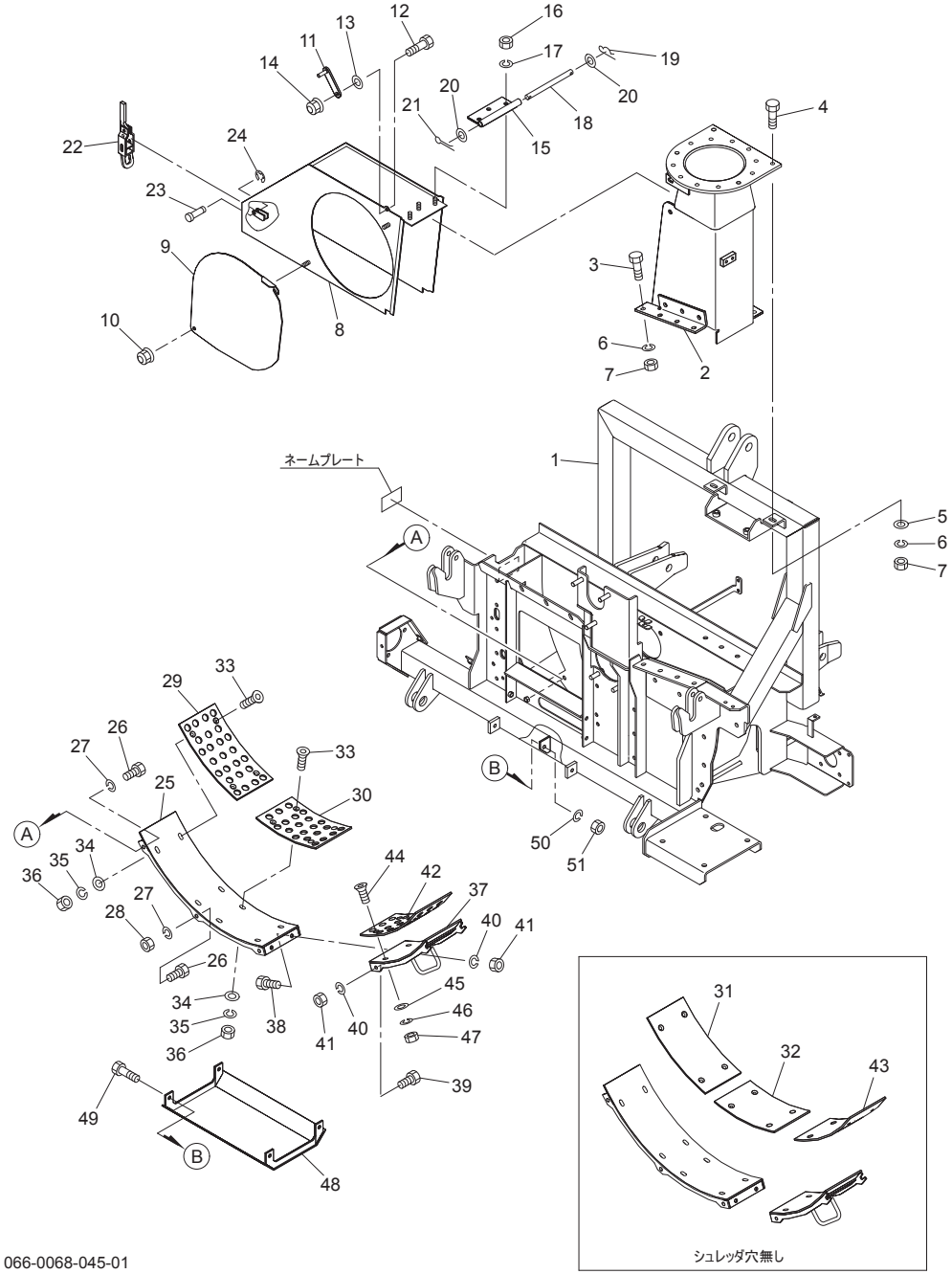

066-0068-045-01

No.	レベル	部品番号	部品名称	数量	備考
1		157146200L	フレームＣＰ	1	
2		157198100L	ダクトＣＰ	1	
3		BZ12030	ボルト　８．８　Ｍ１２×３０	8	
4		BZ12035	ボルト　８．８　Ｍ１２×３５	2	
5		042783600M	ワッシャ；１２	2	
6		WSA12	バネザガネ　３ゴウ　Ｍ１２	10	
7		NZ12	ナット　８　２シュ　Ｍ１２	10	
8		157210100L	トップカバーＣＰ	1	
9		157215000L	カバー	1	
10		NNF08	フランジナイロンナット　Ｍ８	2	
11		157216000M	ストッパＣＰ	1	
12		BSZ08025	コガタボルト　７　Ｍ８×２５	1	
13		WRA08	ヒラザガネ　Ｍ８	1	
14		NNF08	フランジナイロンナット　Ｍ８	1	
15		157218000M	チョウバンＣＰ	1	
16		NSZ10	コガタナット　８　２シュ　Ｍ１０	3	
17		WSA10	バネザガネ　３ゴウ　Ｍ１０	3	
18		157722000M	ピン；Ｃ１２×１８０	1	
19		000086200M	ベータピン；１２×２	1	
20		WRA12	ヒラザガネ　Ｍ１２	2	
21		PC032020	ワリピン　３．２×２０	1	
22		102933100M	サイドボードフック	1	
23		102317000M	ピン；８×２０	1	
24		DE006	Ｅガタトメワ　６	1	
25		157220100L	シュレッダベースＣＰ；１	1	
26		BSZ10020	コガタボルト　７　Ｍ１０×２０	6	
27		WSA10	バネザガネ　３ゴウ　Ｍ１０	6	
28		NSZ10	コガタナット　８　２シュ　Ｍ１０	5	
29		157225100L	シュレッダ；Ａ	1	
30		157226100L	シュレッダ；Ｂ	1	
31		157227100L	シュレッダ；Ａ－２	1	
32		157228100L	シュレッダ；Ｂ－２	1	
33		BJ08030	サラキャップＢ　１０．９　Ｍ８×３０	8	
34		080414100M	ワッシャ；８	8	
35		WSA08	バネザガネ　３ゴウ　Ｍ８	8	
36		NSZ08	コガタナット　８　２シュ　Ｍ８	8	
37		157229100L	シュレッダベースＣＰ；２	1	
38		BSZ10025	コガタボルト　７　Ｍ１０×２５	2	
39		BSZ10020	コガタボルト　７　Ｍ１０×２０	2	
40		WSA10	バネザガネ　３ゴウ　Ｍ１０	4	
41		NSZ10	コガタナット　８　２シュ　Ｍ１０	4	
42		157233100L	シュレッダ；Ｃ	1	
43		157234100L	シュレッダ；Ｃ－２	1	
44		BJ08030	サラキャップＢ　１０．９　Ｍ８×３０	4	
45		080414100M	ワッシャ；８	4	
46		WSA08	バネザガネ　３ゴウ　Ｍ８	4	
47		NSZ08	コガタナット　８　２シュ　Ｍ８	4	
48		157235000L	ソールガードＣＰ	1	
49		BSZ10025	コガタボルト　７　Ｍ１０×２５	4	
50		WSA10	バネザガネ　３ゴウ　Ｍ１０	4	
51		NSZ10	コガタナット　８　２シュ　Ｍ１０	4	

Fig.502. 駆動;フライホイール

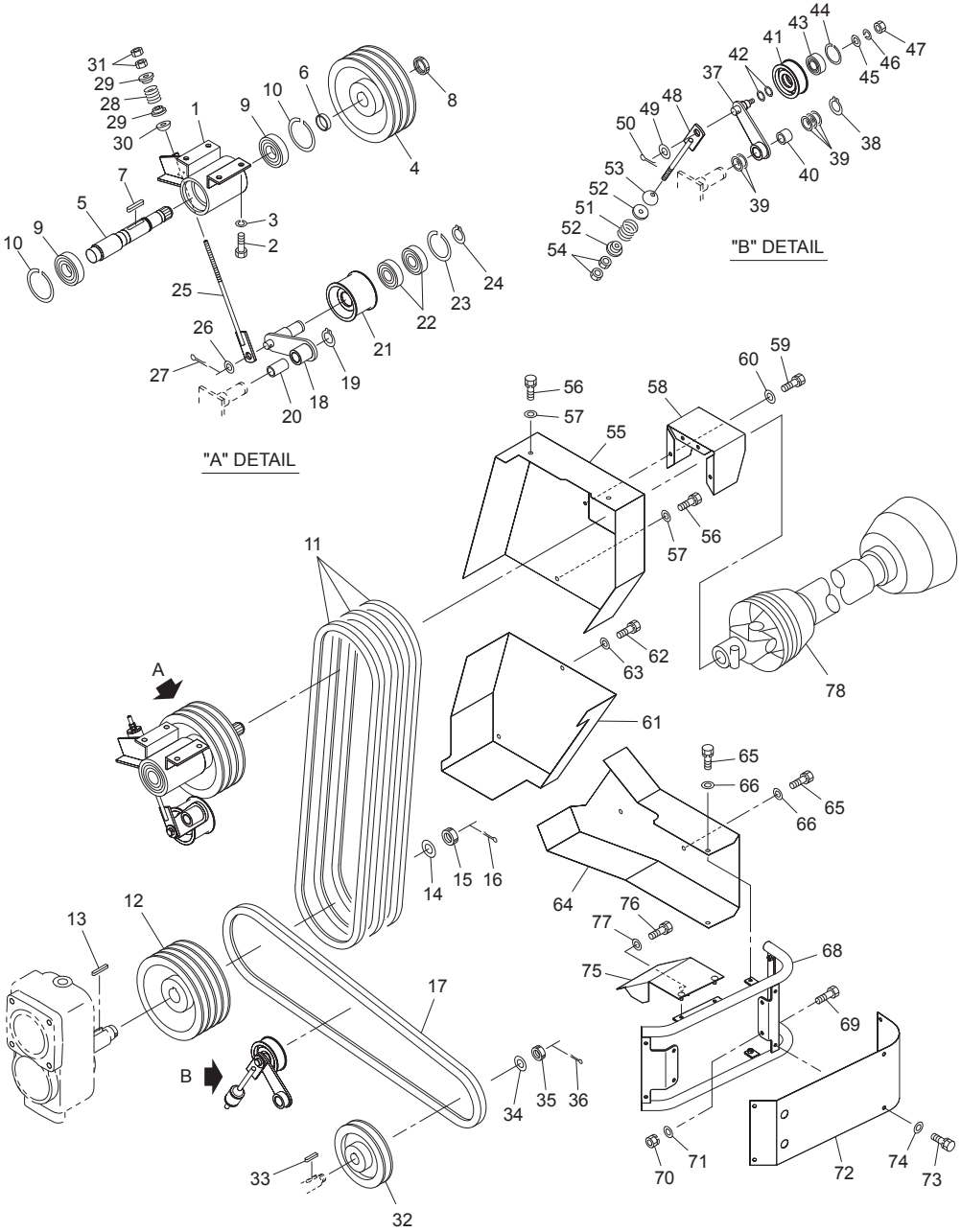

No.	レベル	部品番号	部品名称	数量	備考
1		157238000L	ジクウケＣＰ	1	
2		BZ12030	ボルト　８．８　Ｍ１２×３０	4	
3		WSA12	バネザガネ　３ゴウ　Ｍ１２	4	
4		157242000L	プーリ；１９１－Ｃ－３	1	
5		1572430000	シャフト	1	
6		157709000M	カラー；４１．６×１７	1	
7		KFC10080600	ヘイコウキー　リョウマル　１０×８×６０	1	
8		046336200M	カッシメロックナット；Ｍ４０×１．５	1	
9		J6308LLU	ボールベアリング　６３０８ＬＬＵ	2	
10		DHC090	Ｃガタトメワ　アナ　９０	2	
11		VAGXLC078	Ｖベルト　ＬＣ－７８　スーパーＡＧ－Ｘ	3	
12		157244000L	プーリ；２３６－Ｃ－４	1	
13		KFB10080650	ヘイコウキー　カタマル　１０×８×６５	1	
14		WRA30	ヒラザガネ　Ｍ３０	1	
15		NC2L30200	キャッスルナット　２シュヒク　Ｍ３０×２．００	1	
16		PC063056	ワリピン　６．３×５６	1	
17		VAGXLC076	Ｖベルト　ＬＣ－７６　スーパーＡＧ－Ｘ	1	
18		157245100M	テンションアームＣＰ	1	
19		DC025	Ｃガタトメワ　ジク　２５	1	
20		KBB-2525A	カーボンドライベアリング　Ａ　２５×２８×２５	2	
21		157248000L	テンションプーリＣＰ	1	
22		J6305LLU	ボールベアリング　６３０５ＬＬＵ	2	
23		DHC062	Ｃガタトメワ　アナ　６２	1	
24		DC025	Ｃガタトメワ　ジク　２５	1	
25		157701000M	ロッドＣＰ	1	
26		WRA20	ヒラザガネ　Ｍ２０	1	
27		PC040040	ワリピン　４×４０	1	
28		0473370006	スプリング；Ａ５×２６×８５	1	
29		099710000M	カラー	2	
30		025266000M	キュウメンザガネ	1	
31		NZ12	ナット　８　２シュ　Ｍ１２	2	
32		157251000L	プーリ；１６５－Ｃ－１	1	
33		KFB08070350	ヘイコウキー　カタマル　８×７×３５	1	
34		075318000M	ザガネ	1	
35		NC2L20150	キャッスルナット　２シュヒク　Ｍ２０×１．５０	1	
36		PC040040	ワリピン　４×４０	1	
37		157252000M	テンションアームＣＰ	1	
38		DC025	Ｃガタトメワ　ジク　２５	1	
39		044214301M	ワッシャ；２５．５×１．０	5	
40		KBB-2525A	カーボンドライベアリング　Ａ　２５×２８×２５	1	
41		058296700L	プーリ	1	
42		150275000M	ワッシャ；２０．５×１．０	2	
43		J6204LLU	ボールベアリング　６２０４ＬＬＵ	1	
44		DHC047	Ｃガタトメワ　アナ　４７	1	
45		044098500M	ワッシャ；１０	1	
46		WSA10	バネザガネ　３ゴウ　Ｍ１０	1	
47		NSZ10	コガタナット　８　２シュ　Ｍ１０	1	
48		157256000M	ロッドＣＰ	1	
49		WRA20	ヒラザガネ　Ｍ２０	1	
50		PC040040	ワリピン　４×４０	1	
51		0473370006	スプリング；Ａ５×２６×８５	1	

Fig.502. 駆動;フライホイール

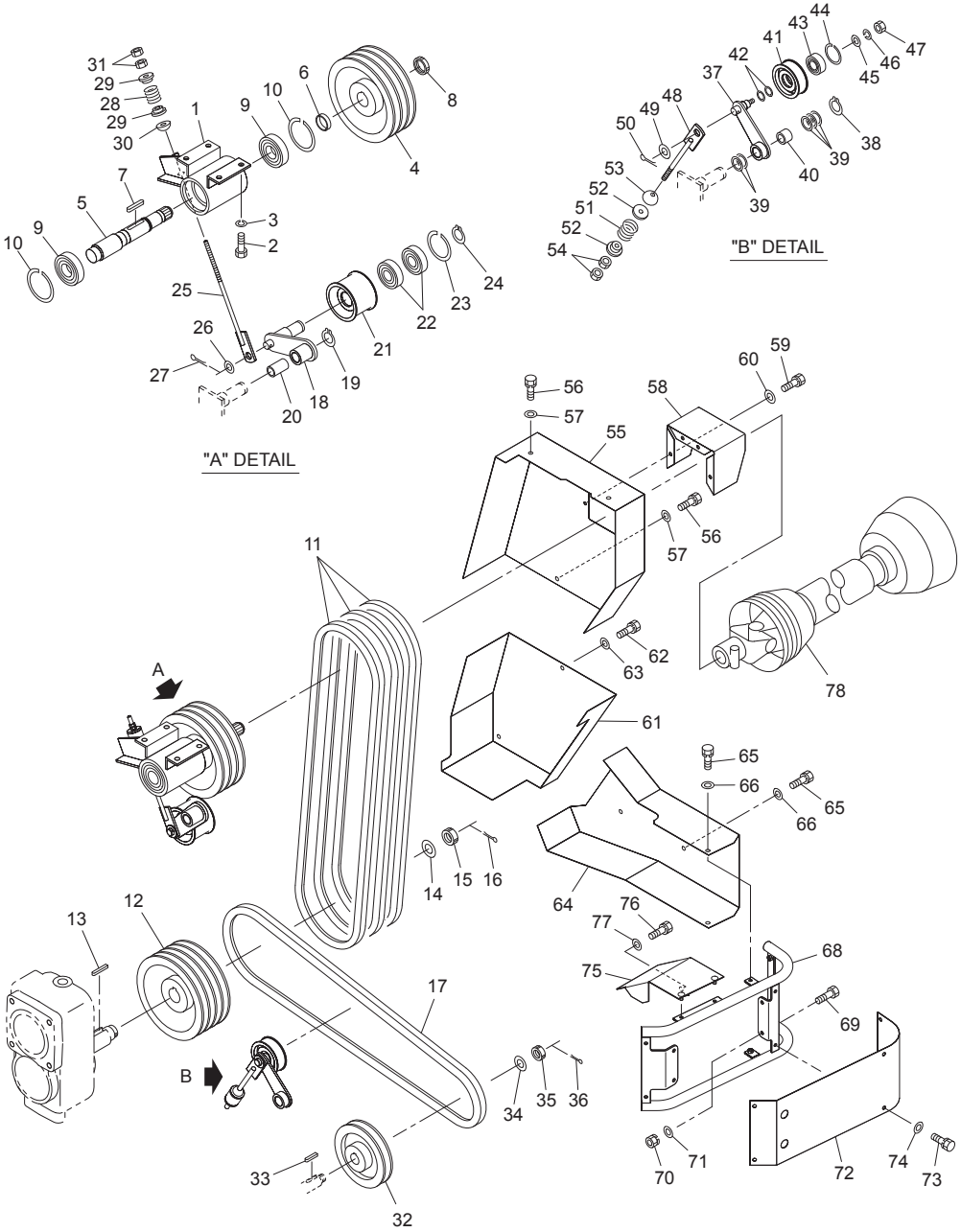

No.	レベル	部品番号	部品名称	数量	備考
52		099710000M	カラー	2	
53		025266000M	キュウメンザガネ	1	
54		NZ12	ナット　８　２シュ　Ｍ１２	2	
55		157259000L	クドウカバーＣＰ；１	1	
56		BSPZ08016	コガタＳＷツキボルト　７　Ｍ８×１６	3	
57		080414100M	ワッシャ；８	3	
58		154484100L	カバー；ジョイント	1	
59		BSPZ08016	コガタＳＷツキボルト　７　Ｍ８×１６	4	
60		WRA08	ヒラザガネ　Ｍ８	4	
61		157263000L	クドウカバーＣＰ；２	1	
62		BSPZ08016	コガタＳＷツキボルト　７　Ｍ８×１６	2	
63		080414100M	ワッシャ；８	2	
64		157267100L	クドウカバーＣＰ；３	1	
65		BSPZ08016	コガタＳＷツキボルト　７　Ｍ８×１６	3	
66		080414100M	ワッシャ；８	5	
67		BSPZ08020	コガタＳＷツキボルト　７　Ｍ８×２０	2	
68		157271000L	ガードＣＰ	1	
69		BSZ08020	コガタボルト　７　Ｍ８×２０	2	
70		NSP08	コガタスプリングナット　４　Ｍ８	2	
71		WRA08	ヒラザガネ　Ｍ８	2	
72		157279000L	カバー；ガード	1	
73		BSPZ08016	コガタＳＷツキボルト　７　Ｍ８×１６	6	
74		WRA08	ヒラザガネ　Ｍ８	6	
75		157679000L	ギアカバーＣＰ	1	
76		BSPZ08020	コガタＳＷツキボルト　７　Ｍ８×２０	1	
77		WRA08	ヒラザガネ　Ｍ８	1	
78		JLA045ASY	パワージョイント；ＬＡ－４５	1	

Fig.503. リバースボックス

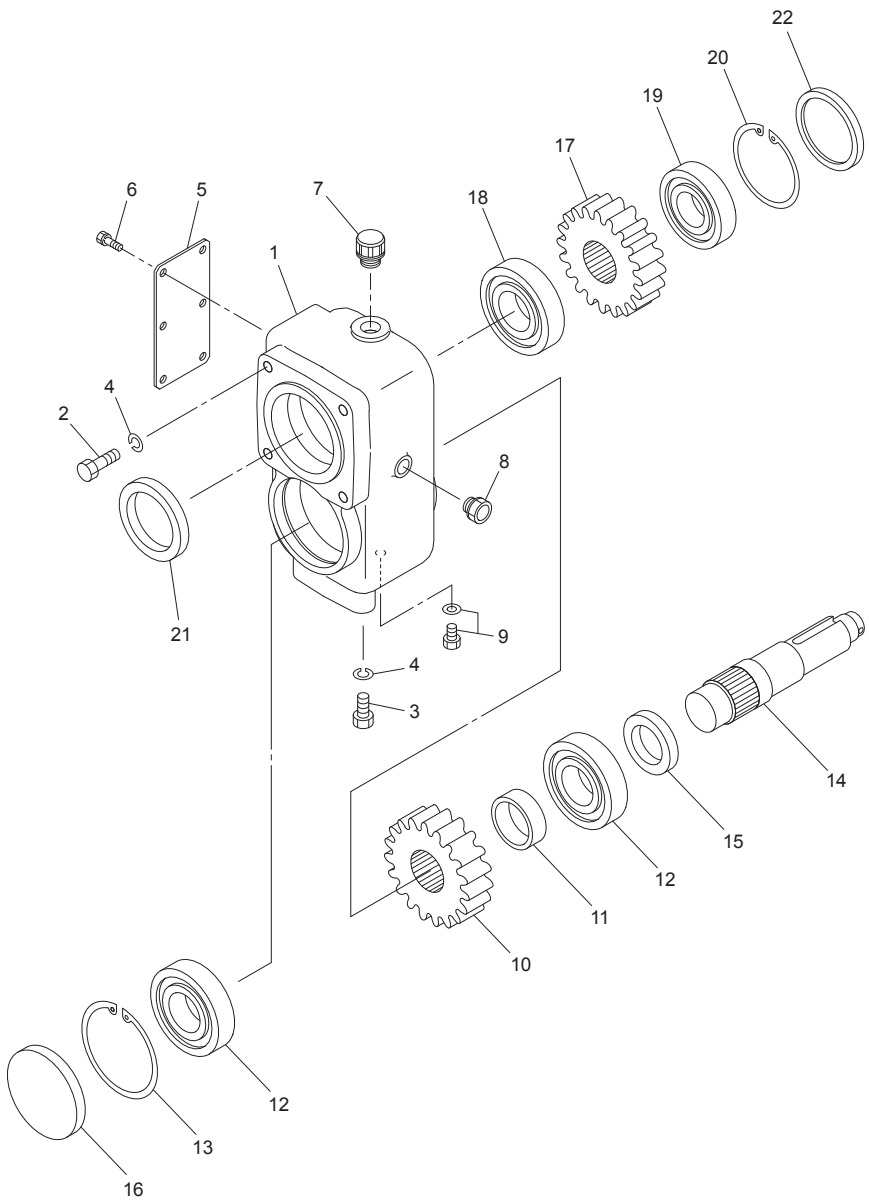

No.	レベル	部品番号	部品名称	数量	備考
1		157280000L	リバースボックス	1	
2		BZ12030	ボルト　８．８　Ｍ１２×３０	4	
3		BZ12025	ボルト　８．８　Ｍ１２×２５	2	
4		WSA12	バネザガネ　３ゴウ　Ｍ１２	6	
5		157281000L	プレート	1	
6		BSPZ08016	コガタＳＷツキボルト　７　Ｍ８×１６	6	
7		0472650000	ブリーザキャップ；ＰＦ１／２	1	
8		1508490000	ネジツキオイルゲージ；ＫＭＨ－３	1	
9		0009820000	Ｍ１０プラグ；パッキンツキ	1	
10		1572820000	ギヤ；Ｍ６×１９Ｔ	1	
11		1154320000	カラー；５０．５×１９	1	
12		J6309	ボールベアリング　６３０９	2	
13		DHC100	Ｃガタトメワ　アナ　１００	1	
14		1572830000	シャフト	1	
15		D456812	オイルシール　Ｄ４５×６８×１２	1	
16		KRCA10010	シールキャップ　ＳＣ１００－１０	1	
17		1572840000	ギヤ；Ｍ６×２０Ｔ	1	
18		J6309	ボールベアリング　６３０９	1	
19		J6308	ボールベアリング　６３０８	1	
20		DHC090	Ｃガタトメワ　アナ　９０	1	
21		D689012	オイルシール　Ｄ６８×９０×１２	1	
22		KRCA9010	シールキャップ　ＳＣ９０－１０	1	

Fig.504. フライホイール

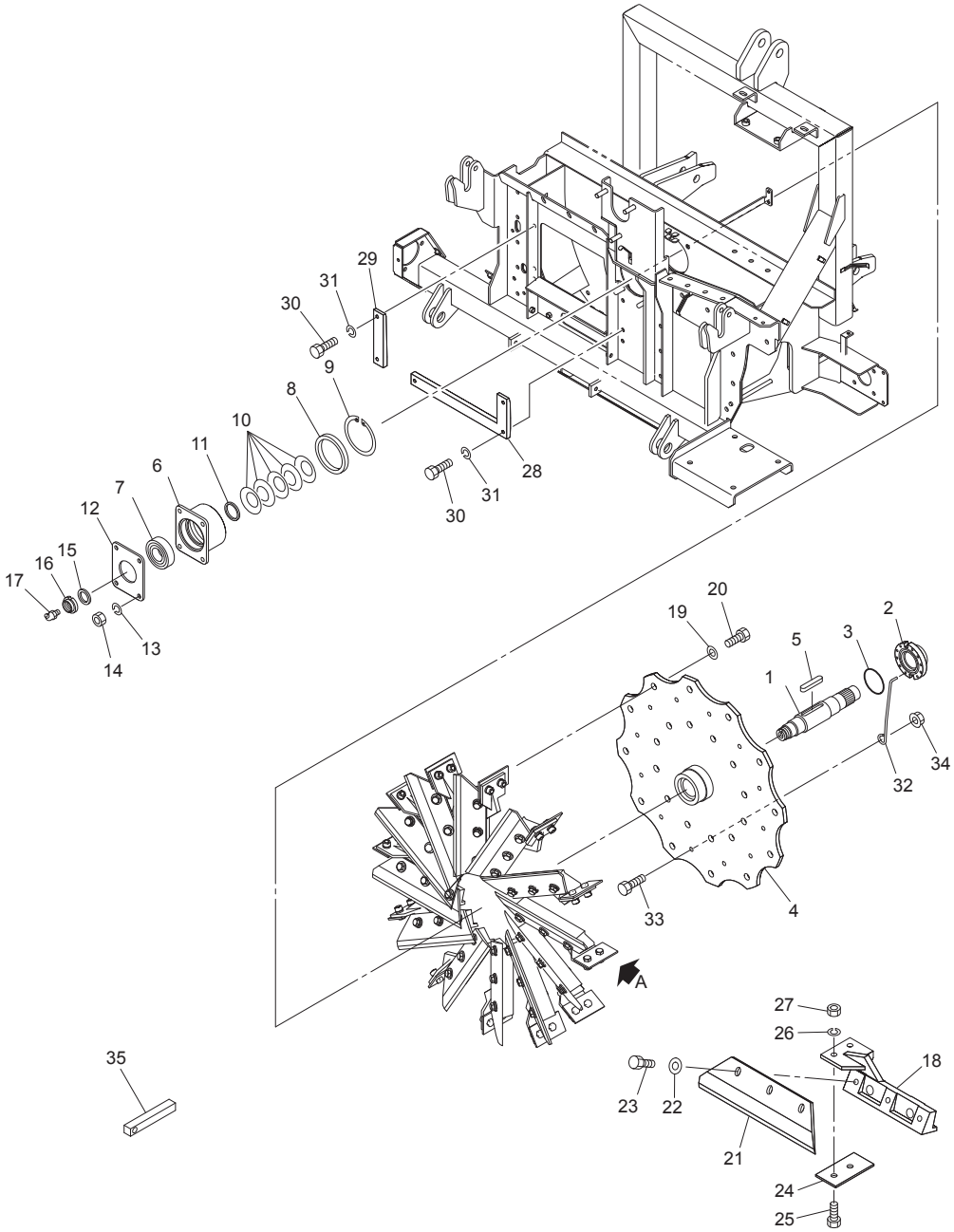

No.	レベル	部品番号	部品名称	数量	備考
1		1572850000	シャフト；フライホイール	1	
2		1572860000	チョウセイナット	1	
3		ORG072	Ｏリング　Ｇ－７２	1	
4		157287000L	フライホイールＣＰ	1	
5		KFC15100800	ヘイコウキー　リョウマル　１５×１０×８０	1	
6		157291000L	ボスＣＰ	1	
7		J6308	ボールベアリング　６３０８	1	
8		D9511513	オイルシール　Ｄ９５×１１５×１３	1	
9		DHC115	Ｃガタトメワ　アナ　１１５	1	
10		1572950006	サラバネ	5	
11		0705140000	カラー；４５．５×５	1	
12		157296000L	プレート	1	
13		WSA12	バネザガネ　３ゴウ　Ｍ１２	4	
14		NZ12	ナット　８　２シュ　Ｍ１２	4	
15		049533000M	ワッシャ；３５．５×６	1	
16		085537200M	カシメロックナット；Ｍ３５×１．５	1	
17		ONBS1	グリースニップル　Ｂ　ＰＴ１／８	1	
18		157297000L	ナイフホルダ	12	
19		157298000Y	ハイテンワッシャ；２１×４．５	24	
20		BZ20040	ボルト　８．８　Ｍ２０×４０	24	
21		157299000L	ナイフ	12	
22		157300000Y	ハイテンワッシャ；１３×３．２	36	
23		BZ12040	ボルト　８．８　Ｍ１２×４０	36	
24		157301100L	プレート	12	
25		BZ12030	ボルト　８．８　Ｍ１２×３０	24	
26		WSA12	バネザガネ　３ゴウ　Ｍ１２	24	
27		NZ12	ナット　８　２シュ　Ｍ１２	24	
28		157302000L	シヤバー；Ａ	1	
29		157303000L	シヤバー；Ｂ	1	
30		BSZ10020	コガタボルト　７　Ｍ１０×２０	5	
31		WSA10	バネザガネ　３ゴウ　Ｍ１０	5	
32		157304000M	アンゼンピン	1	
33		BZ12035	ボルト　８．８　Ｍ１２×３５	1	
34		NNF12	フランジナイロンナット　Ｍ１２	1	
35		157305000M	バー	1	

Fig.505. シュート

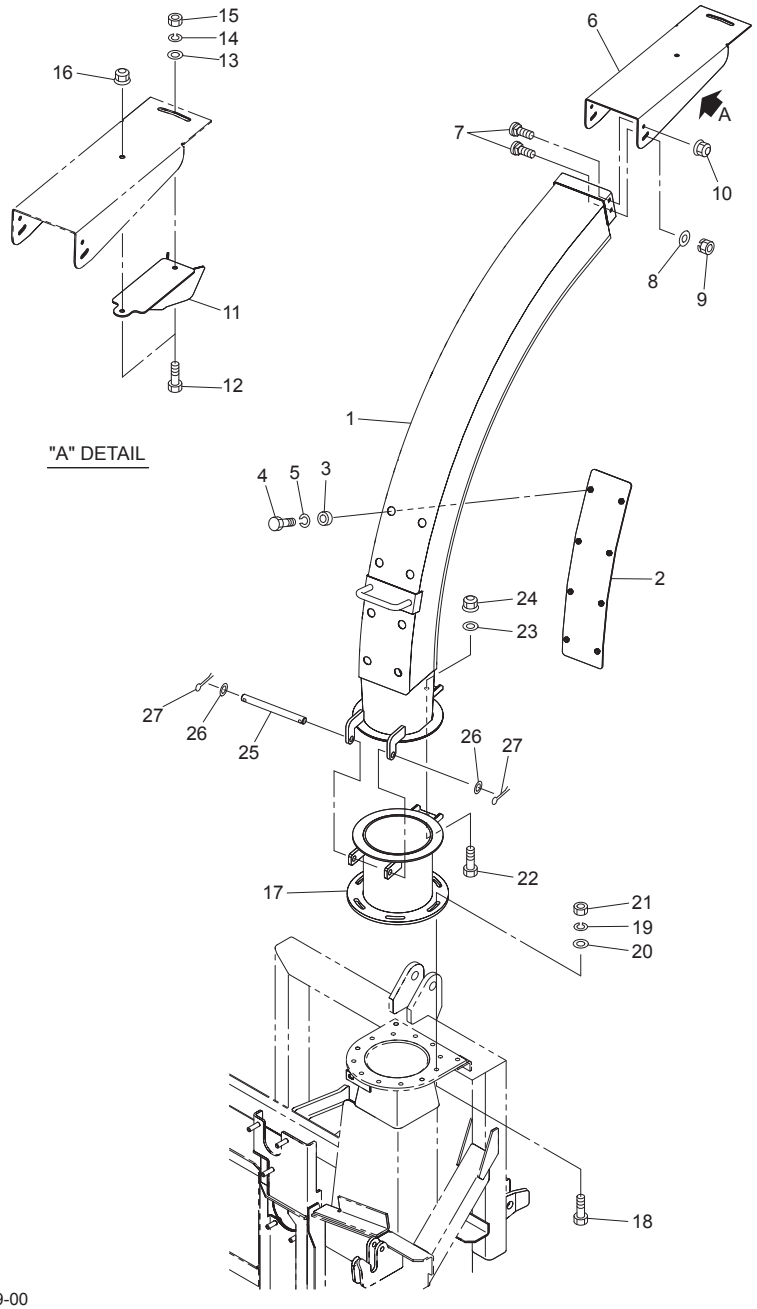

No.	レベル	部品番号	部品名称	数量	備考
1		158334000L	シュートＣＰ	1	
2		158336000M	プレートＣＰ；シュート	1	
3		158337000M	カラー	8	
4		BSZ08020	コガタボルト　７　Ｍ８×２０	8	
5		WSA08	バネザガネ　３ゴウ　Ｍ８	8	
6		158504000L	チャンネル	1	
7		055474000M	カクネボルト；Ｍ８×２０	4	
8		044097200M	ワッシャ；８	2	
9		NSP08	コガタスプリングナット　Ｍ８	2	
10		NNF08	フランジナイロンナット　Ｍ８	2	
11		158505000L	フィンＣＰ	1	
12		BSZ10025	コガタボルト　７　Ｍ１０×２５	2	
13		044098500M	ワッシャ；１０	1	
14		WSA10	バネザガネ　３ゴウ　Ｍ１０	1	
15		NSZ10	コガタナット　８　２シュ　Ｍ１０	1	
16		NNF10	フランジナイロンナット　Ｍ１０	1	
17		157320100L	パイプＣＰ	1	
18		BZ12040	ボルト　８．８　Ｍ１２×４０	6	
19		WSA12	バネザガネ　３ゴウ　Ｍ１２	6	
20		042783600M	ワッシャ；１２	6	
21		NZ12	ナット　８　２シュ　Ｍ１２	6	
22		BZ16065	ボルト　８．８　Ｍ１６×６５	1	
23		WRA16	ヒラザガネ　Ｍ１６	1	
24		NN16	ナイロンナット　Ｍ１６	1	
25		157515000M	ピン	1	
26		WRA16	ヒラザガネ　Ｍ１６	2	
27		PC040040	ワリピン　４×４０	2	

Fig.506. グラインダ

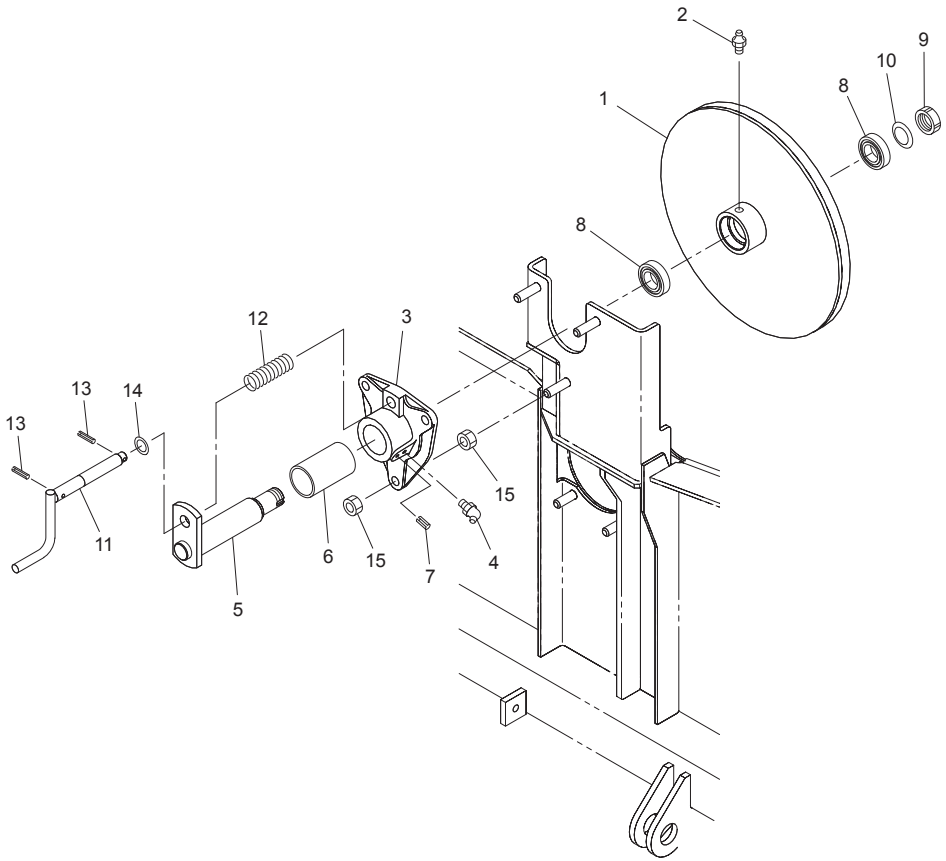

No.	レベル	部品番号	部品名称	数量	備考
1		157325000L	グラインダＣＰ	1	
2		ONA6	グリースニップル　Ａ　Ｍ６	1	
3		157686000L	メタルＣＰ	1	
4		ONB6	グリースニップル　Ｂ　Ｍ６	1	
5		082656100M	シャフトＣＰ	1	
6		0813542000	ブッシュ	1	
7		PS050012	スプリングピン　５×１２	1	
8		J6005Z	ボールベアリング　６００５Ｚ	2	
9		AN05	ベアリングナット；ＡＮ０５	1	
10		AW05	ベアリングワッシャ；ＡＷ０５	1	
11		157329000M	ピンＣＰ	1	
12		081353000M	スプリング；Ａ	1	
13		PS050025	スプリングピン　５×２５	2	
14		WRA16	ヒラザガネ　Ｍ１６	1	
15		NZ12	ナット　８　２シュ　Ｍ１２	6	

Fig.507. クラッチボックス（１）

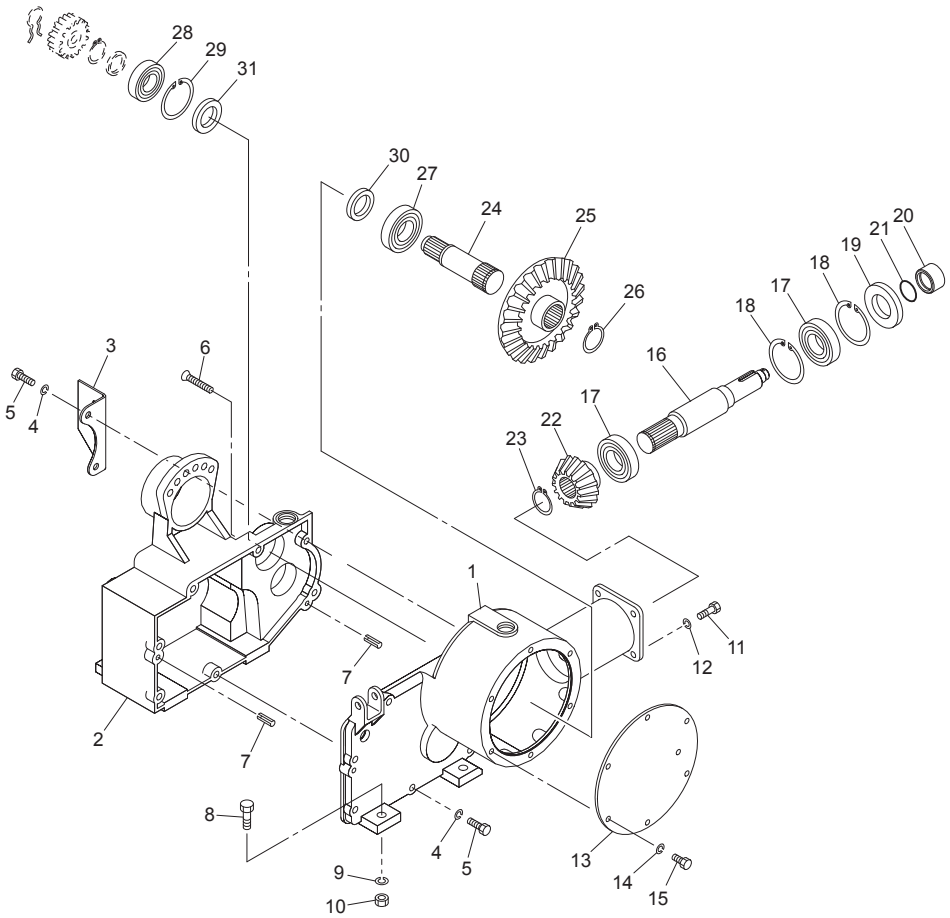

No.	レベル	部品番号	部品名称	数量	備考
1		157332000L	ギヤケース；Ｒ	1	
2		157333000L	ギヤケース；Ｌ	1	
3		157680000M	アングルＣＰ	1	
4		WSA10	バネザガネ　３ゴウ　Ｍ１０	7	
5		BSZ10040	コガタボルト　７　Ｍ１０×４０	7	
6		BJ10070	サラキャップＢ　１０．９　Ｍ１０×７０	1	
7		PS080020	スプリングピン　８×２０	2	
8		BZ12040	ボルト　８．８　Ｍ１２×４０	4	
9		WSA12	バネザガネ　３ゴウ　Ｍ１２	4	
10		NZ12	ナット　８　２シュ　Ｍ１２	4	
11		BSZ10020	コガタボルト　７　Ｍ１０×２０	4	
12		WSA10	バネザガネ　３ゴウ　Ｍ１０	4	
13		157334000L	プレート	1	
14		WSA08	バネザガネ　３ゴウ　Ｍ８	6	
15		BSZ08020	コガタボルト　７　Ｍ８×２０	6	
16		1573350000	シャフト	1	
17		J6207	ボールベアリング　６２０７	2	
18		DHC072	Ｃガタトメワ　アナ　７２	2	
19		D407210	オイルシール　Ｄ４０×７２×１０	1	
20		0814240000	カラー	1	
21		ORG030	Ｏリング　Ｇ－３０	1	
22		1573360000	ベベルギヤ；Ｍ５×１５Ｔ	1	
23		DC035	Ｃガタトメワ　ジク　３５	1	
24		1573370000	シャフト	1	
25		1573380000	ベベルギヤ；Ｍ５×３５Ｔ	1	
26		DC035	Ｃガタトメワ　ジク　３５	1	
27		J6207	ボールベアリング　６２０７	1	
28		J6206LLU	ボールベアリング　６２０６ＬＬＵ	1	
29		DHC062	Ｃガタトメワ　アナ　６２	1	
30		D35558	オイルシール　Ｄ３５×５５×８	1	
31		D35628	オイルシール　Ｄ３５×６２×８	1	

Fig.508. クラッチボックス（２）

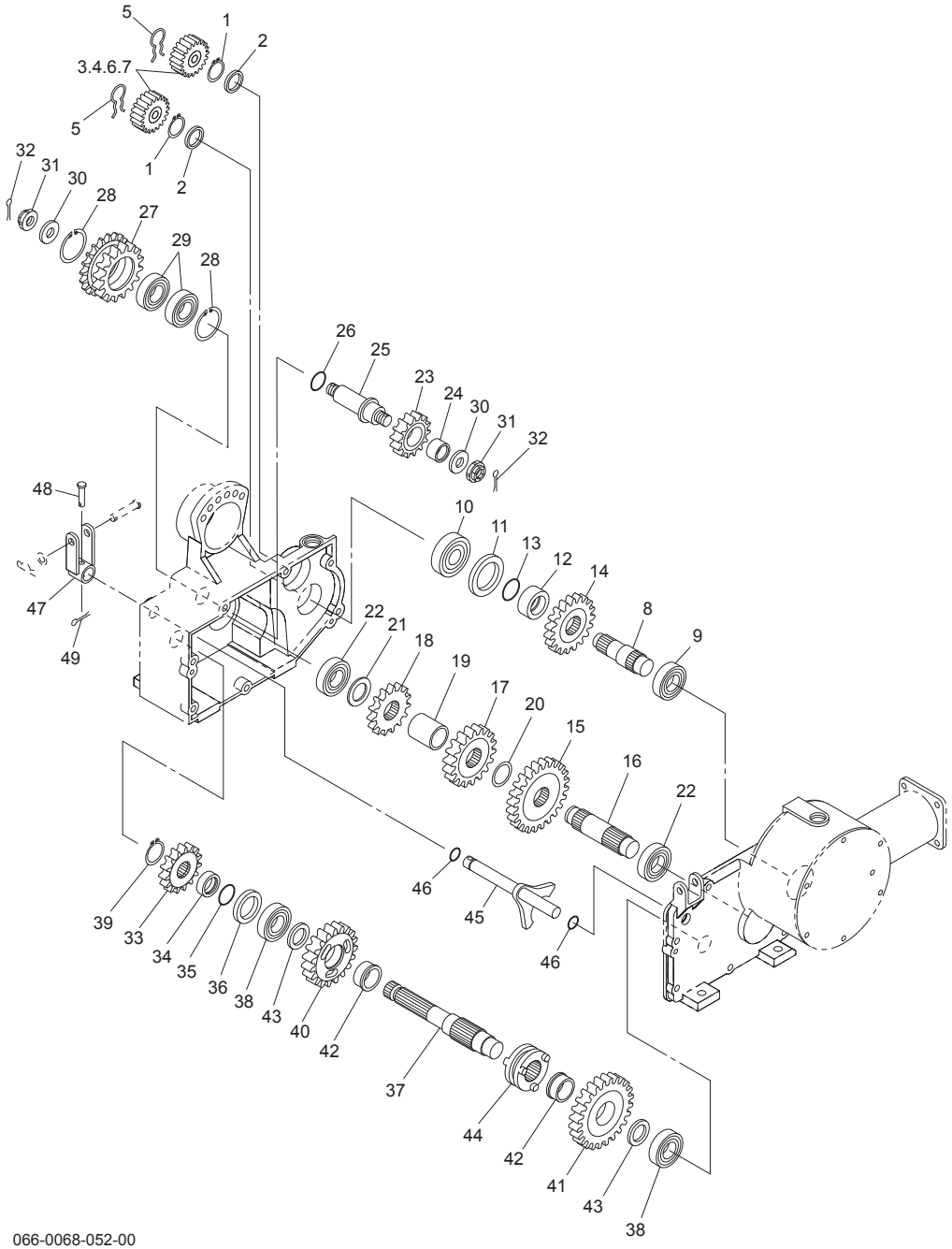

066-0068-052-00

No.	レベル	部品番号	部品名称	数量	備考
1		DC030	Ｃガタトメワ　ジク　３０	2	
2		157339000M	カラー；３０．５×４．５	2	
3		157340000L	ギヤ；Ｍ４×１９Ｔ	1	
4		157341000L	ギヤ；Ｍ４×１７Ｔ	1	
5		056984000M	クリップ；１７×３	2	
6		157342000L	ギヤ；Ｍ４×２０Ｔ	1	
7		157343000L	ギヤ；Ｍ４×１６Ｔ	1	
8		1573440000	シャフト	1	
9		J6206	ボールベアリング　６２０６	1	
10		J6306LLU	ボールベアリング　６３０６ＬＬＵ	1	
11		D50729	オイルシール　Ｄ５０×７２×９	1	
12		1573450000	カラー	1	
13		ORG035	Ｏリング　Ｇ－３５	1	
14		0814280000	ギヤ；１９Ｔ	1	
15		0814320000	ギヤ；２４Ｔ	1	
16		1577150000	シャフト	1	
17		0825750000	ギヤ；１８Ｔ	1	
18		0814310000	ギヤ；１５Ｔ	1	
19		0814300000	カラー	1	
20		0814340000	ワッシャ；３６×２	1	
21		059312200M	カラー	1	
22		J6206	ボールベアリング　６２０６	2	
23		0814350000	ギヤ；１４Ｔ	1	
24		JK303520	ニードルベアリング　Ｋ３０３５２０	1	
25		0872231000	シャフト；アイドラ	1	
26		ORG030	Ｏリング　Ｇ－３０	1	
27		0825802000	ギヤスプロケットＣＰ	1	
28		DHC062	Ｃガタトメワ　アナ　６２	2	
29		J6206LLU	ボールベアリング　６２０６ＬＬＵ	2	
30		075318000M	ザガネ	2	
31		NC2L20150	キャッスルナット　２シュヒク　Ｍ２０×１．５０	2	
32		PC040040	ワリピン　４×４０	2	
33		1573460000	ギヤ；Ｍ５×１５Ｔ	1	
34		1573470000	カラー	1	
35		ORG030	Ｏリング　Ｇ－３０	1	
36		D40558	オイルシール　Ｄ４０×５５×８	1	
37		1573480000	シャフト	1	
38		J6206	ボールベアリング　６２０６	2	
39		DC030	Ｃガタトメワ　ジク　３０	1	
40		0814370000	ギヤ；１９Ｔ	1	
41		0814380000	ギヤ；２４Ｔ	1	
42		0706431000	ブッシュ	2	
43		JWS81106	ニードルスラストベアリング用内輪；ＷＳ８１１０６	2	
44		0814390000	クラッチ	1	
45		0814415000	シフタＣＰ	1	
46		ORP020	Ｏリング　Ｐ－２０	2	
47		082655300L	シフトアームＣＰ	1	
48		000056200M	ピン；Ｂ１０×４０	1	
49		PC032020	ワリピン　３．２×２０	1	

Fig.509. クラッチボックス（３）

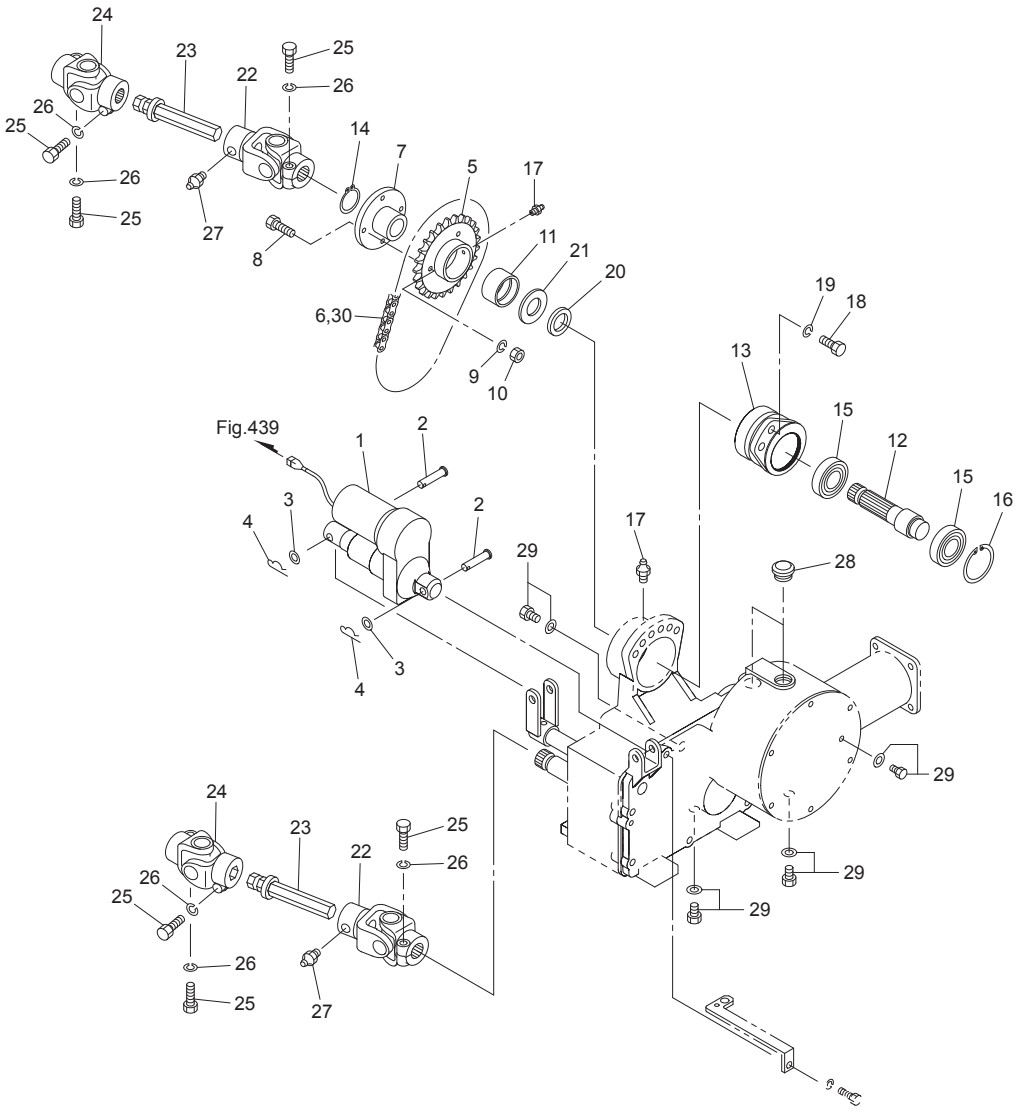

No.	レベル	部品番号	部品名称	数量	備考
1		0814421000	デンドウシリンダ	1	
2		000066200M	ピン；Ｂ１２×５５	2	
3		WRA12	ヒラザガネ　Ｍ１２	2	
4		000085200M	ベータピン；８×１．６	2	
5		081176100L	スプロケット；２５Ｔ	1	
6		LA50040	ローラチェーン；５０×４０Ｌ	1	No.30付
7		081175300L	シャーボルトホルダ	1	
8		0446912000	シャーボルト；Ｍ８×３２	4	
9		WSA08	バネザガネ　３ゴウ　Ｍ８	4	
10		NSZ08	コガタナット　８　２シュ　Ｍ８	4	
11		0811771000	ブッシュ	1	
12		1573490000	シャフト	1	
13		082583200L	メタル；カウンタ	1	
14		DC030	Ｃガタトメワ　ジク　３０	1	
15		J6206LLU	ボールベアリング　６２０６ＬＬＵ	2	
16		DHC062	Ｃガタトメワ　アナ　６２	1	
17		ONA6	グリースニップル　Ａ　Ｍ６	2	
18		BZ12025	ボルト　８．８　Ｍ１２×２５	1	
19		WSA12	バネザガネ　３ゴウ　Ｍ１２	1	
20		0826620000	カラー	1	
21		WRA30	ヒラザガネ　Ｍ３０	1	
22		0669544006	ジョイントＡＳ；２	2	
23		1573500000	シャフトＣＰ	2	
24		0665764006	ジョイントＡＳ；１	2	
25		BZ12045	ボルト　８．８　Ｍ１２×４５	6	
26		WSA12	バネザガネ　３ゴウ　Ｍ１２	6	
27		ONA6	グリースニップル　Ａ　Ｍ６	2	
28		0007170000	チュウユセン；２３	2	
29		0009820000	Ｍ１０プラグ；パッキンツキ	4	
30		AA050	ツギテ　５０	1	

Fig.510. ロール；Ｌｏ

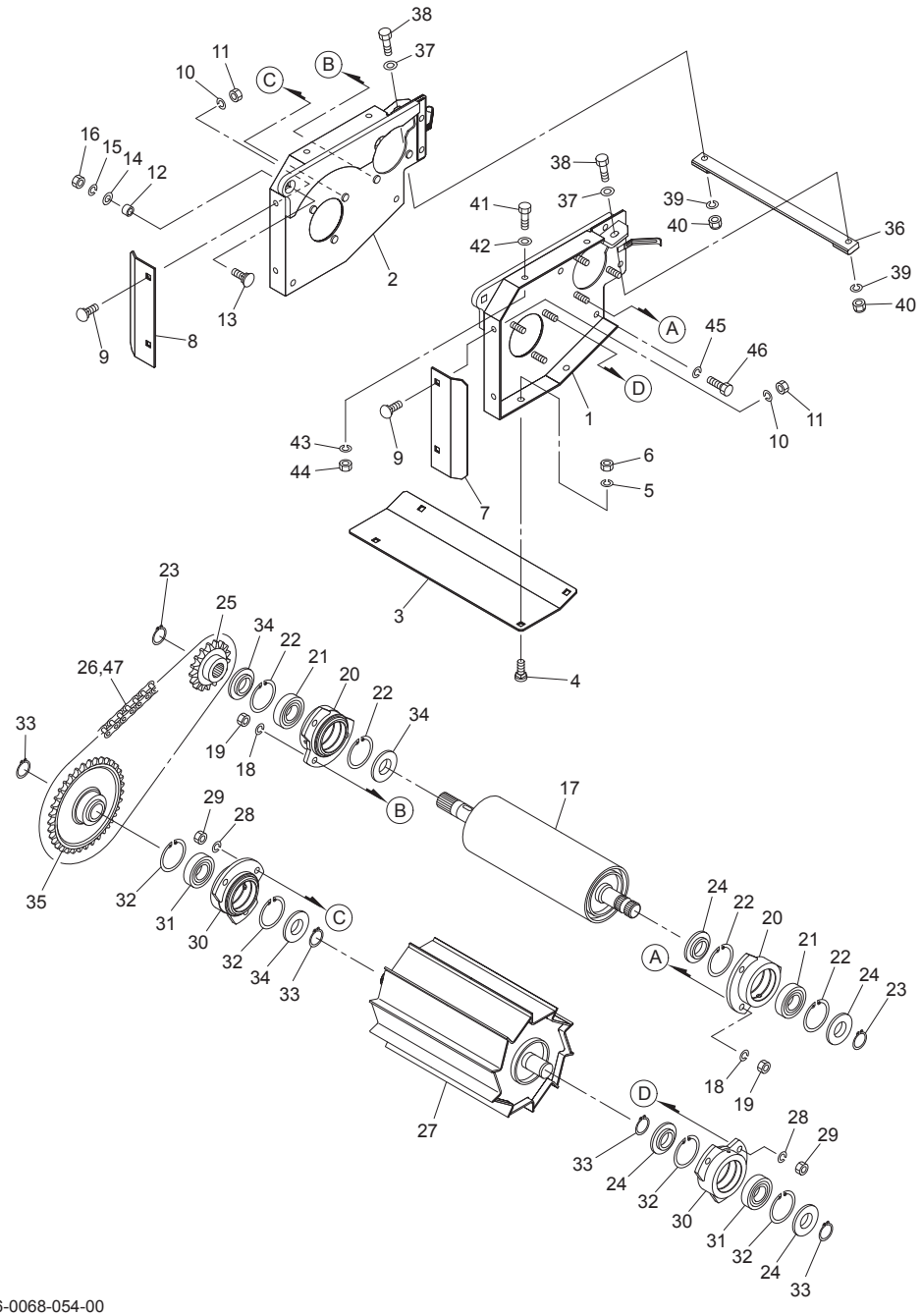

No.	レベル	部品番号	部品名称	数量	備考
1		1573520004	ロールフレームＣＰ；Ｌ	1	
2		1573570004	ロールフレームＣＰ；Ｒ	1	
3		1573620004	ガード	1	
4		000450000M	カクネボルト；Ｍ１０×２０	4	
5		WSA10	バネザガネ　３ゴウ　Ｍ１０	4	
6		NSZ10	コガタナット　８　２シュ　Ｍ１０	4	
7		157363000M	アングル；Ｌ	1	
8		157364000M	アングル；Ｒ	1	
9		000450000M	カクネボルト；Ｍ１０×２０	4	
10		WSA10	バネザガネ　３ゴウ　Ｍ１０	4	
11		NSZ10	コガタナット　８　２シュ　Ｍ１０	4	
12		065257000M	カラー；１２×１２	2	
13		044372101M	カクネサラボルト；Ｍ１２×４５	2	
14		042783600M	ワッシャ；１２	2	
15		WSA12	バネザガネ　３ゴウ　Ｍ１２	2	
16		NZ12	ナット　８　２シュ　Ｍ１２	2	
17		1583180004	プレーンロールＣＰ	1	
18		WSA10	バネザガネ　３ゴウ　Ｍ１０	6	
19		NSZ10	コガタナット　８　２シュ　Ｍ１０	6	
20		1573941004	メタルＣＰ	2	
21		J6206LLU	ボールベアリング　６２０６ＬＬＵ	2	
22		DHC062	Ｃガタトメワ　アナ　６２	4	
23		DC030	Ｃガタトメワ　ジク　３０	2	
24		157371000M	カラー	4	
25		1583200004	スプロケット；５０×１７Ｔ	1	
26		LA50050	ローラチェーン；５０×５０Ｌ	1	No. 47付
27		1583210004	フロントロールＣＰ	1	
28		WSA10	バネザガネ　３ゴウ　Ｍ１０	6	
29		NSZ10	コガタナット　８　２シュ　Ｍ１０	6	
30		1573941004	メタルＣＰ	2	
31		J6206LLU	ボールベアリング　６２０６ＬＬＵ	2	
32		DHC062	Ｃガタトメワ　アナ　６２	4	
33		DC030	Ｃガタトメワ　ジク　３０	4	
34		157371000M	カラー	3	
35		1583230004	スプロケット；５０×３６Ｔ	1	
36		1573800004	スクレーパ	1	
37		075290100M	ワッシャ；１０	2	
38		BSZ10035	コガタボルト　７　Ｍ１０×３５	2	
39		WSA10	バネザガネ　３ゴウ　Ｍ１０	2	
40		NUZ10	Ｕナット　８　Ｍ１０	2	
41		BSZ10025	コガタボルト　７　Ｍ１０×２５	4	
42		044098500M	ワッシャ；１０	4	
43		WSA10	バネザガネ　３ゴウ　Ｍ１０	4	
44		NSZ10	コガタナット　８　２シュ　Ｍ１０	4	
45		WSA10	バネザガネ　３ゴウ　Ｍ１０	6	
46		BSZ10025	コガタボルト　７　Ｍ１０×２５	6	
47		AA050	ツギテ　５０	1	

Fig.511. ロール; U

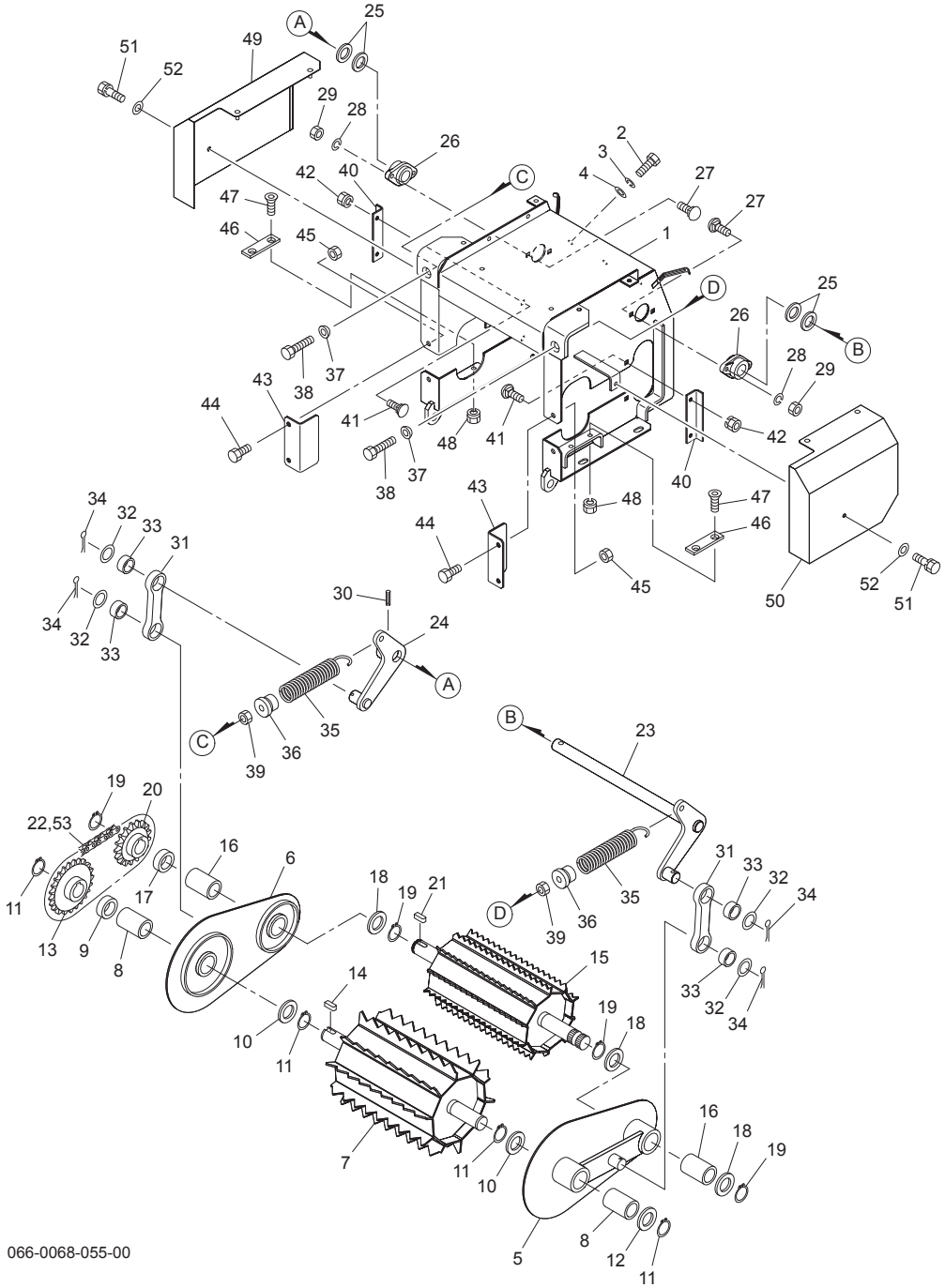

066-0068-055-00

No.	レベル	部品番号	部品名称	数量	備考
1		1573810004	ロールフレームＣＰ；Ｕ	1	
2		BSZ10025	コガタボルト　７　Ｍ１０×２５	3	
3		WSA10	バネザガネ　３ゴウ　Ｍ１０	3	
4		WRA10	ヒラザガネ　Ｍ１０	3	
5		1574000004	ガイドアームＣＰ；Ｌ	1	
6		1574060004	ガイドアームＣＰ；Ｒ	1	
7		1574071004	フィードロールＣＰ	1	
8		1576980000	ブッシュ	2	
9		157699000M	カラー；３０×１５	1	
10		096104100M	ワッシャ	2	
11		DC030	Ｃガタトメワ　ジク　３０	4	
12		157427000M	ワッシャ	1	
13		1574140004	スプロケット；５０×２３Ｔ	1	
14		KFD08070200	ヘイコウキー　リョウヒラ　８×７×２０	1	
15		1574151004	リヤロールＣＰ	1	
16		1576980000	ブッシュ	2	
17		157699000M	カラー；３０×１５	1	
18		096104100M	ワッシャ	3	
19		DC030	Ｃガタトメワ　ジク　３０	4	
20		1573720004	スプロケット；５０×１７Ｔ	1	
21		KFD08070200	ヘイコウキー　リョウヒラ　８×７×２０	1	
22		LA50046	ローラチェーン；５０×４６Ｌ	1	No.53付
23		1574210004	ロールアームＣＰ；Ｌ	1	
24		1574250004	ロールアームＣＰ；Ｒ	1	
25		058125200M	ワッシャ；２６×２．３	4	
26		1576910004	メタルＣＰ	2	
27		055474000M	カクネボルト；Ｍ８×２０	4	
28		WSA08	バネザガネ　３ゴウ　Ｍ８	4	
29		NSZ08	コガタナット　８　２シュ　Ｍ８	4	
30		PS060040	スプリングピン　６×４０	1	
31		1574280004	リフトアーム	2	
32		058125200M	ワッシャ；２６×２．３	4	
33		0814042000	ブッシュ	4	
34		PC050045	ワリピン　５×４５	4	
35		0814090006	スプリング	2	
36		070286100M	スプリングホルダー	2	
37		025266000M	キュウメンザガネ	2	
38		BXI12070	ボルト　１０．９　ゼン　Ｍ１２×７０	2	
39		NZ12	ナット　８　２シュ　Ｍ１２	2	
40		157429000M	アングル	2	
41		055474000M	カクネボルト；Ｍ８×２０	4	
42		NSP08	コガタスプリングナット　４　Ｍ８	4	
43		157430000M	アングル	2	
44		BSZ08020	コガタボルト　７　Ｍ８×２０	4	
45		NNF08	フランジナイロンナット　Ｍ８	4	
46		1574310000	プレート	2	
47		BJ08025	サラキャップＢ　１０．９　Ｍ８×２５	4	
48		NSP08	コガタスプリングナット　４　Ｍ８	4	
49		157432000L	カバーＣＰ；Ｒ	1	
50		157435000L	カバーＣＰ；Ｌ	1	
51		BSPZ08016	コガタＳＷツキボルト　７　Ｍ８×１６	2	

Fig.511. ロール; U

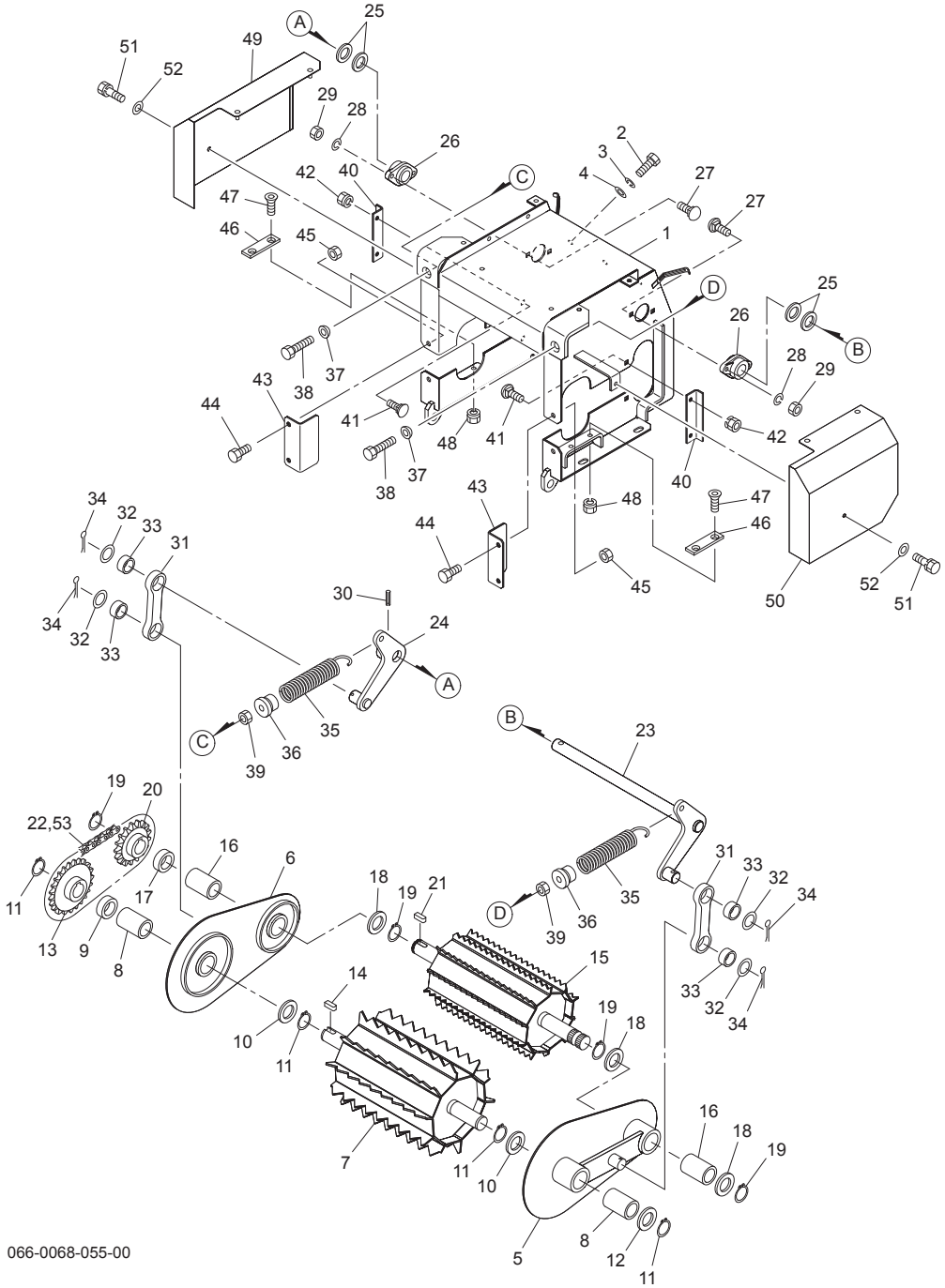

066-0068-055-00

No.	レベル	部品番号	部品名称	数量	備考
52		WRA08	ヒラザガネ　Ｍ８	2	
53		AA050	ツギテ　５０	1	

Fig.512. カリトリフレーム

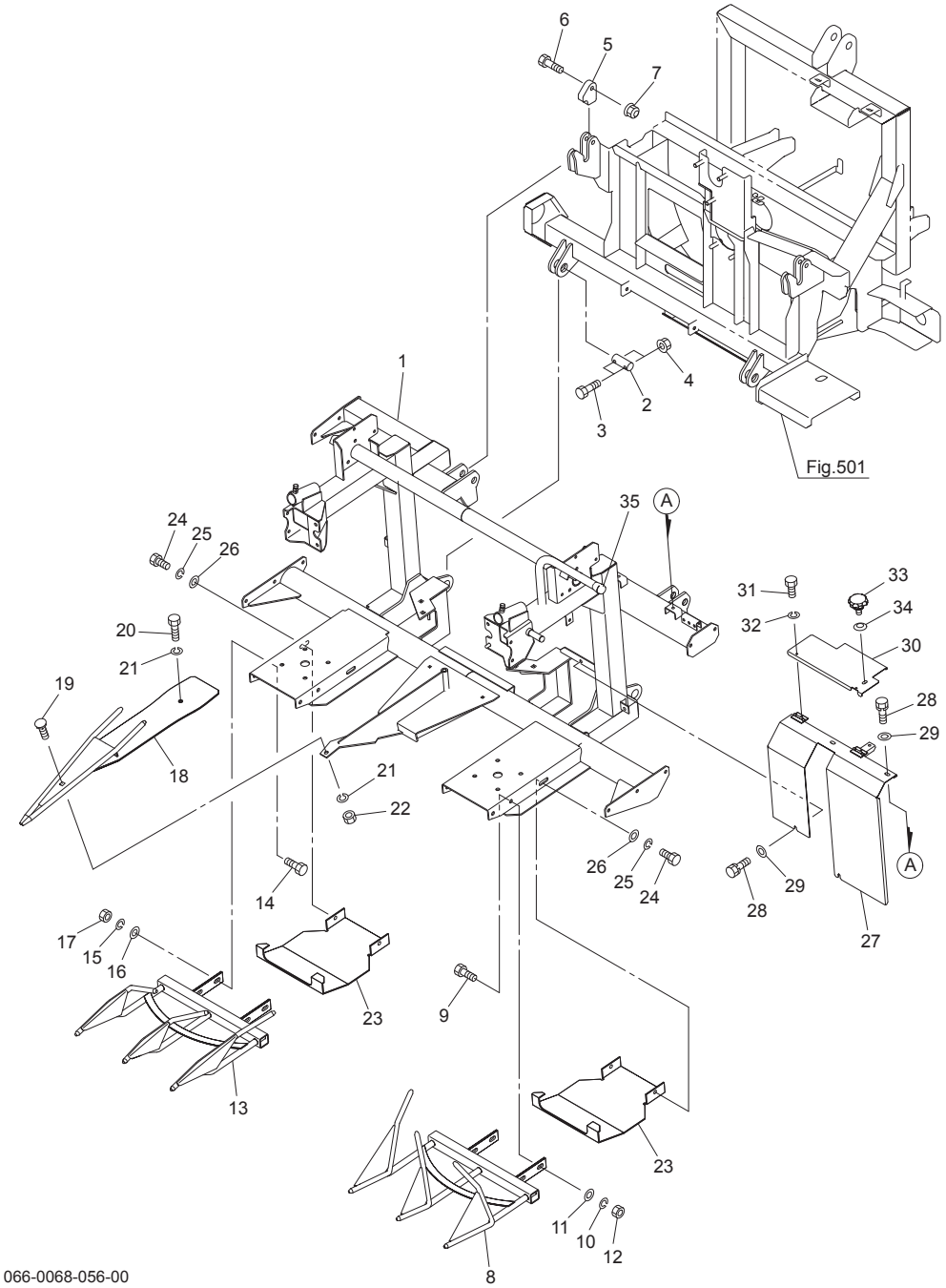

No.	レベル	部品番号	部品名称	数量	備考
1		1574373004	カリトリフレームＣＰ	1	
2		157713000M	ピン；Ｃ３０×１１０	2	
3		BSZ08045	コガタボルト　７　Ｍ８×４５	4	
4		NNF08	フランジナイロンナット　Ｍ８	4	
5		154441000M	プレート	2	
6		BZ12060	ボルト　８．８　Ｍ１２×６０	2	
7		NNF12	フランジナイロンナット　Ｍ１２	2	
8		1574810004	ポイントＣＰ；Ｌ３Ｓ	1	
9		BZ12030	ボルト　８．８　Ｍ１２×３０	4	
10		WSA12	バネザガネ　３ゴウ　Ｍ１２	4	
11		042783600M	ワッシャ；１２	4	
12		NZ12	ナット　８　２シュ　Ｍ１２	4	
13		1575000004	ポイントＣＰ；Ｒ３Ｓ	1	
14		BZ12030	ボルト　８．８　Ｍ１２×３０	4	
15		WSA12	バネザガネ　３ゴウ　Ｍ１２	4	
16		042783600M	ワッシャ；１２	4	
17		NZ12	ナット　８　２シュ　Ｍ１２	4	
18		1575100004	ポインタＣＰ；ＣＥ	1	
19		000452000M	カクネボルト；Ｍ１２×３０	1	
20		BZ12025	ボルト　８．８　Ｍ１２×２５	1	
21		WSA12	バネザガネ　３ゴウ　Ｍ１２	2	
22		NZ12	ナット　８　２シュ　Ｍ１２	1	
23		1575140004	ソールＣＰ	2	
24		BZ12030	ボルト　８．８　Ｍ１２×３０	4	
25		WSA12	バネザガネ　３ゴウ　Ｍ１２	4	
26		042783600M	ワッシャ；１２	4	
27		157718000L	カバーＣＰ；ジョイント	1	
28		BSPZ08020	コガタＳＷツキボルト　７　Ｍ８×２０	4	
29		080414100M	ワッシャ；８	4	
30		157721000L	カバーＣＰ；Ｕ	1	
31		BZ06012	ボルト　８．８　Ｍ６×１２	2	
32		WS06	バネザガネ　２ゴウ　Ｍ６	2	
33		1181490000	ニギリ；Ｍ８	1	
34		WCR1H08	サラバネザガネ　１シュジュウ　Ｍ８	1	
35		0006890000	ニギリ；２４	1	

Fig.513. 駆動;ドラム

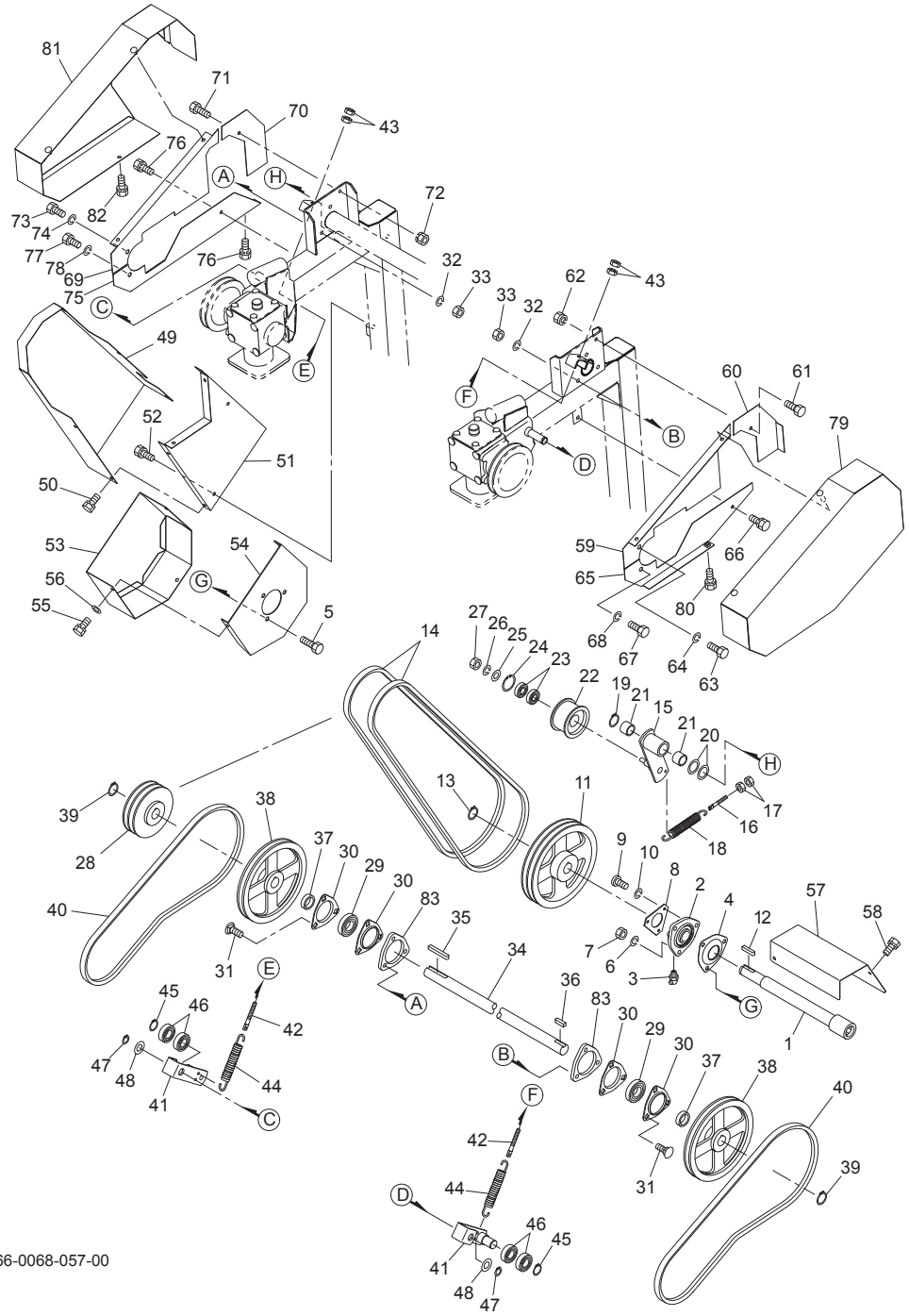

No.	レベル	部品番号	部品名称	数量	備考
1		1575160004	シャフトＣＰ	1	
2		0007301004	メタル；ＵＣ２０６	1	
3		ONB6	グリースニップル　Ｂ　Ｍ６	1	
4		000473000M	メタルカバー	1	
5		BSZ10030	コガタボルト　７　Ｍ１０×３０	3	
6		WSA10	バネザガネ　３ゴウ　Ｍ１０	3	
7		NSZ10	コガタナット　８　２シュ　Ｍ１０	3	
8		081114100M	プレート	1	
9		CP06012	＋ナベコネジ　Ｍ６×１２	3	
10		WS06	バネザガネ　２ゴウ　Ｍ６	3	
11		1575190004	プーリ；２３６－Ｂ－２Ｎ	1	
12		KFB08070350	ヘイコウキー　カタマル　８×７×３５	1	
13		DC030	Ｃガタトメワ　ジク　３０	1	
14		VAGXLB075	Ｖベルト　ＬＢ－７５　スーパーＡＧ－Ｘ	2	
15		157520100M	テンションアームＣＰ	1	
16		147088000M	ボルト；Ｍ８×１００	1	
17		NSZ08	コガタナット　２シュ　Ｍ８	2	
18		079375100M	スプリング	1	
19		DC025	Ｃガタトメワ　ジク　２５	1	
20		0971760000	シム；２５．５×１．０	2	
21		KBB-2525A	カーボンドライベアリング　Ａ　２５×２８×２５	2	
22		1307270004	テンションプーリ；φ８０×４７	1	
23		J6203LLU	ボールベアリング　６２０３ＬＬＵ	2	
24		DHC040	Ｃガタトメワ　アナ　４０	1	
25		044098500M	ワッシャ；１０	1	
26		WSA10	バネザガネ　３ゴウ　Ｍ１０	1	
27		NSZ10	コガタナット　８　２シュ　Ｍ１０	1	
28		1575230004	プーリ；１４０－Ｂ－２	1	
29		JCS206LLU	ユニットヨウベアリング　ＣＳ２０６ＬＬＵ	2	
30		043224101M	バイフランジ	4	
31		043067900M	カクネボルト　８．８　Ｍ１０×３０	6	
32		WSA10	バネザガネ　３ゴウ　Ｍ１０	6	
33		NSZ10	コガタナット　８　２シュ　Ｍ１０	6	
34		1575240000	シャフト	1	
35		KFB08070650	ヘイコウキー　カタマル　８×７×６５	1	
36		KFB08070300	ヘイコウキー　カタマル　８×７×３０	1	
37		157525000M	カラー；３０．５×１２．５	2	
38		1575260004	プーリ；２３６－Ｂ－１	2	
39		DC030	Ｃガタトメワ　ジク　３０	2	
40		VAGXLB055	Ｖベルト　ＬＢ－５５　スーパーＡＧ－Ｘ	2	
41		157527000M	テンションアームＣＰ	2	
42		080103100M	ボルト；Ｍ８	2	
43		NSZ08	コガタナット　２シュ　Ｍ８	4	
44		079375100M	スプリング	2	
45		DC025	Ｃガタトメワ　ジク　２５	2	
46		J6205LLU	ボールベアリング　６２０５ＬＬＵ	4	
47		DC020	Ｃガタトメワ　ジク　２０	2	
48		WRA20	ヒラザラネ　Ｍ２０	2	
49		157530100L	カバーＣＰ；Ａ１	1	
50		BSPZ08016	コガタＳＷツキボルト　７　Ｍ８×１６	4	
51		157533000L	カバーＣＰ；Ａ２	1	

Fig.513. 駆動; ドラム

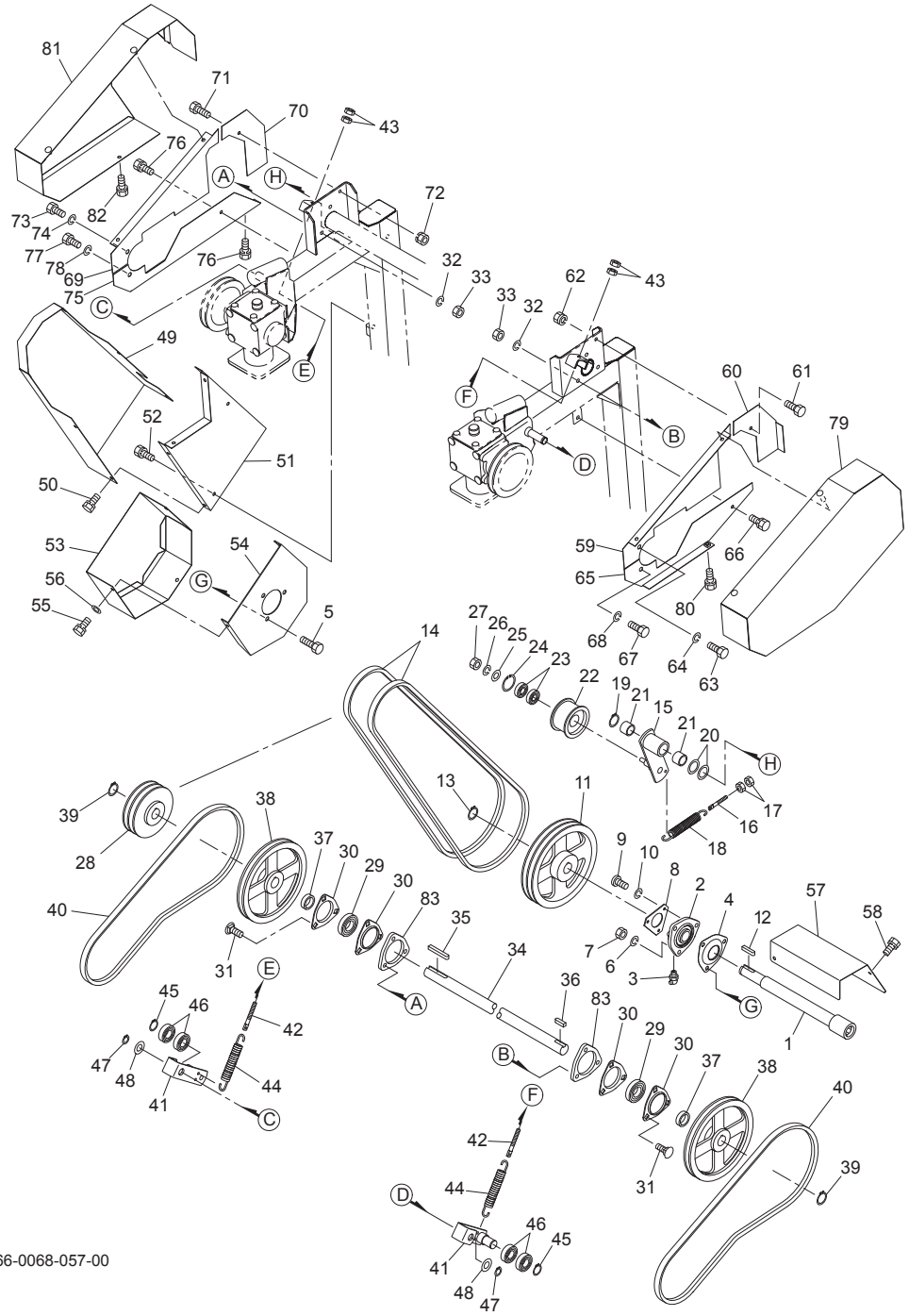

No.	レベル	部品番号	部品名称	数量	備考
52		BSPZ08016	コガタＳＷツキボルト　７　Ｍ８×１６	2	
53		157536000L	カバーＣＰ；Ｂ１	1	
54		157539000L	カバーＣＰ；Ｂ２	1	
55		BSPZ08016	コガタＳＷツキボルト　７　Ｍ８×１６	3	
56		044097200M	ワッシャ；８	3	
57		157540000L	カバー；Ｃ	1	
58		BSPZ08016	コガタＳＷツキボルト　７　Ｍ８×１６	3	
59		157786000L	カバー；ＵＬ１	1	
60		157787000L	カバー；ＵＬ２	1	
61		BSZ08016	コガタボルト　７　Ｍ８Ｘ１６	3	
62		NSP08	コガタスプリングナット　４　Ｍ８	3	
63		BSZ10020	コガタボルト　７　Ｍ１０Ｘ２０	1	
64		WSA10	バネザガネ　３ゴウ　Ｍ１０	1	
65		157542000L	カバーＣＰ；ＬｏＬ	1	
66		BSPZ08016	コガタＳＷツキボルト　７　Ｍ８×１６	1	
67		BSZ10020	コガタボルト　７　Ｍ１０Ｘ２０	1	
68		WSA10	バネザガネ　３ゴウ　Ｍ１０	1	
69		157788000L	カバー；ＵＲ１	1	
70		157789000L	カバー；ＵＲ２	1	
71		BSZ08016	コガタボルト　７　Ｍ８Ｘ１６	4	
72		NSP08	コガタスプリングナット　４　Ｍ８	4	
73		BSZ10020	コガタボルト　７　Ｍ１０Ｘ２０	1	
74		WSA10	バネザガネ　３ゴウ　Ｍ１０	1	
75		157544000L	カバーＣＰ；ＬｏＲ	1	
76		BSPZ08016	コガタＳＷツキボルト　７　Ｍ８×１６	2	
77		BSZ10020	コガタボルト　７　Ｍ１０Ｘ２０	1	
78		WSA10	バネザガネ　３ゴウ　Ｍ１０	1	
79		157545000L	カバーＣＰ；Ｌ	1	
80		BSPZ08016	コガタＳＷツキボルト　７　Ｍ８×１６	1	
81		157549000L	カバーＣＰ；Ｒ	1	
82		BSPZ08016	コガタＳＷツキボルト　７　Ｍ８×１６	1	
83		1573240004	スペーサ	2	

Fig.514. ベベルボックス

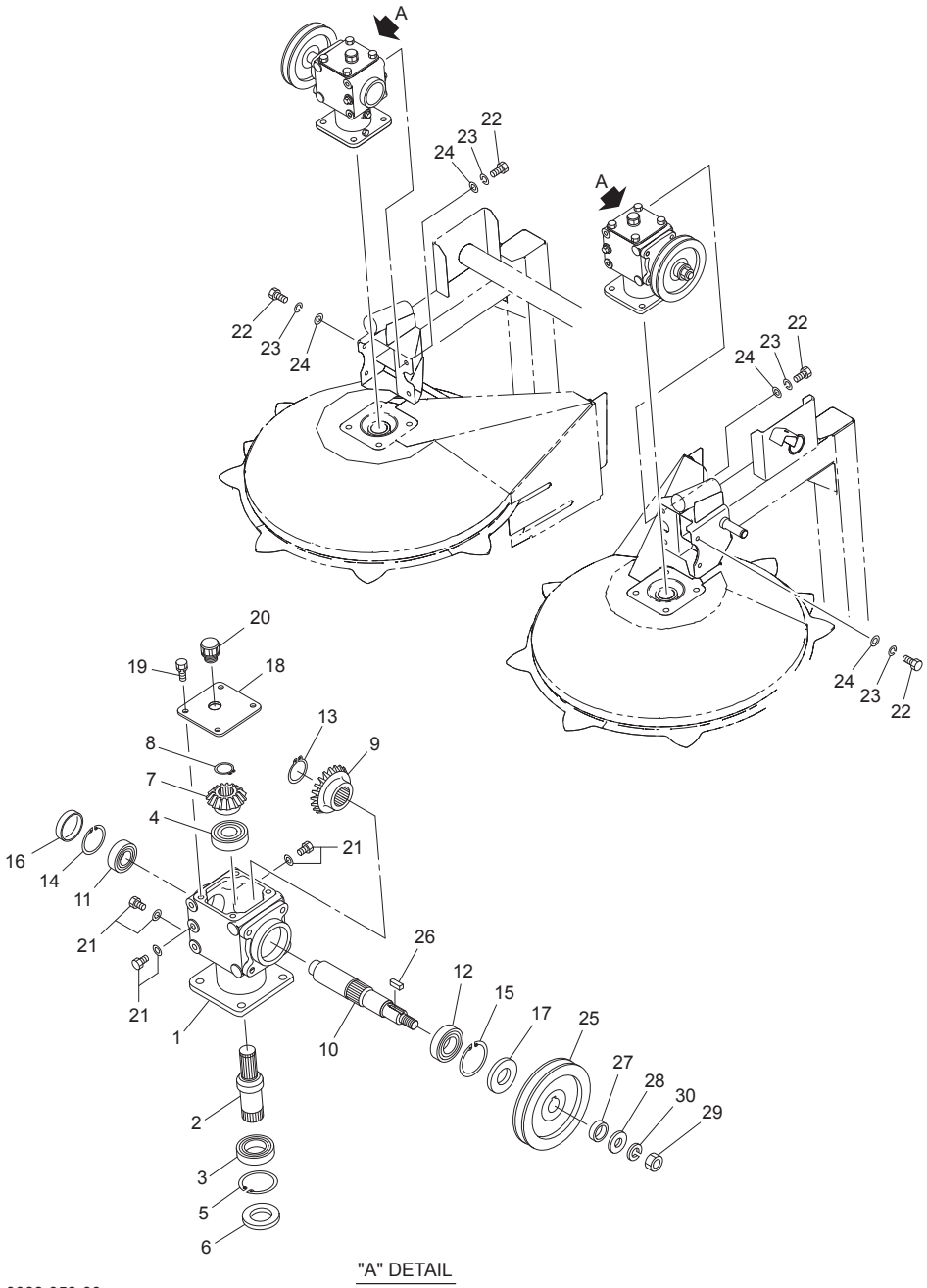

No.	レベル	部品番号	部品名称	数量	備考
1		157553000L	ベベルボックス	2	
2		1575580000	ベベルシャフト；Ｌｏ	2	
3		J6007LU	ボールベアリング　６００７ＬＵ	2	
4		J6206	ボールベアリング　６２０６	2	
5		DHC062	Ｃガタトメワ　アナ　６２	2	
6		D35628	オイルシール　Ｄ３５×６２×８	2	
7		1575570000	ベベルギヤ；１５Ｔ	2	
8		DC030	Ｃガタトメワ　ジク　３０	2	
9		1575560000	ベベルギヤ；２１Ｔ	2	
10		1575550000	ベベルシャフト；Ｕ	2	
11		J6205	ボールベアリング　６２０５	2	
12		J6206	ボールベアリング　６２０６	2	
13		DC035	Ｃガタトメワ　ジク　３５	2	
14		DHC052	Ｃガタトメワ　アナ　５２	2	
15		DHC062	Ｃガタトメワ　アナ　６２	2	
16		KRCA5210	シールキャップ	2	
17		D30627	オイルシール　Ｄ３０×６２×７	2	
18		129689000L	プレート	2	
19		BSPZ08020	コガタＳＷツキボルト　７　Ｍ８×２０	8	
20		0472650000	ブリーザキャップ；ＰＦ１／２	2	
21		0009820000	Ｍ１０プラグ；パッキンツキ	6	
22		BSZ10025	コガタボルト　７　Ｍ１０×２５	8	
23		WSA10	バネザガネ　３ゴウ　Ｍ１０	8	
24		WRA10	ヒラザガネ　Ｍ１０	8	
25		1575540004	プーリ；１４５－Ｂ－１	2	
26		KFB08070200	ヘイコウキー　カタマル　８×７×２０	2	
27		157697000M	カラー；２５．５×１０	2	
28		075320000M	ワッシャ	2	
29		NZ16150	ナット　８　２シュ　Ｍ１６×１．５０	2	
30		WSA16	バネザガネ　３ゴウ　Ｍ１６	2	

Fig.515. ユウセイボックス

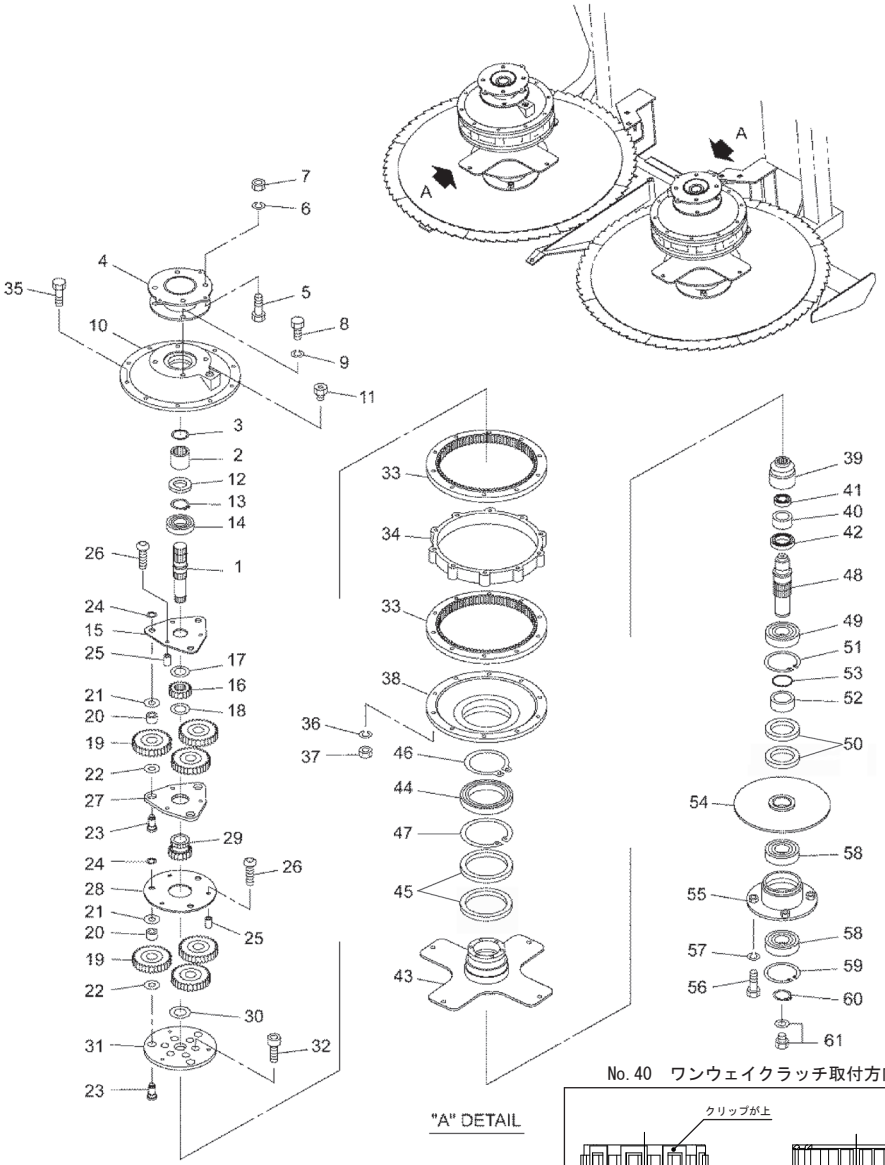

No.40　ワンウェイクラッチ取付方向

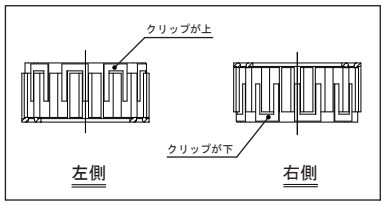

No.	レベル	部品番号	部品名称	数量	備考
1		1575590000	シャフト；Ｕ	2	
2		157560000L	ジョイント	2	
3		DHC032	Ｃガタトメワ　アナ　３２	2	
4		157561000L	パイプＣＰ	2	
5		BZ12035	ボルト　８．８　Ｍ１２×３５	8	
6		WSA12	バネザガネ　３ゴウ　Ｍ１２	8	
7		NZ12	ナット　８　２シュ　Ｍ１２	8	
8		BZ12030	ボルト　８．８　Ｍ１２×３０	8	
9		WSA12	バネザガネ　３ゴウ　Ｍ１２	8	
10		157565000L	ギヤケース；Ｕ	2	
11		0591333000	チェックプラグＡＳ	2	
12		D35628	オイルシール　Ｄ３５×６２×８	2	
13		DC035	Ｃガタトメワ　ジク　３５	2	
14		J6207	ボールベアリング　６２０７	2	
15		1575660000	プレート	2	
16		1575670000	ギヤ；Ｍ３×１８Ｔ	2	
17		KBW-3660	カーボンドライＢ　スラストワッシャ　３６×６０	2	
18		KBW-3254	カーボンドライＢ　スラストワッシャ　３２×５４	2	
19		1575680000	ギヤ；Ｍ３×３３Ｔ	12	
20		JNK2020	ニードルベアリング　ＮＫ２０／２０	12	
21		KBW-2036	カーボンドライＢ　スラストワッシャ　２０×３６	12	
22		KBW-2238	カーボンドライＢ　スラストワッシャ　２２×３８	12	
23		1575690000	ピン	12	
24		DC016	Ｃガタトメワ　ジク　１６	12	
25		1575700000	カラー；９．２×２３．５	12	
26		RBT08040	ボタンＢ　１０．９　Ｍ８×４０	12	
27		1575710000	プレート	2	
28		1575720000	プレート	2	
29		1575730000	ギヤ；Ｍ３×１８Ｔ	2	
30		KBW-3254	カーボンドライＢ　スラストワッシャ　３２×５４	2	
31		1585600000	プレート	2	
32		BH08020	キャップＢ　１０．９　Ｍ８×２０	20	
33		157575000L	ギヤ；Ｍ３×８４Ｔ	4	
34		157576000L	フランジ；ユウセイ	2	
35		BSZ10100	コガタボルト　７　Ｍ１０×１００	20	
36		WSA10	バネザガネ　３ゴウ　Ｍ１０	20	
37		NSZ10	コガタナット　８　２シュ　Ｍ１０	20	
38		157577000L	ギヤケース；Ｌｏ	2	
39		1575780000	ジョイント；カッター	2	
40		1565780000	ワンウェイクラッチ	2	
41		J6005	ボールベアリング　６００５	2	
42		J6908	ボールベアリング　６９０８	2	
43		158561000L	フランジＣＰ；ドラム	2	
44		J6920LLU	ボールベアリング　６９２０ＬＬＵ	2	
45		D11014014	オイルシール　Ｄ１１０×１４０×１４	4	
46		DC100	Ｃガタトメワ　ジク　１００	2	
47		DHC140	Ｃガタトメワ　アナ　１４０	2	
48		1575830000	シャフト；ＬＯ	2	
49		J6210	ボールベアリング　６２１０	2	
50		D659013	オイルシール　Ｄ６５×９０×１３	4	
51		DHC090	Ｃガタトメワ　アナ　９０	2	

Fig.515. ユウセイボックス

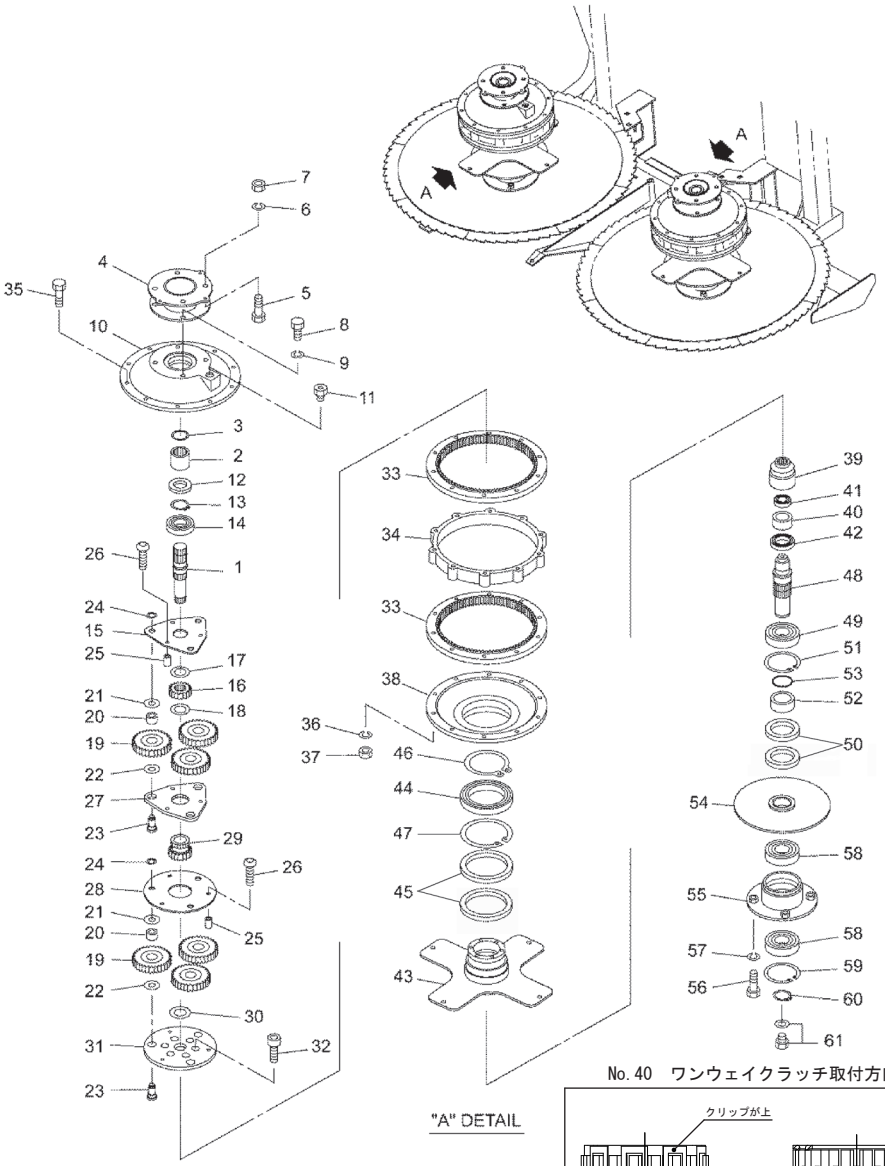

No. 40　ワンウェイクラッチ取付方向

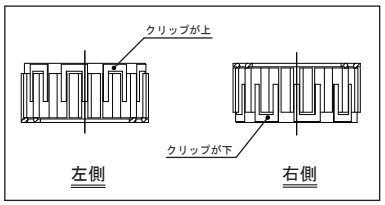

No.	レベル	部品番号	部品名称	数量	備考
52		1575840000	カラー	2	
53		ORG045	Ｏリング　Ｇ－４５	2	
54		157585100L	フランジＣＰ；カッター	2	
55		157589000L	ジクウケＣＰ	2	
56		BZ12030	ボルト　８．８　Ｍ１２×３０	8	
57		WSA12	バネザガネ　３ゴウ　Ｍ１２	8	
58		J6308LLU	ボールベアリング　６３０８ＬＬＵ	4	
59		DHC090	Ｃガタトメワ　アナ　９０	2	
60		DC040	Ｃガタトメワ　ジク　４０	2	
61		0009820000	Ｍ１０プラグ；パッキンツキ	2	

Fig.516. ドラム

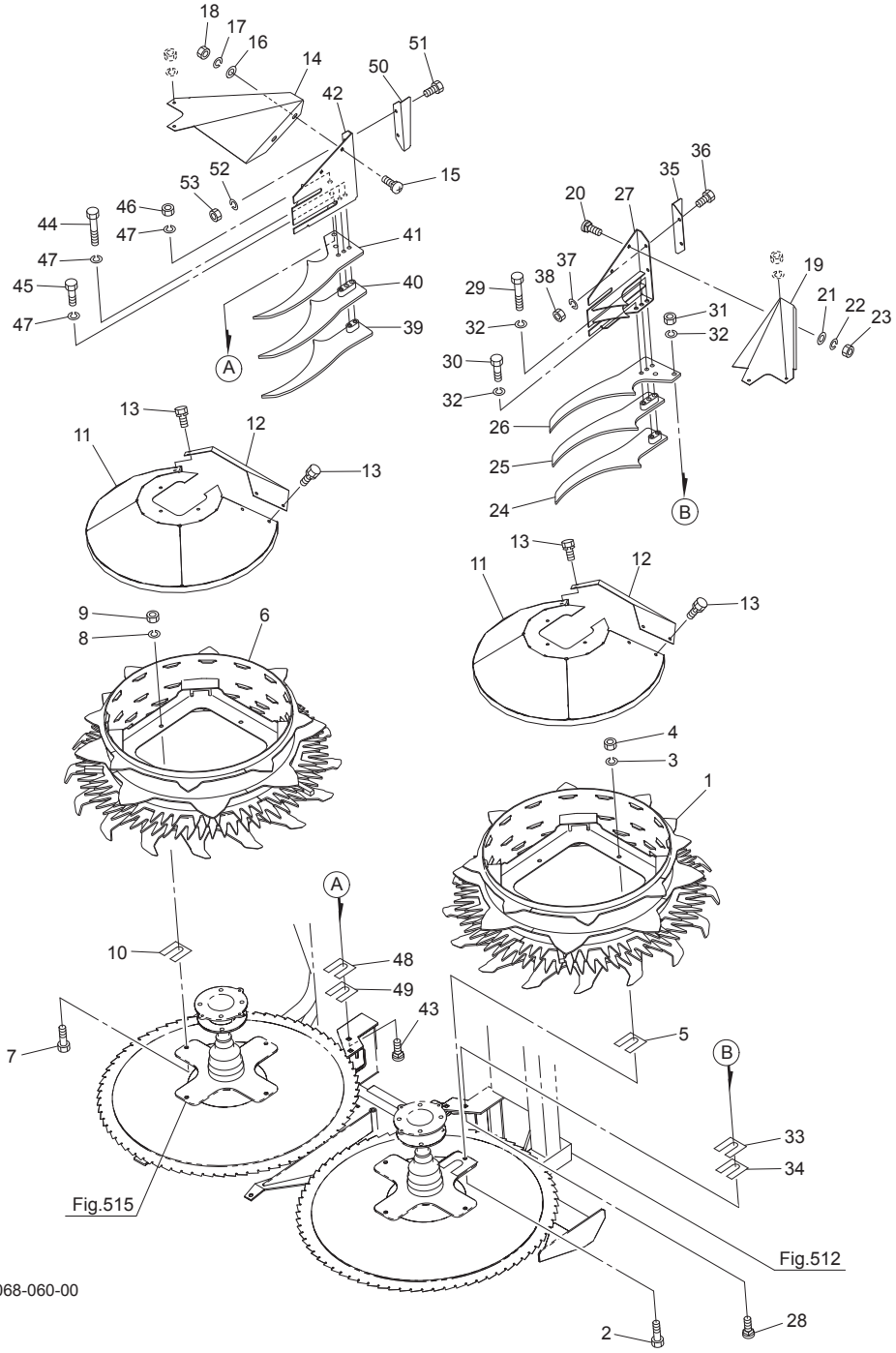

066-0068-060-00

No.	レベル	部品番号	部品名称	数量	備考
1		157592000L	ギャザリングドラムＣＰ；Ｌ	1	
2		BZ12030	ボルト　８．８　Ｍ１２×３０	4	
3		WSA12	バネザガネ　３ゴウ　Ｍ１２	4	
4		NZ12	ナット　８　２シュ　Ｍ１２	4	
5		158501100M	シム	16	
6		157601000L	ギャザリングドラムＣＰ；Ｒ	1	
7		BZ12030	ボルト　８．８　Ｍ１２×３０	4	
8		WSA12	バネザガネ　３ゴウ　Ｍ１２	4	
9		NZ12	ナット　８　２シュ　Ｍ１２	4	
10		158501100M	シム	16	
11		157610000L	ドラムカバーＣＰ	2	
12		157614000L	カバー；ドラム	2	
13		BSPZ08016	コガタＳＷツキボルト　Ｍ８×１６	14	
14		157615100L	スクレーパカバー；Ｌ	1	
15		055474000M	カクネボルト　Ｍ８×２０	2	
16		044097200M	ワッシャ；８	2	
17		WSA08	バネザガネ　３ゴウ　Ｍ８	2	
18		NSZ08	コガタナット　８　２シュ　Ｍ８	2	
19		157616100L	スクレーパカバー；Ｒ	1	
20		055474000M	カクネボルト　Ｍ８×２０	2	
21		044097200M	ワッシャ；８	2	
22		WSA08	バネザガネ　３ゴウ　Ｍ８	2	
23		NSZ08	コガタナット　８　２シュ　Ｍ８	2	
24		157617000L	ドラムスクレーパＣＰ；Ｌ１	1	
25		157620000L	ドラムスクレーパＣＰ；Ｌ２	1	
26		157623000L	プレート；３	1	
27		157624000L	スクレーパＣＰ；Ｌ４	1	
28		058338100M	カクネボルト；Ｍ１２×３５	2	
29		BZ12070	ボルト　８．８　Ｍ１２×７０	2	
30		BZ12045	ボルト　８．８　Ｍ１２×４５	1	
31		NZ12	ナット　８　２シュ　Ｍ１２	2	
32		WSA12	バネザガネ　３ゴウ　Ｍ１２	5	
33		1489080000	シム；０．６	4	
34		158502000M	シム；２．３	2	
35		157627000L	アングル；Ｌ	1	
36		BSZ10020	コガタボルト　７　Ｍ１０×２０	2	
37		WSA10	バネザガネ　３ゴウ　Ｍ１０	2	
38		NSZ10	コガタナット　８　２シュ　Ｍ１０	2	
39		157628000L	ドラムスクレーパＣＰ；Ｒ１	1	
40		157629000L	ドラムスクレーパＣＰ；Ｒ２	1	
41		157623000L	プレート；３	1	
42		157630000L	スクレーパＣＰ；Ｒ４	1	
43		058338100M	カクネボルト；Ｍ１２×３５	2	
44		BZ12070	ボルト　８．８　Ｍ１２×７０	2	
45		BZ12045	ボルト　８．８　Ｍ１２×４５	1	
46		NZ12	ナット　８　２シュ　Ｍ１２	2	
47		WSA12	バネザガネ　３ゴウ　Ｍ１２	5	
48		1489080000	シム；０．６	4	
49		158502000M	シム；２．３	2	
50		157632000L	アングル；Ｒ	1	
51		BSZ10020	コガタボルト　７　Ｍ１０×２０	2	

Fig.516. ドラム

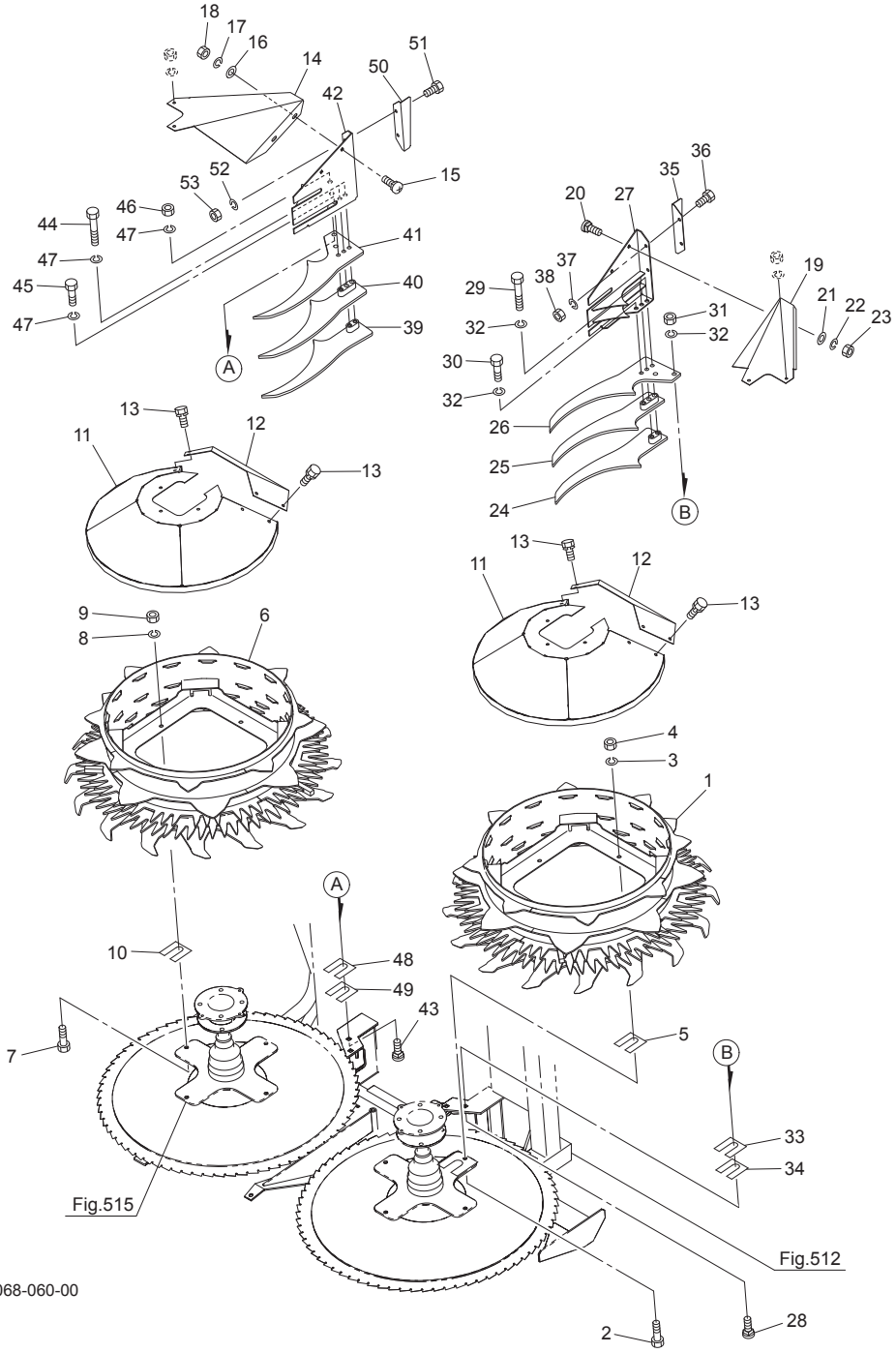

066-0068-060-00

No.	レベル	部品番号	部品名称	数量	備考
52		WSA10	バネザガネ　３ゴウ　Ｍ１０	2	
53		NSZ10	コガタナット　８　２シュ　Ｍ１０	2	

Fig.517. カッター

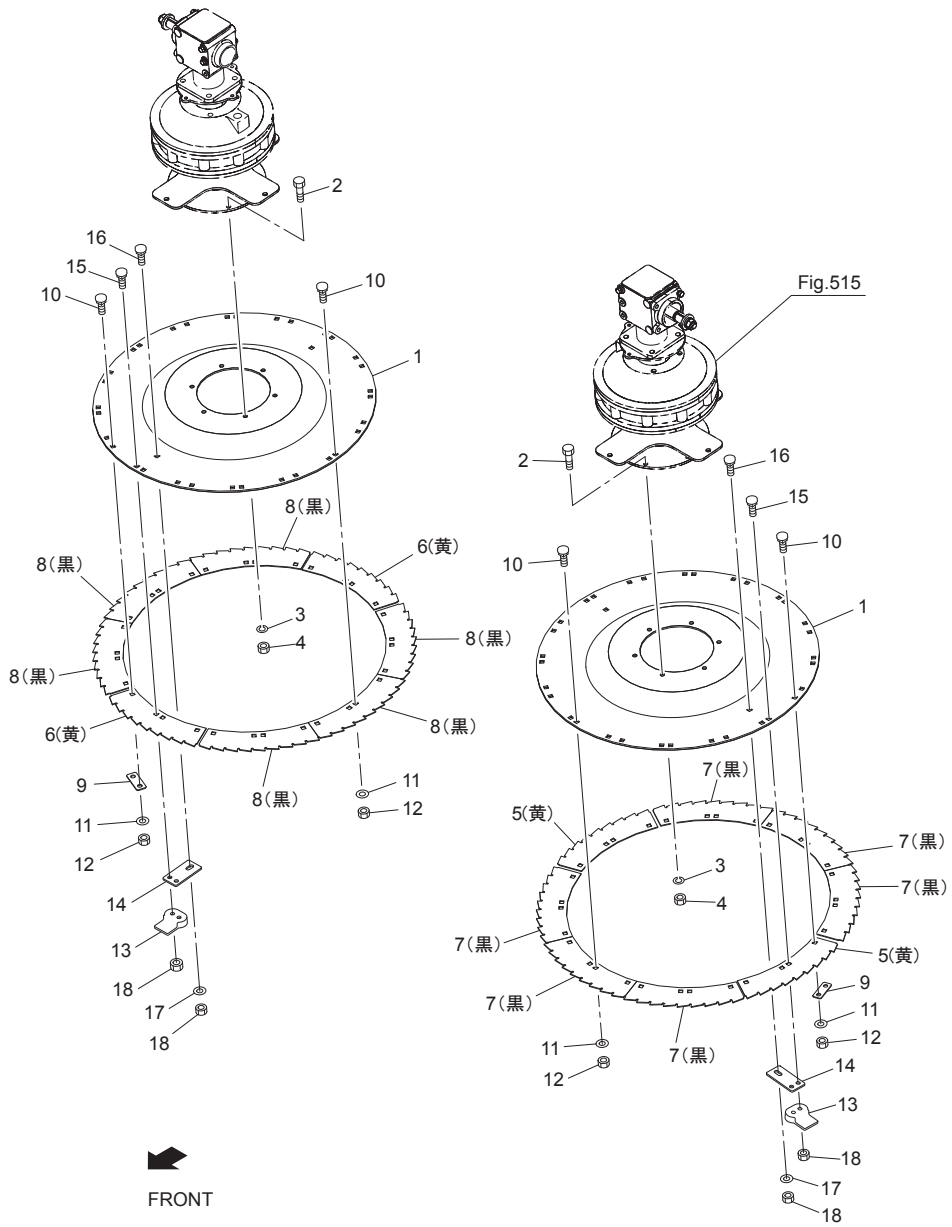

No.	レベル	部品番号	部品名称	数量	備考
1		1576330006	ディスク	2	
2		BSZ10025	コガタボルト　７　Ｍ１０×２５	12	
3		WSA10	バネザガネ　３ゴウ　Ｍ１０	12	
4		NSZ10	コガタナット　８　２シュ　Ｍ１０	12	
5		157634000Z	カッタ；Ｌ	2	
6		157635000Z	カッタ；Ｒ	2	
7		1576340006	カッタ；Ｌ	6	
8		1576350006	カッタ；Ｒ	6	
9		153834000M	プレート；カッタホルダ	16	
10		000450000M	カクネボルト；Ｍ１０×２０	56	
11		WRA10	ヒラザガネ　Ｍ１０	56	
12		NUZ10	Ｕナット　８　Ｍ１０	56	
13		8037830006	スマッシャ	4	
14		153837000M	プレート；スマッシャホルダ	4	
15		803779000Y	カクネボルト；Ｍ１０×３０	8	
16		157636000Y	カクネボルト；Ｍ１０×２５	4	
17		075290100M	ワッシャ；１０	4	
18		NUX10	Ｕナット　１０　Ｍ１０	12	

Fig.518. デバイダ

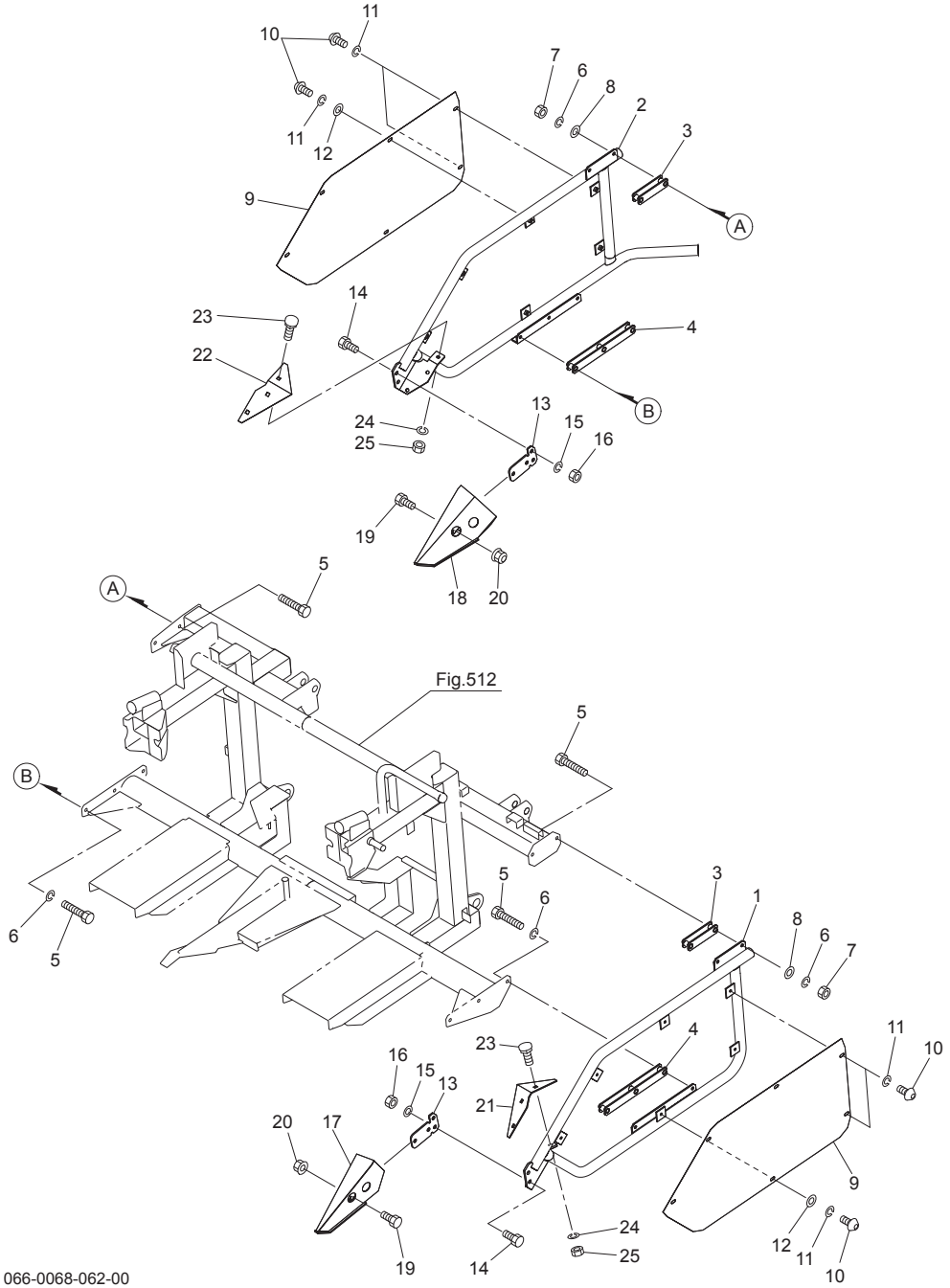

No.	レベル	部品番号	部品名称	数量	備考
1		1583940004	デバイダフレームＣＰ；Ｌ	1	
2		1583981004	デバイダフレームＣＰ；Ｒ	1	
3		159055000M	スペーサＣＰ；Ｕ	2	
4		159058000M	スペーサＣＰ；ＬＯ	2	
5		BSZ10055	コガタボルト　７　Ｍ１０×５５	10	
6		WSA10	バネザガネ　３ゴウ　Ｍ１０	10	
7		NSZ10	コガタナット　８　２シュ　Ｍ１０	4	
8		044098500M	ワッシャ；１０	4	
9		158385000L	デバイダカバー	2	
10		RBT08020	ボタンＢ　１０．９　Ｍ８×２０	12	
11		WSA08	バネザガネ　３ゴウ　Ｍ８	12	
12		044097200M	ワッシャ；８	8	
13		158401000M	サポートプレート	2	
14		BZ12030	ボルト　８．８　Ｍ１２×３０	4	
15		WSA12	バネザガネ　３ゴウ　Ｍ１２	4	
16		NZ12	ナット　８　２シュ　Ｍ１２	4	
17		158386000P	デバイダＣＰ；Ｌ	1	
18		158390000P	デバイダＣＰ；Ｒ	1	
19		BZ12030	ボルト　８．８　Ｍ１２×３０	4	
20		NNF12	フランジナイロンナット　Ｍ１２	4	
21		1583830004	ガイドプレート；Ｌ	1	
22		1583840004	ガイドプレート；Ｒ	1	
23		000450000M	カクネボルト；Ｍ１０×２０	6	
24		WSA10	バネザガネ　３ゴウ　Ｍ１０	6	
25		NSZ10	コガタナット　８　２シュ　Ｍ１０	6	

Fig.519. ストークガイド

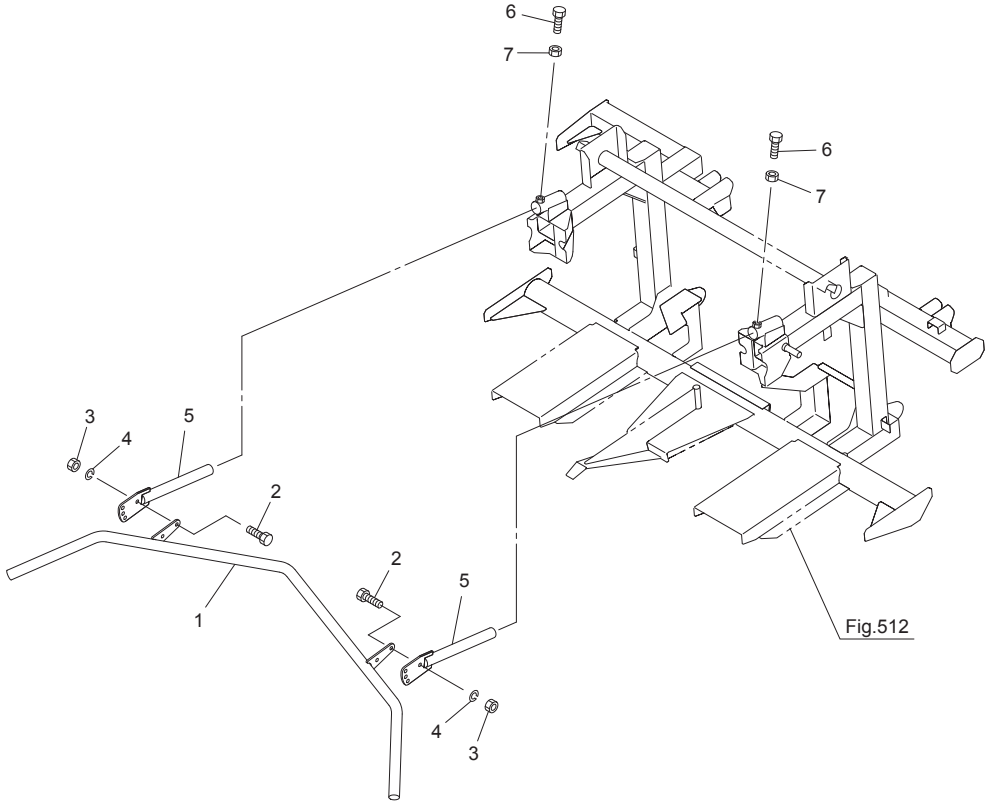

No.	レベル	部品番号	部品名称	数量	備考
1		157661100P	ストークガイドＣＰ	1	
2		BZ12030	ボルト　８．８　Ｍ１２×３０	4	
3		NZ12	ナット　８　２シュ　Ｍ１２	4	
4		WSA12	バネザガネ　３ゴウ　Ｍ１２	4	
5		1576640004	アームＣＰ	2	
6		BSZ10025	コガタボルト　７　Ｍ１０×２５	2	
7		NSZ10	コガタナット　８　２シュ　Ｍ１０	2	

Fig.520. 給油

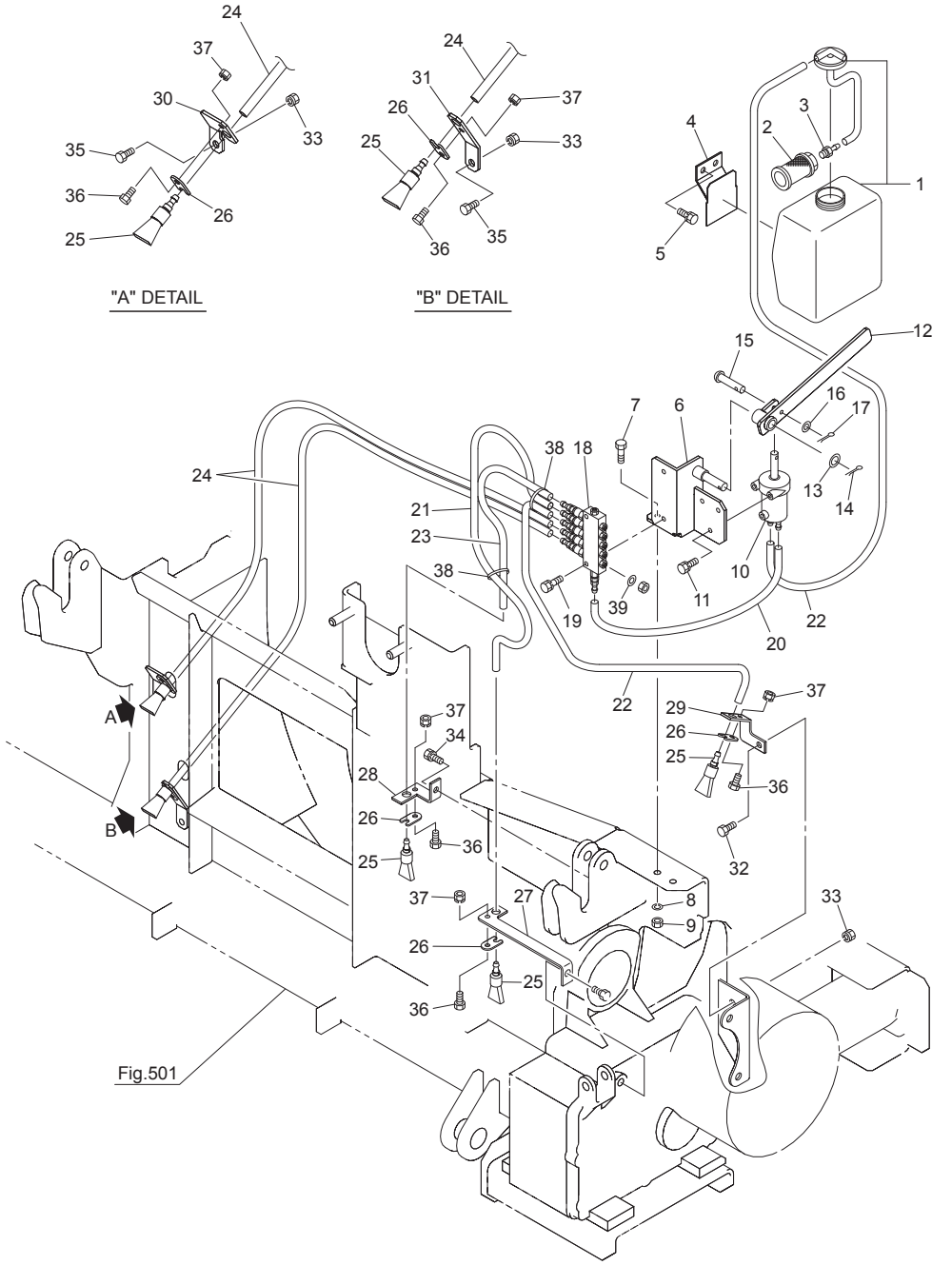

No.	レベル	部品番号	部品名称	数量	備考
1		0993660000	リザーブオイルタンク	1	
2		1089730000	サクションストレーナ	1	
3		1089741000	ホースアダプター；ＰＴ１／８	1	
4		099386100M	ブラケットＣＰ	1	
5		BSPZ08016	コガタＳＷツキボルト　７　Ｍ８×１６	2	
6		157674000M	ポンプベースＣＰ	1	
7		BSZ08025	コガタボルト　７　Ｍ８×２５	2	
8		WSA08	バネザガネ　３ゴウ　Ｍ８	2	
9		NSZ08	コガタナット　８　２シュ　Ｍ８	2	
10		0993650000	ピストンオイルポンプ	1	
11		BP06016	ＳＷツキボルト　４．６　Ｍ６×１６	3	
12		153909100M	アームＣＰ	1	
13		WRA12	ヒラザガネ　Ｍ１２	1	
14		PC032020	ワリピン　３．２×２０	1	
15		099385100M	ピン	1	
16		WRA05	ヒラザガネ　Ｍ５	1	
17		PC020016	ワリピン　２×１６	1	
18		1003751000	ブンパイキ；５	1	
19		BPZ06030	ＳＷツキボルト　８．８　Ｍ６×３０	2	
20		1475700000	チューブ；１５０	1	
21		1315430000	チューブ；４５０	1	
22		1003771000	チューブ；５５０	2	
23		1021541000	チューブ；２７５	1	
24		1447460000	チューブ；１５００	2	
25		0993870000	ブラシ	5	
26		099388000M	プレート	5	
27		157676000M	ブラケット；１	1	
28		157677000M	ブラケット；２	1	
29		157678000M	ブラケット；３	1	
30		157796000M	ブラケット；４	1	
31		157797000M	ブラケット；５	1	
32		BSZ08016	コガタボルト　７　Ｍ８×１６	1	
33		NSP08	コガタスプリングナット　４　Ｍ８	3	
34		BSPZ08016	コガタＳＷツキボルト　７　Ｍ８×１６	1	
35		BSZ08025	コガタボルト　７　Ｍ８Ｘ２５	2	
36		BZ06016	ボルト　８．８　Ｍ６×１６	5	
37		NP06	スプリングナット　Ｍ６	5	
38		ILT150	インシュロックタイ　３．５×１５２	4	
39		WRA06	ヒラザガネ　Ｍ６	5	

066-0068-064-01

備考
No.39のザガネはNo.18ブンパイキの付属ナットを一度取り外してその下に取り付けます

Fig.521. 給脂

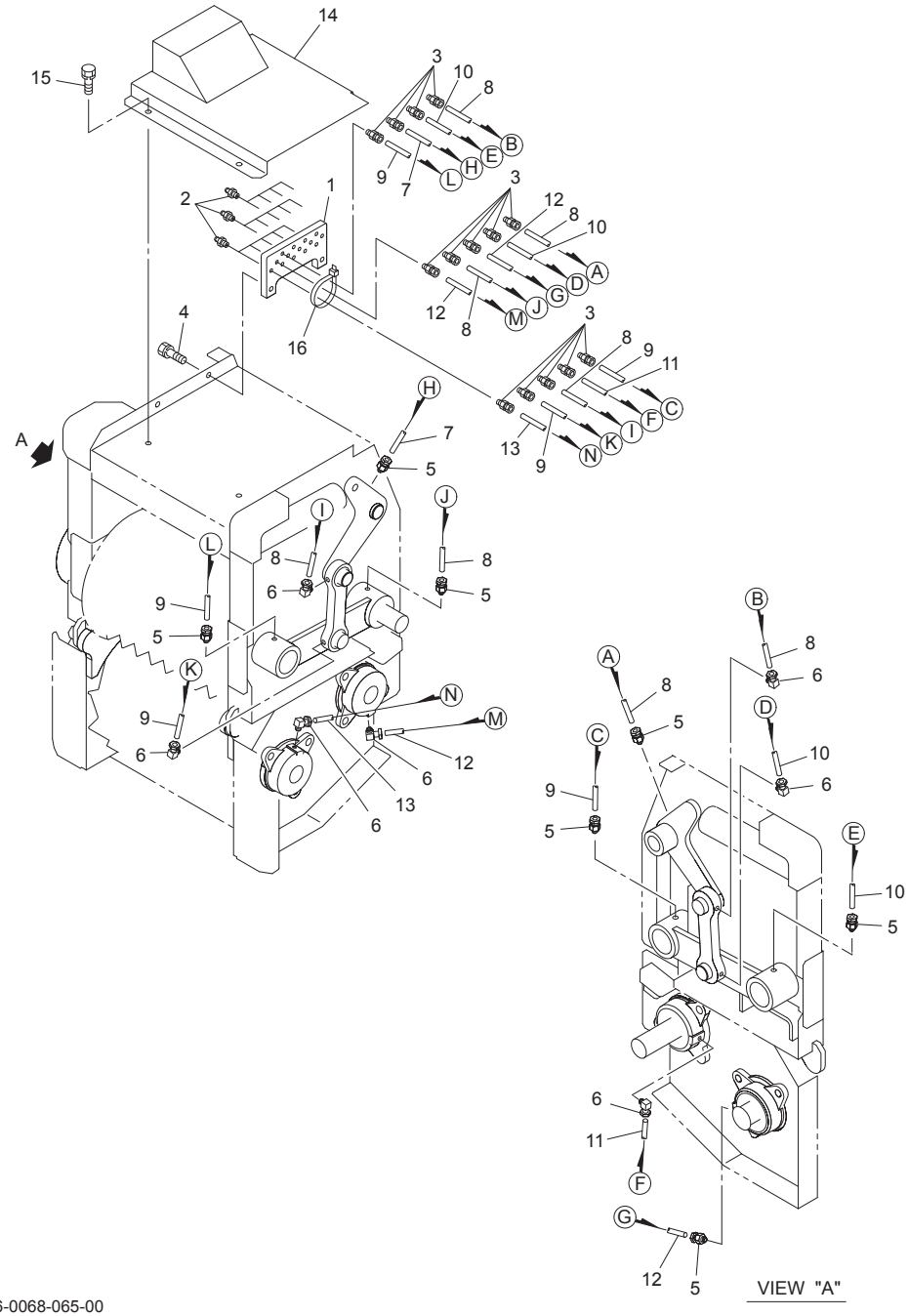

No.	レベル	部品番号	部品名称	数量	備考
1		157681000M	ブロック	1	
2		ONA6	グリースニップル　Ａ　Ｍ６	14	
3		EWK864106	ＳＦツギテ　Ｍ６	14	
4		BSPZ08020	コガタＳＷツキボルト　７　Ｍ８×２０	2	
5		EWK864106	ＳＦツギテ　Ｍ６	7	
6		EWK864206	ＬＦツギテ　Ｍ６	7	
7		8037150000	キュウユホースＣＰ；５２０	1	
8		1422200000	キュウユホースＣＰ；６５０	4	
9		1159610000	キュウユホースＣＰ；７００	3	
10		0674891000	キュウユホースＣＰ；８００	2	
11		0674881000	キュウユホースＣＰ；１４００	1	
12		1577160000	キュウユホースＣＰ；１６００	2	
13		1577170000	キュウユホースＣＰ；１８００	1	
14		157683000L	カバーＣＰ	1	
15		BSPZ08016	コガタＳＷツキボルト　７　Ｍ８×１６	4	
16		ILT150	インシュロックタイ　３．５×１５２	2	

Fig.522. インジケータ

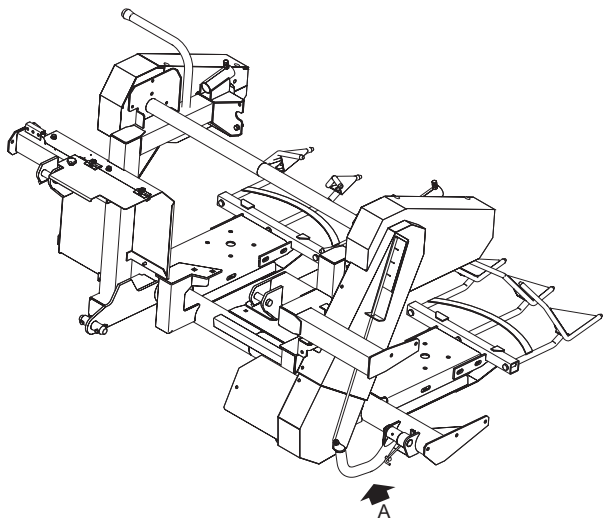

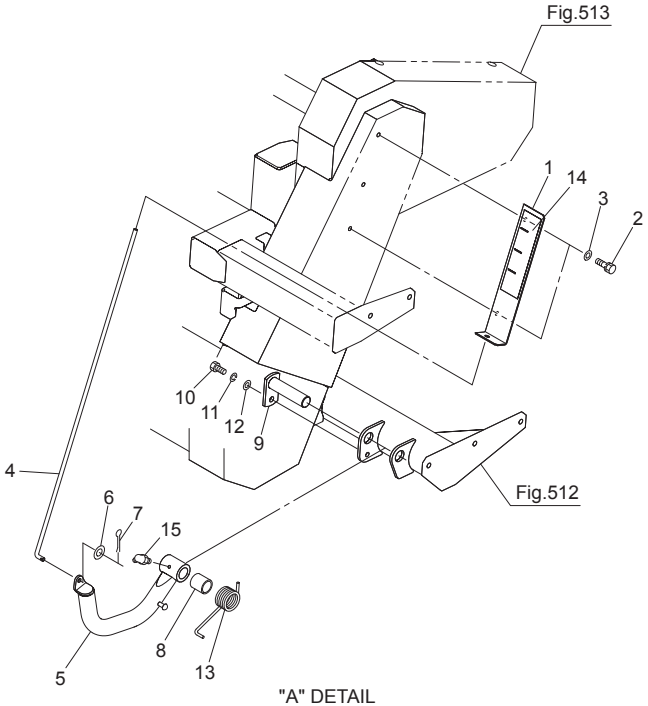

"A" DETAIL

No.	レベル	部品番号	部品名称	数量	備考
1		157667000L	ヒョウジブラケット	1	
2		BSPZ08016	コガタＳＷツキボルト　７　Ｍ８×１６	2	
3		WRA08	ヒラザガネ　Ｍ８	2	
4		157668000M	ロッドＣＰ	1	
5		1576690004	ソリＣＰ	1	
6		WRA08	ヒラザガネ　Ｍ８	1	
7		PC032016	ワリピン　３．２×１６	1	
8		157673000M	カラー；２５．５×３３	1	
9		125961000M	ピンＣＰ；Ｆ２５×１００	1	
10		BSZ10020	コガタボルト　７　Ｍ１０×２０	1	
11		WSA10	バネザガネ　３ゴウ　Ｍ１０	1	
12		WRA10	ヒラザガネ　Ｍ１０	1	
13		1316910006	スプリング；ソール	1	
14		1578020000	ラベル；インジケータ	1	
15		ONB6	グリースニップル　Ｂ　Ｍ６	1	

Fig.523. ハリマーク

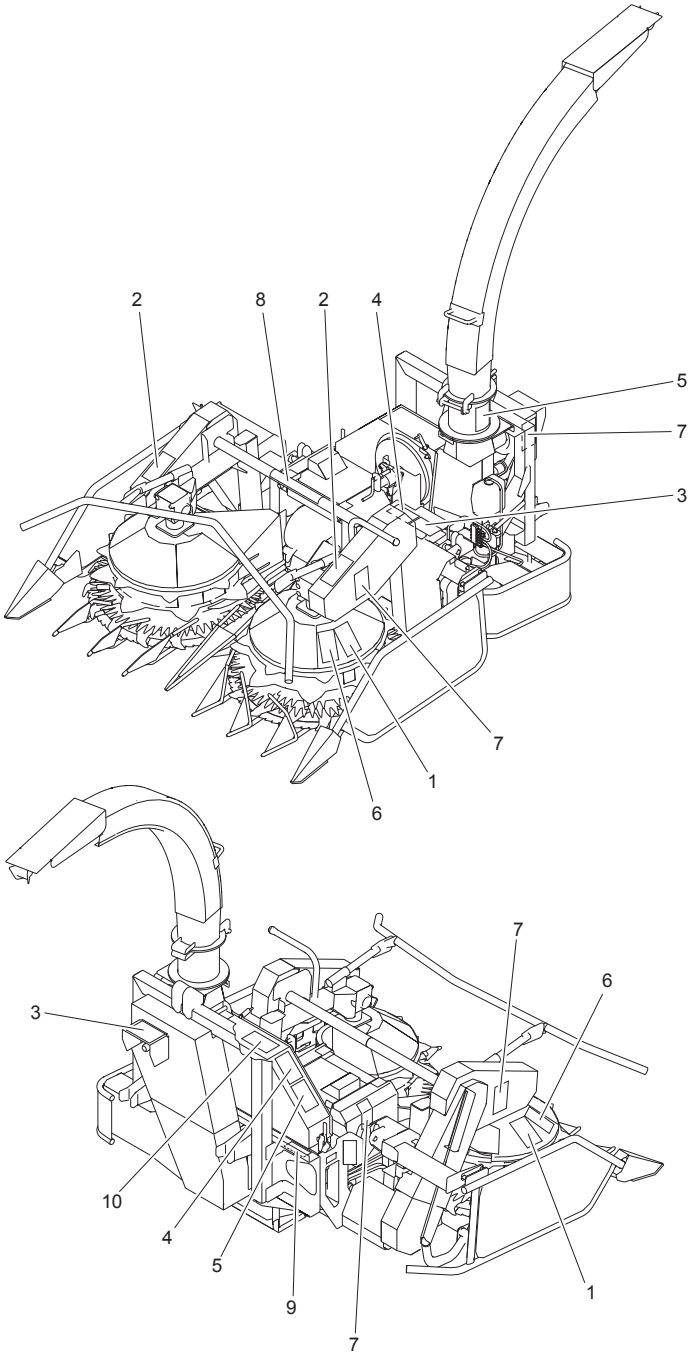

066-0068-067-01

No.	レベル	部品番号	部品名称	数量	備考
1		1511430000	ラベル；ケイコク　２３０	2	
2		1511450000	ラベル；ケイコク　２３２	2	
3		1511460000	ラベル；ケイコク　２３３	2	
4		1511480000	ラベル；ケイコク　２３５	2	
5		1511490000	ラベル；ケイコク　２３６	2	
6		1511520000	ラベル；ケイコク　２３９	2	
7		1511470000	ラベル；ケイコク　２３４	4	
8		1589860000	ラベル；トウニュウキンシ	1	
9		1578010000	ラベル；カイテンホウコウ	1	
10		1511760000	ラベル；ケイコク　２６３	1	

調　整	Ｓ－１９０８０５Ｂ

千歳本社 066-8555 千歳市上長都１０６１番地２
TEL 0123-26-1123
FAX 0123-26-2412

千歳営業所 066-8555 千歳市上長都１０６１番地２
TEL 0123-22-5131
FAX 0123-26-2035

豊富営業所 098-4100 天塩郡豊富町字上サロベツ１１９１番地４４
TEL 0162-82-1932
FAX 0162-82-1696

帯広営業所 080-2462 帯広市西２２条北１丁目１２番地４
TEL 0155-37-3080
FAX 0155-37-5187

中標津営業所 086-1152 標津郡中標津町北町２丁目１６番２
TEL 0153-72-2624
FAX 0153-73-2540

花巻営業所 028-3172 岩手県花巻市石鳥谷町北寺林第１１地割１２０番３
TEL 0198-46-1311
FAX 0198-45-5999

仙台営業所 983-0013 宮城県仙台市宮城野区中野字神明１７９－１
TEL 022-388-8673
FAX 022-388-8735

小山営業所 323-0158 栃木県小山市梁２５１２－１
TEL 0285-49-1500
FAX 0285-49-1560

東海営業所 485-0081 愛知県小牧市横内字立野６７８－１
TEL 0568-75-3561
FAX 0568-75-3563

岡山営業所 700-0973 岡山県岡山市北区下中野７０４－１０３
TEL 086-243-1147
FAX 086-243-1269

熊本営業所 861-8030 熊本県熊本市東区小山町１６３９－１
TEL 096-389-6650
FAX 096-389-6710

都城営業所 885-1202 宮崎県都城市高城町穂満坊１００３－２
TEL 0986-53-2222
FAX 0986-53-2233

☆．０１．０８．３Ｓ　Ⓑ