STAR

自走カッティングロールベーラ

部　品　表

製品コード　K93229
型　式　JCR0850WKT

製品コード　K93227
型　式　JCR0850WMT

製品コード　K93231　・K93232
型　式　JCR0850WDT・JCR0850WDN

部品供給型式　URB0840-17

・部品ご注文の際は、必ず部品供給型式をご連絡下さい。
・補用部品の一部には、まとめ・セット販売のみの部品があります。

株式会社IHIアグリテック

部　品　表

部品のご注文について

1．部品のご注文の際は、下記項目をご連絡ください。
　① 製　品　名
　② 部品供給型式（型式）
　③ 部 品 名 称
　④ 部 品 番 号
　⑤ 個　　数

※部品供給型式は部品表表紙および本体に貼付のネームプレートに表示しています。

2．個数欄の⊟・⧄は、以下のことを表しております。
　⊟…シムなど、組み込まれている個数が製品個々により異なる部品。
　⧄…アッセイ品に含まれる部品で単品では供給しない部品。

3．見出し番号が　　になっているものは、通常部品と違い、納期が長くかかりますので、その都度ご相談させていただきます。

4．補用部品の一部には、まとめ・セット販売のみの部品があります。ご注文の際はご確認ください。また部品表上、分解されていない部品はセット販売のみの対応とさせていただきます。

※部品は改良等により予告なく形状・材質を変更することがあります。

補修部品の供給年限について

補修部品は当社純正部品をお買い求めください。市販類似品をお使いになりますと、機械の不調や性能に影響する場合があります。

この製品の補修用部品の供給年限（期間）は、製造打ち切り後９年です。ただし、供給年限内であっても、特殊部品については納期などをご相談させていただく場合もあります。

補修部品の供給は原則的には上記の供給年限で終了しますが、供給年限経過後であっても、部品供給のご要請があった場合は納期および価格についてご相談させていただきます。

保証について

機械の改造は故障の原因となりますので、行わないでください。

改造した場合や取扱説明書に述べられた正しい使用目的と異なる場合は、保証の対象外になりますのでご注意ください。

JCR0850W
フレーム・ゲート

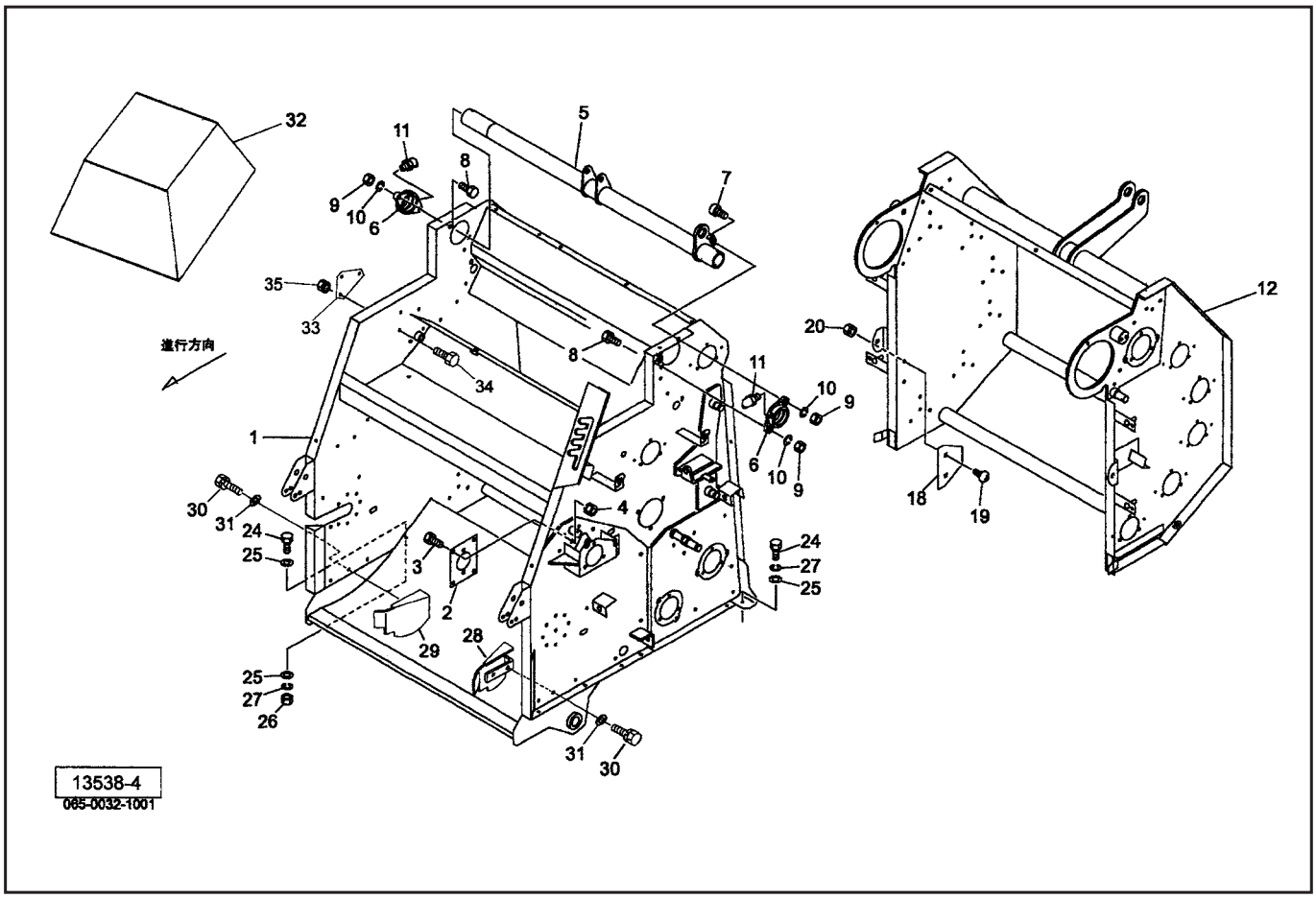

見出番号	部品番号	部品名称	個数	備考
1	1411895004	フロントフレームCP	1	
2	130130000M	プレート	1	
3	BSZ08020	コガタボルト　7　M8×20	5	
4	NSP08	コガタスプリングナット　4　M8	5	
5	1405040004	ピボットパイプCP	1	
6	0793823004	ハウジング	2	
7	BH12030	キャップB　10.9　M12×30	1	
8	BZ12030	ボルト　8.8　M12×30	3	
9	NZ12	ナット　8　2シュ　M12	4	
10	WSA12	バネザガネ　3ゴウ　M12	4	
11	ONB6	グリースニップル　B　M6	2	
12	1405081004	ゲートCP	1	
18	079385000M	プレート	2	
19	055032000M	カクネボルト　8.8　M8×15	4	
20	NSP08	コガタスプリングナット　4　M8	4	
24	BZ12035	ボルト　8.8　M12×35	4	
25	042783600M	ワッシャ；12	6	
26	NZ12	ナット　8　2シュ　M12	2	
27	WSA12	バネザガネ　3ゴウ　M12	4	
28	1434980004	ブラケットCP；L	1	
29	1435000004	ブラケットCP；R	1	
30	BSP08020	コガタSWツキボルト　7　M8×20	4	
31	044097200M	ワッシャ；8	4	
32	1346900000	ホンキカバーシート	1	オプション

JCR0850W
フレーム・ゲート

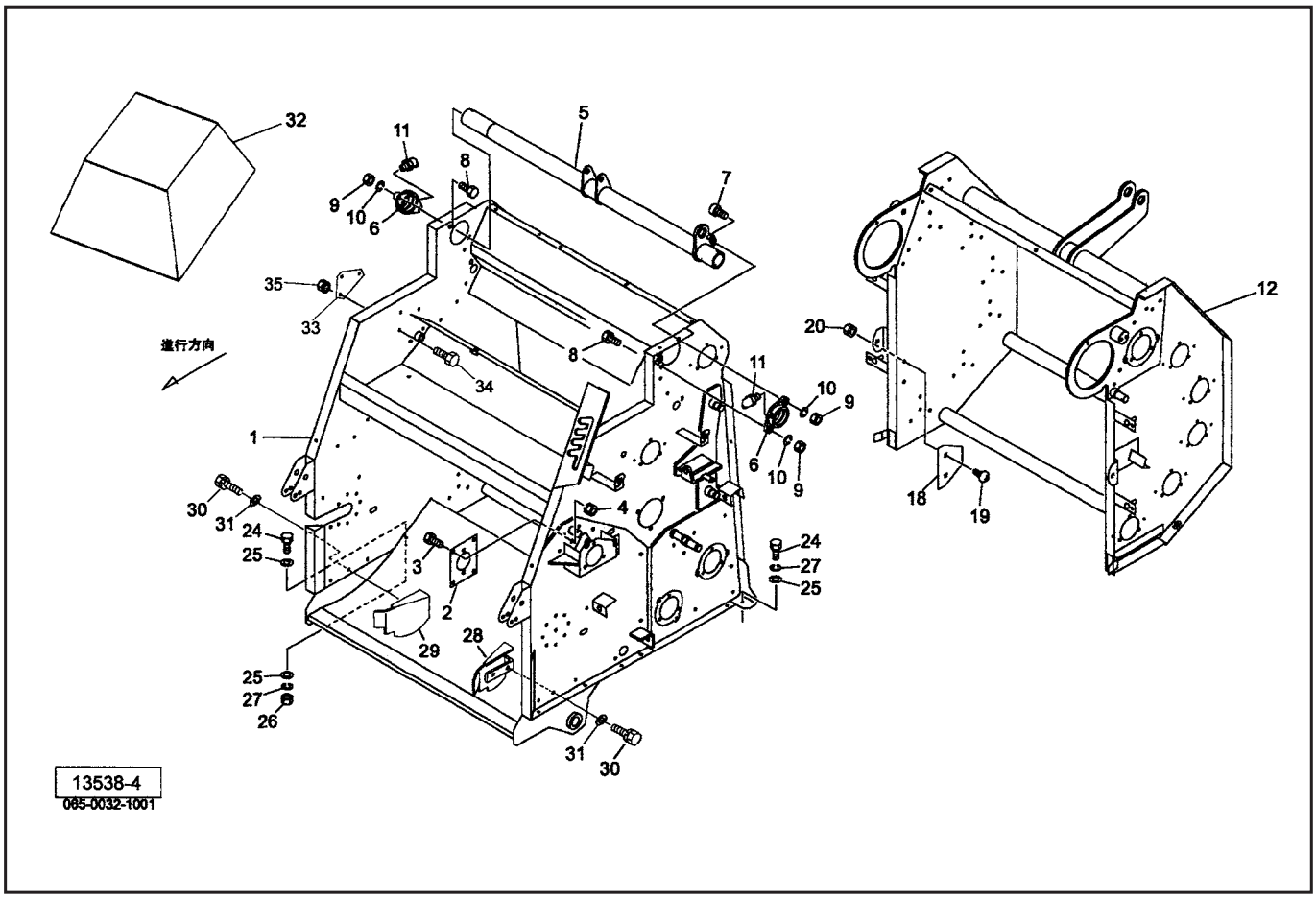

見出番号	部品番号	部品名称	個数	備考
33	1439750004	プレート	1	JCR0850WT
34	BSZ08020	コガタボルト　7　M8×20	3	JCR0850WT
35	NSP08	コガタスプリングナット　4　M8	3	JCR0850WT

JCR0850W
カイテンニュウリョク

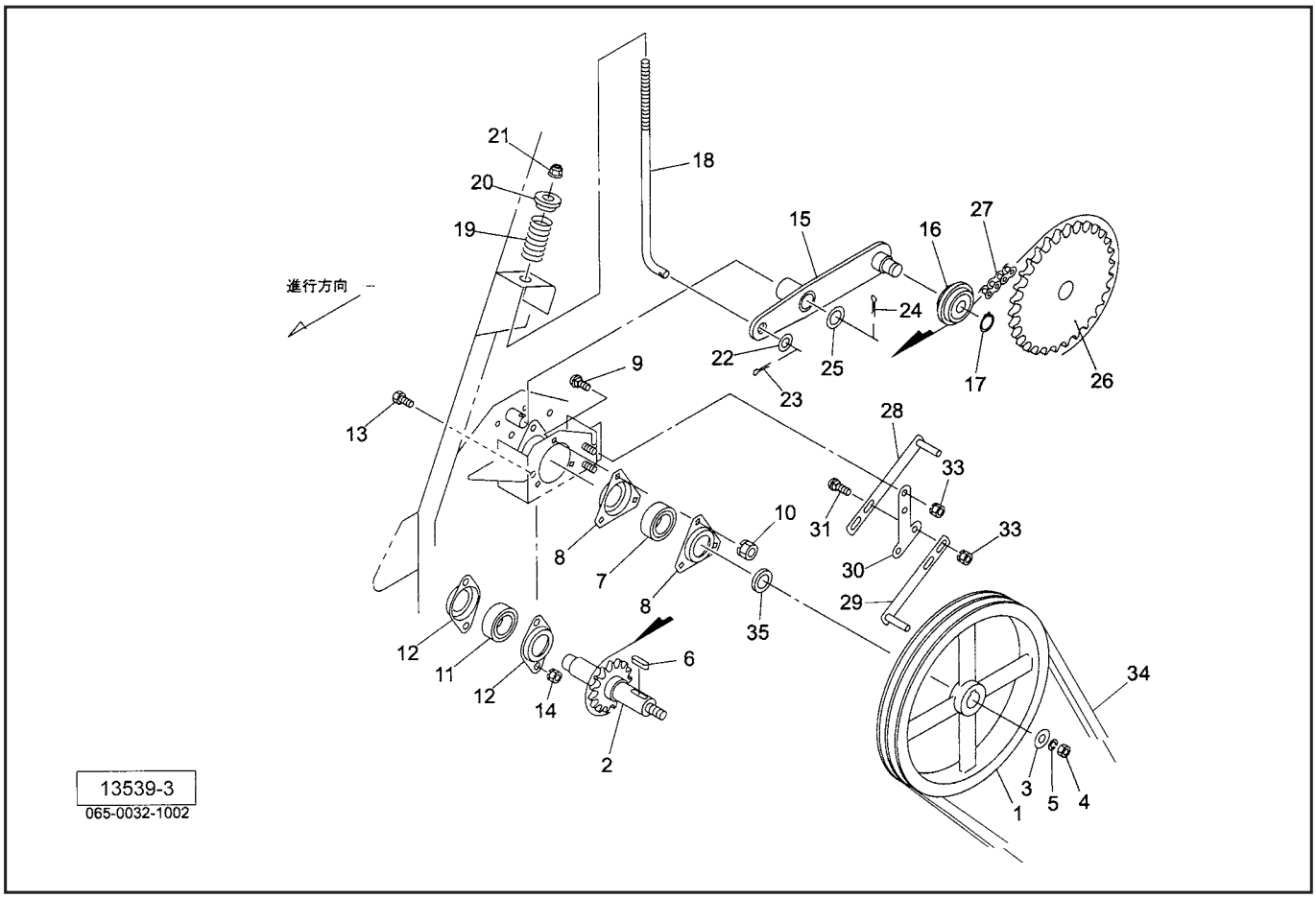

見出番号	部品番号	部品名称	個数	備考
1	1467460004	Vプーリ；B2－311	1	
2	1300850004	シャフトCP；13T	1	
3	040608401M	ワッシャ；13×4.5	1	
4	NZ12	ナット　8　2シュ　M12	1	
5	WSA12	バネザガネ　3ゴウ　M12	1	
6	KFC08070280	ヘイコウキー　リョウマル　8×7×28	1	
7	JCS205LLU	ユニットヨウベアリング　CS205LLU	1	
8	055149300M	バイフランジ	2	
9	055474000M	カクネボルト　8.8　M8×20	3	
10	NSP08	コガタスプリングナット　4　M8	3	
11	JCS204LLU	ユニットヨウベアリング　CS204LLU	1	
12	JPFL204G	バイフランジ　ヒシ　PFL204	2	
13	BSZ08020	コガタボルト　7　M8×20	2	
14	NSP08	コガタスプリングナット　4　M8	2	
15	129706000M	テンションアームCP	1	
16	081267000M	テンションローラCP	1	
17	DC017	Cガタトメワ　ジク　17	1	
18	141146000M	ロッド	1	
19	085350000M	スプリング	1	
20	085351000M	カラー	1	
21	NNF10	フランジナイロンナット　M10	1	
22	WRA10	ヒラザガネ　M10	1	
23	PC032016	ワリピン　3.2×16	1	
24	PC032032	ワリピン　3.2×32	1	
25	057788100M	シム	1	

JCR0850W
カイテンニュウリョク

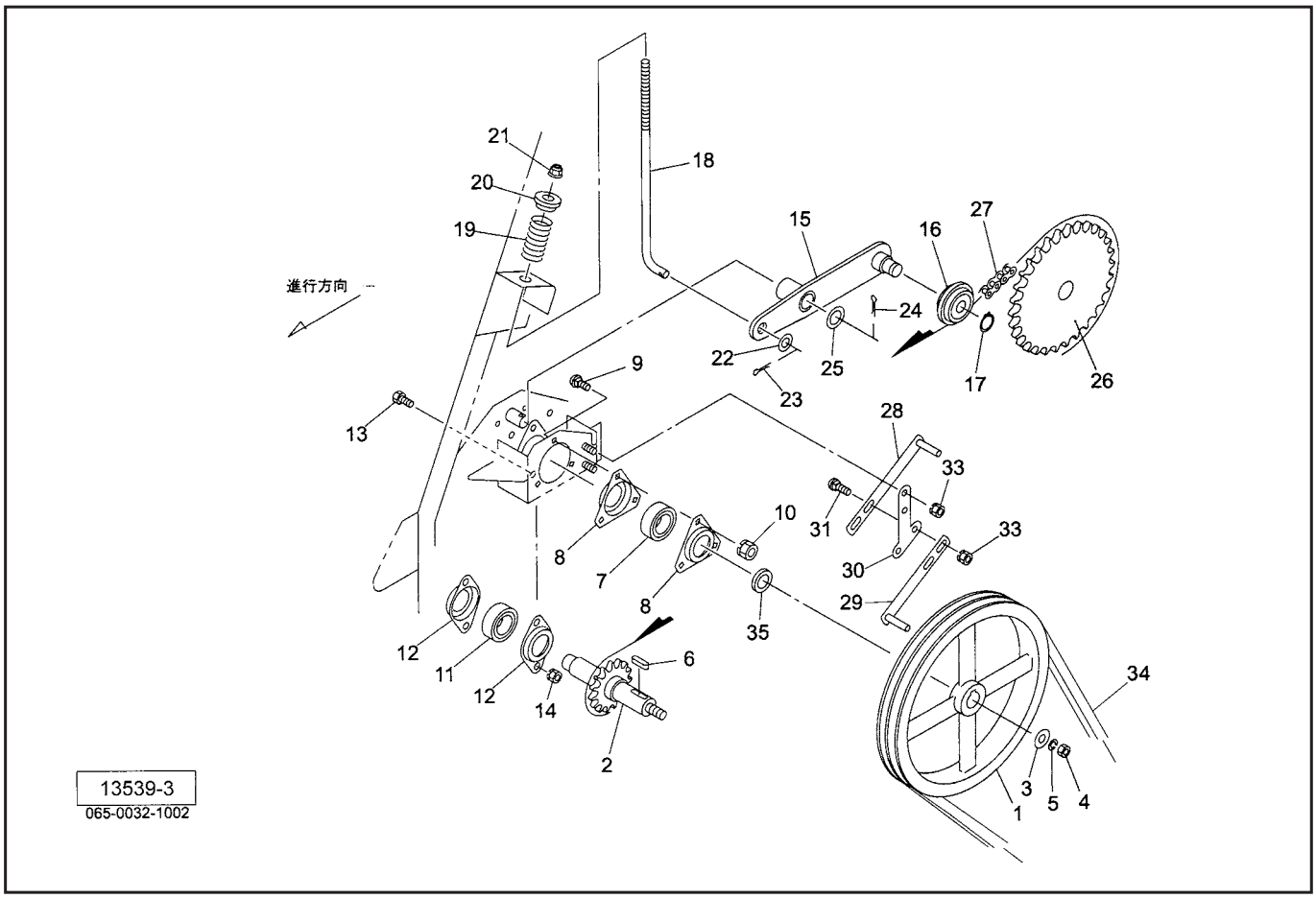

見出番号	部品番号	部品名称	個数	備考
26	1199920004	スプロケット；50－40T	1	
27	LA50056	ローラチェーン　50×56L	1	
28	120110000M	プーリオサエCP；A	1	
29	120113000M	プーリオサエCP；B	1	
30	131599000M	プレート	1	
31	059483000M	カクネボルト　8.8　M8×25	2	
33	NSP08	コガタスプリングナット　4　M8	4	
34	VLB068	Vベルト　LB－68　オレンジ	2	
35	146745000M	カラー；25.5×5	1	

JCR0850W
ロールクドウブ

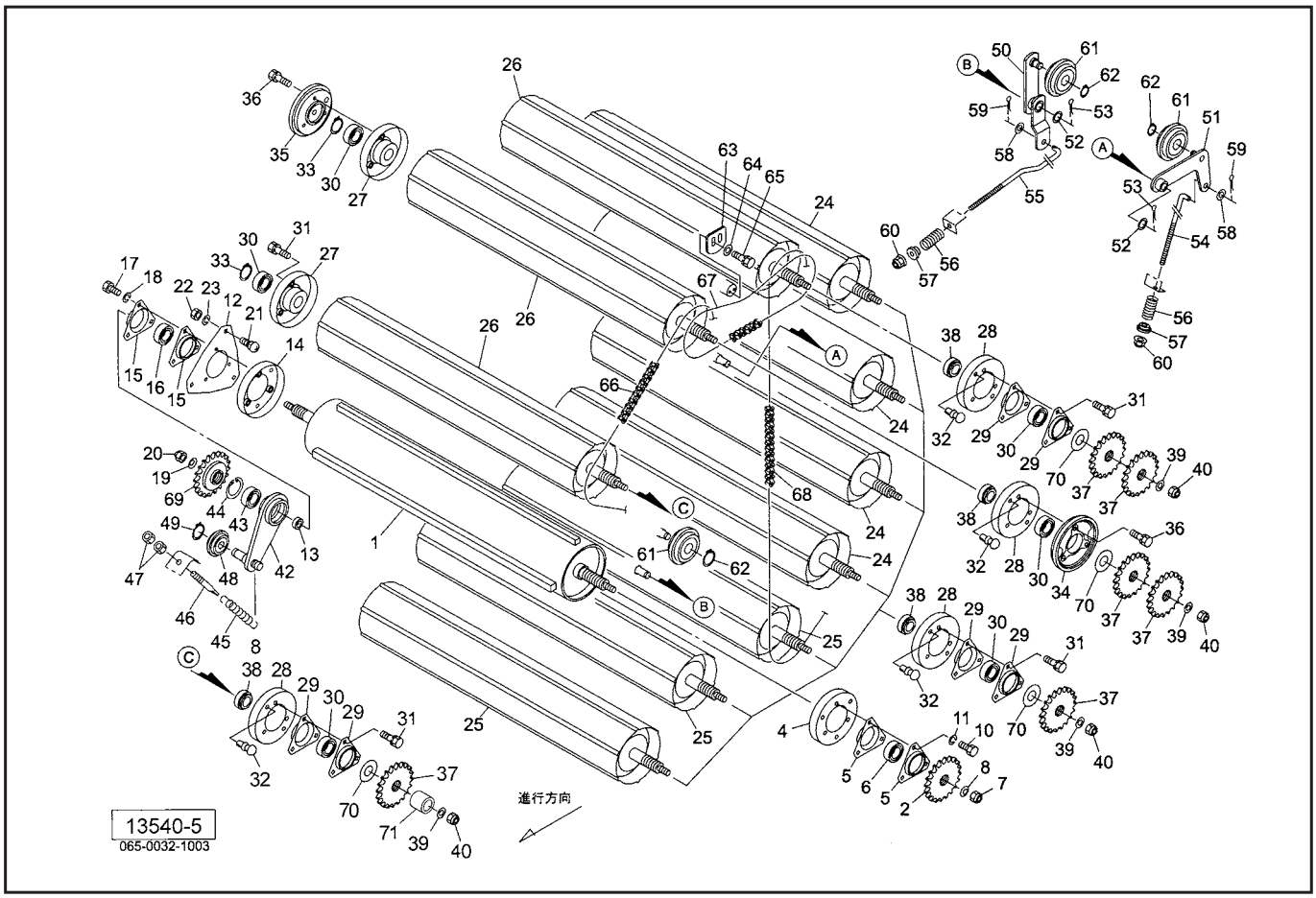

見出番号	部品番号	部品名称	個数	備考
1	1447710004	フラットローラCP	1	
2	1199980004	スプロケット；50－22T	1	
4	094796000M	フランジCP	1	
5	043224101M	バイフランジ	2	
6	JCS206LLU	ユニットヨウベアリング　CS206LLU	1	
7	NN16	ナイロンナット　M16	1	
8	0590442006	ディスクワッシャ	1	
10	BSZ10025	コガタボルト　7　M10×25	3	
11	WSA10	バネザガネ　3ゴウ　M10	3	
12	129708000M	プレート	1	
13	129709000M	カラー；30.5×8	1	
14	094796000M	フランジCP	1	
15	043224101M	バイフランジ	2	
16	JCS206LLU	ユニットヨウベアリング　CS206LLU	1	
17	BSZ10025	コガタボルト　7　M10×25	3	
18	WSA10	バネザガネ　3ゴウ　M10	3	
19	0590442006	ディスクワッシャ	1	
20	NN16	ナイロンナット　M16	1	
21	000450000M	カクネボルト　8.8　M10×20	3	
22	NSZ10	コガタナット　8　2シュ　M10	3	
23	WSA10	バネザガネ　3ゴウ　M10	3	
24	0851322004	ロールCP；1	4	
25	0851344004	ロールCP；2	3	
26	1562730004	ロールCP；3	3	
27	079507100M	フランジCP	10	

JCR0850W
ロールクドウブ

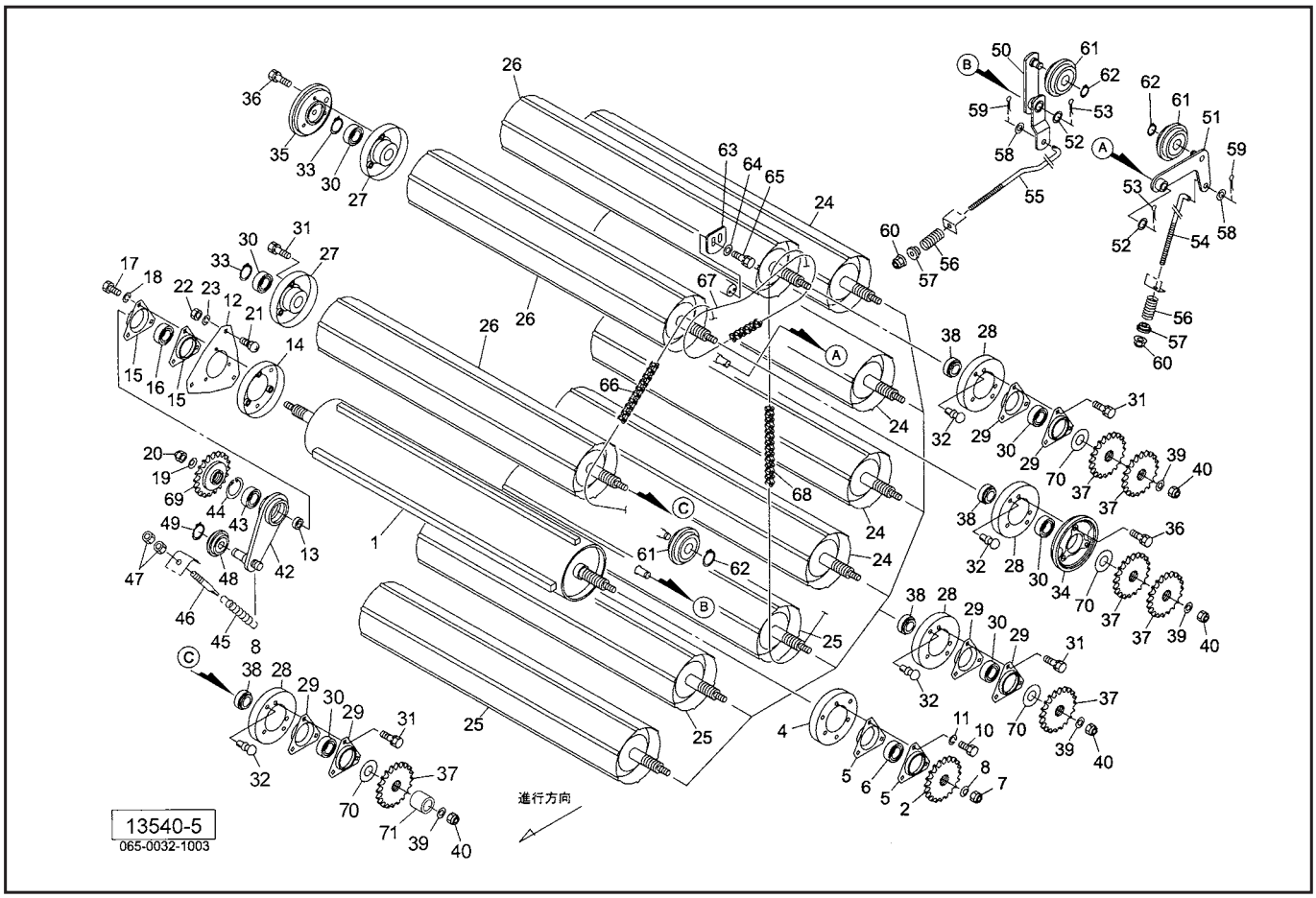

見出番号	部品番号	部品名称	個数	備考
28	081235000M	フランジCP	10	
29	055149300M	バイフランジ	18	
30	JCS205LLU	ユニットヨウベアリング　CS205LLU	20	
31	BSPZ08020	コガタSWツキボルト　7　M8×20	54	
32	0815250000	プッシュリベット；6×6	20	
33	DC025	Cガタトメワ　ジク　25	10	
34	0793461004	ハウジング	1	
35	0793472004	ハウジング	1	
36	BSPZ08030	コガタSWツキボルト　7　M8×30	6	
37	079324300M	スプロケット；22T	12	
38	079326200M	カラー；A	10	
39	040608401M	ワッシャ；13×4.5	10	
40	NNF12	フランジナイロンナット　M12	10	
42	129710000M	テンションアームCP	1	
43	J6006LLU	ボールベアリング　6006LLU	1	
44	DHC055	Cガタトメワ　アナ　55	2	
45	105611000M	スプリング；H4×25×200	1	
46	043341501M	スプリングステー	1	
47	NZ12	ナット　8　2シュ　M12	2	
48	1050410000	テンションローラCP	1	
49	DC012	Cガタトメワ　ジク　12	1	
50	129711000M	テンションアームCP	1	
51	081741000M	テンションアームCP；B	1	
52	079334000M	ワッシャ；21×1.6	2	

JCR0850W
ロールクドウブ

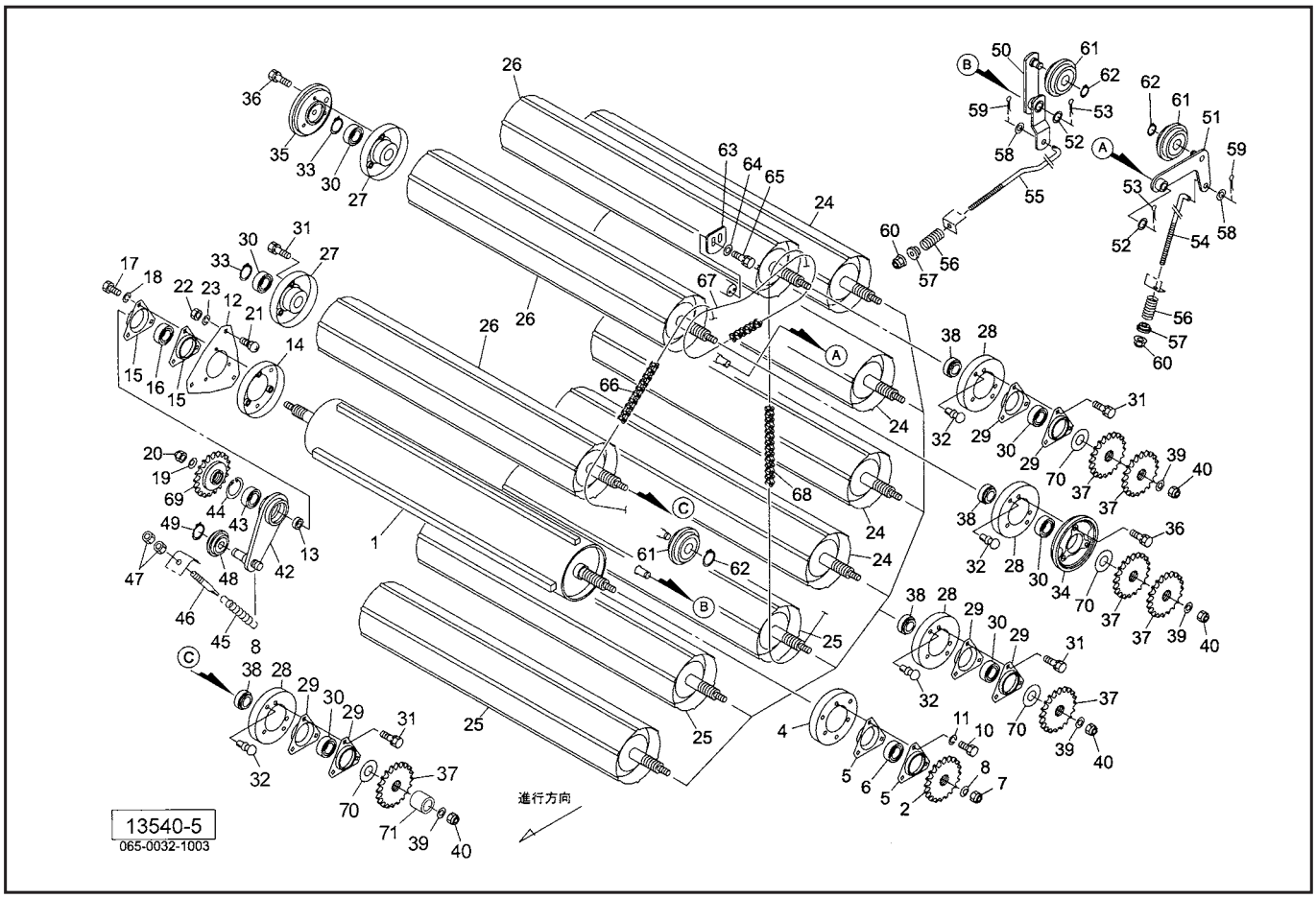

見出番号	部品番号	部品名称	個数	備考
53	PC032032	ワリピン　3.2×32	2	
54	081742000M	ロッド	1	
55	129712000M	ロッド	1	
56	085350000M	スプリング	2	
57	085351000M	カラー	2	
58	WRA10	ヒラザガネ　M10	2	
59	PC032016	ワリピン　3.2×16	2	
60	NNF10	フランジナイロンナット　M10	1	
61	081267000M	テンションローラCP	3	
62	DC017	Cガタトメワ　ジク　17	3	
63	079331300M	テンションプレート	1	
64	044097200M	ワッシャ；8	2	
65	BSPZ08025	コガタSWツキボルト　7　M8×25	2	
66	LA50141	ローラチェーン　50×141L	1	
67	LA50042	ローラチェーン　50×42L	1	
68	LA50126	ローラチェーン　50×126L	1	
69	129718000M	スプロケット；50×20T	1	
70	096757000M	シム；25.5×0.6	－	
71	088114000M	カラー	1	JCR0850WT

JCR0850W
ロータ

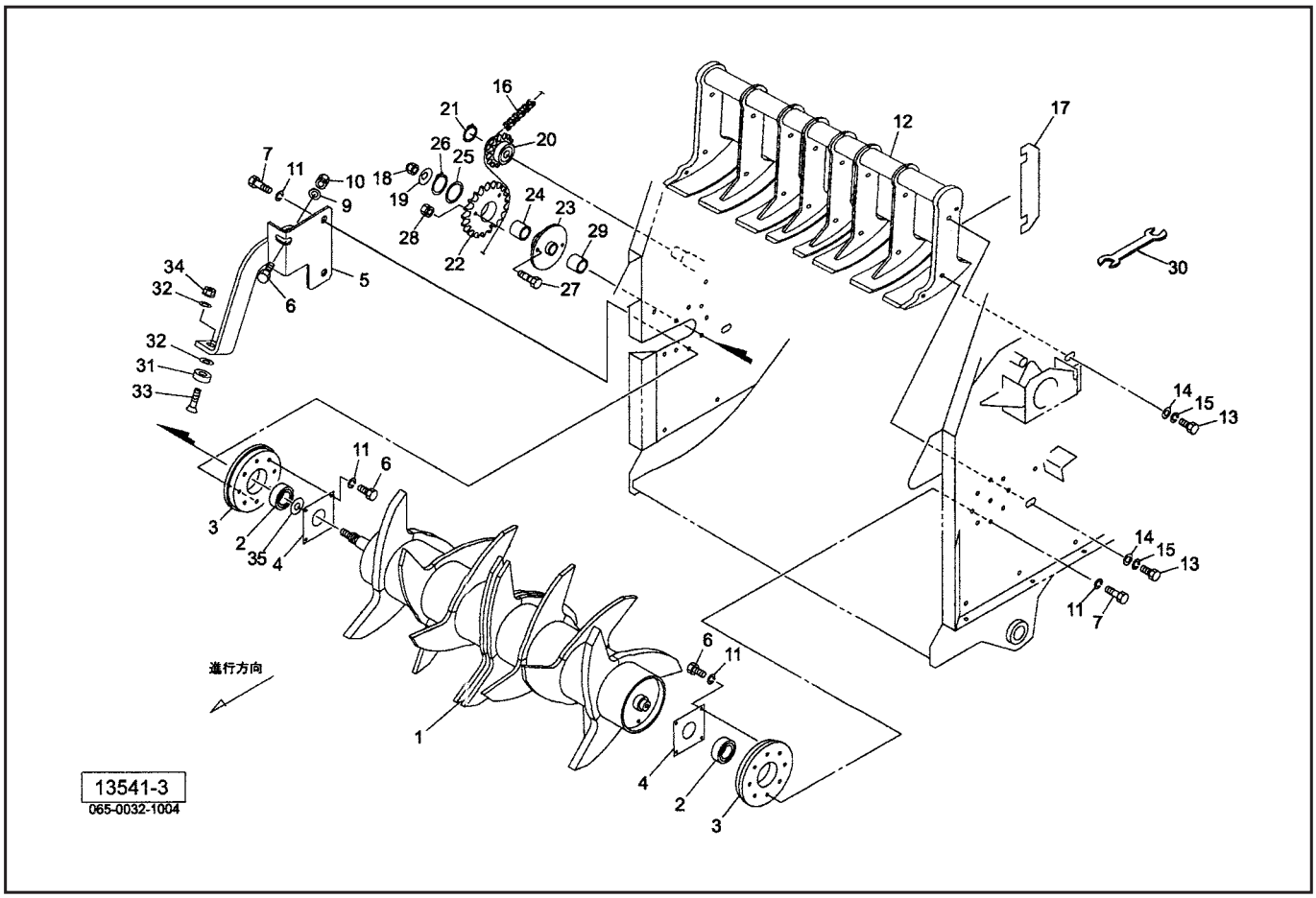

見出番号	部品番号	部品名称	個数	備考
1	1297131004	ロータCP	1	
2	JCS207LLU	ユニットヨウベアリング　CS207LLU	2	
3	1297140004	ボス	2	
4	129715000M	プレート	2	
5	1352630004	ブラケット	1	
6	BSZ08025	コガタボルト　7　M8×25	9	
7	BSZ08030	コガタボルト　7　M8×30	8	
9	044097200M	ワッシャ；8	1	
10	NSP08	コガタスプリングナット　4　M8	1	
11	WSA08	バネザガネ　3ゴウ　M8	16	
12	1404321004	スクレーパCP	1	
13	BSZ10025	コガタボルト　7　M10×25	4	
14	044098500M	ワッシャ；10	4	
15	WSA10	バネザガネ　3ゴウ　M10	4	
16	LA50107	ローラチェーン　50×107L	1	
17	1318060000	シム	4	
18	NN16	ナイロンナット　M16	1	
19	0590442006	ディスクワッシャ	1	
20	1297190004	スプロケットCP；50×14T	1	
21	DC020	Cガタトメワ　ジク　20	1	
22	1297440004	スプロケット；28T	1	
23	1297450004	シャーボルトホルダCP	1	
24	KBB-5020A	カーボンドライベアリング　A　50×55×20	1	
25	066208100M	ワッシャ；51×3.2	1	

JCR0850W
ロータ

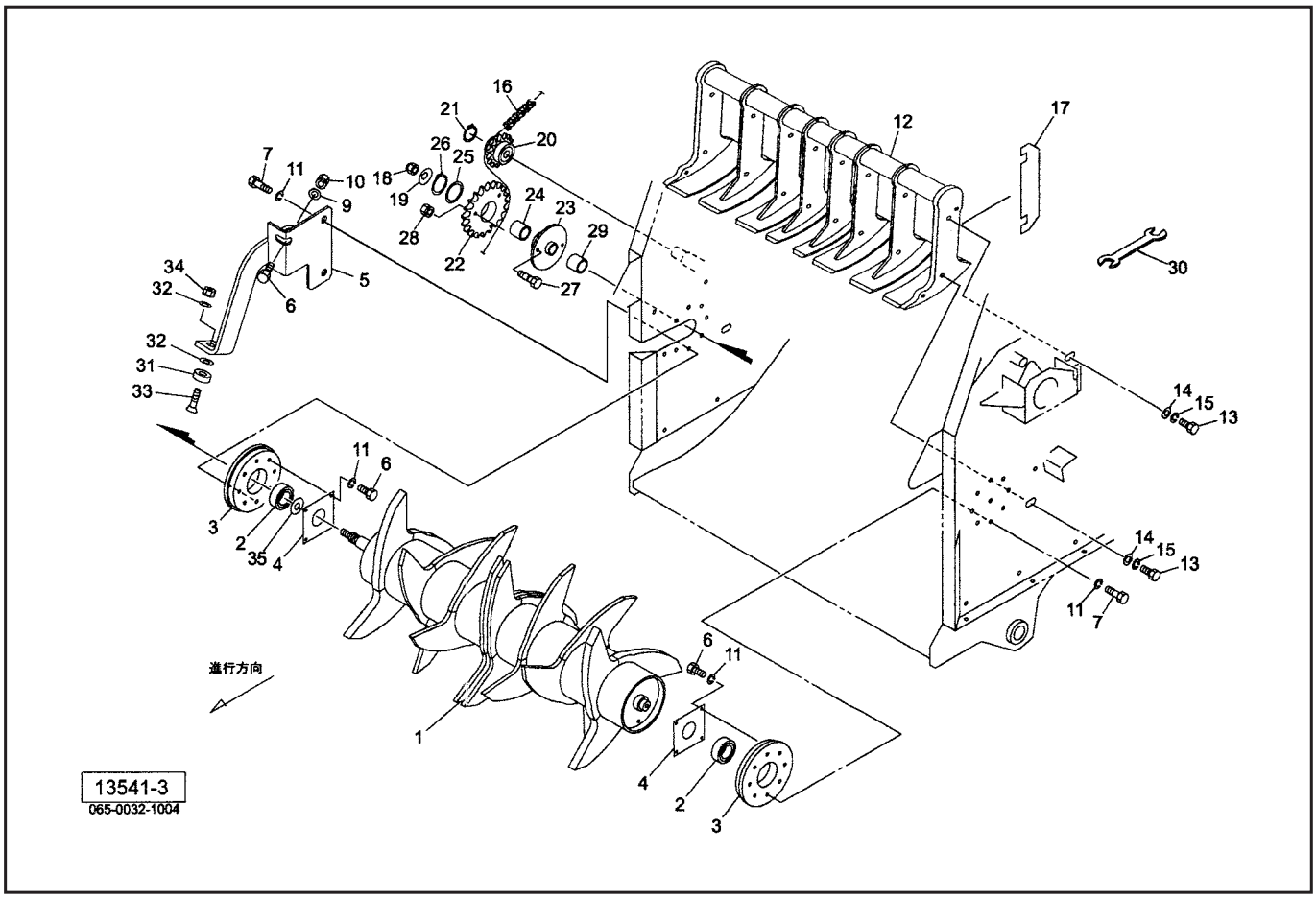

見出番号	部品番号	部品名称	個数	備考
26	DC050	Cガタトメワ　ジク　50	1	
27	0812320000	シャーボルト；M6×30	6	予備5ケ
28	NP06	スプリングナット　M6	6	予備5ケ
29	074891300M	カラー	1	
30	B4630-1012	リョウグチスパナ　10×12	2	
31	0858590000	クッション	1	
32	097618000M	シム；11×1.0	5	
33	BJ10035	サラキャップ　B　10.9　M10×35	1	
34	NNF10	フランジナイロンナット　M10	1	
35	0988800000	シム；35.5×0.6	—	

JCR0850W
ピックアップ

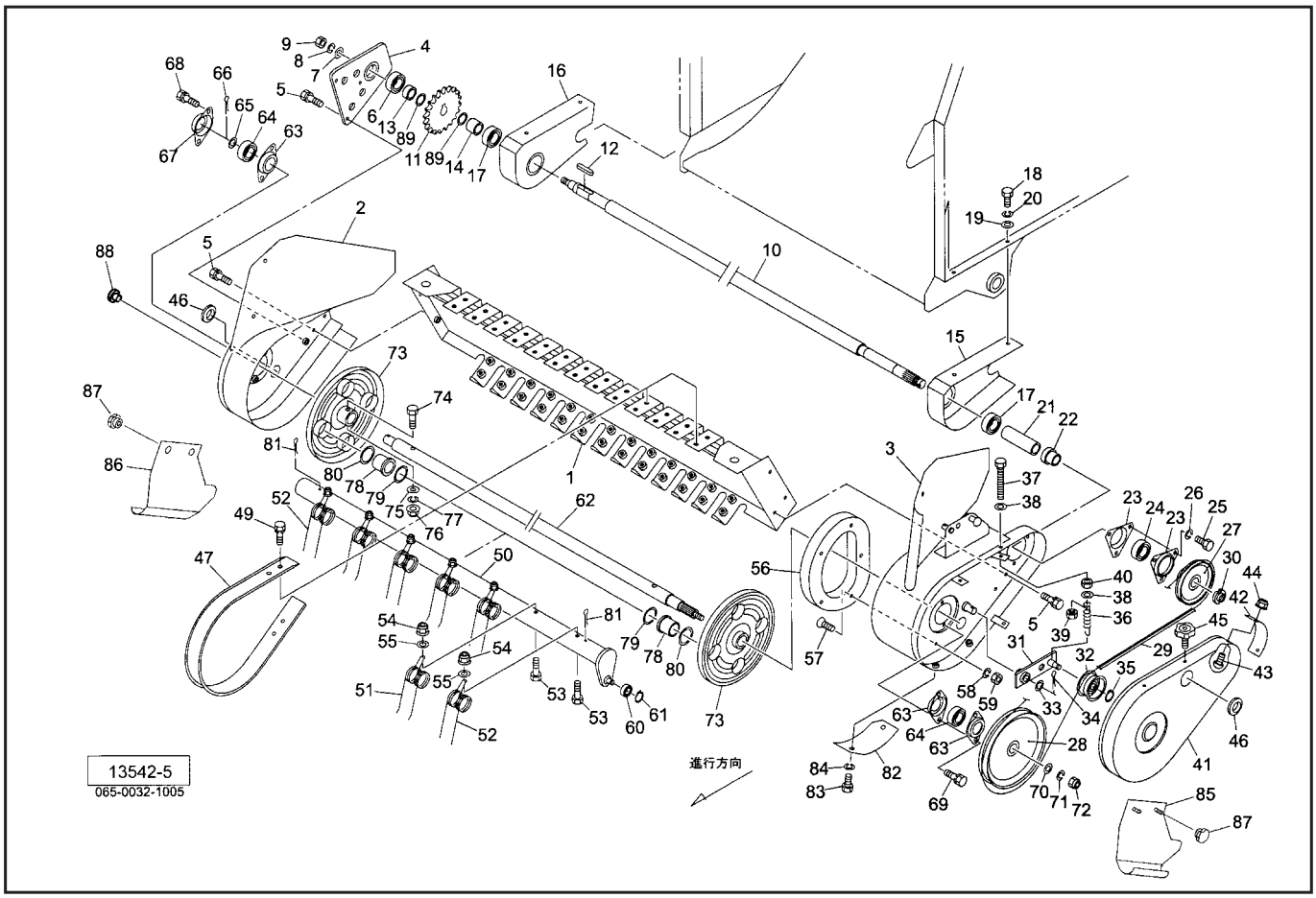

見出番号	部品番号	部品名称	個数	備考
1	1297201004	ピックアップフレームCP	1	
2	1337182004	サイドプレートCP；R	1	
3	1337172004	サイドプレートCP；L	1	
4	1297230004	プレートCP	1	
5	BSPZ08020	コガタSWツキボルト　7　M8×20	10	
6	JCS204LLU	ユニットヨウベアリング　CS204LLU	1	
7	072968100M	ワッシャ；14	1	
8	WSA14	バネザガネ　3ゴウ　M14	1	
9	NZ14	ナット　8　2シュ　M14	1	
10	1297240004	シャフト	1	
11	129725100M	スプロケット；50－22T	1	
12	KFD08070250	ヘイコウキー　リョウヒラ　8×7×25	1	
13	113744000M	カラー；25.5×14.5	1	
14	146744000M	カラー；25.5×33	1	
15	1297260004	ブラケットCP；L	1	
16	1297270004	ブラケットCP；R	1	
17	JCS205LLU	ユニットヨウベアリング　CS205LLU	2	
18	BSZ10025	コガタボルト　7　M10×25	4	
19	044098500M	ワッシャ；10	4	
20	WSA10	バネザガネ　3ゴウ　M10	4	
21	129728000M	カラー；26×80	1	
22	120066000M	ボス	1	
23	JPF206G	バイフランジ　マル　PF206	2	
24	JCS206LLU	ユニットヨウベアリング　CS206LLU	1	
25	BSZ10020	コガタボルト　7　M10×20	3	

JCR0850W
ピックアップ

見出番号	部品番号	部品名称	個数	備考
26	WSA10	バネザガネ　3ゴウ　M10	3	
27	079299100M	Vプーリ；4.5"	1	
28	079300100M	Vプーリ；8"	1	
29	VLB040	Vベルト　LB－40　オレンジ	1	
30	085801200M	カシメロックナット；M20×1	1	
31	079297300M	テンションCP	1	
32	000034100M	鉄板製テンションプーリ	1	
33	061847000M	ワッシャ17×1.6	1	
34	PC032032	ワリピン　3.2×32	1	
35	DC012	Cガタトメワ　ジク　12	1	
36	079302000M	スプリング；H	1	
37	BXI08070	ボルト　10.9　ゼン　M8×70	1	
38	WRA08	ヒラザガネ　M8	2	
39	079301100M	ホルダ	1	
40	NSZ08	コガタナット　8　2シュ　M8	1	
41	1319960004	ピックアップカバー	1	
42	1319980000	ゴムプレート	1	
43	CP06016	＋ナベコネジ　M6×16	2	
44	NNF06	フランジナイロンナット　M6	2	
45	1181490000	ニギリ；M8	3	
46	0591440000	グロメット	2	
47	085222100M	ロータフラッシュ	13	
49	BSPZ08020	コガタSWツキボルト　7　M8×20	52	
50	1297300004	タインバーCP	4	
51	0852241006	タイン	20	
52	1050261006	タイン；70°	8	
53	BSZ08055	コガタボルト　7　M8×55	28	
54	NNF08	フランジナイロンナット　M8	28	
55	044097200M	ワッシャ；8	28	
56	0792824004	カム	1	
57	BJ08020	サラキャップB　10.9　M8×20	4	
58	WSA08	バネザガネ　3ゴウ　M8	4	
59	NSZ08	コガタナット　8　2シュ　M8	4	
60	JSBX0126LLU	ユニットヨウベアリング　SBX0126LLU	4	
61	DC012	Cガタトメワ　ジク　12	4	
62	1297310004	シャフト	1	
63	JPFL204G	バイフランジ　ヒシ　PFL204	3	
64	JCS204LLU	ユニットヨウベアリング　CS204LLU	2	
65	057788100M	シム	1	
66	PC050036	ワリピン　5×36	1	
67	085226100M	フランジ	1	
68	BSPZ08025	コガタSWツキボルト　7　M8×25	2	
69	BSPZ08020	コガタSWツキボルト　7　M8×20	2	
70	085137000M	ワッシャ；13×3.2	1	
71	WSA12	バネザガネ　3ゴウ　M12	1	
72	NZ12	ナット　8　2シュ　M12	1	
73	1032960004	タインプレートCP	2	
74	BX10070	ボルト　10.9　M10×70	2	
75	044098500M	ワッシャ；10	2	

JCR0850W
ピックアップ

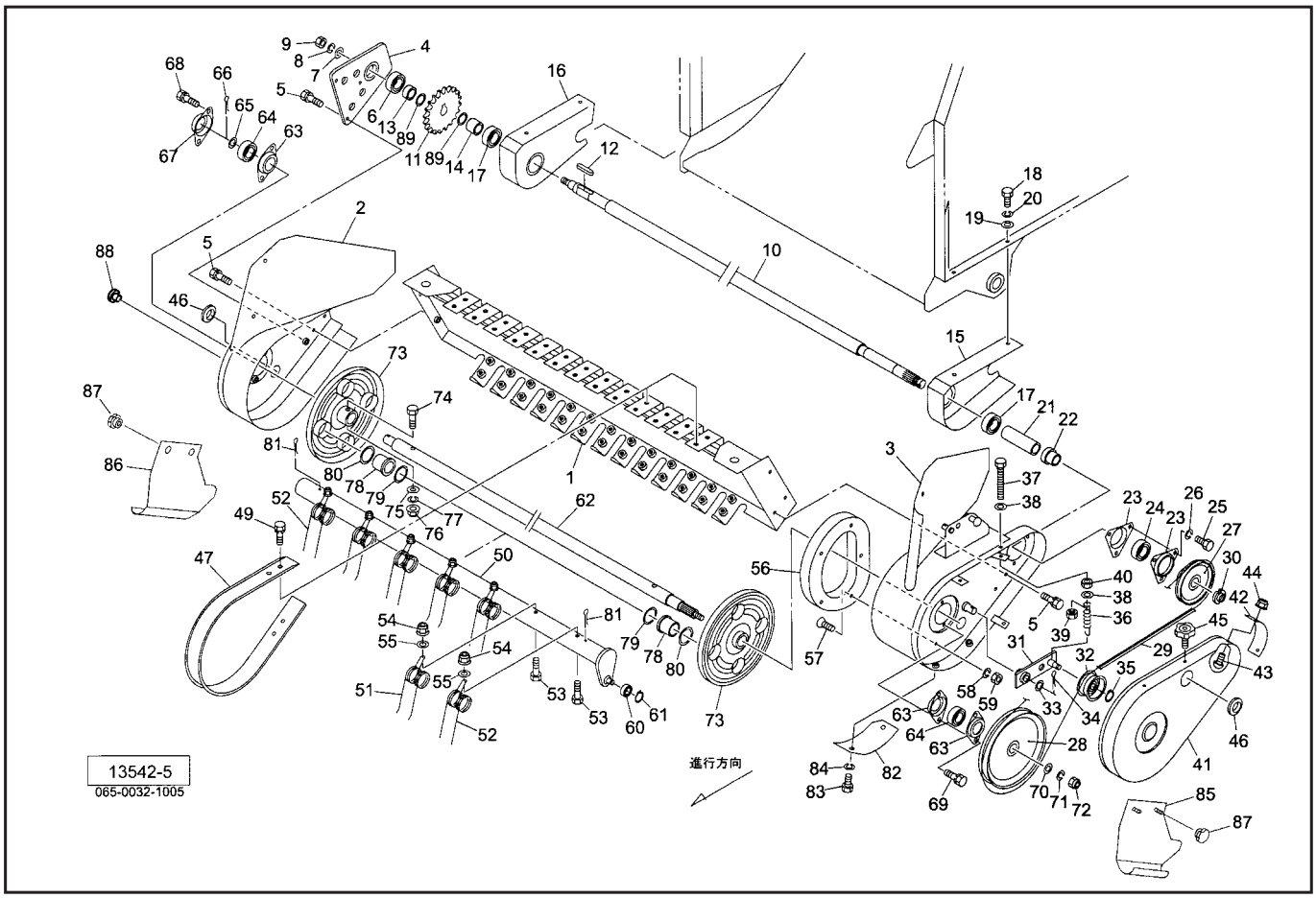

見出番号	部品番号	部品名称	個数	備考
76	NNF10	フランジナイロンナット　M10	2	
77	WSA10	バネザガネ　3ゴウ　M10	2	
78	0640350000	ナイロンブッシュ	8	
79	065487000M	シム；35×1.2	12	
80	1032990000	ワッシャ；43×3.2	8	
81	PC050056	ワリピン　5×56	8	
82	094889200M	プレート	1	
83	BSZ08012	コガタボルト　7　M8×12	2	
84	WSA08	バネザガネ　3ゴウ　M8	2	
85	1337720004	スカート；L	1	
86	1337730004	スカート；R	1	
87	1285370000	ニギリ；M8	4	
88	KMS009	アナヨウキャップ　9	1	
89	096757000M	シム；25.5×0.6	－	

JCR0850W
ピックリフト

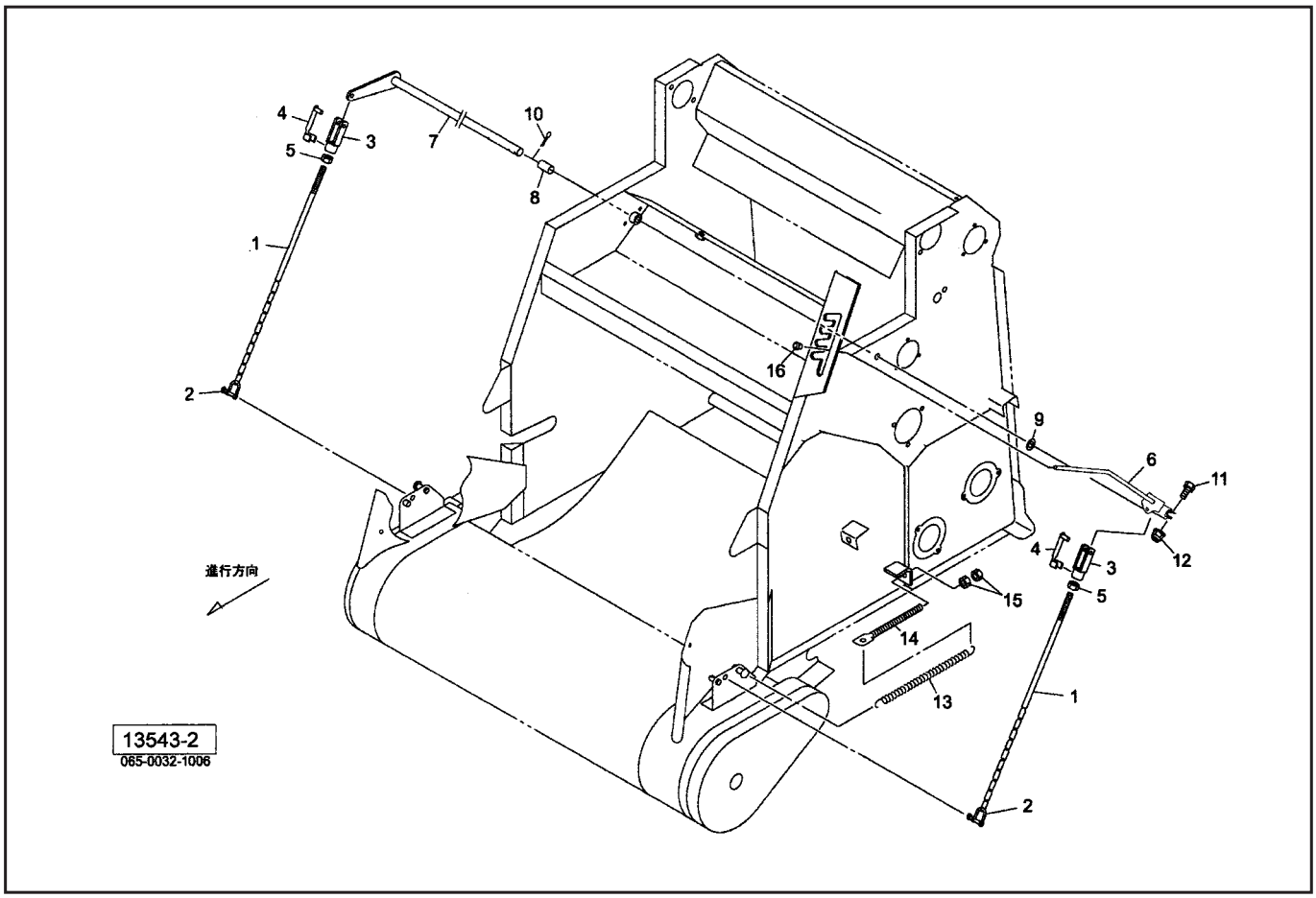

見出番号	部品番号	部品名称	個数	備考
1	140437000M	ロッドCP	2	
2	SSC0620	シャックル　6−1／4	2	
3	079422000M	フォークエンド；10×40	2	
4	079423000M	ピン；10×40	2	
5	NSZ10	コガタナット　8　2シュ　M10	2	
6	141147000M	レバーCP	1	
7	129734100M	アームCP；R	1	
8	075947300M	パイプ	1	
9	WRA20	ヒラザガネ　M20	1	
10	PC040032	ワリピン　4×32	1	
11	BSZ08045	コガタボルト　7　M8×45	1	
12	NNF08	フランジナイロンナット　M8	1	
13	1297350006	スプリング；H4.0×32×270	2	
14	043341501M	スプリングステー	2	
15	NZ12	ナット　8　2シュ　M12	4	
16	0007220000	ニギリ；12	1	

JCR0850W
ロッキング

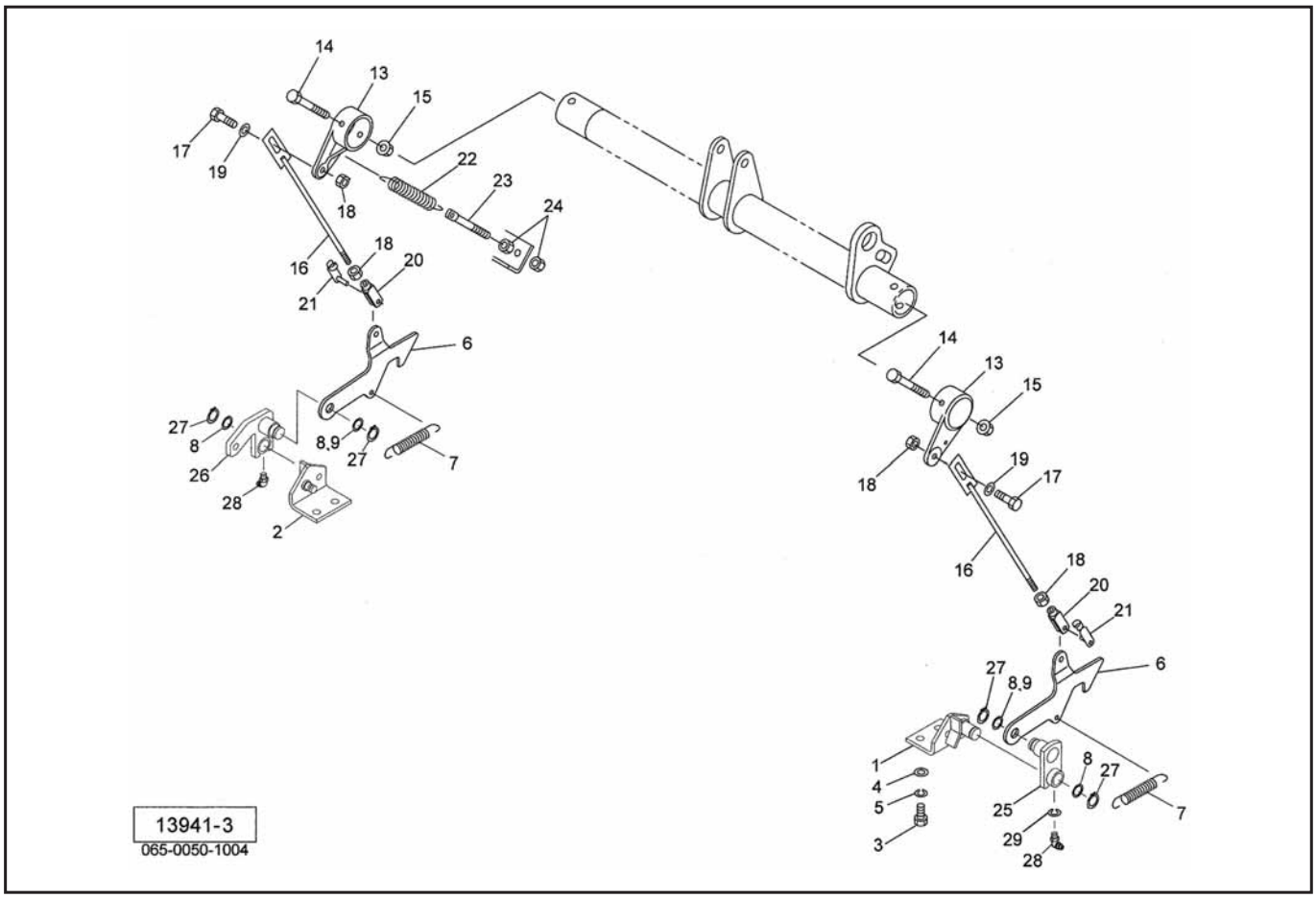

見出番号	部品番号	部品名称	個数	備考
1	148330000M	ブラケットCP；L	1	
2	148328000M	ブラケットCP；R	1	
3	BSZ10030	コガタボルト　7　M10×30	4	
4	044098500M	ワッシャ；10	4	
5	WSA10	バネザガネ　3ゴウ　M10	4	
6	148320000M	フック	2	
7	148318000M	スプリング；H3.2×20×100	2	
8	057788100M	シム	—	
9	0873081000	シム；20.5×0.27	—	
13	0793652004	ブラケット	2	
14	BSZ08075	コガタボルト　7　M8×75	2	
15	NNF08	フランジナイロンナット　M8	2	
16	140589000M	リリースロッドCP	2	
17	BSZ08025	コガタボルト　7　M8×25	2	
18	NSZ08	コガタナット　8　2シュ　M8	4	
19	WRA08	ヒラザガネ　M8	2	
20	079424000M	フォークエンド；8×32	2	
21	079425000M	ピン；8×32	2	
22	079375100M	スプリング；H	1	
23	063276000M	ボルト；M10	1	
24	NSZ10	コガタナット　8　2シュ　M10	2	
25	148336000M	アームCP；L	1	
26	148332000M	アームCP；R	1	
27	DC020	Cガタトメワ　ジク　20	4	
28	ONB6	グリースニップル　B　M6	2	
29	WS06	バネザガネ　2ゴウ　M6	2	

JCR0850W
トワインバインディング

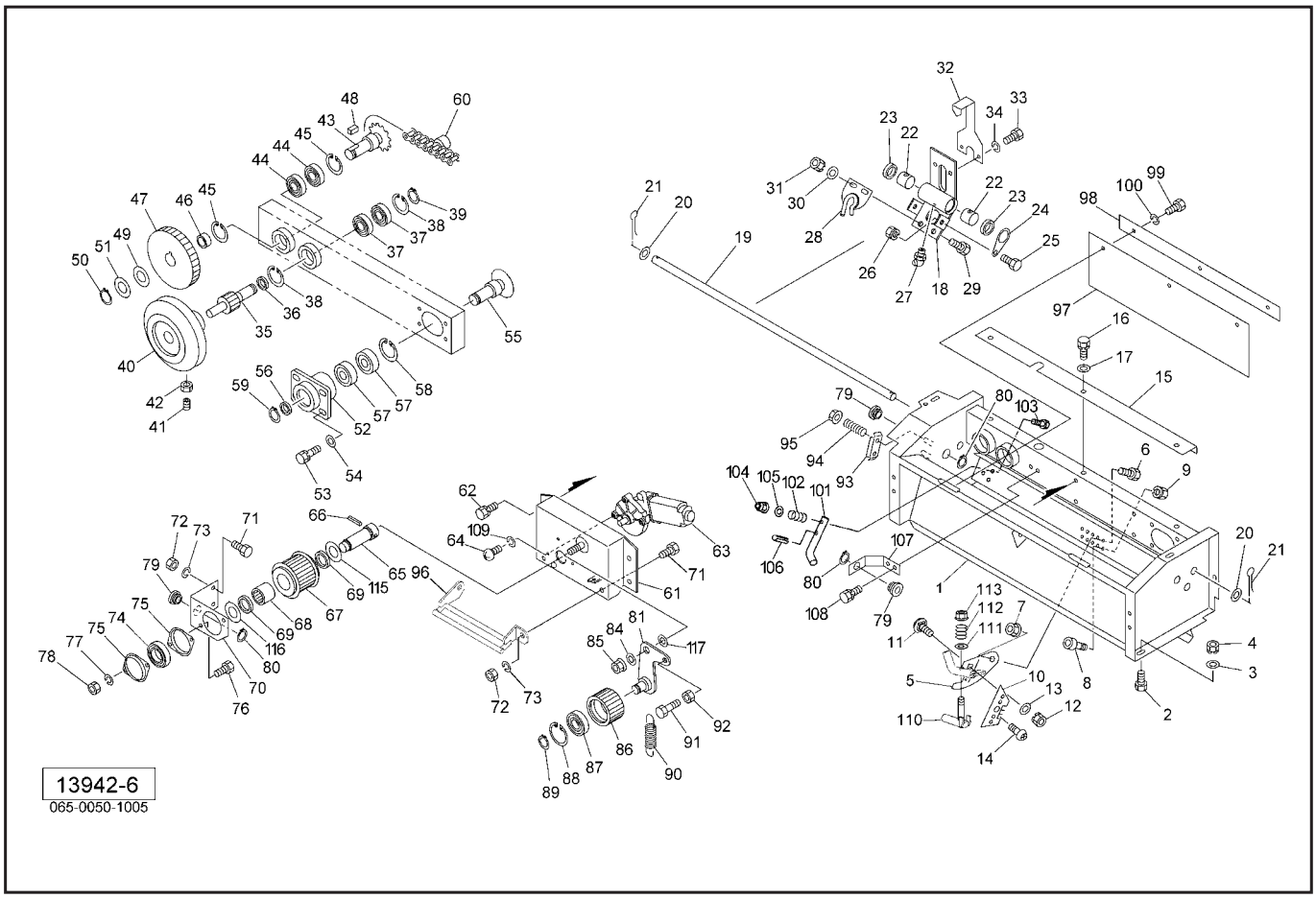

見出番号	部品番号	部品名称	個数	備考
1	1442932004	バインディングフレームCP	1	
2	BSZ08020	コガタボルト　7　M8×20	4	
3	044097200M	ワッシャ；8	4	
4	NSP08	コガタスプリングナット　4　M8	4	
5	148341000M	ナイフプレートCP；08	1	
6	BSZ08020	コガタボルト　7　M8×20	1	
7	NNF08	フランジナイロンナット　M8	1	
8	BH08016	キャップB　10.9　M8×16	1	
9	NSP08	コガタスプリングナット　4　M8	1	
10	1020460000	ナイフ	1	
11	055032000M	カクネボルト　8.8　M8×15	1	
12	NSP08	コガタスプリングナット　4　M8	1	
13	WRA08	ヒラザガネ　M8	1	
14	TPA03006	ナベタッピンネジ　A　3×6	1	
15	140642000M	アングル	1	
16	BSPZ08020	コガタSWツキボルト　7　M8×20	3	
17	044097200M	ワッシャ；8	3	
18	1406430004	カーソルCP	1	
19	1406470000	シャフト	1	
20	WRA16	ヒラザガネ　M16	2	
21	PC040025	ワリピン　4×25	2	
22	1441030000	ブッシュ；16×15	2	
23	1311500000	ダストシール	2	
24	140648000M	プレート	2	
25	BZ06016	ボルト　8.8　M6×16	2	

JCR0850W
トワインバインディング

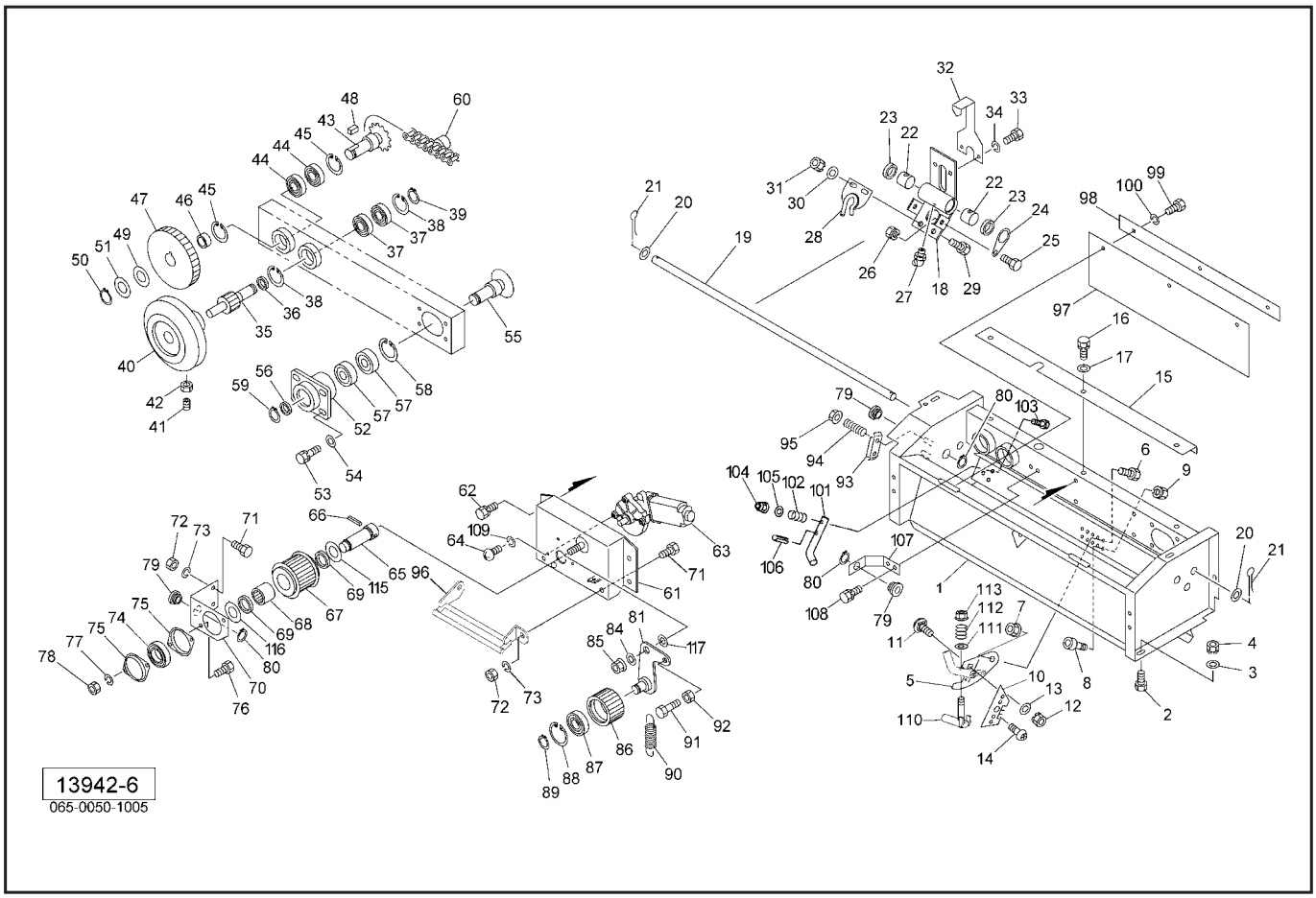

見出番号	部品番号	部品名称	個数	備考
26	NP06	スプリングナット　M6	2	
27	ONC6	グリースニップル　C　M6	1	
28	134367200M	トワインガイドCP	1	
29	BSZ08020	コガタボルト　7　M8×20	2	
30	044097200M	ワッシャ；8	2	
31	NSP08	コガタスプリングナット　4　M8	2	
32	140649000M	マーカ	1	
33	BZ06010	ボルト　8.8　M6×10	2	
34	WS06	バネザガネ　2ゴウ　M6	2	
35	1302860002	ギヤ；8T	1	
36	140650000M	カラー；17.5×4	1	
37	J6003LLU	ボールベアリング　6003LLU	2	
38	DHC035	Cガタトメワ　アナ　35	2	
39	DC017	Cガタトメワ　ジク　17	1	
40	1019510000	トワインプーリ	1	
41	TRK08020	6トメネジ10.9　クボミ　M8×20	1	
42	NSZ08	コガタナット　8　2シュ　M8	1	
43	1302870004	スプロケットCP；L	1	
44	J6003LLU	ボールベアリング　6003LLU	2	
45	DHC035	Cガタトメワ　アナ　35	2	
46	140651000M	カラー；17.5×10	1	
47	140652000M	ギヤ；34T	1	
48	KFD05050100	ヘイコウキー　リョウヒラ　5×5×10	1	
49	094946000M	ワッシャ；17.5×2.3	1	
50	DC017	Cガタトメワ　ジク　17	1	

JCR0850W
トワインバインディング

見出番号	部品番号	部品名称	個数	備考
51	090360100M	シム；18.5×0.1	3	
52	1406531004	ジクウケCP	1	
53	BSPZ08020	コガタSWツキボルト　7　M8×20	4	
54	044097200M	ワッシャ；8	4	
55	1341740002	シャフト	1	
56	140650000M	カラー；17.5×4	1	
57	J6003LLU	ボールベアリング　6003LLU	2	
58	DHC035	Cガタトメワ　アナ　35	1	
59	DC017	Cガタトメワ　ジク　17	1	
60	1441140000	サイドローラ付チェーン；40×100L	1	
61	1434204004	トワインフレームCP	1	
62	BSPZ08016	コガタSWツキボルト　7　M8×16	4	
63	1430330000	パワーウインドモータ	1	
64	CP05020	＋ナベコネジ　M5×20	3	
65	1442960002	シャフト	1	
66	PS040025	スプリングピン　4×25	1	
67	140658100M	ローラCP；クドウ	1	
68	JHFL2026	ワンウェイクラッチ　HFL2026	1	
69	G20263	オイルシール　G20×26×3	2	
70	140704200M	ブラケット	1	
71	BSZ08020	コガタボルト　7　M8×20	3	
72	NSZ08	コガタナット　8　2シュ　M8	3	
73	WSA08	バネザガネ　3ゴウ　M8	3	
74	JCS203LLU	ユニットヨウベアリング　CS203LLU	1	
75	JPFL203G	バイフランジ　ヒシ　PFL203	2	
76	BZ06016	ボルト　8.8　M6×16	2	
77	WS06	バネザガネ　2ゴウ　M6	2	
78	NZ06	ナット　8　2シュ　M6	2	
79	701802000	ガイド	4	
80	DC020	Cガタトメワ　ジク　20	4	
81	140701100M	アームCP	1	
84	WRA12	ヒラザガネ　M12	1	
85	NNF12	フランジナイロンナット　M12	1	
86	140660100M	ローラ	1	
87	J6203LLU	ボールベアリング　6203LLU	1	
88	DHC040	Cガタトメワ　アナ　40	1	
89	DC017	Cガタトメワ　ジク　17	1	
90	082675000M	スプリング	1	
91	BZ06016	ボルト　8.8　M6×16	1	
92	NZ06	ナット　8　2シュ　M6	1	
93	079495000M	テンションプレート	1	
94	013290101M	クラッチ用スプリング	2	
95	NNF06	フランジナイロンナット　M6	2	
96	142578000M	ガイドフレームＣＰ	1	
97	1425830000	プレート	1	
98	077392100M	バー	1	
99	BZ06016	ボルト　8.8　M6×16	3	
100	WS06	バネザガネ　2ゴウ　M6	3	

JCR0850W
トワインバインディング

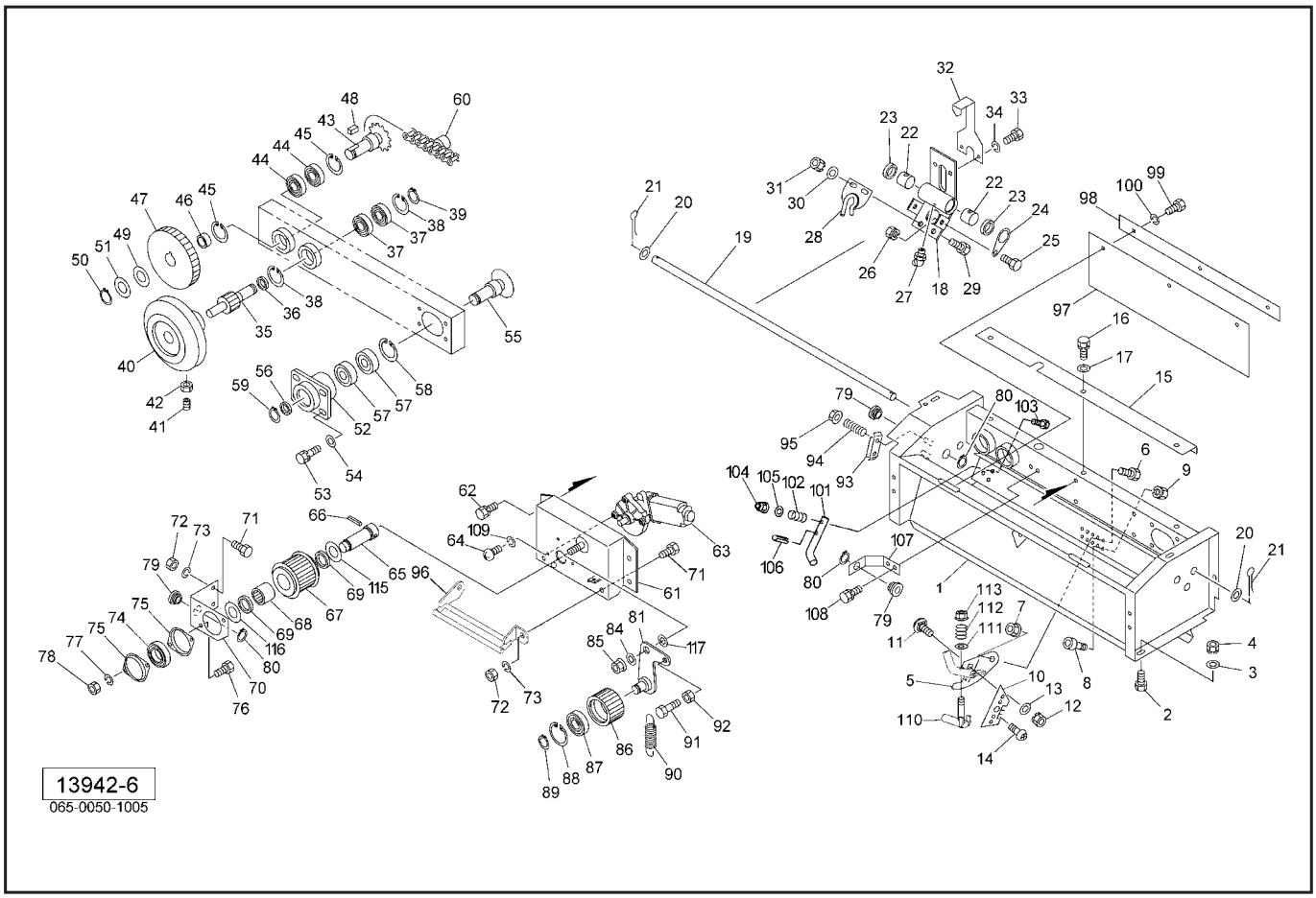

見出番号	部品番号	部品名称	個数	備考
101	105788000M	トワインガイド	2	
102	070398000M	スプリング；A	2	
103	BZ06035	ボルト　8.8　M6×35	2	
104	NNF06	フランジナイロンナット　M6	2	
105	WRA06	ヒラザガネ　M6	2	
106	PS060020	スプリングピン　6×20	2	
107	148363000M	アングル	1	
108	BSPZ08016	コガタSWツキボルト　7　M8×16	2	
109	WS05	バネザガネ　2ゴウ　M5	3	
110	147154000M	バーCP	1	
111	WRA06	ヒラザガネ　M6	1	
112	077377100M	スプリング	1	
113	NNF06	フランジナイロンナット　M6	1	
115	059097000M	ワッシャ；20.5×3.2	1	
116	046001100M	ワッシャ；20	1	
117	0858040000	シム	―	

JCR0850W
ネットバインディング（1）

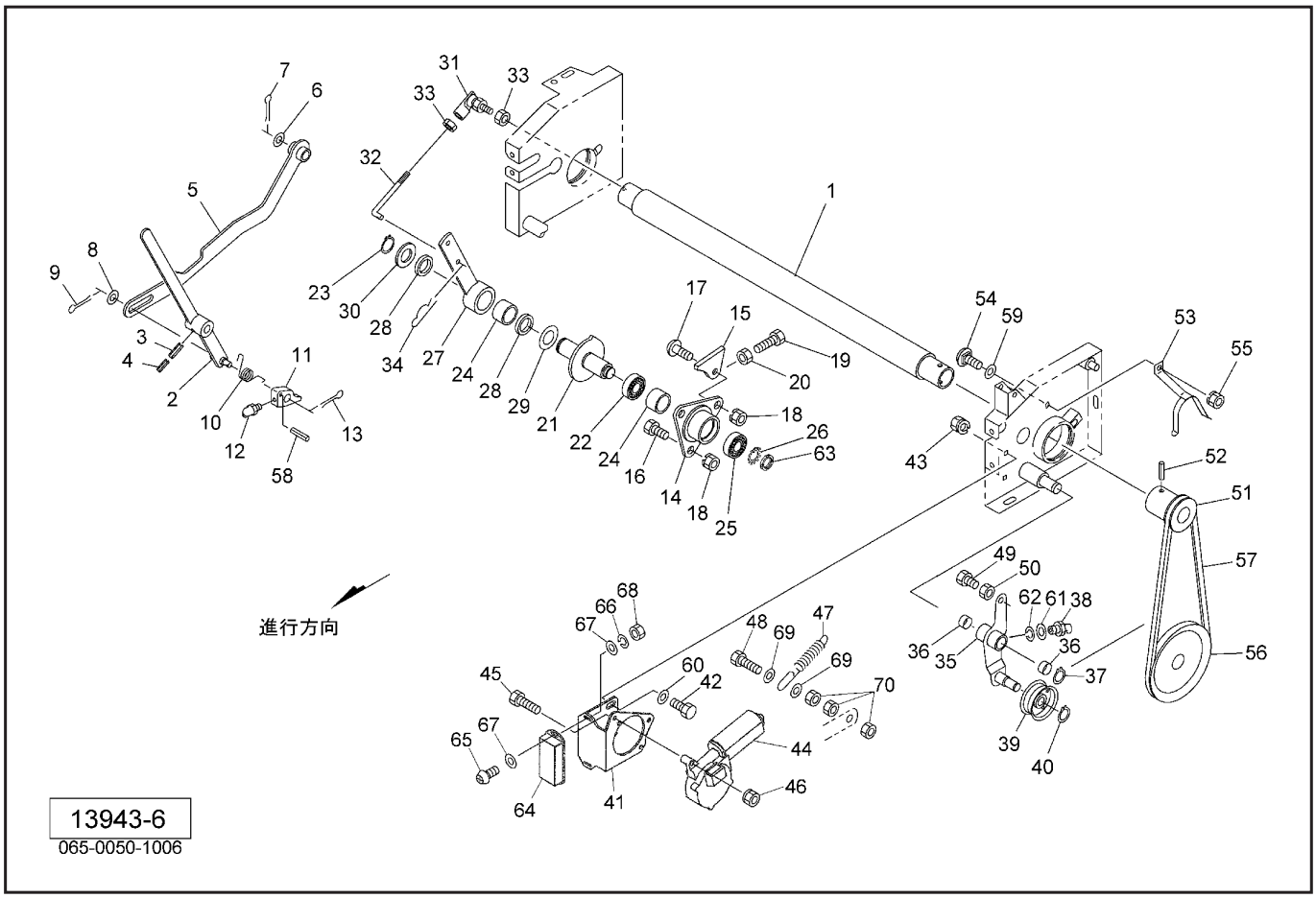

見出番号	部品番号	部品名称	個数	備考
1	1407990000	ゴムローラCP	1	
2	140805100M	レバーCP	1	
3	PS060030W	スプリングピン　ダブルヨウ　6×30	1	
4	PS035030W	スプリングピン　ダブルヨウ　3.5×30	1	
5	140810100M	ロッドCP	1	
6	079334000M	ワッシャ；21×1.6	1	
7	PC032032	ワリピン　3.2×32	1	
8	061847000M	ワッシャ　17×1.6	1	
9	PC040025	ワリピン　4×25	1	
10	1349400000	スプリング	1	
11	143986000M	ラッチ	1	
12	ONB6	グリースニップル　B　M6	1	
13	PC040025	ワリピン　4×25	1	
14	1226680004	ハウジング	1	
15	122685000M	ストッパ	1	
16	BSZ08025	コガタボルト　7　M8×25	2	
17	RBT08025	ボタンB　10.9　M8×25	1	
18	NSP08	コガタスプリングナット　4　M8	3	
19	BSZ08030	コガタボルト　7　M8×30	1	
20	NSZ08	コガタナット　8　2シュ　M8	1	
21	1395100004	シャフトCP	1	
22	J6905LLU	ボールベアリング　6905LLU	1	
23	DC025	Cガタトメワ　ジク　25	1	
24	HF2520	ワンウエイクラッチ　HF2520	2	
25	J6904LLU	ボールベアリング　6904LLU	1	

JCR0850W
ネットバインディング（1）

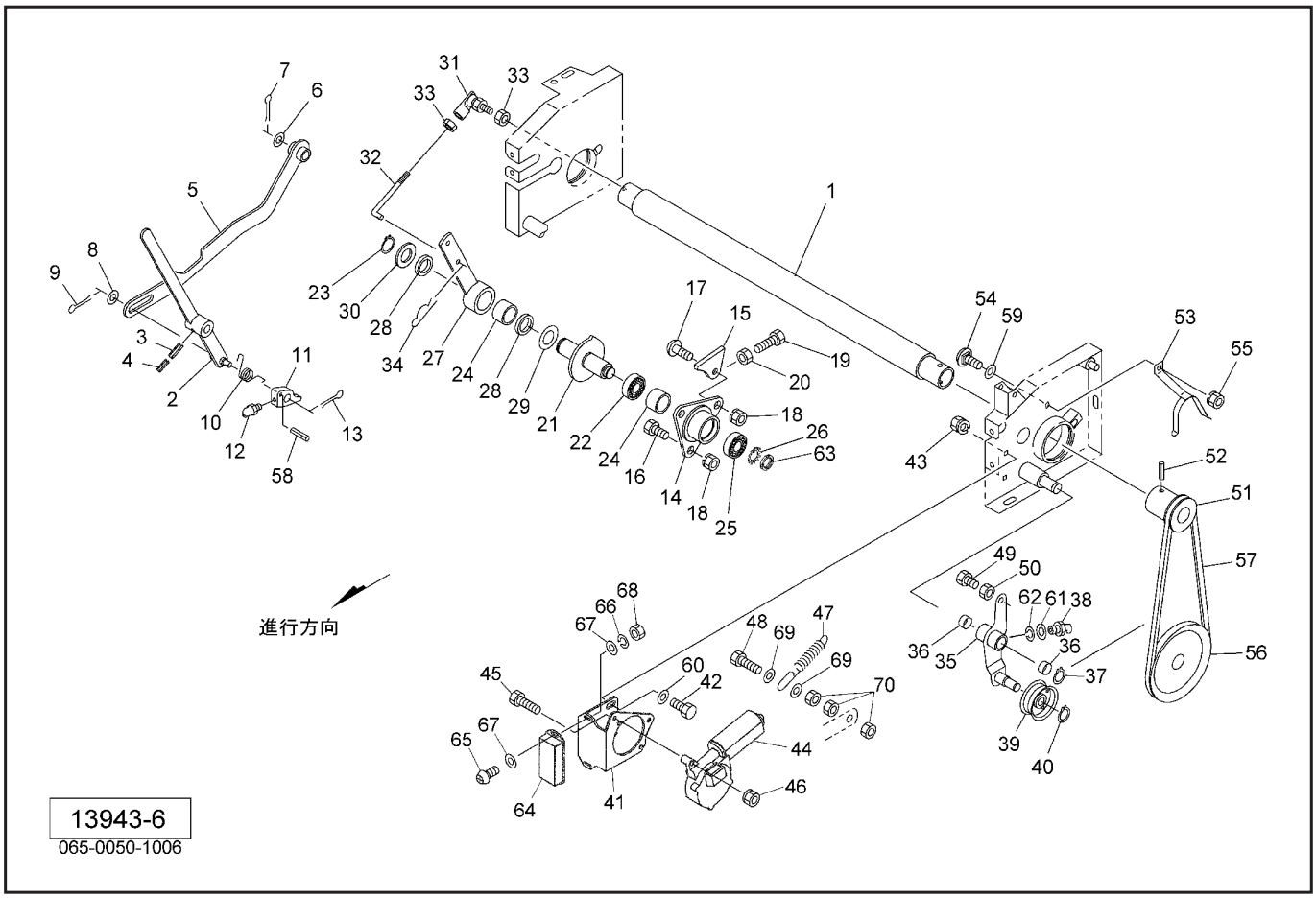

見出番号	部品番号	部品名称	個数	備考
26	AW04	ベアリングワッシャ　AW04	1	
27	140812100M	クランクアームCP	1	
28	G25324	オイルシール　G25×32×4	2	
29	044214301M	ワッシャ　25.5×1.0	1	
30	060807100M	ワッシャ	1	
31	BL8D	リンクボール　BLガタ　メス　M8	1	
32	122684000M	ロッド	1	
33	NSZ08	コガタナット　8　2シュ　M8	2	
34	000085200M	ベータピン；8×1.6	1	
35	153538100M	テンションアームCP	1	
36	KBB-1810A	カーボンドライベアリング　A　18×20×10	2	
37	DC018	Cガタトメワ　ジク　18	1	
38	ONC6	グリースニップル　C　M6	1	
39	000034100M	鉄板製テンションプーリ	1	
40	DC012	Cガタトメワ　ジク　12	1	
41	153537000M	モータベース；ネット	1	
42	BSZ08016	コガタボルト　7　M8×16	2	
43	NSP08	コガタスプリングナット　4　M8	2	
44	1528890000	デンドウモータ	1	
45	BZ06035	ボルト　8.8　M6×30	3	
46	NP06	スプリングナット　M6	3	
47	132670000M	スプリング；H2.3×11×95	1	
48	BZ06030	ボルト　8.8　M6×30	1	
49	BSZ08020	コガタボルト　7　M8×20	1	
50	NSZ08	コガタナット　8　2シュ　M8	1	

JCR0850W
ネットバインディング（1）

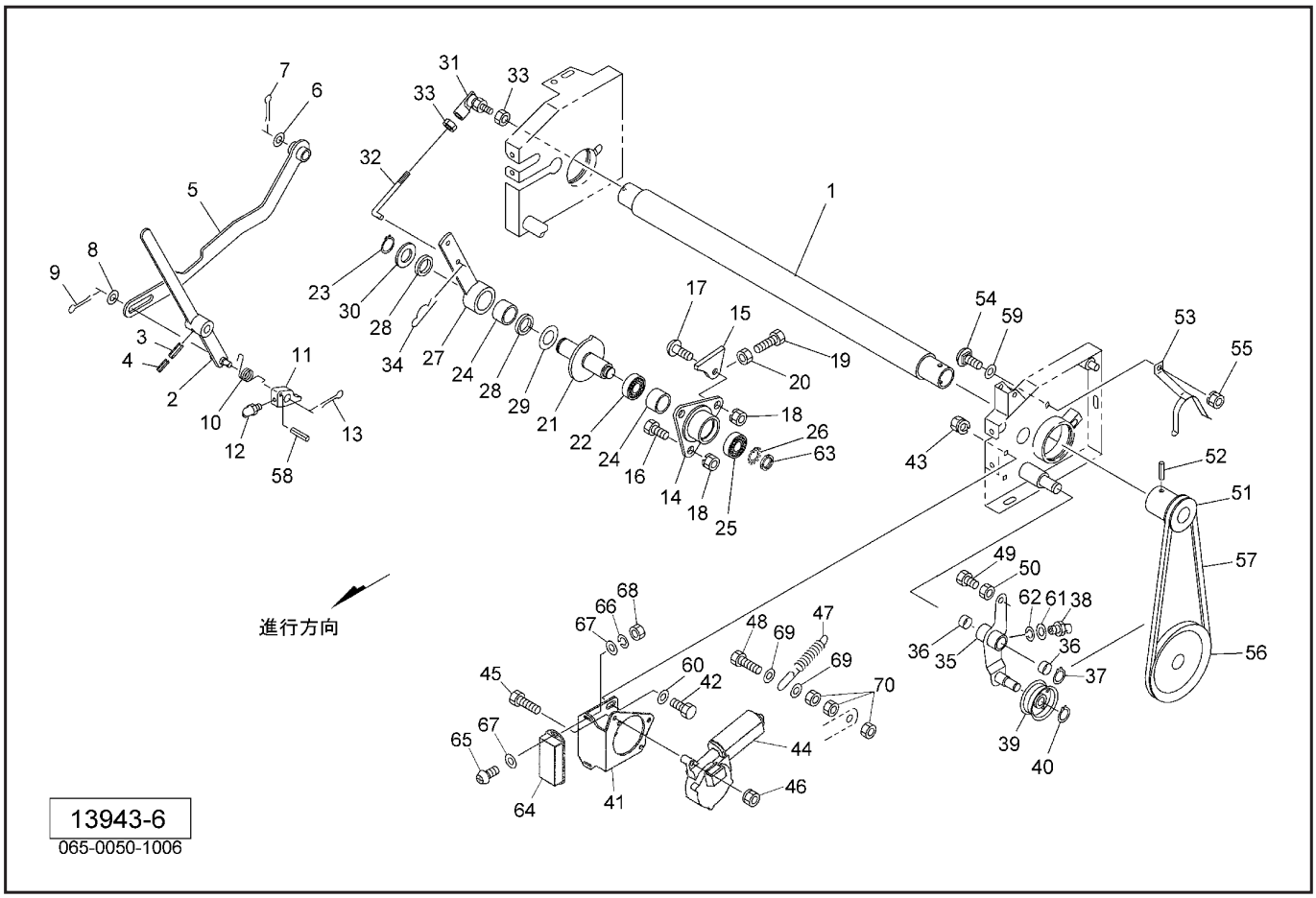

見出番号	部品番号	部品名称	個数	備考
51	143958000M	プーリ；A－62	1	
52	PS080050	スプリングピン　8×50	1	
53	802851000M	ブラケットCP	1	
54	055032000M	カクネボルト　8.8　M8×15	1	
55	NSP08	コガタスプリングナット　4　M8	1	
56	122656000M	プーリCP；A－6"	1	
57	VLA028	Vベルト　LA－28　オレンジ	1	
58	PS040025	スプリングピン　4×25	1	
59	141929000M	ワッシャ	1	
60	WRA08	ヒラザガネ　M8	2	
61	WRA06	ヒラザガネ　M6	1	
62	WS06	バネザガネ　2ゴウ　M6	1	
63	AN04	ベアリングナット　AN04	1	
64	1514461000	モータコントロールユニットCP	1	
65	CP04016	＋ナベコネジ　M4×16	2	
66	WS04	バネザガネ　2ゴウ　M4	2	
67	WRA04	ヒラザガネ　M4	4	
68	NA04	ナット　4　2シュ　M4	2	
69	801552000M	ワッシャ；6.1×1.6	2	
70	NZ06	ナット　8　2シュ　M6	3	

JCR0850W
ネットバインディング（２）

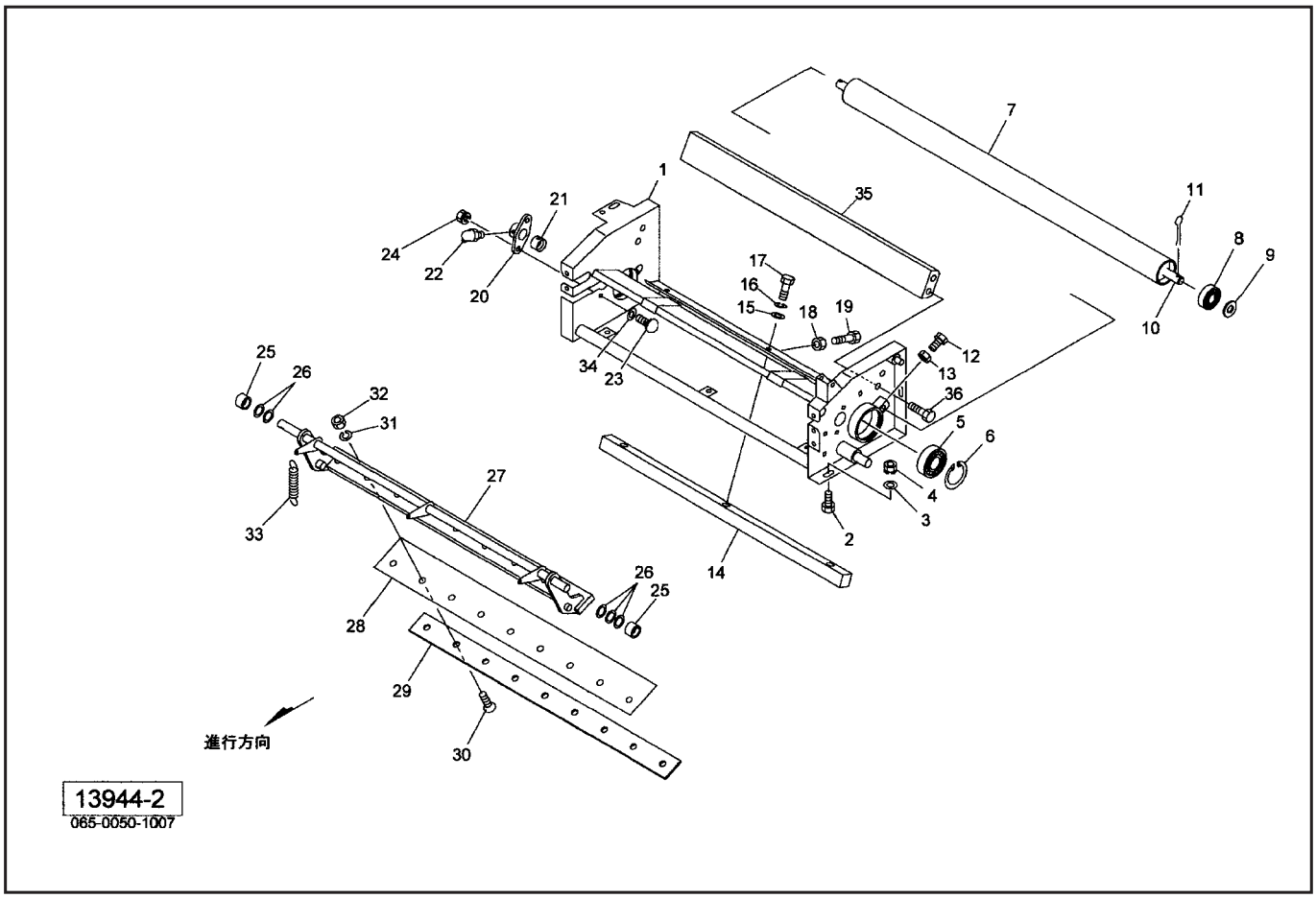

見出番号	部品番号	部品名称	個数	備考
1	1439512004	ネットフレームCP	1	
2	BSZ08020	コガタボルト　7　M8×20	4	
3	044097200M	ワッシャ；8	4	
4	NSP08	コガタスプリングナット　4　M8	4	
5	J6008LLU	ボールベアリング　6008LLU	2	
6	DHC068	Cガタトメワ　アナ　68	2	
7	122633000M	ローラ	1	
8	J6301LLU	ボールベアリング　6301LLU	2	
9	WRA12	ヒラザガネ　M12	2	
10	1226340000	シャフト	1	
11	PC032016	ワリピン　3.2×16	2	
12	BSZ10020	コガタボルト　7　M10×20	2	
13	NSZ10	コガタナット　8　2シュ　M10	2	
14	1408000000	シヤバー	1	
15	075290100M	ワッシャ；10	3	
16	WSA10	バネザガネ　3ゴウ　M10	3	
17	BSZ10030	コガタボルト　7　M10×30	3	
18	NSZ10	コガタナット　8　2シュ　M10	5	
19	BSZ10025	コガタボルト　7　M10×25	5	
20	132655000M	ハウジング	2	
21	0934880000	ブッシュ；16×25	2	
22	ONC6	グリースニップル　C　M6	2	
23	055474000M	カクネボルト　8.8　M8×20	4	
24	NSP08	コガタスプリングナット　4　M8	4	
25	114021000M	カラー；16.5×22×1.0	2	

JCR0850W
ネットバインディング（２）

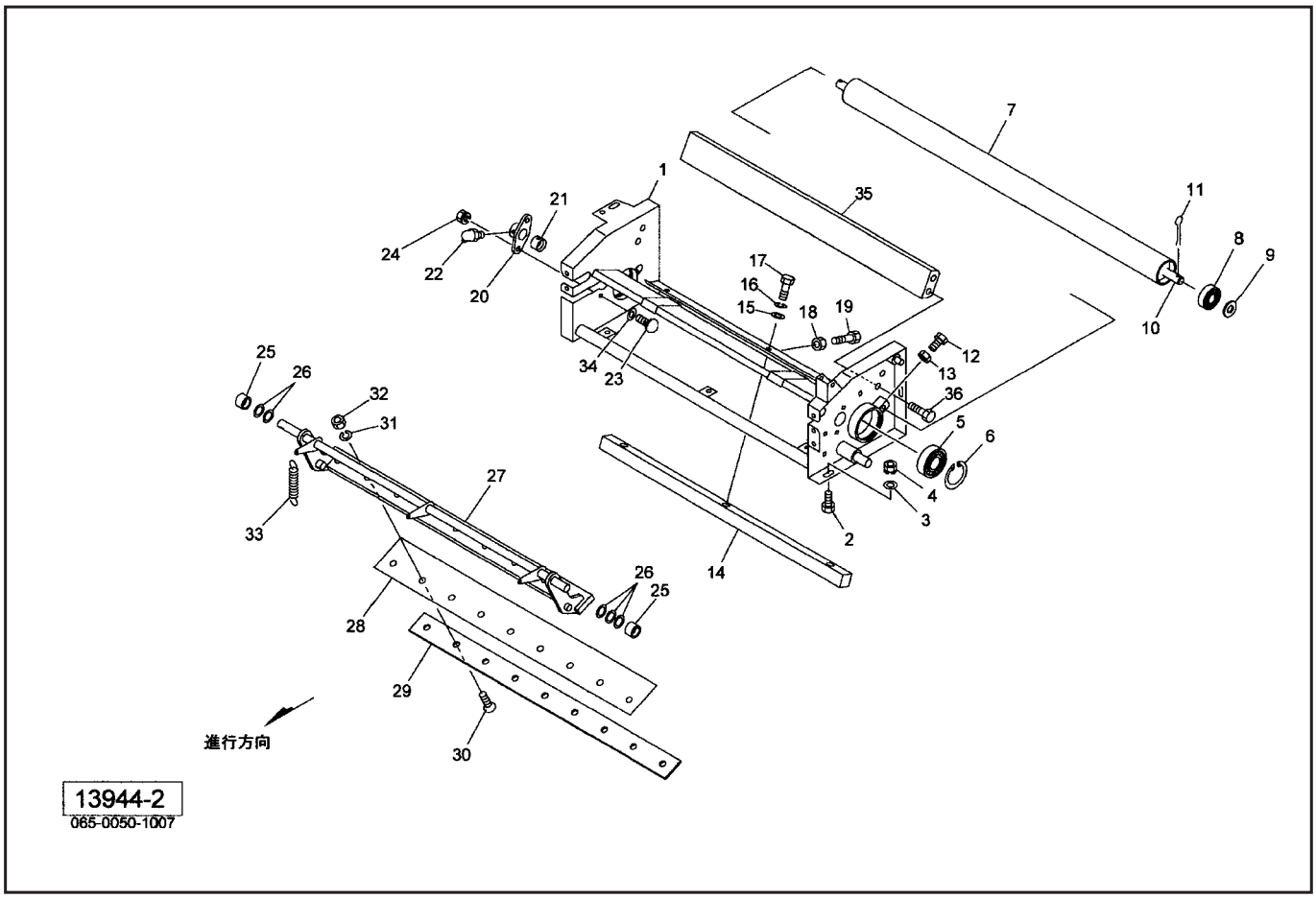

見出番号	部品番号	部品名称	個数	備考
26	0883040000	シム；16.5×22×1.0	5	
27	1408012004	ナイフアームCP	1	
28	1226390004	ナイフ	1	
29	122640000M	ナイフプレート	1	
30	BJ08030	サラキャップB　10.9　M8×30	9	
31	WSA08	バネザガネ　3ゴウ　M8	9	
32	NSZ08	コガタナット　8　2シュ　M8	9	
33	122645000M	スプリング；H2.9×20×95.5	3	
34	141929000M	ワッシャ	4	
35	1439470004	ネットガイドCP	1	
36	BSPZ08016	コガタSWツキボルト　7　M8×16	4	

JCR0850W
ネットブレーキ

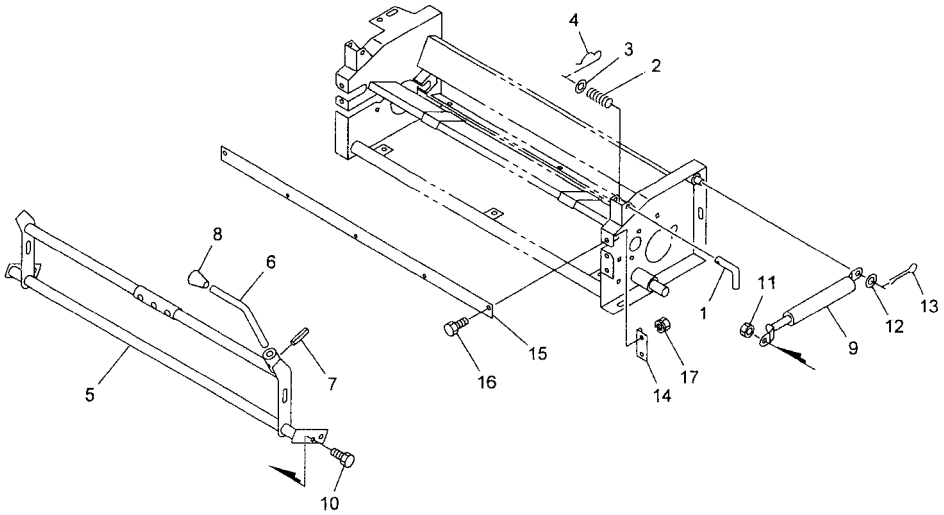

13949
065-0050-1012

見出番号	部品番号	部品名称	個数	備考
1	122891000M	ピン	1	
2	067118000M	スプリング；A	1	
3	WRA10	ヒラザガネ　M10	1	
4	000085200M	ベータピン；8×1.6	1	
5	140820000M	ブレーキアームCP	1	
6	124024000M	レバー	1	
7	PS050020	スプリングピン　5×20	1	
8	0007220000	ニギリ；12	1	
9	1292520000	ガススプリング；20ｋｇｆ	2	
10	BSZ10016	コガタボルト　7　M10×16	2	
11	NSZ10	コガタナット　8　2シュ　M10	2	
12	WRA10	ヒラザガネ　M10	2	
13	PC032016	ワリピン　3.2×16	2	
14	140822000M	アングル	2	
15	140823000M	プレート	1	
16	BSZ08020	コガタボルト　7　M8×20	4	
17	NSP08	コガタスプリングナット　4　M8	4	

JCR0850W
エプロン

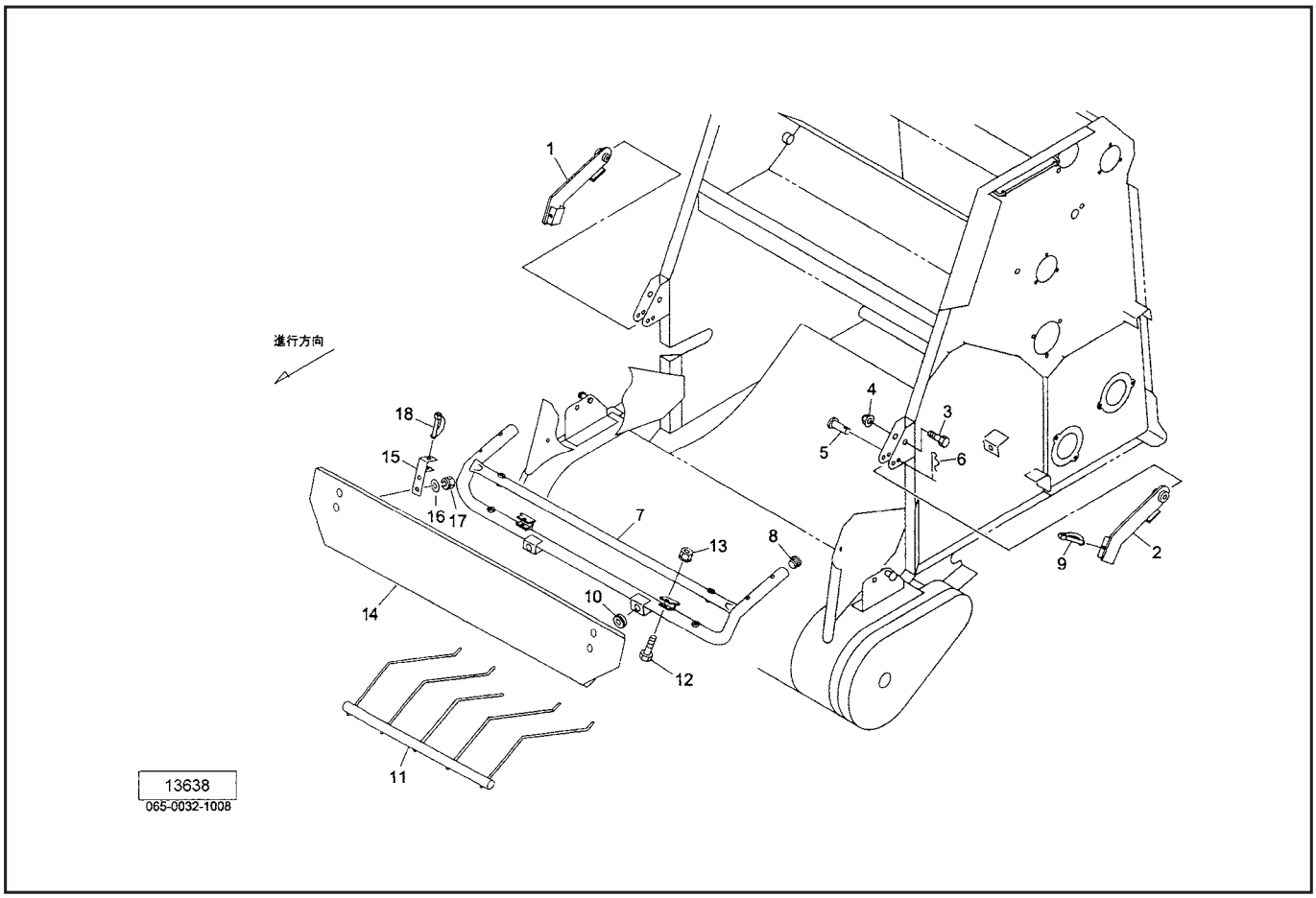

見出番号	部品番号	部品名称	個数	備考
1	133757000M	アームCP；R	1	
2	133761000M	アームCP；L	1	
3	BZ12055	ボルト　8.8　M12×55	2	
4	NNF12	フランジナイロンナット　M12	2	
5	000065200M	ピン；B12×50	2	
6	000086200M	ベータピン；12×2	2	
7	1337620003	ガードCP	1	
8	CAP027228	キャップ　27.2×2.8	2	
9	000453000M	デルタピン；9	2	
10	1129130000	グロメット；14	2	
11	1337670004	クロップカバーCP	1	
12	BSZ08045	コガタボルト　7　M8×45	2	
13	NNF08	フランジナイロンナット　M8	2	
14	1337530003	エプロンCP	1	
15	1346580003	エプロンブラケットCP	2	
16	WRA08	ヒラザガネ　M8	4	
17	NSP08	コガタスプリングナット　4　M8	4	
18	000453000M	デルタピン；9	2	

JCR0850W
カッティング

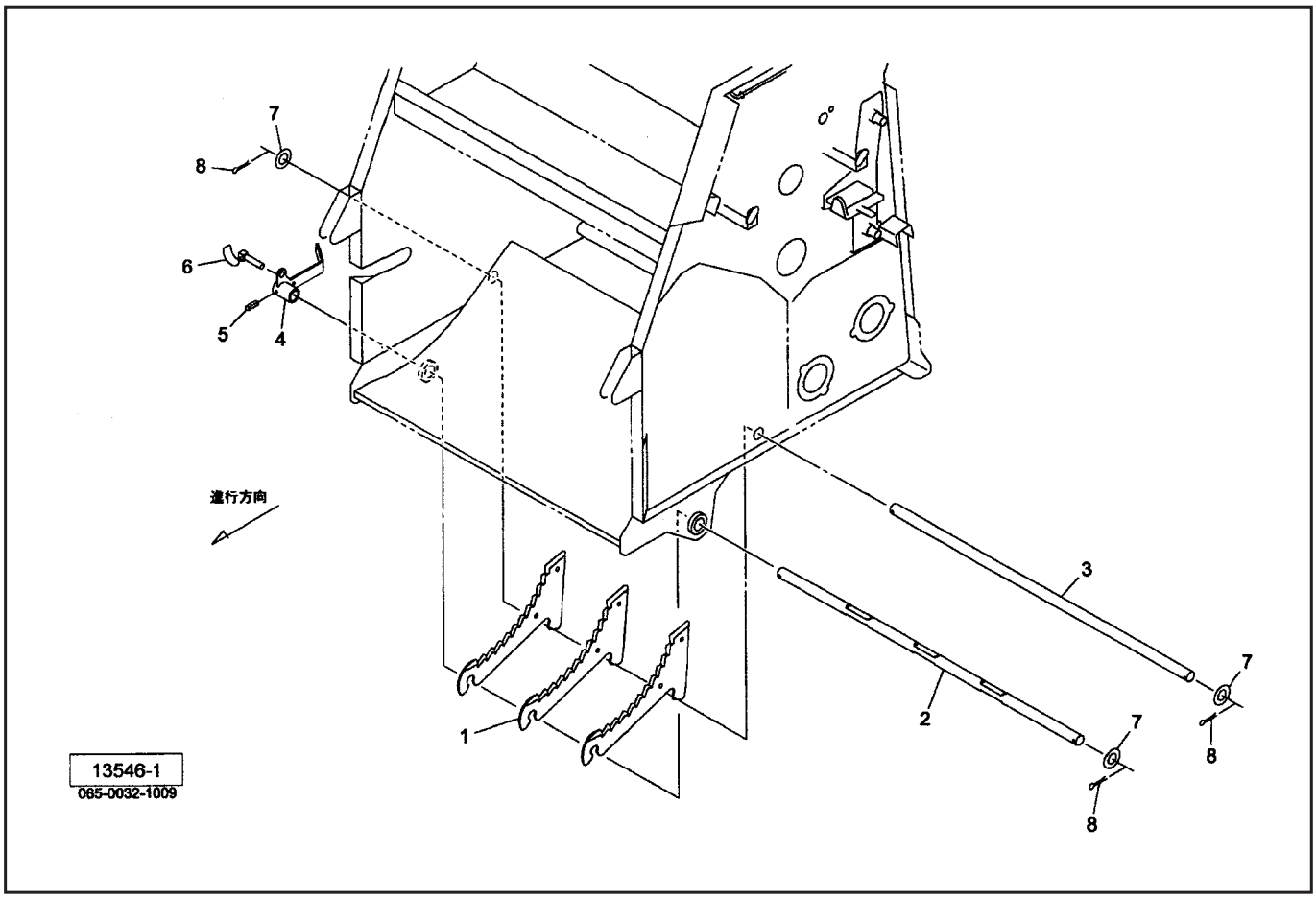

見出番号	部品番号	部品名称	個数	備考
1	1299421006	ナイフ	3	
2	129943000M	シャフト；1	1	
3	129944100M	シャフト；2	1	
4	129945200M	レバーCP	1	
5	PS050032	スプリングピン　5×32	1	
6	000453000M	デルタピン；9	1	
7	098012000M	ワッシャ；23×3.2	3	
8	PC050036	ワリピン　5×36	3	

JCR0850W
カバー

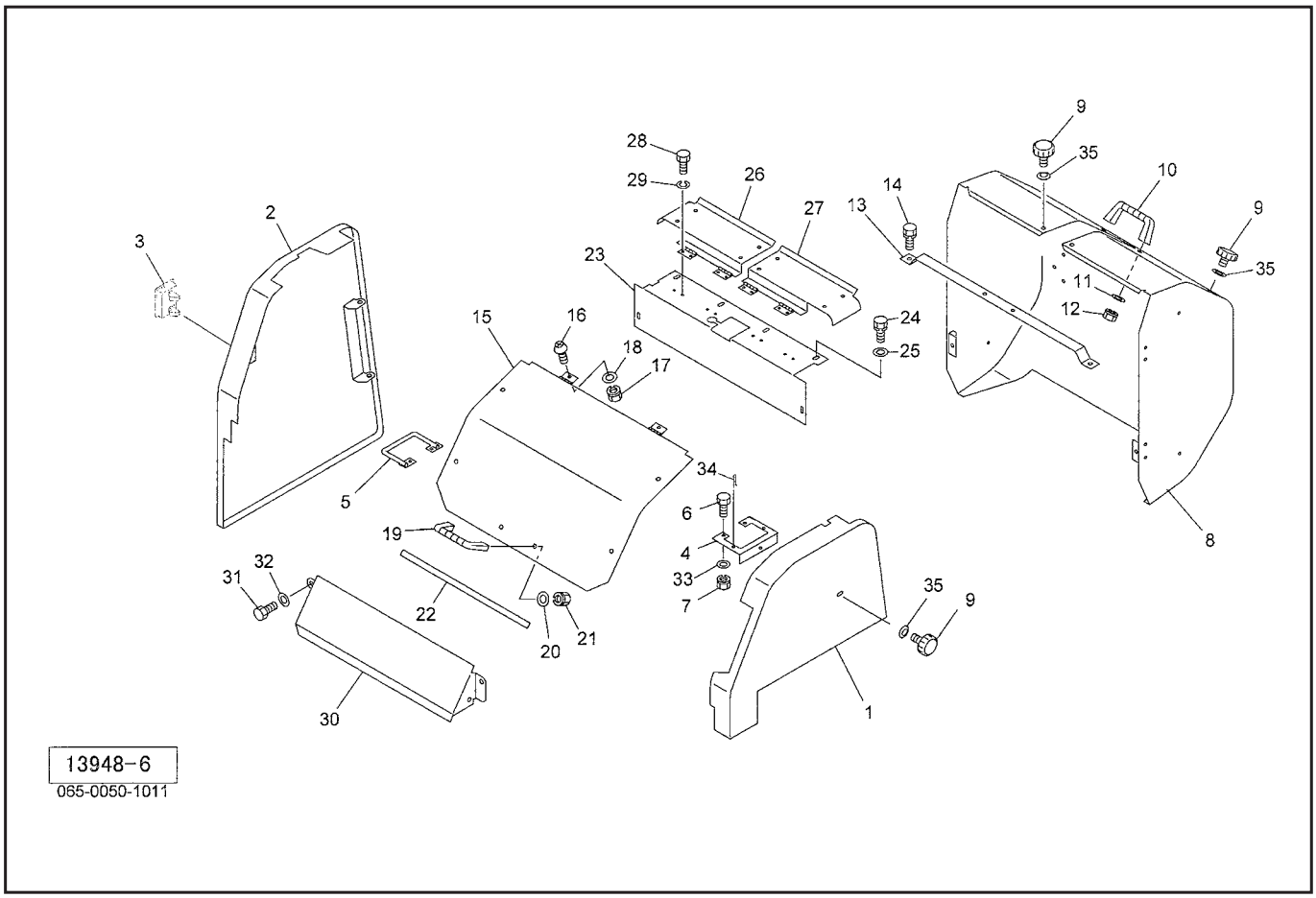

見出番号	部品番号	部品名称	個数	備考
1	1578500003	フロントカバーCP；L	1	
2	1411270003	フロントカバーCP；R	1	
3	1471270000	カバーラッチ	1	
4	157852000M	ブラケットCP；L	1	
5	140972000M	ブラケットCP	1	
6	BSZ08025	コガタボルト　7　M8×25	4	
7	NSP08	コガタスプリングナット　4　M8	4	
8	1408451003	ゲートカバーCP	1	
9	1181490000	ニギリ；M8	5	
10	0333782000	グリップ	1	
11	WRA08	ヒラザガネ　M8	2	
12	NSP08	コガタスプリングナット　4　M8	2	
13	1415680004	ブラケットCP	1	
14	BSPZ08025	コガタSWツキボルト　7　M8×25	2	
15	1411490003	カバーCP	1	
16	CP06016	＋ナベコネジ　M6×16	2	
17	NP06	スプリングナット　M6	2	
18	WRA06	ヒラザガネ　M6	2	
19	0333782000	グリップ	1	
20	WRA08	ヒラザガネ　M8	2	
21	NSP08	コガタスプリングナット　4　M8	2	
22	0793782000	ラバーマグネット	1	
23	1404691003	トップカバーCP	1	
24	BSPZ08016	コガタSWツキボルト　7　M8×16	4	
25	WRA08	ヒラザガネ　M8	4	

JCR0850W
カバー

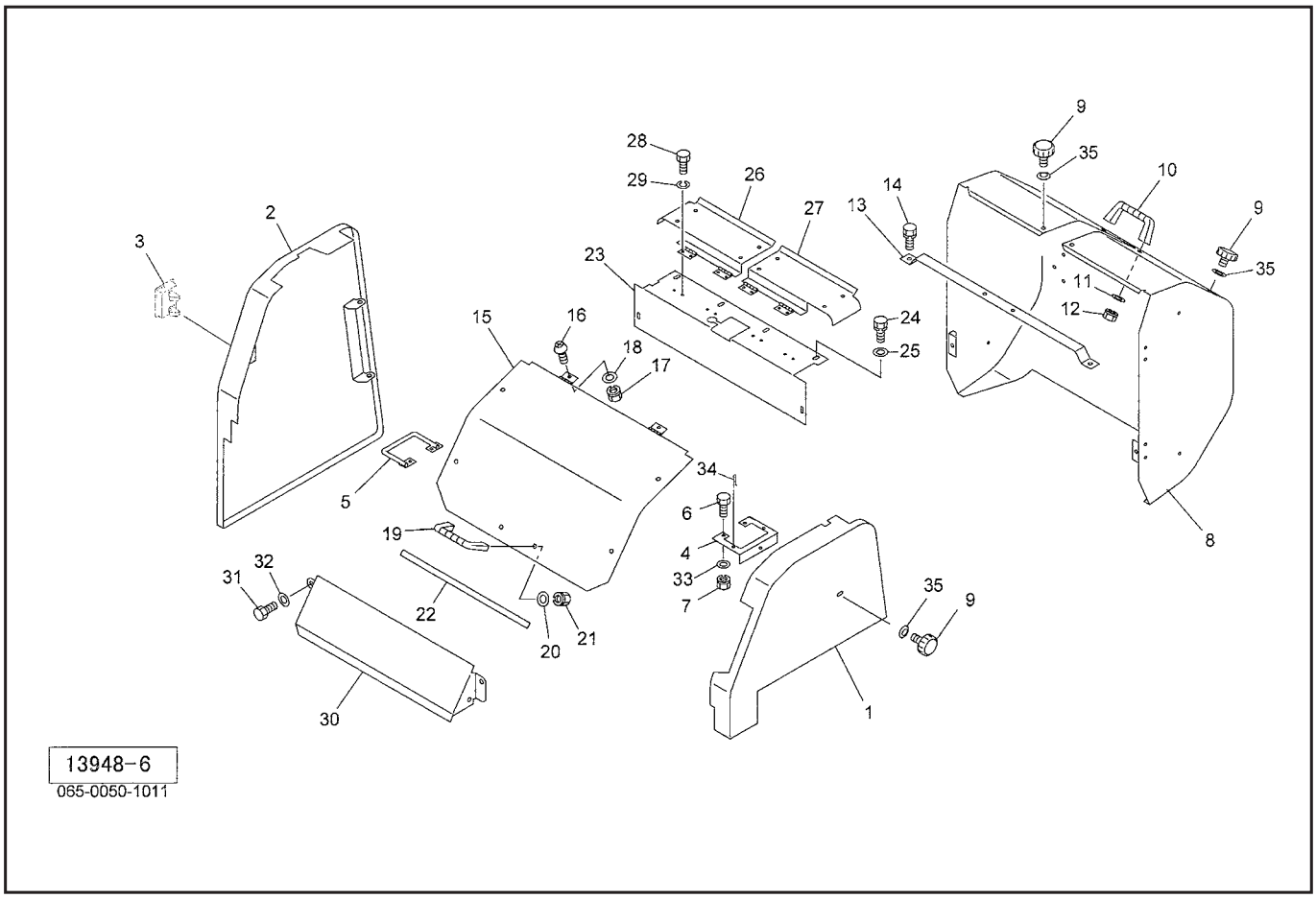

見出番号	部品番号	部品名称	個数	備考
26	1404702003	ヒンジカバーCP；R	1	
27	1404722003	ヒンジカバーCP；L	1	
28	BZ06016	ボルト8.8　M6×16	8	
29	WS06	バネザガネ　2ゴウ　M6	8	
30	1411482004	ロータカバー	1	
31	BSPZ08020	コガタSWツキボルト　7　M8×20	2	
32	WRA08	ヒラザガネ　M8	2	
33	044097200M	ワッシャ：8	4	
34	PC032016	ワリピン　3.2×16	1	
35	WCR1H08	サラバネザガネ　1シュジュウ　M8	5	

JCR0850W
ユアツ

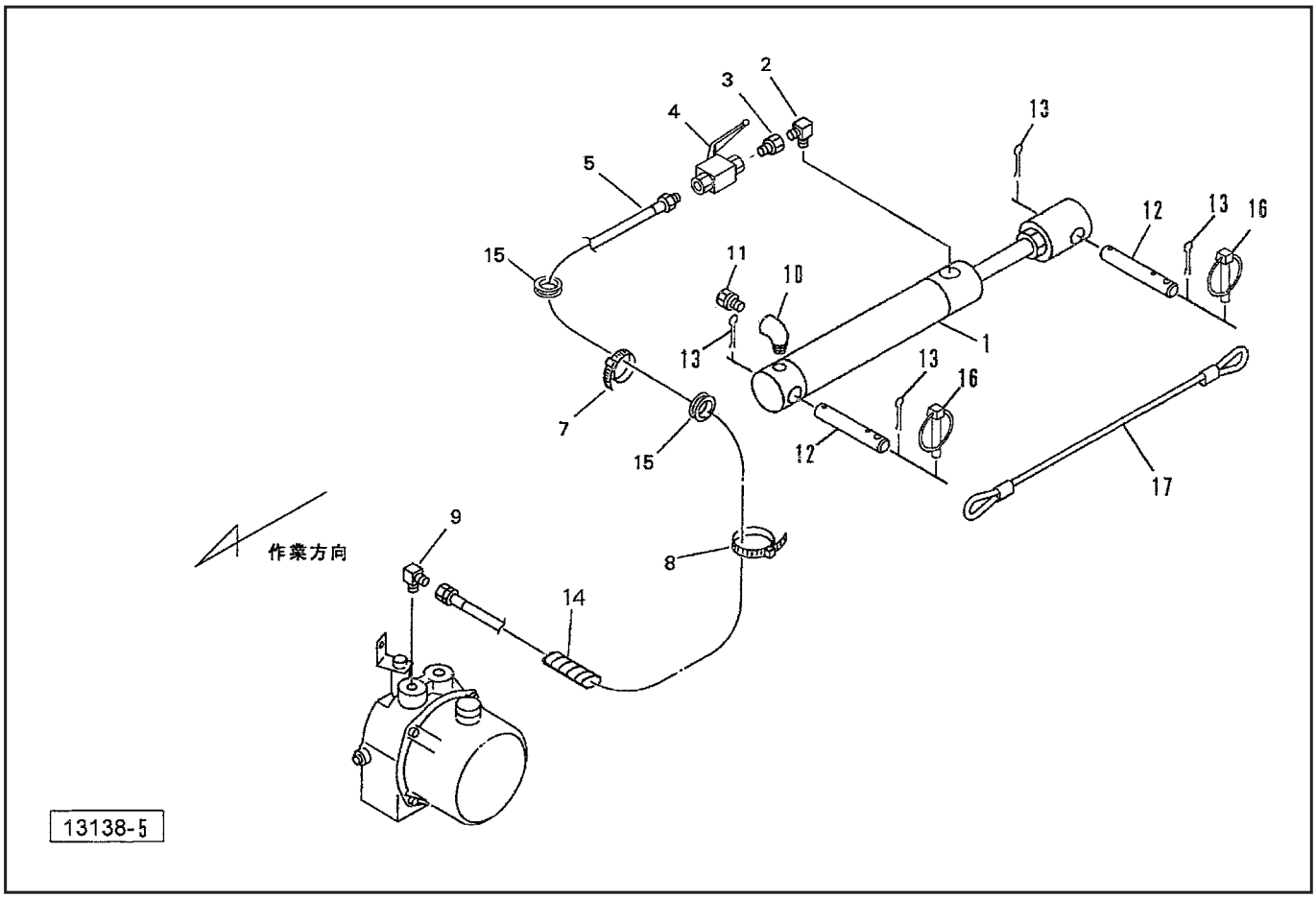

見出番号	部品番号	部品名称	個数	備考
1	1405201106	シリンダ；CSH35×210×375	1	
2	1034-04	ホースエルボウチ　PF1／4×PT1／4	1	
3	1006-04	ホースオススイベル　PF1／4×PT1／4	1	
4	0009830000	ストップバルブ；1／4	1	
5	KH0401250AP	ユアツホース　1／4×1250　1−4	1	
7	ILT150	インシュロックタイ　2.5×150	2	
8	ILT250	インシュロックタイ　4.8×251	1	
9	1033-04	ホースエルボ　PF1／4×PT1／4	1	
10	2088-04	メスオスエルボ　PT1／4	1	
11	0005260000	エアーブリーザ	1	
12	157041000M	ピン　φ16×96	2	
13	PC040025	ワリピン　4×25	4	
14	0887210000	スパイラルチューブ	2	
15	1251850000	グロメット　φ30	2	
16	000738000M	リンチピン；6	2	
17	1570360000	ワイヤCP；φ6.3×400	1	

JCR0850W
インディケータ

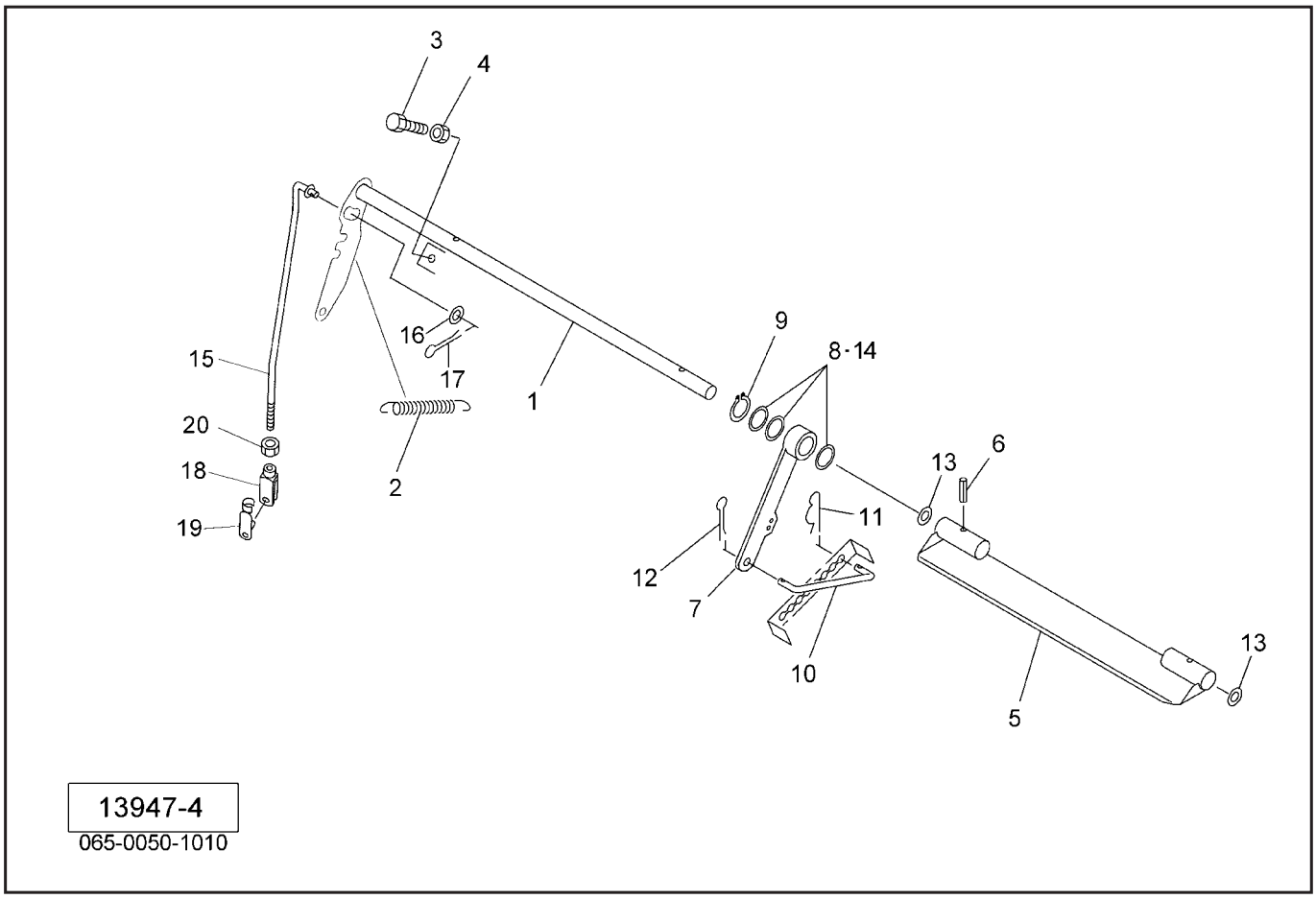

見出番号	部品番号	部品名称	個数	備考
1	148338000M	シャフトCP	1	
2	802869000M	スプリング；H2.6×16×146	1	
3	BSZ08025	コガタボルト　7　M8×25	1	
4	NSZ08	コガタナット　8　2シュ　M8	1	
5	1404610004	プレートCP	1	
6	PS050022	スプリングピン　5×22	2	
7	140464100M	アームCP	1	
8	096757000M	シム；25.5×0.6	－	
9	DC025	Cガタトメワ　ジク　25	1	
10	140468000M	ロッド	1	
11	000085200M	ベータピン；8×1.6	1	
12	PC032016	ワリピン　3.2×16	1	
13	130191000M	ワッシャ：16.5×1.0	2	
14	0951061000	シム：25.5×0.2	－	
15	148340000M	ロッドCP	1	
16	WRA10	ヒラザガネ　M10	1	
17	PC032020	ワリピン　3.2×20	1	
18	079422000M	フォークエンド；10×40	1	
19	079423000M	ピン；10×40	1	
20	NSZ10	コガタナット　8　2シュ　M10	1	

JCR0850W
デンソウヒン

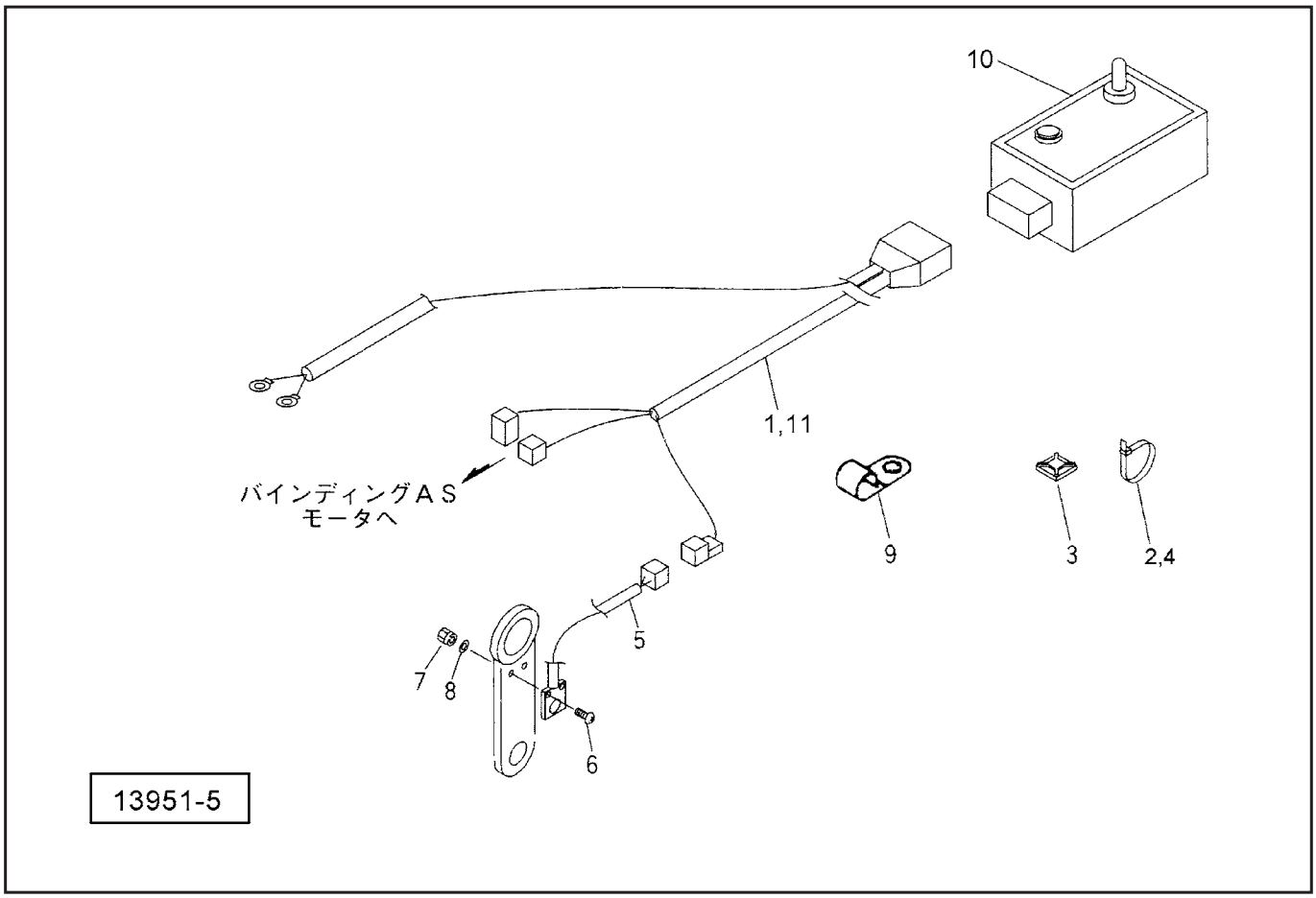

見出番号	部品番号	部品名称	個数	備考
1	1450661000	セツゾクコード	1	
2	IPR200	プッシュリリースタイ　SG-PN200	6	
3	1038750000	コンベックスベース	2	
4	ILT150	インシュロックタイ　3.5×152	5	
5	1400860000	キンセツスイッチ；NC	1	
6	CP03016	＋ナベコネジ　M3×16	2	
7	NA03	ナット　4　2シュ　M3	2	
8	WS03	バネザガネ　2ゴウ　M3	2	
9	130496000M	クランプ	2	JCR0850WT
10	1450611000	コントロールボックス；トワイン	1	JCR0850WT
	1450621000	コントロールボックス；ネット	1	JCR0850WN
11	FU8A	ヒューズ；8A	1	

JCR0850W
ラベル

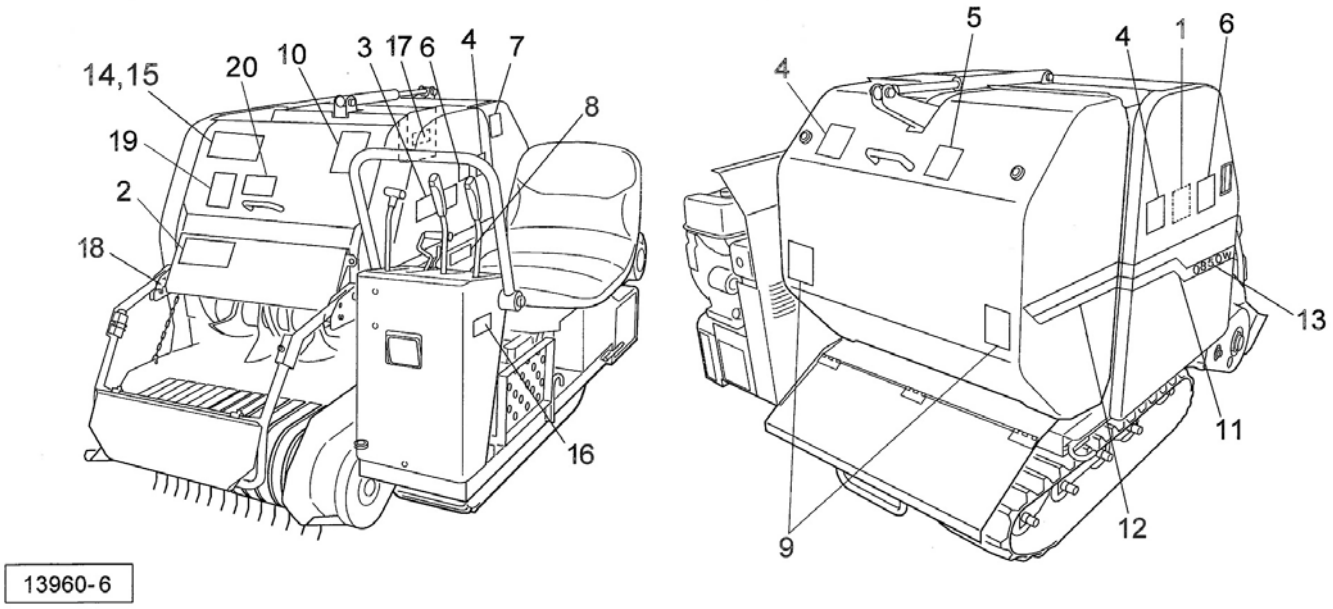

見出番号	部品番号	部品名称	個数	備考
1	1410440000	ラベル；チョウセイ　1	1	
2	1337740000	ラベル；チョウセイ　6	1	
3	1064190000	ラベル；ケイコク　38	1	
4	1511310000	ラベル；ケイコク　218	3	
5	1064890000	ラベル；ケイコク　75	1	
6	1064980000	ラベル；ケイコク　84	2	
7	1065370000	ラベル；ケイコク　123	1	
8	1241050000	ラベル；チュウイ　2	1	
9	0009350000	ハンシャラベル；R－70100SQS	2	
10	1511390000	ラベル；ケイコク　226	1	
11	1418440000	ラベル；ストライプR（STAR）	1	
12	1418450000	ラベル；ストライプ	1	
13	1429240000	ラベル；0850W	1	
14	1484260000	ラベル；トワイン	1	JCR0850WT
15	1410930000	ラベル；ネット	1	JCR0850WN
16	0008600000	Dガタネームプレート	1	
17	0008610000	Uガタネームプレート	1	
18	0008610000	Uガタネームプレート	1	
19	1511280000	ラベル；ケイコク　215	1	
20	1065840000	ラベル；ケイコク　170	1	

JCR0850W
カウンタ（オプション）

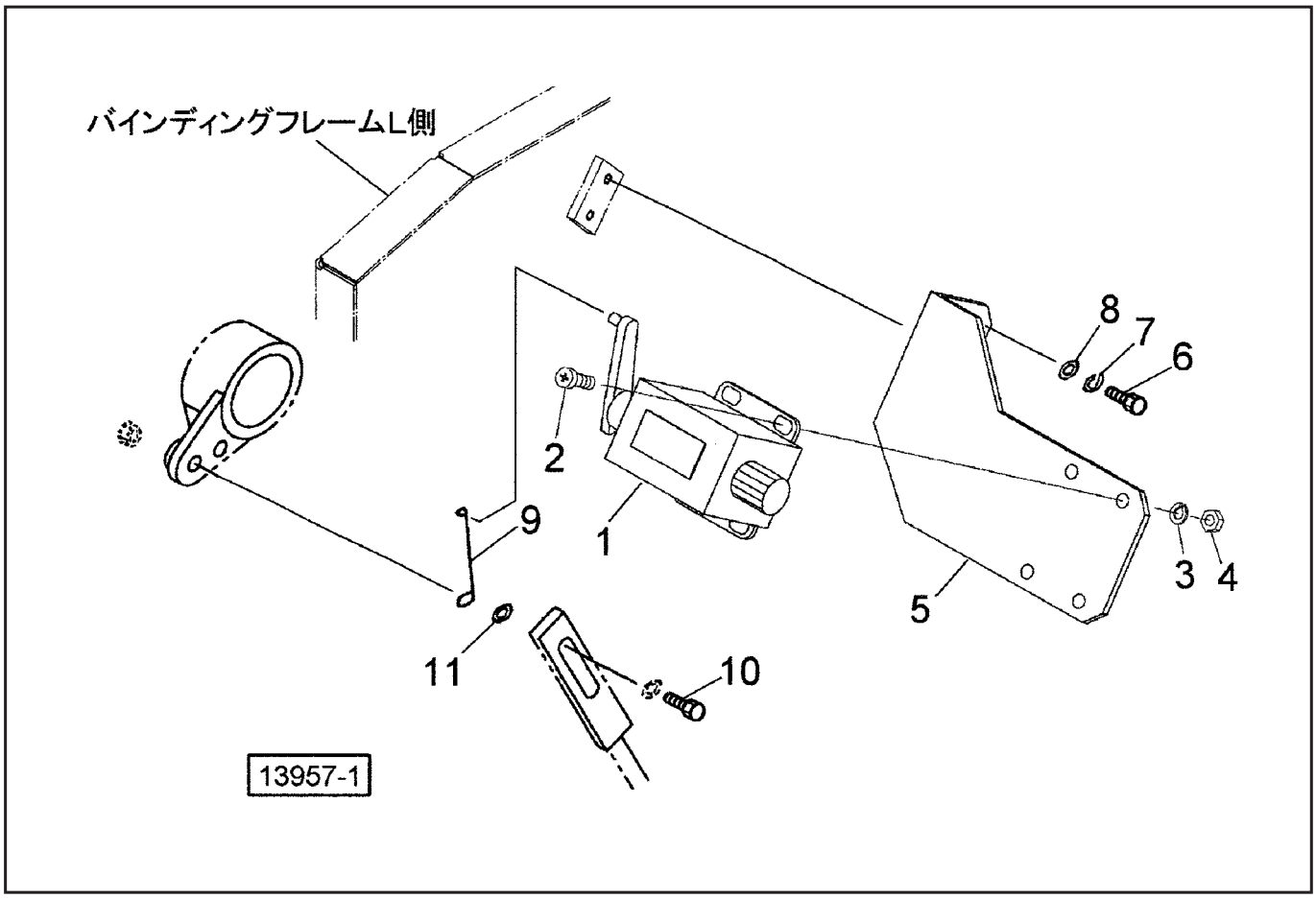

見出番号	部品番号	部品名称	個数	備考
ASY	1403990000	カウンタAS		
1	1234640000	カウンタ；R	1	
2	CP03010	＋ナベコネジ　M3×10	4	
3	WS03	バネザガネ　2ゴウ　M3	4	
4	NA03	ナット　4　2シュ　M3	4	
5	141472000M	アングル	1	
6	BZ06012	ボルト　8.8　M6×12	2	
7	WS06	バネザガネ　2ゴウ　M6	2	
8	WRA06	ヒラザガネ　M6	2	
9	141473000M	ロッド	1	
10	BSZ08030	コガタボルト　7　M8×30	1	
11	WRA08	ヒラザガネ　M8	1	

調　整	S－190717X

千歳本社　066-8555　千歳市上長都1061番地2
TEL 0123-26-1123
FAX 0123-26-2412

千歳営業所　066-8555　千歳市上長都1061番地2
TEL 0123-22-5131
FAX 0123-26-2035

豊富営業所　098-4100　天塩郡豊富町字上サロベツ1191番地44
TEL 0162-82-1932
FAX 0162-82-1696

帯広営業所　080-2462　帯広市西22条北1丁目12番地4
TEL 0155-37-3080
FAX 0155-37-5187

中標津営業所　086-1152　標津郡中標津町北町2丁目16番2
TEL 0153-72-2624
FAX 0153-73-2540

花巻営業所　028-3172　岩手県花巻市石鳥谷町北寺林第11地割120番3
TEL 0198-46-1311
FAX 0198-45-5999

仙台営業所　983-0013　宮城県仙台市宮城野区中野字神明179－1
TEL 022-388-8673
FAX 022-388-8735

小山営業所　323-0158　栃木県小山市梁2512－1
TEL 0285-49-1500
FAX 0285-49-1560

東海営業所　485-0081　愛知県小牧市横内字立野678－1
TEL 0568-75-3561
FAX 0568-75-3563

岡山営業所　700-0973　岡山県岡山市北区下中野704－103
TEL 086-243-1147
FAX 086-243-1269

熊本営業所　861-8030　熊本県熊本市東区小山町1639－1
TEL 096-389-6650
FAX 096-389-6710

都城営業所　885-1202　宮崎県都城市高城町穂満坊1003－2
TEL 0986-53-2222
FAX 0986-53-2233

T. 01. 07. 3S Ⓒ1