STAR

# 自走カッティングロールベーラ

## 部　品　表

製品コード　K93229
型　式　JCR0850WKT

製品コード　K93227
型　式　JCR0850WMT

製品コード　K93231　・K93232
型　式　JCR0850WDT・JCR0850WDN

部品供給型式　URB0840-18

・部品ご注文の際は、必ず部品供給型式をご連絡下さい。
・補用部品の一部には、まとめ・セット販売のみの部品があります。

株式会社IHIアグリテック

# 部　品　表

## 部品のご注文について

1．部品のご注文の際は、下記項目をご連絡ください。
　① 製　品　名
　② 部品供給型式（型式）
　③ 部 品 名 称
　④ 部 品 番 号
　⑤ 個　　数

**※部品供給型式は部品表表紙および本体に貼付のネームプレートに表示しています。**

2．個数欄の⊟・⧄は、以下のことを表しております。
　⊟…シムなど、組み込まれている個数が製品個々により異なる部品。
　⧄…アッセイ品に含まれる部品で単品では供給しない部品。

3．見出し番号が　　になっているものは、通常部品と違い、納期が長くかかりますので、その都度ご相談させていただきます。

4．補用部品の一部には、まとめ・セット販売のみの部品があります。ご注文の際はご確認ください。また部品表上、分解されていない部品はセット販売のみの対応とさせていただきます。

※部品は改良等により予告なく形状・材質を変更することがあります。

## 補修部品の供給年限について

補修部品は当社純正部品をお買い求めください。市販類似品をお使いになりますと、機械の不調や性能に影響する場合があります。

この製品の補修用部品の供給年限（期間）は、製造打ち切り後９年です。ただし、供給年限内であっても、特殊部品については納期などをご相談させていただく場合もあります。

補修部品の供給は原則的には上記の供給年限で終了しますが、供給年限経過後であっても、部品供給のご要請があった場合は納期および価格についてご相談させていただきます。

## 保証について

機械の改造は故障の原因となりますので、行わないでください。

改造した場合や取扱説明書に述べられた正しい使用目的と異なる場合は、保証の対象外になりますのでご注意ください。

# JCR0850W
# フレーム・ゲート

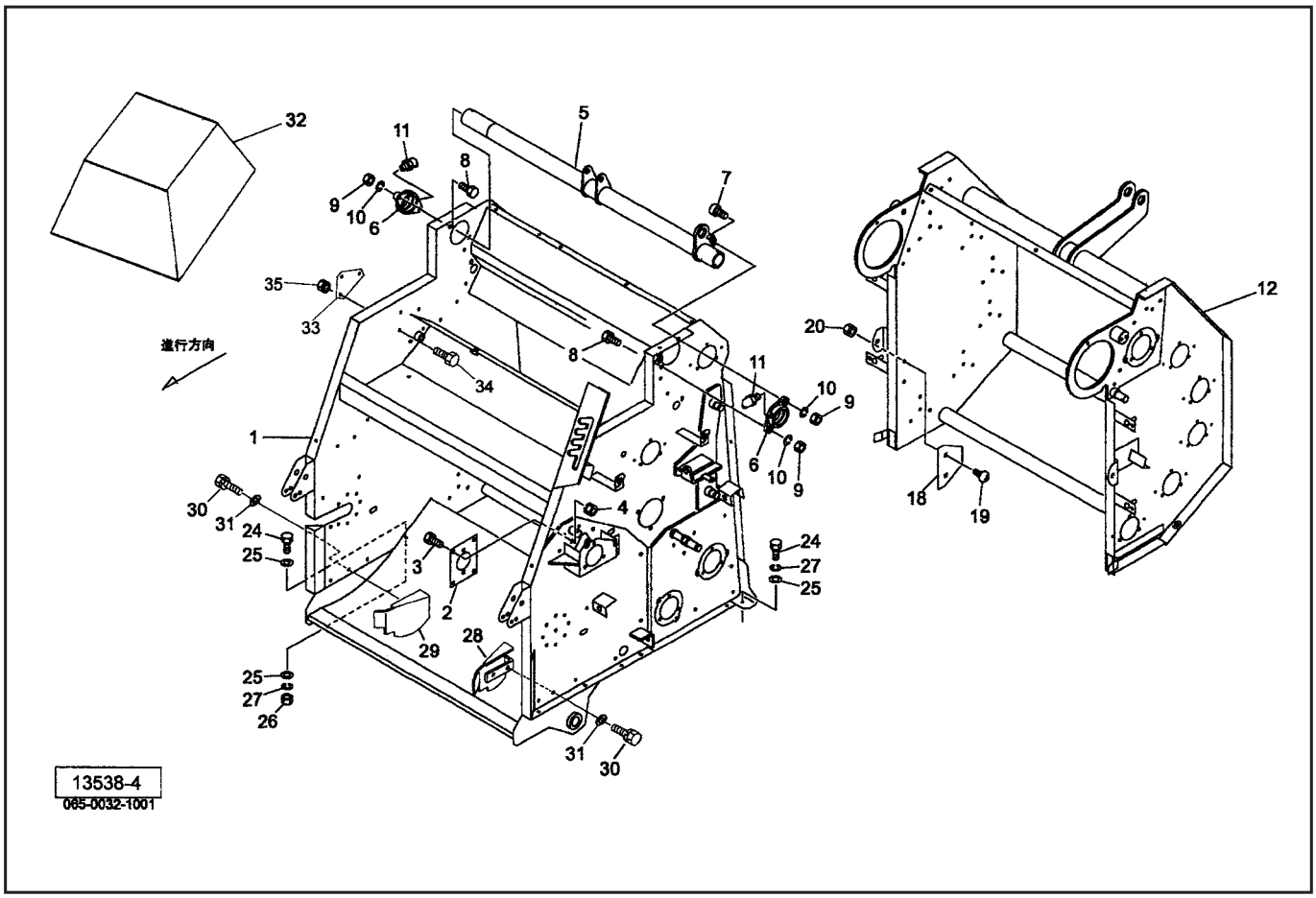


| 見出番号 | 部品番号 | 部品名称 | 個数 | 備考 |
|---|---|---|---|---|
| 1 | 1411895004 | フロントフレームCP | 1 | |
| 2 | 130130000M | プレート | 1 | |
| 3 | BSZ08020 | コガタボルト　7　M8×20 | 5 | |
| 4 | NSP08 | コガタスプリングナット　4　M8 | 5 | |
| 5 | 1405040004 | ピボットパイプCP | 1 | |
| 6 | 0793823004 | ハウジング | 2 | |
| 7 | BH12030 | キャップB　10.9　M12×30 | 1 | |
| 8 | BZ12030 | ボルト　8.8　M12×30 | 3 | |
| 9 | NZ12 | ナット　8　2シュ　M12 | 4 | |
| 10 | WSA12 | バネザガネ　3ゴウ　M12 | 4 | |
| 11 | ONB6 | グリースニップル　B　M6 | 2 | |
| 12 | 1405081004 | ゲートCP | 1 | |
| 18 | 079385000M | プレート | 2 | |
| 19 | 055032000M | カクネボルト　8.8　M8×15 | 4 | |
| 20 | NSP08 | コガタスプリングナット　4　M8 | 4 | |
| | | | | |
| 24 | BZ12035 | ボルト　8.8　M12×35 | 4 | |
| 25 | 042783600M | ワッシャ；12 | 6 | |
| 26 | NZ12 | ナット　8　2シュ　M12 | 2 | |
| 27 | WSA12 | バネザガネ　3ゴウ　M12 | 4 | |
| 28 | 1434980004 | ブラケットCP；L | 1 | |
| 29 | 1435000004 | ブラケットCP；R | 1 | |
| 30 | BSP08020 | コガタSWツキボルト　7　M8×20 | 4 | |
| 31 | 044097200M | ワッシャ；8 | 4 | |
| 32 | 1346900000 | ホンキカバーシート | 1 | オプション |

# JCR0850W
# フレーム・ゲート

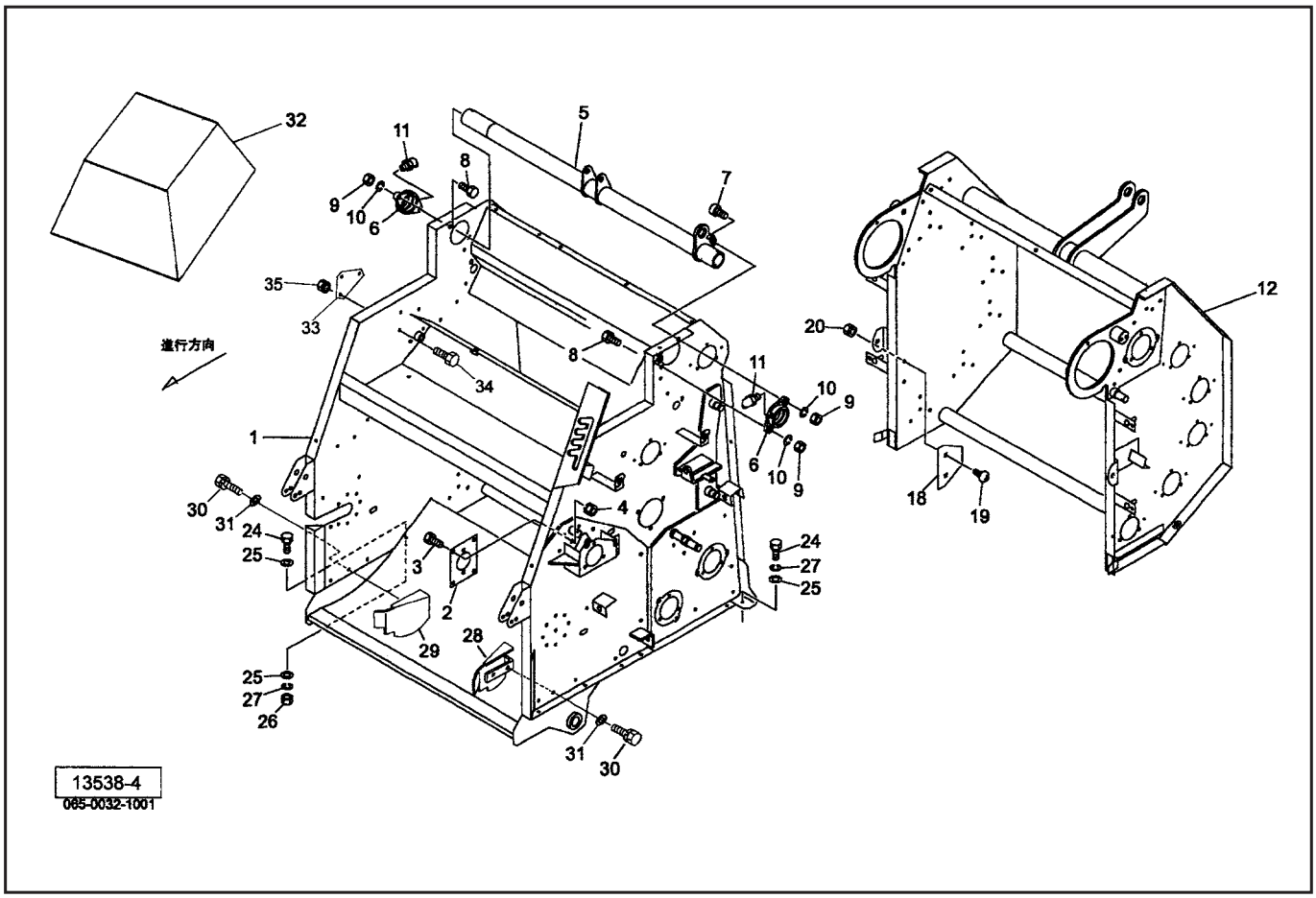


| 見出番号 | 部品番号 | 部品名称 | 個数 | 備考 |
|---|---|---|---|---|
| 33 | 1439750004 | プレート | 1 | JCR0850WT |
| 34 | BSZ08020 | コガタボルト　7　M8×20 | 3 | JCR0850WT |
| 35 | NSP08 | コガタスプリングナット　4　M8 | 3 | JCR0850WT |

# JCR0850W
# カイテンニュウリョク

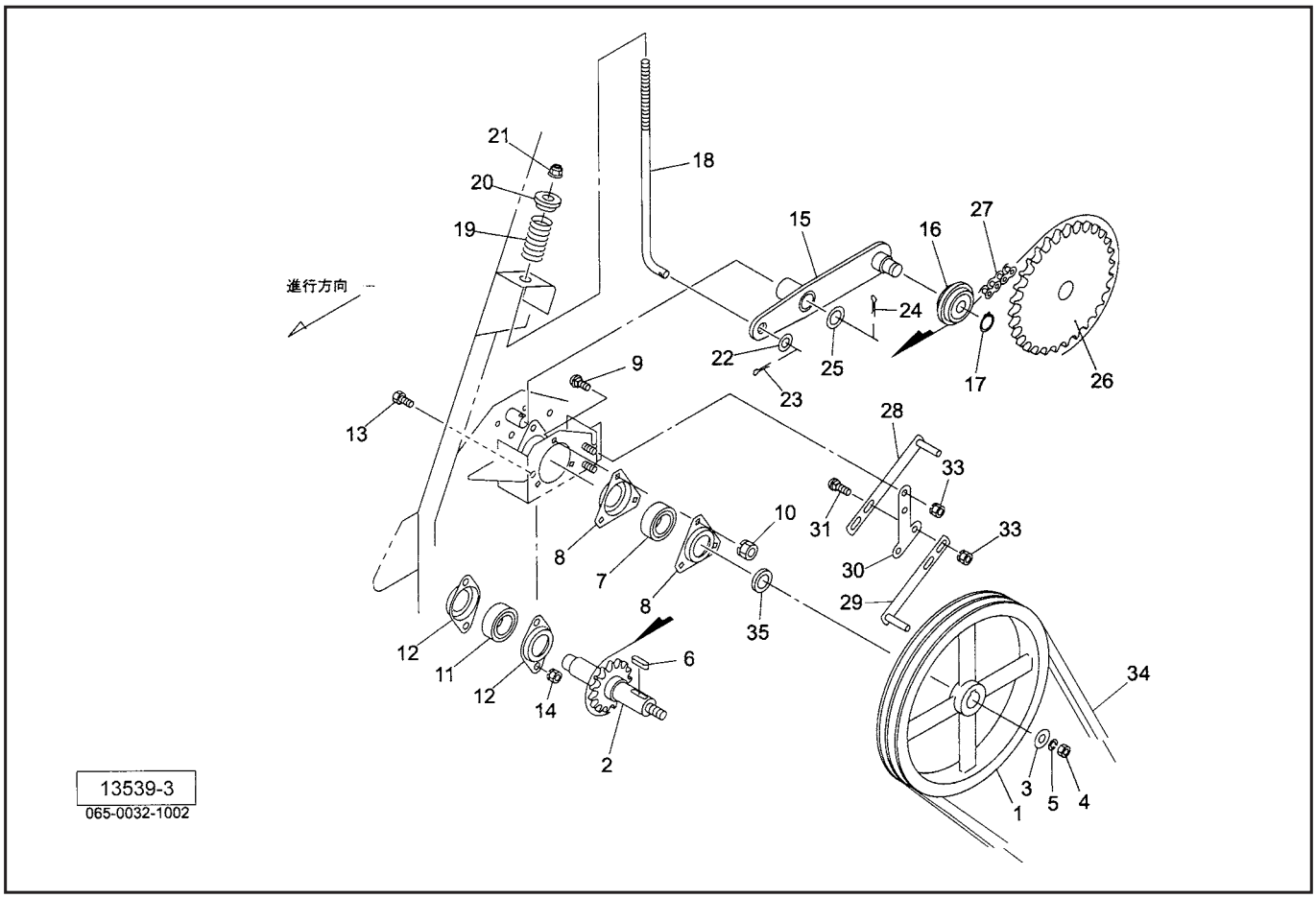


| 見出番号 | 部品番号 | 部品名称 | 個数 | 備考 |
|---|---|---|---|---|
| 1 | 1467460004 | Vプーリ；B2－311 | 1 | |
| 2 | 1300850004 | シャフトCP；13T | 1 | |
| 3 | 040608401M | ワッシャ；13×4.5 | 1 | |
| 4 | NZ12 | ナット　8　2シュ　M12 | 1 | |
| 5 | WSA12 | バネザガネ　3ゴウ　M12 | 1 | |
| 6 | KFC08070280 | ヘイコウキー　リョウマル　8×7×28 | 1 | |
| 7 | JCS205LLU | ユニットヨウベアリング　CS205LLU | 1 | |
| 8 | 055149300M | バイフランジ | 2 | |
| 9 | 055474000M | カクネボルト　8.8　M8×20 | 3 | |
| 10 | NSP08 | コガタスプリングナット　4　M8 | 3 | |
| 11 | JCS204LLU | ユニットヨウベアリング　CS204LLU | 1 | |
| 12 | JPFL204G | バイフランジ　ヒシ　PFL204 | 2 | |
| 13 | BSZ08020 | コガタボルト　7　M8×20 | 2 | |
| 14 | NSP08 | コガタスプリングナット　4　M8 | 2 | |
| 15 | 129706000M | テンションアームCP | 1 | |
| 16 | 081267000M | テンションローラCP | 1 | |
| 17 | DC017 | Cガタトメワ　ジク　17 | 1 | |
| 18 | 141146000M | ロッド | 1 | |
| 19 | 085350000M | スプリング | 1 | |
| 20 | 085351000M | カラー | 1 | |
| 21 | NNF10 | フランジナイロンナット　M10 | 1 | |
| 22 | WRA10 | ヒラザガネ　M10 | 1 | |
| 23 | PC032016 | ワリピン　3.2×16 | 1 | |
| 24 | PC032032 | ワリピン　3.2×32 | 1 | |
| 25 | 057788100M | シム | 1 | |

# JCR0850W
## カイテンニュウリョク

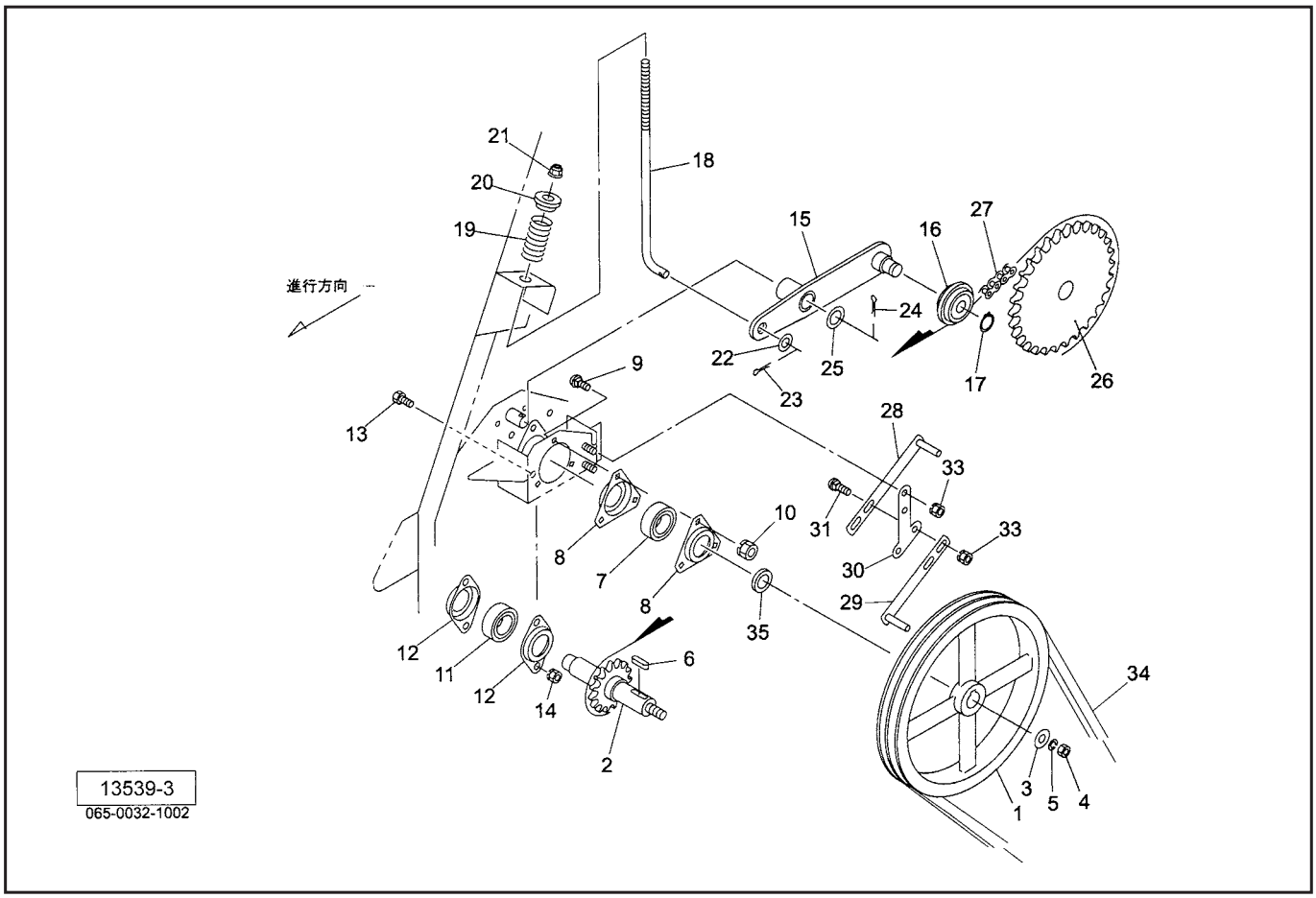


| 見出番号 | 部品番号 | 部品名称 | 個数 | 備考 |
|---|---|---|---|---|
| 26 | 1199920004 | スプロケット；50－40T | 1 | |
| 27 | LA50056 | ローラチェーン　50×56L | 1 | |
| 28 | 120110000M | プーリオサエCP；A | 1 | |
| 29 | 120113000M | プーリオサエCP；B | 1 | |
| 30 | 131599000M | プレート | 1 | |
| 31 | 059483000M | カクネボルト　8.8　M8×25 | 2 | |
| | | | | |
| 33 | NSP08 | コガタスプリングナット　4　M8 | 4 | |
| 34 | VLB068 | Vベルト　LB－68　オレンジ | 2 | |
| 35 | 146745000M | カラー；25.5×5 | 1 | |

# JCR0850W
## ロールクドウブ

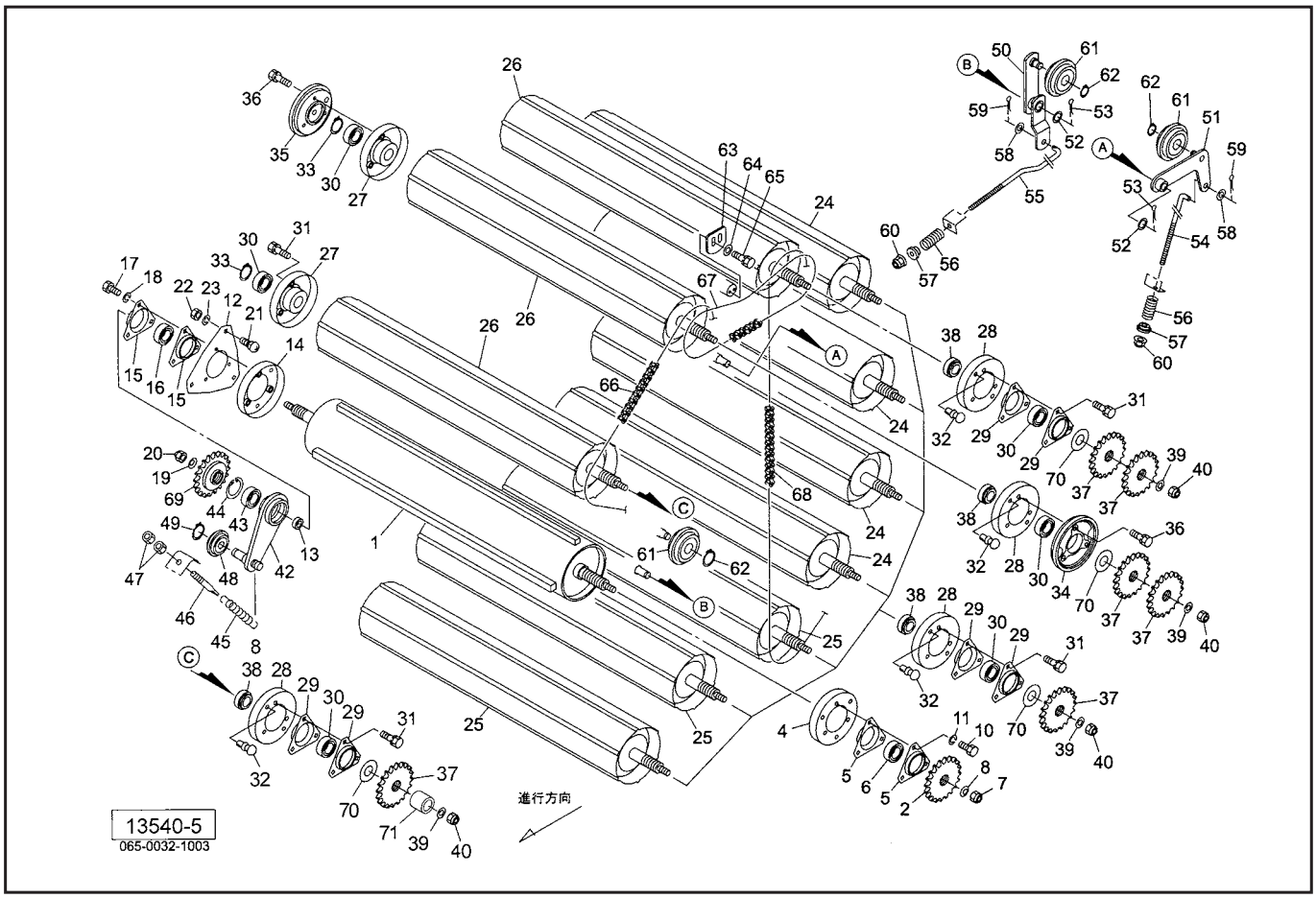


| 見出番号 | 部品番号 | 部品名称 | 個数 | 備考 |
|---|---|---|---|---|
| 1 | 1447710004 | フラットローラCP | 1 | |
| 2 | 1199980004 | スプロケット；50－22T | 1 | |
| 4 | 094796000M | フランジCP | 1 | |
| 5 | 043224101M | バイフランジ | 2 | |
| 6 | JCS206LLU | ユニットヨウベアリング　CS206LLU | 1 | |
| 7 | NN16 | ナイロンナット　M16 | 1 | |
| 8 | 0590442006 | ディスクワッシャ | 1 | |
| 10 | BSZ10025 | コガタボルト　7　M10×25 | 3 | |
| 11 | WSA10 | バネザガネ　3ゴウ　M10 | 3 | |
| 12 | 129708000M | プレート | 1 | |
| 13 | 129709000M | カラー；30.5×8 | 1 | |
| 14 | 094796000M | フランジCP | 1 | |
| 15 | 043224101M | バイフランジ | 2 | |
| 16 | JCS206LLU | ユニットヨウベアリング　CS206LLU | 1 | |
| 17 | BSZ10025 | コガタボルト　7　M10×25 | 3 | |
| 18 | WSA10 | バネザガネ　3ゴウ　M10 | 3 | |
| 19 | 0590442006 | ディスクワッシャ | 1 | |
| 20 | NN16 | ナイロンナット　M16 | 1 | |
| 21 | 000450000M | カクネボルト　8.8　M10×20 | 3 | |
| 22 | NSZ10 | コガタナット　8　2シュ　M10 | 3 | |
| 23 | WSA10 | バネザガネ　3ゴウ　M10 | 3 | |
| 24 | 0851322004 | ロールCP；1 | 4 | |
| 25 | 0851344004 | ロールCP；2 | 3 | |
| 26 | 1562730004 | ロールCP；3 | 3 | |
| 27 | 079507100M | フランジCP | 10 | |

# JCR0850W
## ロールクドウブ

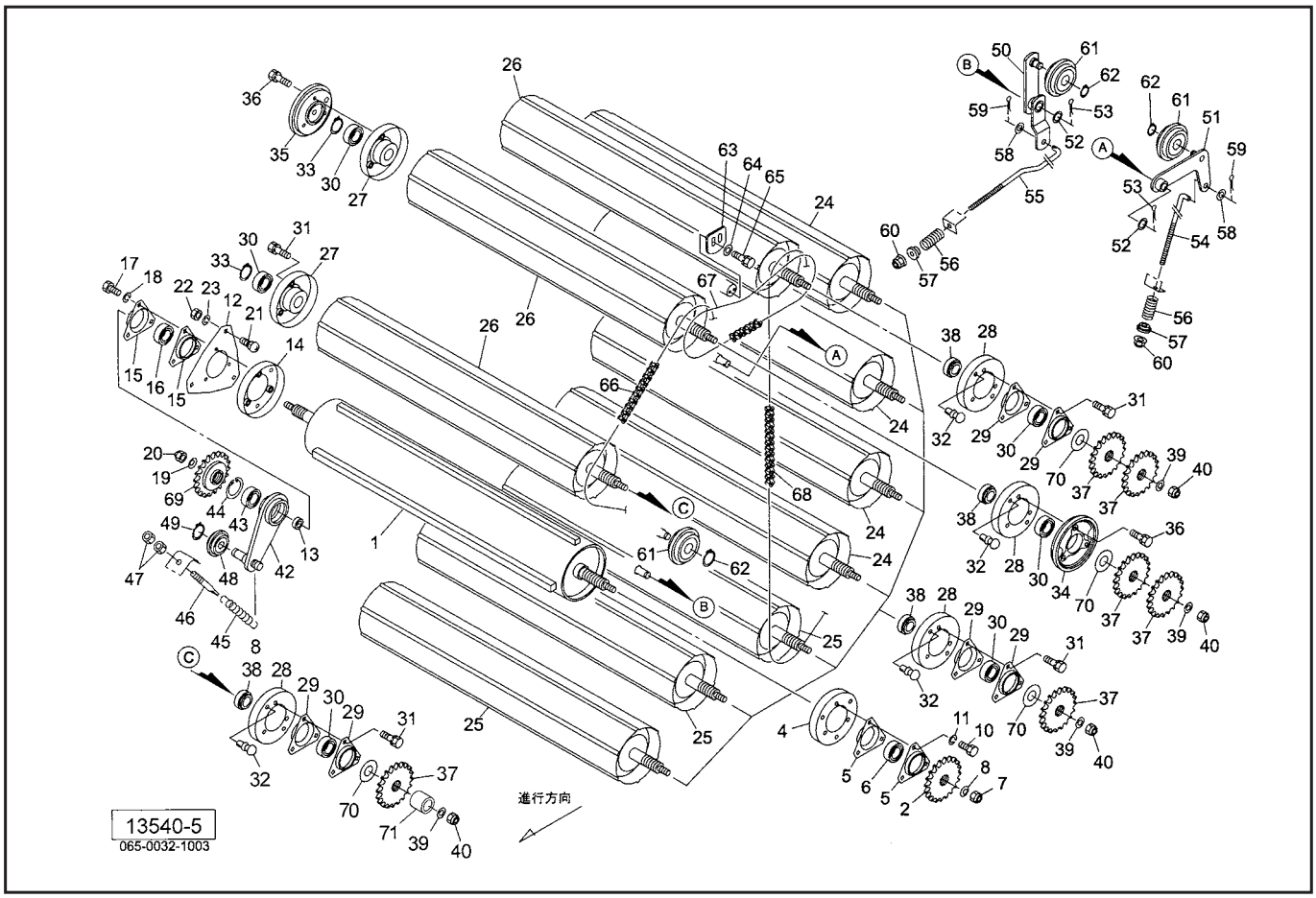


| 見出番号 | 部品番号 | 部品名称 | 個数 | 備考 |
|---|---|---|---|---|
| 28 | 081235000M | フランジCP | 10 | |
| 29 | 055149300M | バイフランジ | 18 | |
| 30 | JCS205LLU | ユニットヨウベアリング　CS205LLU | 20 | |
| 31 | BSPZ08020 | コガタSWツキボルト　7　M8×20 | 54 | |
| 32 | 0815250000 | プッシュリベット；6×6 | 20 | |
| 33 | DC025 | Cガタトメワ　ジク　25 | 10 | |
| 34 | 0793461004 | ハウジング | 1 | |
| 35 | 0793472004 | ハウジング | 1 | |
| 36 | BSPZ08030 | コガタSWツキボルト　7　M8×30 | 6 | |
| 37 | 079324300M | スプロケット；22T | 12 | |
| 38 | 079326200M | カラー；A | 10 | |
| 39 | 040608401M | ワッシャ；13×4.5 | 10 | |
| 40 | NNF12 | フランジナイロンナット　M12 | 10 | |
| | | | | |
| 42 | 129710000M | テンションアームCP | 1 | |
| 43 | J6006LLU | ボールベアリング　6006LLU | 1 | |
| 44 | DHC055 | Cガタトメワ　アナ　55 | 2 | |
| 45 | 105611000M | スプリング；H4×25×200 | 1 | |
| 46 | 043341501M | スプリングステー | 1 | |
| 47 | NZ12 | ナット　8　2シュ　M12 | 2 | |
| 48 | 1050410000 | テンションローラCP | 1 | |
| 49 | DC012 | Cガタトメワ　ジク　12 | 1 | |
| 50 | 129711000M | テンションアームCP | 1 | |
| 51 | 081741000M | テンションアームCP；B | 1 | |
| 52 | 079334000M | ワッシャ；21×1.6 | 2 | |

# JCR0850W
## ロールクドウブ

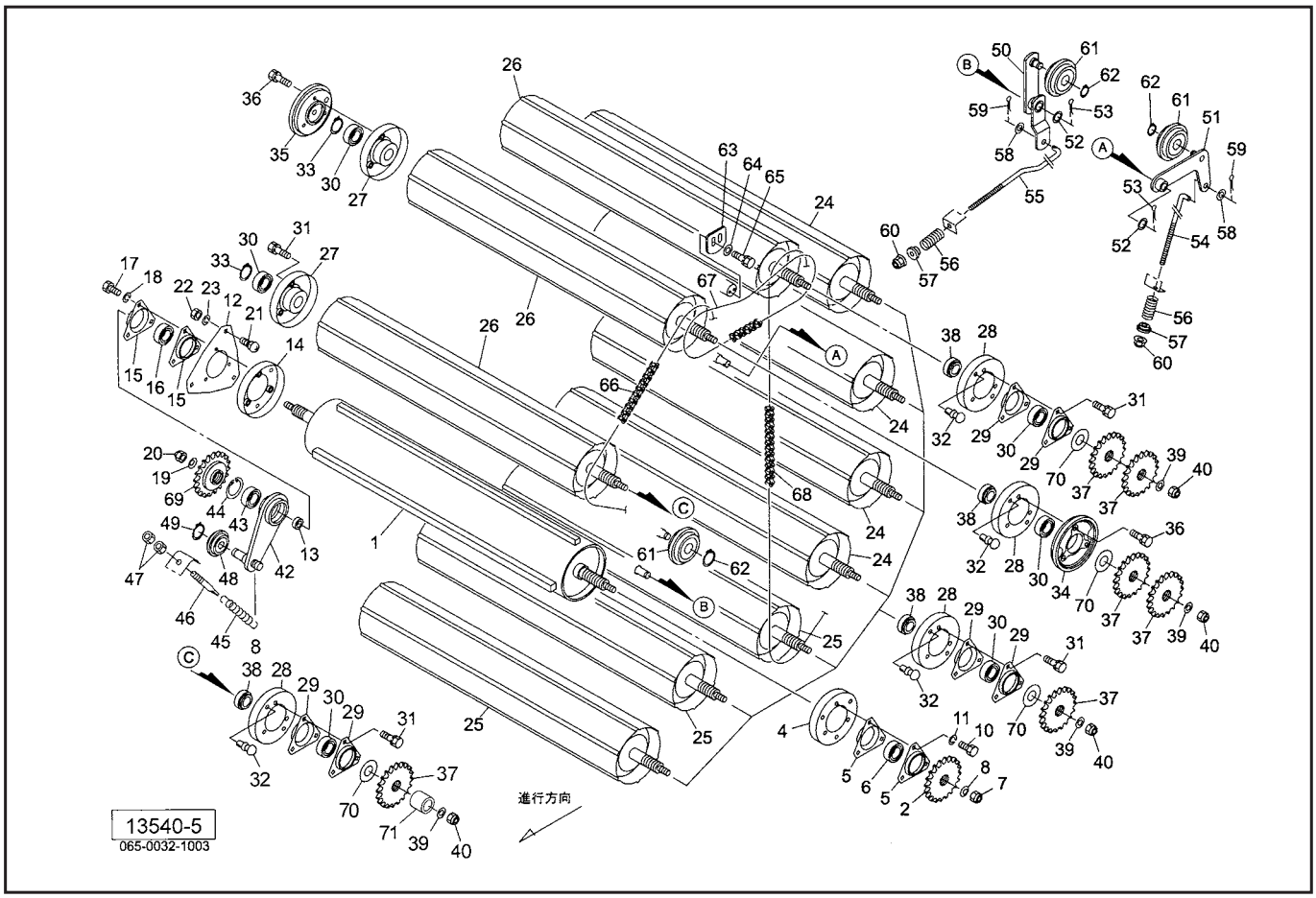


| 見出番号 | 部品番号 | 部品名称 | 個数 | 備考 |
|---|---|---|---|---|
| 53 | PC032032 | ワリピン　3.2×32 | 2 | |
| 54 | 081742000M | ロッド | 1 | |
| 55 | 129712000M | ロッド | 1 | |
| 56 | 085350000M | スプリング | 2 | |
| 57 | 085351000M | カラー | 2 | |
| 58 | WRA10 | ヒラザガネ　M10 | 2 | |
| 59 | PC032016 | ワリピン　3.2×16 | 2 | |
| 60 | NNF10 | フランジナイロンナット　M10 | 1 | |
| 61 | 081267000M | テンションローラCP | 3 | |
| 62 | DC017 | Cガタトメワ　ジク　17 | 3 | |
| 63 | 079331300M | テンションプレート | 1 | |
| 64 | 044097200M | ワッシャ；8 | 2 | |
| 65 | BSPZ08025 | コガタSWツキボルト　7　M8×25 | 2 | |
| 66 | LA50141 | ローラチェーン　50×141L | 1 | |
| 67 | LA50042 | ローラチェーン　50×42L | 1 | |
| 68 | LA50126 | ローラチェーン　50×126L | 1 | |
| 69 | 129718000M | スプロケット；50×20T | 1 | |
| 70 | 096757000M | シム；25.5×0.6 | － | |
| 71 | 088114000M | カラー | 1 | JCR0850WT |
| | | | | |
| | | | | |
| | | | | |
| | | | | |
| | | | | |
| | | | | |

# JCR0850W
## ロータ

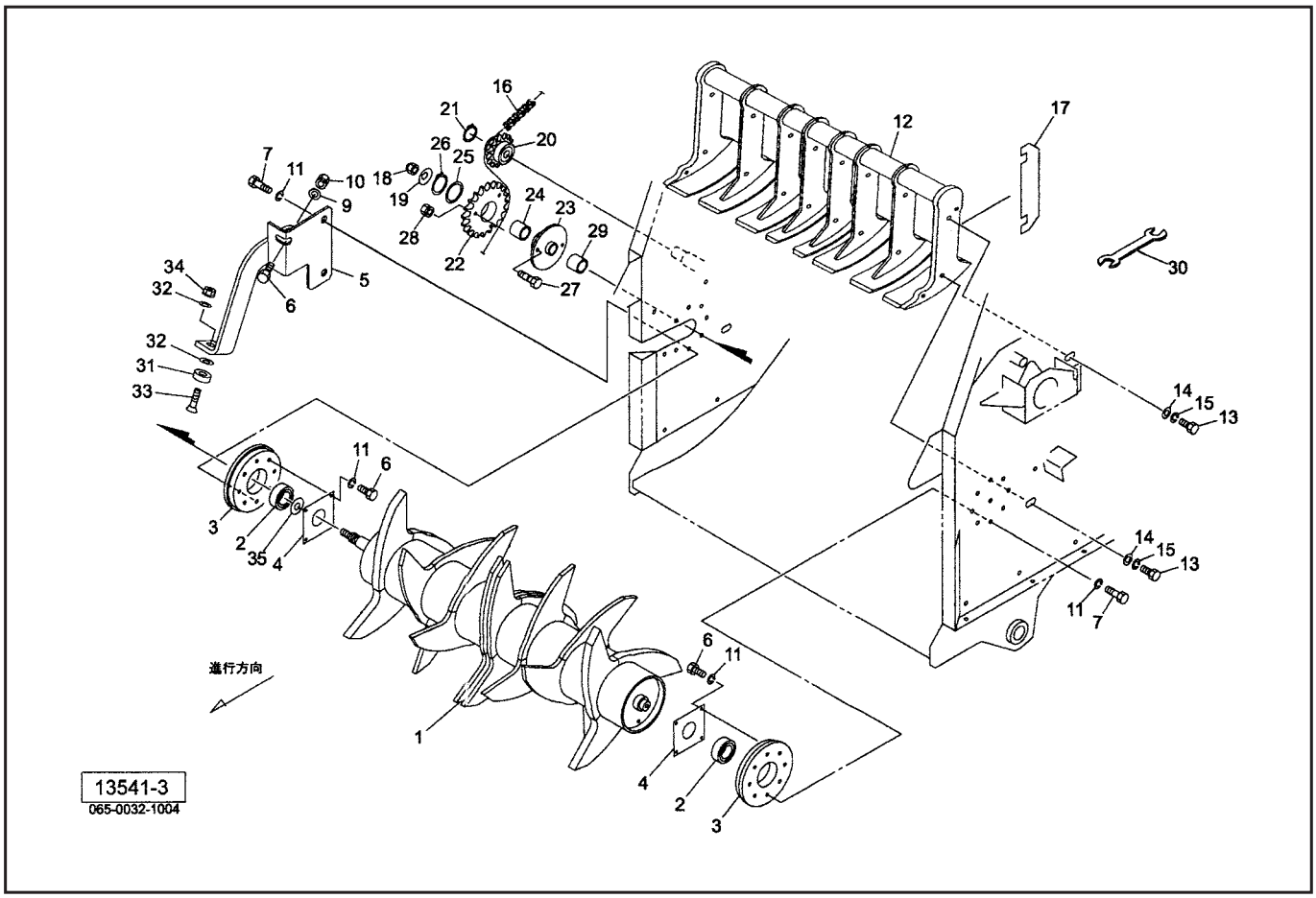


| 見出番号 | 部品番号 | 部品名称 | 個数 | 備考 |
|---|---|---|---|---|
| 1 | 1297131004 | ロータCP | 1 | |
| 2 | JCS207LLU | ユニットヨウベアリング　CS207LLU | 2 | |
| 3 | 1297140004 | ボス | 2 | |
| 4 | 129715000M | プレート | 2 | |
| 5 | 1352630004 | ブラケット | 1 | |
| 6 | BSZ08025 | コガタボルト　7　M8×25 | 9 | |
| 7 | BSZ08030 | コガタボルト　7　M8×30 | 8 | |
| | | | | |
| 9 | 044097200M | ワッシャ；8 | 1 | |
| 10 | NSP08 | コガタスプリングナット　4　M8 | 1 | |
| 11 | WSA08 | バネザガネ　3ゴウ　M8 | 16 | |
| 12 | 1404321004 | スクレーパCP | 1 | |
| 13 | BSZ10025 | コガタボルト　7　M10×25 | 4 | |
| 14 | 044098500M | ワッシャ；10 | 4 | |
| 15 | WSA10 | バネザガネ　3ゴウ　M10 | 4 | |
| 16 | LA50107 | ローラチェーン　50×107L | 1 | |
| 17 | 1318060000 | シム | 4 | |
| 18 | NN16 | ナイロンナット　M16 | 1 | |
| 19 | 0590442006 | ディスクワッシャ | 1 | |
| 20 | 1297190004 | スプロケットCP；50×14T | 1 | |
| 21 | DC020 | Cガタトメワ　ジク　20 | 1 | |
| 22 | 1297440004 | スプロケット；28T | 1 | |
| 23 | 129745100M | シャーボルトホルダCP | 1 | |
| 24 | KBB-5020A | カーボンドライベアリング　A　50×55×20 | 1 | |
| 25 | 066208100M | ワッシャ；51×3.2 | 1 | |

# JCR0850W
## ロータ

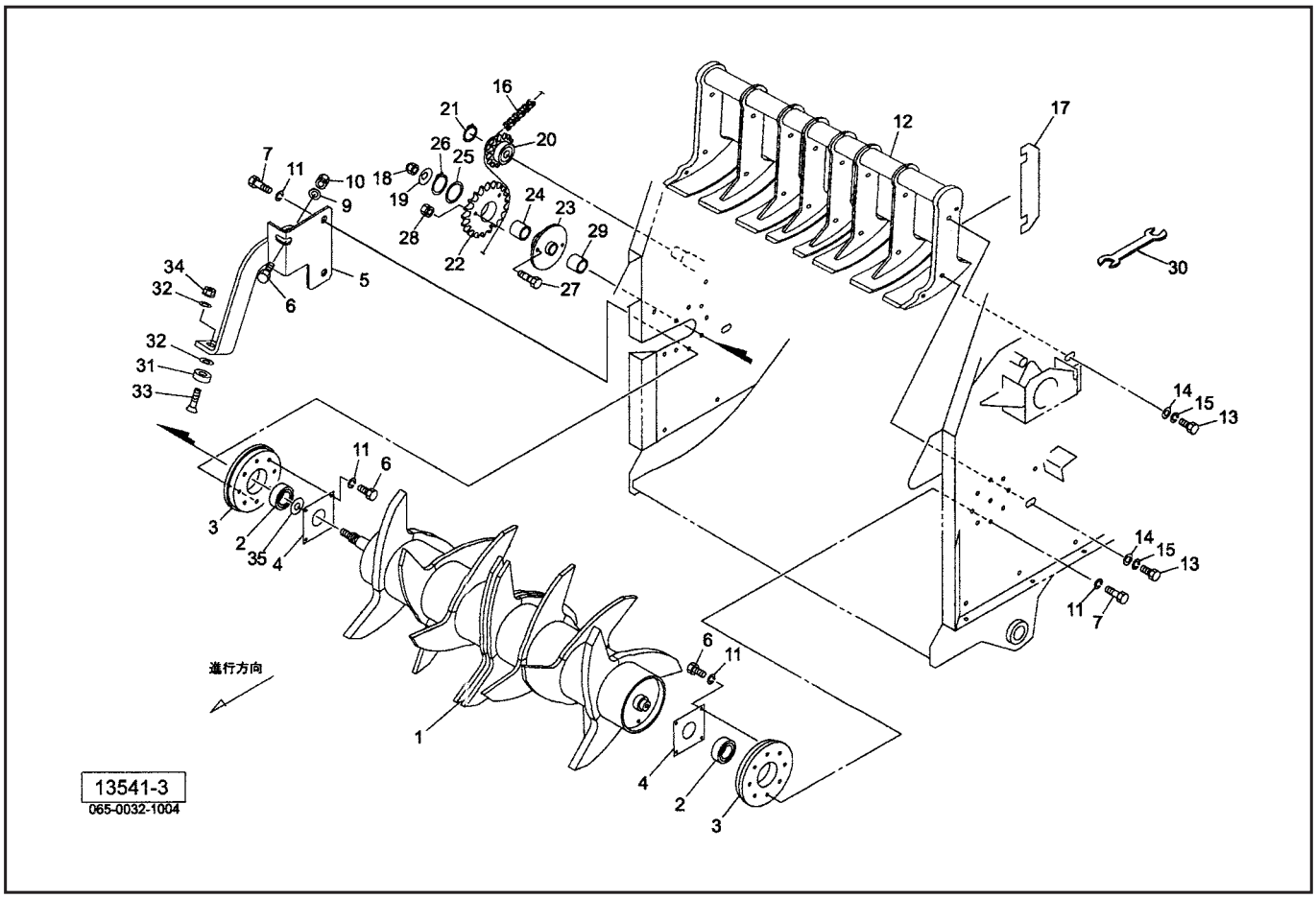


| 見出番号 | 部品番号 | 部品名称 | 個数 | 備考 |
|---|---|---|---|---|
| 26 | DC050 | Cガタトメワ　ジク　50 | 1 | |
| 27 | 0812320000 | シャーボルト；M6×30 | 6 | 予備5ケ |
| 28 | NP06 | スプリングナット　M6 | 6 | 予備5ケ |
| 29 | 074891300M | カラー | 1 | |
| 30 | B4630-1012 | リョウグチスパナ　10×12 | 2 | |
| 31 | 0858590000 | クッション | 1 | |
| 32 | 097618000M | シム；11×1.0 | 5 | |
| 33 | BJ10035 | サラキャップ　B　10.9　M10×35 | 1 | |
| 34 | NNF10 | フランジナイロンナット　M10 | 1 | |
| 35 | 0988800000 | シム；35.5×0.6 | — | |

# JCR0850W
# ピックアップ

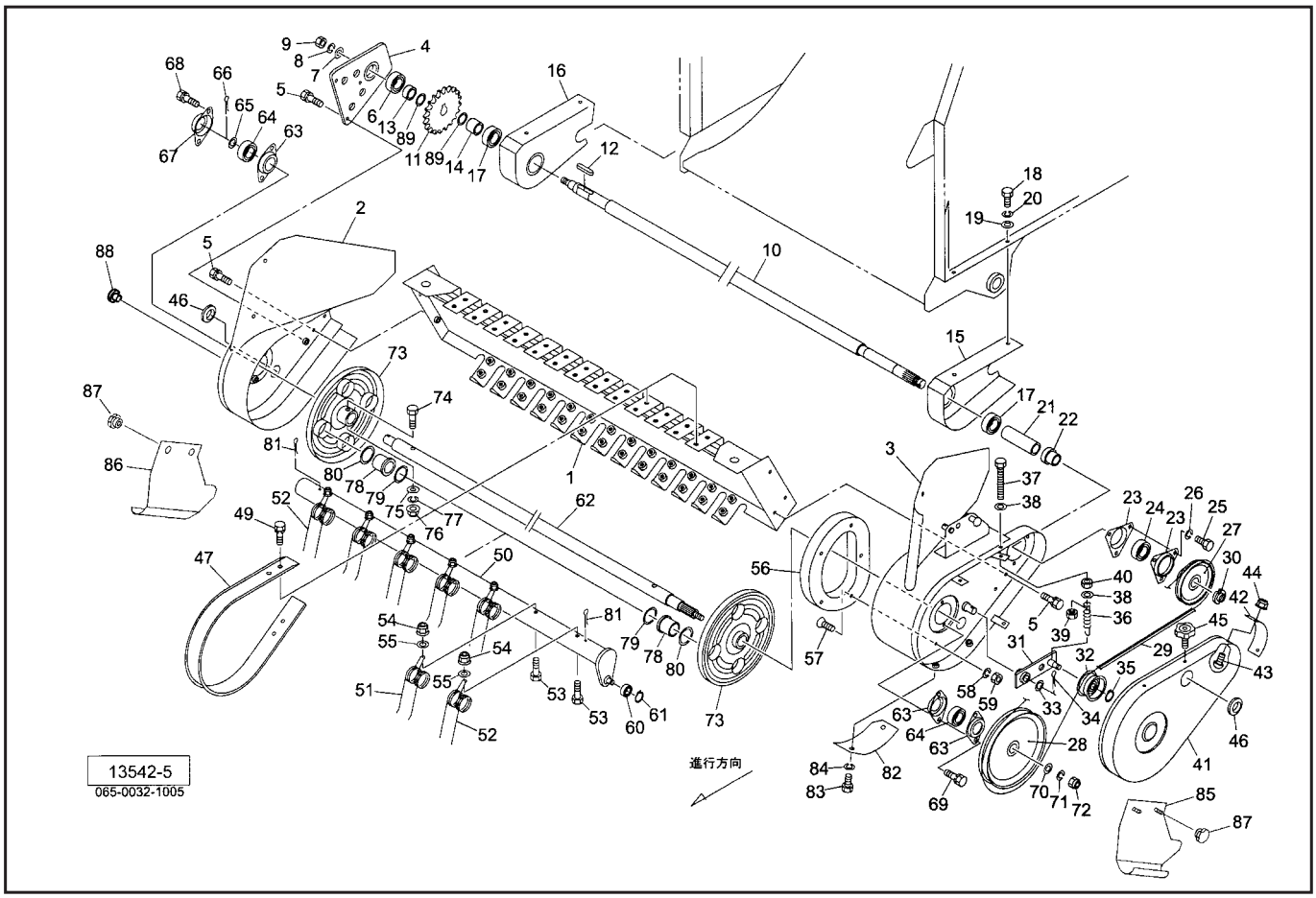


| 見出番号 | 部品番号 | 部品名称 | 個数 | 備考 |
|---|---|---|---|---|
| 1 | 1297201004 | ピックアップフレームCP | 1 | |
| 2 | 1337182004 | サイドプレートCP；R | 1 | |
| 3 | 1337172004 | サイドプレートCP；L | 1 | |
| 4 | 1297230004 | プレートCP | 1 | |
| 5 | BSPZ08020 | コガタSWツキボルト　7　M8×20 | 10 | |
| 6 | JCS204LLU | ユニットヨウベアリング　CS204LLU | 1 | |
| 7 | 072968100M | ワッシャ；14 | 1 | |
| 8 | WSA14 | バネザガネ　3ゴウ　M14 | 1 | |
| 9 | NZ14 | ナット　8　2シュ　M14 | 1 | |
| 10 | 1297240004 | シャフト | 1 | |
| 11 | 129725100M | スプロケット；50－22T | 1 | |
| 12 | KFD08070250 | ヘイコウキー　リョウヒラ　8×7×25 | 1 | |
| 13 | 113744000M | カラー；25.5×14.5 | 1 | |
| 14 | 146744000M | カラー；25.5×33 | 1 | |
| 15 | 1297260004 | ブラケットCP；L | 1 | |
| 16 | 1297270004 | ブラケットCP；R | 1 | |
| 17 | JCS205LLU | ユニットヨウベアリング　CS205LLU | 2 | |
| 18 | BSZ10025 | コガタボルト　7　M10×25 | 4 | |
| 19 | 044098500M | ワッシャ；10 | 4 | |
| 20 | WSA10 | バネザガネ　3ゴウ　M10 | 4 | |
| 21 | 129728000M | カラー；26×80 | 1 | |
| 22 | 120066000M | ボス | 1 | |
| 23 | JPF206G | バイフランジ　マル　PF206 | 2 | |
| 24 | JCS206LLU | ユニットヨウベアリング　CS206LLU | 1 | |
| 25 | BSZ10020 | コガタボルト　7　M10×20 | 3 | |

# JCR0850W
# ピックアップ

| 見出番号 | 部品番号 | 部品名称 | 個数 | 備考 |
|---|---|---|---|---|
| 26 | WSA10 | バネザガネ　3ゴウ　M10 | 3 | |
| 27 | 079299100M | Vプーリ；4.5" | 1 | |
| 28 | 079300100M | Vプーリ；8" | 1 | |
| 29 | VLB040 | Vベルト　LB－40　オレンジ | 1 | |
| 30 | 085801200M | カシメロックナット；M20×1 | 1 | |
| 31 | 079297300M | テンションCP | 1 | |
| 32 | 000034100M | 鉄板製テンションプーリ | 1 | |
| 33 | 061847000M | ワッシャ17×1.6 | 1 | |
| 34 | PC032032 | ワリピン　3.2×32 | 1 | |
| 35 | DC012 | Cガタトメワ　ジク　12 | 1 | |
| 36 | 079302000M | スプリング；H | 1 | |
| 37 | BXI08070 | ボルト　10.9　ゼン　M8×70 | 1 | |
| 38 | WRA08 | ヒラザガネ　M8 | 2 | |
| 39 | 079301100M | ホルダ | 1 | |
| 40 | NSZ08 | コガタナット　8　2シュ　M8 | 1 | |
| 41 | 1319960004 | ピックアップカバー | 1 | |
| 42 | 1319980000 | ゴムプレート | 1 | |
| 43 | CP06016 | ＋ナベコネジ　M6×16 | 2 | |
| 44 | NNF06 | フランジナイロンナット　M6 | 2 | |
| 45 | 1181490000 | ニギリ；M8 | 3 | |
| 46 | 0591440000 | グロメット | 2 | |
| 47 | 085222100M | ロータフラッシュ | 13 | |
| | | | | |
| 49 | BSPZ08020 | コガタSWツキボルト　7　M8×20 | 52 | |
| 50 | 1297300004 | タインバーCP | 4 | |
| 51 | 0852241006 | タイン | 20 | |
| 52 | 1050261006 | タイン；70° | 8 | |
| 53 | BSZ08055 | コガタボルト　7　M8×55 | 28 | |
| 54 | NNF08 | フランジナイロンナット　M8 | 28 | |
| 55 | 044097200M | ワッシャ；8 | 28 | |
| 56 | 0792824004 | カム | 1 | |
| 57 | BJ08020 | サラキャップB　10.9　M8×20 | 4 | |
| 58 | WSA08 | バネザガネ　3ゴウ　M8 | 4 | |
| 59 | NSZ08 | コガタナット　8　2シュ　M8 | 4 | |
| 60 | JSBX0126LLU | ユニットヨウベアリング　SBX0126LLU | 4 | |
| 61 | DC012 | Cガタトメワ　ジク　12 | 4 | |
| 62 | 1297310004 | シャフト | 1 | |
| 63 | JPFL204G | バイフランジ　ヒシ　PFL204 | 3 | |
| 64 | JCS204LLU | ユニットヨウベアリング　CS204LLU | 2 | |
| 65 | 057788100M | シム | 1 | |
| 66 | PC050036 | ワリピン　5×36 | 1 | |
| 67 | 085226100M | フランジ | 1 | |
| 68 | BSPZ08025 | コガタSWツキボルト　7　M8×25 | 2 | |
| 69 | BSPZ08020 | コガタSWツキボルト　7　M8×20 | 2 | |
| 70 | 085137000M | ワッシャ；13×3.2 | 1 | |
| 71 | WSA12 | バネザガネ　3ゴウ　M12 | 1 | |
| 72 | NZ12 | ナット　8　2シュ　M12 | 1 | |
| 73 | 1032960004 | タインプレートCP | 2 | |
| 74 | BX10070 | ボルト　10.9　M10×70 | 2 | |
| 75 | 044098500M | ワッシャ；10 | 2 | |

# JCR0850W
## ピックアップ

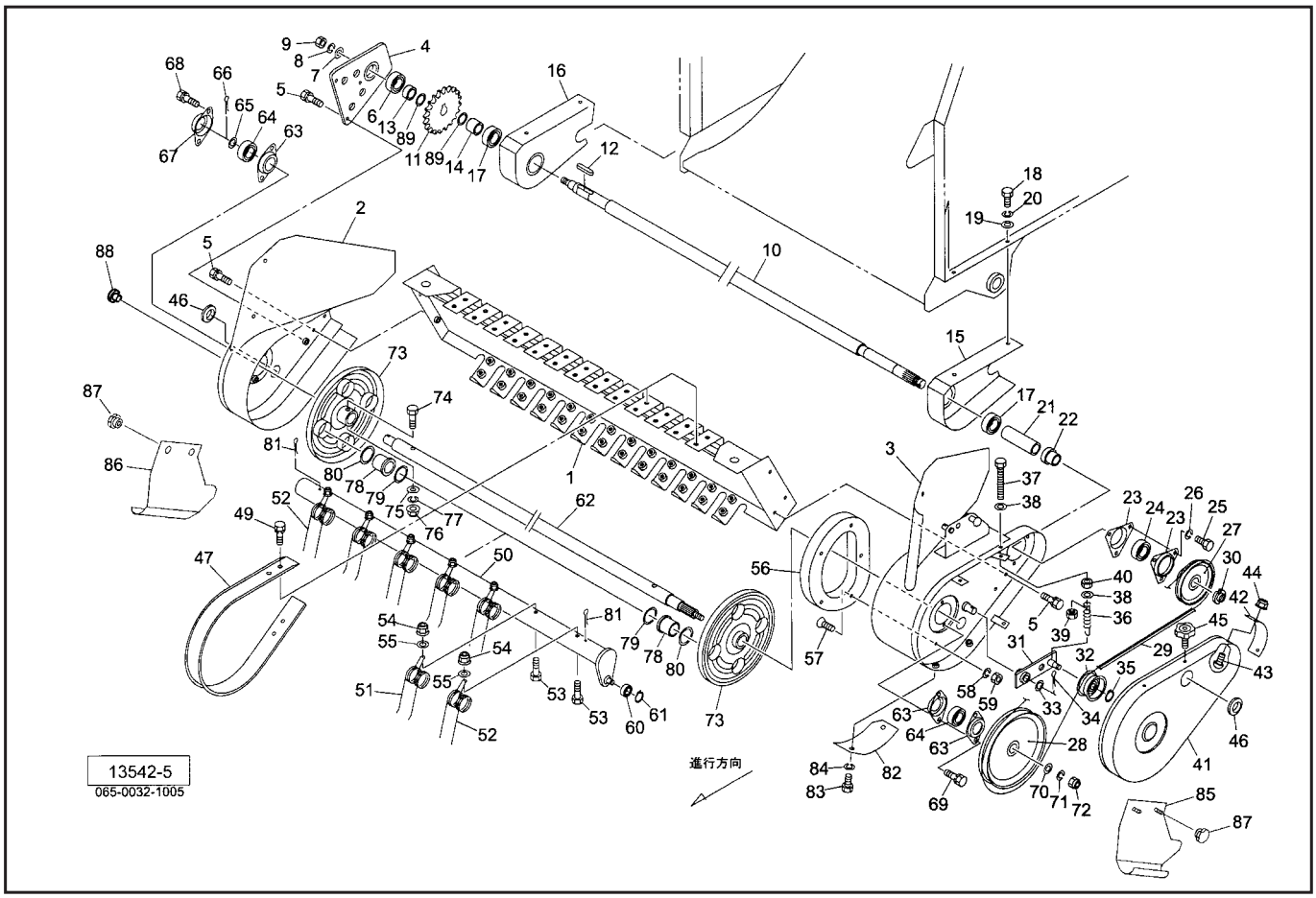


| 見出番号 | 部品番号 | 部品名称 | 個数 | 備考 |
|---|---|---|---|---|
| 76 | NNF10 | フランジナイロンナット　M10 | 2 | |
| 77 | WSA10 | バネザガネ　3ゴウ　M10 | 2 | |
| 78 | 0640350000 | ナイロンブッシュ | 8 | |
| 79 | 065487000M | シム；35×1.2 | 12 | |
| 80 | 1032990000 | ワッシャ；43×3.2 | 8 | |
| 81 | PC050056 | ワリピン　5×56 | 8 | |
| 82 | 094889200M | プレート | 1 | |
| 83 | BSZ08012 | コガタボルト　7　M8×12 | 2 | |
| 84 | WSA08 | バネザガネ　3ゴウ　M8 | 2 | |
| 85 | 1337720004 | スカート；L | 1 | |
| 86 | 1337730004 | スカート；R | 1 | |
| 87 | 1285370000 | ニギリ；M8 | 4 | |
| 88 | KMS009 | アナヨウキャップ　9 | 1 | |
| 89 | 096757000M | シム；25.5×0.6 | － | |

# JCR0850W
# ピックリフト

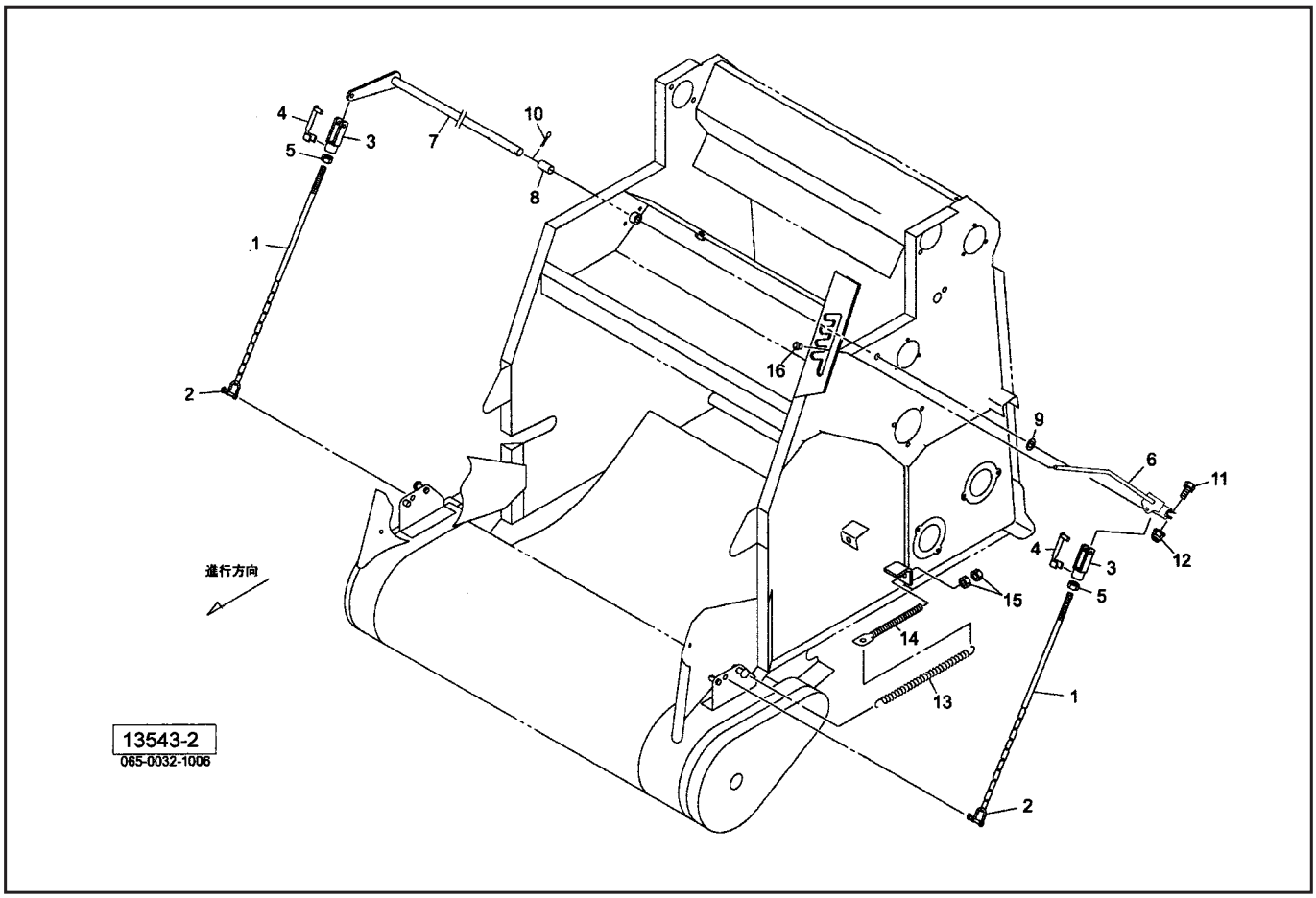


| 見出番号 | 部品番号 | 部品名称 | 個数 | 備考 |
|---|---|---|---|---|
| 1 | 140437000M | ロッドCP | 2 | |
| 2 | SSC0620 | シャックル　6−1／4 | 2 | |
| 3 | 079422000M | フォークエンド；10×40 | 2 | |
| 4 | 079423000M | ピン；10×40 | 2 | |
| 5 | NSZ10 | コガタナット　8　2シュ　M10 | 2 | |
| 6 | 141147000M | レバーCP | 1 | |
| 7 | 129734100M | アームCP；R | 1 | |
| 8 | 075947300M | パイプ | 1 | |
| 9 | WRA20 | ヒラザガネ　M20 | 1 | |
| 10 | PC040032 | ワリピン　4×32 | 1 | |
| 11 | BSZ08045 | コガタボルト　7　M8×45 | 1 | |
| 12 | NNF08 | フランジナイロンナット　M8 | 1 | |
| 13 | 1297350006 | スプリング；H4.0×32×270 | 2 | |
| 14 | 043341501M | スプリングステー | 2 | |
| 15 | NZ12 | ナット　8　2シュ　M12 | 4 | |
| 16 | 0007220000 | ニギリ；12 | 1 | |

# JCR0850W
## ロッキング

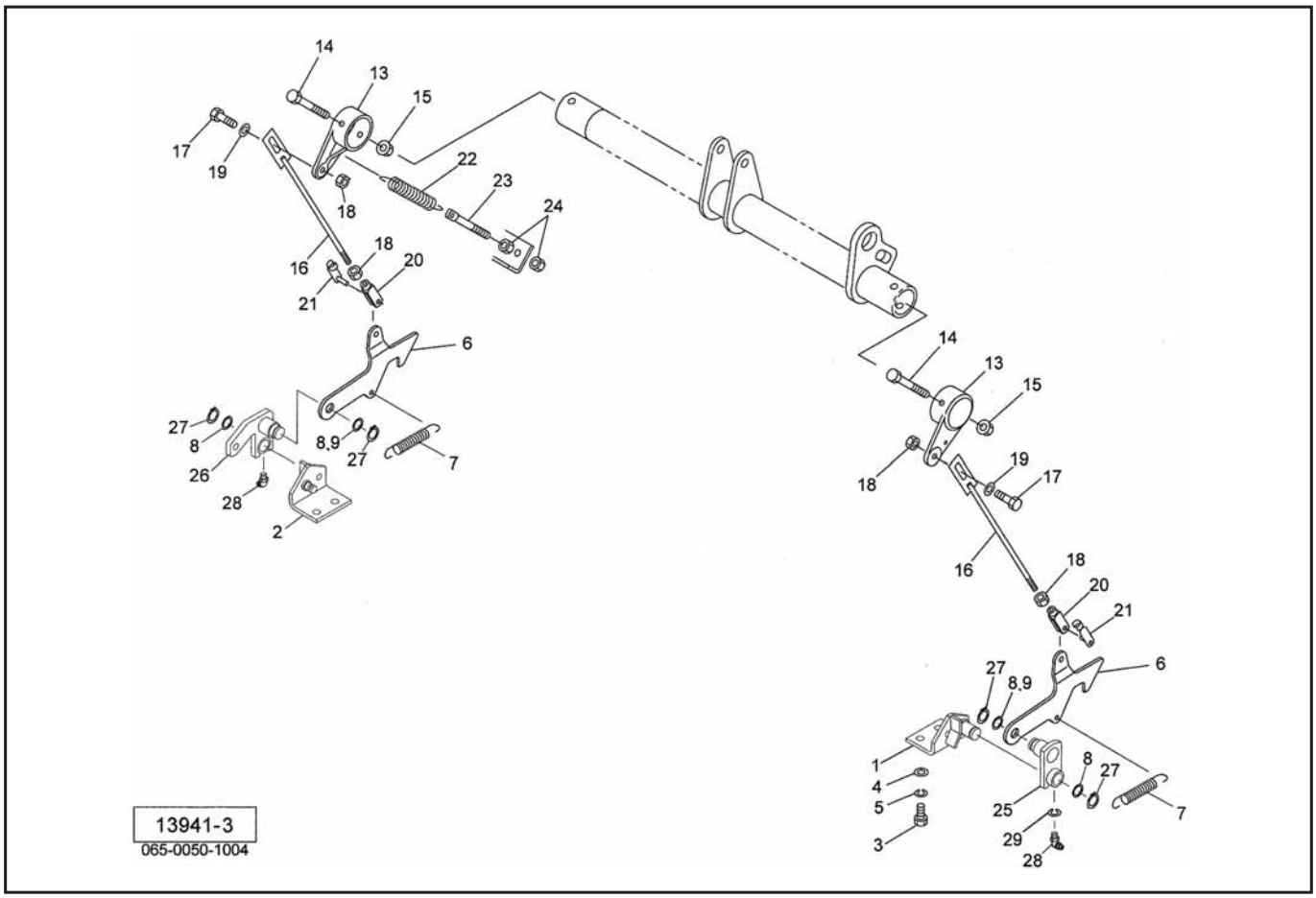


| 見出番号 | 部品番号 | 部品名称 | 個数 | 備考 |
|---|---|---|---|---|
| 1 | 148330000M | ブラケットCP；L | 1 | |
| 2 | 148328000M | ブラケットCP；R | 1 | |
| 3 | BSZ10030 | コガタボルト　7　M10×30 | 4 | |
| 4 | 044098500M | ワッシャ；10 | 4 | |
| 5 | WSA10 | バネザガネ　3ゴウ　M10 | 4 | |
| 6 | 148320000M | フック | 2 | |
| 7 | 148318000M | スプリング；H3.2×20×100 | 2 | |
| 8 | 057788100M | シム | — | |
| 9 | 0873081000 | シム；20.5×0.27 | — | |
| 13 | 0793652004 | ブラケット | 2 | |
| 14 | BSZ08075 | コガタボルト　7　M8×75 | 2 | |
| 15 | NNF08 | フランジナイロンナット　M8 | 2 | |
| 16 | 140589000M | リリースロッドCP | 2 | |
| 17 | BSZ08025 | コガタボルト　7　M8×25 | 2 | |
| 18 | NSZ08 | コガタナット　8　2シュ　M8 | 4 | |
| 19 | WRA08 | ヒラザガネ　M8 | 2 | |
| 20 | 079424000M | フォークエンド；8×32 | 2 | |
| 21 | 079425000M | ピン；8×32 | 2 | |
| 22 | 079375100M | スプリング；H | 1 | |
| 23 | 063276000M | ボルト；M10 | 1 | |
| 24 | NSZ10 | コガタナット　8　2シュ　M10 | 2 | |
| 25 | 148336000M | アームCP；L | 1 | |
| 26 | 148332000M | アームCP；R | 1 | |
| 27 | DC020 | Cガタトメワ　ジク　20 | 4 | |
| 28 | ONB6 | グリースニップル　B　M6 | 2 | |
| 29 | WS06 | バネザガネ　2ゴウ　M6 | 2 | |

# JCR0850W
# トワインバインディング

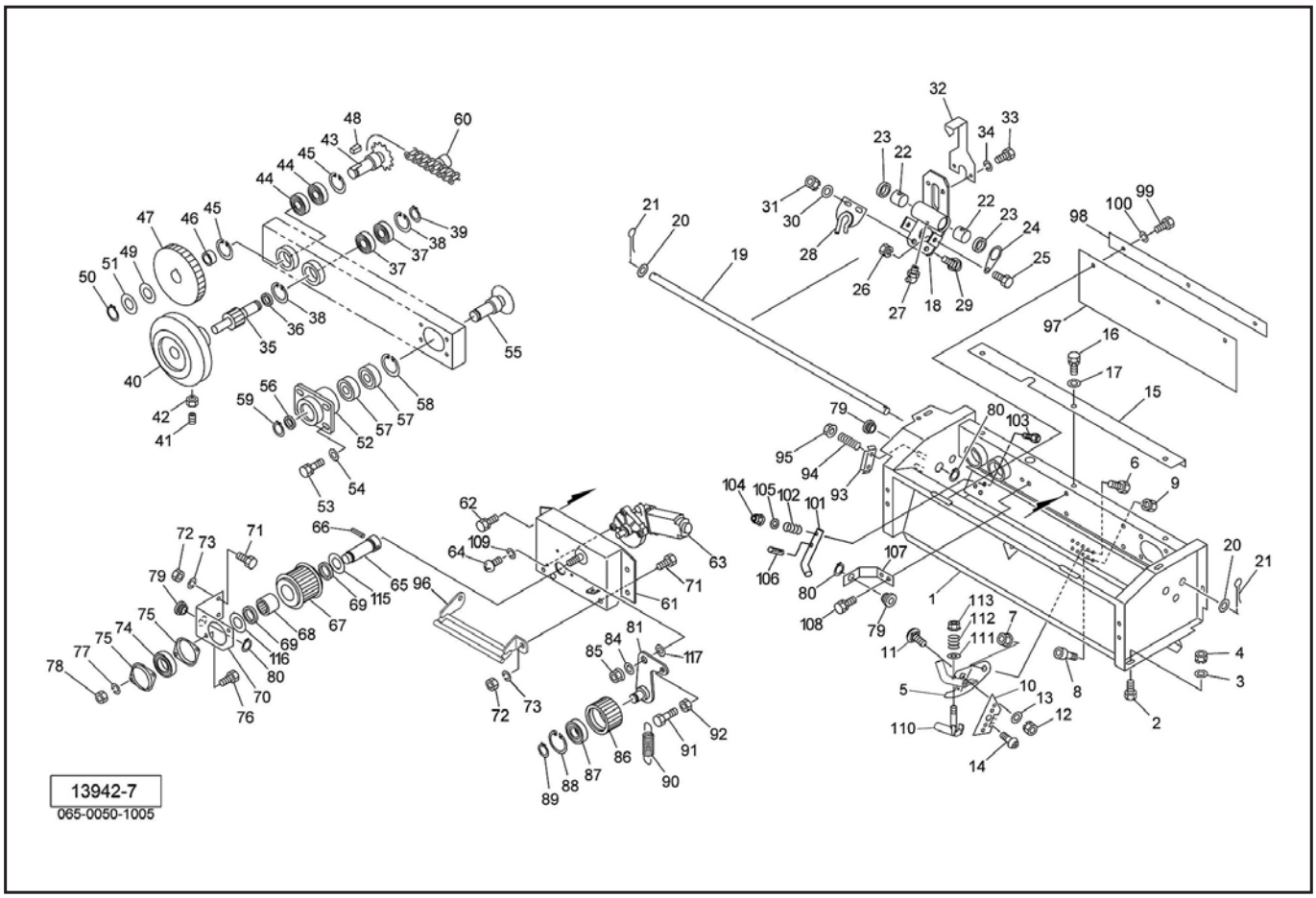


| 見出番号 | 部品番号 | 部品名称 | 個数 | 備考 |
|---|---|---|---|---|
| 1 | 1442932004 | バインディングフレームCP | 1 | |
| 2 | BSZ08020 | コガタボルト　7　M8×20 | 4 | |
| 3 | 044097200M | ワッシャ；8 | 4 | |
| 4 | NSP08 | コガタスプリングナット　4　M8 | 4 | |
| 5 | 148341000M | ナイフプレートCP；08 | 1 | |
| 6 | BSZ08020 | コガタボルト　7　M8×20 | 1 | |
| 7 | NNF08 | フランジナイロンナット　M8 | 1 | |
| 8 | BH08016 | キャップB　10.9　M8×16 | 1 | |
| 9 | NSP08 | コガタスプリングナット　4　M8 | 1 | |
| 10 | 1020460000 | ナイフ | 1 | |
| 11 | 055032000M | カクネボルト　8.8　M8×15 | 1 | |
| 12 | NSP08 | コガタスプリングナット　4　M8 | 1 | |
| 13 | WRA08 | ヒラザガネ　M8 | 1 | |
| 14 | TPA03006 | ナベタッピンネジ　A　3×6 | 1 | |
| 15 | 140642000M | アングル | 1 | |
| 16 | BSPZ08020 | コガタSWツキボルト　7　M8×20 | 3 | |
| 17 | 044097200M | ワッシャ；8 | 3 | |
| 18 | 1600960004 | カーソルCP | 1 | |
| 19 | 1406470000 | シャフト | 1 | |
| 20 | WRA16 | ヒラザガネ　M16 | 2 | |
| 21 | PC040025 | ワリピン　4×25 | 2 | |
| 22 | 1441030000 | ブッシュ；16×15 | 2 | |
| 23 | 1311500000 | ダストシール | 2 | |
| 24 | 140648000M | プレート | 2 | |
| 25 | BZ06016 | ボルト　8.8　M6×16 | 2 | |

# JCR0850W
# トワインバインディング

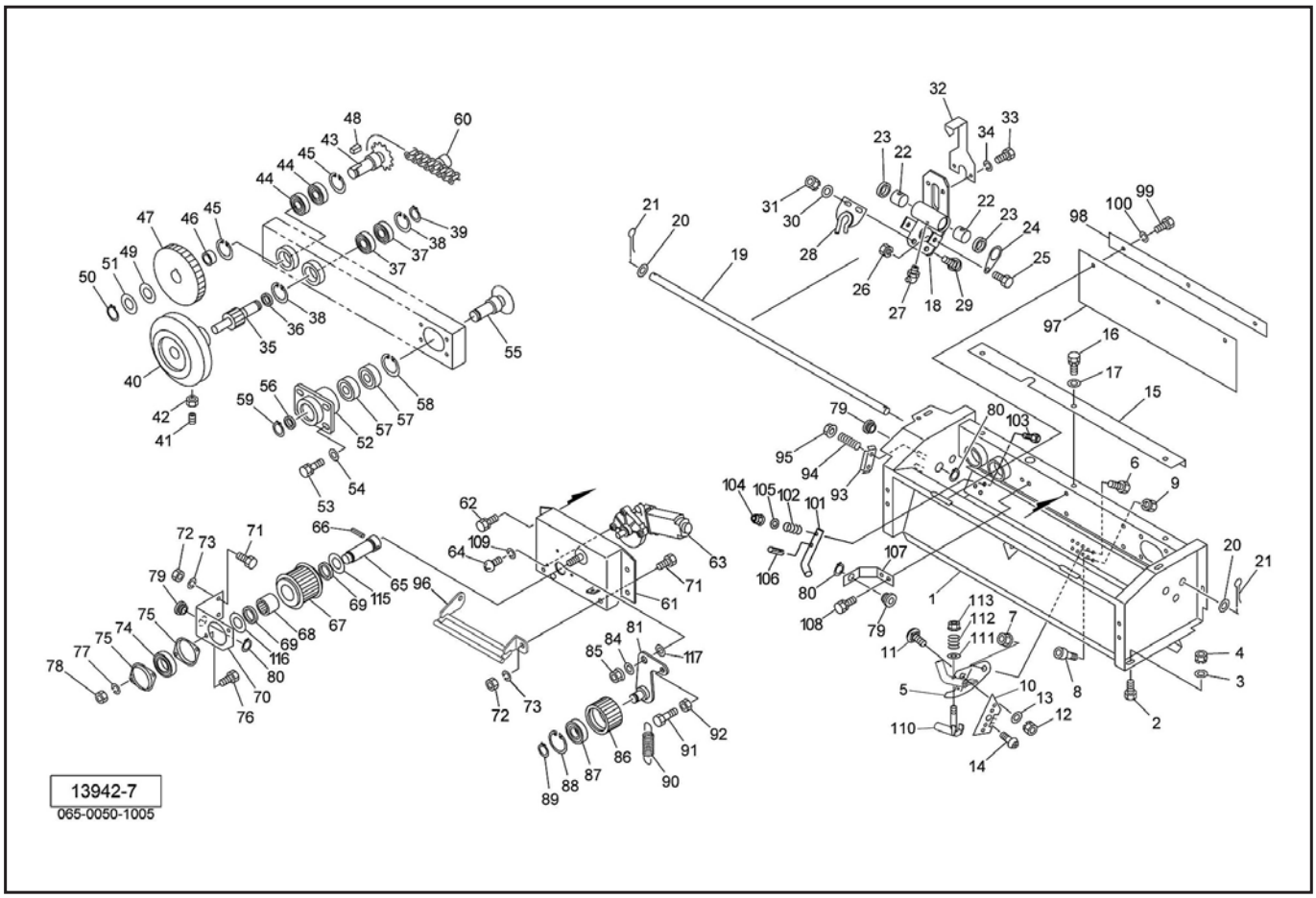


| 見出番号 | 部品番号 | 部品名称 | 個数 | 備考 |
|---|---|---|---|---|
| 26 | NP06 | スプリングナット　M6 | 2 | |
| 27 | ONC6 | グリースニップル　C　M6 | 1 | |
| 28 | 134367200M | トワインガイドCP | 1 | |
| 29 | 055474000M | カクネボルト　8.8　M8×20 | 2 | |
| 30 | 044097200M | ワッシャ；8 | 2 | |
| 31 | NSP08 | コガタスプリングナット　4　M8 | 2 | |
| 32 | 140649000M | マーカ | 1 | |
| 33 | BZ06010 | ボルト　8.8　M6×10 | 2 | |
| 34 | WS06 | バネザガネ　2ゴウ　M6 | 2 | |
| 35 | 1302860002 | ギヤ；8T | 1 | |
| 36 | 140650000M | カラー；17.5×4 | 1 | |
| 37 | J6003LLU | ボールベアリング　6003LLU | 2 | |
| 38 | DHC035 | Cガタトメワ　アナ　35 | 2 | |
| 39 | DC017 | Cガタトメワ　ジク　17 | 1 | |
| 40 | 1019510000 | トワインプーリ | 1 | |
| 41 | TRK08020 | 6トメネジ10.9　クボミ　M8×20 | 1 | |
| 42 | NSZ08 | コガタナット　8　2シュ　M8 | 1 | |
| 43 | 1302870004 | スプロケットCP；L | 1 | |
| 44 | J6003LLU | ボールベアリング　6003LLU | 2 | |
| 45 | DHC035 | Cガタトメワ　アナ　35 | 2 | |
| 46 | 140651000M | カラー；17.5×10 | 1 | |
| 47 | 140652000M | ギヤ；34T | 1 | |
| 48 | KFD05050100 | ヘイコウキー　リョウヒラ　5×5×10 | 1 | |
| 49 | 094946000M | ワッシャ；17.5×2.3 | 1 | |
| 50 | DC017 | Cガタトメワ　ジク　17 | 1 | |

# JCR0850W
# トワインバインディング

| 見出番号 | 部品番号 | 部品名称 | 個数 | 備考 |
|---|---|---|---|---|
| 51 | 090360100M | シム；18.5×0.1 | 3 | |
| 52 | 1406531004 | ジクウケCP | 1 | |
| 53 | BSPZ08020 | コガタSWツキボルト　7　M8×20 | 4 | |
| 54 | 044097200M | ワッシャ；8 | 4 | |
| 55 | 1341740002 | シャフト | 1 | |
| 56 | 140650000M | カラー；17.5×4 | 1 | |
| 57 | J6003LLU | ボールベアリング　6003LLU | 2 | |
| 58 | DHC035 | Cガタトメワ　アナ　35 | 1 | |
| 59 | DC017 | Cガタトメワ　ジク　17 | 1 | |
| 60 | 1441140000 | サイドローラ付チェーン；40×100L | 1 | |
| 61 | 1434204004 | トワインフレームCP | 1 | |
| 62 | BSPZ08016 | コガタSWツキボルト　7　M8×16 | 4 | |
| 63 | 1430330000 | パワーウインドモータ | 1 | |
| 64 | CP05020 | ＋ナベコネジ　M5×20 | 3 | |
| 65 | 1442960002 | シャフト | 1 | |
| 66 | PS040025 | スプリングピン　4×25 | 1 | |
| 67 | 140658100M | ローラCP；クドウ | 1 | |
| 68 | JHFL2026 | ワンウェイクラッチ　HFL2026 | 1 | |
| 69 | G20263 | オイルシール　G20×26×3 | 2 | |
| 70 | 140704200M | ブラケット | 1 | |
| 71 | BSZ08020 | コガタボルト　7　M8×20 | 3 | |
| 72 | NSZ08 | コガタナット　8　2シュ　M8 | 3 | |
| 73 | WSA08 | バネザガネ　3ゴウ　M8 | 3 | |
| 74 | JCS203LLU | ユニットヨウベアリング　CS203LLU | 1 | |
| 75 | JPFL203G | バイフランジ　ヒシ　PFL203 | 2 | |
| 76 | BZ06016 | ボルト　8.8　M6×16 | 2 | |
| 77 | WS06 | バネザガネ　2ゴウ　M6 | 2 | |
| 78 | NZ06 | ナット　8　2シュ　M6 | 2 | |
| 79 | 701802000 | ガイド | 4 | |
| 80 | DC020 | Cガタトメワ　ジク　20 | 4 | |
| 81 | 140701100M | アームCP | 1 | |
| | | | | |
| | | | | |
| 84 | WRA12 | ヒラザガネ　M12 | 1 | |
| 85 | NNF12 | フランジナイロンナット　M12 | 1 | |
| 86 | 140660100M | ローラ | 1 | |
| 87 | J6203LLU | ボールベアリング　6203LLU | 1 | |
| 88 | DHC040 | Cガタトメワ　アナ　40 | 1 | |
| 89 | DC017 | Cガタトメワ　ジク　17 | 1 | |
| 90 | 082675000M | スプリング | 1 | |
| 91 | BZ06016 | ボルト　8.8　M6×16 | 1 | |
| 92 | NZ06 | ナット　8　2シュ　M6 | 1 | |
| 93 | 079495000M | テンションプレート | 1 | |
| 94 | 013290101M | クラッチ用スプリング | 2 | |
| 95 | NNF06 | フランジナイロンナット　M6 | 2 | |
| 96 | 142578000M | ガイドフレームＣＰ | 1 | |
| 97 | 1425830000 | プレート | 1 | |
| 98 | 077392100M | バー | 1 | |
| 99 | BZ06016 | ボルト　8.8　M6×16 | 3 | |
| 100 | WS06 | バネザガネ　2ゴウ　M6 | 3 | |

# JCR0850W
# トワインバインディング

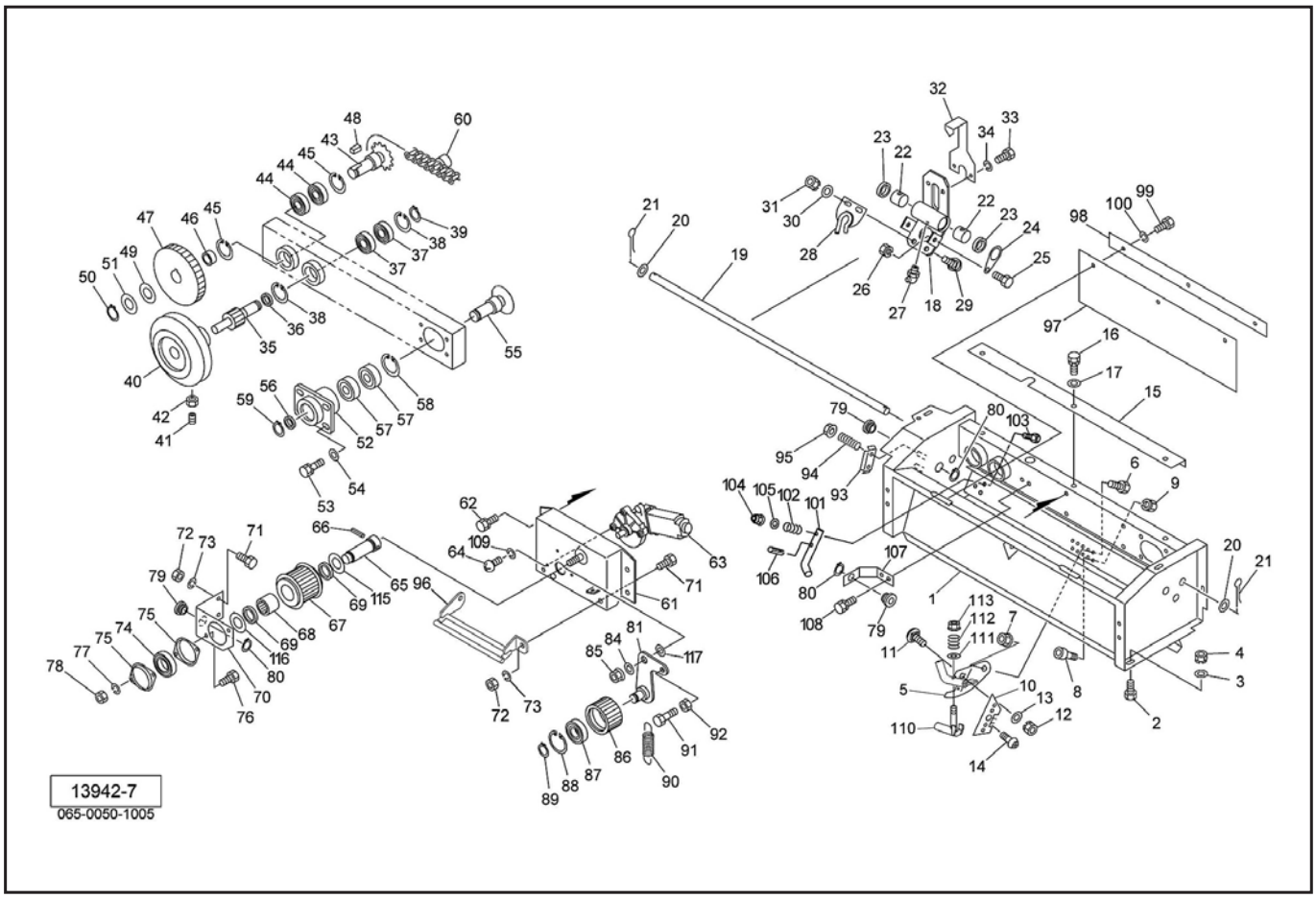


| 見出番号 | 部品番号 | 部品名称 | 個数 | 備考 |
|---|---|---|---|---|
| 101 | 105788000M | トワインガイド | 2 | |
| 102 | 070398000M | スプリング；A | 2 | |
| 103 | BZ06035 | ボルト　8.8　M6×35 | 2 | |
| 104 | NNF06 | フランジナイロンナット　M6 | 2 | |
| 105 | WRA06 | ヒラザガネ　M6 | 2 | |
| 106 | PS060020 | スプリングピン　6×20 | 2 | |
| 107 | 148363000M | アングル | 1 | |
| 108 | BSPZ08016 | コガタSWツキボルト　7　M8×16 | 2 | |
| 109 | WS05 | バネザガネ　2ゴウ　M5 | 3 | |
| 110 | 147154000M | バーCP | 1 | |
| 111 | WRA06 | ヒラザガネ　M6 | 1 | |
| 112 | 077377100M | スプリング | 1 | |
| 113 | NNF06 | フランジナイロンナット　M6 | 1 | |
| | | | | |
| 115 | 059097000M | ワッシャ；20.5×3.2 | 1 | |
| 116 | 046001100M | ワッシャ；20 | 1 | |
| 117 | 0858040000 | シム | ― | |

# JCR0850W
# ネットバインディング（1）

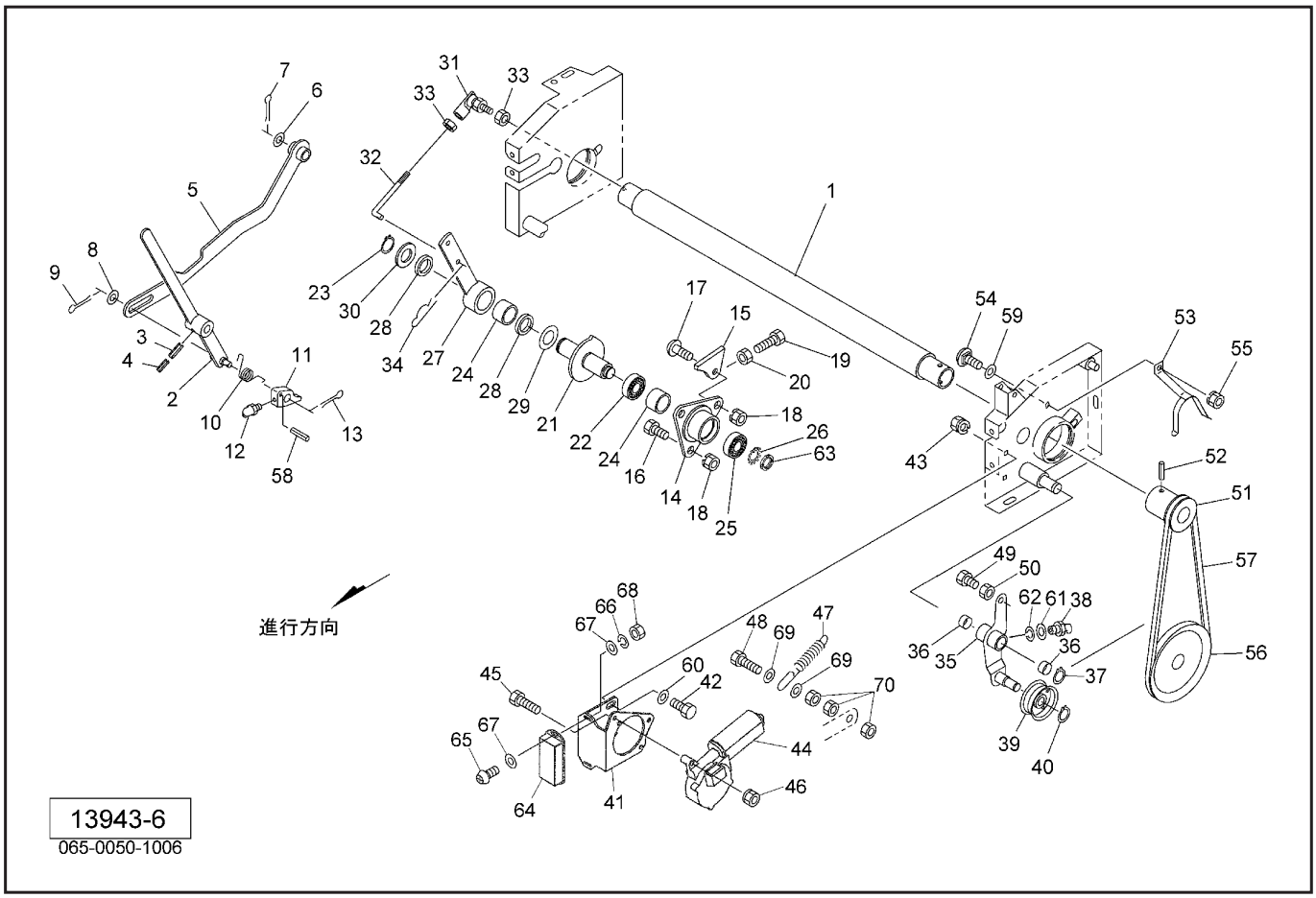


| 見出番号 | 部品番号 | 部品名称 | 個数 | 備考 |
|---|---|---|---|---|
| 1 | 1407990000 | ゴムローラCP | 1 | |
| 2 | 140805100M | レバーCP | 1 | |
| 3 | PS060030W | スプリングピン　ダブルヨウ　6×30 | 1 | |
| 4 | PS035030W | スプリングピン　ダブルヨウ　3.5×30 | 1 | |
| 5 | 140810100M | ロッドCP | 1 | |
| 6 | 079334000M | ワッシャ；21×1.6 | 1 | |
| 7 | PC032032 | ワリピン　3.2×32 | 1 | |
| 8 | 061847000M | ワッシャ　17×1.6 | 1 | |
| 9 | PC040025 | ワリピン　4×25 | 1 | |
| 10 | 1349400000 | スプリング | 1 | |
| 11 | 143986000M | ラッチ | 1 | |
| 12 | ONB6 | グリースニップル　B　M6 | 1 | |
| 13 | PC040025 | ワリピン　4×25 | 1 | |
| 14 | 1226680004 | ハウジング | 1 | |
| 15 | 122685000M | ストッパ | 1 | |
| 16 | BSZ08025 | コガタボルト　7　M8×25 | 2 | |
| 17 | RBT08025 | ボタンB　10.9　M8×25 | 1 | |
| 18 | NSP08 | コガタスプリングナット　4　M8 | 3 | |
| 19 | BSZ08030 | コガタボルト　7　M8×30 | 1 | |
| 20 | NSZ08 | コガタナット　8　2シュ　M8 | 1 | |
| 21 | 1395100004 | シャフトCP | 1 | |
| 22 | J6905LLU | ボールベアリング　6905LLU | 1 | |
| 23 | DC025 | Cガタトメワ　ジク　25 | 1 | |
| 24 | HF2520 | ワンウエイクラッチ　HF2520 | 2 | |
| 25 | J6904LLU | ボールベアリング　6904LLU | 1 | |

# JCR0850W
# ネットバインディング（1）

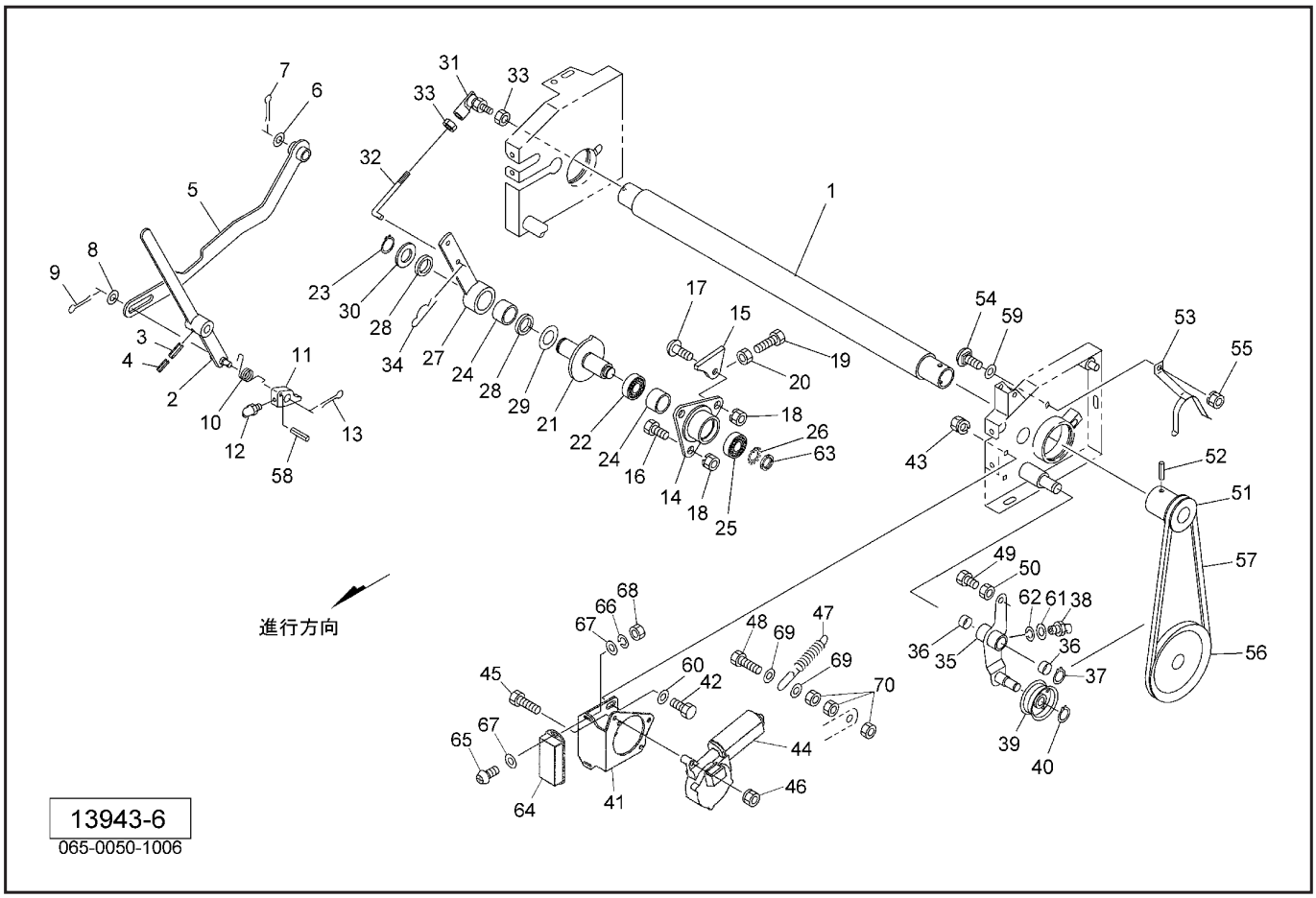


| 見出番号 | 部品番号 | 部品名称 | 個数 | 備考 |
|---|---|---|---|---|
| 26 | AW04 | ベアリングワッシャ　AW04 | 1 | |
| 27 | 140812100M | クランクアームCP | 1 | |
| 28 | G25324 | オイルシール　G25×32×4 | 2 | |
| 29 | 044214301M | ワッシャ　25.5×1.0 | 1 | |
| 30 | 060807100M | ワッシャ | 1 | |
| 31 | BL8D | リンクボール　BLガタ　メス　M8 | 1 | |
| 32 | 122684000M | ロッド | 1 | |
| 33 | NSZ08 | コガタナット　8　2シュ　M8 | 2 | |
| 34 | 000085200M | ベータピン；8×1.6 | 1 | |
| 35 | 153538200M | テンションアームCP | 1 | |
| 36 | KBB-1810A | カーボンドライベアリング　A　18×20×10 | 2 | |
| 37 | DC018 | Cガタトメワ　ジク　18 | 1 | |
| 38 | ONC6 | グリースニップル　C　M6 | 1 | |
| 39 | 000034100M | 鉄板製テンションプーリ | 1 | |
| 40 | DC012 | Cガタトメワ　ジク　12 | 1 | |
| 41 | 153537000M | モータベース；ネット | 1 | |
| 42 | BSZ08016 | コガタボルト　7　M8×16 | 2 | |
| 43 | NSP08 | コガタスプリングナット　4　M8 | 2 | |
| 44 | 1528890000 | デンドウモータ | 1 | |
| 45 | BZ06035 | ボルト　8.8　M6×30 | 3 | |
| 46 | NP06 | スプリングナット　M6 | 3 | |
| 47 | 132670000M | スプリング；H2.3×11×95 | 1 | |
| 48 | BZ06030 | ボルト　8.8　M6×30 | 1 | |
| 49 | BSZ08020 | コガタボルト　7　M8×20 | 1 | |
| 50 | NSZ08 | コガタナット　8　2シュ　M8 | 1 | |

# JCR0850W
# ネットバインディング（1）

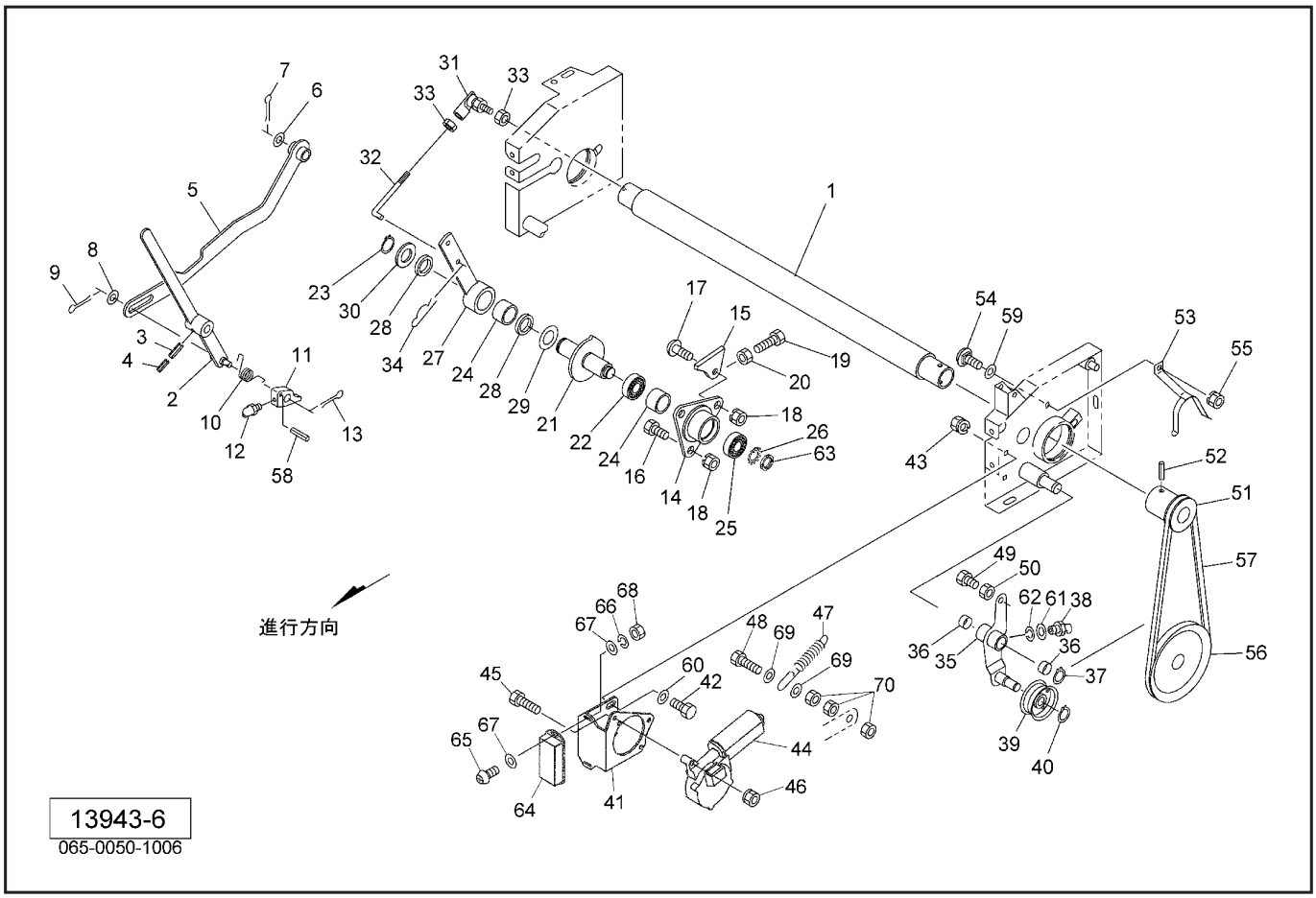


| 見出番号 | 部品番号 | 部品名称 | 個数 | 備考 |
|---|---|---|---|---|
| 51 | 143958000M | プーリ；A－62 | 1 | |
| 52 | PS080050 | スプリングピン　8×50 | 1 | |
| 53 | 802851000M | ブラケットCP | 1 | |
| 54 | 055032000M | カクネボルト　8.8　M8×15 | 1 | |
| 55 | NSP08 | コガタスプリングナット　4　M8 | 1 | |
| 56 | 122656000M | プーリCP；A－6" | 1 | |
| 57 | VLA028 | Vベルト　LA－28　オレンジ | 1 | |
| 58 | PS040025 | スプリングピン　4×25 | 1 | |
| 59 | 141929000M | ワッシャ | 1 | |
| 60 | WRA08 | ヒラザガネ　M8 | 2 | |
| 61 | WRA06 | ヒラザガネ　M6 | 1 | |
| 62 | WS06 | バネザガネ　2ゴウ　M6 | 1 | |
| 63 | AN04 | ベアリングナット　AN04 | 1 | |
| 64 | 1514461000 | モータコントロールユニットCP | 1 | |
| 65 | CP04016 | ＋ナベコネジ　M4×16 | 2 | |
| 66 | WS04 | バネザガネ　2ゴウ　M4 | 2 | |
| 67 | WRA04 | ヒラザガネ　M4 | 4 | |
| 68 | NA04 | ナット　4　2シュ　M4 | 2 | |
| 69 | 801552000M | ワッシャ；6.1×1.6 | 2 | |
| 70 | NZ06 | ナット　8　2シュ　M6 | 3 | |
| | | | | |
| | | | | |
| | | | | |
| | | | | |
| | | | | |

# JCR0850W
# ネットバインディング（２）

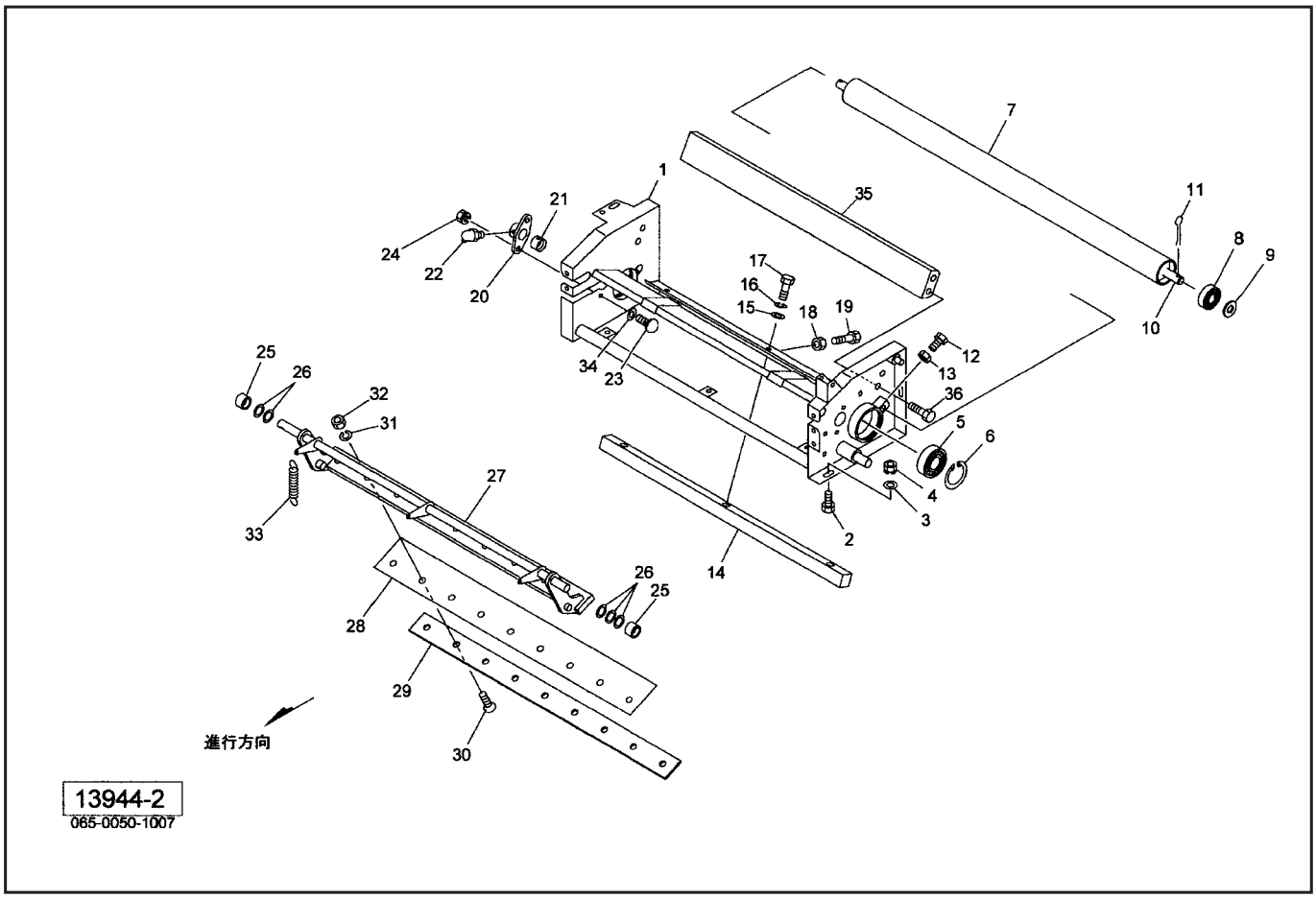


| 見出番号 | 部品番号 | 部品名称 | 個数 | 備考 |
|---|---|---|---|---|
| 1 | 1439512004 | ネットフレームCP | 1 | |
| 2 | BSZ08020 | コガタボルト　7　M8×20 | 4 | |
| 3 | 044097200M | ワッシャ；8 | 4 | |
| 4 | NSP08 | コガタスプリングナット　4　M8 | 4 | |
| 5 | J6008LLU | ボールベアリング　6008LLU | 2 | |
| 6 | DHC068 | Cガタトメワ　アナ　68 | 2 | |
| 7 | 122633000M | ローラ | 1 | |
| 8 | J6301LLU | ボールベアリング　6301LLU | 2 | |
| 9 | WRA12 | ヒラザガネ　M12 | 2 | |
| 10 | 1226340000 | シャフト | 1 | |
| 11 | PC032016 | ワリピン　3.2×16 | 2 | |
| 12 | BSZ10020 | コガタボルト　7　M10×20 | 2 | |
| 13 | NSZ10 | コガタナット　8　2シュ　M10 | 2 | |
| 14 | 1408000000 | シヤバー | 1 | |
| 15 | 075290100M | ワッシャ；10 | 3 | |
| 16 | WSA10 | バネザガネ　3ゴウ　M10 | 3 | |
| 17 | BSZ10030 | コガタボルト　7　M10×30 | 3 | |
| 18 | NSZ10 | コガタナット　8　2シュ　M10 | 5 | |
| 19 | BSZ10025 | コガタボルト　7　M10×25 | 5 | |
| 20 | 132655000M | ハウジング | 2 | |
| 21 | 0934880000 | ブッシュ；16×25 | 2 | |
| 22 | ONC6 | グリースニップル　C　M6 | 2 | |
| 23 | 055474000M | カクネボルト　8.8　M8×20 | 4 | |
| 24 | NSP08 | コガタスプリングナット　4　M8 | 4 | |
| 25 | 114021000M | カラー；16.5×22×1.0 | 2 | |

# JCR0850W
# ネットバインディング（２）

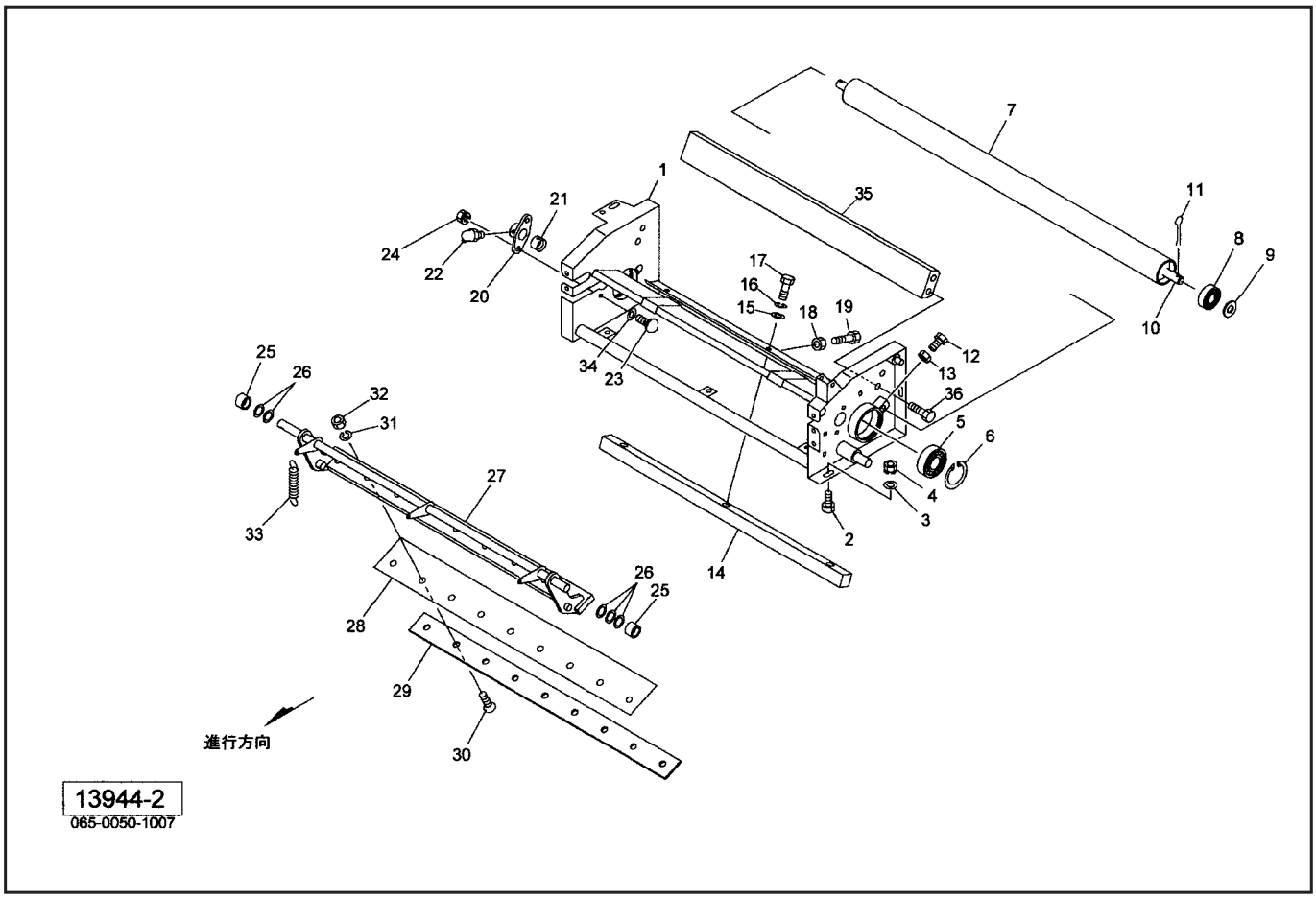


| 見出番号 | 部品番号 | 部品名称 | 個数 | 備考 |
|---|---|---|---|---|
| 26 | 0883040000 | シム；16.5×22×1.0 | 5 | |
| 27 | 1408012004 | ナイフアームCP | 1 | |
| 28 | 1226390004 | ナイフ | 1 | |
| 29 | 122640000M | ナイフプレート | 1 | |
| 30 | BJ08030 | サラキャップB　10.9　M8×30 | 9 | |
| 31 | WSA08 | バネザガネ　3ゴウ　M8 | 9 | |
| 32 | NSZ08 | コガタナット　8　2シュ　M8 | 9 | |
| 33 | 122645000M | スプリング；H2.9×20×95.5 | 3 | |
| 34 | 141929000M | ワッシャ | 4 | |
| 35 | 1439470004 | ネットガイドCP | 1 | |
| 36 | BSPZ08016 | コガタSWツキボルト　7　M8×16 | 4 | |

# JCR0850W
# ネットブレーキ

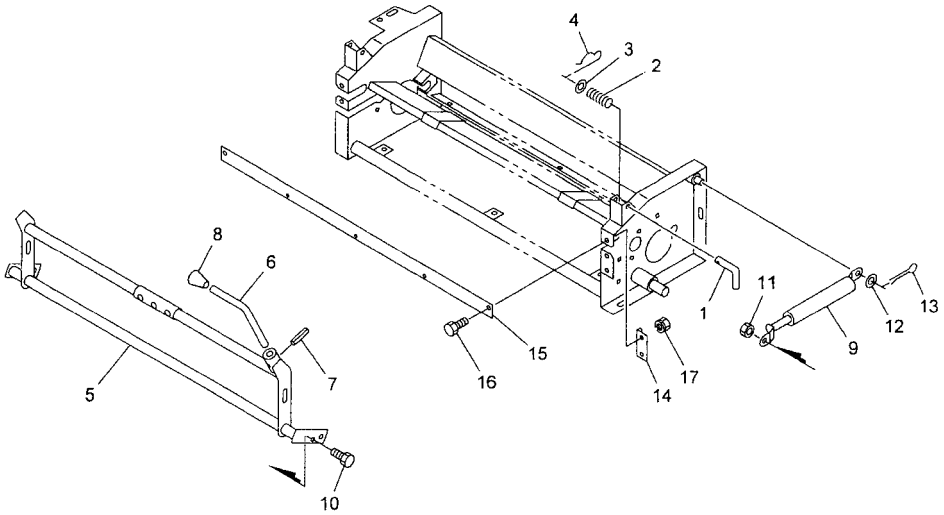


13949
065-0050-1012

| 見出番号 | 部品番号 | 部品名称 | 個数 | 備考 |
|---|---|---|---|---|
| 1 | 122891000M | ピン | 1 | |
| 2 | 067118000M | スプリング；A | 1 | |
| 3 | WRA10 | ヒラザガネ　M10 | 1 | |
| 4 | 000085200M | ベータピン；8×1.6 | 1 | |
| 5 | 140820000M | ブレーキアームCP | 1 | |
| 6 | 124024000M | レバー | 1 | |
| 7 | PS050020 | スプリングピン　5×20 | 1 | |
| 8 | 0007220000 | ニギリ；12 | 1 | |
| 9 | 1292520000 | ガススプリング；20ｋｇｆ | 2 | |
| 10 | BSZ10016 | コガタボルト　7　M10×16 | 2 | |
| 11 | NSZ10 | コガタナット　8　2シュ　M10 | 2 | |
| 12 | WRA10 | ヒラザガネ　M10 | 2 | |
| 13 | PC032016 | ワリピン　3.2×16 | 2 | |
| 14 | 140822000M | アングル | 2 | |
| 15 | 140823000M | プレート | 1 | |
| 16 | BSZ08020 | コガタボルト　7　M8×20 | 4 | |
| 17 | NSP08 | コガタスプリングナット　4　M8 | 4 | |

# JCR0850W
## エプロン

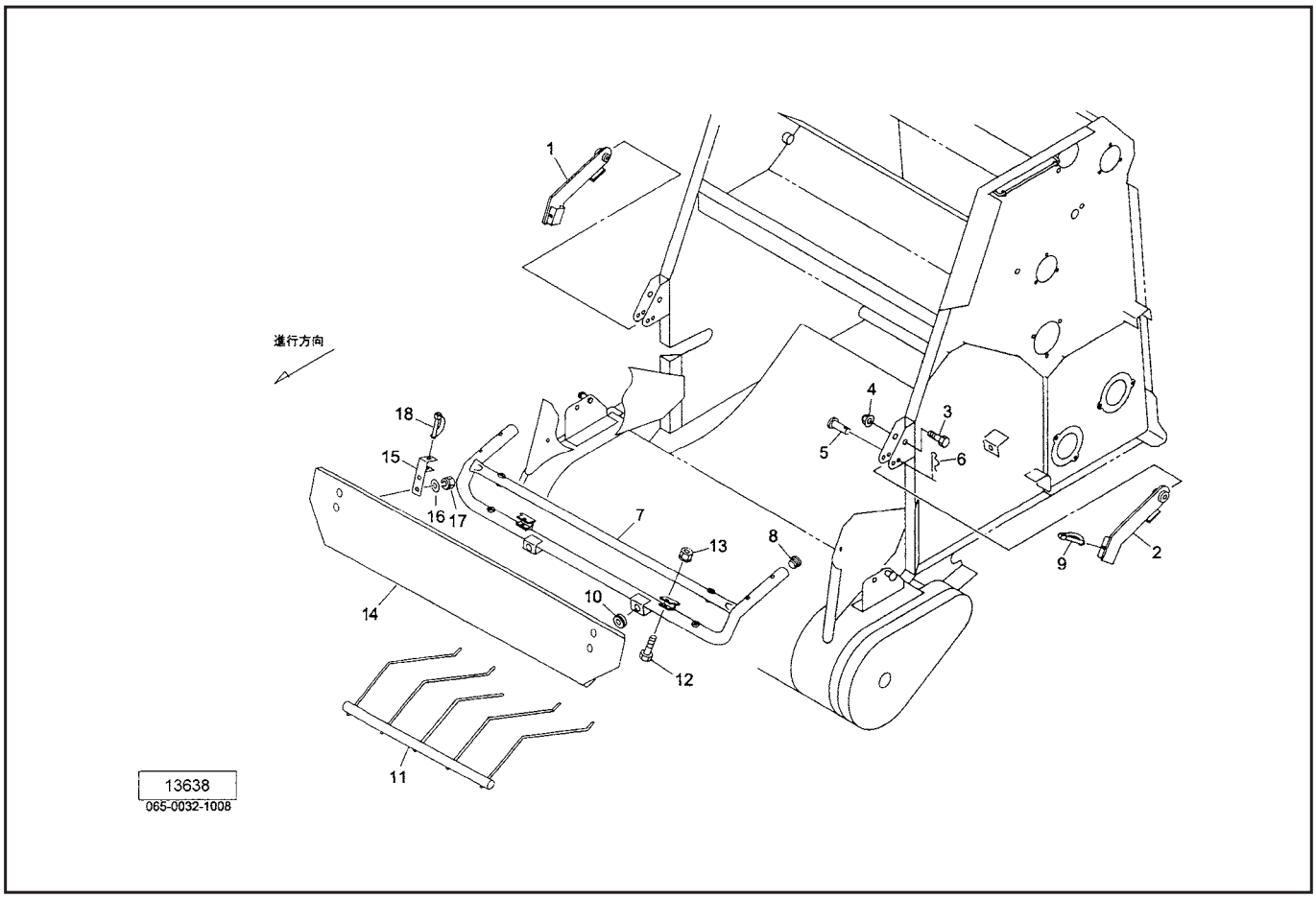


| 見出番号 | 部品番号 | 部品名称 | 個数 | 備考 |
|---|---|---|---|---|
| 1 | 133757000M | アームCP；R | 1 | |
| 2 | 133761000M | アームCP；L | 1 | |
| 3 | BZ12055 | ボルト　8.8　M12×55 | 2 | |
| 4 | NNF12 | フランジナイロンナット　M12 | 2 | |
| 5 | 000065200M | ピン；B12×50 | 2 | |
| 6 | 000086200M | ベータピン；12×2 | 2 | |
| 7 | 1337620003 | ガードCP | 1 | |
| 8 | CAP027228 | キャップ　27.2×2.8 | 2 | |
| 9 | 000453000M | デルタピン；9 | 2 | |
| 10 | 1129130000 | グロメット；14 | 2 | |
| 11 | 1337670004 | クロップカバーCP | 1 | |
| 12 | BSZ08045 | コガタボルト　7　M8×45 | 2 | |
| 13 | NNF08 | フランジナイロンナット　M8 | 2 | |
| 14 | 1337530003 | エプロンCP | 1 | |
| 15 | 1346580003 | エプロンブラケットCP | 2 | |
| 16 | WRA08 | ヒラザガネ　M8 | 4 | |
| 17 | NSP08 | コガタスプリングナット　4　M8 | 4 | |
| 18 | 000453000M | デルタピン；9 | 2 | |
| | | | | |
| | | | | |
| | | | | |
| | | | | |
| | | | | |
| | | | | |
| | | | | |

# JCR0850W
## カッティング

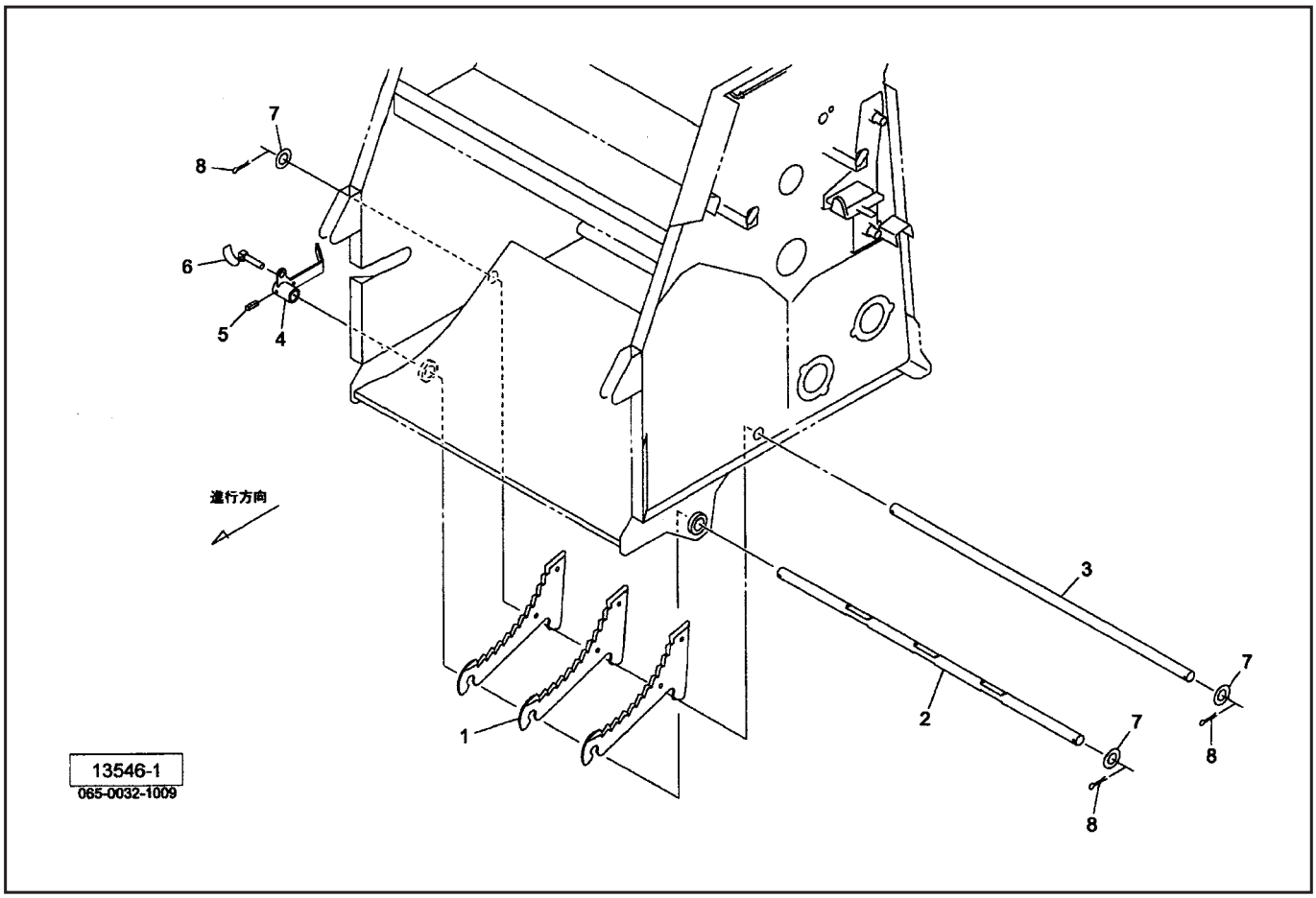


| 見出番号 | 部品番号 | 部品名称 | 個数 | 備考 |
|---|---|---|---|---|
| 1 | 1299421006 | ナイフ | 3 | |
| 2 | 129943000M | シャフト；1 | 1 | |
| 3 | 129944100M | シャフト；2 | 1 | |
| 4 | 129945200M | レバーCP | 1 | |
| 5 | PS050032 | スプリングピン　5×32 | 1 | |
| 6 | 000453000M | デルタピン；9 | 1 | |
| 7 | 098012000M | ワッシャ；23×3.2 | 3 | |
| 8 | PC050036 | ワリピン　5×36 | 3 | |

# JCR0850W
## カバー

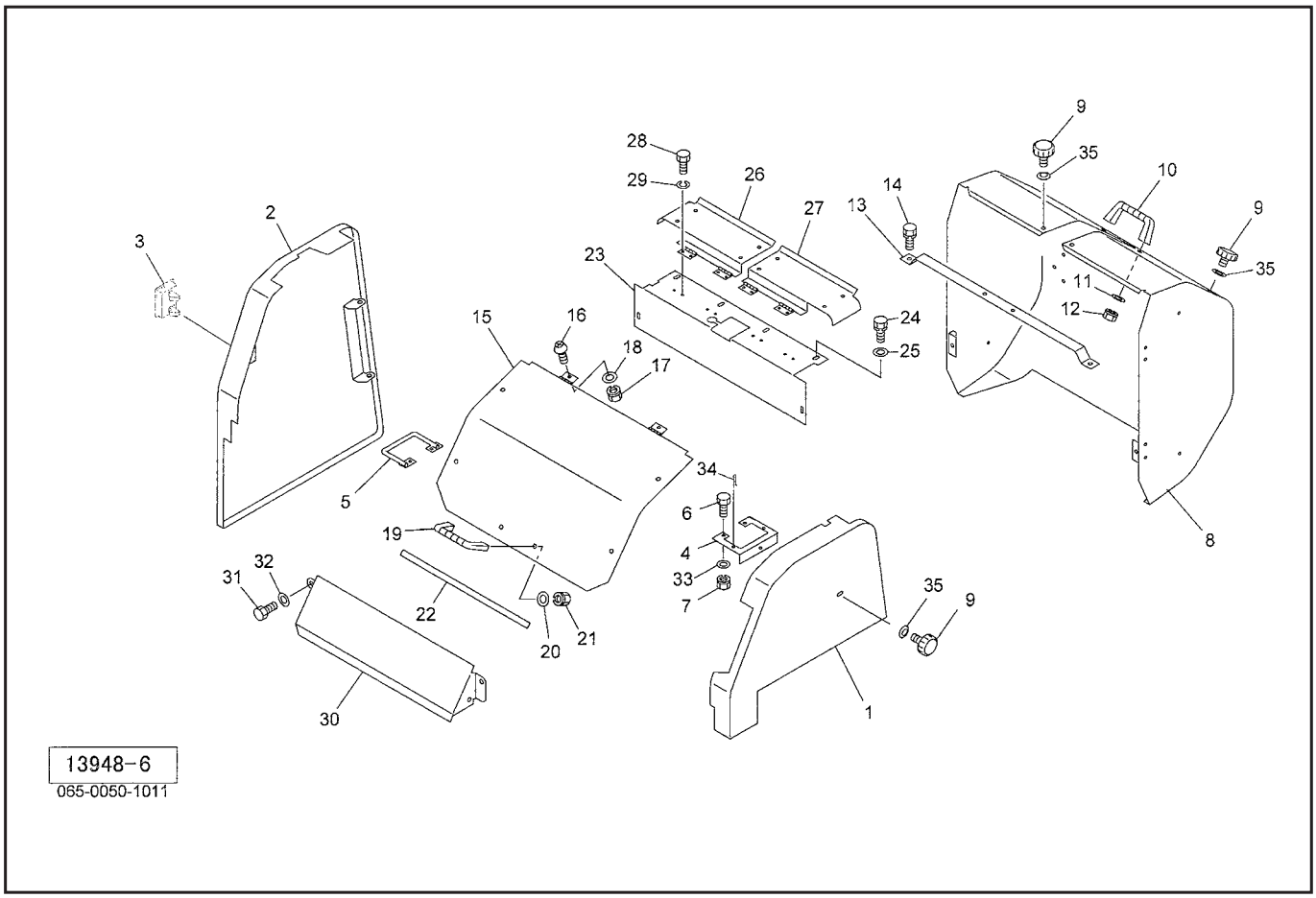


| 見出番号 | 部品番号 | 部品名称 | 個数 | 備考 |
|---|---|---|---|---|
| 1 | 1578500003 | フロントカバーCP；L | 1 | |
| 2 | 1411270003 | フロントカバーCP；R | 1 | |
| 3 | 1471270000 | カバーラッチ | 1 | |
| 4 | 157852000M | ブラケットCP；L | 1 | |
| 5 | 140972100M | ブラケットCP | 1 | |
| 6 | BSZ08025 | コガタボルト　7　M8×25 | 4 | |
| 7 | NSP08 | コガタスプリングナット　4　M8 | 4 | |
| 8 | 1408451003 | ゲートカバーCP | 1 | |
| 9 | 1181490000 | ニギリ；M8 | 5 | |
| 10 | 0333782000 | グリップ | 1 | |
| 11 | WRA08 | ヒラザガネ　M8 | 2 | |
| 12 | NSP08 | コガタスプリングナット　4　M8 | 2 | |
| 13 | 1415680004 | ブラケットCP | 1 | |
| 14 | BSPZ08025 | コガタSWツキボルト　7　M8×25 | 2 | |
| 15 | 1411490003 | カバーCP | 1 | |
| 16 | CP06016 | ＋ナベコネジ　M6×16 | 2 | |
| 17 | NP06 | スプリングナット　M6 | 2 | |
| 18 | WRA06 | ヒラザガネ　M6 | 2 | |
| 19 | 0333782000 | グリップ | 1 | |
| 20 | WRA08 | ヒラザガネ　M8 | 2 | |
| 21 | NSP08 | コガタスプリングナット　4　M8 | 2 | |
| 22 | 0793782000 | ラバーマグネット | 1 | |
| 23 | 1404691003 | トップカバーCP | 1 | |
| 24 | BSPZ08016 | コガタSWツキボルト　7　M8×16 | 4 | |
| 25 | WRA08 | ヒラザガネ　M8 | 4 | |

# JCR0850W
## カバー

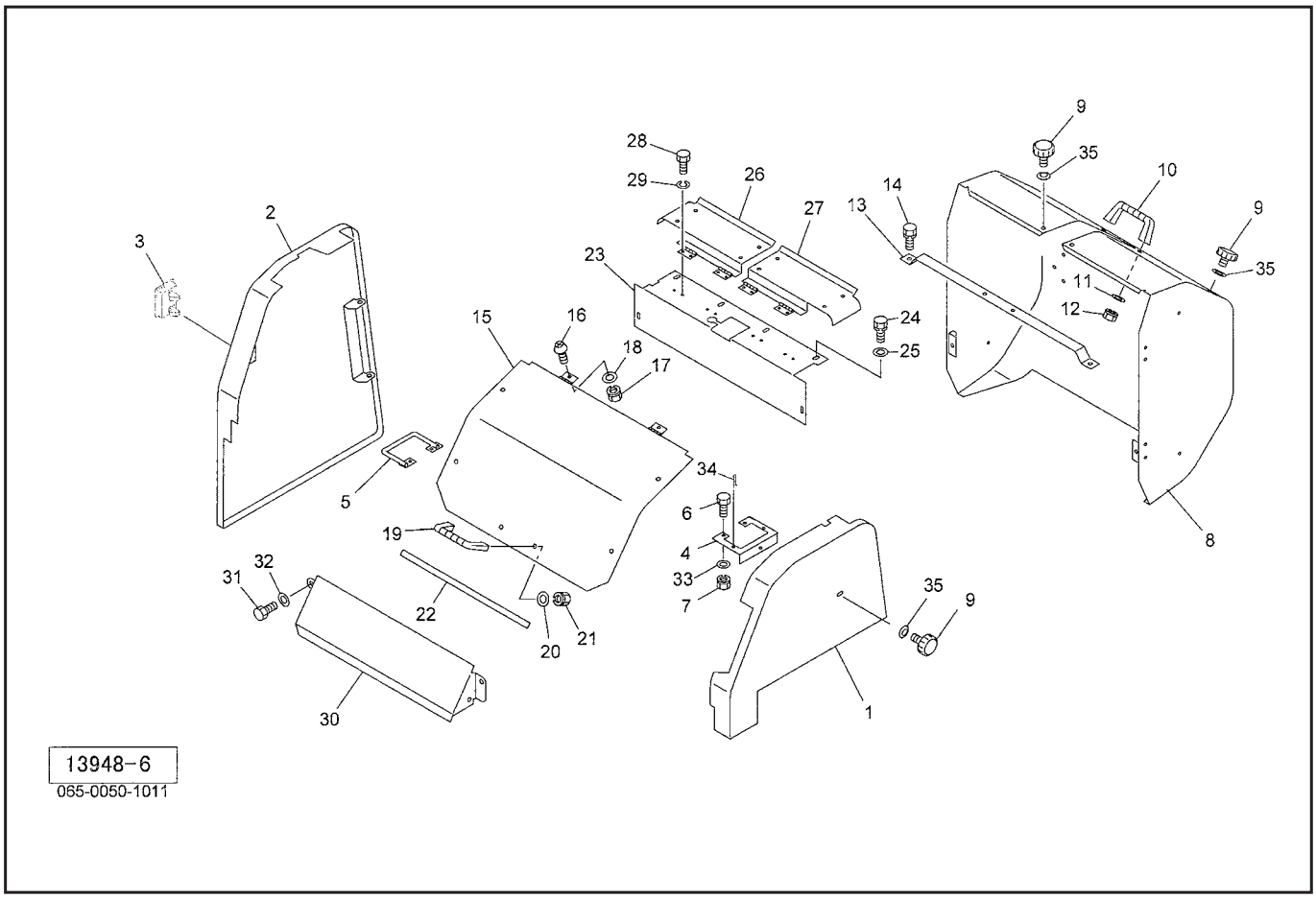


| 見出番号 | 部品番号 | 部品名称 | 個数 | 備考 |
|---|---|---|---|---|
| 26 | 1404702003 | ヒンジカバーCP；R | 1 | |
| 27 | 1404722003 | ヒンジカバーCP；L | 1 | |
| 28 | BZ06016 | ボルト8.8　M6×16 | 8 | |
| 29 | WS06 | バネザガネ　2ゴウ　M6 | 8 | |
| 30 | 1411482004 | ロータカバー | 1 | |
| 31 | BSPZ08020 | コガタSWツキボルト　7　M8×20 | 2 | |
| 32 | WRA08 | ヒラザガネ　M8 | 2 | |
| 33 | 044097200M | ワッシャ：8 | 4 | |
| 34 | PC032016 | ワリピン　3.2×16 | 1 | |
| 35 | WCR1H08 | サラバネザガネ　1シュジュウ　M8 | 5 | |

# JCR0850W
# ユアツ

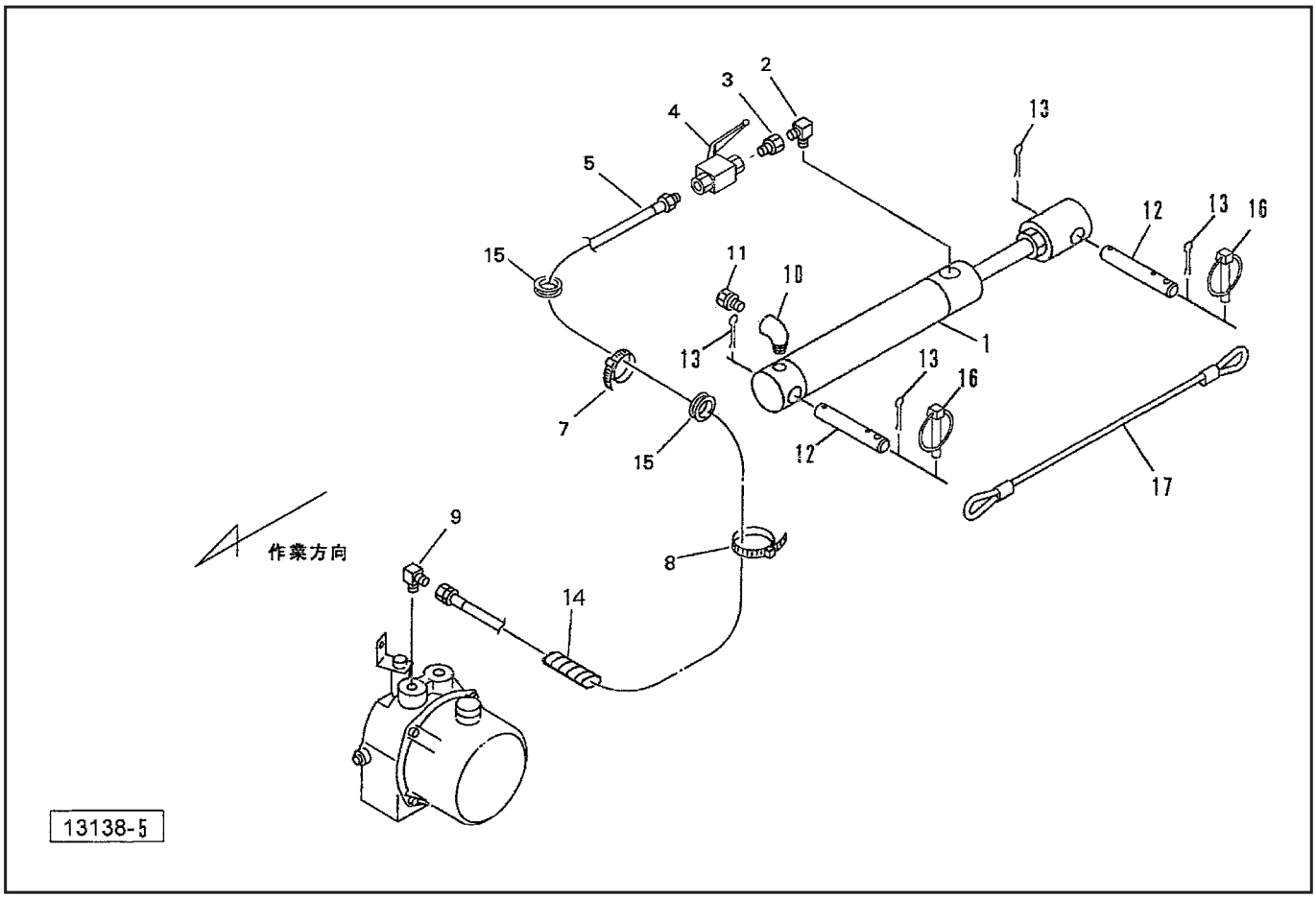


| 見出番号 | 部品番号 | 部品名称 | 個数 | 備考 |
|---|---|---|---|---|
| 1 | 1405201106 | シリンダ；CSH35×210×375 | 1 | |
| 2 | 1034-04 | ホースエルボウチ　PF1／4×PT1／4 | 1 | |
| 3 | 1006-04 | ホースオススイベル　PF1／4×PT1／4 | 1 | |
| 4 | 0009830000 | ストップバルブ；1／4 | 1 | |
| 5 | KH0401250AP | ユアツホース　1／4×1250　1−4 | 1 | |
| | | | | |
| 7 | ILT150 | インシュロックタイ　2.5×150 | 2 | |
| 8 | ILT250 | インシュロックタイ　4.8×251 | 1 | |
| 9 | 1033-04 | ホースエルボ　PF1／4×PT1／4 | 1 | |
| 10 | 2088-04 | メスオスエルボ　PT1／4 | 1 | |
| 11 | 0005260000 | エアーブリーザ | 1 | |
| 12 | 157041000M | ピン　φ16×96 | 2 | |
| 13 | PC040025 | ワリピン　4×25 | 4 | |
| 14 | 0887210000 | スパイラルチューブ | 2 | |
| 15 | 1251850000 | グロメット　φ30 | 2 | |
| 16 | 000738000M | リンチピン；6 | 2 | |
| 17 | 1570360000 | ワイヤCP；φ6.3×400 | 1 | |
| | | | | |
| | | | | |
| | | | | |
| | | | | |
| | | | | |
| | | | | |
| | | | | |
| | | | | |

# JCR0850W
## インディケータ

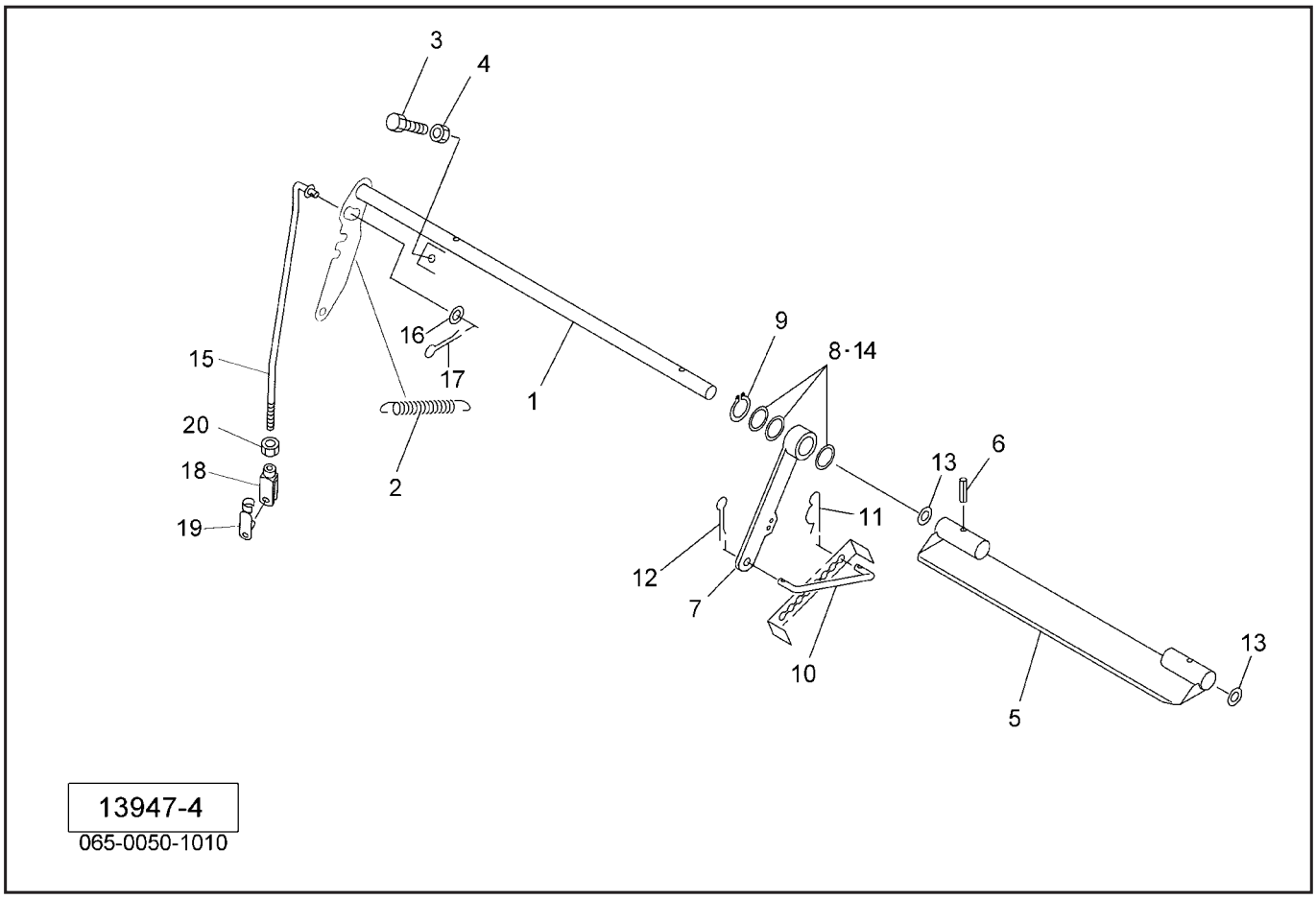


| 見出番号 | 部品番号 | 部品名称 | 個数 | 備考 |
|---|---|---|---|---|
| 1 | 148338000M | シャフトCP | 1 | |
| 2 | 802869000M | スプリング；H2.6×16×146 | 1 | |
| 3 | BSZ08025 | コガタボルト　7　M8×25 | 1 | |
| 4 | NSZ08 | コガタナット　8　2シュ　M8 | 1 | |
| 5 | 1404610004 | プレートCP | 1 | |
| 6 | PS050022 | スプリングピン　5×22 | 2 | |
| 7 | 140464100M | アームCP | 1 | |
| 8 | 096757000M | シム；25.5×0.6 | － | |
| 9 | DC025 | Cガタトメワ　ジク　25 | 1 | |
| 10 | 140468000M | ロッド | 1 | |
| 11 | 000085200M | ベータピン；8×1.6 | 1 | |
| 12 | PC032016 | ワリピン　3.2×16 | 1 | |
| 13 | 130191000M | ワッシャ：16.5×1.0 | 2 | |
| 14 | 0951061000 | シム：25.5×0.2 | － | |
| 15 | 148340000M | ロッドCP | 1 | |
| 16 | WRA10 | ヒラザガネ　M10 | 1 | |
| 17 | PC032020 | ワリピン　3.2×20 | 1 | |
| 18 | 079422000M | フォークエンド；10×40 | 1 | |
| 19 | 079423000M | ピン；10×40 | 1 | |
| 20 | NSZ10 | コガタナット　8　2シュ　M10 | 1 | |
| | | | | |
| | | | | |
| | | | | |
| | | | | |
| | | | | |

# JCR0850W
# デンソウヒン

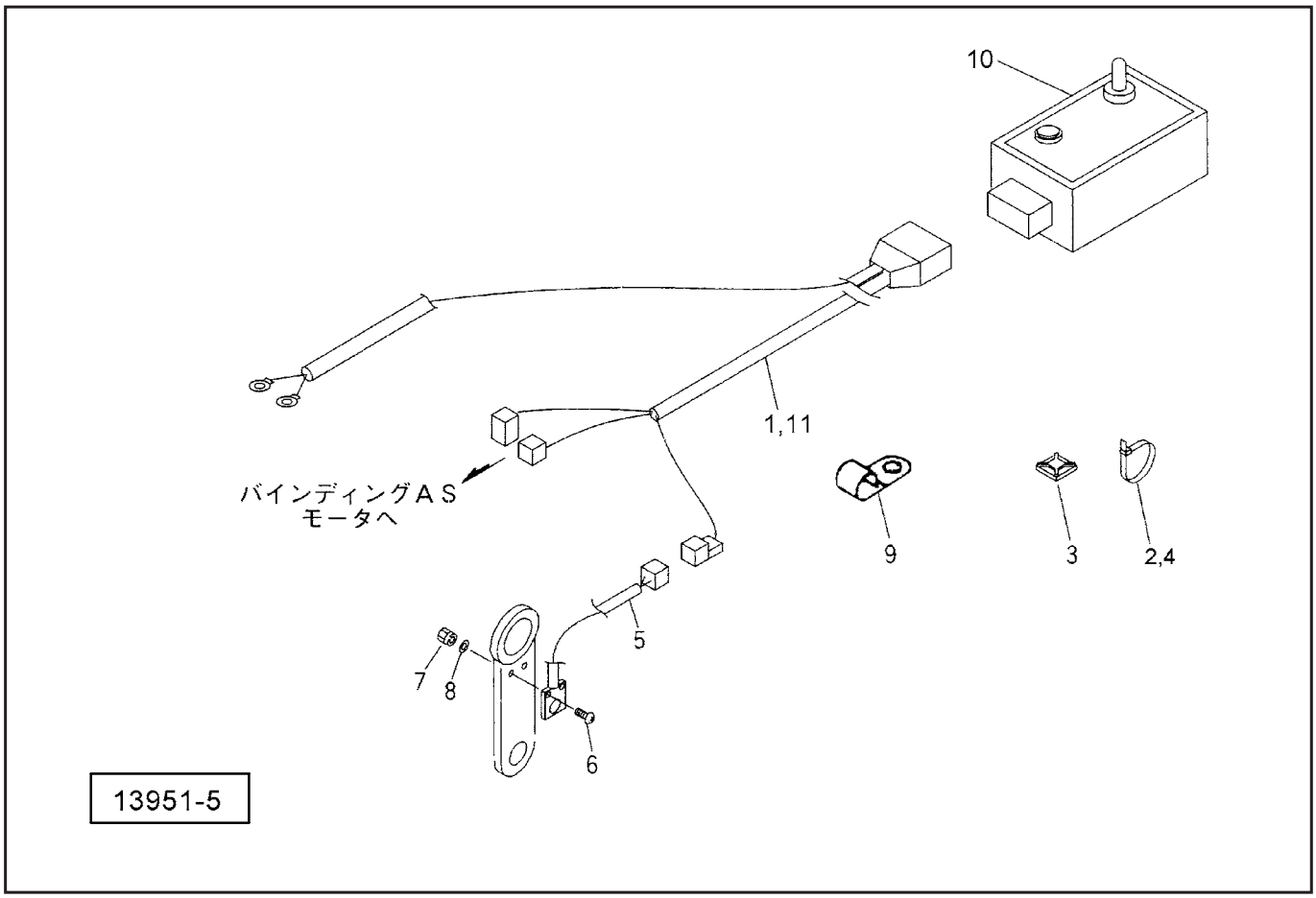


| 見出番号 | 部品番号 | 部品名称 | 個数 | 備考 |
|---|---|---|---|---|
| 1 | 1450661000 | セツゾクコード | 1 | |
| 2 | IPR200 | プッシュリリースタイ　SG-PN200 | 6 | |
| 3 | 1038750000 | コンベックスベース | 2 | |
| 4 | ILT150 | インシュロックタイ　3.5×152 | 5 | |
| 5 | 1400860000 | キンセツスイッチ；NC | 1 | |
| 6 | CP03016 | ＋ナベコネジ　M3×16 | 2 | |
| 7 | NA03 | ナット　4　2シュ　M3 | 2 | |
| 8 | WS03 | バネザガネ　2ゴウ　M3 | 2 | |
| 9 | 130496000M | クランプ | 2 | JCR0850WT |
| 10 | 1450611000 | コントロールボックス；トワイン | 1 | JCR0850WT |
| | 1450621000 | コントロールボックス；ネット | 1 | JCR0850WN |
| 11 | FU8A | ヒューズ；8A | 1 | |

# JCR0850W
## ラベル

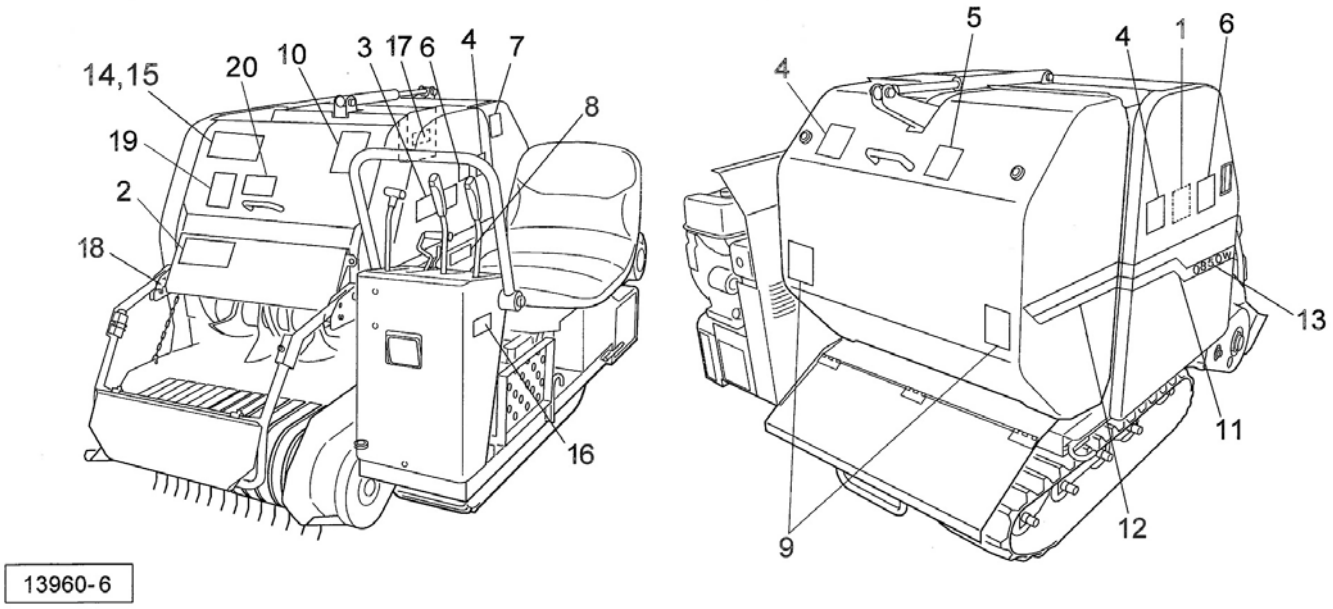


| 見出番号 | 部品番号 | 部品名称 | 個数 | 備考 |
|---|---|---|---|---|
| 1 | 1410440000 | ラベル；チョウセイ　1 | 1 | |
| 2 | 1337740000 | ラベル；チョウセイ　6 | 1 | |
| 3 | 1064190000 | ラベル；ケイコク　38 | 1 | |
| 4 | 1511310000 | ラベル；ケイコク　218 | 3 | |
| 5 | 1064890000 | ラベル；ケイコク　75 | 1 | |
| 6 | 1064980000 | ラベル；ケイコク　84 | 2 | |
| 7 | 1065370000 | ラベル；ケイコク　123 | 1 | |
| 8 | 1241050000 | ラベル；チュウイ　2 | 1 | |
| 9 | 0009350000 | ハンシャラベル；R－70100SQS | 2 | |
| 10 | 1511390000 | ラベル；ケイコク　226 | 1 | |
| 11 | 1418440000 | ラベル；ストライプR（STAR） | 1 | |
| 12 | 1418450000 | ラベル；ストライプ | 1 | |
| 13 | 1429240000 | ラベル；0850W | 1 | |
| 14 | 1484260000 | ラベル；トワイン | 1 | JCR0850WT |
| 15 | 1410930000 | ラベル；ネット | 1 | JCR0850WN |
| 16 | 0008600000 | Dガタネームプレート | 1 | |
| 17 | 0008610000 | Uガタネームプレート | 1 | |
| 18 | 0008610000 | Uガタネームプレート | 1 | |
| 19 | 1511280000 | ラベル；ケイコク　215 | 1 | |
| 20 | 1065840000 | ラベル；ケイコク　170 | 1 | |
| | | | | |
| | | | | |
| | | | | |
| | | | | |
| | | | | |

# JCR0850W
## カウンタ（オプション）

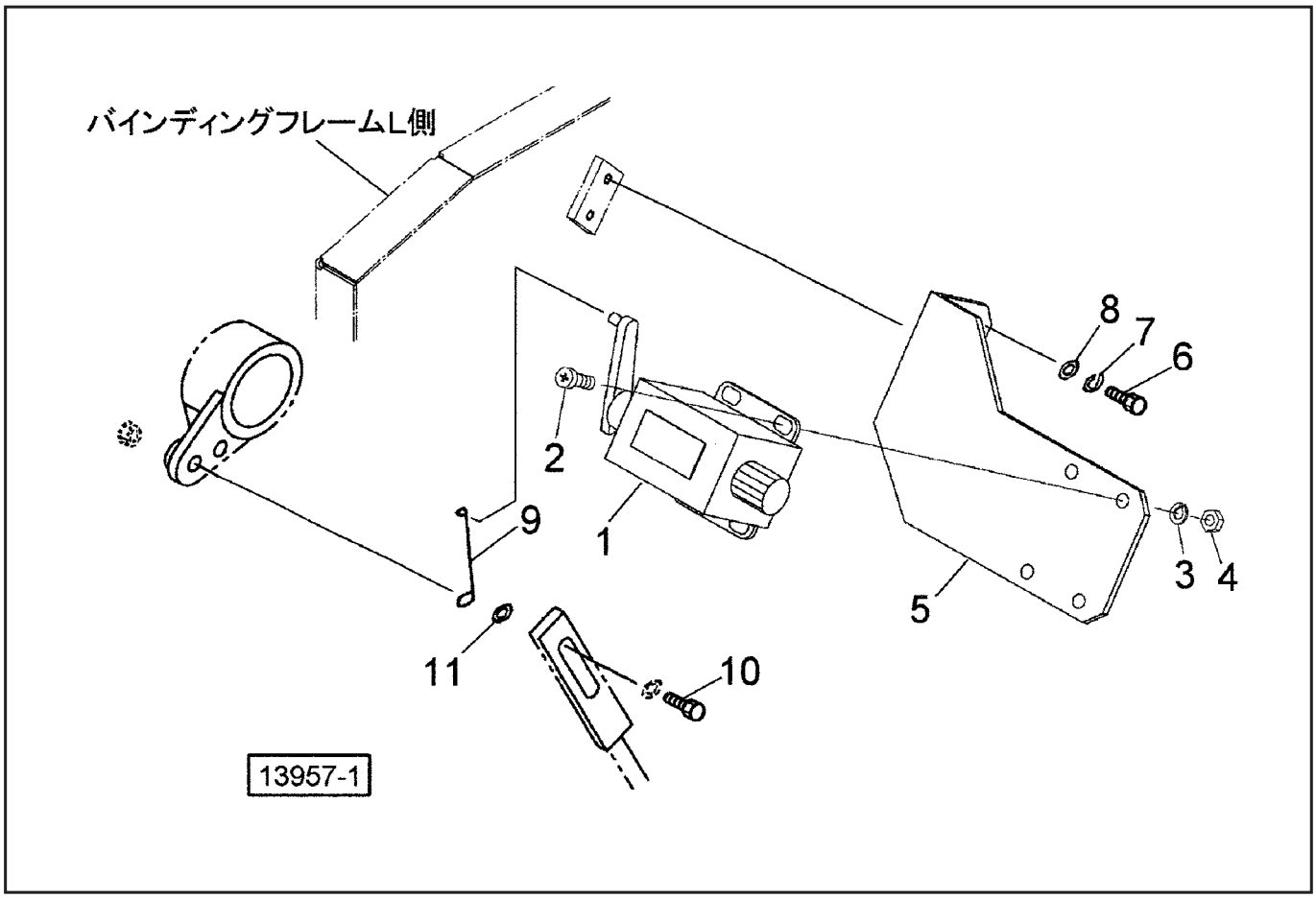


| 見出番号 | 部品番号 | 部品名称 | 個数 | 備考 |
|---|---|---|---|---|
| ASY | 1403990000 | カウンタAS | | |
| 1 | 1234640000 | カウンタ；R | 1 | |
| 2 | CP03010 | ＋ナベコネジ　M3×10 | 4 | |
| 3 | WS03 | バネザガネ　2ゴウ　M3 | 4 | |
| 4 | NA03 | ナット　4　2シュ　M3 | 4 | |
| 5 | 141472000M | アングル | 1 | |
| 6 | BZ06012 | ボルト　8.8　M6×12 | 2 | |
| 7 | WS06 | バネザガネ　2ゴウ　M6 | 2 | |
| 8 | WRA06 | ヒラザガネ　M6 | 2 | |
| 9 | 141473000M | ロッド | 1 | |
| 10 | BSZ08030 | コガタボルト　7　M8×30 | 1 | |
| 11 | WRA08 | ヒラザガネ　M8 | 1 | |

| 調　整 | S－200302Y |
|---|---|


**千歳本社**　066-8555　千歳市上長都1061番地2
TEL 0123-26-1123
FAX 0123-26-2412

**千歳営業所**　066-8555　千歳市上長都1061番地2
TEL 0123-22-5131
FAX 0123-26-2035

**豊富営業所**　098-4100　天塩郡豊富町字上サロベツ1191番地44
TEL 0162-82-1932
FAX 0162-82-1696

**帯広営業所**　080-2462　帯広市西22条北1丁目12番地4
TEL 0155-37-3080
FAX 0155-37-5187

**中標津営業所**　086-1152　標津郡中標津町北町2丁目16番2
TEL 0153-72-2624
FAX 0153-73-2540

**花巻営業所**　028-3172　岩手県花巻市石鳥谷町北寺林第11地割120番3
TEL 0198-46-1311
FAX 0198-45-5999

**仙台営業所**　983-0013　宮城県仙台市宮城野区中野字神明179－1
TEL 022-388-8673
FAX 022-388-8735

**小山営業所**　323-0158　栃木県小山市梁2512－1
TEL 0285-49-1500
FAX 0285-49-1560

**東海営業所**　485-0081　愛知県小牧市横内字立野678－1
TEL 0568-75-3561
FAX 0568-75-3563

**岡山営業所**　700-0973　岡山県岡山市北区下中野704－103
TEL 086-243-1147
FAX 086-243-1269

**熊本営業所**　861-8030　熊本県熊本市東区小山町1639－1
TEL 096-389-6650
FAX 096-389-6710

**都城営業所**　885-1202　宮崎県都城市高城町穂満坊1003－2
TEL 0986-53-2222
FAX 0986-53-2233


T. 02. 03. 2S D1