STAR

VoL.5-1-1 部　品　表

自走８輪車

MODEL　JET 3500

発行　昭和60年10月

スター農機株式会社

「部品表」ご使用の前に

部品表の重要な役割は、必要な部品の正確な部品コードを見い出し、「正しい部品の注文」に結びつけることです。
従って、部品表をご使用になる前に、「部品表の見方」をお読み下さい。

(1) 部品表の見方

1) 部品表の(L)、(R)の表示は、本機進行方向に向って表示されております。

(例)

タインの(L)(R)

本機進行方向に向って右回り(R)、左回り(L)

2) リストの記載内容

① 「見出No.」……イラストに付されている見出No.と、リストの見出No.を照合し、イラストと部品コードを結びつけるNo.です。
「J」のついた見出No.は、「市販部品」を表わし、市販部品リストは黒印ページに集約にして居ります。

② 部品コードに付属する「部品」「市販部品」は、摘要欄に「㊨2付」「㊨J30付」等、見出No.で表示しております。
従って、付属部品の注文は不要となります。

③ 部品変更が行なわれた場合、旧部品コードの摘要欄に本機機体No.を表示しています。

(例)

1132374～1132914

～1009955

3) 「個数」

部品コード当りの個数を、型式ごとに表示しております。

(例)

見出No.	製品コード	部品コード	部品名称	個数 MGT 4000	4010	3000	●	摘要
1	46104	00691	ニギリ(M12)			2		
2	46108	42783	ワッシャ(12)	16	16	14		

型式表示

(見方) 部品コード(00691)(ニギリ(M12)は、(MGT3000)で(2個)使用されて居る。(MGT4000、4010)は、使用されていない。

(2) ご注文について

1) 部品をご注文の際には、部品イラストの見出No.と同じNo.をリストから探し

① 型式 ② 部品コード ③ 部品名称 ④ 個数

をお確めの上、ご注文願います。

※ 部品コードが不明瞭の場合、誤送または納品が遅れることがあります。

2) 市販部品リストのボルトは、普通ナット、コウリョクナットを付とします。
但し、ナイロンナット、、フランジナット等については、別途注文となります。

3) ご注文の部品は、原則として誤送以外の返品は認めません。

4) スター製品には、スター純正部品を必ずご使用願います。
(市販の類似品を使用されますと、早期破損、性能を悪くする原因となります)

5) 運賃は、別途申し受けます。

目　　次

1. ホィール，アクスル …… 1～4 P
2. ハイドロリックパイピング（Ⅰ） …… 5～8 P
3. フロントヒッチ，キャノピ，シート …… 9～12 P
4. エンジン，フュエルタンク …… 13～16 P
5. ＰＴＯ＆ＰＴＯセット …… 17～20 P
6. カバー開係 …… 21～24 P
7. エンジンコントロール …… 25～26 P
8. ステアリングシステム …… 27～30 P
9. ハイドロリックパイピング（Ⅱ） …… 31～34 P
10. エレクトリックシステム …… 35～38 P
11. ミッションコードラントボックス …… 39～42 P

自走８輪車

ホイール，アクスル

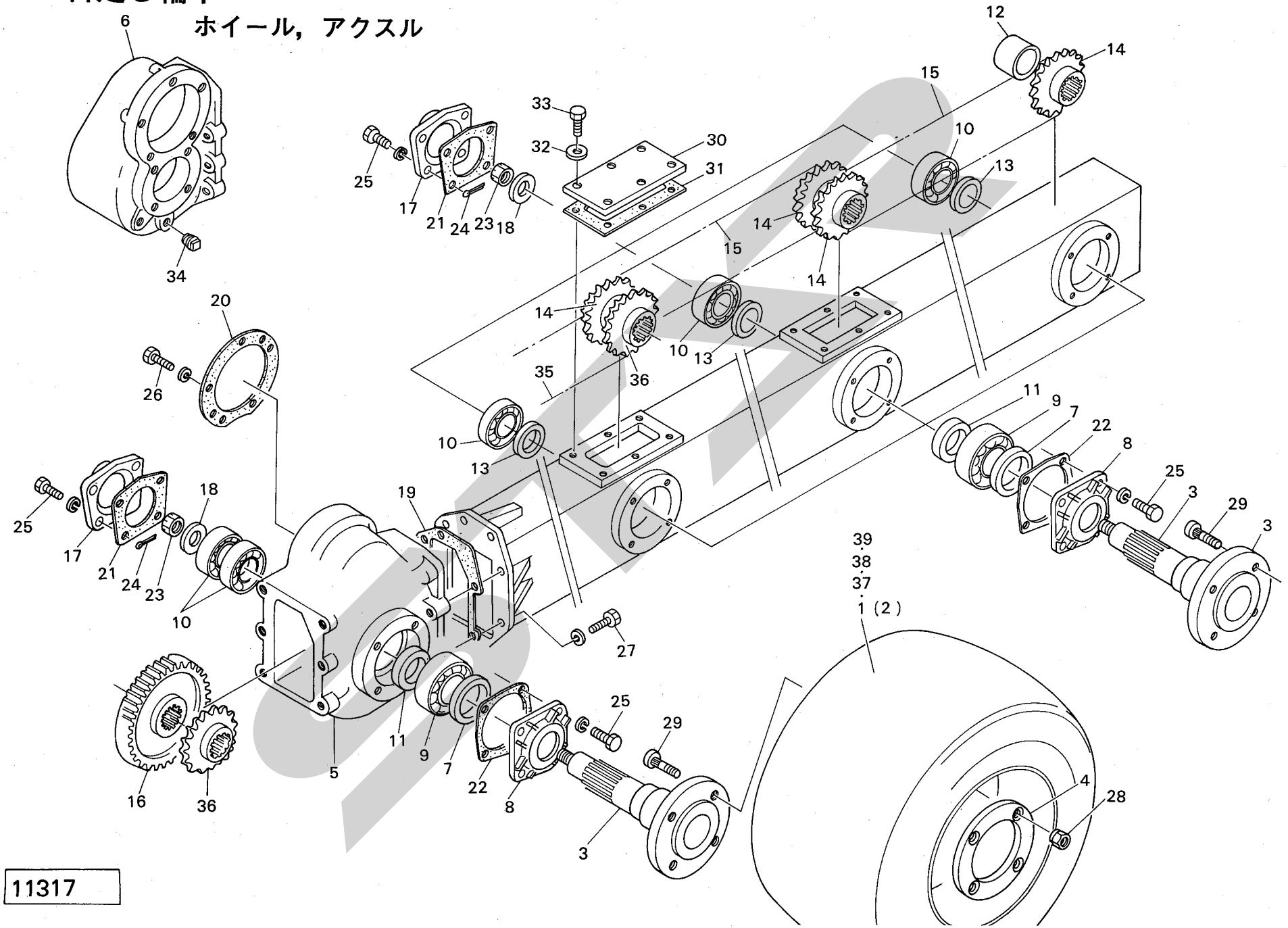

11317

見出No.	製品コード	部品コード	部品名称	個数 JET 3500										摘要	区分
1	93002	424−50034−2	タイヤASS'Y；L	4										㊨ 37、38、39付	
2	〃	424−50033−1	タイヤASS'Y；R	4										㊨ 37、38、39付	
3	〃	T−14431	アクスルシャフト	8										フレーム対策あり H3.9.23	
4	〃	T−14441	リング	8											
5	〃	T−33351	ギヤケース	1											
6	〃	T−33335	ギヤケース	1											
7	〃	411−90025−2	オイルシール	8											
8	〃	T−14423	オイルシールリテーナ	8											
9	〃	410−63090−3	ボールベアリング	8											
10	〃	410−62080−1	ボールベアリング	10											
11	〃	PS380−47−21	スペーサパイプ	8											
12	〃	PS380−47−42	スペーサパイプ	2											
13	〃	P−69777	スペーサ	6											
14	〃	T−20410	13Zスプロケットホイール	8											
15	〃	422−70096−0	ローラーチエーン	4											
16	〃	T−23380	35Zギヤ	2											
17	〃	T−13484	カバー	8											
18	〃	P−69776	ワッシャ	8											
19	〃	T−13535	パッキン	2											
20	〃	T−13500	パッキン	2											
21	〃	T−13501	パッキン	8											
22	〃	T−13502	パッキン	8											
23	〃	444−31611−4	16ミゾツキナット	8											
24	〃	PC4030G	ワリピン；4×30	8											
25	〃	BZ1212530WG	ボルト；M12×1.25×30	64											
26	〃	BZ1212535WG	ボルト；M12×1.25×35	10											
27	〃	BZ1415050WG	ボルト；M14×1.5×50	18											
28	〃	489−50602−4	16ホイールナット	32											
29	〃	T−14428	16ハブボルト	32											
30	〃	T−11695	カバー	4											
31	〃	T−11697	パッキン	4											
32	〃	451−91006−6	シールワッシャ	24											
33	〃	BA1012516G	ボルト；M10×1.25×16	24											

自走8輪車

ホイール，アクスル

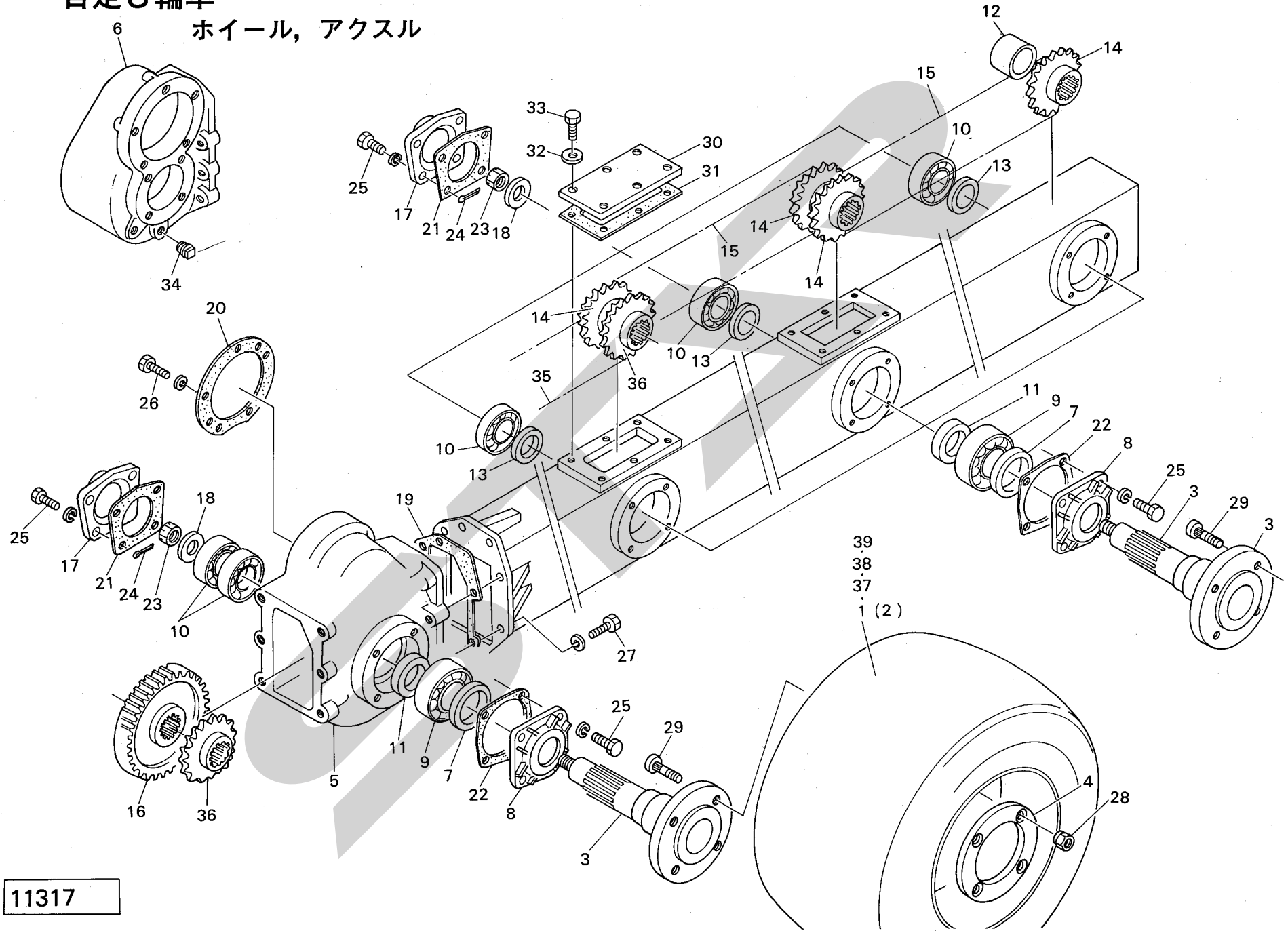

11317

見出No.	製品コード	部品コード	部品名称	個数 JET 3500											摘要	区分
34	93002	489−00068−5	プラグ	4												
35	〃	422−70077−9	ローラーチエーン	2												
36	〃	T−24407	10Zスプロケット	4												
37	〃	424−51021−9	タイヤ	8												
38	〃	424−53010−9	リム	8												
39	〃	424−52005−2	チューブ	8												

自走８輪車

ハイドロリックパイピング(I)

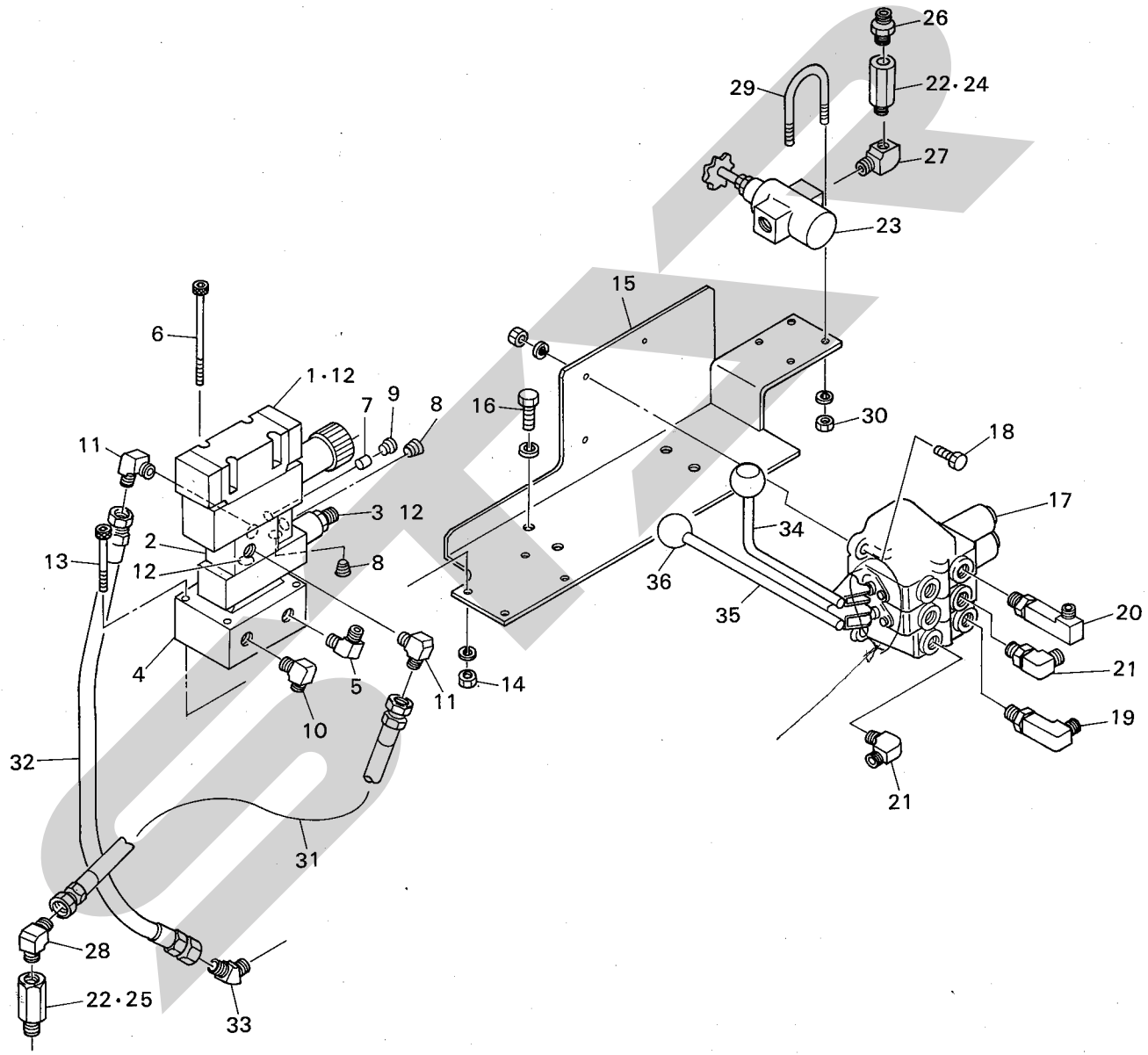

11318

見出No.	製品コード	部品コード	部品名称	個数 JET 3500										摘要	区分
1	93002	471−31030−9	ソレノイドバルブ	1										㊗ 12、4ケ付	
2	〃	T−26241	ブロック	1											
3	〃	471−31032−1	リリーフバルブ	1										㊗ 12、4ケ付	
4	〃	471−31033−2	サブプレート	1											
5	〃	471−30236−6	3/8エルボ	1											
6	〃	471−31034−3	ボルトキット	1											
7	〃	H−10735	ポペット	1											
8	〃	489−90271−0	1/8プラグ	2											
9	〃	471−30346−8	3/8プラグ	1											
10	〃	H−10659	エルボ	1											
11	〃	471−30242−3	1/4エルボ	2											
12	〃	411−30904−2	Oリング	10											
13	〃	440−55600−4	六角穴付ボルト	4											
14	〃	NABO5WG	ナット；M5	4											
15	〃	T−26243	ブラケット	1											
16	〃	BA1012525WG	ボルト；M10×1.25×25	4											
17	〃	471−21974−5	コントロールバルブ	1											
18	〃	BAO830AG	ボルト；M8×30	3											
19	〃	471−31053−4	ロングエルボ	1											
20	〃	471−31054−5	異径ロングエルボ	1											
21	〃	471−30697−7	3/8エルボ	2											
22	〃	H−10454	バルブ	2											
23	〃	471−22083−7	スロットルチェックバルブ	1											
24	〃	H−10766	ポペット	1											
25	〃	H−10775	ポペット	1											
26	〃	H−10594	3/8×1/4ニップル	1											
27	〃	471−30114−1	3/8オスメスエルボ	1											
28	〃	H−10659	3/8×1/4エルボ	1											
29	〃	T−16276	Uボルト	2											
30	〃	NABO6WG	ナット；M6	4											
31	〃	424−20243−1	1/4フレキシブルホース	1											
32	〃	424−31009−3	1/4フレキシブルホース	1											
33	〃	471−30233−3	1/4 45°エルボ	1											

自走８輪車

ハイドロリックパイピング(I)

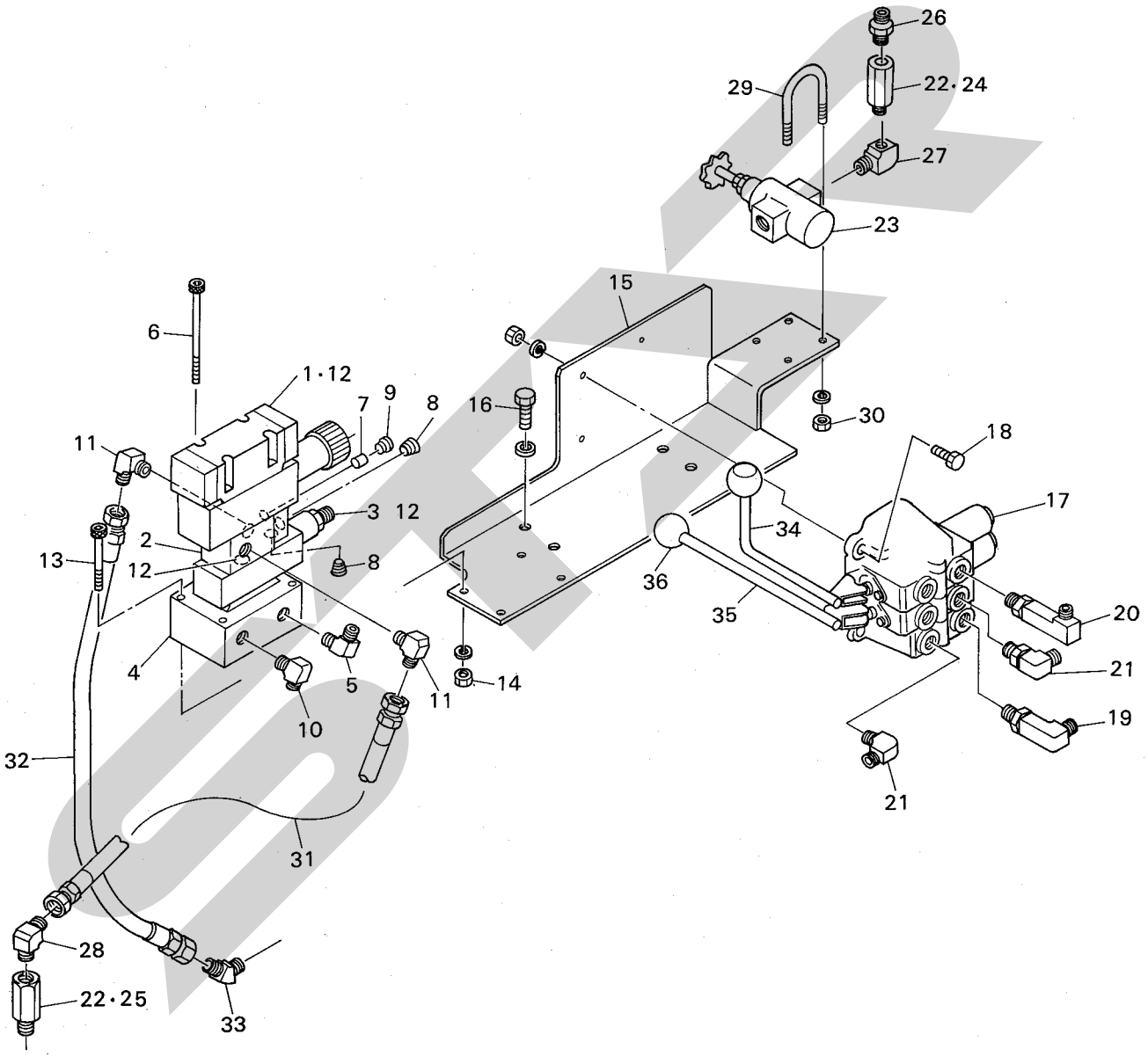

11318

見出No.	製品コード	部品コード	部品名称	個数 JET 3500										摘要	区分
34	93002	471−22085−9	LブロックASSY	1										㊗36付	
35	〃	471−22084−8	LブロックASSY	1										㊗36付	
36	〃	471−20991−3	ノブ	2											

自走８輪車

フロントヒッチ，キャノピ，シート

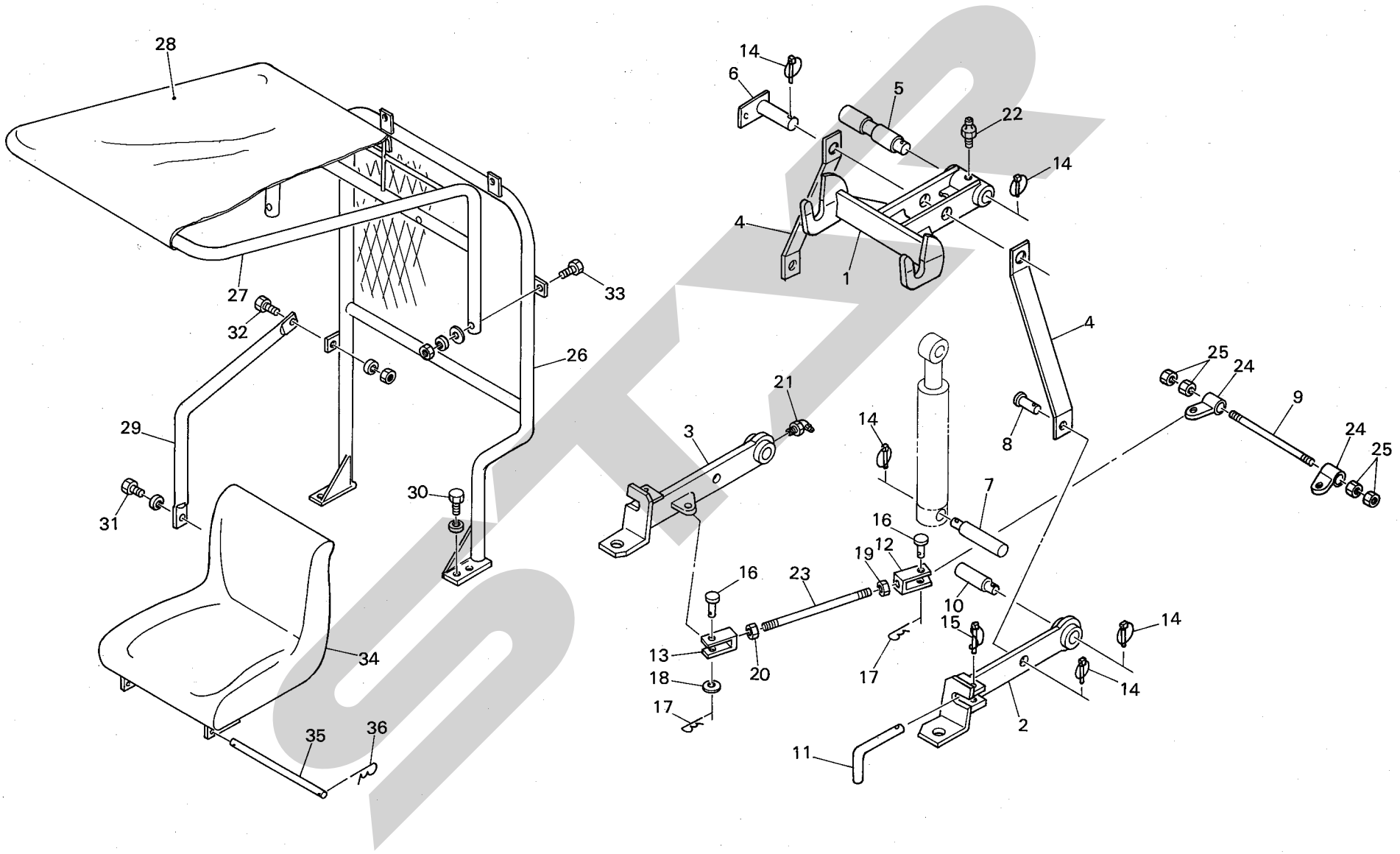

11311

見出No.	製品コード	部品コード	部品名称	個数 JET 3500										摘要	区分
1	93002	T−37108	トップリンク	1											
2	〃	T−27110	ロワーリンク；L	1											
3	〃	T−27111	ロワーリンク；R	1											
4	〃	T−17136	リフトリンク	2											
5	〃	P−64365	30ピン	1											
6	〃	P−64378	30ピン	1											
7	〃	P−64379	30ピン	1											
8	〃	T−17139	22ピン	2											
9	〃	T−17138	ピン	1											
10	〃	P−64367	30ピン	2											
11	〃	T−17137	16ピン	2											
12	〃	PS35002−62	エンドフォーク	2											
13	〃	PS35002−12	エンドフォーク	2											
14	〃	453−10510−9	ダルマピン	7										φ10	
15	〃	00453	デルタピン	2											
16	〃	P−64611	12ピン	4											
17	〃	453−12000−5	スナップピン	4											
18	〃	WRA12	ワッシャ；M12	2											
19	〃	NAL12125G	ナット；M12×1.25左ネジ	2											
20	〃	NAB12125G	ナット；M12×1.25	2											
21	〃	ONCSI	グリースニップル；C−PT1／8	2											
22	〃	ONASI	グリースニップル；A−PT1／8	1											
23	〃	T−17134	コントロールロッド	2										ℓ＝150	
24	〃	T−17132	レバー	2											
25	〃	NAB20G	ナット；M20	4											
26	〃	T−21274 ●	オペレータガード	1											
27	〃	T−21275 ●	フレーム	1											
28	〃	T−21276 ●	カンバス	1											
29	〃	T−11973 ●	パイプ	1											
30	〃	BA1012520WG	ボルト；M10×1.25×20	4											
31	〃	BA1012525WG	ボルト；M10×1.25×25	1											
32	〃	BA1012525AG	ボルト；M10×1.25×25	1											
33	〃	BA0845APG	ボルト；M8×45	4											

自走８輪車

フロントヒッチ，キャノピ，シート

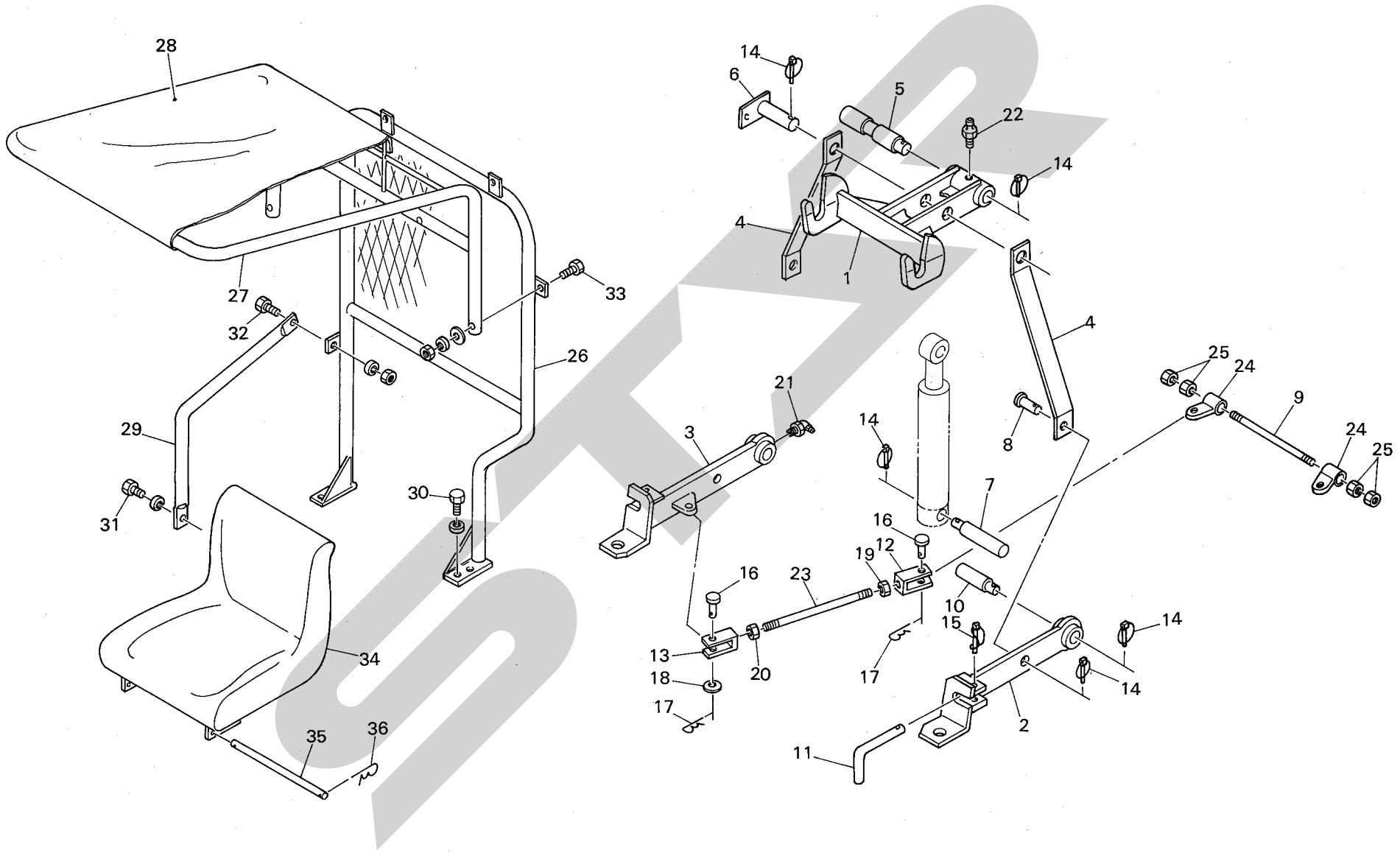

11311

見出No.	製品コード	部品コード	部品名称	個数 JET 3500											摘要	区分
34	93002	489−90308−1	シート		1											
35	〃	BT−13240	9ピン		1											
36	〃	453−08285−5	スナップピン		2											
37	〃															
38	〃															

SAMPLE

自走８輪車

エンジン，フュエルタンク

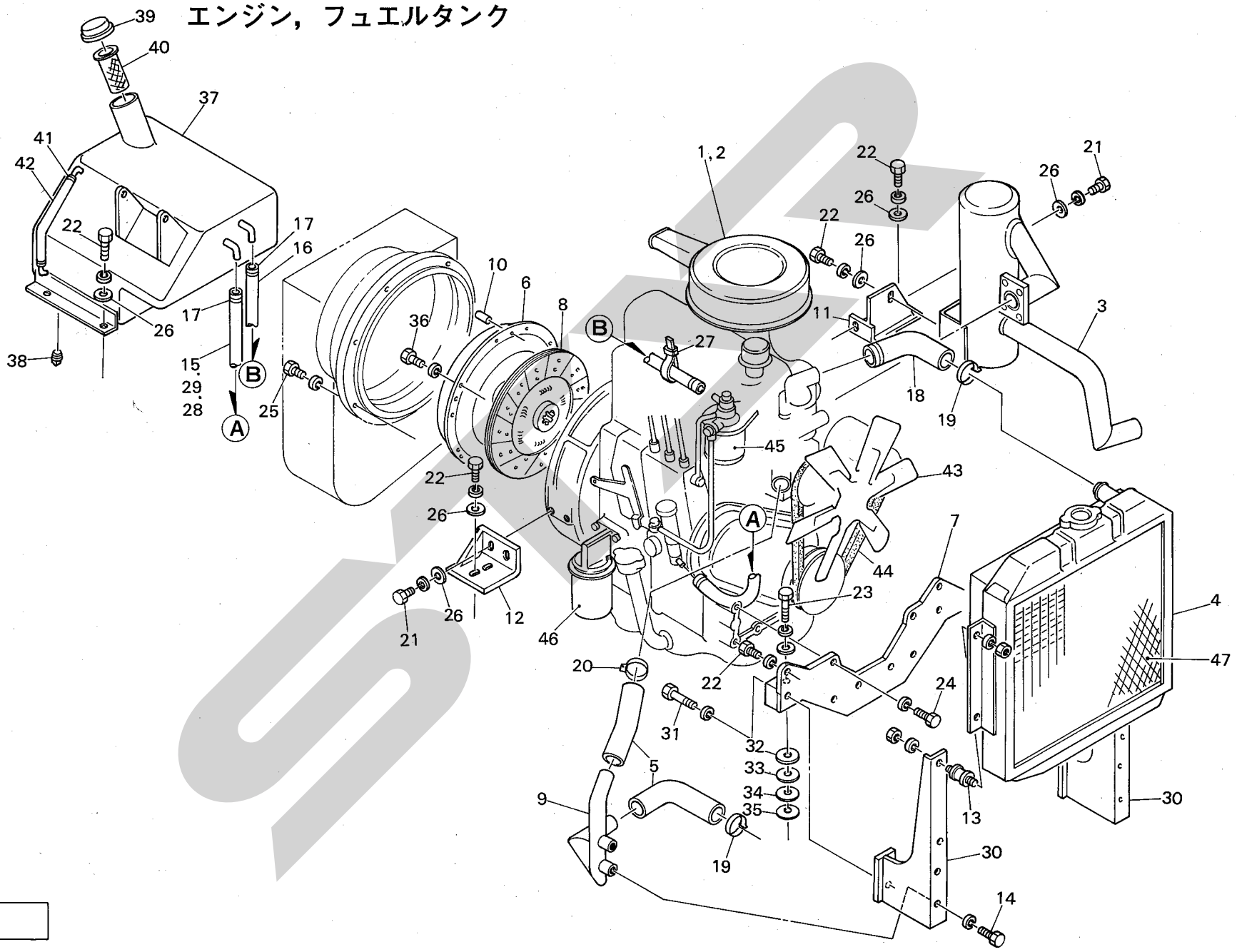

11312

見出No.	製品コード	部品コード	部品名称	個数 JET 3500										摘要	区分
1	93002		エアクリーナASS'Y	1										㊗2付 (いすゞ9−14220−6031)	
2	〃	480−01356−7	エレメント	1										(いすゞ9−14215−604−0)	
3	〃	T−32017	マフラ	1											
4	〃	T−22516	ラジエータ	1										㊗47付	
5	〃	T−12548	ラジエータホース	1											
6	〃	474−00929−5	セミデュアルクラッチ	1										㊗8付	
7	〃	T−22134	フロントフット	1											
8	〃	474−00942−0	クラッチディスクASS'Y	1											
9	〃	T−12549	パイプ	1											
10	〃	480−30199−4	ノックピン	3											
11	〃	T−12179	リヤフット(L)	1											
12	〃	T−12180	リヤフット(R)	1											
13	〃	424−43012−0	サポートラバー	4											
14	〃	BA0825WG	ボルト;M8×25	2											
15	〃	426−00815−6	ビニールパイプ	1										ℓ=1900	
16	〃	426−00815−6	ビニールパイプ	1										ℓ=2200	
17	〃	426−90114−7	クリップ	4											
18	〃	480−70095−3	ホース	1											
19	〃	480−70097−5	クリップ	5											
20	〃	480−70100−0	クリップ	1											
21	〃	BZ1025WG	ボルト;M10×25(8.8)	3											
22	〃	BZ1012530WG	ボルト;M10×1.25×30(8.8)	11											
23	〃	BZ1212580WG	ボルト;M12×1.25×80(8.8)	2											
24	〃	BZ1435WG	ボルト;M14×35(8.8)	6											
25	〃	438−10201−9	10×35×26 ボルト	8										WS付	
26	〃	P−69728	ワッシャ	11											
27	〃	470−90043−7	ソクセンバンド	3											
28	〃	T−16108	クリップ	2											
29	〃	480−10137−4	コルゲートチューブ	1											
30	〃	T−22133	ブラケット	2											
31	〃	BZ1012570WG	ボルト;M10×1.25×70(8.8)	2											
32	〃	P−69831	ワッシャ	2											
33	〃	P−69832	ワッシャ	2											

自走８輪車

エンジン，フュエルタンク

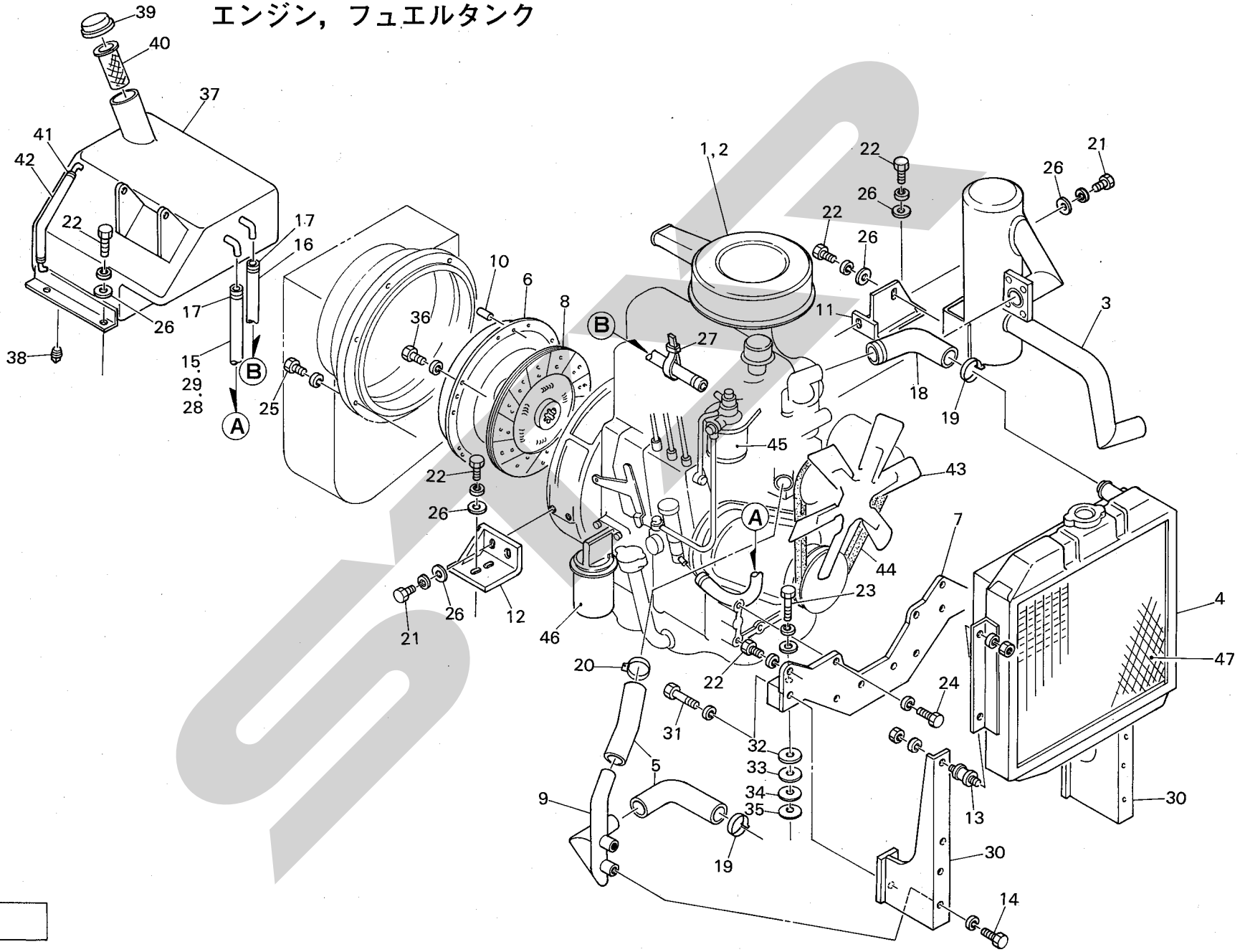

11312

見出No.	製品コード	部品コード	部品名称	個数 JET 3500										摘要	区分
34	93002	T−12100	シム	4											
35	〃	T−12101	シム	2											
36	〃	480−30197−2	ボルト；M8	6										WS付	
37	〃	T−32514	フューエルタンク	1											
38	〃	489−00068−5	1／2プラグ	1											
39	〃	480−10107−1	キャップ	1											
40	〃	P−17001	ストレーナ	1											
41	〃	426−90114−7	ホースバンド	2											
42	〃	426−00815−6	ビニールパイプ	1											
43	〃	480−01484−9	ファン	1										(いすゞ5−13660−019−0)	
44	〃	480−01347−7	ファンベルト	1										(いすゞ5−13671−0400)	
45	〃	480−01507−5	エレメント(フューエル)	1										(いすゞ5−13240−0230)	
46	〃	480−01551−4	オイルフイルタカートリッジ	1										(いすゞ5−13240−0410)	
47	〃	480−70195−4	ワイヤガーゼ	1											

自走８輪車

PTO＆PTOセット

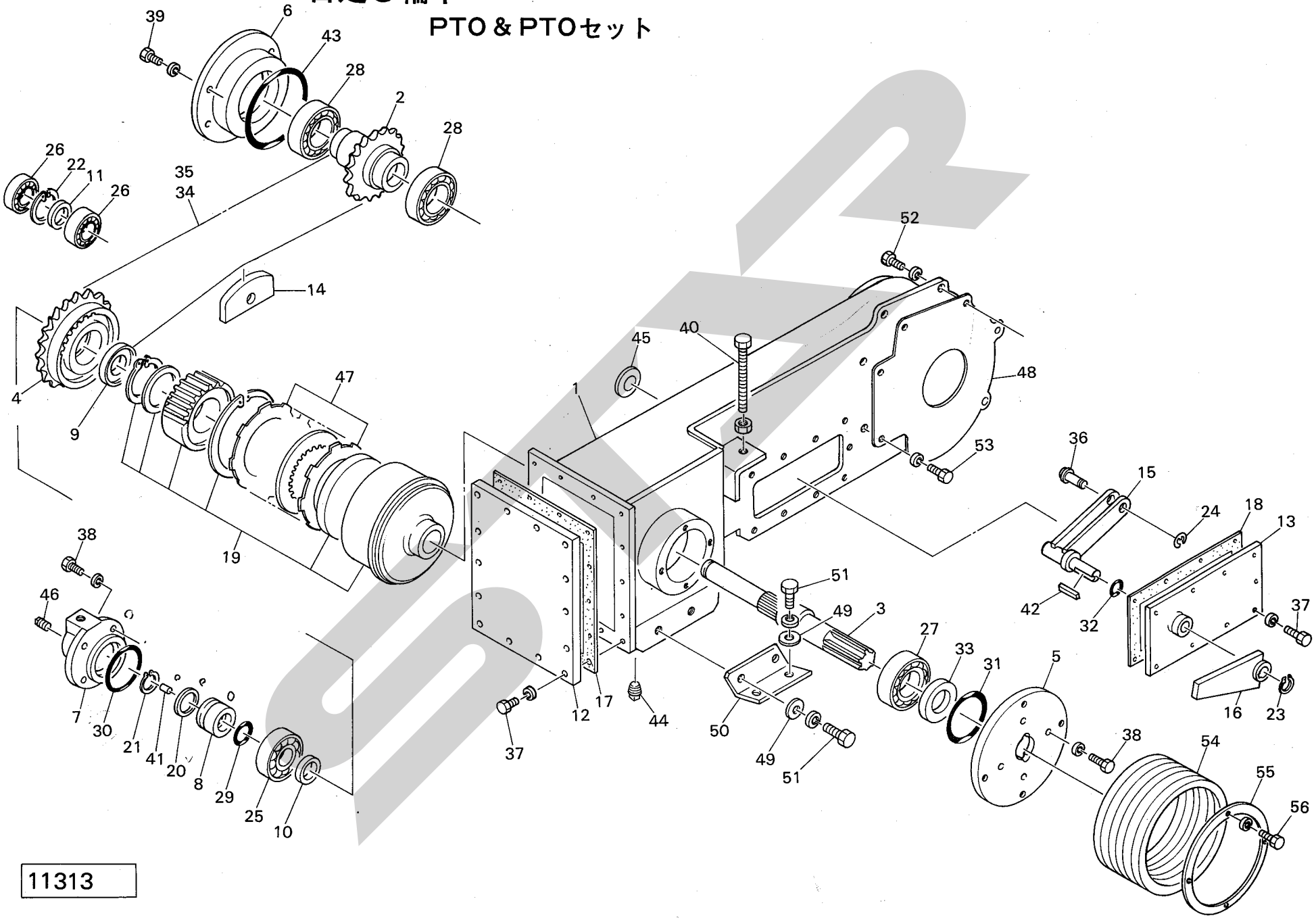

11313

見出No.	製品コード	部品コード	部品名称	個数 JET 3500											摘要	区分
1	93002	T−37104	ケース		1											
2	〃	T−27103	17Zスプロケットホイール		1											
3	〃	T−27104	PTOシャフト		1											
4	〃	T−27105	23Zスプロケットホイール		1											
5	〃	T−23710	リテーナ		1											
6	〃	T−23711	リテーナ		1											
7	〃	T−13707	カバー		1											
8	〃	T−13708	カラー		1											
9	〃	T−13709	スペーサ		1											
10	〃	T−13710	スペーサ		1											
11	〃	T−13711	スペーサ		1											
12	〃	T−13712	カバー		1											
13	〃	T−13713	カバー		1											
14	〃	T−13714	ローラガイド		1											
15	〃	T−13715	レバー		1											
16	〃	T−13716	レバー		1											
17	〃	T−13717	パッキン		1											
18	〃	T−13718	パッキン		1											
19	〃	474−00928−4	ハイドロクラッチASS'Y		1											
20	〃	461−00270−0	ピストンリング		1											
21	〃	416−00252−0	スナップリング		1											
22	〃	416−50522−5	スナップリング		1											
23	〃	416−00162−0	スナップリング		1											
24	〃	DE9	スナップリング；E9		1											
25	〃	410−90084−6	ボールベアリング		1											
26	〃	410−62050−8	ボールベアリング		2											
27	〃	410−63070−1	ボールベアリング		1											
28	〃	410−60100−2	ボールベアリング		2											
29	〃	411−32507−3	Oリング		1											
30	〃	411−36002−7	Oリング		1											
31	〃	411−37501−2	Oリング		1											
32	〃	411−31603−9	Oリング		1											
33	〃	411−03508−2	オイルシール		1											

自走８輪車

PTO＆PTOセット

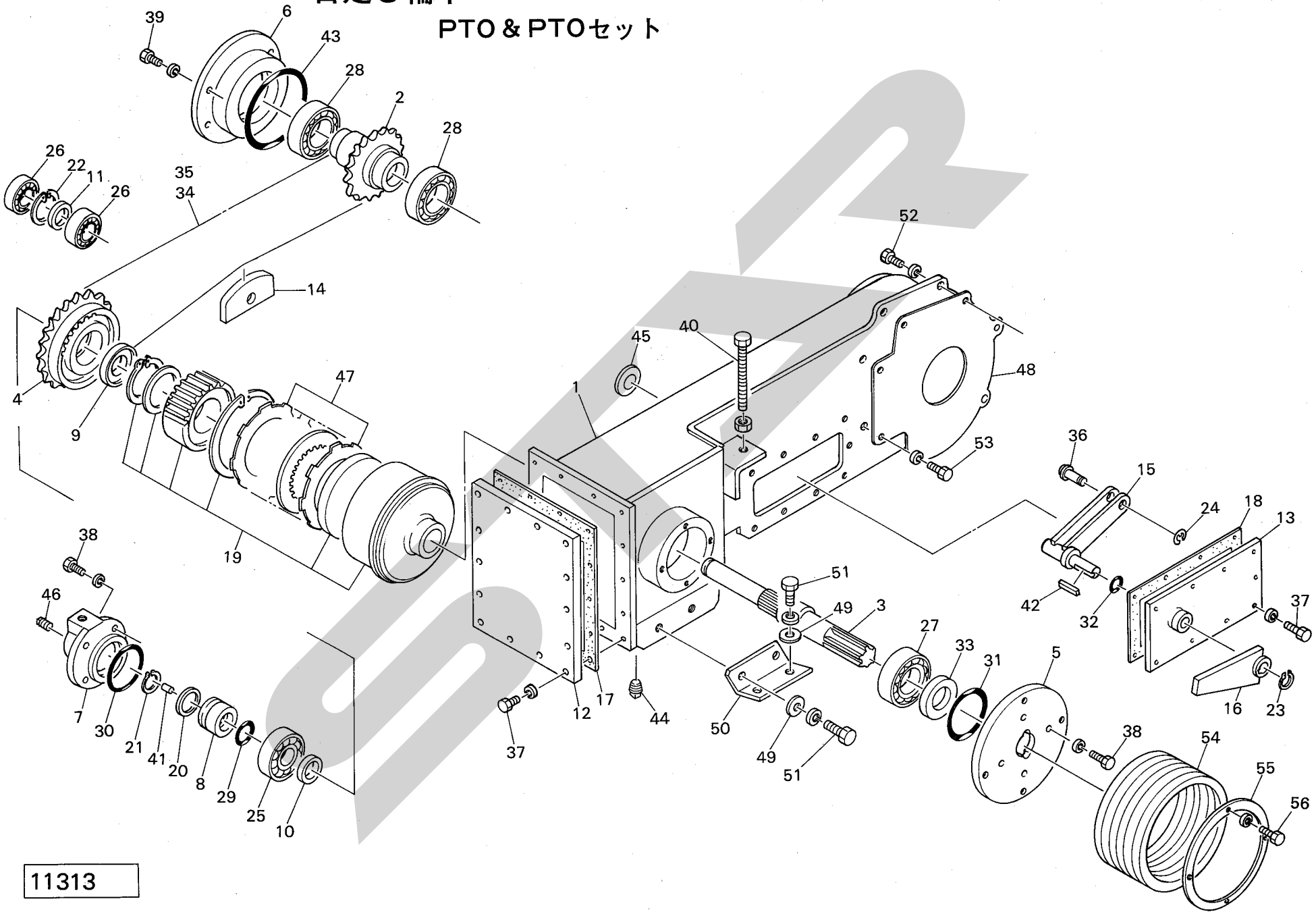

11313

見出No.	製品コード	部品コード	部品名称	個数 JET 3500											摘要	区分
34	93002	422−02074−1	チエーン	1												
35	〃	422−02902−1	3／4オフセットリンク	1												
36	〃	PS120−12−22	ピン（A）	1												
37	〃	BZ0820WG	ボルト；M8×20	23												
38	〃	BZ0825WG	ボルト；M8×25	8												
39	〃	BZI012530WG	ボルト；M10×1.25×30	4												
40	〃	BZA12125120 NG	ボルト；M12×1.25×120	1												
41	〃	P−14084	φ6ピン	1												
42	〃	PS110−5−22	キー	1												
43	〃	411−31591−5	Oリング	1												
44	〃	P−19451	1／2テーパプラグ	1												
45	〃	474−00174−7	オイルレベルベージ	1												
46	〃	471−30224−3	1／4プラグ	1												
47	〃	474−01019−6	ディスクASSY	1												
48	〃	T−13625	パッキン	1												
49	〃	P−18077	ワッシャ	4												
50	〃	T−11420	ブラケット	1												
51	〃	BZA121250WG	ボルト；M12×1.25×30	4												
52	〃	BZI012530WG	ボルト；M10×1.25×30	5												
53	〃	BZI012535WG	ボルト；M10×1.25×35	2												
54	〃	59254	ジョイントカバー；Ⅱ型	1												
55	〃	59346	リング；150	1												
56	〃	BAI012520WG	ボルト；M10×1.25×20	4												

SAMPLE

自走８輪車

カバー関係

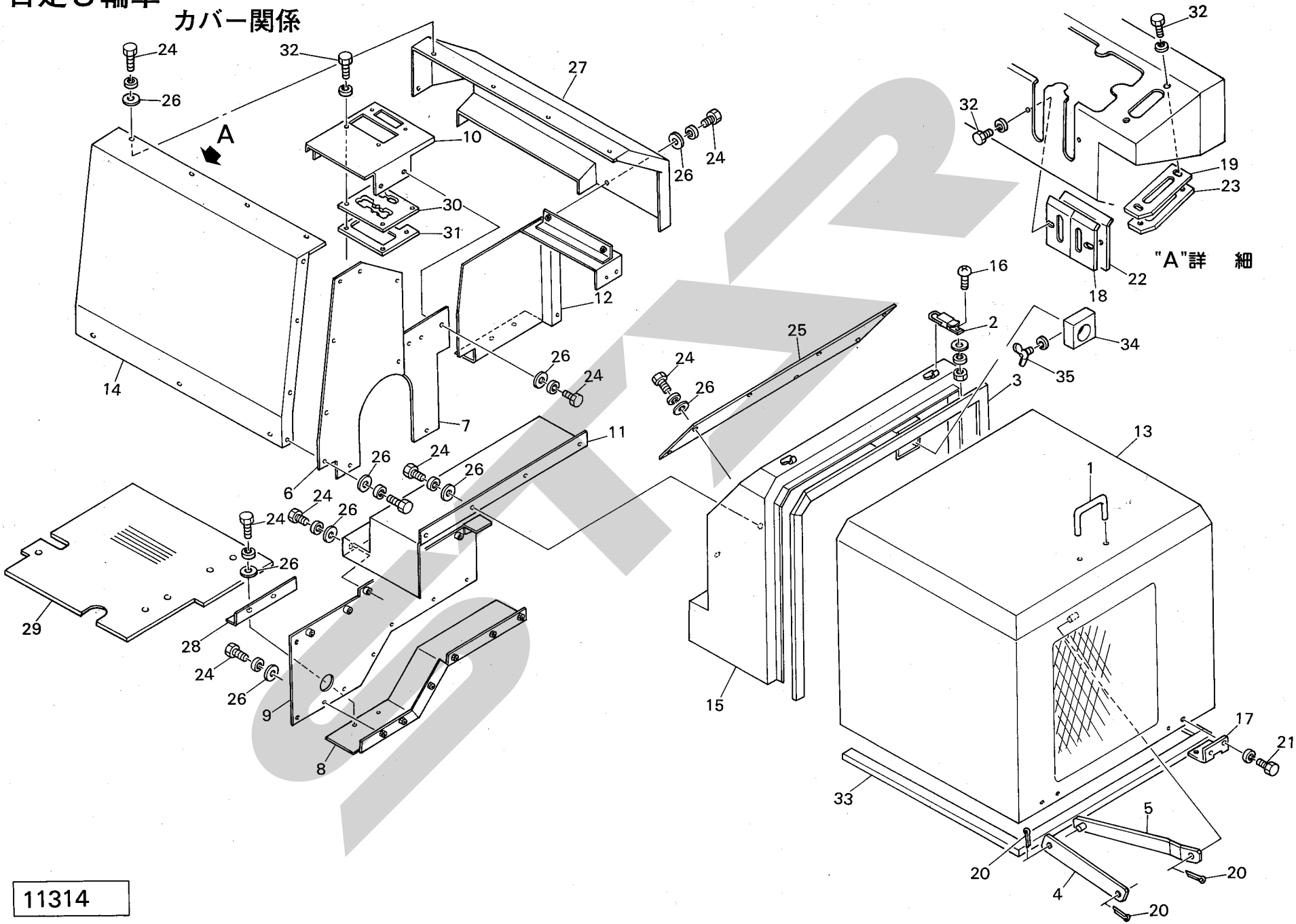

11314

見出No.	製品コード	部品コード	部品名称	個数 JET 3500										摘要	区分
1	93002	484−90394−6	ステンレスマルボウトッテ	1											
2	〃	489−90288−8	キャッチクリップ	2											
3	〃	489−90441−9	カクガタゴム	1											
4	〃	T−11983	ステー(Ⅱ)	1											
5	〃	T−11982	ステー(Ⅰ)	1											
6	〃	T−11976	カバー	1											
7	〃	T−11975	カバー	1											
8	〃	T−11978	カバー	1											
9	〃	T−11977	カバー	1											
10	〃	T−21268	カバー	1											
11	〃	T−21267	カバー	1											
12	〃	T−21270	カバー	1											
13	〃	T−31920	エンジンカバー	1											
14	〃	T−31922	カバー	1											
15	〃	T−31919	カバー	1											
16	〃	CP0512APG	ナベコネジ;M5×12	4											
17	〃	P−69426	チョウバン	2											
18	〃	T−11990	ラバープレート	2											
19	〃	T−11989	ラバープレート	1											
20	〃	PC3025G	ワリピン;3×25	3											
21	〃	BA1012520WG	ボルト;M10×1.25×20	4											
22	〃	T−11988	プレート	1											
23	〃	T−11987	プレート	1											
24	〃	BA0820WG	ボルト;M8×20	60											
25	〃	T−11985	カバー	1											
26	〃	451−90807−4	ワッシャ	59											
27	〃	T−31167	カバー	1											
28	〃	T−11425	アングル	1											
29	〃	T−11424	フロアマット	1											
30	〃	T−11971	ラバープレート	1											
31	〃	T−11972	プレート	1											
32	〃	BA0612WG	ボルト;M6×12	8											
33	〃	489−90440−8	カクガタゴム	1											

自走８輪車

カバー関係

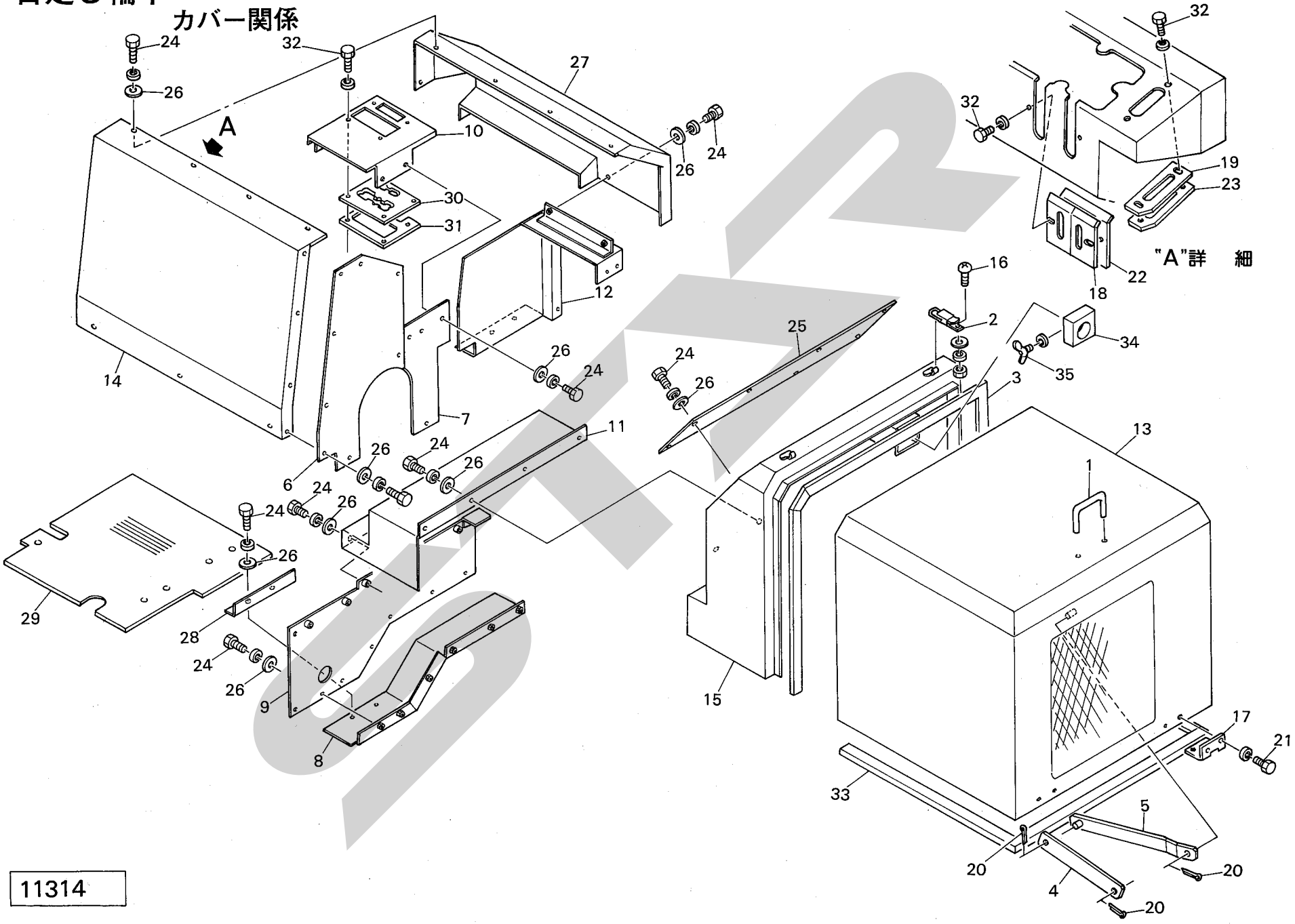

11314

見出No.	製品コード	部品コード	部品名称	個数 JET 3500											摘要	区分
34	93002	489−90414−9	ドアパッキン	1												
35	〃	WB0620WG	チョウボルト；M6×20	1												

自走８輪車

エンジンコントロール

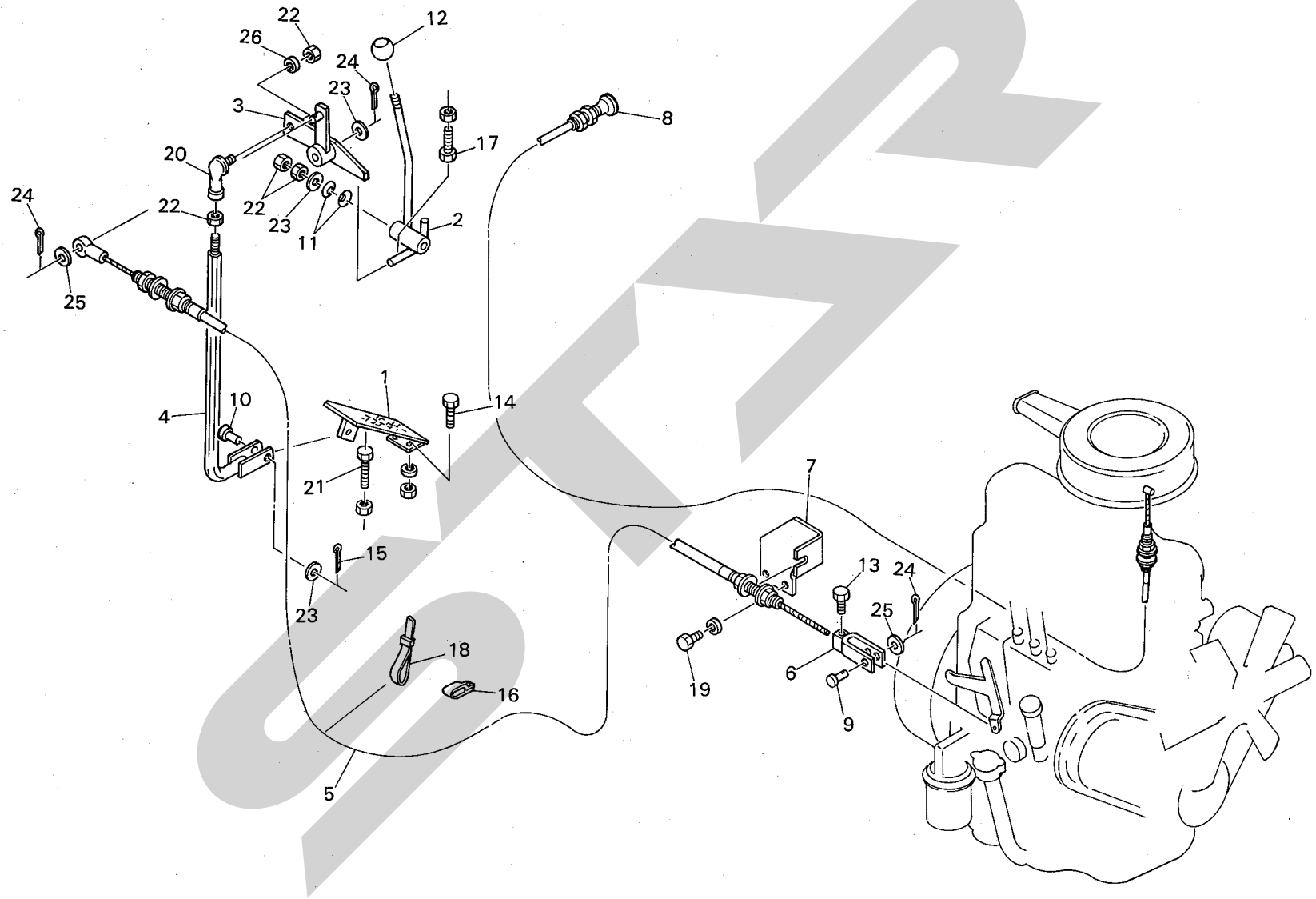

11315

見出No.	製品コード	部品コード	部品名称	個数 JET 3500											摘要	区分
1	93002	T−12758	アクセルペダル	1												
2	〃	T−12757	スロットルレバー	1												
3	〃	T−12759	レバー	1												
4	〃	T−12760	ロッド	1												
5	〃	T−22711 ⓪	ワイヤASS'Y	1												
6	〃	BT−13213	エンドフオーク	1												
7	〃	T−12756 ⓪	ブラケット	1												
8	〃	T−22710 ⓪	インテークシャッタケーブル	1												
9	〃	PS121−6−18	φ6ピン（B）	1												
10	〃	PS121−10−28	φ10ピン	1												
11	〃	415−10000−1	サラバネ	2												
12	〃	471−20991−3	ノブ M8 B型	1												
13	〃	BA0616G	ボルト；M6×16	1												
14	〃	BA0616AG	ボルト；M6×16	2												
15	〃	PC3025G	ワリピン；3×25	1												
16	〃	T−16108	クリップ	3												
17	〃	BAA0840NG	ボルト；M8×40（全ネジ）	1												
18	〃	470−90043−7	ソクセンバンド	4												
19	〃	BZ1020WG	ボルト；M10×20	2												
20	〃	410−99037−3	リンクボール	1												
21	〃	BA1012550NG	ボルト；M10×1.25×50（全ネジ）	1												
22	〃	NAB10125G	ナット；M10×1.25	4												
23	〃	WRA10G	ワッシャ；M10	3												
24	〃	PC2018G	ワリピン；2×18	3												
25	〃	WRA06G	ワッシャ；M6	2												
26	〃	WS08G	Sワッシャ；M10	1												

SAMPLE

自走8輪車

ステアリングシステム

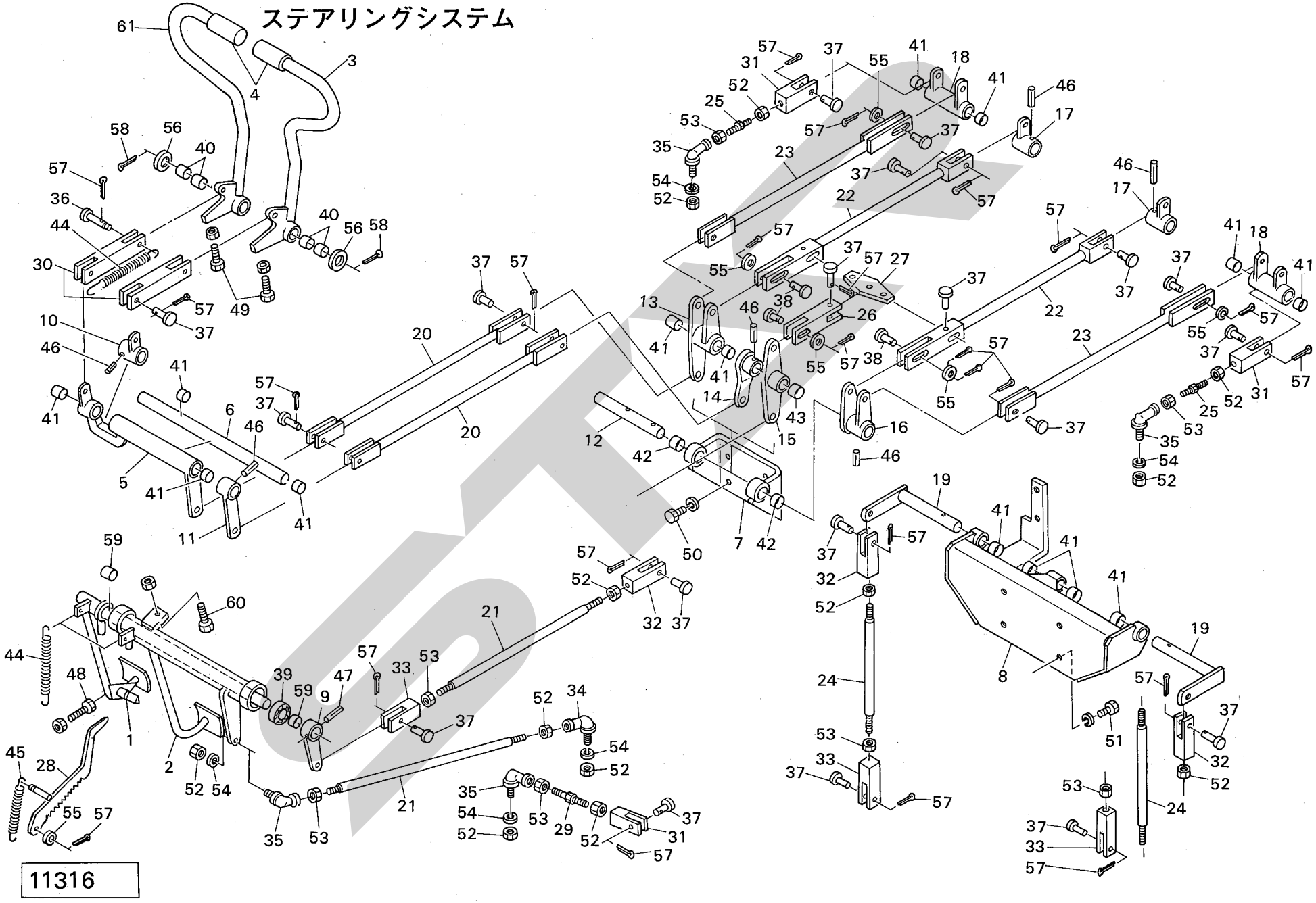

11316

見出No.	製品コード	部品コード	部品名称	個数 JET 3500										摘要	区分
1	93002	T−22315	ブレーキペダル		1										
2	〃	T−22316	クラッチペダル		1										
3	〃	T−22322	ステアリングレバー；L		1										
4	〃	489−90343−0	グリップ		2										
5	〃	T−22317	パイプ		1										
6	〃	T−12353	シャフト		1										
7	〃	T−22318	ブラケット		1										
8	〃	T−22319	ブラケット		1										
9	〃	T−12354	レバー		1										
10	〃	T−12355	レバー		1										
11	〃	T−12356	レバー		1										
12	〃	T−12357	シャフト		1										
13	〃	T−12358	レバー		1										
14	〃	T−12359	レバー		1										
15	〃	T−12360	レバー		1										
16	〃	T−12361	レバー		1										
17	〃	T−12362	レバー		2										
18	〃	T−12363	レバー		2										
19	〃	T−12350	シャフト		2										
20	〃	T−12364	コントロールロッド		2										
21	〃	T−12365	コントロールロッド		2										
22	〃	T−22320	コントロールロッド		2										
23	〃	T−22321	コントロールロッド		2										
24	〃	T−12372	コントロールロッド		2										
25	〃	T−12343	コントロールロッド		2										
26	〃	T−12367	エンドフォーク		1										
27	〃	T−12368	イコライザアーム		1										
28	〃	T−12369	ラチェット		1										
29	〃	T−12370	コントロールロッド		1										
30	〃	T−12373	エンドフォーク		2										
31	〃	PS−35002−10A	エンドフォーク		3										
32	〃	PS−35002−10	エンドフォーク		3										
33	〃	PS−35002−60	エンドフォーク		3										

SAMPLE

自走８輪車

ステアリングシステム

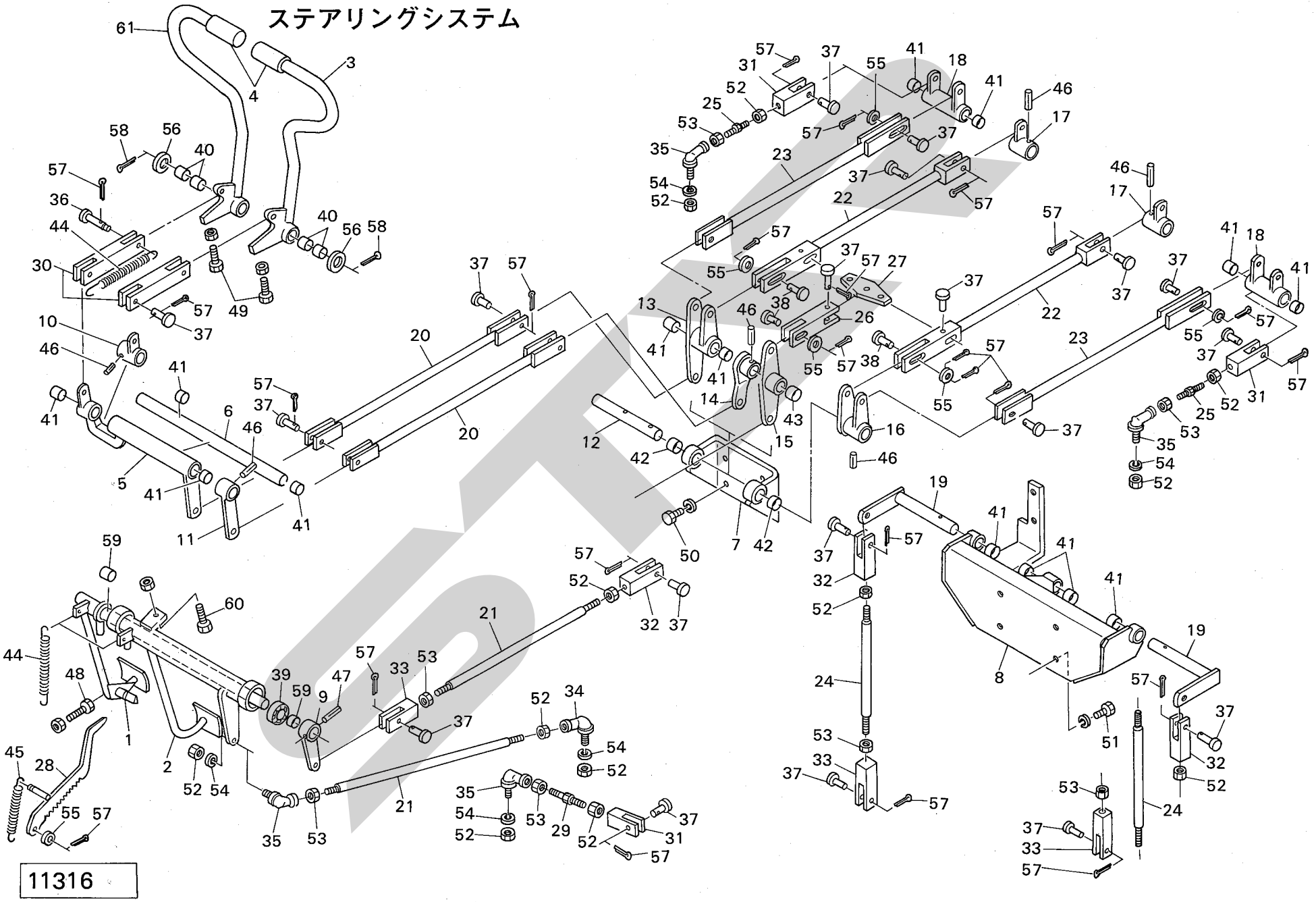

見出No.	製品コード	部品コード	部品名称	個数 JET 3500										摘要	区分
34	93002	410−99037−3	リンクボール	1											
35	〃	410−89032−8	リンクボール	4											
36	〃	P−64222	φ10ピン	2											
37	〃	PS121−10−28	φ10ピン（B）	24											
38	〃	PS121−10−30	φ10ピン（B）	3											
39	〃	410−60064−1	ベアリング	2										6006	
40	〃	701−11−2020	ドライメットブッシュ；701−11−2020	4											
41	〃	701−11−2515	ドライメットブッシュ；701−11−2515	14											
42	〃	701−11−2520	ドライメットブッシュ；701−11−2520	2											
43	〃	701−11−2525	ドライメットブッシュ；701−11−2525	1											
44	〃	P−12220	スプリング	4											
45	〃	P−12202	スプリング	1											
46	〃	PS6040	スプリングピン；6×40	6											
47	〃	PS10045	スプリングピン；10×45	1											
48	〃	BAA1012550NG	ボルト；M10×1.25×50　全ネジ	1											
49	〃	BAA1012540NG	ボルト；M10×1.25×40　全ネジ	2											
50	〃	BZ1012530WG	ボルト；M10×1.25×30	4											
51	〃	BZ1012535WG	ボルト；M10×1.25×35	4											
52	〃	NAB10125G	ナット；M10×1.25	13											
53	〃	NAL10125G	ナット；M10×1.25	7											
54	〃	WS10G	Sワッシャ；M10	5											
55	〃	WRA10G	ワッシャ；M10	6											
56	〃	WRA20G	ワッシャ；M20	2											
57	〃	PC3025G	ワリピン；3×25	30											
58	〃	PC4035G	ワリピン；4×35	2											
59	〃	701−11−3020	ドライメットブッシュ；701−11−3020	2											
60	〃	BAA0840NG	ボルト；M8×40　全ネジ	1											
61	〃	T−22323	ステアリングレバー；R	1											

自走８輪車

ハイドロリックパイピング(Ⅱ)

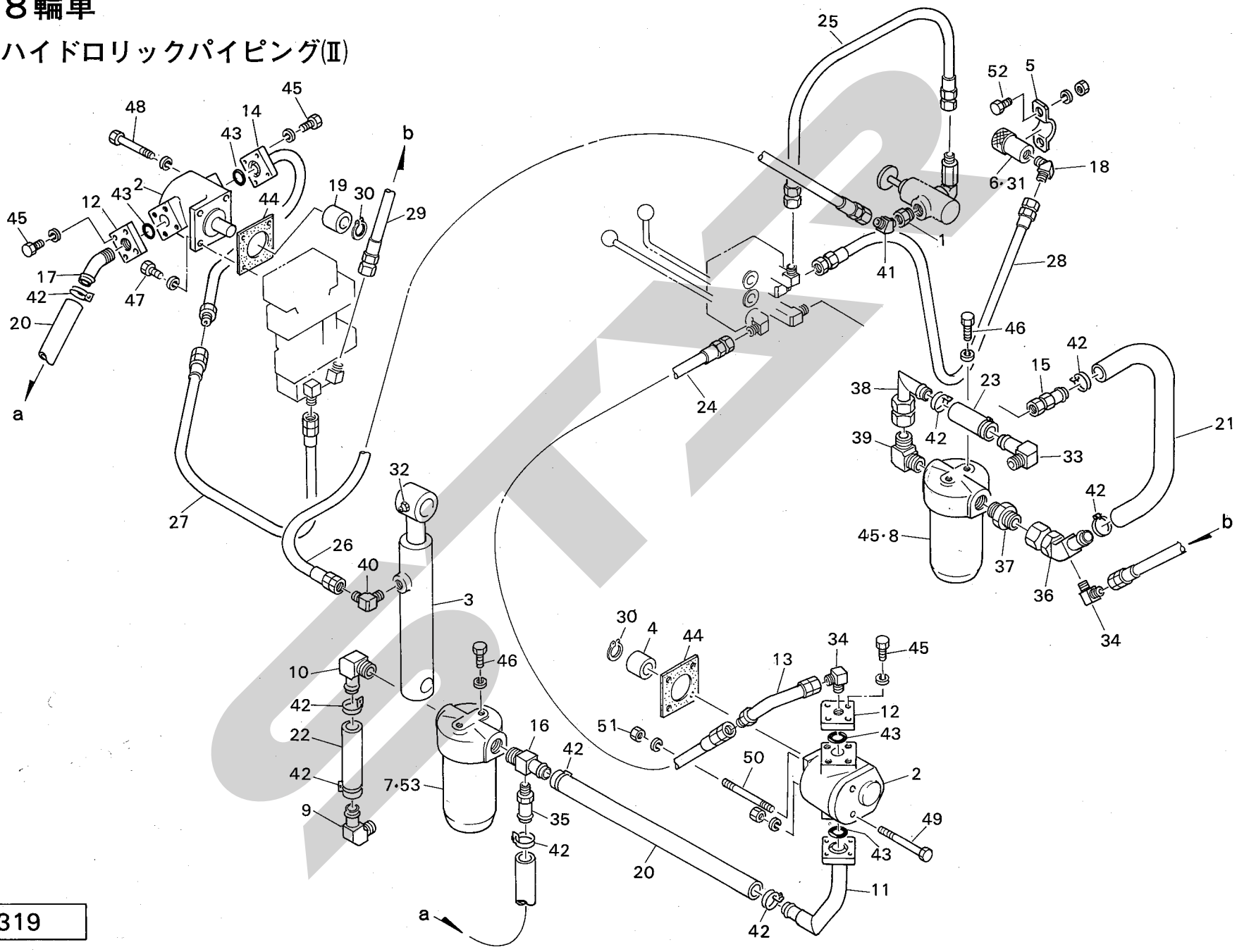

11319

見出No.	製品コード	部品コード	部品名称	個数 JET 3500										摘要	区分
1	93002	471−30184−8	3/8×1/4 ブッシング	1											
2	〃	471−00783−0	ギヤポンプ	2											
3	〃	T−26312	シリンダ	1											
4	〃	471−00784−1	カップリング	1											
5	〃	T−16271	ホルダ	1											
6	〃	CL30F	カプラ；3/8 メス	1											
7	〃	471−31058−9	サクションフィルター	1										㊗53付	
8	〃	471−30675−3	リターンフィルター	1										㊗54付	
9	〃	H−10743	3/4 パイプ	1											
10	〃	H−10745	1パイプ	1											
11	〃	T−26240	パイプ	1											
12	〃	T−16235	フランジ	2											
13	〃	T−16273	パイプ	1											
14	〃	T−26239	パイプ	1											
15	〃	H−10738	3/8 ユニオン	1											
16	〃	H−10746	パイプ	1											
17	〃	H−10737	3/8 45° エルボ	1											
18	〃	471−30240−1	3/8 45° エルボ	1											
19	〃	471−00793−1	カップリング	1											
20	〃	424−31561−6	3/4 フレキシブルホース	2											
21	〃	424−31558−2	3/4 フレキシブルホース	1											
22	〃	424−31559−3	3/4 フレキシブルホース	1											
23	〃	424−31560−5	3/4 フレキシブルホース	1											
24	〃	424−21556−9	3/8 フレキシブルホース	1											
25	〃	424−20162−1	1/4 フレキシブルホース	1											
26	〃	424−20242−0	1/4 フレキシブルホース	1											
27	〃	424−20243−1	1/4 フレキシブルホース	1											
28	〃	424−23024−1	3/8 フレキシブルホース	1											
29	〃	424−23619−1	3/8 フレキシブルホース	1											
30	〃	416−00142−8	スナップリング	2											
31	〃	470−90043−7	ソクセンバンド	5											
32	〃	ONCS1	グリースニップル；C−PT 1/8	2											
33	〃	H−10752	3/4 パイプ	1											

自走８輪車

ハイドロリックパイピング(Ⅱ)

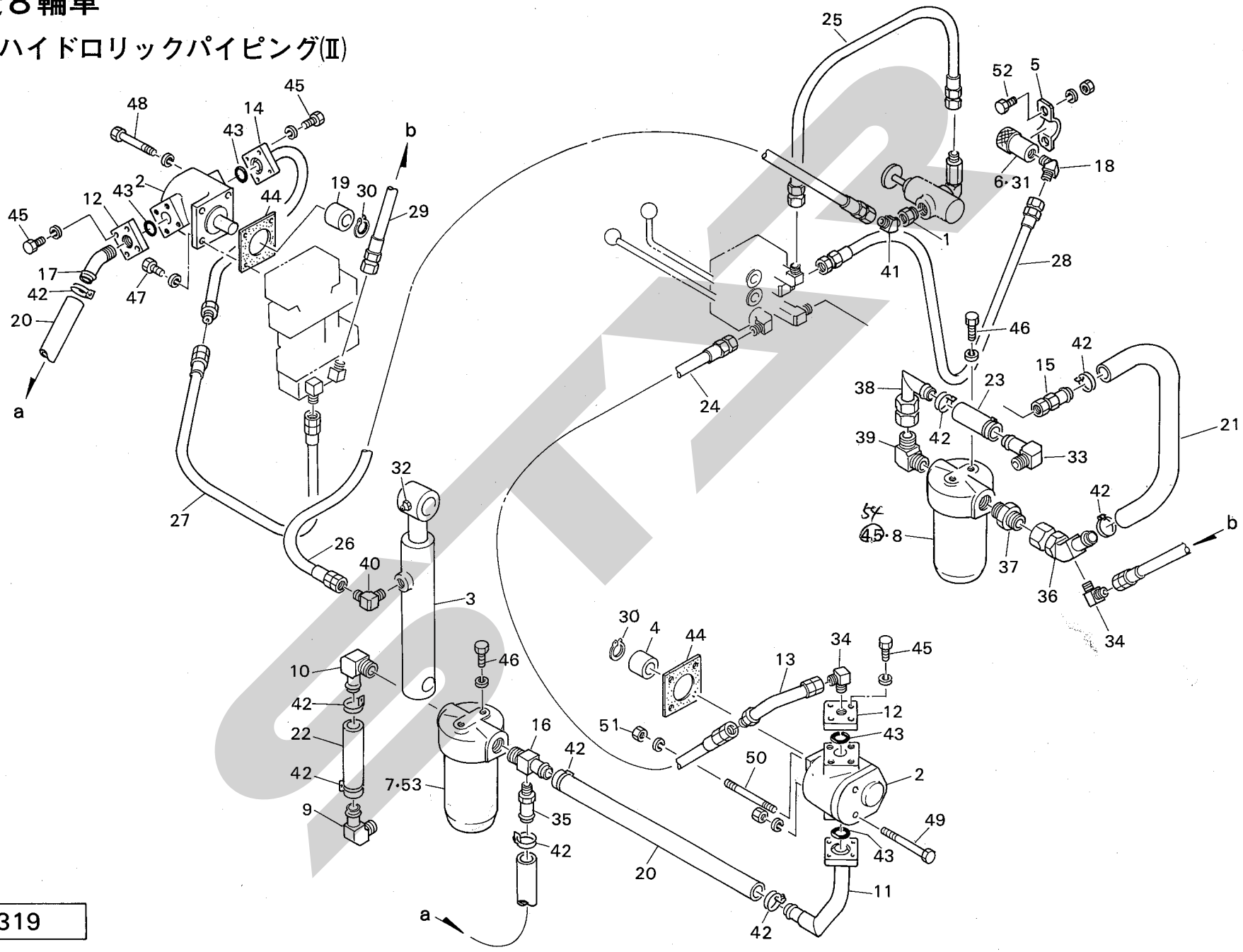

11319

見出No.	製品コード	部品コード	部品名称	個数 JET 3500										摘要	区分
34	93002	471−30236−6	3／8 エルボ	2											
35	〃	H−10747	3／8 パイプ	1											
36	〃	H−10749	1アダプタ	1											
37	〃	471−30077−9	1アダプタ	1											
38	〃	H−10750	1パイプ	1											
39	〃	471−30463−8	1エルボ	1											
40	〃	471−30242−3	1／4 エルボ	1											
41	〃	471−30233−3	1／4 45°エルボ	1											
42	〃	426−90070−8	ホースバンド	10											
43	〃	411−32000−1	Oリング	4											
44	〃	480−30484−1	パッキン	2											
45	〃	BA0625WG	ボルト；M6×25	16											
46	〃	BA0816WG	ボルト；M8×16	4											
47	〃	BZ0825WG	ボルト；M8×25	2											
48	〃	BZ0895WG	ボルト；M8×95	2											
49	〃	BZ08150AG	ボルト；M8×150	1											
50	〃	441−08005−2	8×100 スタッドボルト	1											
51	〃	NZ08WG	ナット；M8	1											
52	〃	BZ0825AG	ボルト；M8×25	2											
53	〃	471−31059−0	エレメント；サクション	1											
54	〃	471−30682−1	エレメント；リターン	1											

SAMPLE

自走８輪車

エレクトリックシステム，

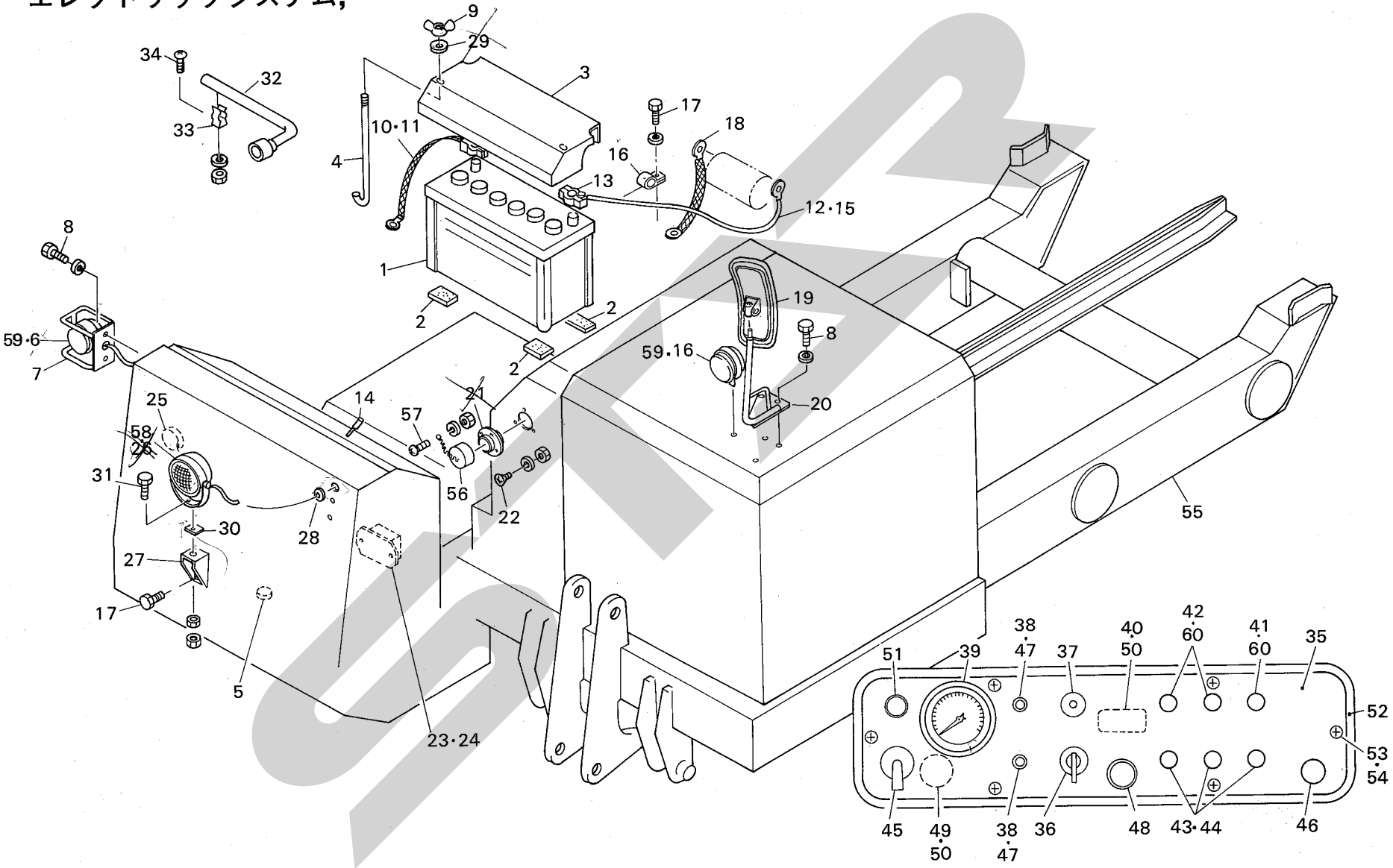

11320

見出No.	製品コード	部品コード	部品名称	個数 JET 3500										摘要	区分
1	93002	489−20253−3	バッテリ	1											
2	〃	424−40307−4	ラバーシート	1											
3	〃	T−22833	バッテリーカバー	1											
4	〃	CT−62992	フックボルト	2											
5	〃	489−20299−3	セフティスイッチ	1											
6	〃	489−20390−5	シグナルランプ	2										㊗59付	
7	〃	T−12859	プロテクタ	1											
8	〃	BA1012525WG	ボルト；M10×1.25×25	5											
9	〃	NEB08G	チョウナット；M8	2											
10	〃	470−28382−4	アースバンド	1											
11	〃	480−20169−0	ゴムキャップ	1											
12	〃	T−12560	バッテリーケーブル	1											
13	〃	470−59149−9	ターミナル Ass'y	1											
14	〃	489−90314−8	ケーブル；タコメータ	1											
15	〃	280−20170−2	ゴムキャップ	1											
16	〃	T−16114	クリップ	2											
17	〃	BA0820WG	ボルト；M8×20	6											
18	〃	470−28383−5	アースバンド	1											
19	〃	489−90176−4	バックミラー	1											
20	〃	T−22838	ステー	1											
21	〃	470−59207−4	コネクタ	1											
22	〃	CM0312AG	サラコネジ；M3×12	3											
23	〃	480−20139−7	レギュレータ	1											
24	〃	BA0612AG	ボルト；M6×12	2											
25	〃	489−20367−9	ホーン	1											
26	〃	489−20386−0	ライト	2										㊗58付	
27	〃	T−12856	ブラケット	2											
28	〃	470−60071−5	φ7ゴムブッシュ	2											
29	〃	451−90807−4	8ワッシャ	2											
30	〃	489−20387−1	ブッファラバー	2											
31	〃	BA0825DG	ボルト；M8×25	2											
32	〃	T−18034	ホイールレンチ	1											
33	〃	T−18035	ブラケット	3											

自走８輪車

エレクトリックシステム，

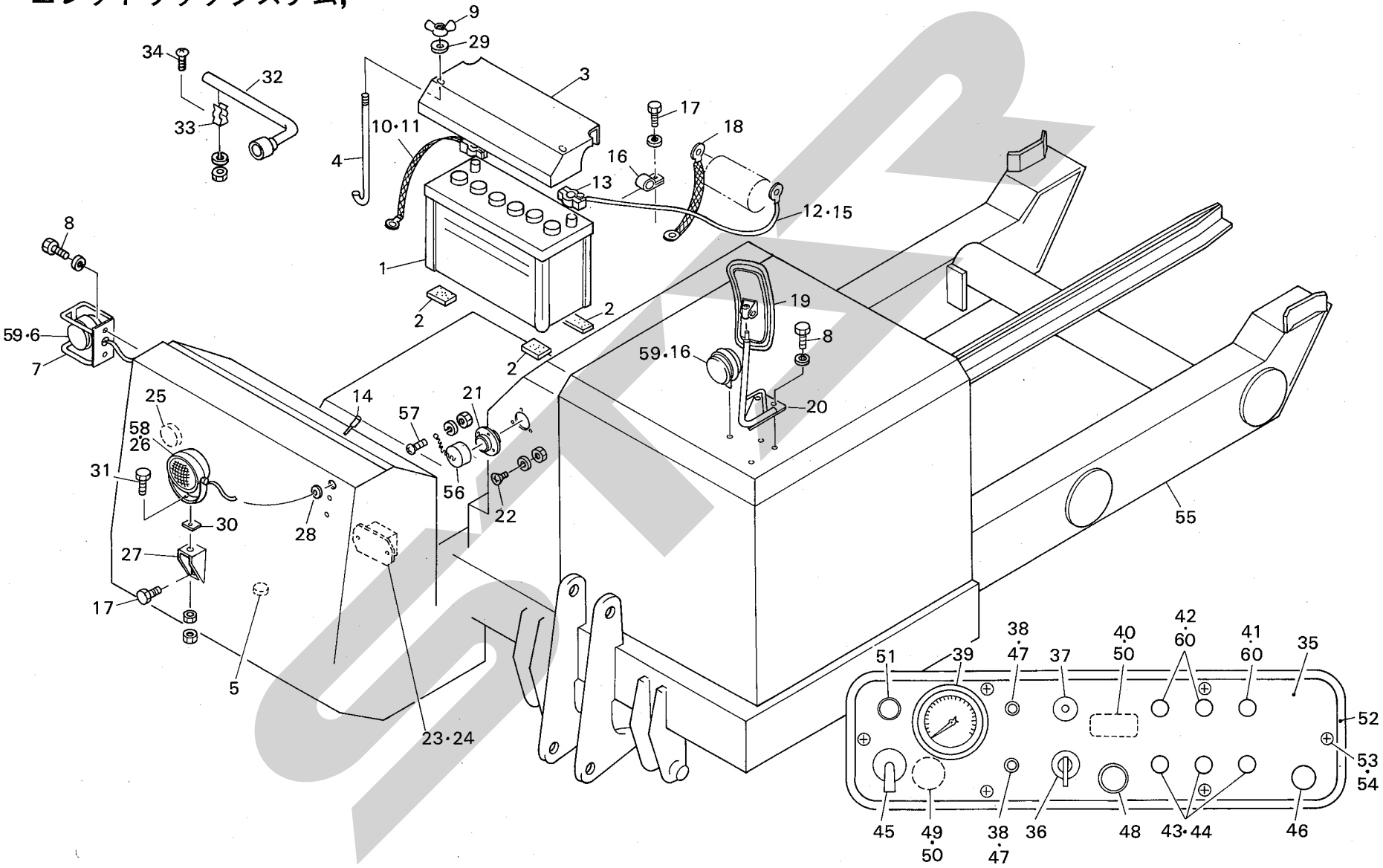

11320

見出No.	製品コード	部品コード	部品名称	個数 JET 3500										摘要	区分
34	93002	CP0415AG	ナベコネジ；M4×15	3											
35	〃	T−22836	パネル	1											
36	〃	480−20110−6	スタータスイッチ	1											
37	〃	480−20194−8	コントロールレジスタンス	1											
38	〃	470−62241−6	スナップスイッチ	2											
39	〃	489−20385−9	タコメーター	1											
40	〃	489−20246−5	ホーンリレー	1											
41	〃	480−20118−4	パイロットランプ	1										見60付	
42	〃	480−20117−3	パイロットランプ	2										見60付	
43	〃	470−90012−3	ヒューズボックス	3											
44	〃	470−61101−0	10Aヒューズ	3											
45	〃	489−20306−2	ウインカスイッチ	1											
46	〃	470−10060−8	プッシュプルスイッチ；P. T. O	1											
47	〃	470−62169−5	ゴムキャップ	2											
48	〃	470−62177−4	ボタンスイッチ	1											
49	〃	489−20289−2	フラッシャユニット	1											
50	〃	BA0612AG	ボルト；M6×12	2											
51	〃	489−20150−9	ライティングスイッチ	1											
52	〃	489−90264−2	ミゾゴム	1											
53	〃	443−19501−7	5×15 ケショウビス	6											
54	〃	451−90505−9	ケショウサガネ	6											
55	〃	T−31166	フレーム	1											
56	〃	470−59209−6	レセプタクルキャップ	1											
57	〃	CP0410AG	ナベコネジ；M4×10	1											
58	〃	489−20284−7	バルブA 12V 25W	2											
59	〃	489−20398−3	バルブA 12V 23W15W	2											
60	〃	489−20282−5	バルブA 12V 3W	3											

自走８輪車

ミッションコードラントボックス

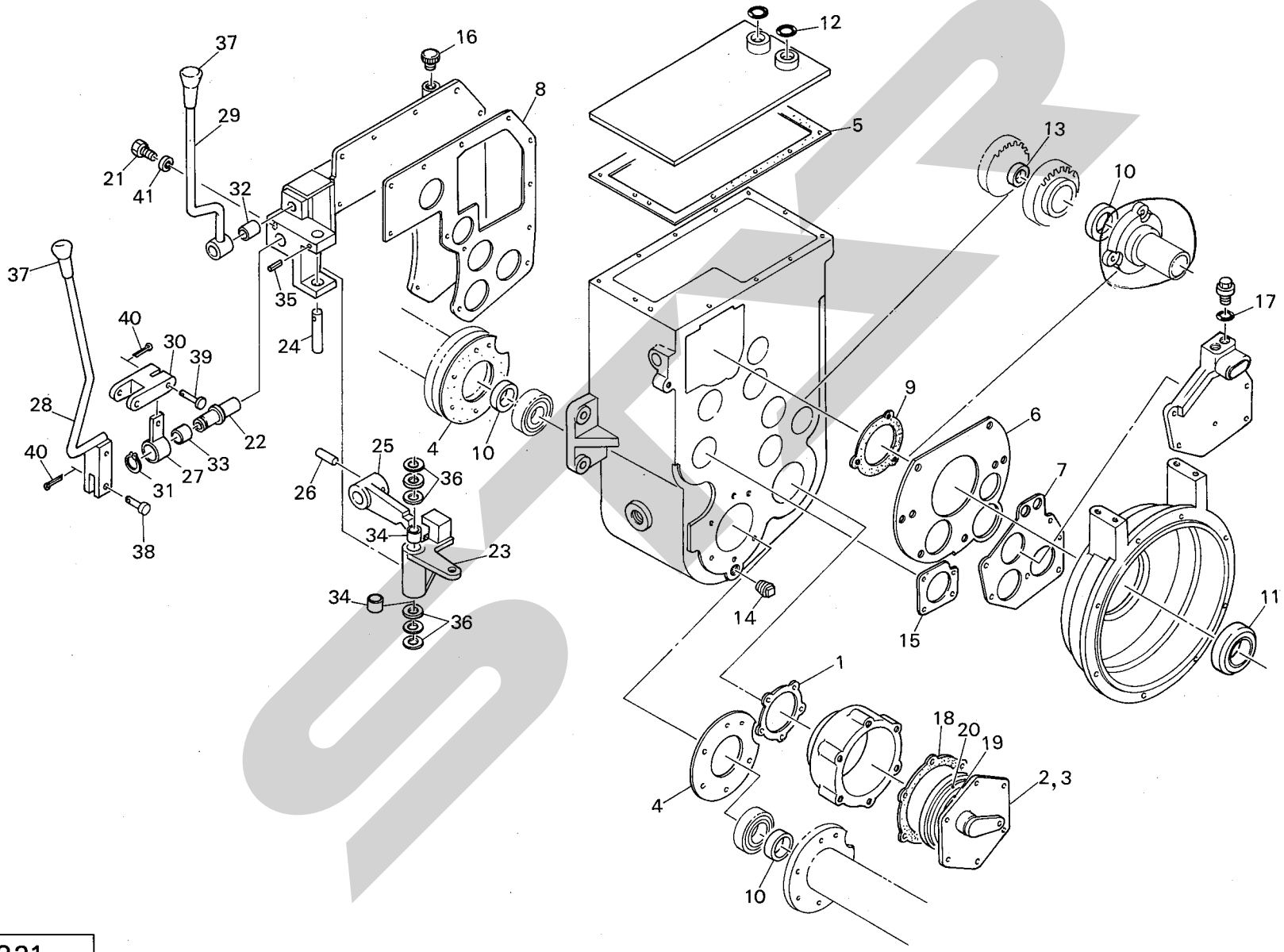

11321

見出No.	製品コード	部品コード	部品名称	個数 JET 3500										摘要	区分
1	93002	T−13505	パッキン	2											
2	〃	474−01004−0	ブレーキAss'y;左	1										㊨19、20付	
3	〃	474−01005−1	ブレーキAss'y;右	1										㊨19、20付	
4	〃	T−13498	パッキン	2											
5	〃	T−13617	パッキン	1											
6	〃	T−13618	パッキン	1											
7	〃	T−13607	パッキン	1											
8	〃	T−23489	パッキン	1											
9	〃	T−13608	パッキン	1											
10	〃	411−04013−4	オイルシール	3											
11	〃	410−90083−5	レリーズベアリング	1											
12	〃	411−32403−8	Oリング	2											
13	〃	411−02515−9	オイルシール	1											
14	〃	P−19451	1/2 テーパープラグ	1											
15	〃	T−13606	パッキン	1											
16	〃	474−00751−8	キャップ	1											
17	〃	411−31800−8	Oリング	2											
18	〃	T−13636	パッキン	2											
19	〃	474−01013−0	スチルプレート	2											
20	〃	474−01014−1	ブレーキディスク	4											
21	〃	P−17195	ボルト	1											
22	〃	T−13599	スリーブ	1											
23	〃	T−13609	レバー	1											
24	〃	P−64234	20φピン	1											
25	〃	T−13557	レバー	1											
26	〃	453−06371−9	6×32グルーブドファスナー	1											
27	〃	T−13480	レバー	1											
28	〃	T−23492	チェンジレバー	1											
29	〃	T−13611	チェンジレバー	1											
30	〃	T−13612	リンク	1											
31	〃	416−00251−9	スナップリング	1											
32	〃	414−16307−6	オイレスドライメット	1											
33	〃	414−25306−5	ドライメット	1											

SAMPLE

自走８輪車

ミッションコードラントボックス

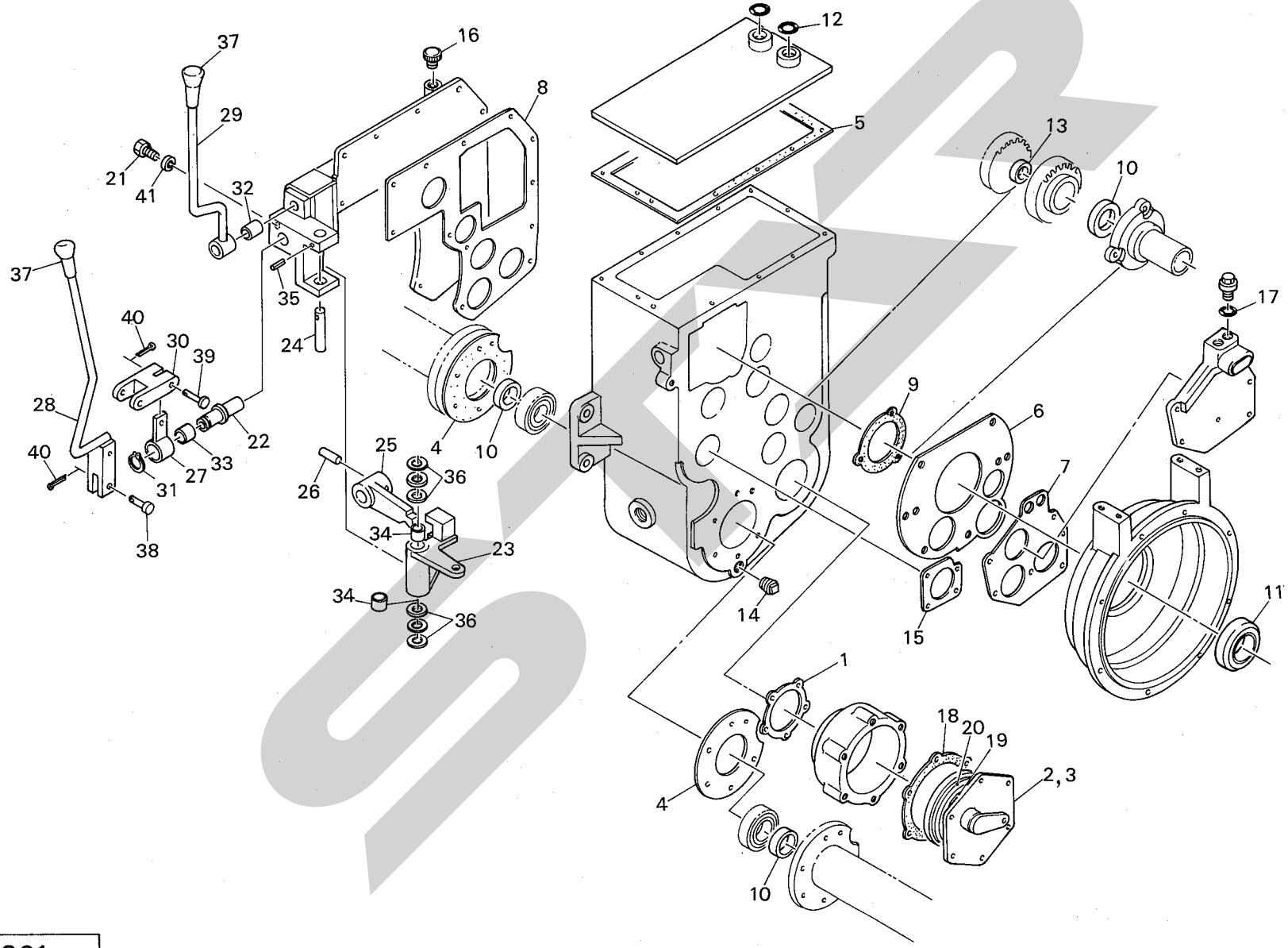

11321

見出No.	製品コード	部品コード	部品名称	個数 JET 3500										摘要	区分
34	93002	414−20313−8	オイレスドライメット	2											
35	〃	452−60401−2	6×40 ロールピン	1											
36	〃	P−69738	ワッシャ	6											
37	〃	489−90390−2	ノ ブ	2											
38	〃	PS121−10−28	10φピン	1											
39	〃	PS121−10−40	10φピン	2											
40	〃	PC3025G	ワリピン；3×25	3											
41	〃	WS10G	Sワッシャ；M10	1											

SAMPLE

STAR

STAR

本社・営業本部 営業1部	066	千歳市上長都1061番地2 TEL 0123-26-1123 FAX 0123-26-2412
本州事業所	329-44	下都賀郡大平町大字北武井72—1 TEL 0282-22-6222 FAX 0282-22-6484
輸出部		TEL 0282-22-6411 FAX 0282-22-6484
商品総合センター	066	千歳市上長都1061番地2 TEL 0123-26-1126 FAX 0123-23-0517
関東センター	329-44	下都賀郡大平町大字北武井72—1 TEL 0282-22-6668 FAX 0282-22-6125
札幌営業所	066	千歳市上長都1061番地2 TEL 0123-22-5131 FAX 0123-26-2412
旭川営業所	070	旭川市神楽4条9丁目 TEL 0166-61-6131 FAX 0166-62-8985
浜頓別出張所	098-57	枝幸郡浜頓別町字智福ホクレン宗谷機械センター内 TEL 01634-2-3177 FAX 01634-2-4118
帯広営業所	080-24	帯広市西22条北1丁目12番地 TEL 0155-37-3080 FAX 0155-37-5187
北見営業所	090	北見市小泉302 TEL 0157-24-3880 FAX 0157-61-1344
中標津営業所	086-11	標津郡中標津町西6条北2丁目 TEL 01537-2-2624 FAX 01537-3-2540
盛岡営業所	020-01	盛岡市みたけ2丁目4番7号 TEL 0196-41-4811 FAX 0196-41-5529
青森出張所	034	十和田市東12番町18番31号 TEL 0176-22-9151 FAX 0176-22-9152
仙台営業所	983	仙台市福田町2丁目4—20　佐正ビル内 TEL 0222-58-7301 FAX 0222-59-2285
関東営業所	329-44	下都賀郡大平町大字北武井72—1 TEL 0282-22-6811 FAX 0282-22-6274
松本営業所	399-65	松本市大字芳川村井町高畑942—2 TEL 0263-58-2850 FAX 0263-58-1195
名古屋営業所	483	江南市古知野町牧森227 TEL 05875-4-5231 FAX 05875-4-8144
岡山営業所	700	岡山市下中野703番地 TEL 0862-43-1147 FAX 0862-43-1269
熊本営業所	862	熊本市長嶺町2255—429 TEL 096-381-7222 FAX 096-384-3525
鳥栖出張所	841	鳥栖市真木町字長田1764—1 TEL 09428-5-3717 FAX 09428-5-3726
宮崎営業所	885	都城市花繰町14号6—2 TEL 0986-23-0274 FAX 0986-24-7567

T.6010 15S | 00300