STAR

自走積込マニュアスプレッダ

部　品　表

製品コード　K93102

型　　式　JMS0600

・部品ご注文の際は、必ず部品供給型式をご連絡ください。

・補用部品の一部には、まとめ・セット販売のみの部品があります。

“必読”　機械の使用前には必ず読んでください。

スター農機株式会社

目　　次

見出しNo.　　ページNo.

No.　1　ギャーボックス関係（その１）・・・・・・・・・・・・・・・・・・・・・・・・・・・・・・・・　1
No.　1　ギャーボックス関係（その２）・・・・・・・・・・・・・・・・・・・・・・・・・・・・・・・・　2
No.　1　ギャーボックス関係（その３）・・・・・・・・・・・・・・・・・・・・・・・・・・・・・・・・　3
No.　1　ギャーボックス関係（その４）・・・・・・・・・・・・・・・・・・・・・・・・・・・・・・・・　4
No.　1　ギャーボックス関係（その５）・・・・・・・・・・・・・・・・・・・・・・・・・・・・・・・・　5
No.　1　ギャーボックス関係（その６）・・・・・・・・・・・・・・・・・・・・・・・・・・・・・・・・　6
No.　1　ギャーボックス関係（その７）・・・・・・・・・・・・・・・・・・・・・・・・・・・・・・・・　7
No.　2　フレーム関係・・・・・・・・・・・・・・・・・・・

No. 12 操作・カバー関係（その１０）・・４０
No. 12 操作・カバー関係（その１１）・・４１
No. 12 操作・カバー関係（その１２）・・４２
No. 12 操作・カバー関係（その１３）・・４３
No. 13 ＡＣＣ関係ＯＰＴ（その１）・・・４４
No. 13 ＡＣＣ関係ＯＰＴ（その２）・・・４５
No. 14 ビータ関係（その１）・・４６
No. 14 ビータ関係（その２）・・４７
No. 14 ビータ関係（その３）・・４８
No. 14 ビータ関係（その４）・・４９
No. 14 ビータ関係（その５）・・５０
No. 14 ビータ関係（その６）・・５１
No. 14 ビータ関係（その７）・・５２
No. 14 ビータ関係（その８）・・５３
No. 14 ビータ関係（その９）・・５４
No. 14 ビータ関係（その９）・・５５
No. 14 ビータ関係（その１０）・・５６
No. 14 ビータ関係ＯＰＴ（その１）・・５７
No. 14 ビータ関係ＯＰＴ（その２）・・５８
No. 14 ビータ関係ＯＰＴ（その３）・・５９
No. 14 ビータ関係ＯＰＴ（その４）・・６０
No. 14 ビータ関係ＯＰＴ（その５）・・６１
No. 14 ビータ関係ＯＰＴ（その６）・・６２
No. 14 ビータ関係ＯＰＴ（その７）・・６３
No. 14 ビータ関係ＯＰＴ（その８）・・６４
No. 15 マーク関係（その１）・・・６５
No. 15 マーク関係（その２）・・・６６
No. 15 マーク関係（その３）・・・６７
No. 16 付帯品関係・・・６８

Ｎｏ．１ギャーボックス関係（その１）

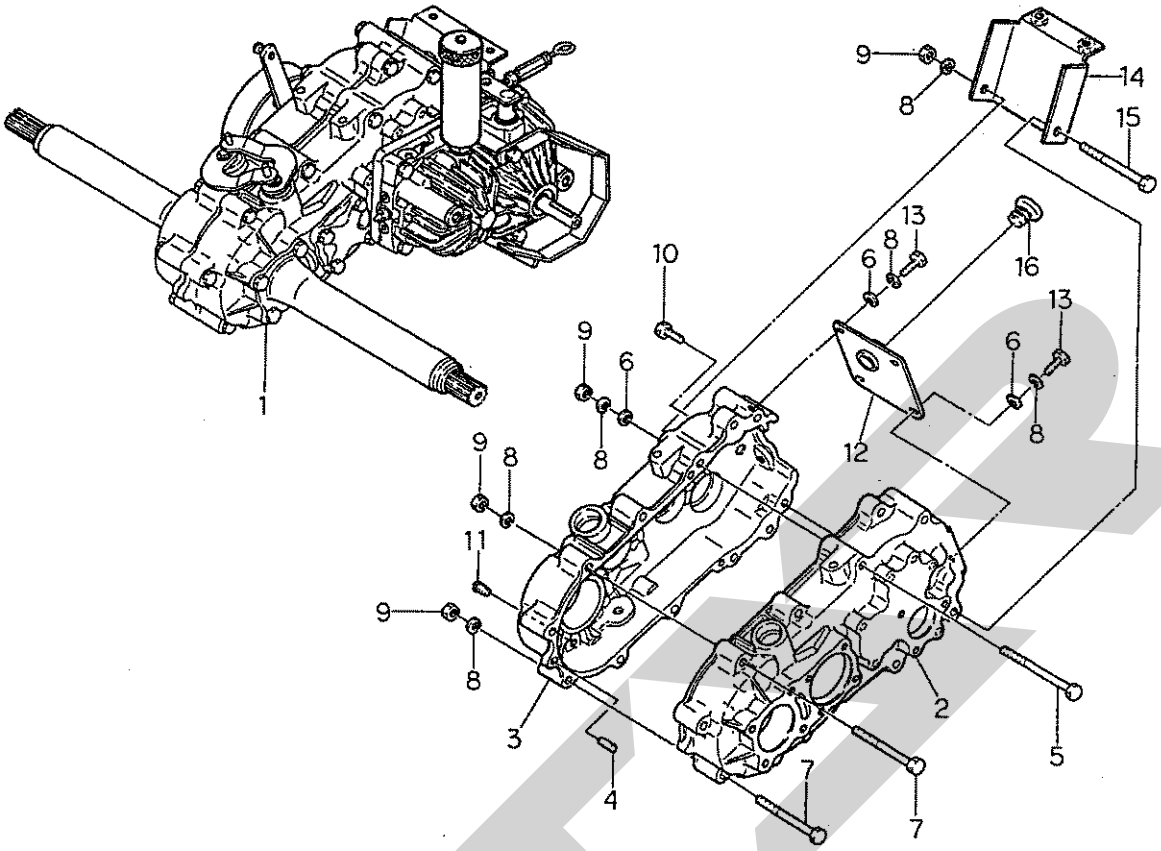

符号	部品コード	部品名称		個数	備考
1	HH5600002000	T/M ASSY		1	
2	HH5501100110	G.BOXｹｰｽ(L)		1	
3	HH3511100120	G.BOXｹｰｽ(R)		1	
4	HH5211008014	ﾍｲｺｳﾋﾟﾝ(B)	8×14	2	
5	HH4051110110	ｺｶﾞﾀﾎﾞﾙﾄ(M8×115)		4	
6	WRA08	ﾐｶﾞｷｻﾞｶﾞﾈ	8	5	
7	BSZ08085	ｺｶﾞﾀﾎﾞﾙﾄ	M8×85	6	
8	WS08	S.W	8	15	
9	NSZ08	ｺｶﾞﾀﾅｯﾄ	2ｼｭ M8	11	
10	HH1222210130	ｼｰﾙﾎﾞﾙﾄ8×20		1	
11	PD020	ｱﾀﾏﾂｷﾌﾞﾗｸﾞ	PT 1/4	1	
12	HH501102100B	ｷﾞﾔﾎﾞｯｸｽﾌﾀCOMP		1	
13	HH4031020130	ｼｰﾙﾎﾞﾙﾄ8×16		4	
14	HH5501302100	G.BOXｳｹCOMP		1	
15	HH2012608120	ｺｶﾞﾀﾎﾞﾙﾄ	M8×120	1	
16	HH3942200120	ｷｭｳｴﾌﾀ		1	

>符号１は、符号２～（その５）を含む。

Ｎｏ．１ギャーボックス関係（その２）

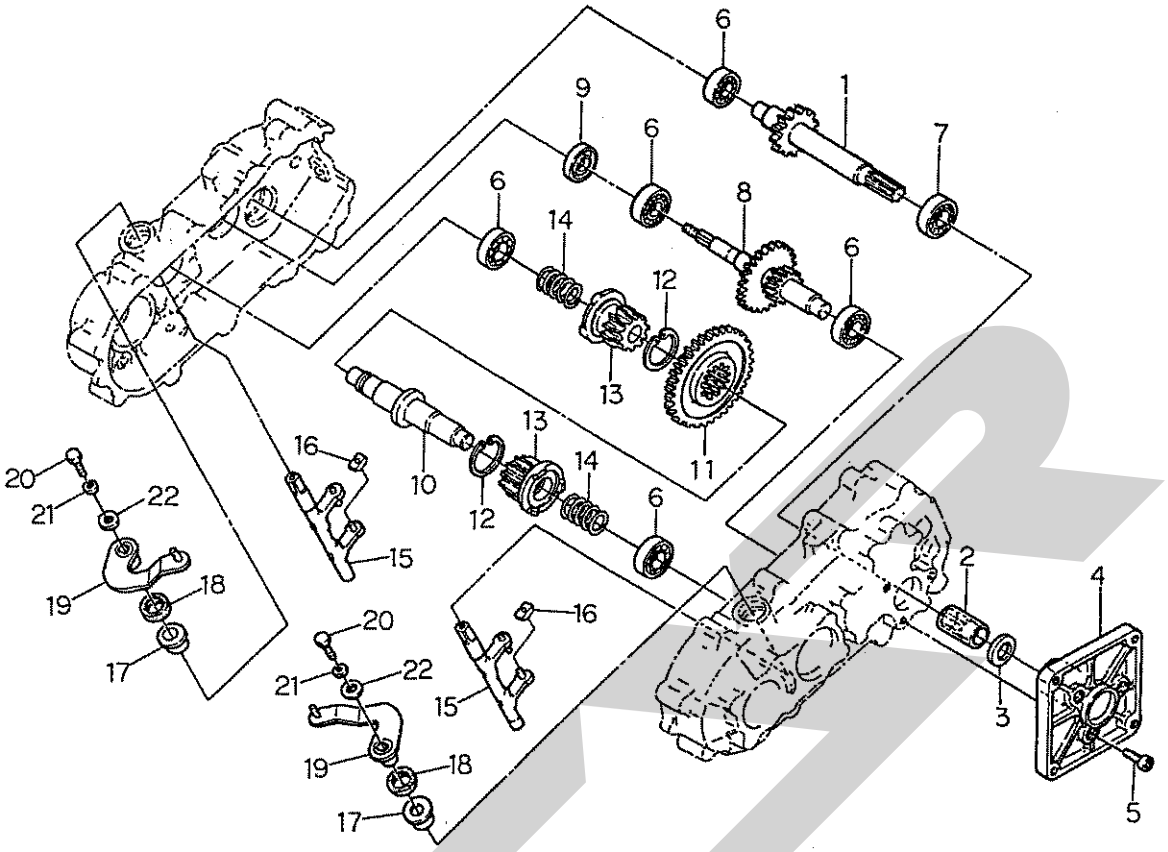

符号	部品コード	部品名称	個数	備考
1	HH501102200A	ﾆｭｳﾘｮｸｼﾞｸCOMP	1	
2	HH501100120A	ﾆｭｳﾘｮｸｼﾞｸｽﾘｰﾌﾞ	1	
3	HH062200141A	ﾜｯｼｬ(15×27×2)	1	
4	HH5501100130	HSTﾒﾀﾙ	1	
5	BH08020	ﾛｸｶｸｱﾅﾂｷﾎﾞﾙﾄ M8×20	3	
6	J6203	R.B.B 6203	5	
7	J6202	R.B.B 6202	1	
8	HH501102301A	ｶｳﾝﾀｼｬﾌﾄ (R) COMP	1	
9	HH7441173508	ｵｲﾙｼｰﾙ TC17358	1	
10	HH4071100181	ｻｲﾄﾞｸﾗｯﾁｼｬﾌﾄ	1	
11	HH7401110210	ｾﾝﾀｷﾞﾔｰ	1	
12	DHC037	Cｶﾞﾀﾄﾒﾜ(ｱﾅ) 37	2	
13	HH511010091A	ｸﾗｯﾁｷﾞﾔｰ	2	
14	HH401110230A	ｿｳｺｳｸﾗｯﾁｽﾌﾟﾘﾝｸﾞ	2	
15	HH3511100230	ｿｳｺｳｼﾌﾀｱｰﾑCOMP	2	
16	HH402290020B	ｻｲﾄﾞｸﾗｯﾁｼﾌﾀ	4	
17	HH4071100210	ﾌﾞｼｭ(15×28×14)	2	
18	UE1503007	ｵｲﾙｼｰﾙ TC15307	2	
19	HH501103001A	ｻｲﾄﾞｸﾗｯﾁｱｰﾑCOMP	2	
20	BZ06012	ﾎﾞﾙﾄ M6×12 9T	2	
21	WS06	S.W 6	2	
22	HH7891510060	ﾎｼﾞｮﾘﾝﾌ	2	

Ｎｏ．１ギャーボックス関係（その３）

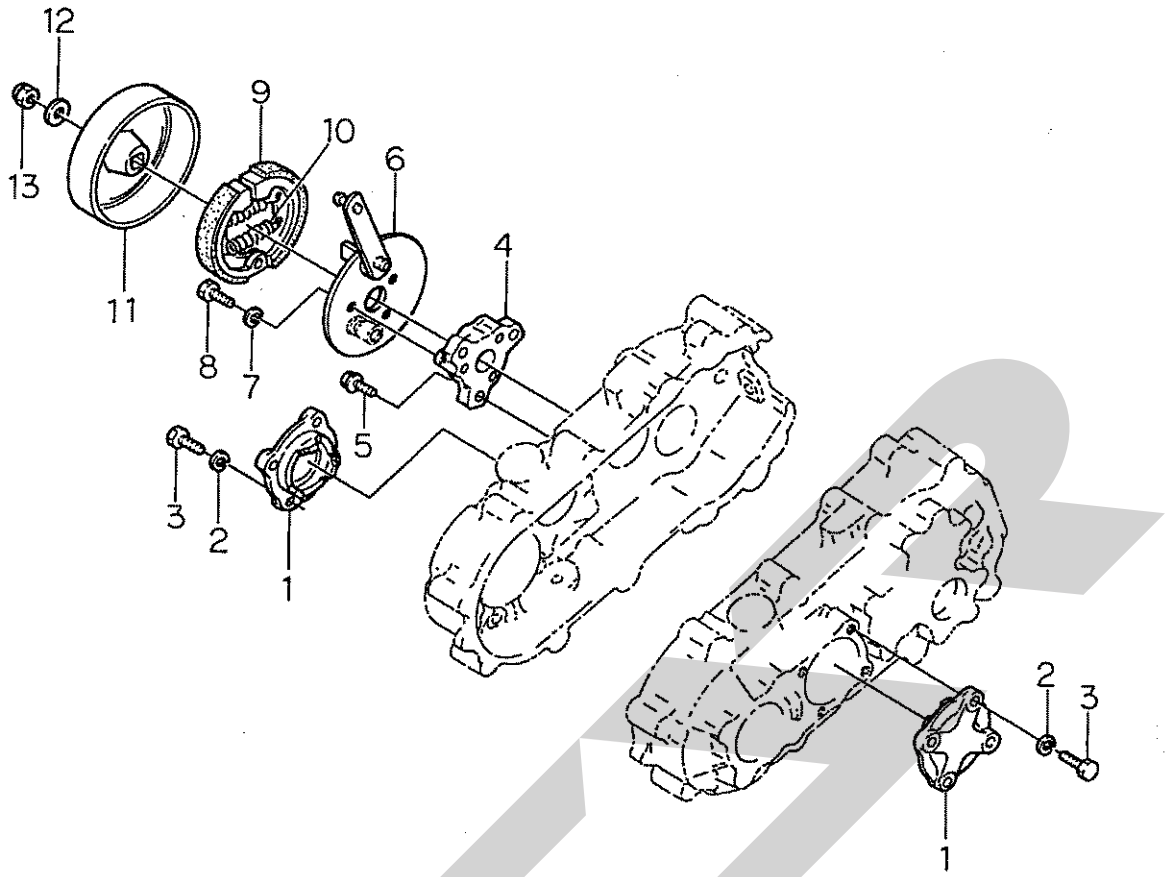

符号	部品コード	部品名称			個数	備考
1	HH3421100130	ﾌﾞﾚｰｷﾒﾀﾙ			2	
2	WS08	S.W	8		8	
3	HH4501100110	ﾛｯｸﾎﾞﾙﾄ M8×25			8	
4	HH3511100130	ﾌﾞﾚｰｷﾄﾘｯｹｻﾞ			1	
5	BP08025	ｺｶﾞﾀﾎﾞﾙﾄ(S)	M8×25		3	
6	HH5501102400	ﾊﾞｯｸﾌﾟﾚｰﾄ(500)COMP			1	
7	WS06	S.W	6		3	
8	BZ06016	ﾎﾞﾙﾄ	M6×16	9T	3	
9	HH4001020010	ﾌﾞﾚｰｷｼｭｰ			2	
10	HH4001020020	ﾌﾞﾚｰｷｼｭｰSP			2	
11	HH4001020030	ﾌﾞﾚｰｷﾄﾞﾗﾑ			1	
12	WRA10	ﾐｶﾞｷｻﾞｶﾞﾈ	10		1	
13	NU10	Uﾅｯﾄ(M10)			1	

Ｎｏ．１ギャーボックス関係（その４）

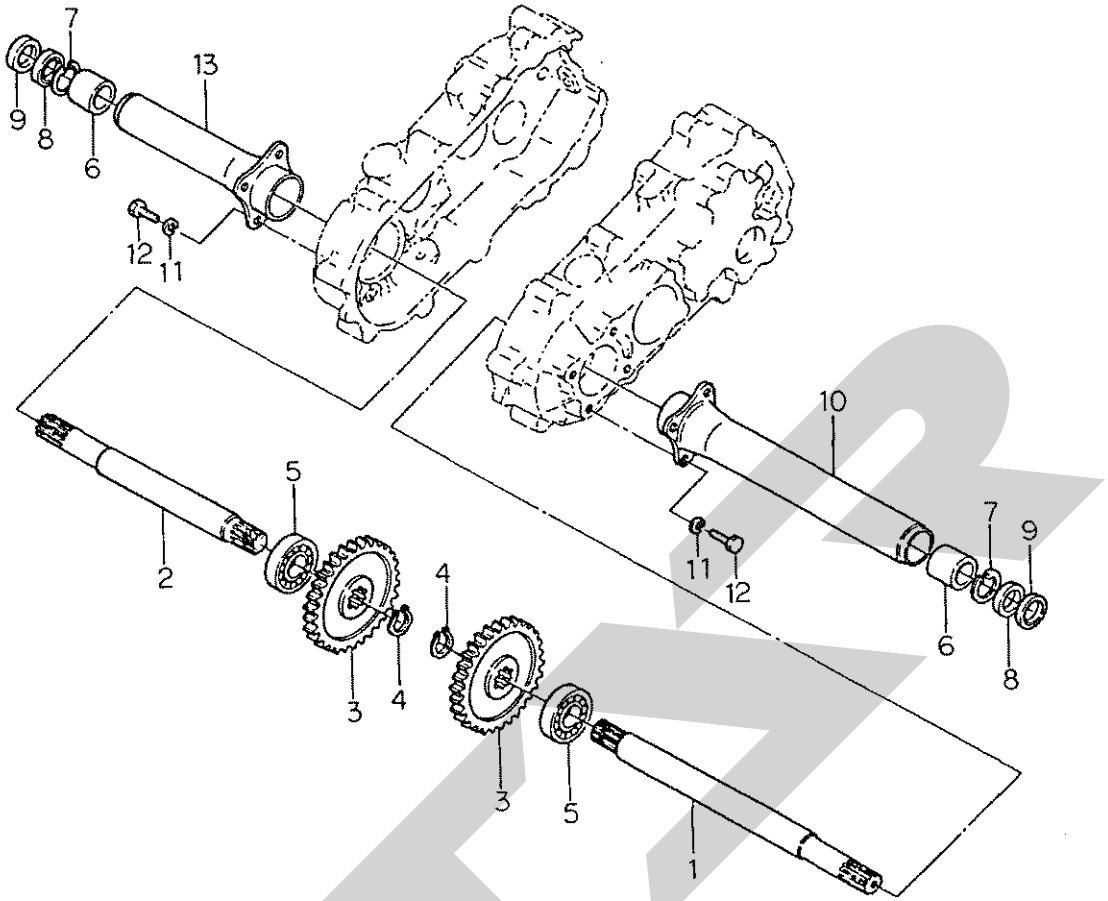

符号	部品コード	部品名称		個数	備考
1	HH501200110A	ﾎｲﾙｼｬﾌﾄ(L)		1	
2	HH501200120A	ﾎｲﾙｼｬﾌﾄ(R)		1	
3	HH1011020220	ﾎｲﾙｷﾞｬｰ		2	
4	DC025	Cｶﾞﾀﾄﾒﾜ(ｼﾞｸ)	25	2	
5	J6205	R.B.B	6205	2	
6	HH401110400A	ﾌﾞｼｭ(25×35×30)		2	
7	DHC035	Cｶﾞﾀﾄﾒﾜ(ｱﾅ)	35	2	
8	UE2503507	ｵｲﾙｼｰﾙ	TC25357	2	
9	KE2503505	ｵｲﾙｼｰﾙ	VC25355	2	
10	HH5501202100	ﾎｲﾙﾊﾟｲﾌﾟ(L)COMP		1	
11	WS10	S.W	10	8	
12	HH3511100150	ﾛｯｸｺｶﾞﾀﾎﾞﾙﾄ 10×30		8	
13	HH5501202200	ﾎｲﾙﾊﾟｲﾌﾟ(R)COMP		1	

Ｎｏ．１ギャーボックス関係（その５）

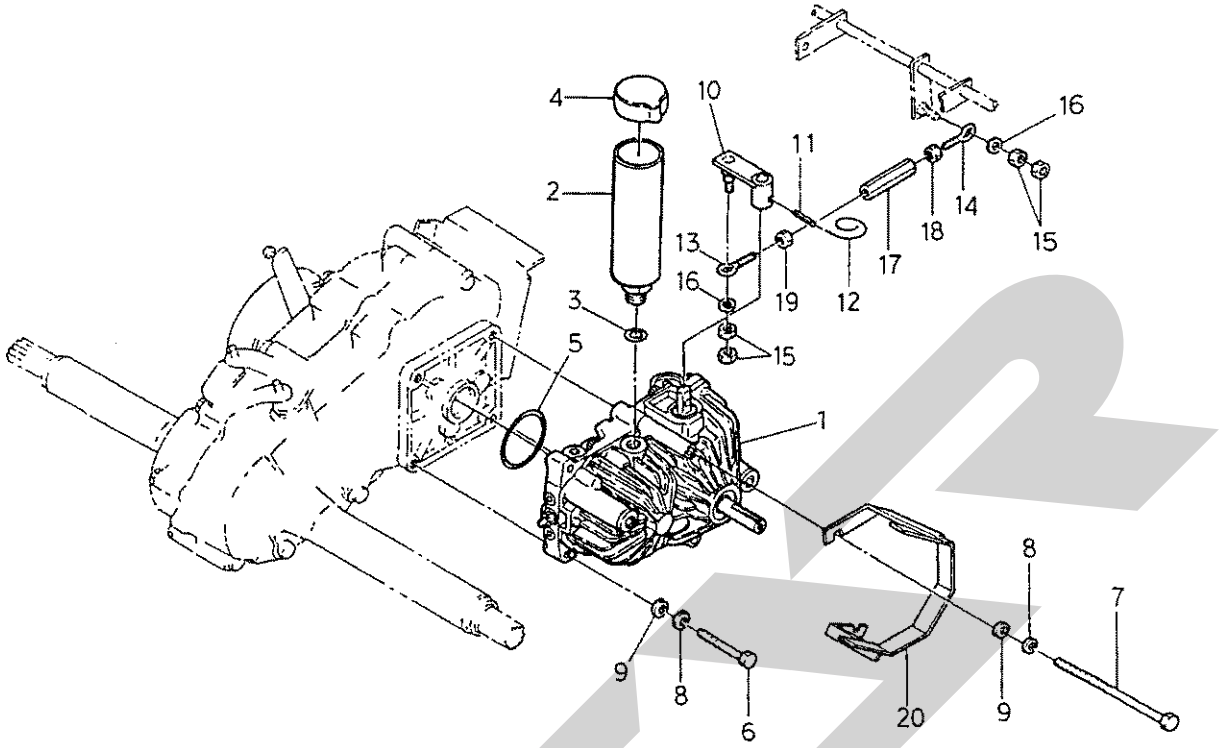

符号	部品コード	部品名称		個数	備考
1	HH5501500110	BDU-10S-L		1	D.K BDU-10S-5207
2	HH501503000A	HSTｶｯﾌﾟ COMP		1	
3	HH291410221A	Oﾘﾝｸﾞ		1	
4	HH511150111A	HSTｵｲﾙｷｬｯﾌﾟ		1	
5	ORG035	Oﾘﾝｸﾞ	G35	1	
6	BSZ08050	ｺｶﾞﾀﾎﾞﾙﾄ	M8×50	2	
7	HH2012608120	ｺｶﾞﾀﾎﾞﾙﾄ	M8×120	2	
8	WS08	S.W	8	4	
9	WRA08	ﾐｶﾞｷｻﾞｶﾈ	8	4	
10	HH5501502200	HSTｿｳｻｱｰﾑCOMP		1	
11	PS050020	ｽﾌﾟﾘﾝｸﾞﾋﾟﾝ(W)	5×20	1	
12	HH5361110080	ﾇｹﾄﾞﾒﾊﾘｶﾞﾈ		1	
13	HH5501500130	ﾛｯﾄﾞｴﾝﾄﾞﾍﾞｱﾘﾝｸﾞ(L)		1	
14	HH5501500140	ﾛｯﾄﾞｴﾝﾄﾞﾍﾞｱﾘﾝｸﾞ(R)		1	
15	NZ06	ﾅｯﾄ	M6	4	
16	WRA06	ﾐｶﾞｷｻﾞｶﾈ	6	2	
17	HH9005400150	ｱｼﾞﾔｽﾄﾅｯﾄ(M8)		1	
18	NSZ08	ｺｶﾞﾀﾅｯﾄ	M8	1	
19	HH9005400160	ｺｶﾞﾀﾅｯﾄ(L.M8)		1	
20	HH5501502400	ﾍﾞﾙﾄｽﾄｯﾊﾟ(ｿｳｺｳ)COMP		1	

Ｎｏ．１ギャーボックス関係（その６）

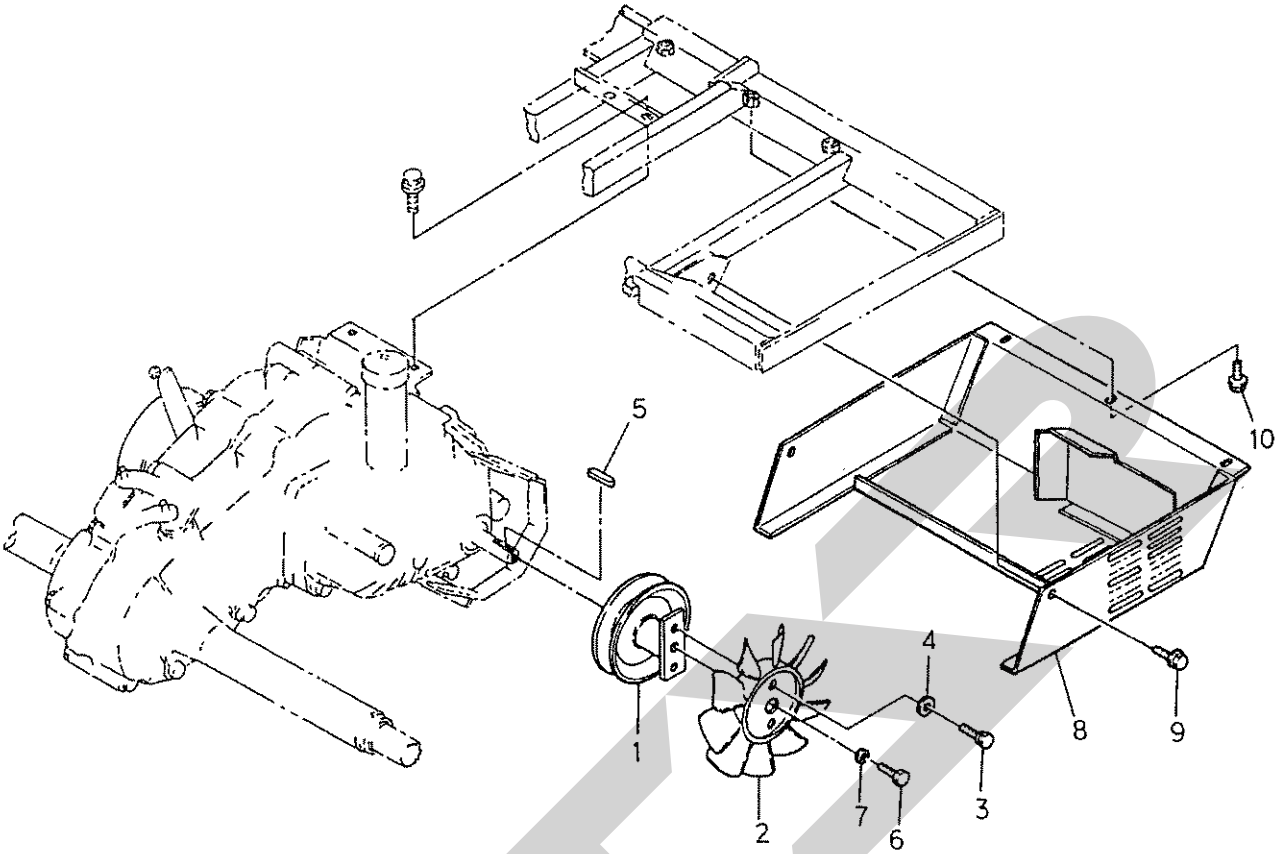

符号	部品コード	部品名称			個数	備考
1	HH5501502100	HSTﾌﾟｰﾘCOMP			1	DAIKIN ｸｰﾘﾝｸﾞﾌｧﾝ
2	HH3291400150	ﾌｧﾝ-R			1	H-1030826E
3	BZ0616WG	ﾎﾞﾙﾄ(S)	M6×16		2	
4	HH7891510060	ﾎｼﾞｮﾘﾝﾌ			2	
5	HH3295500150	ｷｰ(05×05×30)			1	V2113610020
6	BZ06016	ﾎﾞﾙﾄ	M6×1	9T	1	
7	WS06	S.W	6		1	
8	HH501502502C	ｱﾝﾀﾞｰｶﾞｰﾄﾞCOMP			1	
9	HH2113610025	ｺｶﾞﾀﾎﾞﾙﾄ(SP)	M10×25		2	
10	HH2113608025	ｺｶﾞﾀﾎﾞﾙﾄ(SP)	M8×25		3	

Ｎｏ．１ギャーボックス関係（その7）

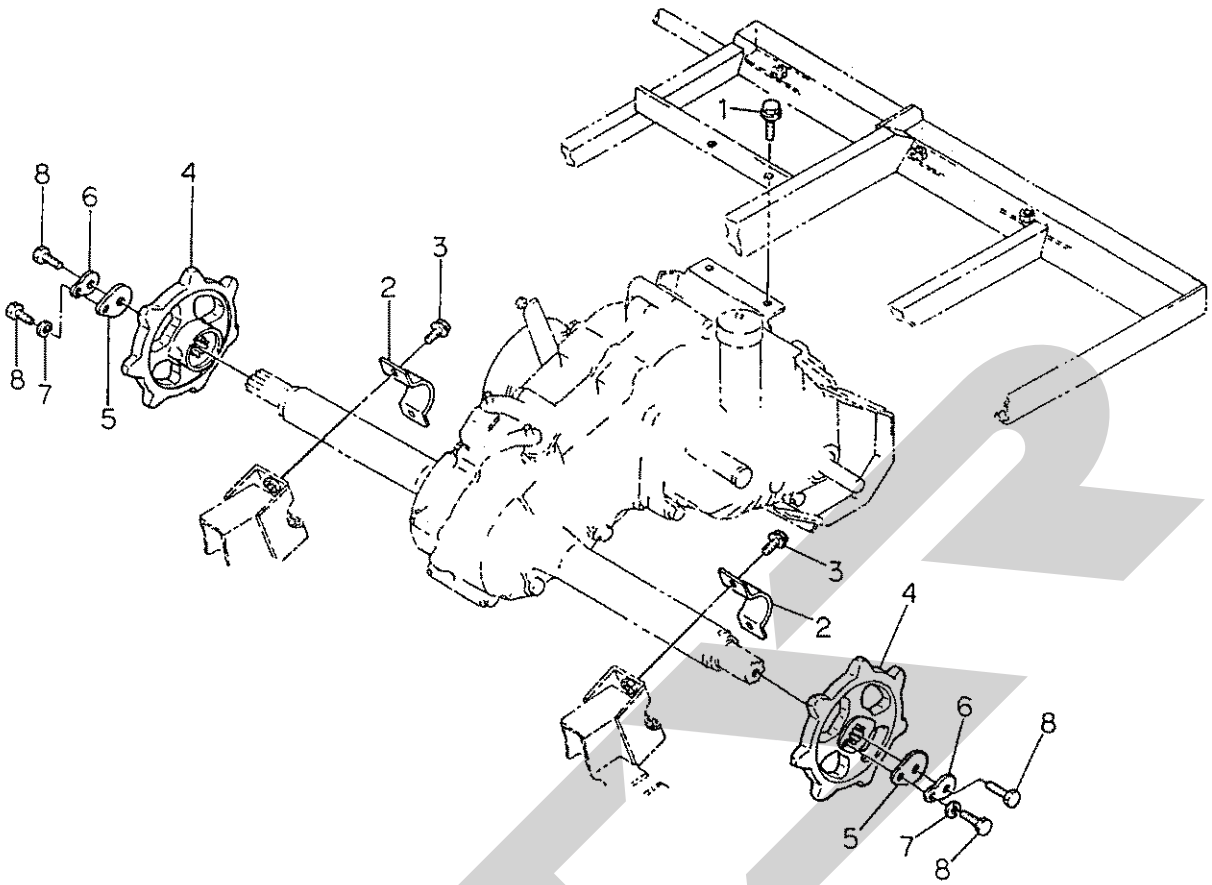

符号	部品コード	部品名称			個数	備考
1	HH2113610025	ｺｶﾞﾀﾎﾞﾙﾄ(SP)	M10×25		2	
2	HH3511150121	ﾎｲﾙﾊﾟｲﾌﾟﾄﾒｶﾞﾈ43			2	
3	HH2112610025	ｺｶﾞﾀﾎﾞﾙﾄ(S)	M10×25		4	
4	HH421200112A	ﾎｲﾙｽﾌﾟﾛｹｯﾄ			2	
5	HH6601200130	ﾎｲﾙｽﾌﾟﾛｹｯﾄﾄﾒｶﾞﾈ			2	
6	HH0511020090	ﾕﾙﾐﾄﾞﾒｻﾞｶﾞﾈ			2	
7	WS08	S.W	8		2	
8	BZ08020	ｺｶﾞﾀﾎﾞﾙﾄ	M8×20	9T	4	

Ｎｏ．２フレーム関係

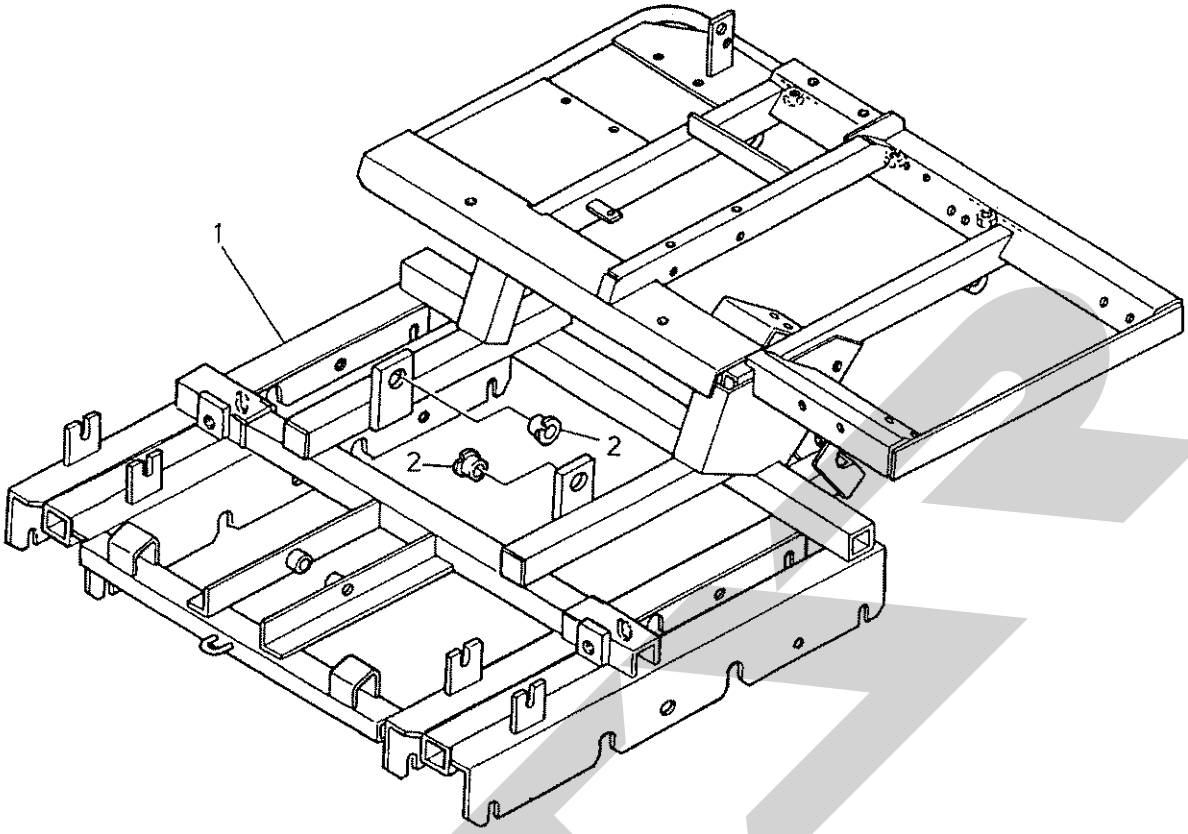

符号	部品コード	部品名称	個数	備考
1	HH602102000A	ﾌﾚｰﾑ(600)COMP	1	
2	HH3131110220	ﾌﾞｼｭ(25×28×20)	2	

Ｎｏ．３ ニダイ関係（その１）

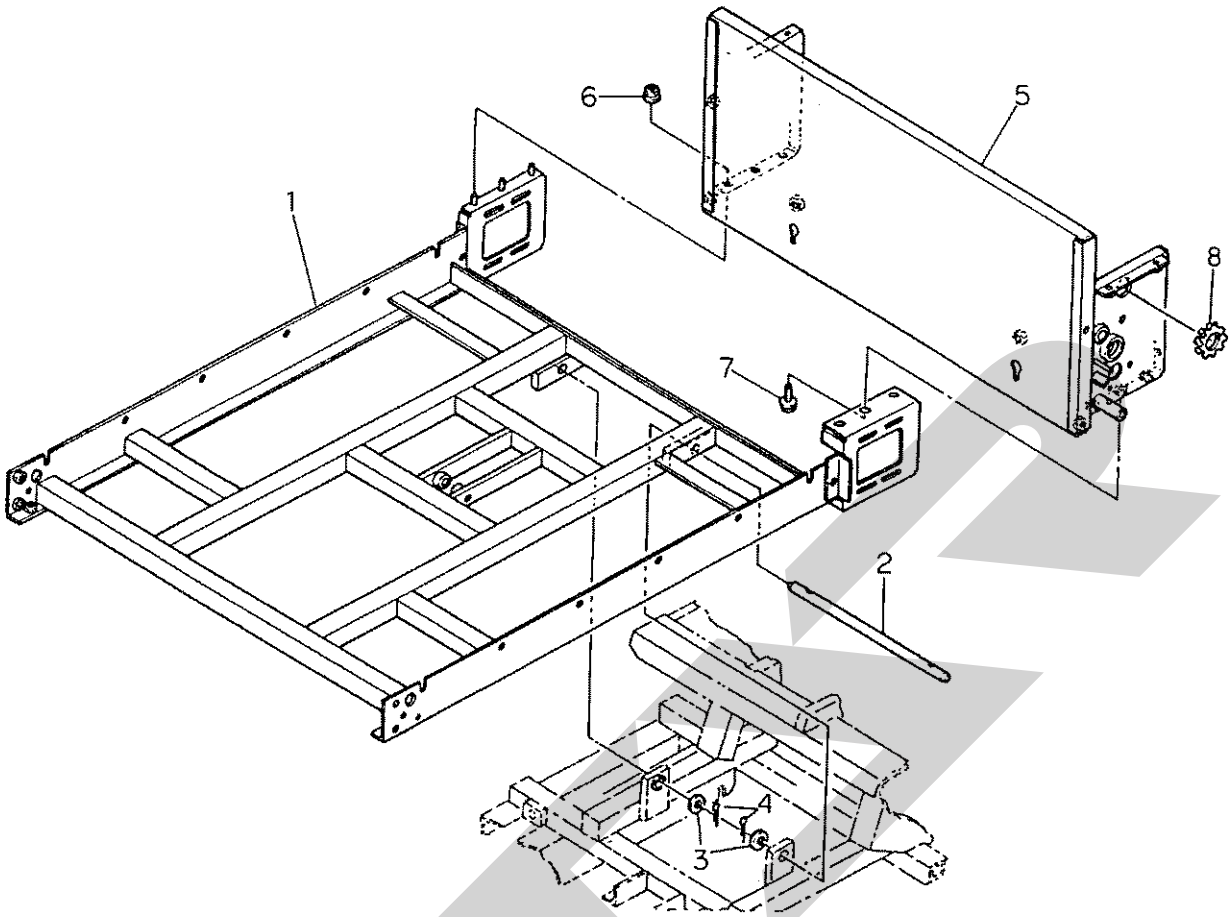

符号	部品コード	部品名称		個数	備考
1	HH5602202400	ﾆﾀﾞｲ(600)COMP		1	
2	HH502200110A	ﾋﾟﾝ(25×467)		1	
3	WRA24	ﾐｶﾞｷｻﾞｶﾞﾈ	24	2	
4	PC050050	ﾜﾘﾋﾟﾝ	5×50	2	
5	HH602202000A	ｳｼﾛﾜｸ(600)COMP		1	
6	HH3602600080	ｻﾗﾊﾞﾈﾂｷﾅﾂﾄ	1ｼｭ M8	3	
7	HH2113608016	ｺｶﾞﾀﾎﾞﾙﾄ(SP)	M8×16	3	
8	HH5602200110	ｹｰﾌﾞﾙｶﾞｰﾄﾞ		1	

Ｎｏ．３ ニダイ関係（その２）

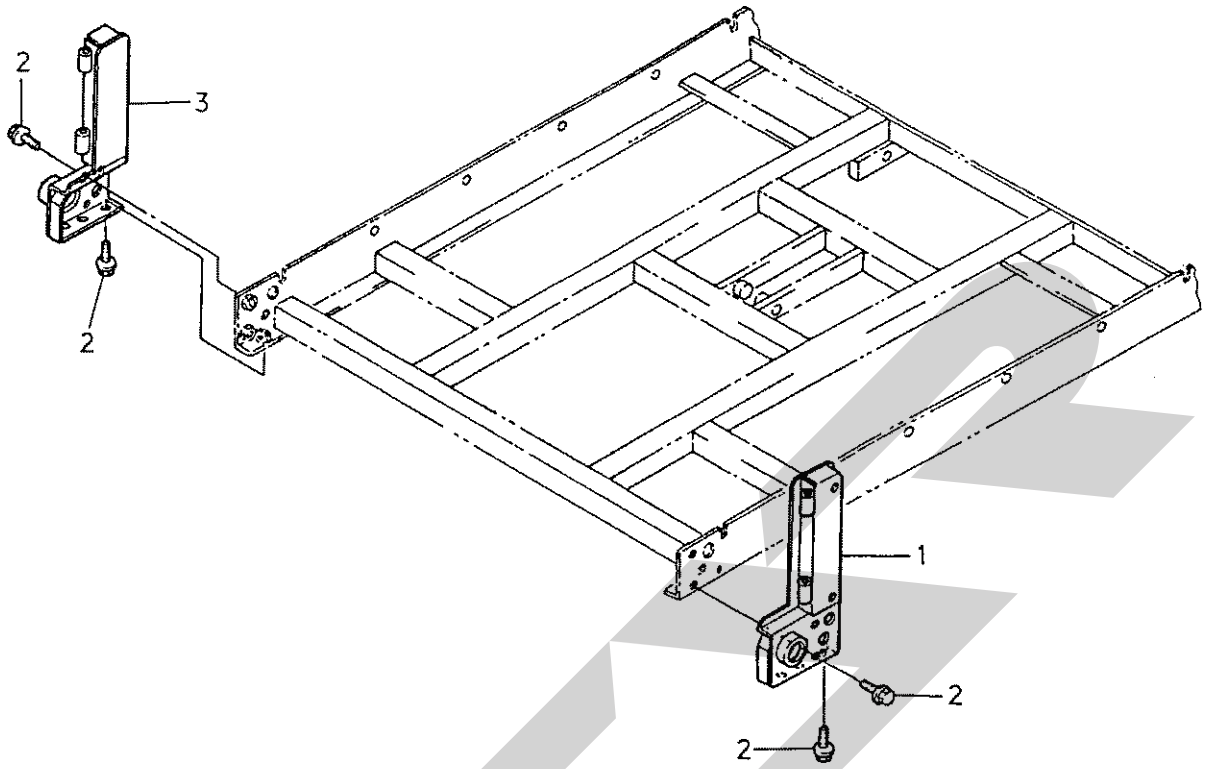

符号	部品コード	部品名称		個数	備考
1	HH602302000A	ﾄﾘﾂｹﾍﾞｰｽ(600L)COMP		1	
2	HH2113610025	ｺｶﾞﾀﾎﾞﾙﾄ(SP)	M10×25	6	
3	HH602302100A	ﾄﾘﾂｹﾍﾞｰｽ(600R)COMP		1	

STAR

No. 4 コンベヤ関係（その1）

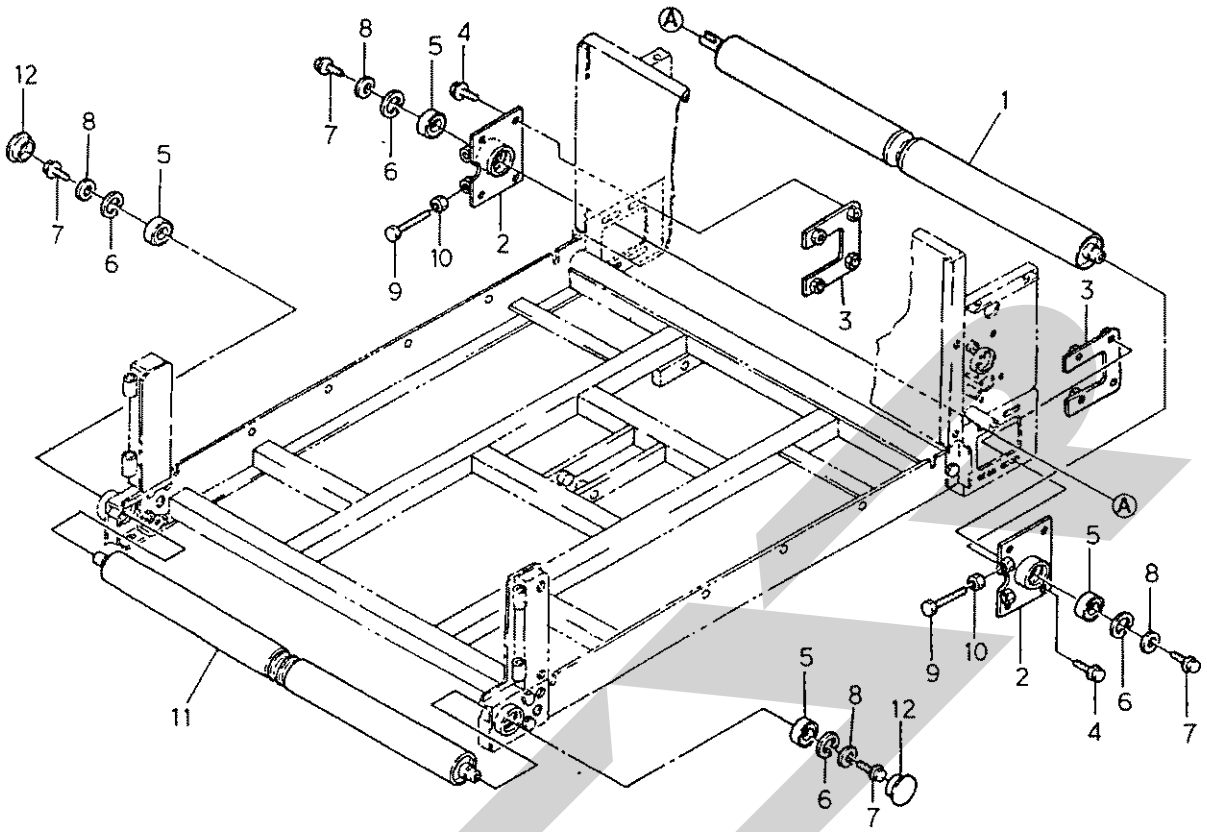

符号	部品コード	部品名称		個数	備考
1	HH502402103C	ﾄﾞﾗｲﾌﾞﾌﾟｰﾘCOMP		1	
2	HH5602402000	ﾌﾟｰﾘﾒﾀﾙ(600)COMP		2	
3	HH5602402100	ﾅｯﾄﾍﾞｰｽCOMP		2	
4	HH2113610025	ｺｶﾞﾀﾎﾞﾙﾄ(SP)	M10×25	8	
5	J6005LLU	R.B.B	6005DDU	4	
6	DHC047	Cｶﾞﾀﾄﾒﾜ(ｱﾅ)	47	4	
7	BP08020	ｺｶﾞﾀﾎﾞﾙﾄ(S)	M8×20	3	
8	HH7466210190	ｶｳﾝﾀﾌﾟｰﾘﾘﾝｸ		3	
9	HH2012610080	ｺｶﾞﾀﾎﾞﾙﾄ(ｿｳﾈｼﾞ)	M10×80	4	
10	NSZ10	ｺｶﾞﾀﾅｯﾄ	M10	4	
11	HH502402403C	ｱｲﾄﾞﾗﾌﾟｰﾘCOMP		1	
12	HH5502400110	ﾒｸﾗﾌﾟﾀ(47)		2	

Ｎｏ．４ コンベヤ関係（その２）

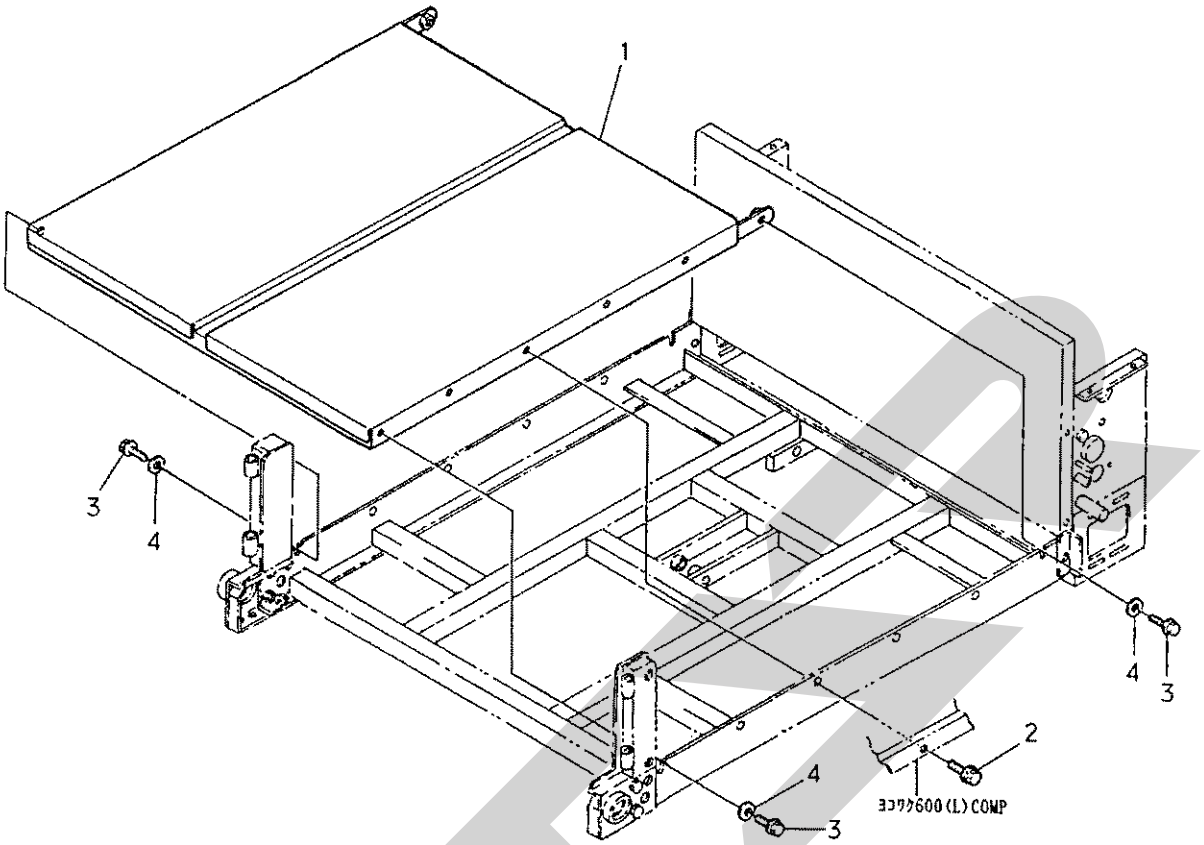

符号	部品コード	部品名称		個数	備考
1	HH502402502D	ｽﾗｼｲﾀCOMP		1	
2	HH2113610025	ｺｶﾞﾀﾎﾞﾙﾄ(SP)	M10×25	8	
3	HH2112610025	ｺｶﾞﾀﾎﾞﾙﾄ(S)	M10×25	4	
4	HH350580260A	SPｳｹｻﾞｶﾞﾈ		4	

Ｎｏ．４ コンベヤ関係（その３）

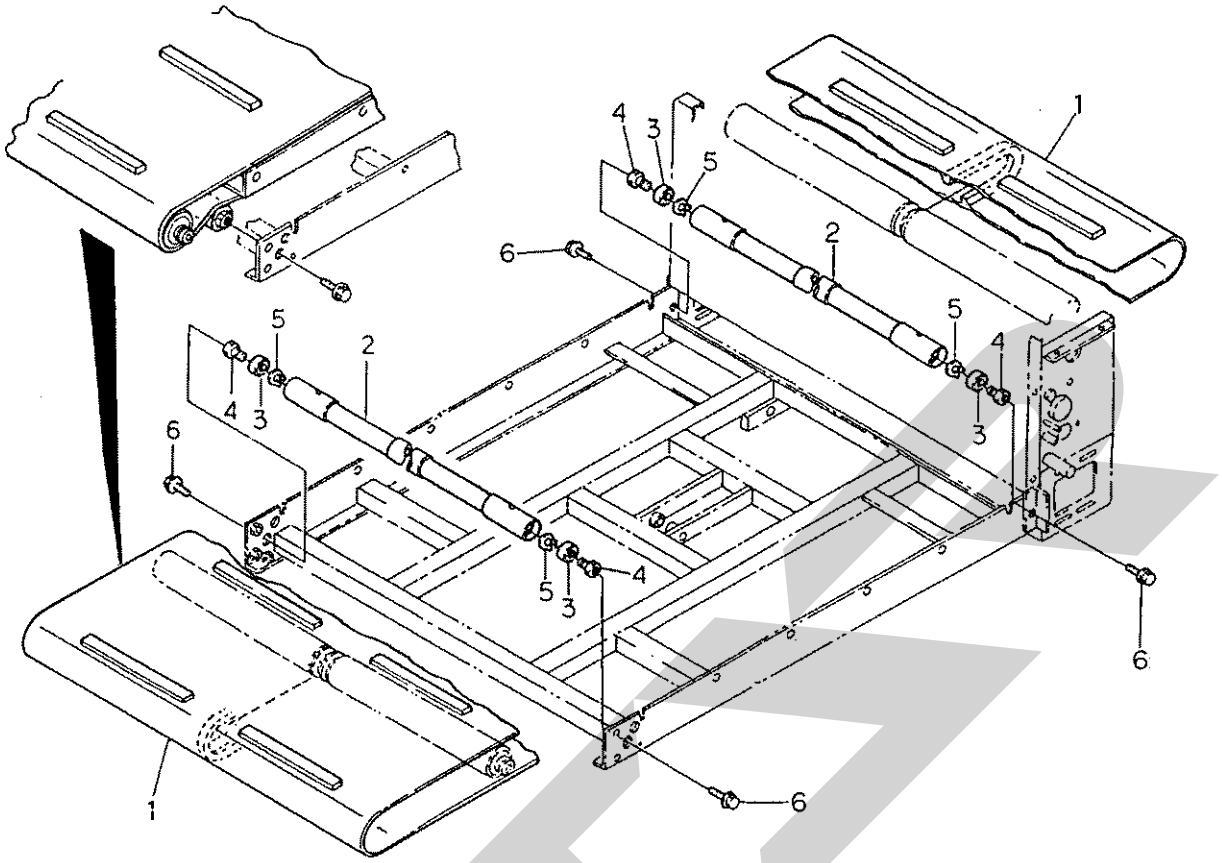

符号	部品コード	部品名称		個数	備考
1	HH502460112B	ｺﾝﾍﾞｱﾍﾞﾙﾄ(ﾅﾏ)		1	
2	HH502462101A	ｺﾝﾍﾞｱﾛｰﾗ(ﾅﾏ)COMP		2	
3	J6002LLU	R.B.B	6002DDU	4	
4	HH5502400130	ｺﾝﾍﾞｱﾛｰﾗｼﾞｸ		4	
5	DC015	Cｶﾞﾀﾄﾒﾜ(ｼﾞｸ)	15	4	
6	HH2113610025	ｺｶﾞﾀﾎﾞﾙﾄ(SP)	M10×25	4	

Ｎｏ．５ コンベアデンソウ関係

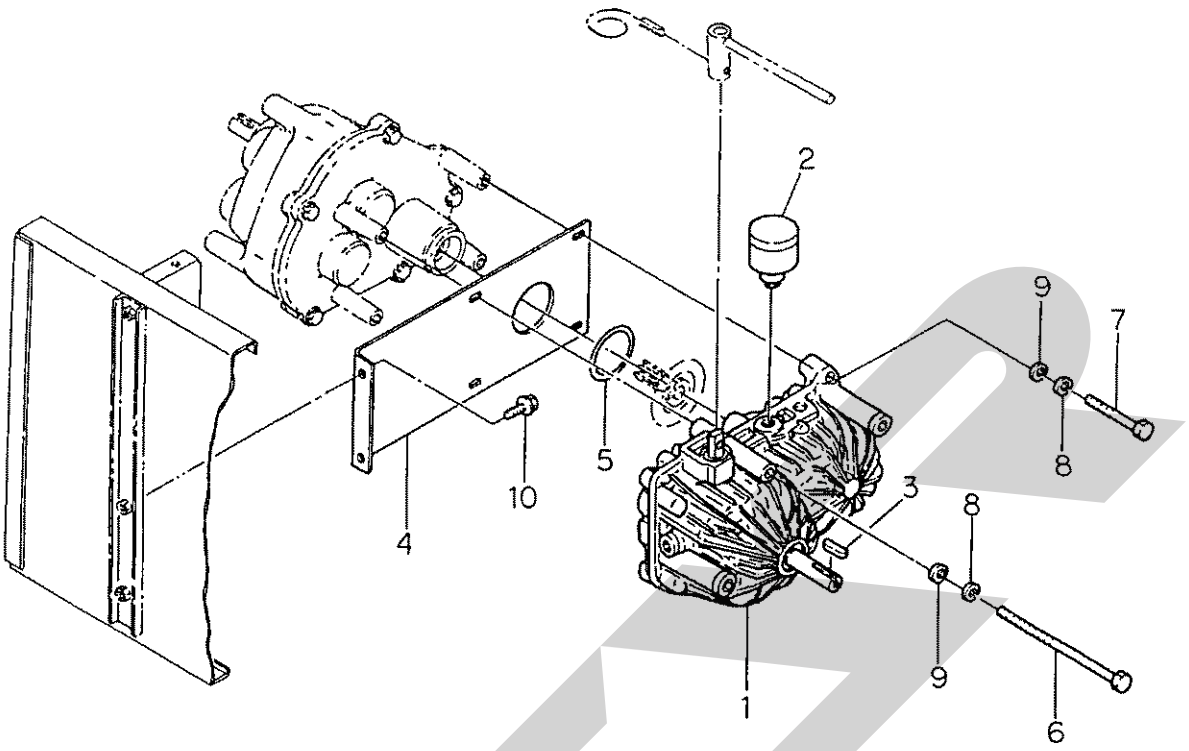

符号	部品コード	部品名称		個数	備考
1	HH502500110A	BDU-06S-R		1	D.K BDU-06S-5107
2	HH5501500120	ｵｲﾙﾀﾝｸ		1	D.K BDU-10S-TANK
3	HH9350130150	ｶﾂﾌﾟﾘﾝｸﾞｷｰ		1	
4	HH502500121B	ｹﾞﾝｿｸG.BOXｽﾃｰ		1	
5	ORG035	Oﾘﾝｸﾞ	G35	1	
6	HH2012608115	ｺｶﾞﾀﾎﾞﾙﾄ	M8×115	2	
7	HH2012608080	ｺｶﾞﾀﾎﾞﾙﾄ	M8×80	2	
8	WS08	S.W	8	4	
9	WRA08	ﾐｶﾞｷｻﾞｶﾈ	8	4	
10	HH2113610020	ｺｶﾞﾀﾎﾞﾙﾄ(SP)	M10×20	2	

Ｎｏ．６ ゲンソクギャーボックス関係ＯＰＴ

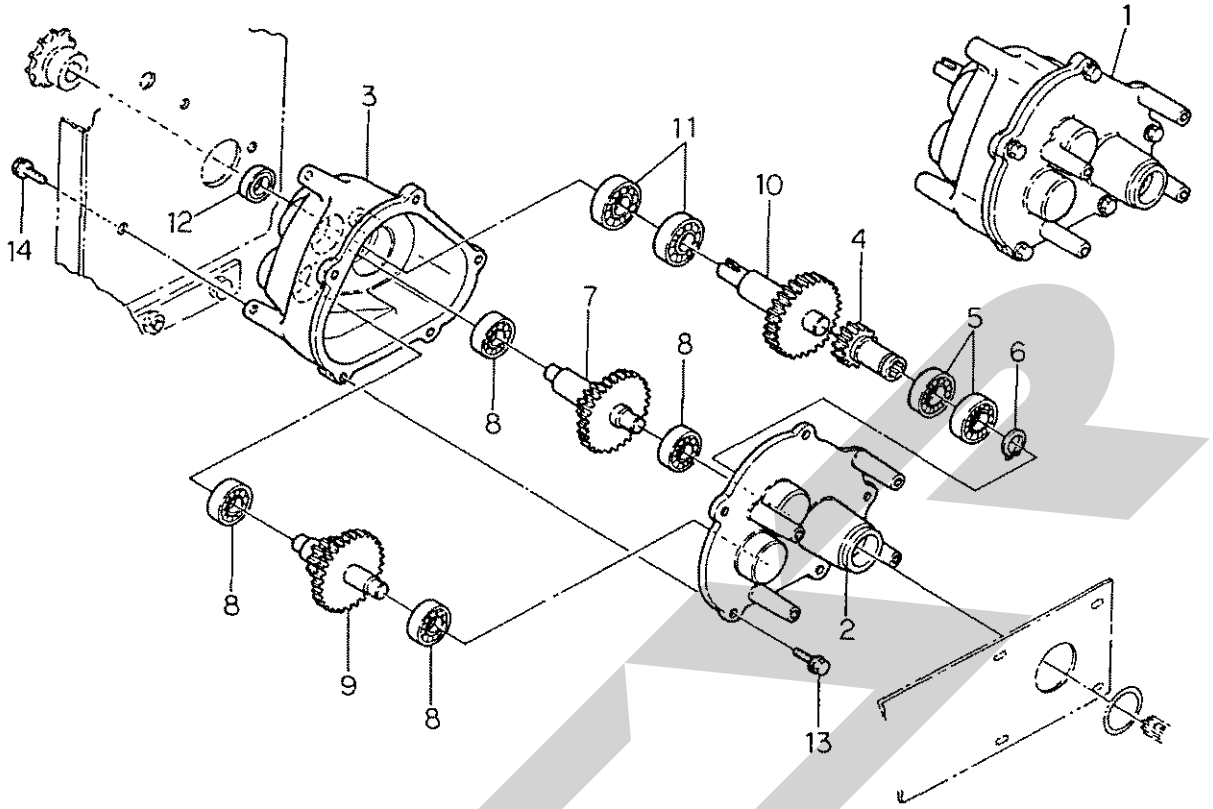

符号	部品コード	部品名称		個数	備考
1	HH5502502200	ｹﾞﾝｿｸG.BOXASSY		1	
2	HH5502502210	ｹﾞﾝｿｸG.BOX(L)		1	
3	HH502502222B	ｹﾞﾝｿｸG.BOX(R)		1	
4	HH502502230A	ﾆｭｳﾘｮｸｷﾞｬ		1	
5	J6004	R.B.B	6004	2	
6	DC020	Cｶﾞﾀﾄﾒﾜ(ｼﾞｸ)	20	1	
7	HH502502300A	ｶｳﾝﾀ(2)COMP		1	
8	J6202	R.B.B	6202	4	
9	HH502502400A	ｶｳﾝﾀ(1)COMP		1	
10	HH502502501B	ｼｭﾂﾘｮｸｼｬﾌﾄCOMP		1	
11	J6006	R.B.B	6006	2	
12	UE3005008	ｵｲﾙｼｰﾙ	TC30508	1	
13	BZ0620WG	ﾎﾞﾙﾄ(S)	M6×20	5	
14	HH2113608025	ｺｶﾞﾀﾎﾞﾙﾄ(SP)	M8×25	3	

>符号１は、符号２～符号１４を含む。

Ｎｏ．６ ゲンソクギャーボックス関係

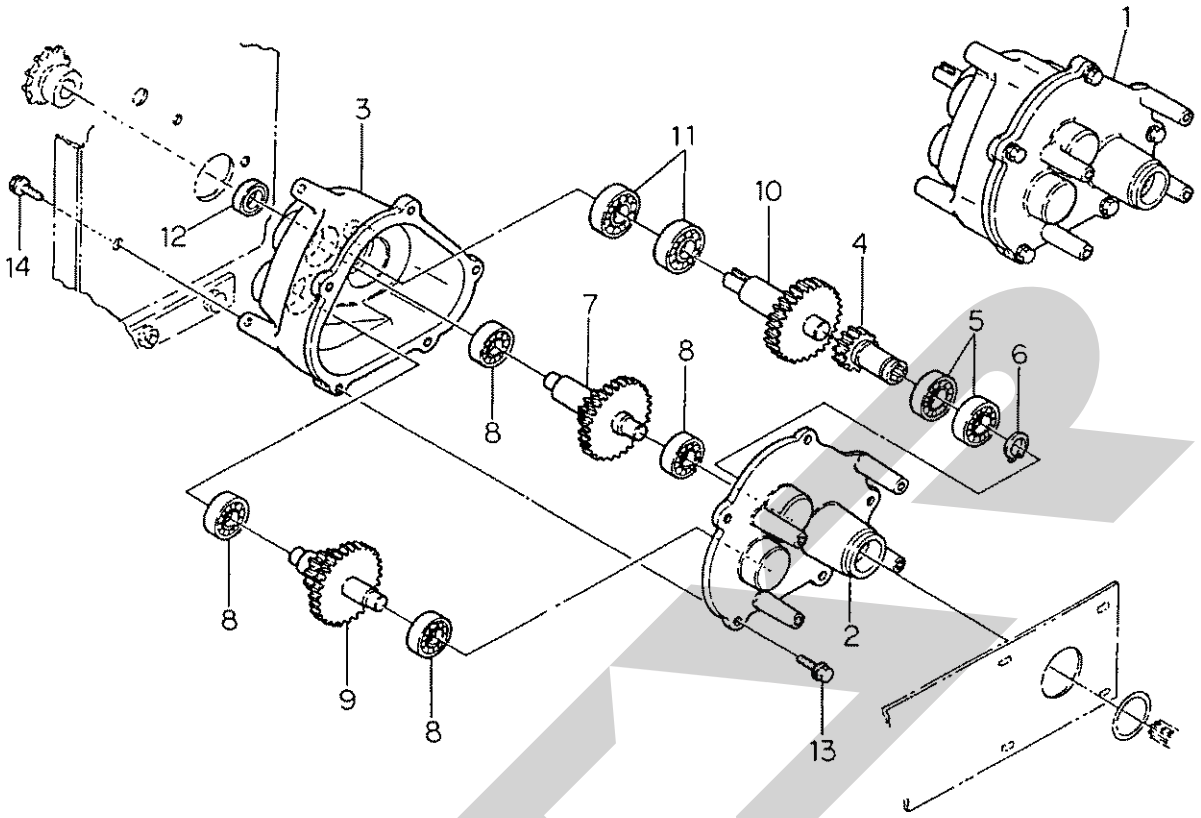

符号	部品コード	部品名称		個数	備考
1	HH502522200A	ｹﾞﾝｿｸG.BOX(L)ASSY		1	
2	HH5502502210	ｹﾞﾝｿｸG.BOX(L)		1	
3	HH502502222B	ｹﾞﾝｿｸG.BOX(R)		1	
4	HH5502522230	ﾆｭｳﾘｮｸｷﾞｬ(L)		1	
5	J6004	R.B.B	6004	2	
6	DC020	Cｶﾞﾀﾄﾒﾜ(ｼﾞｸ)	20	1	
7	HH5502522300	ｶｳﾝﾀ(2L)COMP		1	
8	J6202	R.B.B	6202	4	
9	HH502522400A	ｶｳﾝﾀ(1L)COMP		1	
10	HH502522501A	ｼｭﾂﾘｮｸｼｬﾌﾄ(L)COMP		1	
11	J6006	R.B.B	6006	2	
12	UE3005008	ｵｲﾙｼｰﾙ	TC30508	1	
13	BZ0620WG	ﾎﾞﾙﾄ(S)	M6×20	5	
14	HH2113608025	ｺｶﾞﾀﾎﾞﾙﾄ(SP)	M8×25	3	

>符号１は、符号２～符号１４を含む。

Ｎｏ．７ ヨコワク関係

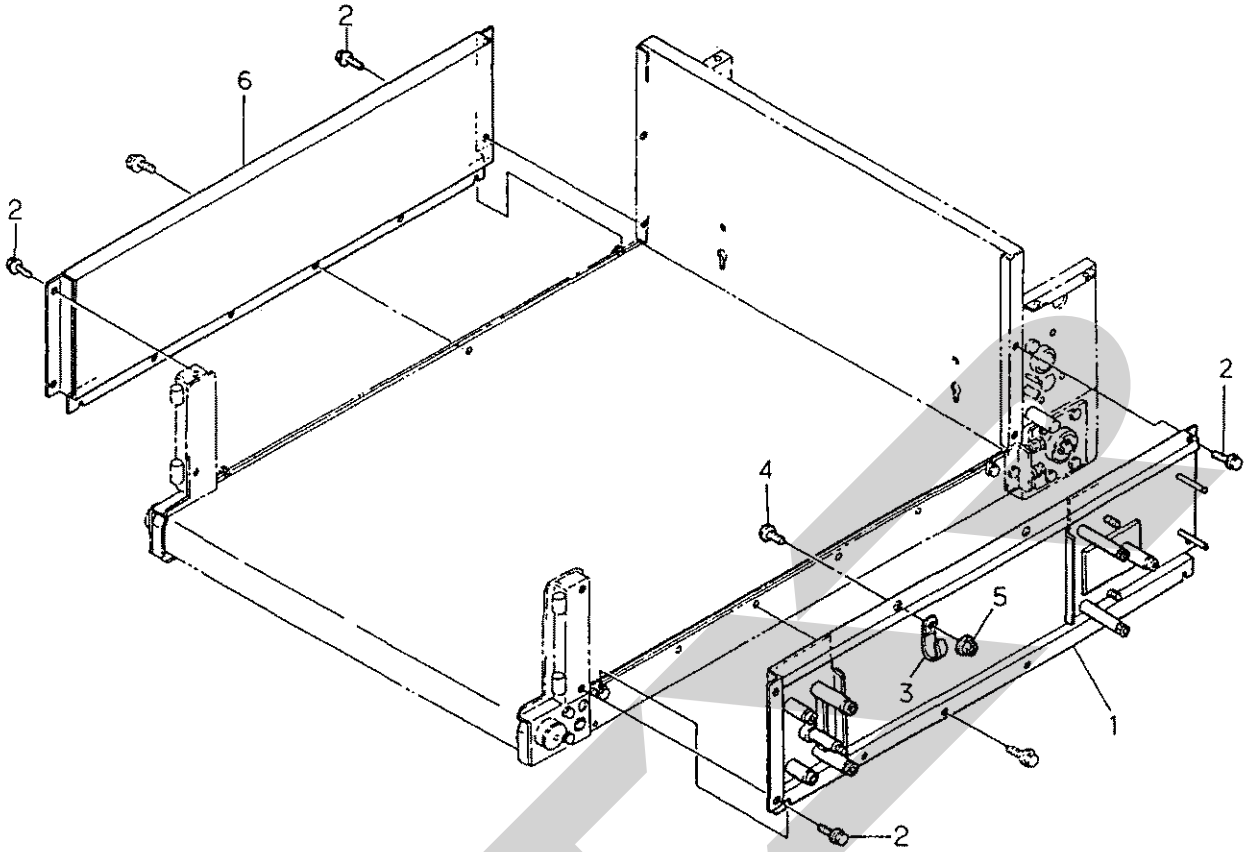

符号	部品コード	部品名称		個数	備考
1	HH602602001A	ﾖｺﾜｸ600(L)COMP		1	
2	HH2113610020	ｺｶﾞﾀﾎﾞﾙﾄ(SP)	M10×20	8	
3	HH7481720070	ｸﾗﾝﾊﾟ(7)		2	
4	CT06015	ﾄﾗｽｺﾈｼﾞ(M6×16)		2	
5	HH3612600060	ｻﾗﾊﾞﾈｯｷﾅｯﾄ	2ｼｭ M6	2	
6	HH602602201A	ﾖｺﾜｸ600(R)COMP		1	

Ｎｏ．８ ソラシバン関係

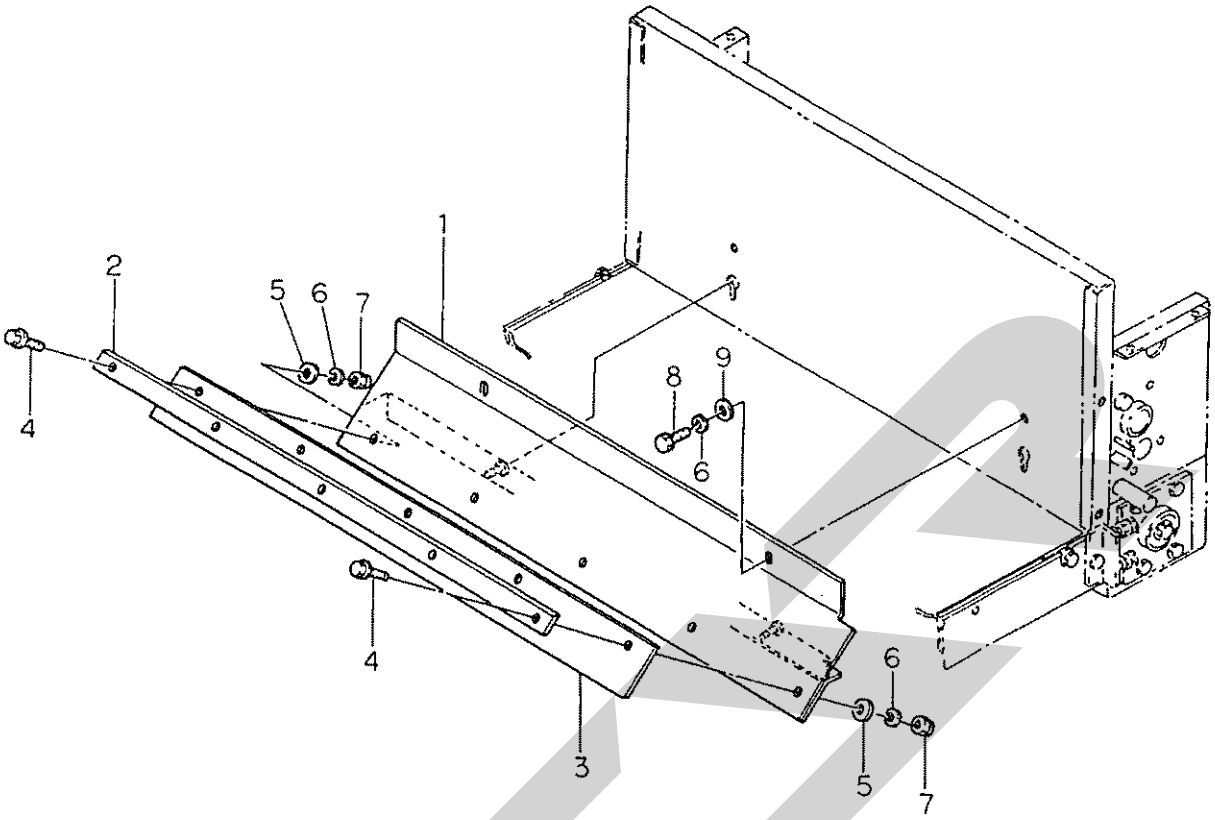

符号	部品コード	部品名称		個数	備考
1	HH5502712100	ｿﾗｼﾊﾞﾝ(ﾅﾏ)COMP		1	
2	HH5502710110	ｿﾗｼﾊﾞﾝｺﾞﾑｵｻｴ		1	
3	HH502710121A	ｿﾗｼｺﾞﾑ		1	
4	HH2113608016	ｺｶﾞﾀﾎﾞﾙﾄ(SP)	M8×16	5	
5	WRA08	ﾐｶﾞｷｻﾞｶﾞﾈ	8	5	
6	WS08	S.W	8	7	
7	NBH08	ｺｶﾞﾀﾌｸﾛﾅｯﾄ	M8	5	
8	BSZ08020	ｺｶﾞﾀﾎﾞﾙﾄ	M8×20	2	SUS304
9	HH9350413440	ｽﾄｯﾊﾟﾘﾝｸ		2	

Ｎｏ． ９ 走行装置関係（その１）

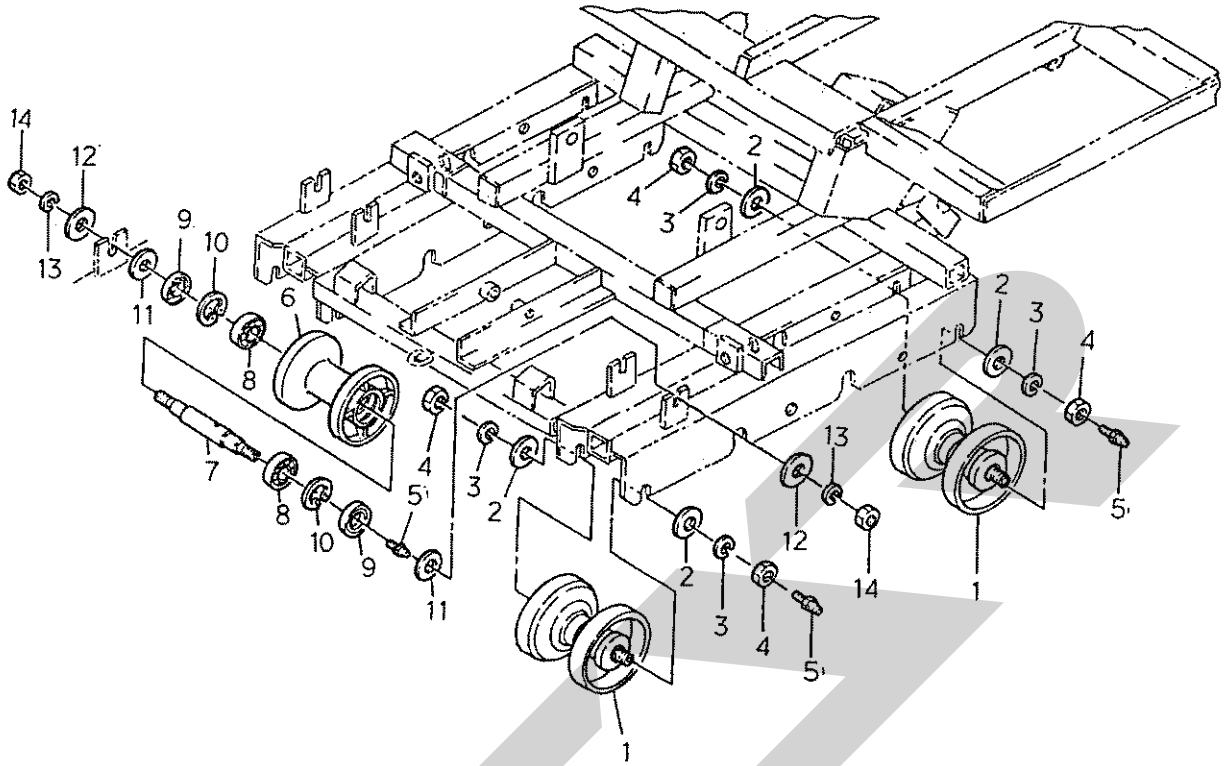

符号	部品コード	部品名称		個数	備考
1	HH5503102000	ﾃﾝﾘﾝ150ASSY		4	VIV 308TH0112
2	WRA14	ﾐｶﾞｷｻﾞｶﾞﾈ	14	8	
3	WSA14	S.W	14	8	
4	NZ14	ｺｶﾞﾀﾅﾂﾄ	M14 P=2	8	
5	GNA06F-075	ｸﾞﾘｽﾆｯﾌﾟﾙ	A-M6F P=1.0	6	
6	HH5603200110	ｱｯﾌﾟﾛｰﾗ(104)		2	
7	HH5603200120	ｱｯﾌﾟﾛｰﾗｼｬﾌﾄ		2	
8	J6202	R.B.B	6202	4	
9	HH7421153506	ｵｲﾙｼｰﾙ	VC15356	4	
10	DHC035	Cｶﾞﾀﾄﾒﾜ(ｱﾅ)	35	4	
11	HH5603200130	ﾀﾞｽﾄｶﾊﾞｰ(12×35×3)		4	
12	HH6611730130	ﾜｯｼｬ(12×40×03)		4	
13	WSA12	S.W	12	4	
14	NZ12	ﾅﾂﾄ	M12	4	

Ｎｏ．９ 走行装置関係（その２）

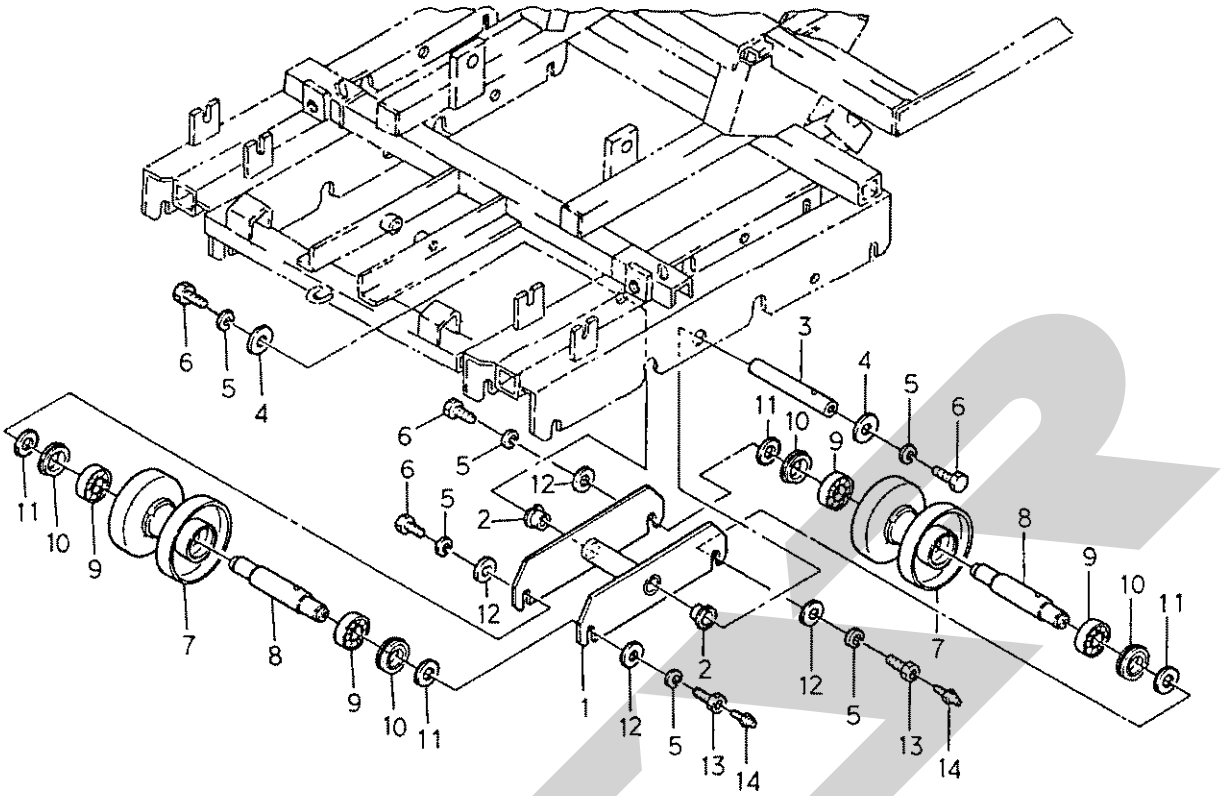

符号	部品コード	部品名称	個数	備考
1	HH5603302000	ｲｺﾗｲｻﾞ COMP	2	
2	HH3122400130	ﾌﾞｼｭ(ﾂﾊﾞ/25×28×25)	4	
3	HH5603300120	ｲｺﾗｲｻﾞｼﾃﾝｼﾞｸ	2	
4	HH7683610290	ﾛｰﾀｷﾞﾔｰﾄﾒｻﾞｶﾞﾈ	4	
5	WSA10	S.W 10	12	
6	BZ10125025	ｺｶﾞﾀﾎﾞﾙﾄ(ﾎｿﾒ)M10×1.25×25 9T	8	
7	HH273102003D	ﾛｰﾗ(135×130)COMP	4	
8	HH5603300110	ｲｺﾗｲｻﾞﾃﾝﾘﾝｼﾞｸ	4	
9	J6204	R.B.B 6204	8	
10	HH3763100110	ｵｲﾙｼｰﾙ(20×47×10)	8	
11	HH3743100140	ﾀﾞｽﾄｶﾊﾞｰ(20×47×5)	8	
12	HH7801210020	ﾃﾝｼｮﾝｻﾞｶﾞﾈ	8	
13	HH603020040A	ﾄﾗｯｸﾛｰﾗｼﾒﾂｹﾎﾞﾙﾄ	4	
14	GNA06F-075	ｸﾞﾘｽﾆｯﾌﾟﾙ A-M6F	4	

Ｎｏ．　９ 走行装置関係（その３）

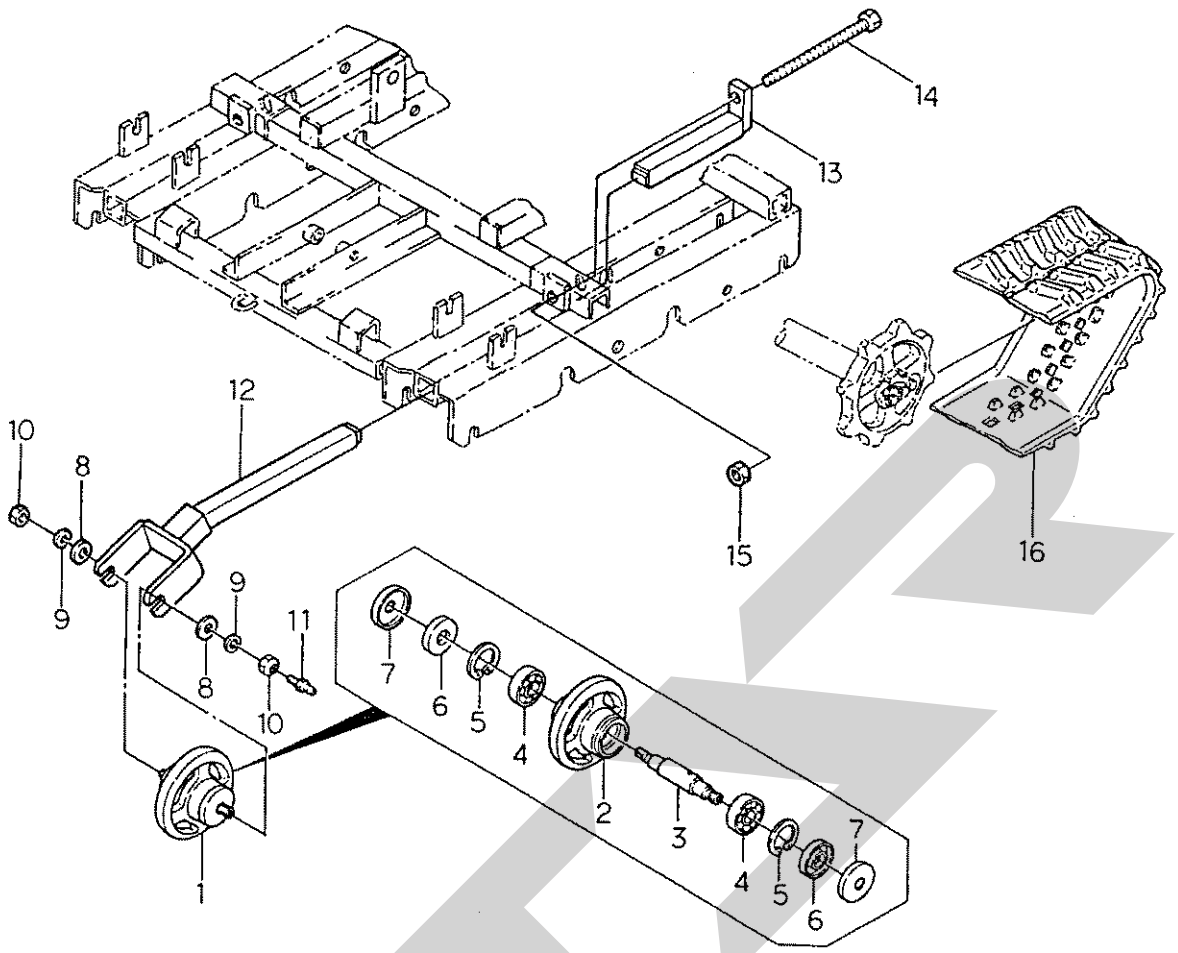

符号	部品コード	部品名称		個数	備考
1	HH3613302000	ｱｲﾄﾞﾙﾛｰﾗASSY		2	
2	HH612030011A	ｱｲﾄﾞﾙﾛｰﾗ		2	
3	HH3612030020	ｱｲﾄﾞﾙﾛｰﾗｼｬﾌﾄ		2	
4	J6004	R.B.B	6004	4	
5	DHC042	Cｶﾞﾀﾄﾒﾜ(ｱﾅ)	42	4	
6	HH7401204206	ｵｲﾙｼｰﾙ	SC20426	4	
7	HH3612030031	ﾎﾞｳｼﾞﾝｶﾊﾞｰ(14)		4	
8	WRA14	ﾐｶﾞｷｻﾞｶﾞﾈ	14	4	
9	WSA14	S.W	14	4	
10	NZ14	ﾅｯﾄ	M14	4	
11	GNA06F-075	ｸﾞﾘｽﾆｯﾌﾟﾙ	A-M6F	2	P=0.75
12	HH5603402000	ｱｲﾄﾞﾗﾛｯﾄﾞ(600)COMP		2	
13	HH503402201A	ﾌﾟｯｼｭﾛｯﾄﾞCOMP		2	
14	HH503402301A	ｱｲﾄﾞﾗｾｯﾄﾎﾞﾙﾄCOMP		2	
15	NA20	ｺｶﾞﾀﾅｯﾄ	M20	2	
16	HH5503600110	ｸﾛｰﾗ(250×41×72)		2	

>符号１は、符号２～符号７を含む。

No. 10 エンジン関係（その1）

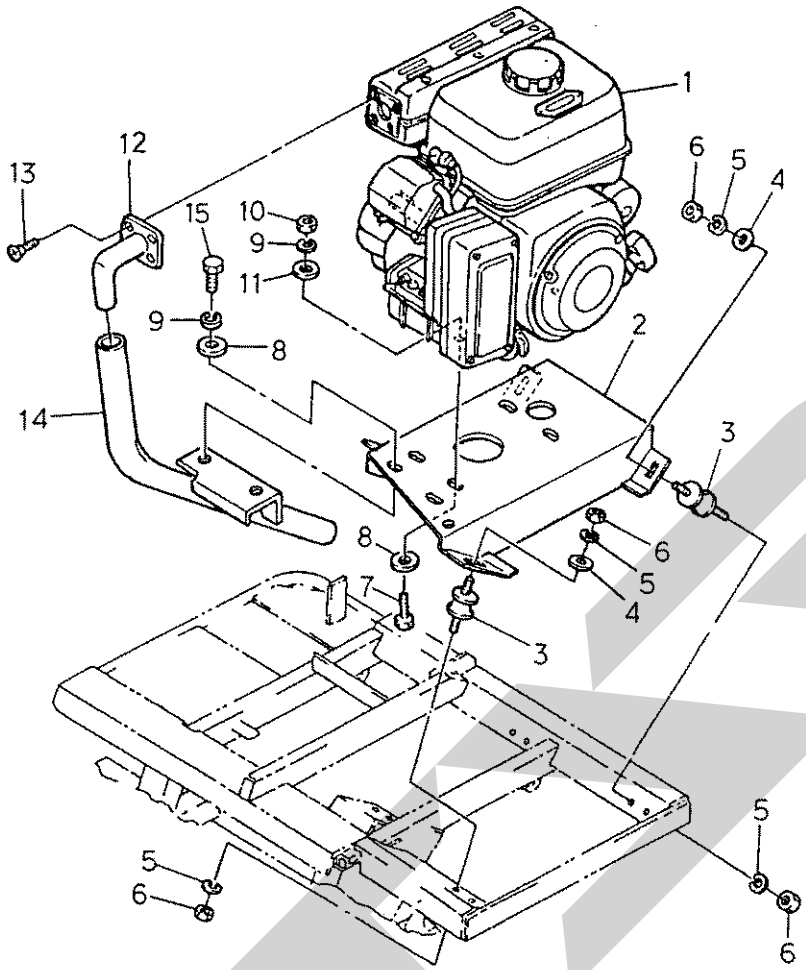

符号	部品コード	部品名称		個数	備考
1	HH604100111A	ｴﾝｼﾞﾝ(FE9.4)ｾﾙ		1	
2	HH604202002B	ｴﾝｼﾞﾝﾍﾞｰｽ(FE290)COMP		1	
3	HH4534300120	ﾎﾞｳｼﾝｺﾞﾑ(50A)		4	
4	HH7683610290	ﾛｰﾀｷﾞﾔｰﾄﾒｻﾞｶﾞﾈ		4	
5	WSA10	S.W	10	8	
6	NZ10	ﾅｯﾄ	M10	8	
7	BSZ10040	ｺｶﾞﾀﾎﾞﾙﾄ	M8×40	4	
8	HH9350420280	ﾎｼﾞﾖｽﾌﾟﾛｹｯﾄﾘﾝｸ		6	
9	WS08	S.W	8	6	
10	NZ08	ﾅｯﾄ	M8	4	
11	WRA08	ﾐｶﾞｷｻﾞｶﾞﾈ	8	4	
12	HH604202102B	ﾃｰﾙﾊﾟｲﾌﾟ(E)COMP		1	
13	HH604200110A	ﾄﾗｽﾀｯﾋﾟﾝﾈｼﾞ(5×12)		4	SUS304
14	HH5604202200	ﾃｰﾙﾊﾟｲﾌﾟ(FE290)COMP		1	
15	BSZ08020	ｺｶﾞﾀﾎﾞﾙﾄ	M8×20	2	

No. 10 エンジン関係（その2）

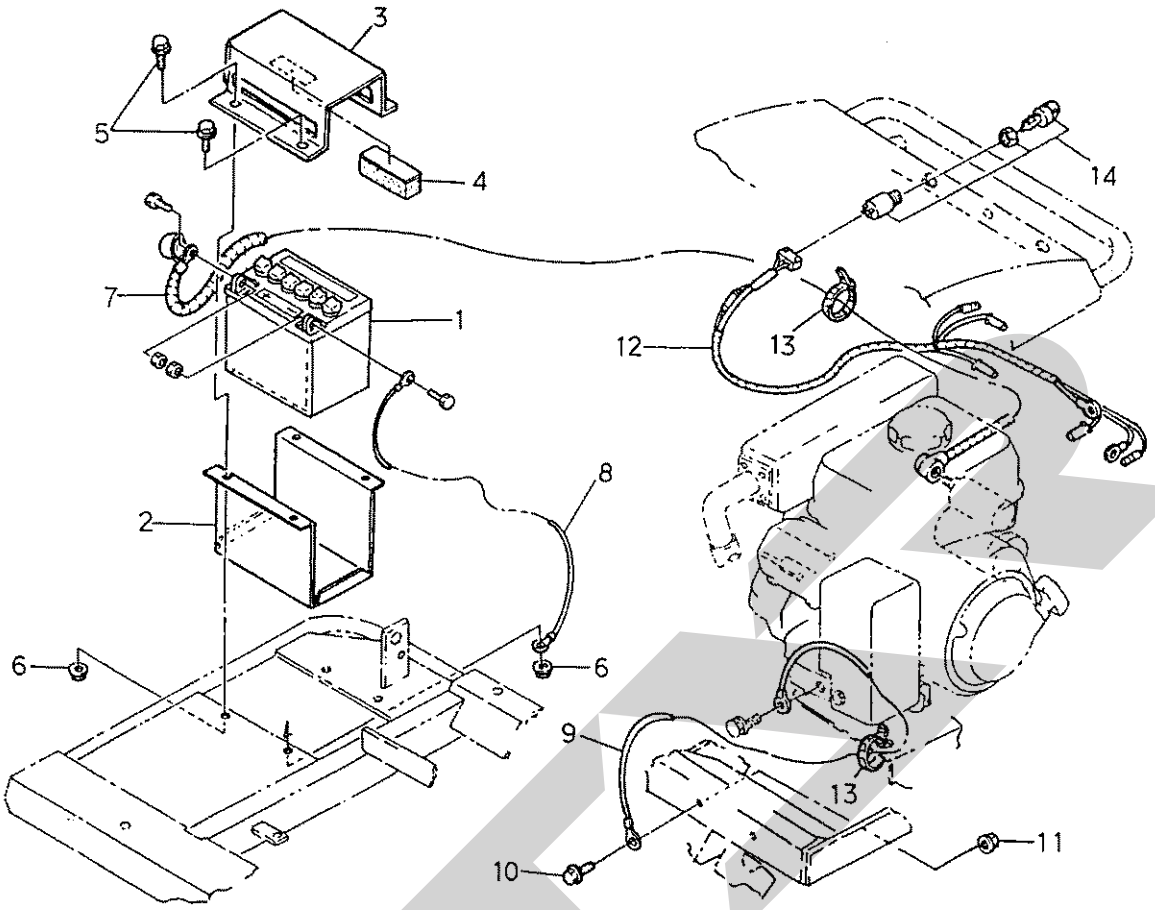

符号	部品コード	部品名称		個数	備考
1	HH534550112B	ﾊﾞｯﾃﾘ34A(G)		1	32A19R
2	HH5604300110	ﾊﾞｯﾃﾘｹｰｽ		1	
3	HH5604300120	ﾊﾞｯﾃﾘｹｰｽ(ﾌﾀ)		1	
4	HH5604300130	ﾊﾞｯﾃﾘｵｻｴｺﾞﾑ		1	
5	BZ0620PWG	ﾎﾞﾙﾄ(SP)	M6×20	4	
6	HH3602600060	ｻﾗﾊﾞﾈｯｷﾅｯﾄ	1ｼｭ M6	4	
7	HH5504300130	ﾌﾟﾗｽﾘｰﾄﾞｾﾝ		1	
8	HH3674032100	ﾏｲﾅｽﾘｰﾄﾞｾﾝ		1	
9	HH3754300110	ｱｰｽﾘｰﾄﾞｾﾝ		1	
10	HH2113608020	ｺｶﾞﾀﾎﾞﾙﾄ(SP)	M8×20	1	
11	NSWC08	ｺｶﾞﾀｻﾗﾊﾞﾈｯｷﾅｯﾄ	1ｼｭ M8	1	
12	HH5604302000	ﾒｲﾝｺｰﾄﾞ(FE290)COMP		1	
13	HH5361420061	ﾜｲﾔｰﾄﾒｶﾅｸﾞ		3	
14	HH4505050130	ﾒｲﾝｽｲｯﾁ		1	

Ｎｏ．１１伝導関係（その１）

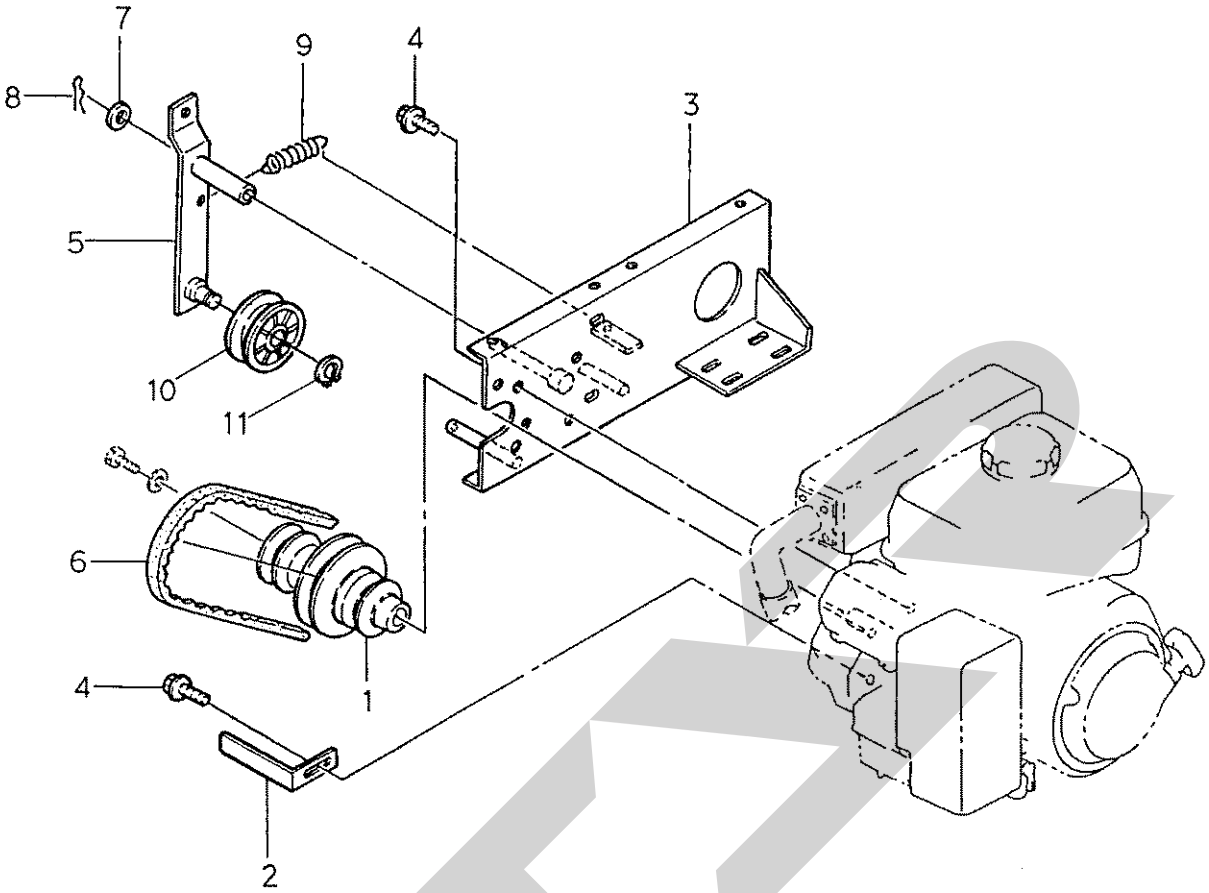

符号	部品コード	部品名称	個数	備考
1	HH5505100110	Eﾌﾟｰﾘ(VB146)	1	
2	HH5505100120	ﾍﾞﾙﾄｽﾄｯﾊﾟ(E)	1	
3	HH5605202000	ﾎﾟﾝﾌﾟﾍﾞｰｽ(600)COMP	1	
4	HH2113608020	ｺｶﾞﾀﾎﾞﾙﾄ(SP)　M8×20	4	
5	HH5505202200	ｿｳｺｳﾃﾝｼｮﾝCOMP	1	
6	HH5508200140	ｺｸﾞﾍﾞﾙﾄ(SB40HP4)	1	
7	WRA12	ﾐｶﾞｷｻﾞｶﾞﾈ　12	1	
8	HH9350090130	ﾜｲﾔﾌｯｸﾖｳﾍｱｰﾋﾟﾝ	1	
9	HH9350050310	ｶﾊﾞｰSP	1	
10	HH9350040260	ｶｳﾝﾀﾃﾝｼｮﾝﾌﾟｰﾘ	1	
11	DC015	Cｶﾞﾀﾄﾒﾜ(ｼﾞｸ)　15	1	

Ｎｏ．１１伝導関係（その２）

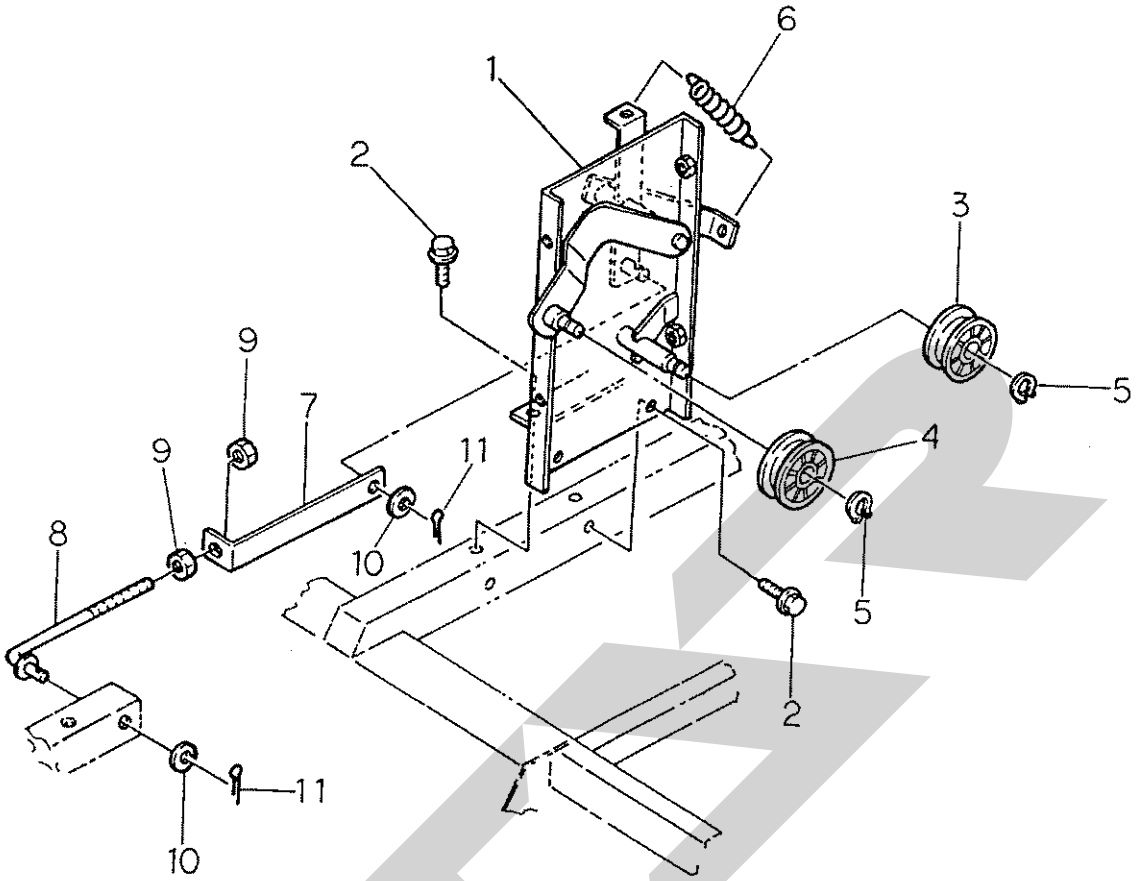

符号	部品コード	部品名称		個数	備考
1	HH505202302B	ｶｳﾝﾀﾌﾟｰﾘﾍﾞｰｽCOMP		1	
2	HH2113608020	ｺｶﾞﾀﾎﾞﾙﾄ(SP)	M8×20	4	
3	HH9350040260	ｶｳﾝﾀﾃﾝｼｮﾝﾌﾟｰﾘ		1	
4	HH9352220110	ｱｲﾄﾞﾙﾌﾟｰﾘ		1	
5	DC015	Cｶﾞﾀﾄﾒﾜ(ｼﾞｸ)	15	2	
6	HH5505200150	ｽﾌﾟﾘﾝｸﾞ(HE093)		1	
7	HH5505203200	ﾚﾝｹﾂﾌﾟﾚｰﾄCOMP		1	
8	HH505202501B	ﾚﾝｹﾂﾛｯﾄﾞCOMP		1	
9	NZ12	ﾅｯﾄ	M12	2	
10	WRA12	ﾐｶﾞｷｻﾞｶﾞﾈ	12	2	
11	PC032015	ﾜﾘﾋﾟﾝ	3×15	2	

Ｎｏ．１１伝導関係（その３）

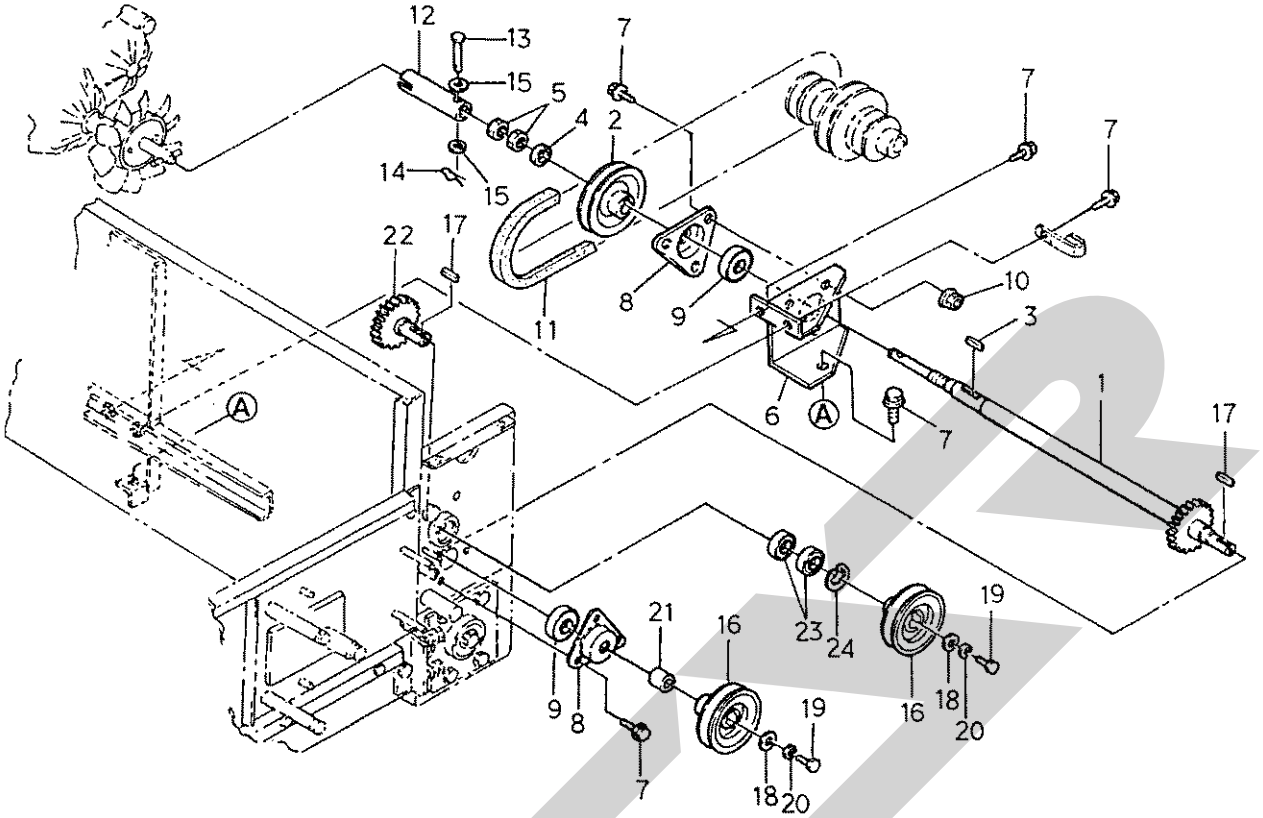

符号	部品コード	部品名称		個数	備考
1	HH5605202100	ｶｳﾝﾀﾌﾟｰﾘｼﾞｸ(600)COMP		1	
2	HH605202200A	ﾌﾟｰﾘ(101)COMP		1	
3	HH3805100130	ｷｰ(07×07×25)		1	
4	WRA24	ﾐｶﾞｷｻﾞｶﾞﾈ	24	1	
5	HH9003200210	ﾛｯｸﾅｯﾄ(M24)		2	
6	HH5605200110	ｶｳﾝﾀﾌﾟｰﾘﾒﾀﾙ(L)		1	
7	HH2113608020	ｺｶﾞﾀﾎﾞﾙﾄ(SP)	M8×20	9	
8	HH6611710110	ﾒﾀﾙ(52×15)		2	
9	J6205LLU	R.B.B	6205DDU	2	
10	NSWC08	ｺｶﾞﾀｻﾗﾊﾞﾈｯｷﾅｯﾄ	1ｼｭ M8	3	
11	HH5505200140	ﾍﾞﾙﾄ(SB45W800)		1	
12	HH5605200120	ﾕﾆﾊﾞｰｻﾙﾊﾟｲﾌﾟ(600)		1	
13	HH947400130A	ﾛｰﾀﾋﾟﾝ		1	
14	HH9350090130	ﾜｲﾔﾌｯｸﾖｳﾍｱｰﾋﾟﾝ		1	
15	WRA08	ﾐｶﾞｷｻﾞｶﾞﾈ	8	2	
16	HH5605200130	ﾊﾝﾃﾝﾌﾟｰﾘ		2	
17	HH5502500140	ｷｰ(7×7×20)		2	
18	HH7466210190	ｶｳﾝﾀﾌﾟｰﾘﾘﾝｸ		2	
19	HH7371110310	ｺｶﾞﾀﾎﾞﾙﾄ(ｼｰﾛｯｸ)	M8×22	2	
20	WS08	S.W	8	2	
21	HH5505200160	ｶﾗｰ(22×32×23)		1	
22	HH5505202900	ｷﾞﾔ25(20)COMP		1	
23	J6004LLU	R.B.B	6004DDU	2	
24	DHC042	Cｶﾀﾄﾒﾜ(ｱﾅ)	42	1	

No. 11 伝導関係 (その4)

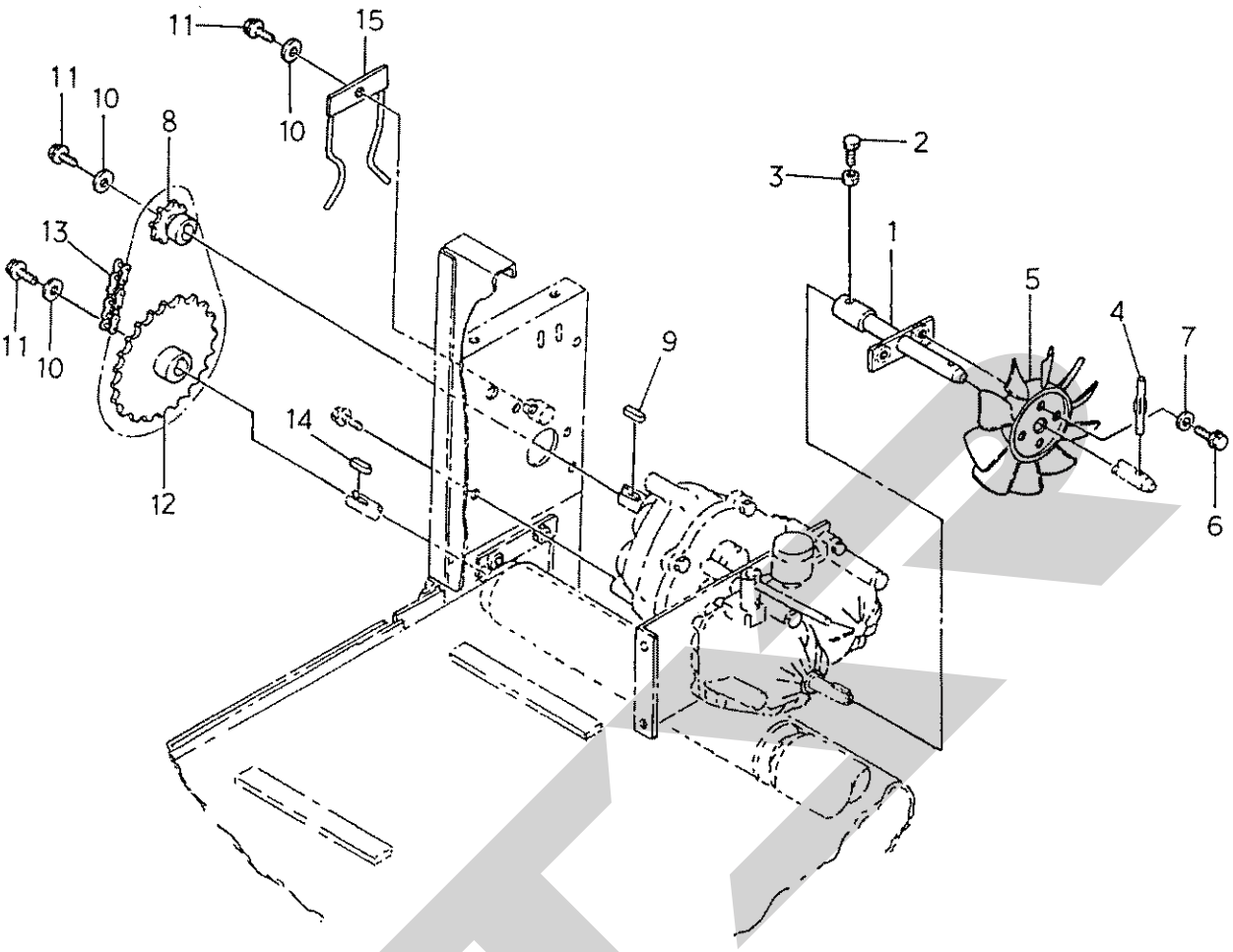

符号	部品コード	部品名称			個数	備考
1	HH502502101A	HSTｼﾞｸCOMP			1	
2	BZ06016	ﾎﾞﾙﾄ	M6×16	9T	1	
3	NZ06	ﾅｯﾄ	M6		1	
4	HH502500181A	ﾐｿﾞﾂｷﾋﾟﾝ(8×40)			1	D.K ｸｰﾘﾝｸﾞﾌｧﾝ
5	HH3291400150	ﾌｧﾝｰR			1	H-1030826E
6	BZ0616WG	ﾎﾞﾙﾄ(S)	M6×16		2	
7	HH7891510060	ﾎｼﾞﾖﾘﾝﾌ			2	
8	HH502500130A	ｽﾌﾟﾛｹｯﾄ40(12)			1	
9	HH5502500140	ｷｰ(7×7×20)			1	
10	HH7466210190	ｶｳﾝﾀﾌﾞｰﾘﾘﾝｸ			3	
11	BP08020	ｺｶﾞﾀﾎﾞﾙﾄ(S)	M8×20		3	
12	HH5502502600	ｽﾌﾟﾛｹｯﾄ40(42)COMP			1	
13	HH502500150A	ﾁｪﾝ(40×58)			1	
14	HH3805100130	ｷｰ(07×07×25)			1	
15	HH5502502700	ﾁｪﾝﾃﾝｼｮﾝ(C)COMP			1	

Ｎｏ．１１伝導関係（その５）

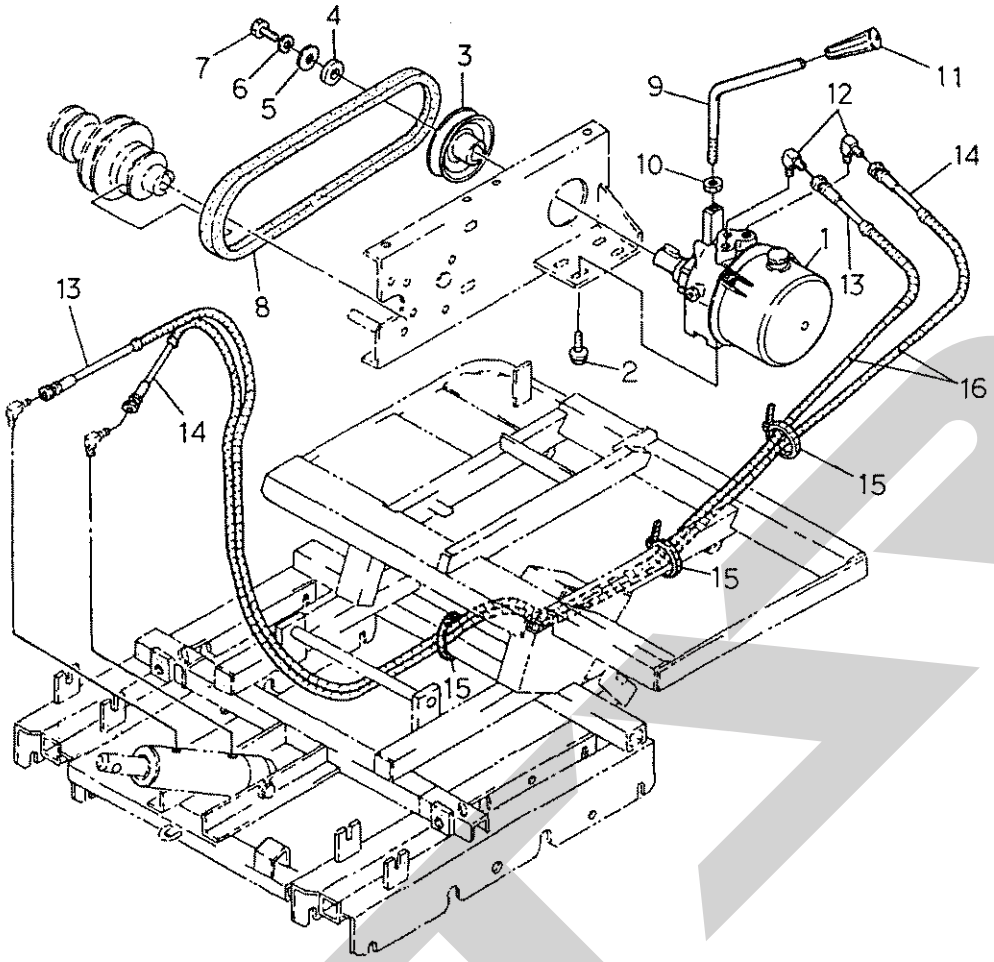

符号	部品コード	部品名称		個数	備考
1	HH3235302000	ﾕｱﾂﾎﾟﾝﾌﾟH130L		1	{ SHIMADZU.PPH1.7
2	HH2113608020	ｺｶﾞﾀﾎﾞﾙﾄ(SP)	M8×20	4	ACO.5L-433Q
3	HH475202000B	PﾌﾟｰﾘCOMP		1	
4	HH3475200110	ｶﾗｰ(21×30×5)		1	
5	HH3255010060	ﾘﾝｸ(10)		1	
6	WSA10	S.W	10	1	
7	BSZ10016	ｺｶﾞﾀﾎﾞﾙﾄ	M10×16	1	
8	HH8162000330	Vﾍﾞﾙﾄ	SA-33ﾚｯﾄﾞ	1	
9	HH5505300110	ﾕｱﾂﾚﾊﾞｰ		1	
10	NSZ10	ｺｶﾞﾀﾅｯﾄ	M10	1	
11	HH405850010A	ﾆｷﾞﾘ(ｲｴﾛｰ)		1	
12	HH4122050090	90°ｴﾙﾎﾞ		2	
13	HH755300110A	ﾎｰｽ(1950)		1	
14	HH125310110A	ﾎｰｽ(1750)		1	
15	HH7371720100	ﾊｰﾈｽﾊﾞﾝﾄﾞ(ﾁﾖｳ)		3	
16	HH3125300181	ﾎｰｽｶﾊﾞｰ		2	

Ｎｏ．１１伝導関係（その６）

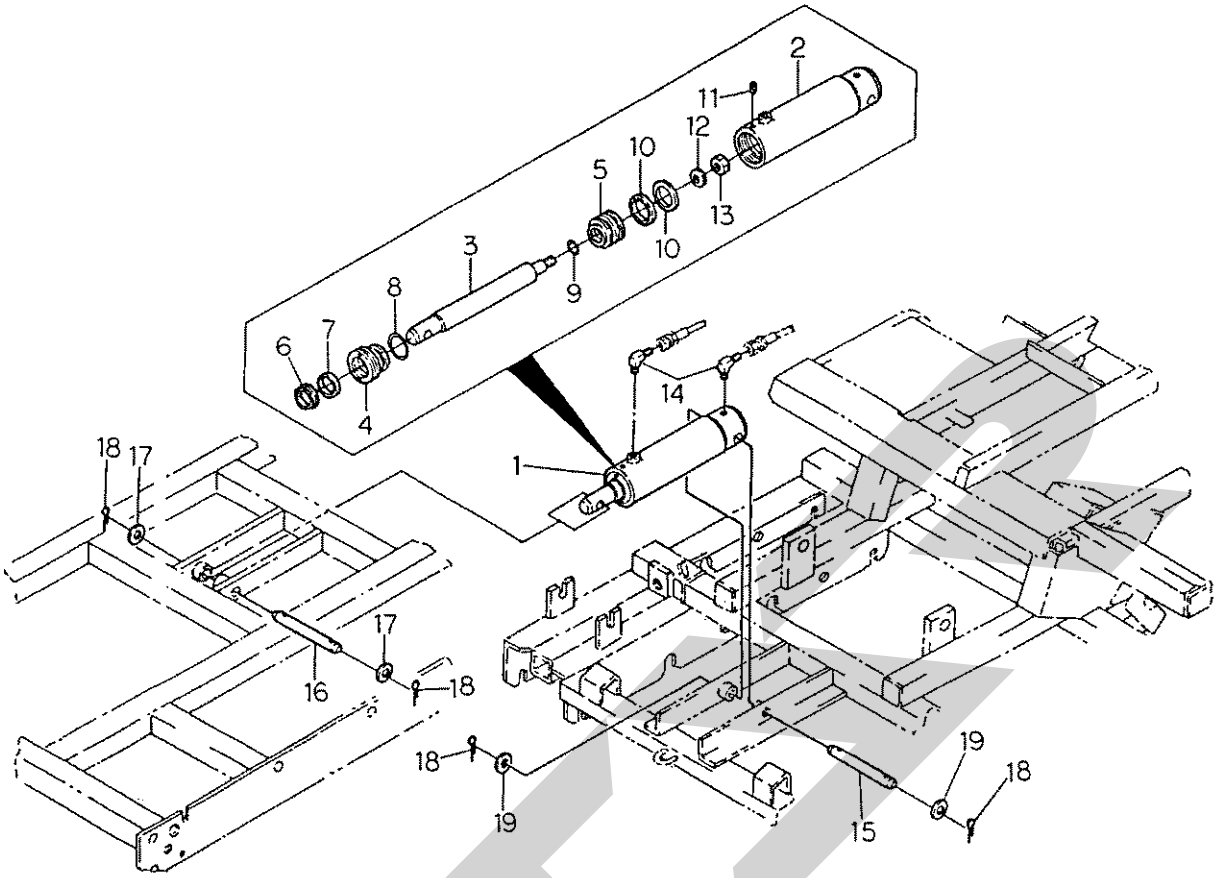

符号	部品コード	部品名称		個数	備考
1	HH5505302000	ｼﾘﾝﾀﾞ(90-235)ASSY		1	
2	HH5505302100	ｼﾘﾝﾀﾞ(170)ｻﾌﾞ COMP		1	
3	HH5505302010	ﾛｯﾄﾞ(229)		1	
4	HH3153032220	ﾛｯﾄﾞｶﾊﾞｰ		1	
5	HH3153032230	ﾋﾟｽﾄﾝ		1	
6	HH3153032240	ﾀﾞｽﾄｼｰﾙ35		1	
7	HH3153032250	Uﾊﾟｯｷﾝ35		1	
8	HH7211031058	Oﾘﾝｸﾞ	G58	1	
9	ORP020	Oﾘﾝｸﾞ	P20	1	
10	HH3153032260	Uﾊﾟｯｷﾝ63		2	
11	HH4330250130	ﾛｯｶｸｱﾅﾂｷﾄﾒﾈｼﾞ		1	
12	WRA16	ﾐｶﾞｷｻﾞｶﾞﾈ	16	1	
13	NZC16150	ﾅｯﾄ(ﾎｿﾒ)	3ｼｭ M16×1.5 7T	1	
14	HH4122050090	90°ｴﾙﾎﾞ		2	
15	HH4375300130	ｼﾘﾝﾀﾞｼﾃﾝ		1	
16	HH445300130A	ｼﾘﾝﾀﾞﾍｯﾄﾞﾋﾟﾝ		1	
17	WRA20	ﾐｶﾞｷｻﾞｶﾞﾈ	20	2	
18	PC05030	ﾜﾘﾋﾟﾝ	5×30	4	
19	HH3403010040	ﾀﾞﾝﾌﾟｼﾃﾝﾋﾟﾝﾘﾝｸﾞ		2	

>符号１は、符号２～符号１３を含む。

Ｎｏ．１１ 伝導関係 （その７）

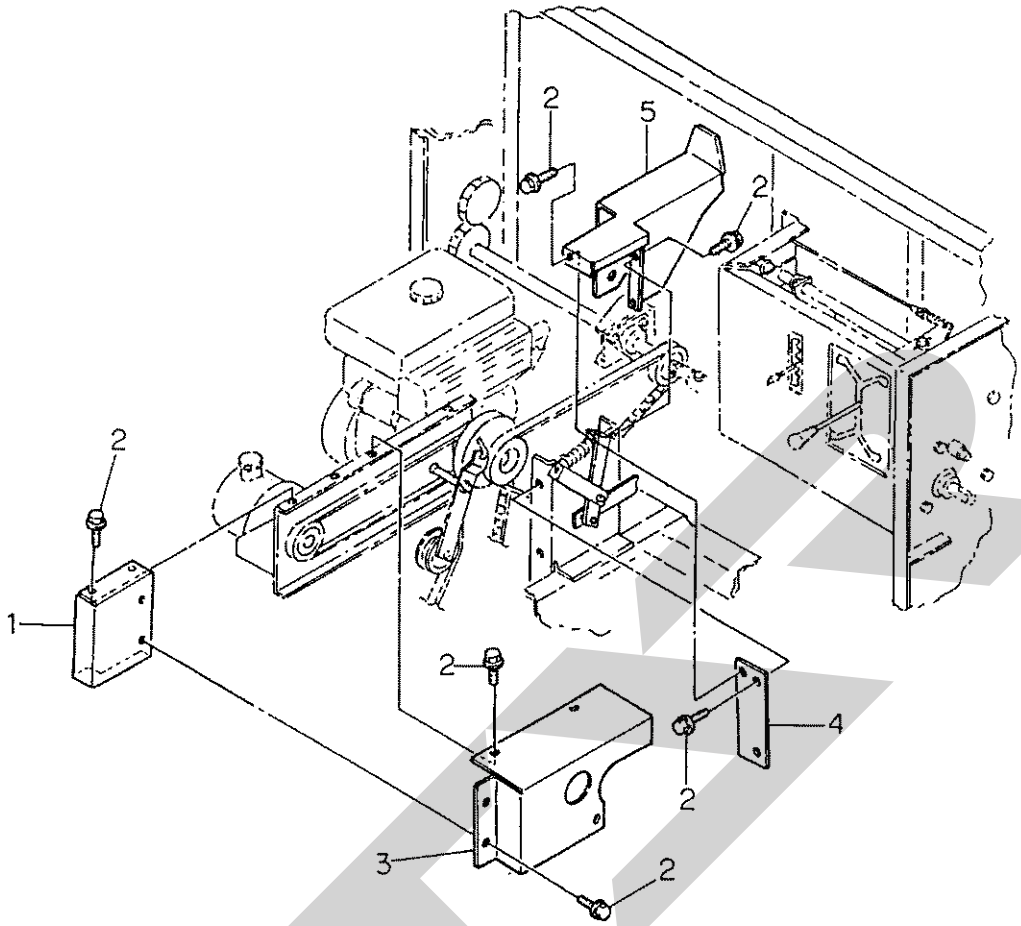

符号	部品コード	部品名称	個数	備考
1	HH5605402000	ﾍﾞﾙﾄｶﾊﾞｰ-600(P)COMP	1	
2	BZ0616PWG	ﾎﾞﾙﾄ(SP) M6×16	15	
3	HH505400111A	ﾍﾞﾙﾄｶﾊﾞｰ	1	
4	HH505402200A	ﾍﾞﾙﾄｶﾊﾞｰ-(B)ｳｼﾛCOMP	1	
5	HH5605402100	ﾍﾞﾙﾄｶﾊﾞｰ-(B600)COMP	1	

Ｎｏ．１２操作・カバー関係（その１）

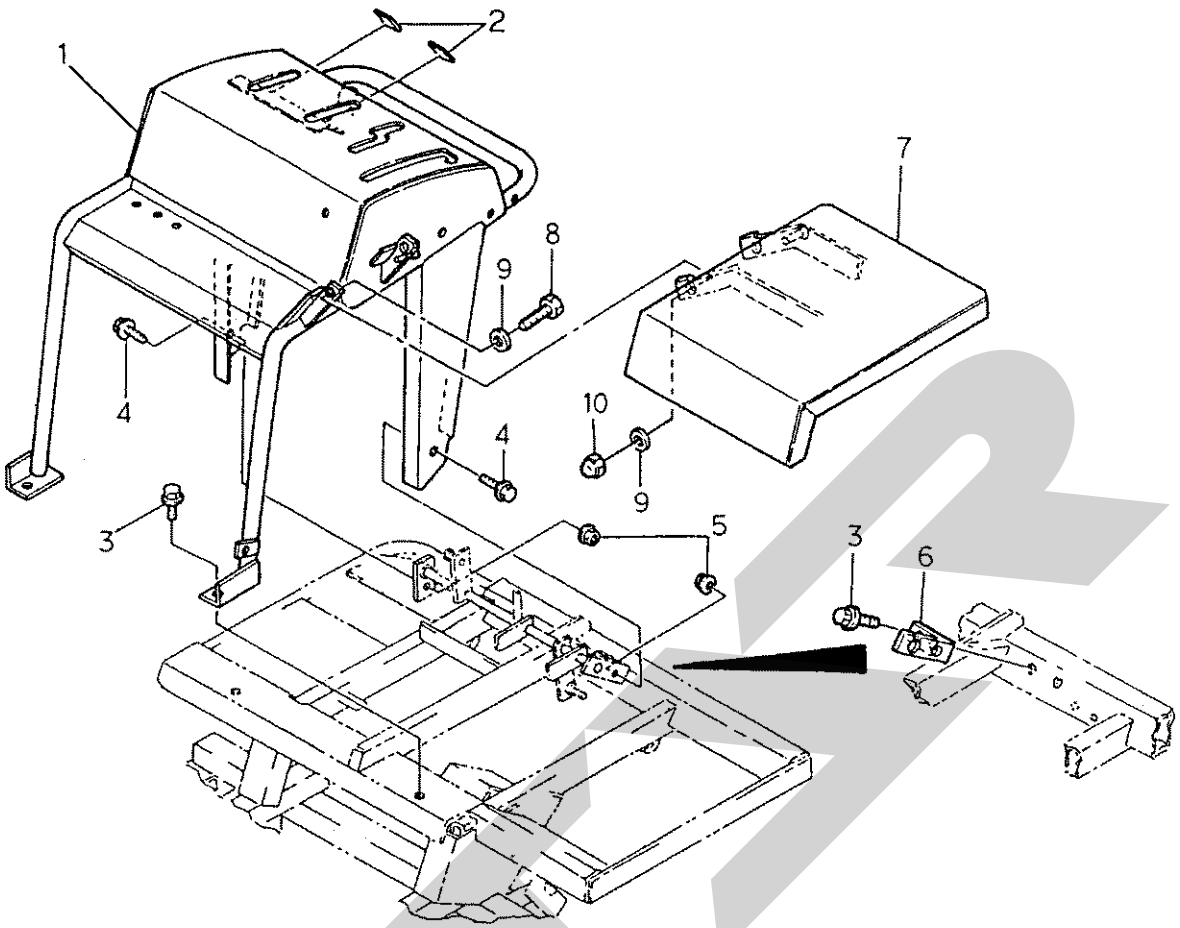

符号	部品コード	部品名称		個数	備考
1	HH606102001A	ﾊﾝﾄﾞﾙ(600)COMP		1	
2	HH3286200110	ｶﾝｼｮｳｺﾞﾑ		2	
3	HH2113610020	ｺｶﾞﾀﾎﾞﾙﾄ(SP)	M10×20	4	
4	HH2111610020	ｺｶﾞﾀﾎﾞﾙﾄ(P)	M10×20	2	
5	HH3602600100	ｻﾗﾊﾞﾈﾂｷﾅﾂﾄ	1ｼｭ M10	4	
6	HH5506100110	ｶｳﾝﾀｰｼﾃﾝﾌﾟﾚｰﾄ		1	
7	HH606102100A	ｴﾝｼﾞﾝｶﾊﾞｰCOMP		1	
8	BSZ10030	ｺｶﾞﾀﾎﾞﾙﾄ	M10×30	2	
9	WRA10	ﾐｶﾞｷｻﾞｶﾞﾈ	10	4	
10	HH3411600100	ｺｶﾞﾀﾌｸﾛﾅﾂﾄ	M10	2	

Ｎｏ．１２操作・カバー関係（その２）

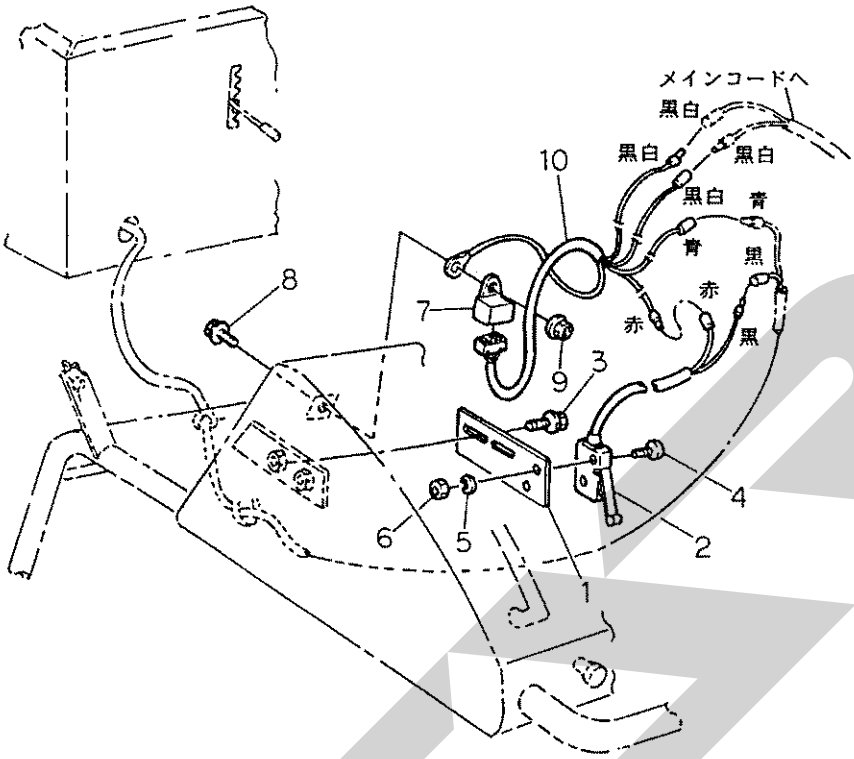

符号	部品コード	部品名称		個数	備考
1	HH506110112B	ｾﾝｻﾄﾘﾂｹﾌﾟﾚｰﾄﾞ(1)		1	
2	HH5506112100	ﾘﾐｯﾄｽｲｯﾁ(1)ASSY		1	
3	HH2103606012	ﾎﾞﾙﾄ(SP)	M6×12	2	
4	CP03020	ﾌﾟﾗｽﾅﾍﾞｺﾈｼﾞ	M3×20	2	
5	WS03	S.W	3	2	
6	NA03	ﾅｯﾄ	M3	2	
7	HH5506110130	ﾘﾚｰｽｲｯﾁ		1	
8	BZ0616PWG	ﾎﾞﾙﾄ(SP)	M6×16	1	
9	HH3602600060	ｻﾗﾊﾞﾈｯｷﾅｯﾄ	1ｼｭ M6	1	
10	HH5506110140	ﾘﾚｰｽｲｯﾁｺｰﾄﾞ		1	

Ｎｏ．１２操作・カバー関係（その３）

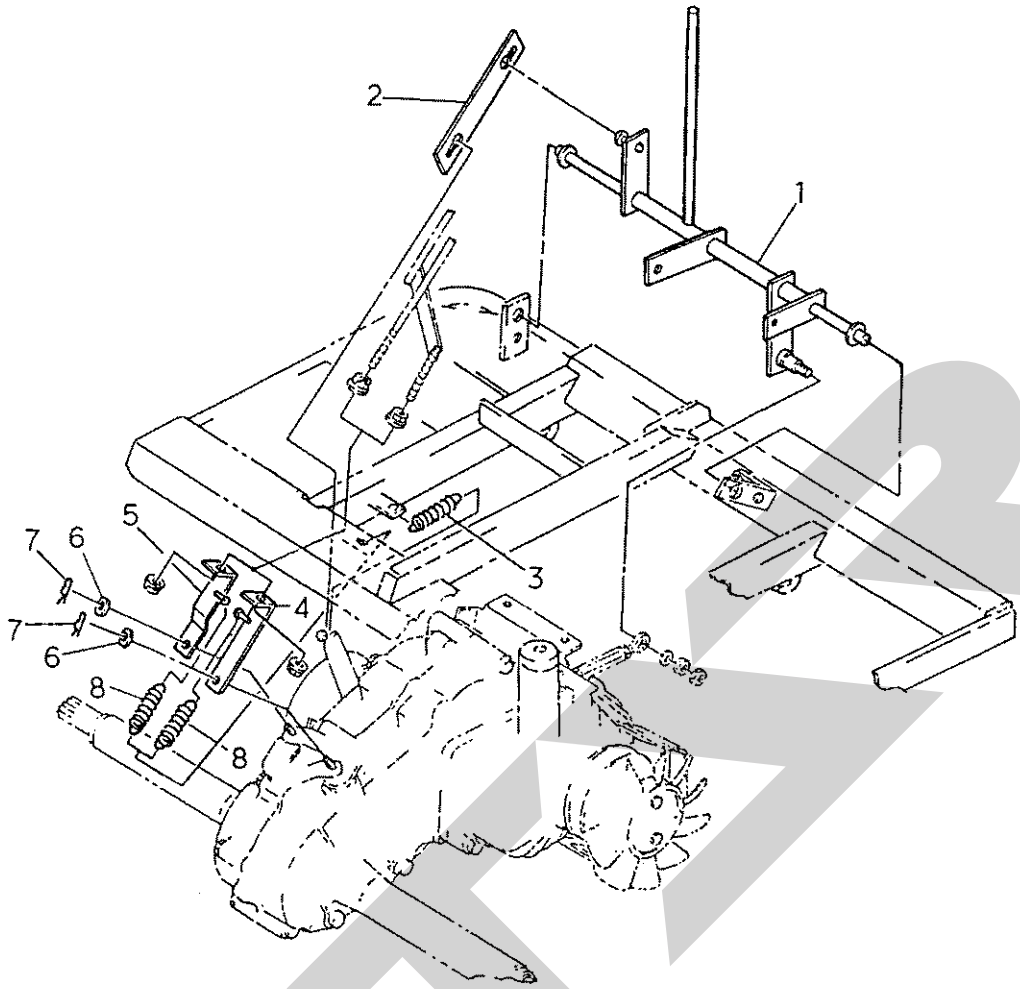

符号	部品コード	部品名称	個数	備考
1	HH506202102C	HSTｶｳﾝﾀｱｰﾑCOMP	1	
2	HH5506200110	ﾌﾞﾚｰｷﾌﾟﾚｰﾄ	1	
3	HH9350420340	ﾘﾔｶﾊﾞｰｶｲﾍｲSP	1	
4	HH506202201A	ｻｲﾄﾞｸﾗｯﾁﾌﾟﾚｰﾄ(L)COMP	1	
5	HH5506202300	ｻｲﾄﾞｸﾗｯﾁﾌﾟﾚｰﾄ(R)COMP	1	
6	WRA08	ﾐｶﾞｷｻﾞｶﾞﾈ　8	2	
7	HH9350090130	ﾜｲﾔﾌｯｸﾖｳﾍｱｰﾋﾟﾝ	2	
8	HH9350050310	ｶﾊﾞｰSP	2	

Ｎｏ．１２操作・カバー関係（その４）

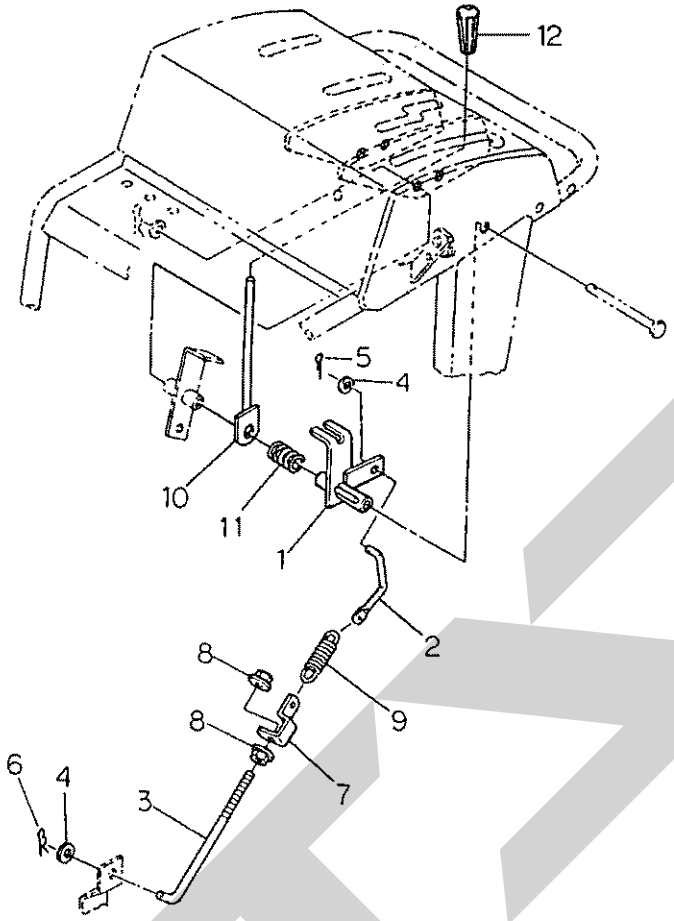

符号	部品コード	部品名称		個数	備考
1	HH506302101A	ｿｳｺｳｸﾗｯﾁｱｰﾑCOMP		1	
2	HH5506300110	ｸﾗｯﾁﾛｯﾄﾞ		1	
3	HH5506300120	ｸﾗｯﾁﾛｯﾄﾞ(160)		1	
4	WRA08	ﾐｶﾞｷｻﾞｶﾞﾈ	8	2	
5	PC025016	ﾜﾘﾋﾟﾝ	2.5×15	1	
6	HH9350090130	ﾜｲﾔﾌｯｸﾖｳﾍｱｰﾋﾟﾝ		1	
7	HH3426230120	ｸﾗｯﾁﾛｯﾄﾌﾟﾚｰﾄ		1	
8	NSWC08	ｺｶﾞﾀｻﾗﾊﾞﾈﾂｷﾅｯﾄ	1ｼｭ M8	2	
9	HH3806230210	ｽﾌﾟﾘﾝｸﾞ(HE66)		1	
10	HH5606302000	ｿｳｺｳｸﾗｯﾁﾚﾊﾞｰ(W)COMP		1	
11	HH9350580290	ﾄﾞﾛｯﾊﾞｷﾘｶｴSP		1	
12	HH1114100130	ﾆｷﾞﾘ(ｱｶ-10)		1	

Ｎｏ．１２操作・カバー関係（その５）

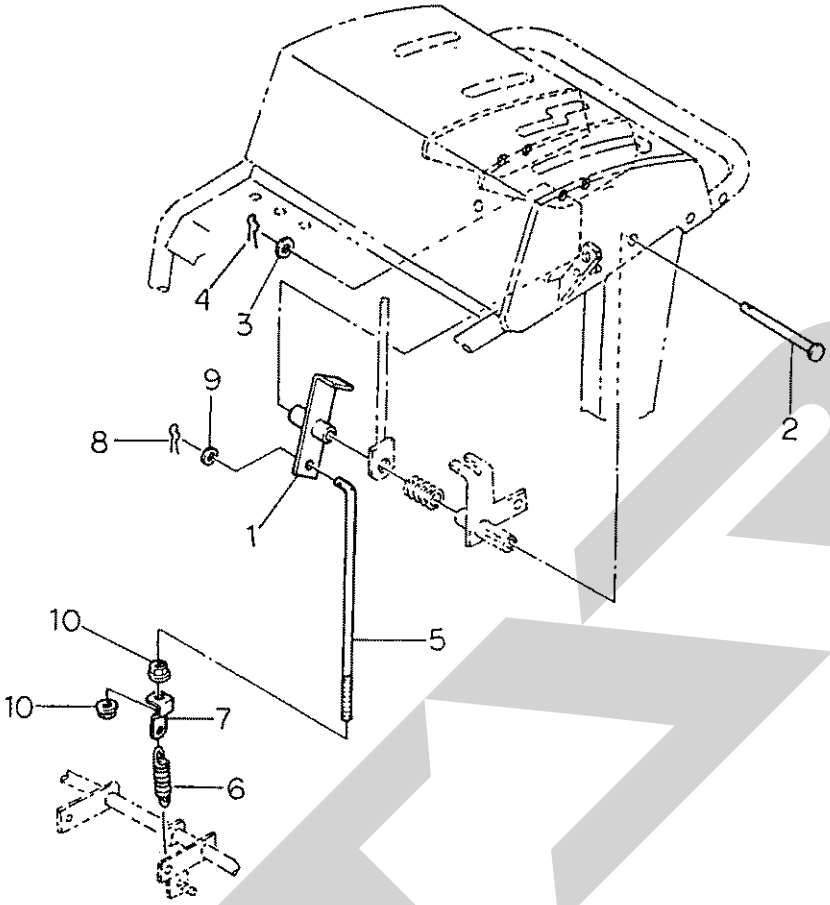

符号	部品コード	部品名称		個数	備考
1	HH5506302200	ﾌﾞﾚｰｷﾚﾊﾞｰ-COMP		1	
2	HH5506300130	ﾋﾟﾝ(12×152)		1	
3	WRA12	ﾐｶﾞｷｻﾞｶﾞﾈ	12	1	
4	HH052410010A	ﾎｲﾙﾖｳﾍｱｰﾋﾟﾝ		1	
5	HH5506300140	ﾌﾞﾚｰｷﾛｯﾄﾞ		1	
6	HH9350460460	ﾃﾝｼｮﾝｽﾌﾟﾘﾝｸﾞ		1	
7	HH3426230120	ｸﾗｯﾁﾛｯﾄﾌﾟﾚｰﾄ		1	
8	HH9350090130	ﾜｲﾔﾌｯｸﾖｳﾍｱｰﾋﾟﾝ		1	
9	WRA08	ﾐｶﾞｷｻﾞｶﾞﾈ	8	1	
10	NSWC08	ｺｶﾞﾀｻﾗﾊﾞﾈｯｷﾅｯﾄ	1ｼｭ M8	2	

Ｎｏ．１２操作・カバー関係（その６）

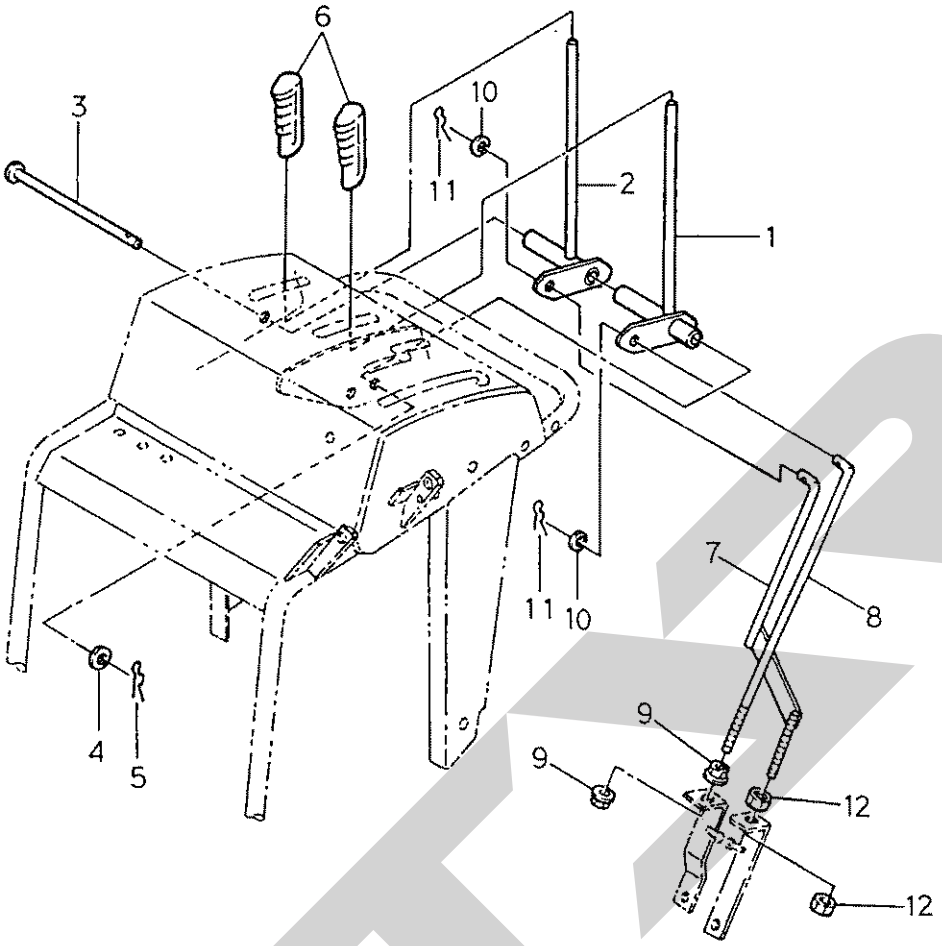

符号	部品コード	部品名称		個数	備考
1	HH5506302300	ｻｲﾄﾞｸﾗｯﾁﾚﾊﾞｰ(L)COMP		1	
2	HH5506302400	ｻｲﾄﾞｸﾗｯﾁﾚﾊﾞｰ(R)COMP		1	
3	HH3126250110	ﾋﾟﾝ(12×213)		1	
4	WRA12	ﾐｶﾞｷｻﾞｶﾞﾈ	12	1	
5	HH052410010A	ﾎｲﾙﾖｳﾍｱｰﾋﾟﾝ		1	
6	HH3662520120	ｸﾞﾘｯﾌﾟ		2	
7	HH506302702C	ｻｲﾄﾞｸﾗｯﾁﾛｯﾄﾞ(L)COMP		1	
8	HH5506300160	ｻｲﾄﾞｸﾗｯﾁﾛｯﾄﾞ		1	
9	HH3622600100	ｺｶﾞﾀｻﾗﾊﾞﾈｯｷﾅｯﾄ	1ｼｭ M10	2	
10	WRA10	ﾐｶﾞｷｻﾞｶﾞﾈ	10	2	
11	HH9350090130	ﾜｲﾔﾌｯｸﾖｳﾍｱｰﾋﾟﾝ		2	
12	NZ12	ﾅｯﾄ	M12	2	

Ｎｏ．１２操作・カバー関係（その７）

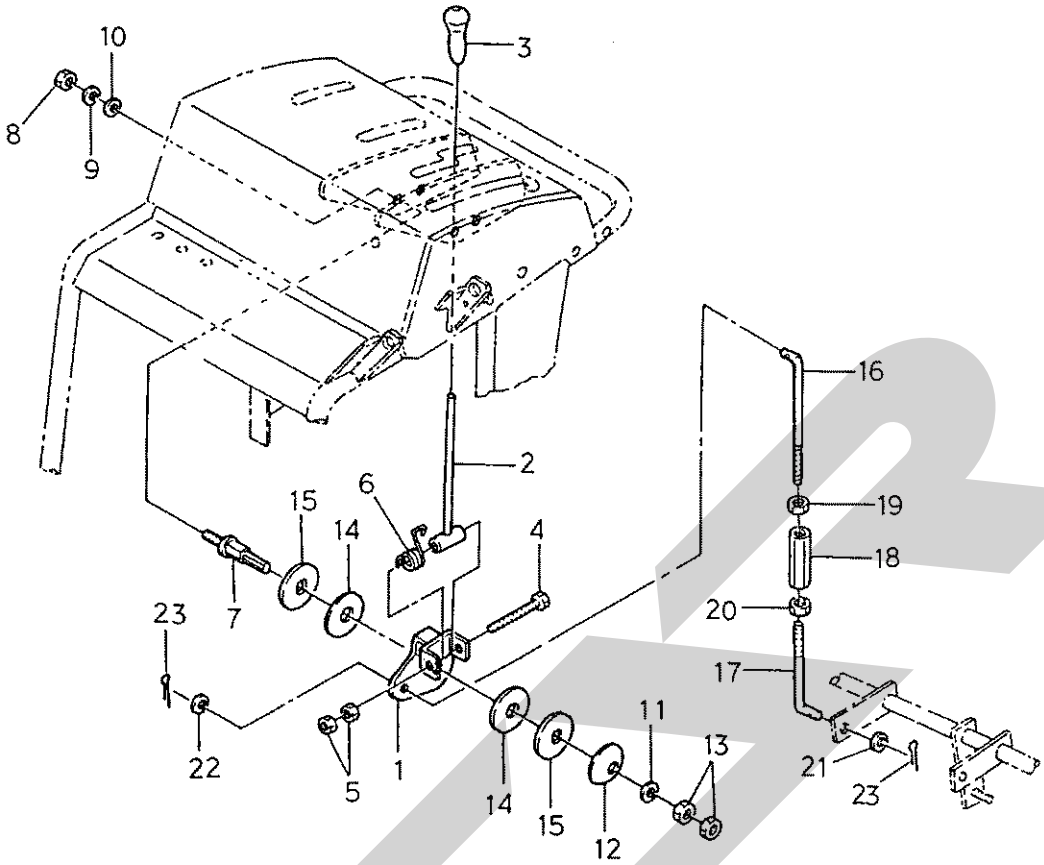

符号	部品コード	部品名称		個数	備考
1	HH506302502B	HSTﾚﾊﾞｰｶﾞｲﾄﾞCOMP		1	
2	HH5606302100	HSTﾚﾊﾞｰ(W)COMP		1	
3	HH5171050040	ﾚﾊﾞｰﾆｷﾞﾘ		1	
4	BSZ10065	ｺｶﾞﾀﾎﾞﾙﾄ	M10×65	1	
5	NSZ10	ｺｶﾞﾀﾅｯﾄ	M10	2	
6	HH506300211A	HSTﾚﾊﾞｰSP		1	
7	HH506300172B	HSTｼﾃﾝﾋﾟﾝ		1	
8	NZ12	ﾅｯﾄ	M12	1	
9	WSA12	S.W	12	1	
10	WRA12	ﾐｶﾞｷｻﾞｶﾞﾈ	12	1	
11	WRA14	ﾐｶﾞｷｻﾞｶﾞﾈ	14	1	
12	HH5506300220	HSTﾚﾊﾞｰｵｻｴ		1	
13	NZ14	ﾅｯﾄ	M14	2	
14	HH5506300240	HSTﾌﾟﾚｰｷﾗｲﾆﾝｸﾞ		2	
15	HH5506300230	HSTﾌﾟﾚｰﾄ		2	
16	HH5506300190	HSTﾛｯﾄﾞ		1	
17	HH3516230150	ｻｲﾄﾞｸﾗｯﾁﾛｯﾄﾞ(ﾋﾀﾞﾘ)		1	
18	HH3516230140	ｱｼﾞﾔｽﾄﾅｯﾄ		1	
19	NSZ10	ﾅｯﾄ	M10	1	
20	HH3756110140	ﾅｯﾄ(ﾋﾀﾞﾘM10)		1	
21	WRA10	ﾐｶﾞｷｻﾞｶﾞﾈ	10	1	
22	HH4102600100	ｺｶﾞﾀｻﾞｶﾞﾈ	10	1	
23	PC030020	ﾜﾘﾋﾟﾝ	3×20	2	

Ｎｏ．１２操作・カバー関係（その８）

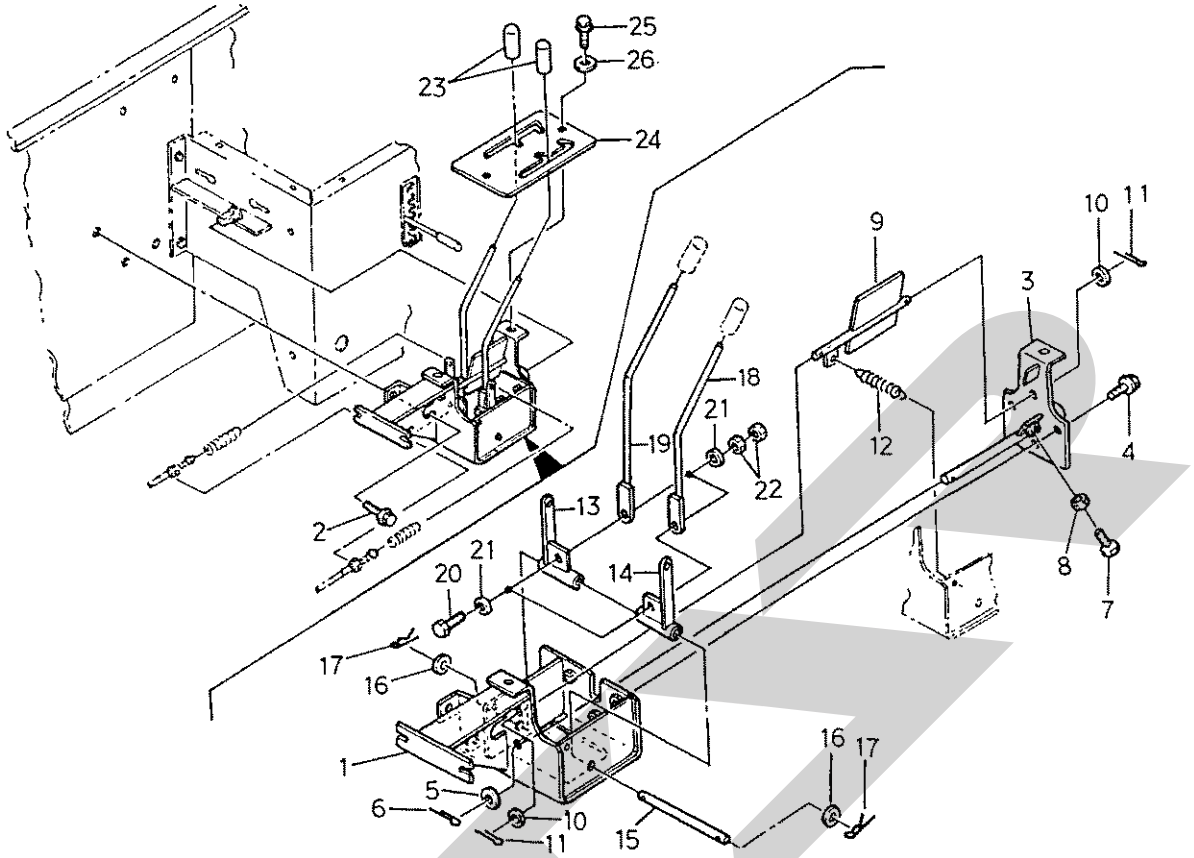

符号	部品コード	部品名称		個数	備考
1	HH606312001A	ｼﾃﾝﾍﾞｰｽCOMP		1	
2	HH2113608020	ｺｶﾞﾀﾎﾞﾙﾄ(SP)	M8×20	3	
3	HH606312101A	ﾚﾝﾄﾞｳﾌﾟﾚｰﾄﾍﾞｰｽCOMP		1	
4	BZ0616PWG	ﾎﾞﾙﾄ(SP)	M6×16	3	
5	WRA12	ﾐｶﾞｷｻﾞｶﾞﾈ	12	1	
6	PC030020	ﾜﾘﾋﾟﾝ	3×20	1	
7	W201-460-603-0	ｺｶﾞﾀﾎﾞﾙﾄ(ｿｳﾈｼﾞ)	M6×30	1	
8	NZ06	ﾅｯﾄ	M6	1	
9	HH5606312200	ｷｾｲｼﾞｸCOMP		1	
10	WRA06	ﾐｶﾞｷｻﾞｶﾞﾈ	6	2	
11	PC020015	ﾜﾘﾋﾟﾝ	2×14	2	
12	HH7705100130	ｽﾌﾟﾘﾝｸﾞ(HE050)		1	
13	HH5606312300	ﾌﾛﾝﾄﾚﾊﾞｰｼﾃﾝ(L)COMP		1	
14	HH5606312400	ﾌﾛﾝﾄﾚﾊﾞｰｼﾃﾝ(R)COMP		1	
15	HH5606310110	ｼﾃﾝﾋﾟﾝ(10×104)		1	
16	WRA10	ﾐｶﾞｷｻﾞｶﾞﾈ	10	2	
17	HH052410010A	ﾎｲﾙﾖｳﾍｱｰﾋﾟﾝ		2	
18	HH5606312500	ｶｲﾍｲﾚﾊﾞｰ(L)COMP		1	
19	HH5606312600	ｶｲﾍｲﾚﾊﾞｰ(R)COMP		1	
20	W201-260-803-5	ｺｶﾞﾀﾎﾞﾙﾄ(ｿｳﾈｼﾞ)	M8×35	2	
21	WRA08	ﾐｶﾞｷｻﾞｶﾞﾈ	8	4	
22	NSZ08	ｺｶﾞﾀﾅｯﾄ	M8	4	
23	HH707430110A	ｴﾝﾄﾞｷｬｯﾌﾟ(8×25)		2	
24	HH5606310120	ﾌﾛﾝﾄｿｳｻﾌﾟﾚｰﾄ		1	
25	BZ0616WG	ﾎﾞﾙﾄ(S)	M6×16	2	
26	HH7891510060	ﾎｼﾞﾖﾘﾝﾌ		2	

Ｎｏ．１２操作・カバー関係（その９）

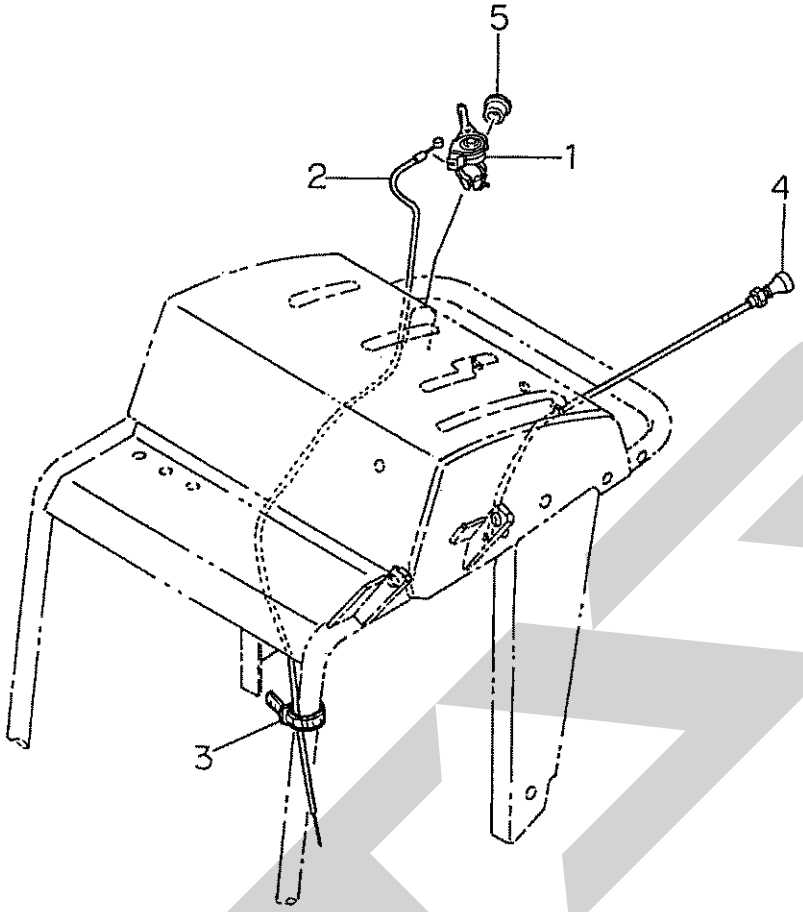

符号	部品コード	部品名称	個数	備考
1	HH4046250110	ｽﾛｯﾄﾙﾚﾊﾞｰ	1	
2	HH5506410110	ｹｰﾌﾞﾙ(ｽﾛｯﾄﾙ)	1	
3	HH5361420061	ﾜｲﾔｰﾄﾒｶﾅｸﾞ	5	
4	HH606400111A	ｹｰﾌﾞﾙ(ﾁｮｰｸ)	1	
5	HH102020080A	ﾍﾟﾀﾞﾙｷｬｯﾌﾟ	1	

Ｎｏ．１２操作・カバー関係（その１０）

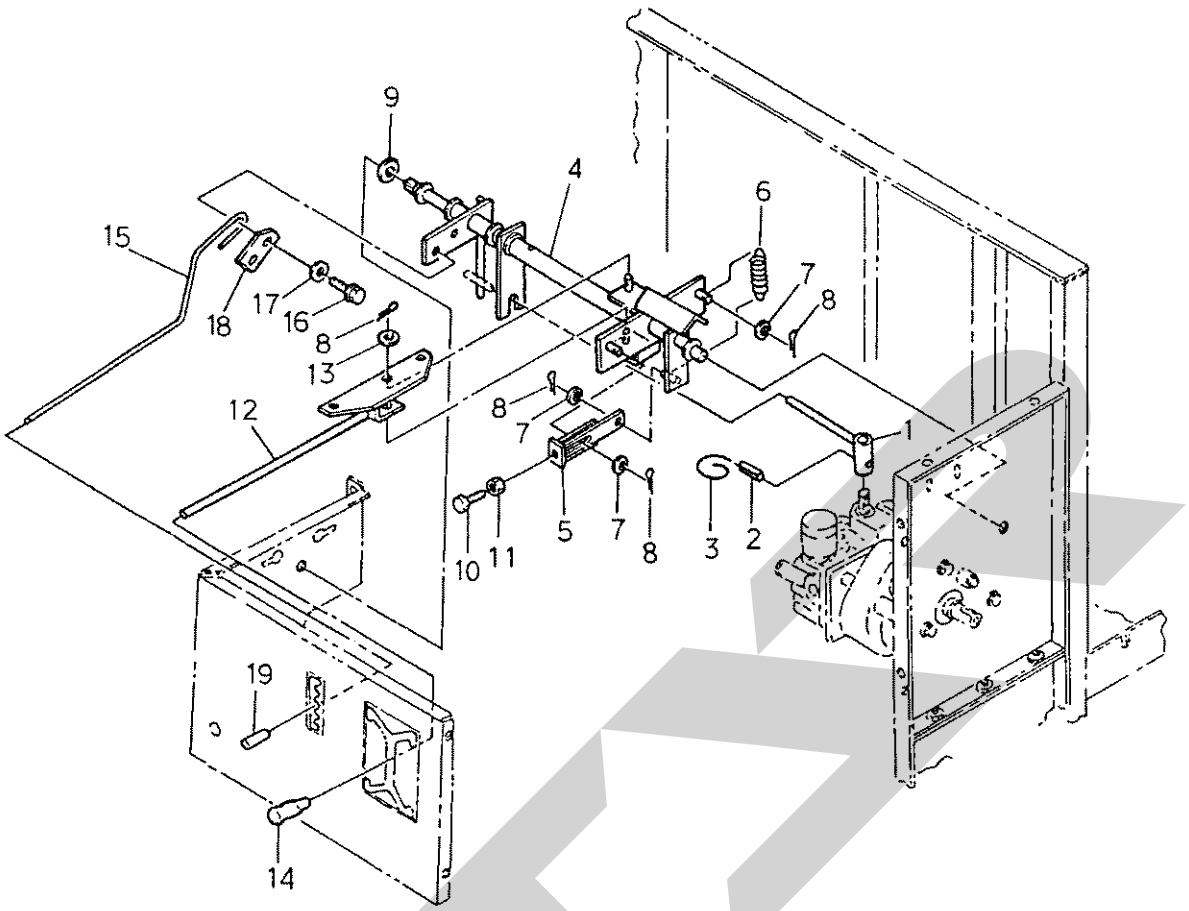

符号	部品コード	部品名称			個数	備考
1	HH506502100A	HSTｱｰﾑ(C)COMP			1	
2	PS050020	ｽﾌﾟﾘﾝｸﾞﾋﾟﾝ(W)	5×20		1	
3	HH5361110080	ﾇｹﾄﾞﾒﾊﾘｶﾞﾈ			1	
4	HH5606502000	ｺﾝﾍﾞｱｱｰﾑｼﾃﾝCOMP			1	
5	HH5506502900	HSTﾌﾟﾚｰﾄ(ﾂﾐｺﾐ)COMP			1	
6	HH9350420340	ﾘﾔｶﾊﾞｰｶｲﾍｲSP			1	
7	WRA06	ﾐｶﾞｷｻﾞｶﾞﾈ	6		3	
8	PC025020	ﾜﾘﾋﾟﾝ	2.5×12		4	
9	HH062200141A	ﾜｯｼﾔ(15×27×2)			1	
10	BA06045	ﾎﾞﾙﾄ	M6×45		1	
11	NA06	ﾅｯﾄ	2ｼｭ M6		1	
12	HH5606502100	ｻｷﾞﾖｳﾚﾊﾞｰ(600)COMP			1	
13	WRA10	ﾐｶﾞｷｻﾞｶﾞﾈ	10		1	
14	HH5171050040	ﾚﾊﾞｰﾆｷﾞﾘ			1	
15	HH5606500110	ｻﾝﾌﾟﾁﾖｳｾｲﾚﾊﾞｰ			1	
16	BZ06020	ﾎﾞﾙﾄ	M6×20	9T	2	
17	WS06	S.W	6		2	
18	HH5506500170	ｻﾝﾌﾟﾁﾖｳｾｲﾚﾊﾞｰｵｻｴ			1	
19	HH9026130240	ｷﾔｯﾌﾟ(4)			1	

Ｎｏ．１２操作・カバー関係（その１１）

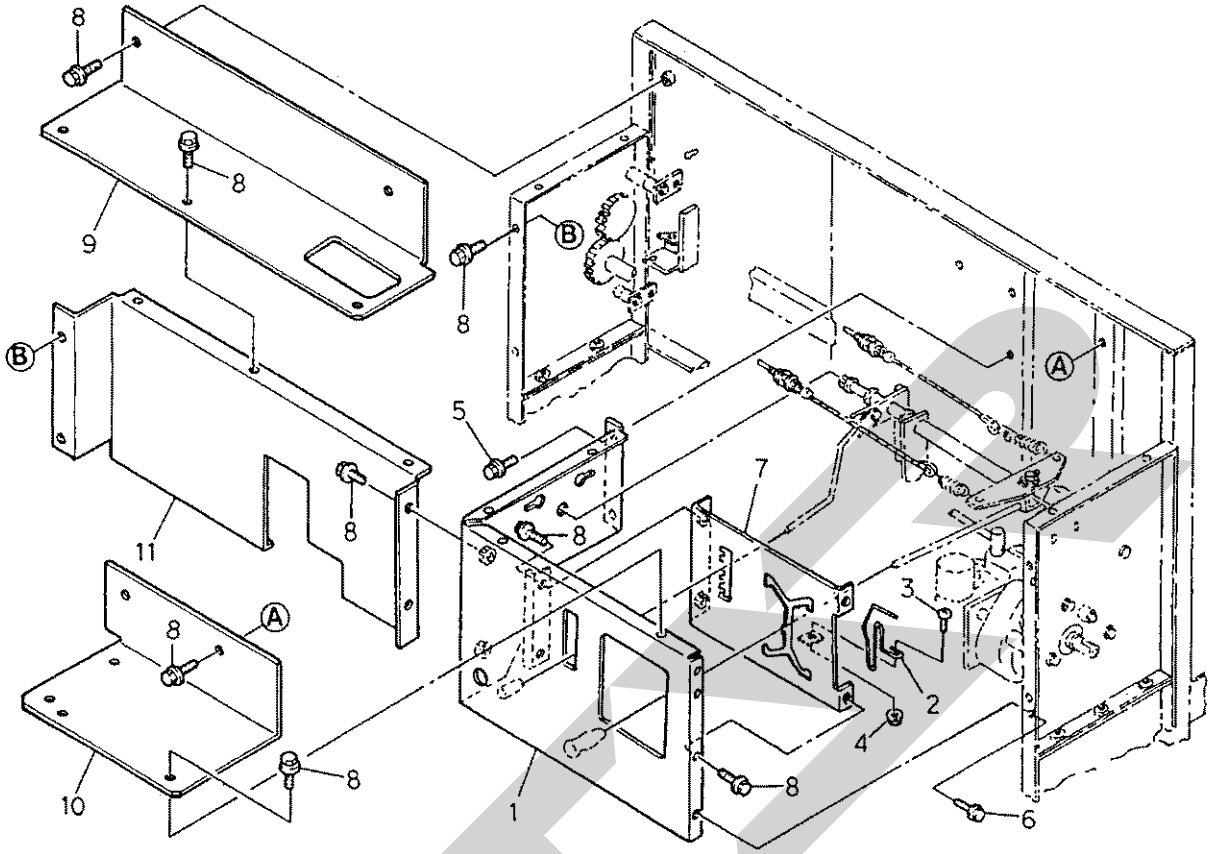

符号	部品コード	部品名称		個数	備考
1	HH606502201A	ｺﾝﾍﾞｱｿｳｻﾌﾞﾚｰﾄCOMP		1	
2	HH506500153C	ﾚﾊﾞｰｺﾃｲSP		1	
3	CT06015	ﾄﾗｽｺﾈｼﾞ(M6×16)		1	
4	HH3612600060	ｻﾗﾊﾞﾈｯｷﾅｯﾄ	2ｼｭ M6	1	
5	HH2113610020	ｺｶﾞﾀﾎﾞﾙﾄ(SP)	M10×20	2	
6	HH2113608020	ｺｶﾞﾀﾎﾞﾙﾄ(SP)	M8×20	2	
7	HH606502301A	ｺﾝﾍﾞｱｿｳｻﾊﾞﾈﾙCOMP		1	
8	BZ0616PWG	ﾎﾞﾙﾄ(SP)	M6×16	19	
9	HH606500121A	ﾃﾞﾝﾄﾞｳｶﾊﾞｰ(L)600		1	
10	HH5606500130	ﾃﾞﾝﾄﾞｳｶﾊﾞｰ(R)600		1	
11	HH506502802B	ﾃﾞﾝﾄﾞｳｶﾊﾞｰ(ｼﾀ)COMP		1	

Ｎｏ．１２操作・カバー関係（その１２）

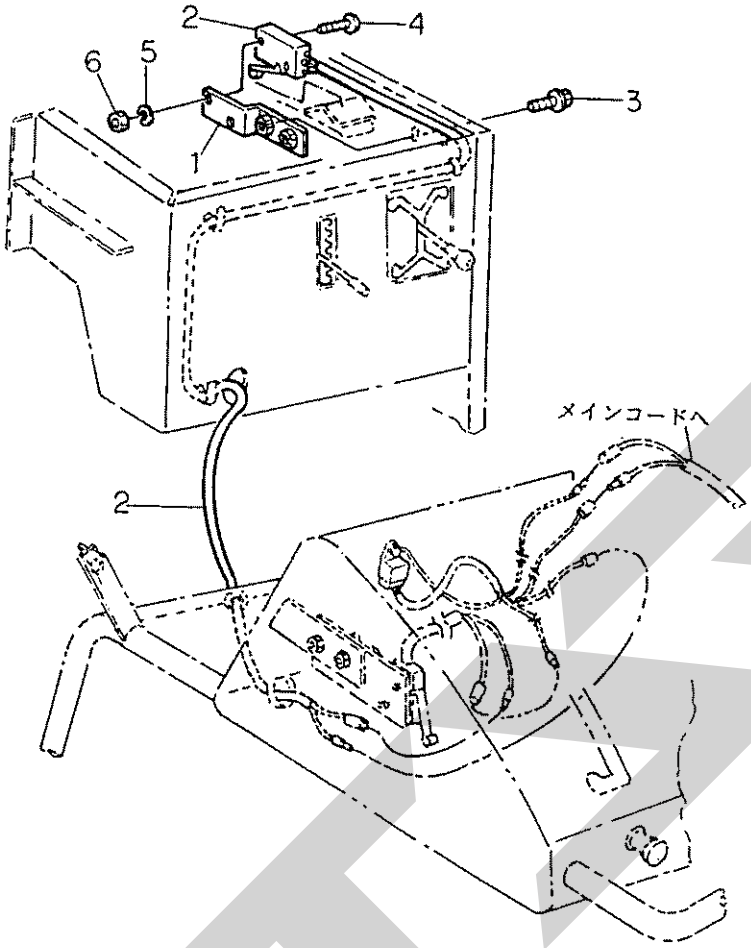

符号	部品コード	部品名称		個数	備考
1	HH5506512100	ｾﾝｻﾄﾘｯｹﾌﾟﾚｰﾄ(2)COMP		1	
2	HH5506510110	ﾘﾐｯﾄｽｲｯﾁ(2)ASSY		1	
3	HH2103606012	ﾎﾞﾙﾄ(SP)	M6×12	2	
4	HH1111530015	ﾌﾟﾗｽﾅﾍﾞｺﾈｼﾞ	M3×15	2	
5	WS03	S.W	3	2	
6	NA03	ﾅｯﾄ	M3	2	

Ｎｏ．１２操作・カバー関係（その１３）

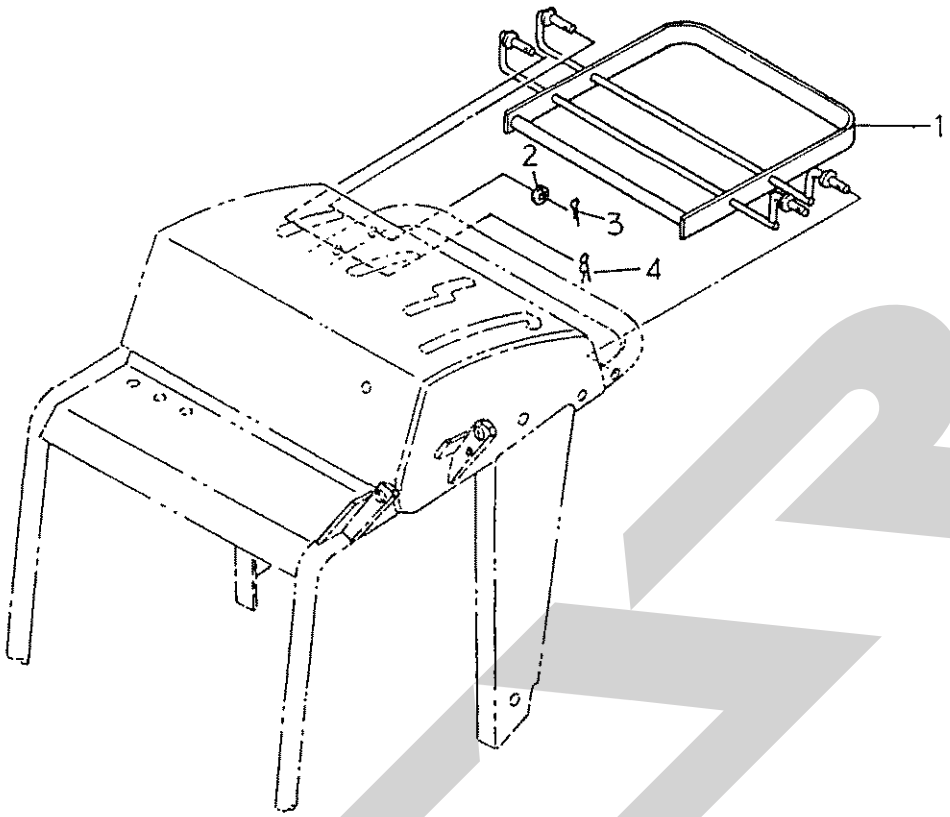

符号	部品コード	部品名称		個数	備考
1	HH506602101C	ﾃﾞｯﾄﾏﾝﾊﾝﾄﾞﾙCOMP		1	
2	WRA08	ﾐｶﾞｷｻﾞｶﾞﾈ	8	1	
3	PC025020	ﾜﾘﾋﾟﾝ	2.5×12	1	
4	HH9350090130	ﾜｲﾔﾌｯｸﾖｳﾍｱｰﾋﾟﾝ		1	

No. 13 ACC関係 0PT (その1)

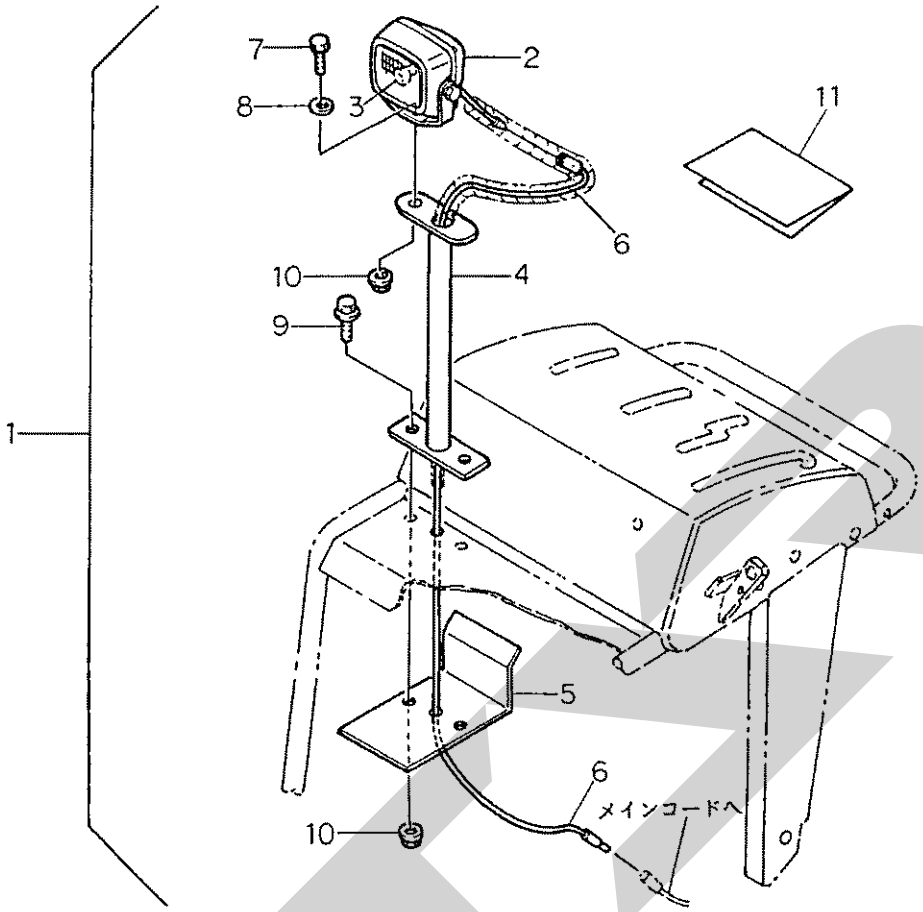

符号	部品コード	部品名称		個数	備考
1	HH5607002100	ﾗﾝﾌﾟ(12V)SET		1	
2	HH3477112000	ﾗﾝﾌﾟ(12V-25W)SET		1	
3	HH3434300190	12-25Wﾊﾞﾙﾌﾞ		1	
4	HH5507112100	ﾗﾝﾌﾟﾄﾘﾂｹCOMP		1	
5	HH5507112210	ﾗﾝﾌﾟﾎｷｮｳ		1	
6	HH507112220A	ｺｰﾄﾞ(0.85×700)		1	
7	BSZ08020	ｺｶﾞﾀﾎﾞﾙﾄ	M8×20	1	
8	HH7821310140	ﾛｰﾀｼﾞｸﾘﾝﾌ		1	
9	HH2113608025	ｺｶﾞﾀﾎﾞﾙﾄ(SP)	M8×25	2	
10	HH3632600080	ｺｶﾞﾀｻﾗﾊﾞﾈﾂｷﾅﾂﾄ	2ｼｭ M8	3	
11	HH5607110110	ﾗﾝﾌﾟﾄﾘｱﾂｶｲｾﾂﾒｲｼｮ		1	

>符号１は、符号２～符号１１を含む。

No. 13 ACC関係 OPT (その2)

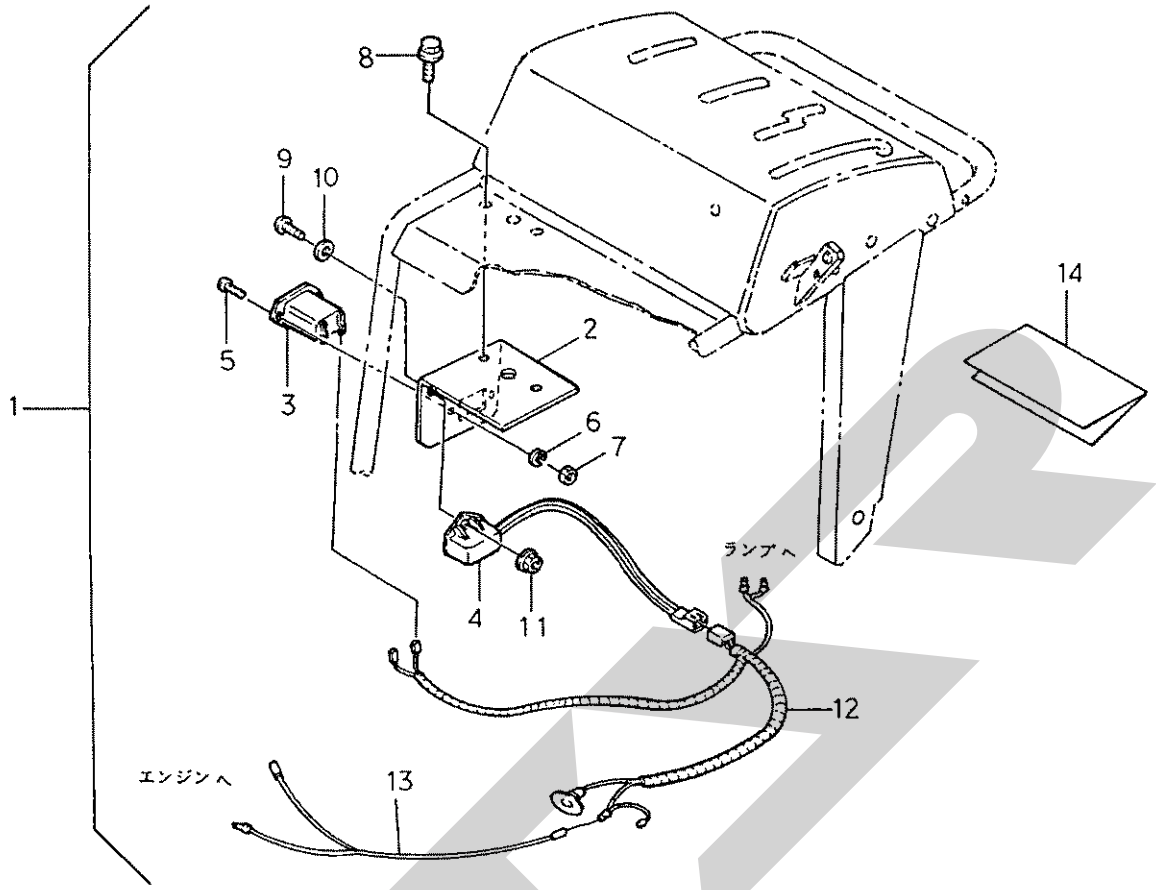

符号	部品コード	部品名称		個数	備考
1	HH5607002200	ｱﾜｰﾒｰﾀ(600)SET		1	
2	HH5507122100	ｱﾜｰﾒｰﾀﾄﾘｯｹCOMP		1	
3	HH3754360110	ｱﾜｰﾒｰﾀ		1	
4	HH1154300510	ｺﾝﾄﾛｰﾗ(ｱﾜｰﾒｰﾀ)		1	
5	CP04016	ﾌﾟﾗｽﾅﾍﾞｺﾈｼﾞ	M4×16	2	
6	WS04	S.W	4	2	
7	NA04	ﾅｯﾄ	M4	2	
8	HH2113608025	ｺｶﾞﾀﾎﾞﾙﾄ(SP)	M8×25	2	
9	CP06016	ﾌﾟﾗｽﾅﾍﾞｺﾈｼﾞ	M6×16	1	
10	WRA06	ﾐｶﾞｷｻﾞｶﾞﾈ	6	1	
11	HH3612600060	ｻﾗﾊﾞﾈｯｷﾅｯﾄ	2ｼｭ M6	1	
12	HH507122201A	ｺｰﾄﾞ(ｱﾜﾒｰﾀ)COMP		1	
13	HH5607122000	ﾌﾞﾝｷｺｰﾄﾞ(FE)COMP		1	
14	HH5607120110	ｱﾜｰﾒｰﾀ600ﾄﾘｾﾂ		1	

>符号１は、符号２～符号１４を含む。

No. 14 ビータ関係 (その1)

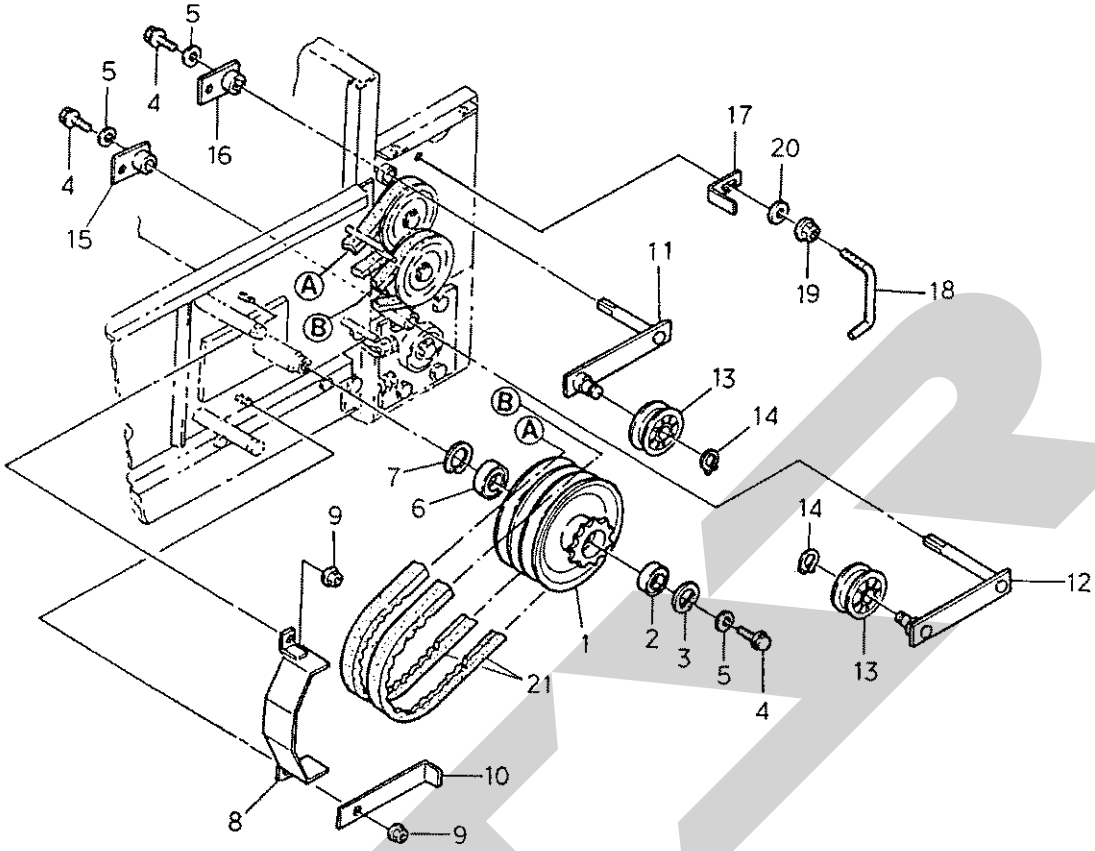

符号	部品コード	部品名称		個数	備考
1	HH508102101A	ｷﾞﾔｸﾃﾝﾌﾟｰﾘCOMP		1	
2	J6003LLU	R.B.B	6003DDU	1	
3	DHC035	Cｶﾞﾀﾄﾒﾜ(ｱﾅ)	35	1	
4	BP08020	ｺｶﾞﾀﾎﾞﾙﾄ(S)	M8×20	3	
5	HH7466210190	ｶｳﾝﾀﾌﾟｰﾘﾘﾝｸ		3	
6	J6004LLU	R.B.B	6004DDU	1	
7	DHC042	Cｶﾞﾀﾄﾒﾜ(ｱﾅ)	42	1	
8	HH5508202500	ﾍﾞﾙﾄｶﾞｰﾄﾞCOMP		1	
9	HH3612600060	ｻﾗﾊﾞﾈﾂｷﾅﾂﾄ	2ｼｭ M6	2	
10	HH5508200130	ﾍﾞﾙﾄｽﾂﾄﾊﾞ(B)		1	
11	HH508202101B	ﾋﾞｰﾀﾃﾝｼｮﾝ(A)COMP		1	
12	HH508202200A	ﾋﾞｰﾀﾃﾝｼｮﾝ(B)COMP		1	
13	HH9350040260	ｶｳﾝﾀﾃﾝｼｮﾝﾌﾟｰﾘ		2	
14	DC015	Cｶﾞﾀﾄﾒﾜ(ｼﾞｸ)	15	2	
15	HH508202301A	ﾃﾝｼｮﾝｸﾄﾞｳｱｰﾑCOMP		1	
16	HH5508202400	ﾃﾝｼｮﾝｸﾄﾞｳｱｰﾑ(A)COMP		1	
17	HH5505100120	ﾍﾞﾙﾄｽﾂﾄﾊﾞ(E)		1	
18	HH5605100110	ﾍﾞﾙﾄｽﾄﾂﾊﾞ(600)		1	
19	NSWC08	ｺｶﾞﾀｻﾗﾊﾞﾈﾂｷﾅﾂﾄ	1ｼｭ M8	1	
20	HH7315510080	ｷﾞﾔｰｵｻｴｻﾞｶﾞﾈ		1	
21	HH5508200140	ｺｸﾞﾍﾞﾙﾄ(SB40HP4)		2	

Ｎｏ．１４ ビータ関係（その２）

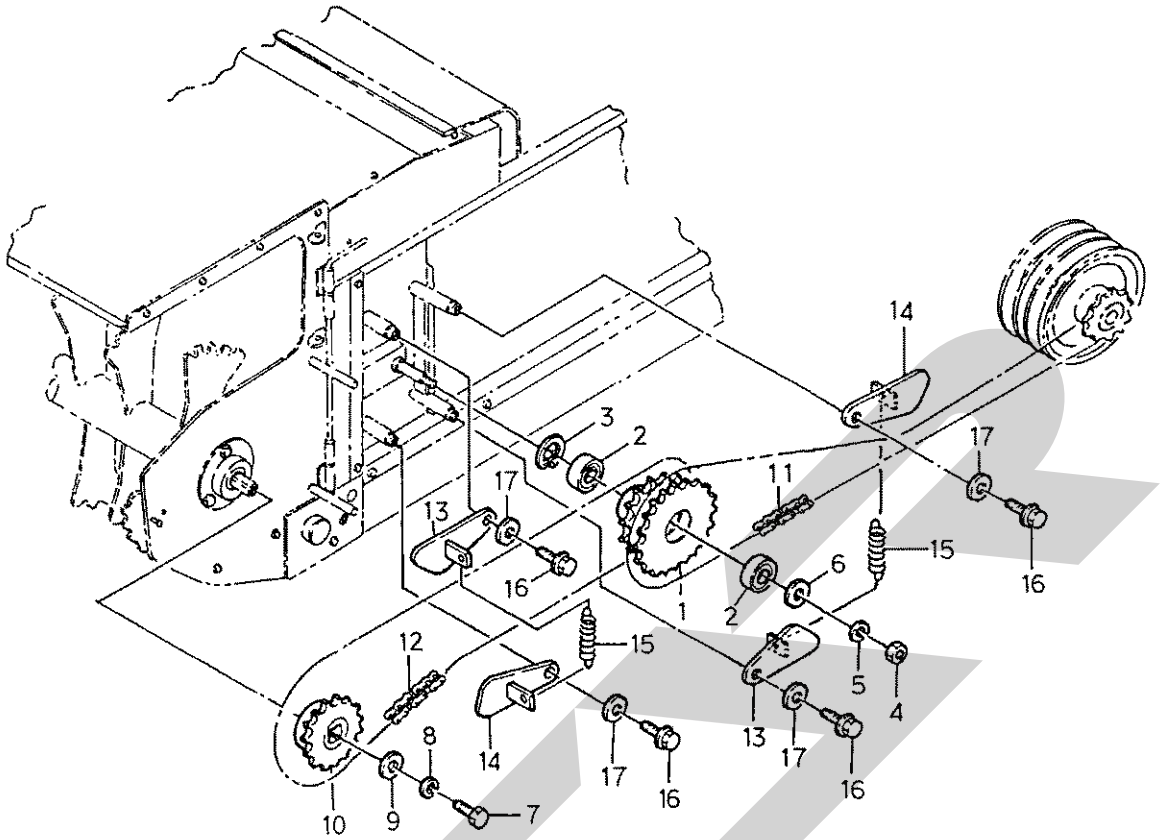

符号	部品コード	部品名称		個数	備考
1	HH5608112000	ｽﾌﾟﾛｹｯﾄ(32-19)COMP		1	
2	J6004LLU	R.B.B	6004DDU	2	
3	DHC042	Cｶﾞﾀﾄﾒﾜ(ｱﾅ)	42	1	
4	HH3302600160	ﾅｯﾄ(ﾎｿﾒ)	M16×1.5	1	
5	WS16	S.W	16	1	
6	WRA16	ﾐｶﾞｷｻﾞｶﾞﾈ	16	1	
7	HH3511100150	ﾛｯｸｺｶﾞﾀﾎﾞﾙﾄ10×30		1	
8	WSA10	S.W	10	1	
9	HH9002200110	ﾜｯｼｬ(11×40×05)		1	
10	HH5608100110	ｽﾌﾟﾛｹｯﾄ50(13)		1	
11	HH5608100120	ﾁｪﾝ(40×174)SET		1	
12	HH5608100130	ﾁｪﾝ(50×64)SET		1	
13	HH5508102300	ﾁｪﾝﾃﾝｼｮﾝ(L)COMP		2	
14	HH5508102400	ﾁｪﾝﾃﾝｼｮﾝ(R)COMP		2	
15	HH1061300120	ｽﾌﾟﾘﾝｸﾞ(HE095)		2	
16	HH2112608016	ｺｶﾞﾀﾎﾞﾙﾄ(S)	M8×16	4	
17	HH7466210190	ｶｳﾝﾀﾌﾟｰﾘﾘﾝｸ		4	

Ｎｏ．１４ ビータ関係（その３）

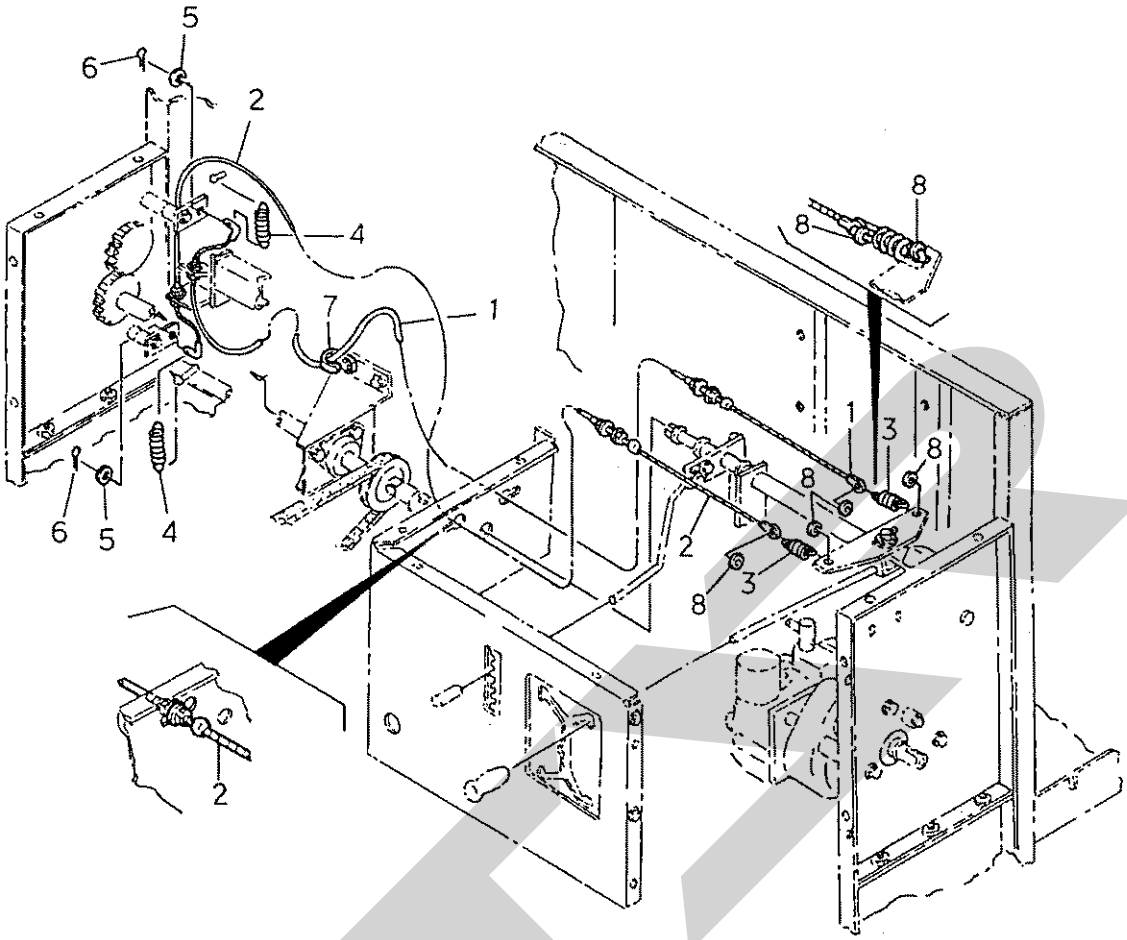

符号	部品コード	部品名称		個数	備考
1	HH508200111A	ｸﾗｯﾁﾜｲﾔ(A)		1	
2	HH508200121A	ｸﾗｯﾁﾜｲﾔ(B)		1	
3	HH374010060C	ﾒｲﾝｸﾗｯﾁｽﾌﾟﾘﾝｸﾞ		2	
4	HH9350050310	ｶﾊﾞｰSP		2	
5	WRA06	ﾐｶﾞｷｻﾞｶﾞﾈ	6	2	
6	PC025020	ﾜﾘﾋﾟﾝ	2.5×12	2	
7	HH1942700240	ｸﾗﾝﾊﾞ(9)		1	
8	HH9122130150	ﾜｯｼﾔ(04×15×03)		4	

No. 14 ビータ関係 (その4)

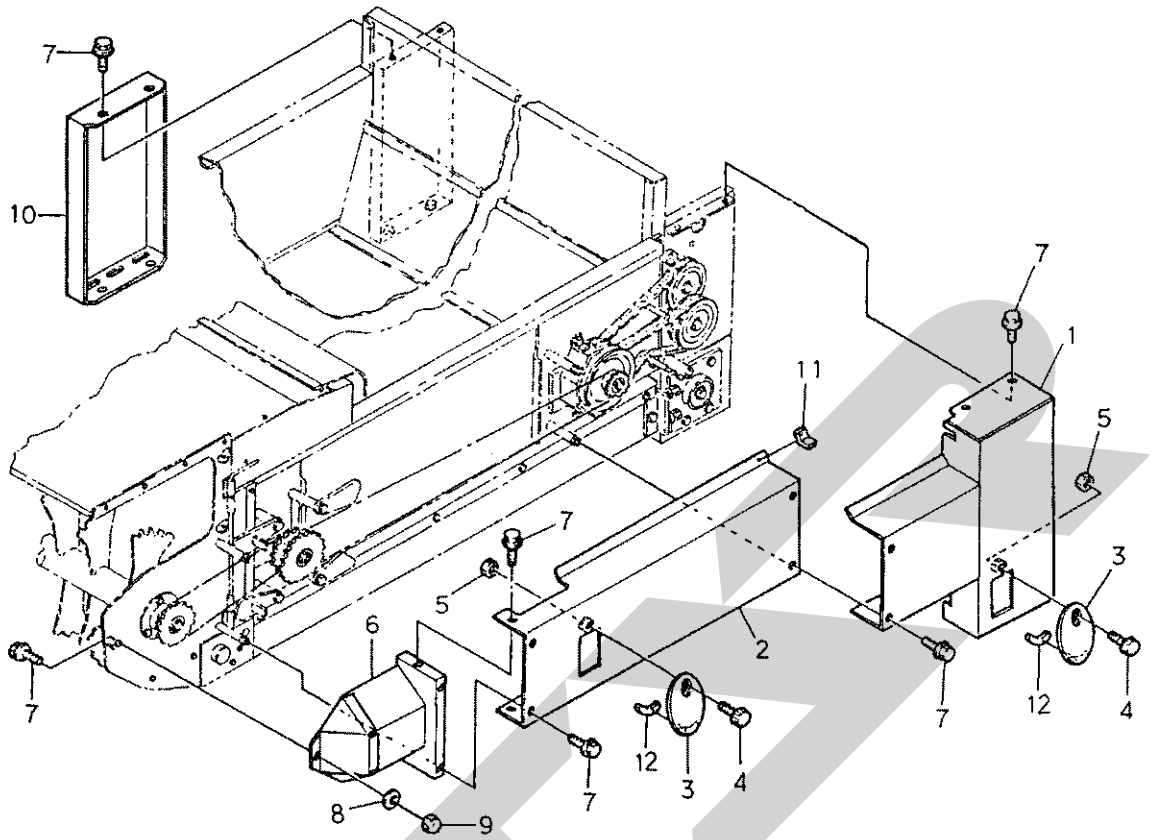

符号	部品コード	部品名称		個数	備考
1	HH608302001A	ﾃﾞﾝﾄﾞｳｶﾊﾞｰ600(1)COMP		1	
2	HH608302101A	ﾃﾞﾝﾄﾞｳｶﾊﾞｰ600(2)COMP		1	
3	HH2012202400	ﾃﾝｹﾝﾌﾀCOMP		2	
4	HH5608300110	ﾉﾌﾞﾎﾞﾙﾄ(M6×16)		2	
5	HH6615500180	Uﾅｯﾄ(M6-7T)		2	
6	HH5608302200	ﾃﾞﾝﾄﾞｳｶﾊﾞｰ600(3)COMP		1	
7	BZ0616PWG	ﾎﾞﾙﾄ(SP)	M6×12	15	
8	WRA06	ﾐｶﾞｷｻｶﾞﾈ	6	1	
9	NBH06	ﾌｸﾛﾅｯﾄ	M6	1	
10	HH502500161A	ｺﾝﾍﾞｱﾃﾞﾝﾄﾞｳｶﾊﾞｰ		1	
11	HH9001160110	ﾎﾞｳｼﾞﾝｺﾞﾑ(40)		1	
12	HH2012100130	ﾓﾚﾄﾒｽﾎﾞﾝｼﾞ(50)		2	

No. 14 ビータ関係 (その5)

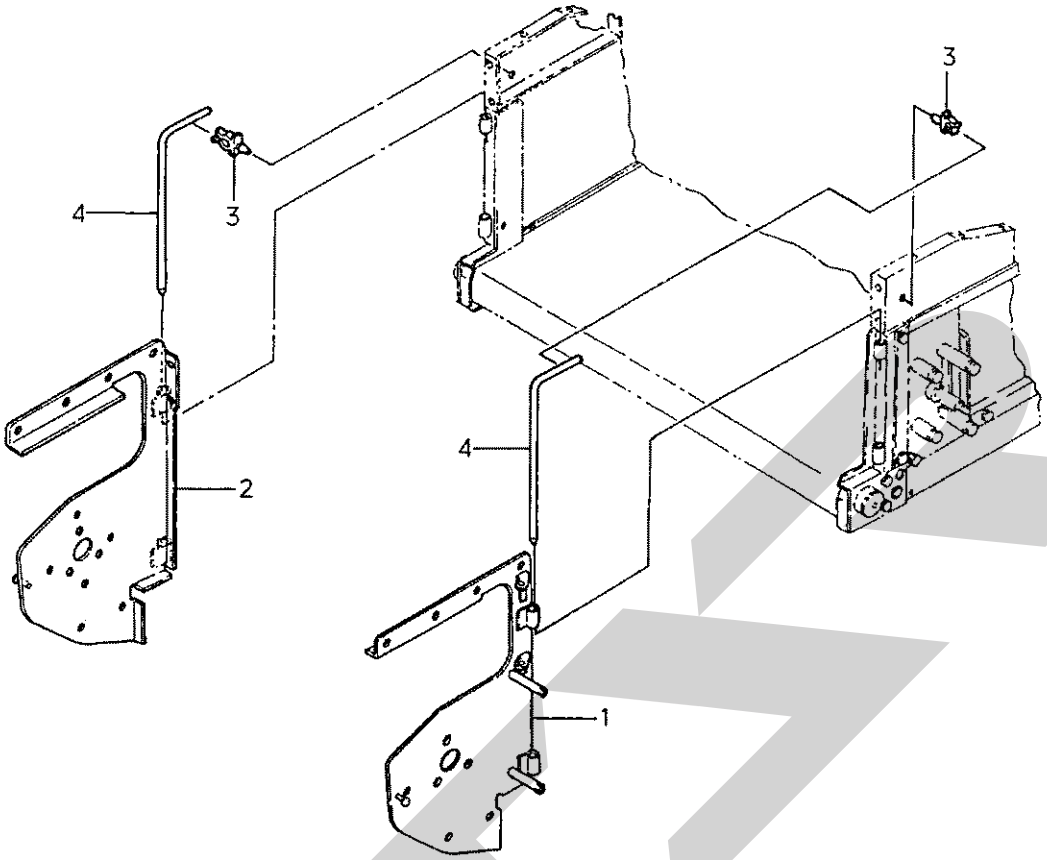

符号	部品コード	部品名称	個数	備考
1	HH608402002B	ﾋﾞｰﾀｿｸﾊﾞﾝ(600L)COMP	1	
2	HH608402102B	ﾋﾞｰﾀｿｸﾊﾞﾝ(600R)COMP	1	
3	HH9111100130	ﾛｯﾄﾞﾎﾙﾀﾞｰ	2	
4	HH5608400110	ﾋﾞｰﾀﾄﾘｯｹﾋﾟﾝ(600)	2	

Ｎｏ．１４ ビータ関係（その６）

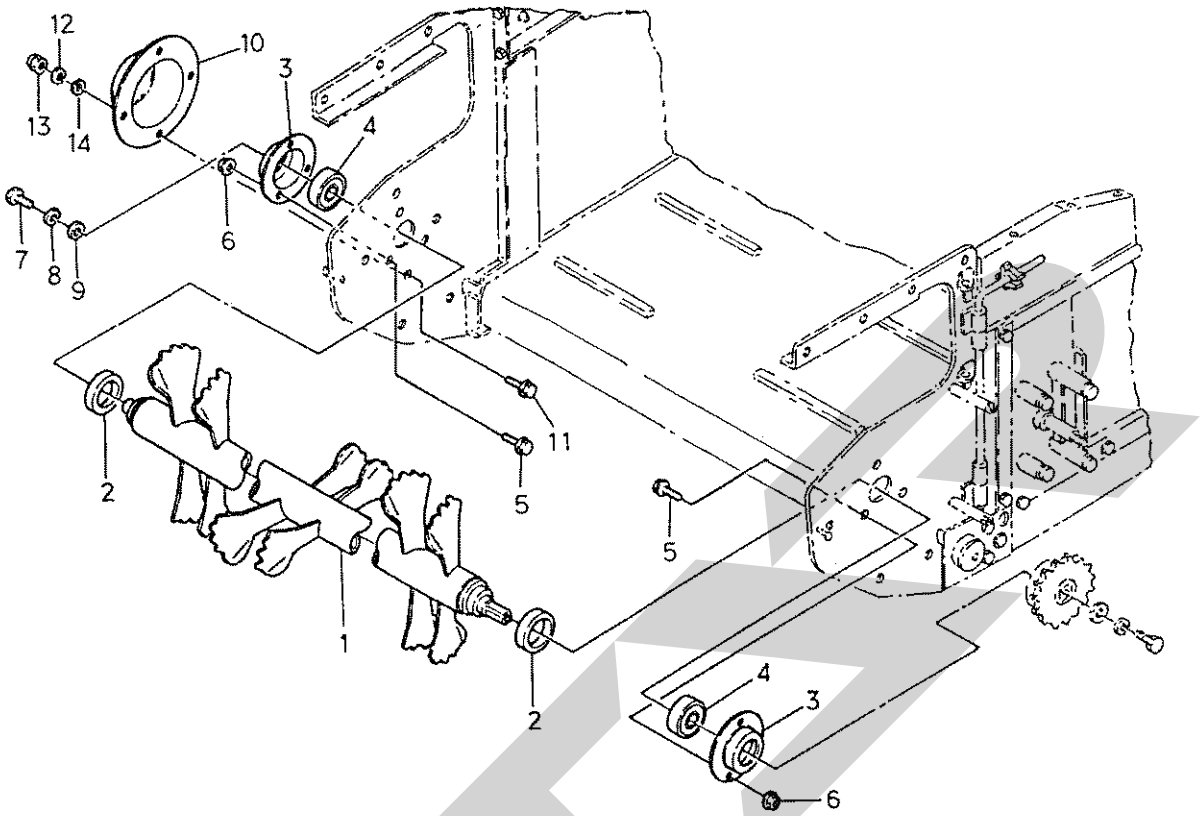

符号	部品コード	部品名称		個数	備考
1	HH5608502000	ﾋﾞｰﾀｼﾞｸ(600)COMP		1	
2	HH5508500110	ﾋﾞｰﾀｶﾗｰ		2	
3	HH683610011A	ｶﾂﾀｼｭｼﾞｸﾒﾀﾙ		2	
4	J6206LLU	R.B.B	6206DDU	2	
5	HH2113608016	ｺｶﾞﾀﾎﾞﾙﾄ(SP)	M8×16	6	
6	HH3602600080	ｻﾗﾊﾞﾈﾂｷﾅｯﾄ	1ｼｭ M8	6	
7	HH3511100150	ﾛｯｸｺｶﾞﾀﾎﾞﾙﾄ	M10×30	1	
8	WSA10	S.W	10	1	
9	HH9002200110	ﾜｯｼｬ(11×40×05)		1	
10	HH5508500120	ﾒﾀﾙｶﾊﾞｰ		1	
11	HH2103606012	ﾎﾞﾙﾄ(SP)	M6×12	4	
12	WS06	S.W	6	4	
13	NBH06	ﾌｸﾛﾅｯﾄ	M6	4	
14	WRA06	ﾐｶﾞｷｻﾞｶﾞﾈ	6	4	

Ｎｏ．１４ ビータ関係（その７）

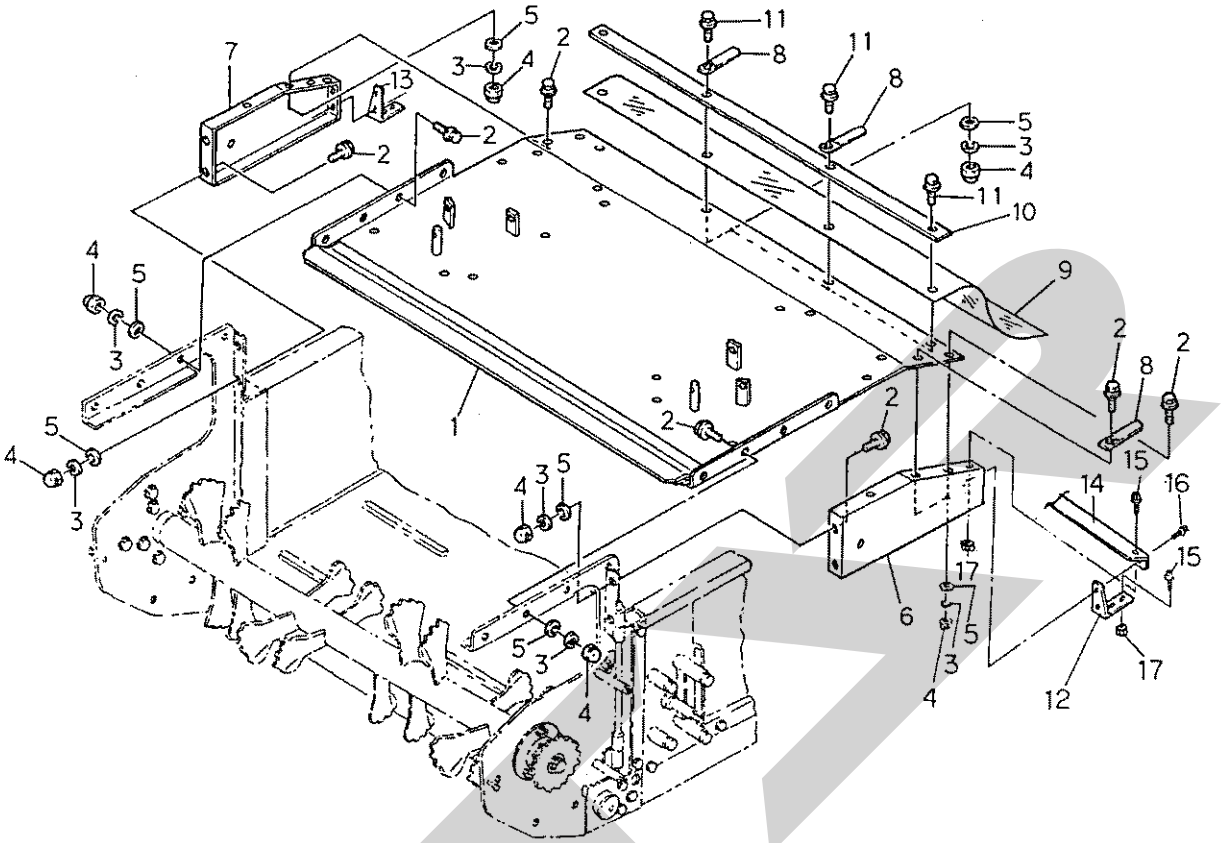

符号	部品コード	部品名称		個数	備考
1	HH608602002B	ﾋﾞｰﾀｳｴｶﾊﾞｰCOMP		1	
2	HH2103606012	ﾎﾞﾙﾄ(SP)	M6×12	18	
3	WS06	S.W	6	22	
4	NBH06	ﾌｸﾛﾅｯﾄ	M6	22	
5	WRA06	ﾐｶﾞｷｻﾞｶﾞﾈ	6	22	
6	HH608600112B	ﾋﾞｰﾀｻｲﾄﾞｶﾊﾞｰ(L)		1	
7	HH608600122B	ﾋﾞｰﾀｻｲﾄﾞｶﾊﾞｰ(R)		1	
8	HH7481720070	ｸﾗﾝﾊﾟｰ(7)		3	
9	HH508600141A	ﾋﾞｰﾀｶﾊﾞｰｺﾞﾑ		1	
10	HH508600151A	ｺﾞﾑｵｻｴ		1	
11	BZ0616PWG	ﾎﾞﾙﾄ(SP)	M6×16	4	
12	HH5608600130	ﾋﾞｰﾀｼｼﾞｽﾃｰ(L)		1	
13	HH5608600140	ﾋﾞｰﾀｼｼﾞｽﾃｰ(R)		1	
14	HH5608600150	ﾋﾞｰﾀｼｼﾞｽﾃｰ(ｳｴ)		1	
15	HH2113608020	ｺｶﾞﾀﾎﾞﾙﾄ(SP)	M8×20	6	
16	HH2113608025	ｺｶﾞﾀﾎﾞﾙﾄ(SP)	M8×25	4	
17	HH3602600080	ｻﾗﾊﾞﾈｯｷﾅｯﾄ	1ｼｭ M8	10	

Ｎｏ．１４ ビータ関係（その８）

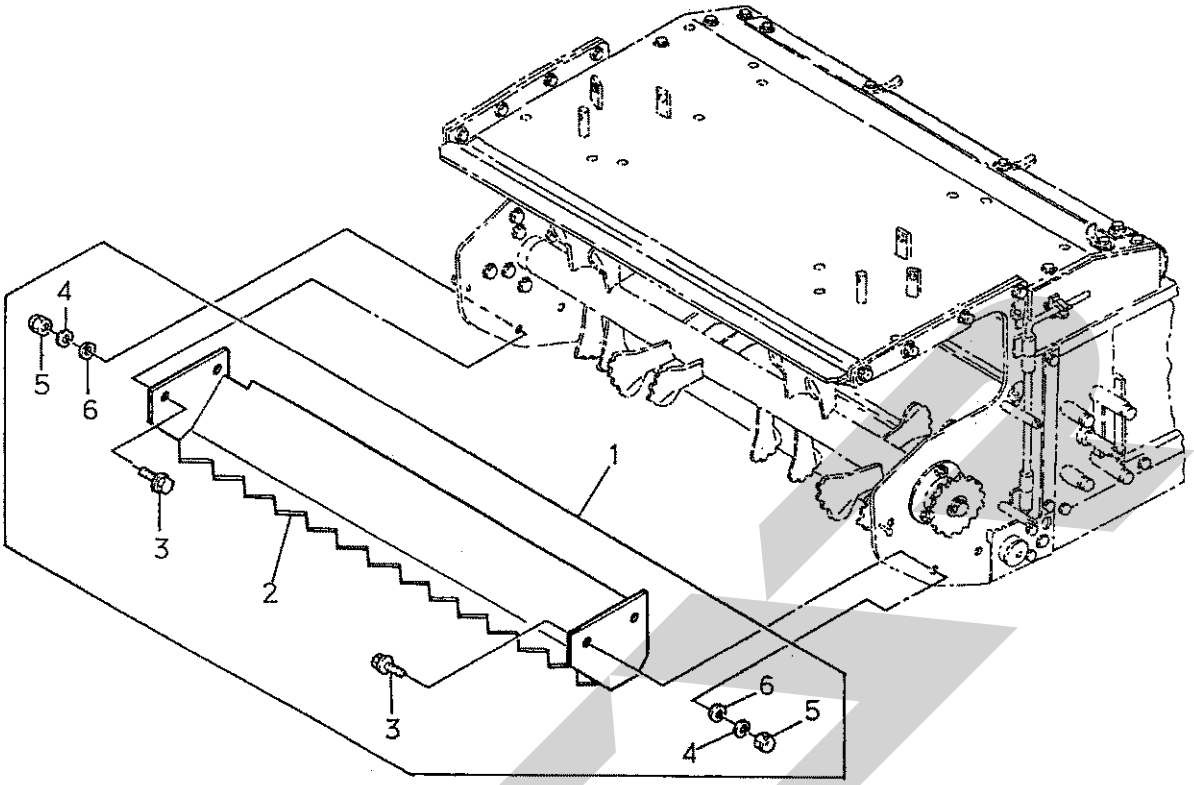

符号	部品コード	部品名称		個数	備考
1	HH508612100A	ｽｸｲｱｹﾞﾊﾞﾝ(ﾅﾏ)ASSY		1	
2	HH508712100A	ｽｸｲｱｹﾞﾊﾞﾝ(ﾅﾏ)COMP		1	
3	HH2113608020	ｺｶﾞﾀﾎﾞﾙﾄ(SP)	M8×20	4	
4	WS08	S.W	8	4	
5	NBH08	ｺｶﾞﾀﾌｸﾛﾅｯﾄ	M8	4	
6	WRA08	ﾐｶﾞｷｻﾞｶﾞﾈ	8	4	

>符号１は、符号２～符号６を含む。

No. 14 ビータ関係（その9）

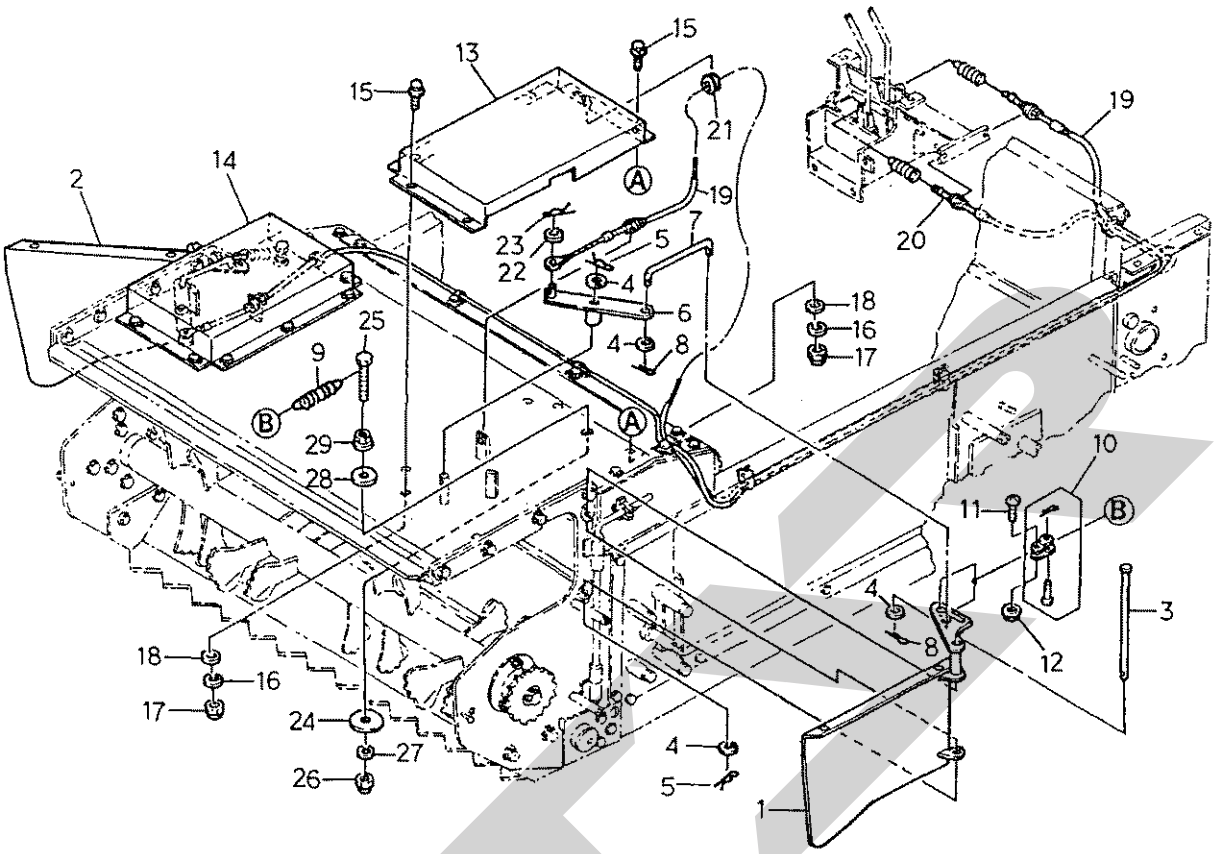

符号	部品コード	部品名称		個数	備考
1	HH608802003C	ｻﾝﾌﾞｷｾｲﾊﾞﾝ(L)COMP		1	
2	HH608802103C	ｻﾝﾌﾞｷｾｲﾊﾞﾝ(R)COMP		1	
3	HH5608800110	ｶｲﾄﾞｳｼﾃﾝﾋﾟﾝ		2	
4	WRA10	ﾐｶﾞｷｻﾞｶﾞﾈ	10	8	
5	HH052410010A	ﾎｲﾙﾖｳﾍｱｰﾋﾟﾝ		4	
6	HH608802201A	ｶｳﾝﾀｱｰﾑCOMP		2	
7	HH5608800120	ｱｰﾑ(140)		2	
8	PC025016	ﾜﾘﾋﾟﾝ	2.5×16	4	
9	HH9022400030	ｽﾌﾟﾘﾝｸﾞ(HE085)		2	
10	HH5608800130	ﾂｷﾞﾃ(ｵﾌｾｯﾄ415)		2	
11	HH7704400240	ﾄﾘﾌﾟﾙｺﾈｼﾞ(M4×12)		2	
12	HH3602600040	ｻﾗﾊﾞﾈﾂｷﾅｯﾄ	M4	2	
13	HH608800141A	ｳｴｶﾊﾞｰ(L)		1	
14	HH608800151A	ｳｴｶﾊﾞｰ(R)		1	
15	HH2103606012	ﾎﾞﾙﾄ(SP)	M6×12	14	
16	WS06	S.W	6	14	
17	NBH06	ﾌｸﾛﾅｯﾄ	M6	14	
18	WRA06	ﾐｶﾞｷｻﾞｶﾞﾈ	6	14	
19	HH5606310130	ｹｰﾌﾞﾙ(ｶｸｻﾝL)		1	
20	HH5606310140	ｹｰﾌﾞﾙ(ｶｸｻﾝR)		1	

No. 14 ビータ関係 (その9)

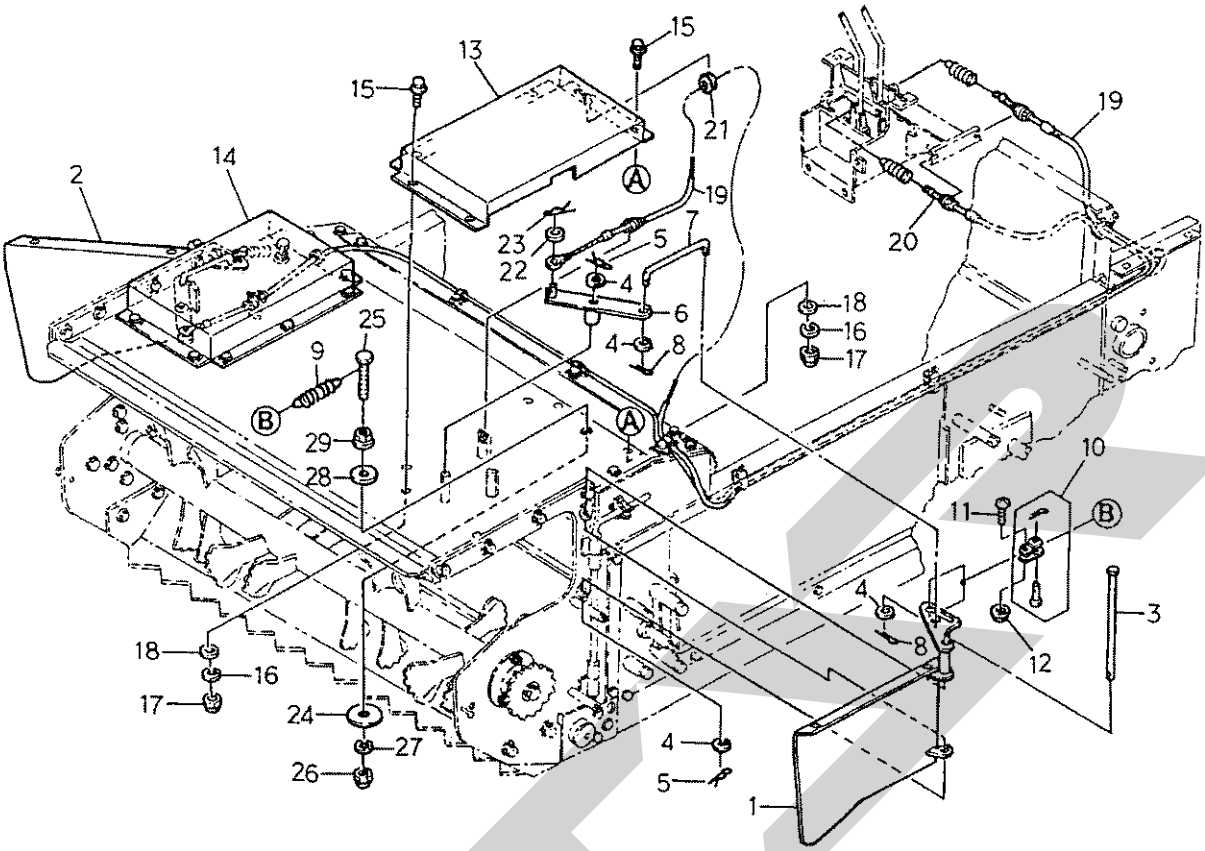

符号	部品コード	部品名称		個数	備考
21	HH9005510110	ﾜｲﾔﾎｺﾞｺﾞﾑ		2	
22	WRA08	ﾐｶﾞｷｻﾞｶﾞﾈ	8	2	
23	HH9350090130	ﾜｲﾔﾌﾂｸﾖｳﾍｱｰﾋﾟﾝ		2	
24	HH5608600160	ｶﾞｰﾄﾞｻﾞｶﾞﾈ		2	
25	W201-260-804-0	ｺｶﾞﾀﾎﾞﾙﾄ(ｿｳﾈｼﾞ)	M8×40	2	
26	NBH08	ｺｶﾞﾀﾌｸﾛﾅﾂﾄ	M8	2	
27	WS08	S.W	8	2	
28	HH7315510080	ｷﾞﾔｰｵｻｴｻｶﾞﾈ		2	
29	HH3632600080	ｺｶﾞﾀｻﾗﾊﾞﾈﾂｷﾅﾂﾄ	2ｼｭ M8	2	

Ｎｏ．１４ ビータ関係（その１０）

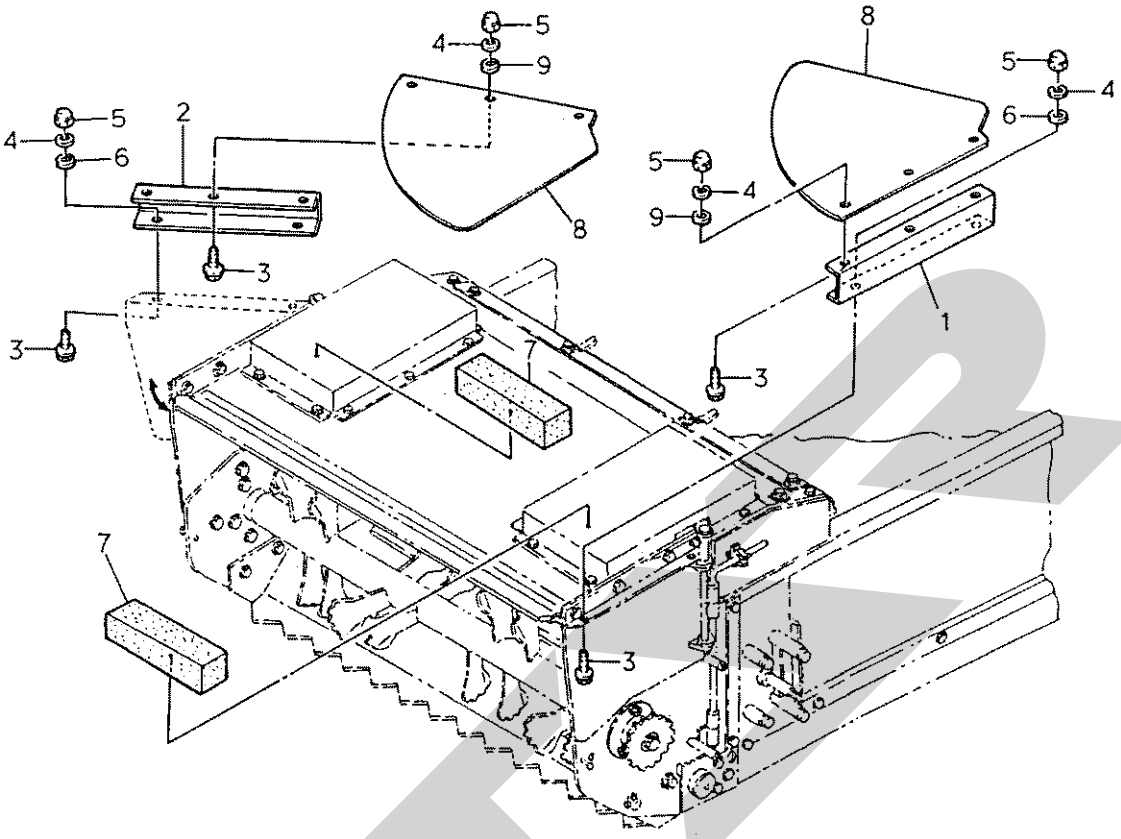

符号	部品コード	部品名称		個数	備考
1	HH608900111A	ﾋｻﾝｶﾞｰﾄﾞ(L)		1	
2	HH608900121A	ﾋｻﾝｶﾞｰﾄﾞ(R)		1	
3	BZ0616PWG	ﾎﾞﾙﾄ(SP)	M6×16	10	
4	WS06	S.W	6	10	
5	NBH06	ﾌｸﾛﾅｯﾄ	M6	10	
6	WRA06	ﾐｶﾞｷｻﾞｶﾞﾈ	6	10	
7	HH5608800160	ﾎﾞｳｼﾝｽﾎﾟﾝｼﾞ		2	
8	HH5608900130	ｶﾞｰﾄﾞﾌﾟﾚｰﾄﾞ		2	
9	HH7315510140	ﾘﾝﾌﾟ		4	

No. 14 ビータ関係OPT (その1)

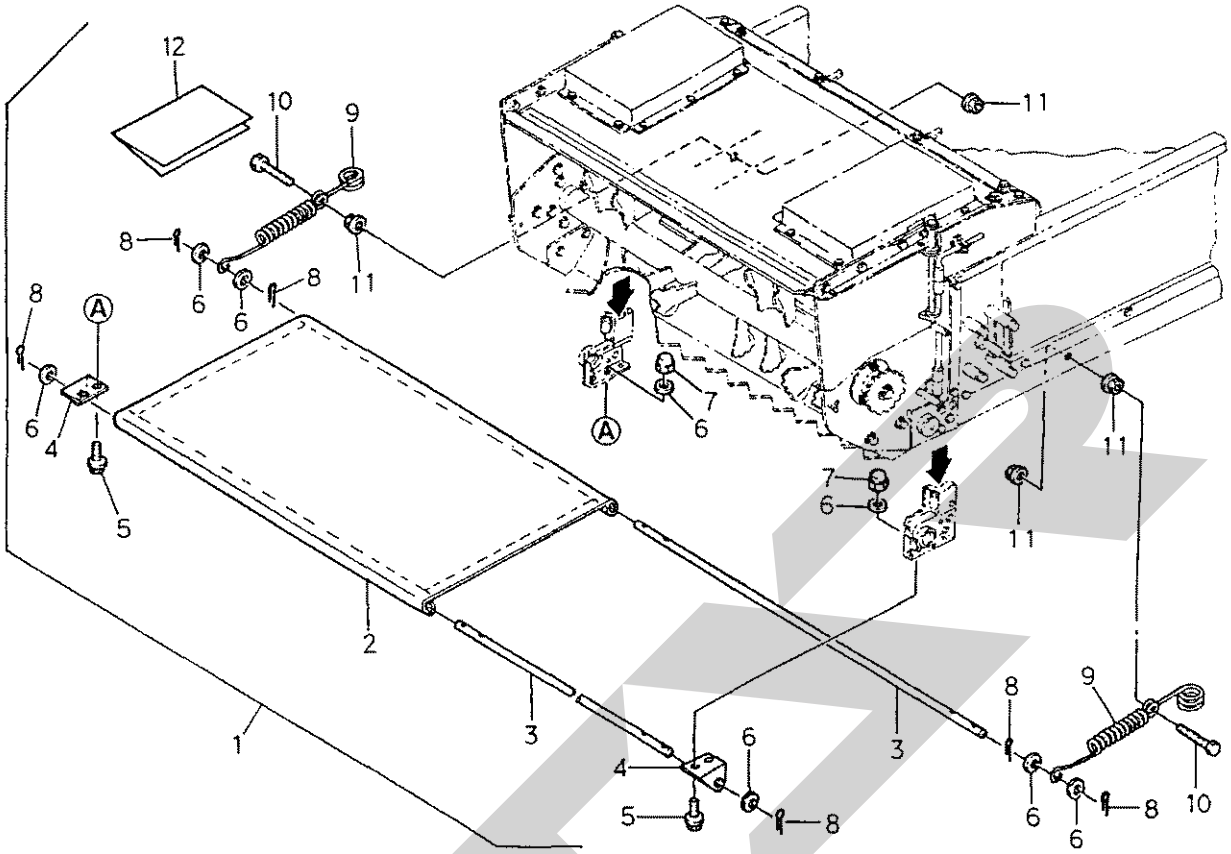

符号	部品コード	部品名称		個数	備考
1	HH5608002800	ﾀｲﾋｶﾞｰﾄﾞ(600)SET		1	
2	HH5608912200	ﾀｲﾋｶﾞｰﾄﾞ(600)COMP		1	
3	HH5608910210	ﾀｲﾋｶﾞｰﾄﾞｼﾃﾝﾋﾟﾝ(600)		2	
4	HH5608910220	ｼﾃﾝ600(ﾀｲﾋｶﾞｰﾄﾞ)		2	
5	HH2113608020	ｺｶﾞﾀﾎﾞﾙﾄ(SP)	M8×20	4	
6	WRA08	ﾐｶﾞｷｻﾞｶﾞﾈ	8	10	
7	NBH08	ｺｶﾞﾀﾌｸﾛﾅｯﾄ	M8	4	
8	PC025016	ﾜﾘﾋﾟﾝ	2.5×16	6	
9	HH035100170A	ｼﾞｮｲﾝﾄSP		2	
10	HH2002606035	ﾎﾞﾙﾄ(ｿｳﾈｼﾞ)	M6×35	2	
11	HH3602600060	ｻﾗﾊﾞﾈﾂｷﾅｯﾄ	1ｼｭ M6	4	
12	HH5608910230	ﾀｲﾋｶﾞｰﾄﾞ(600)ﾄﾘｾﾂ		1	

>符号１は、符号２～符号１２を含む。

No. 14 ビータ関係OPT (その2)

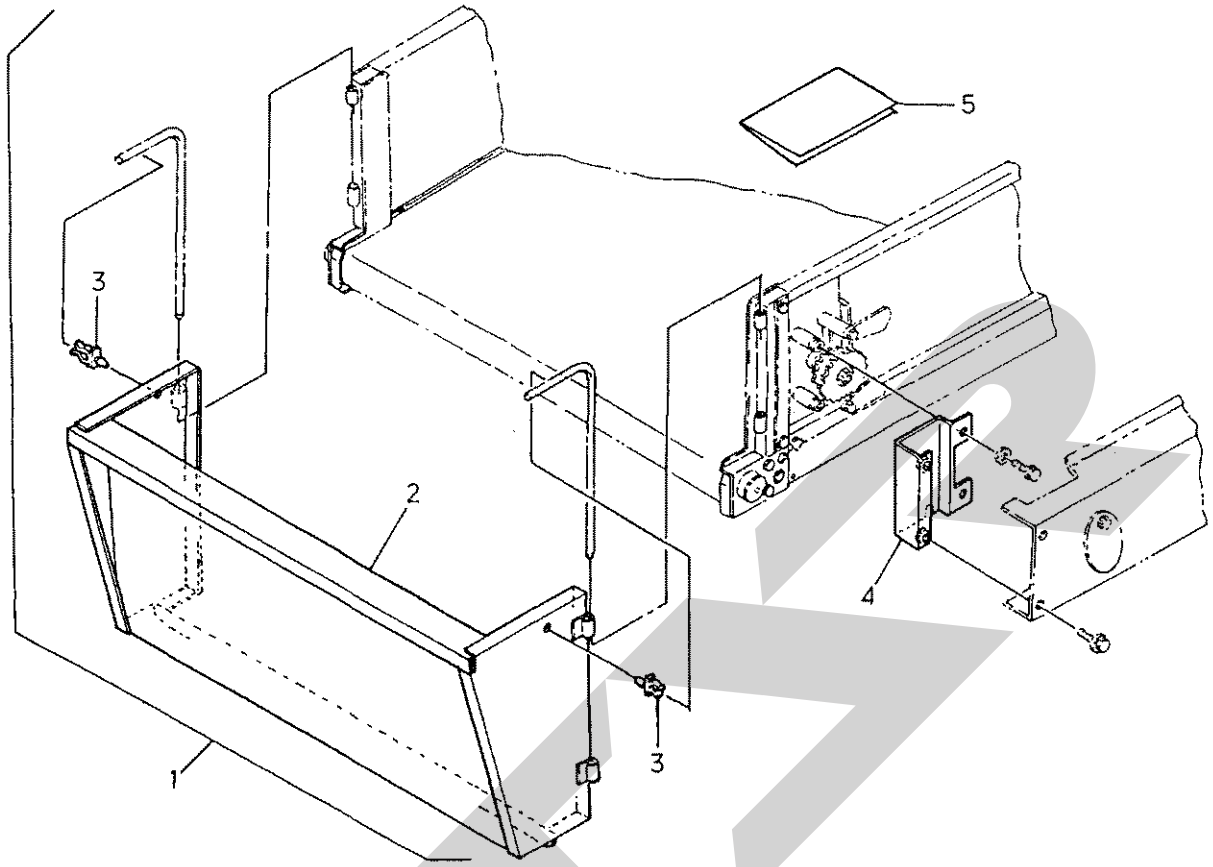

符号	部品コード	部品名称	個数	備考
1	HH5608002300	ﾏｴﾜｸ(600)ASSY	1	
2	HH5608922000	ﾏｴﾜｸ(600)COMP	1	
3	HH5508400110	ﾛｯﾄﾞﾎﾙﾀﾞｰ	2	
4	HH5608922100	ｶﾊﾞｰｽﾃｰCOMP	1	
5	HH5608920110	ﾏｴﾜｸ600ﾄﾘｱﾂｶｲｾﾂﾒｲｼｮ	1	

>符号１は、符号２～符号５を含む。

No. 14 ビータ関係OPT (その3)

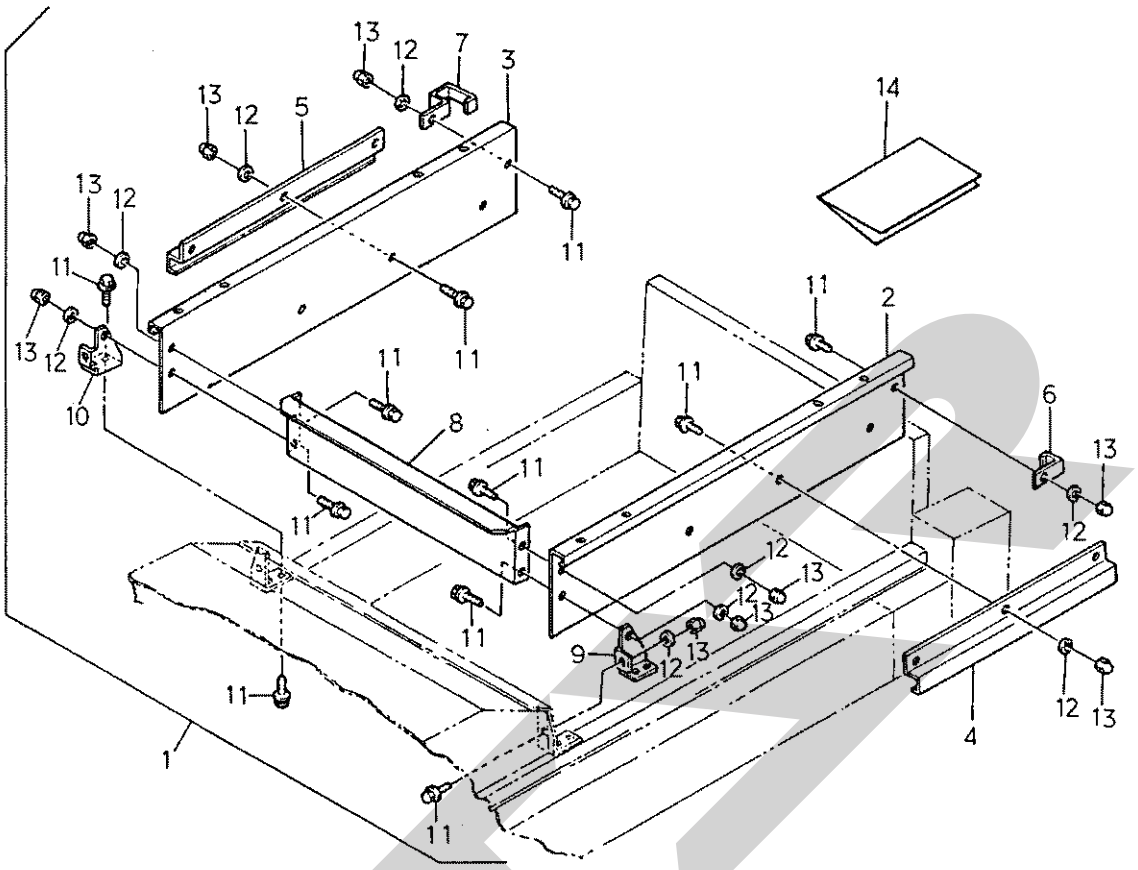

符号	部品コード	部品名称		個数	備考
1	HH5608002500	ﾏｼﾜｸ(600)SET		1	
2	HH5608930110	ﾏｼﾜｸ(600)(L)		1	
3	HH5608930120	ﾏｼﾜｸ(600)(R)		1	
4	HH5608930130	ｻｲﾄﾞﾌｯｸ600(L)		1	
5	HH5608930140	ｻｲﾄﾞﾌｯｸ600(R)		1	
6	HH5509322330	ﾏｼﾜｸﾘｱﾌｯｸ(L)		1	
7	HH5509322340	ﾏｼﾜｸﾘｱﾌｯｸ(R)		1	
8	HH5608930150	ﾏｼﾜｸﾏｴ600		1	
9	HH5608930160	ﾏｼﾜｸｼｼﾞ(L)		1	
10	HH5608930170	ﾏｼﾜｸｼｼﾞ(R)		1	
11	HH2113608016	ｺｶﾞﾀﾎﾞﾙﾄ(SP)	M8×16	12	
12	WRA08	ﾐｶﾞｷｻﾞｶﾞﾈ	8	12	
13	NBH08	ｺｶﾞﾀﾌｸﾛﾅｯﾄ	M8	12	
14	HH5608930180	ﾏｼﾜｸ600ﾄﾘｱﾂｶｲｾﾂﾒｲｼｮ		1	

>符号１は、符号２～符号１４を含む。

No. 14 ビータ関係OPT (その4)

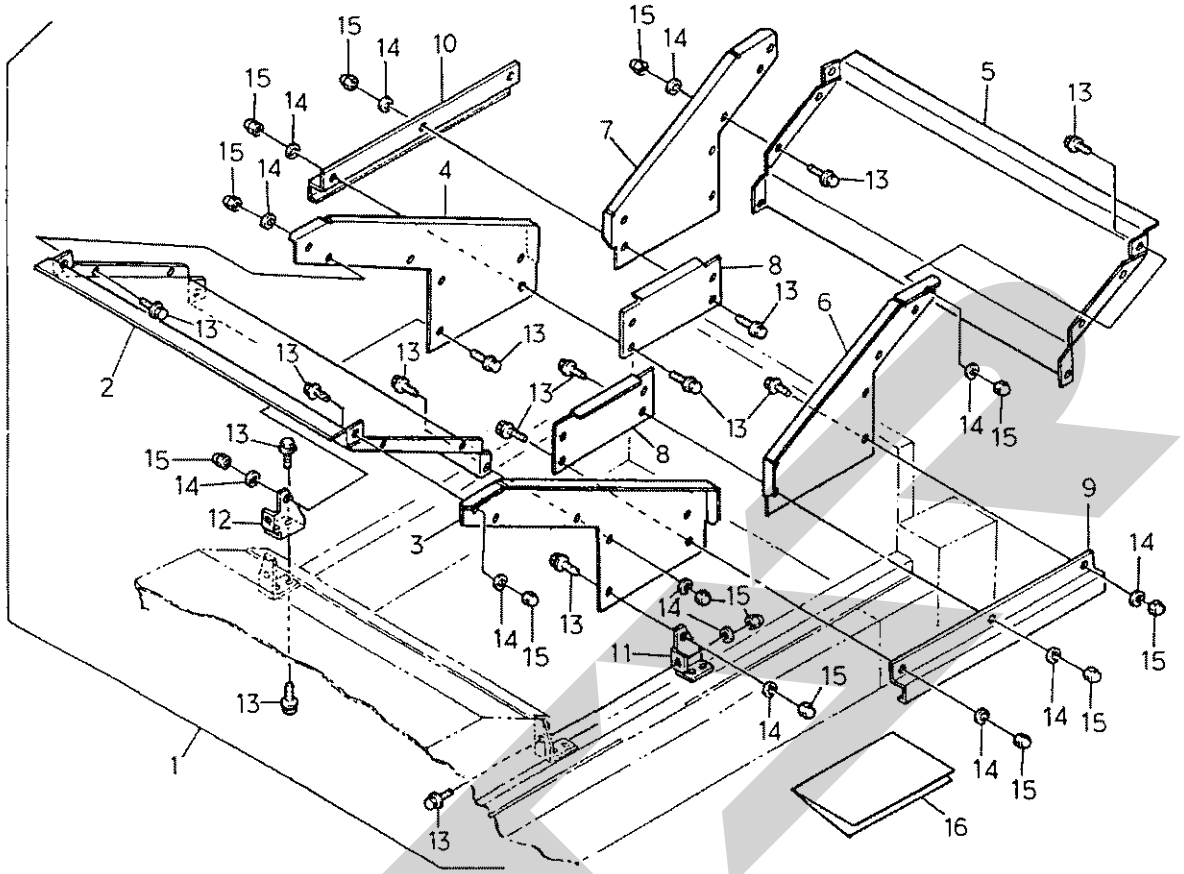

符号	部品コード	部品名称		個数	備考
1	HH5608002400	ｶﾝｲﾎｯﾊﾟ(600)SET		1	
2	HH5608940110	ﾌﾛﾝﾄﾎｯﾊﾟ600(S)		1	
3	HH5608940120	ﾌﾛﾝﾄﾎｯﾊﾟ600(L)		1	
4	HH5608940130	ﾌﾛﾝﾄﾎｯﾊﾟ600(R)		1	
5	HH5608940140	ﾘｱﾎｯﾊﾟ600(S)		1	
6	HH5608940150	ﾘｱﾎｯﾊﾟ600(L)		1	
7	HH5608940160	ﾘｱﾎｯﾊﾟ600(R)		1	
8	HH5608940170	ｻｲﾄﾞｶﾞｰﾄﾞ600		2	
9	HH5608930130	ｻｲﾄﾞﾌｯｸ600(L)		1	
10	HH5608930140	ｻｲﾄﾞﾌｯｸ600(R)		1	
11	HH5608930160	ﾏｼﾜｸｼｼﾞ(L)		1	
12	HH5608930170	ﾏｼﾜｸｼｼﾞ(R)		1	
13	HH2113608016	ｺｶﾞﾀﾎﾞﾙﾄ(SP)	M8×16	26	
14	WRA08	ﾐｶﾞｷｻﾞｶﾞﾈ	8	26	
15	NBH08	ｺｶﾞﾀﾌｸﾛﾅｯﾄ	M8	26	
16	HH5608940210	ｶﾝｲﾎｯﾊﾟﾄﾘｱｯｶｲｾｯﾒｲｼｮ		1	

>符号１は、符号２～符号１６を含む。

Ｎｏ．１４ビータ関係ＯＰＴ（その５）

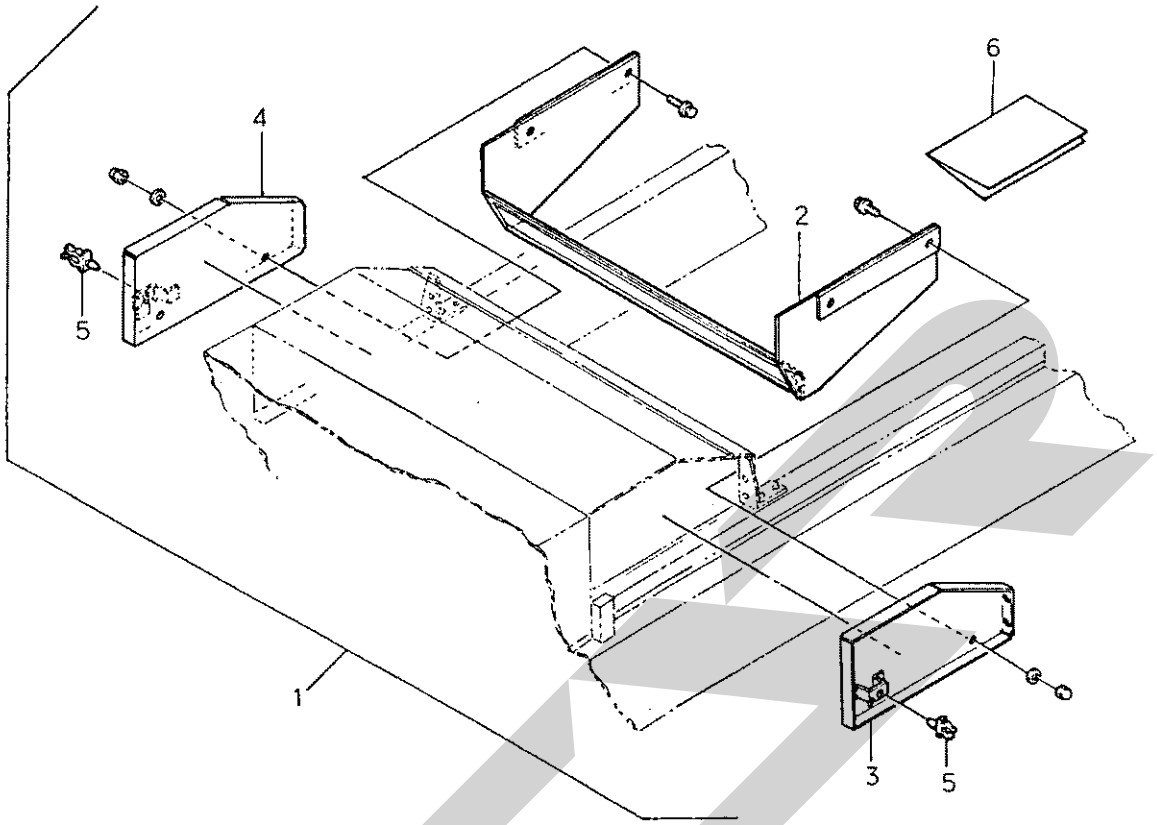

符号	部品コード	部品名称	個数	備考
1	HH5608002100	ｼｷﾘﾊﾞﾝ(600)SET	1	
2	HH5608952000	ｼｷﾘﾊﾞﾝ(600)COMP	1	
3	HH5608952100	ｻｲﾄﾞｶﾊﾞｰ600(L)COMP	1	
4	HH5608952200	ｻｲﾄﾞｶﾊﾞｰ600(R)COMP	1	
5	HH5508400110	ﾛｯﾄﾞﾎﾙﾀﾞｰ	2	
6	HH5608950110	ｼｷﾘﾊﾞﾝ600ﾄﾘｾﾂ	1	

>符号１は、符号２～符号６を含む。

Ｎｏ．１４ビータ関係ＯＰＴ（その６）

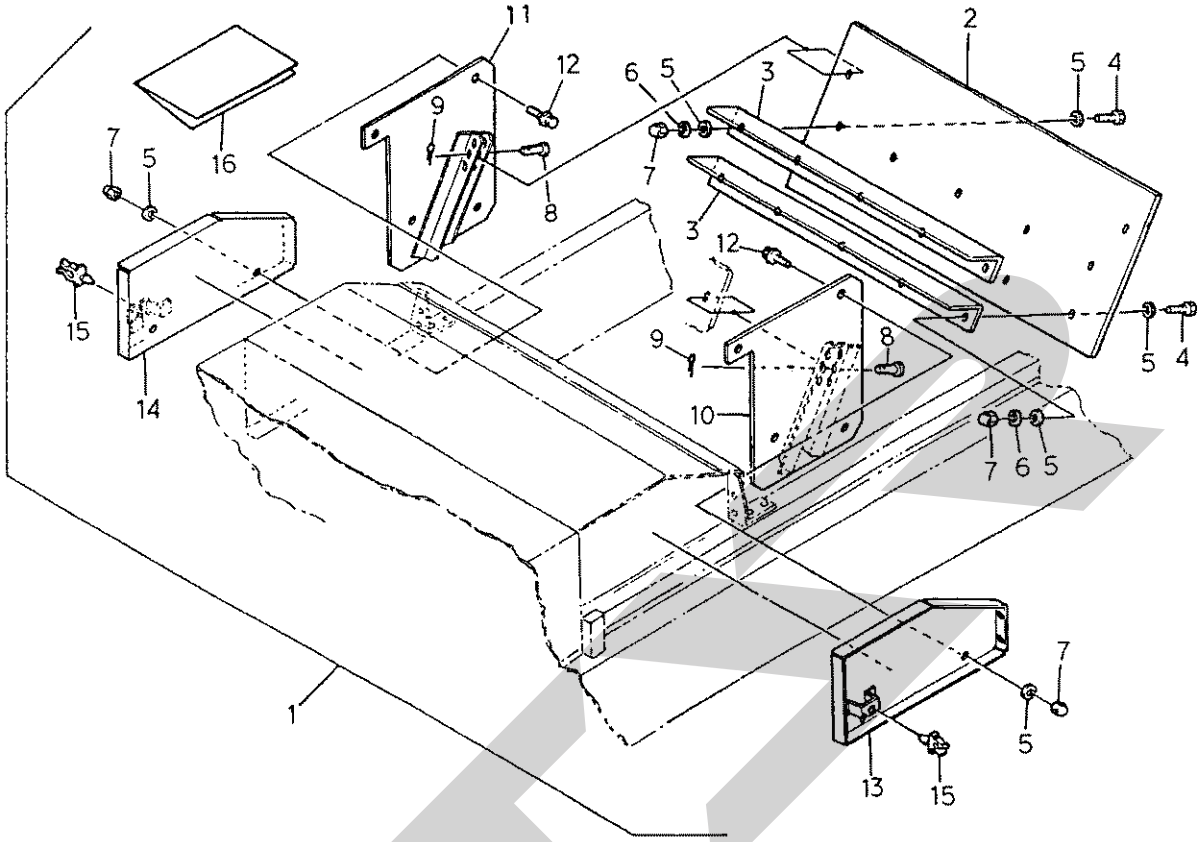

符号	部品コード	部品名称		個数	備考
1	HH5608002200	ｷｾｲﾊﾞﾝ(600)SET		1	
2	HH5508740110	ｷｾｲﾊﾞﾝ		1	
3	HH5508740120	ｱﾝｸﾞﾙ(985)		2	
4	BSZ08030	ｺｶﾞﾀﾎﾞﾙﾄ	M8×30	10	
5	WRA08	ﾐｶﾞｷｻﾞｶﾞﾈ	8	24	
6	WS08	S.W	8	10	
7	NBH08	ｺｶﾞﾀﾌｸﾛﾅｯﾄ	M8	14	
8	HH1062500110	ﾎｲﾙﾋﾟﾝ(8)		2	
9	HH052410010A	ﾎｲﾙﾖｳﾍｱｰﾋﾟﾝ		2	
10	HH5608962000	ｷｾｲﾊﾞﾝｳｹ600(L)COMP		1	
11	HH5608962100	ｷｾｲﾊﾞﾝｳｹ600(R)COMP		1	
12	HH2113608016	ｺｶﾞﾀﾎﾞﾙﾄ(SP)	M8×16	4	
13	HH5608952100	ｻｲﾄﾞｶﾊﾞｰ600(L)COMP		1	
14	HH5608952200	ｻｲﾄﾞｶﾊﾞｰ600(R)COMP		1	
15	HH5508400110	ﾛｯﾄﾞﾎﾙﾀﾞｰ		2	
16	HH5608960110	ｷｾｲﾊﾞﾝ600ﾄﾘｾｯ		1	

>符号１は、符号２～符号１６を含む。

No. 14 ビータ関係OPT (その7)

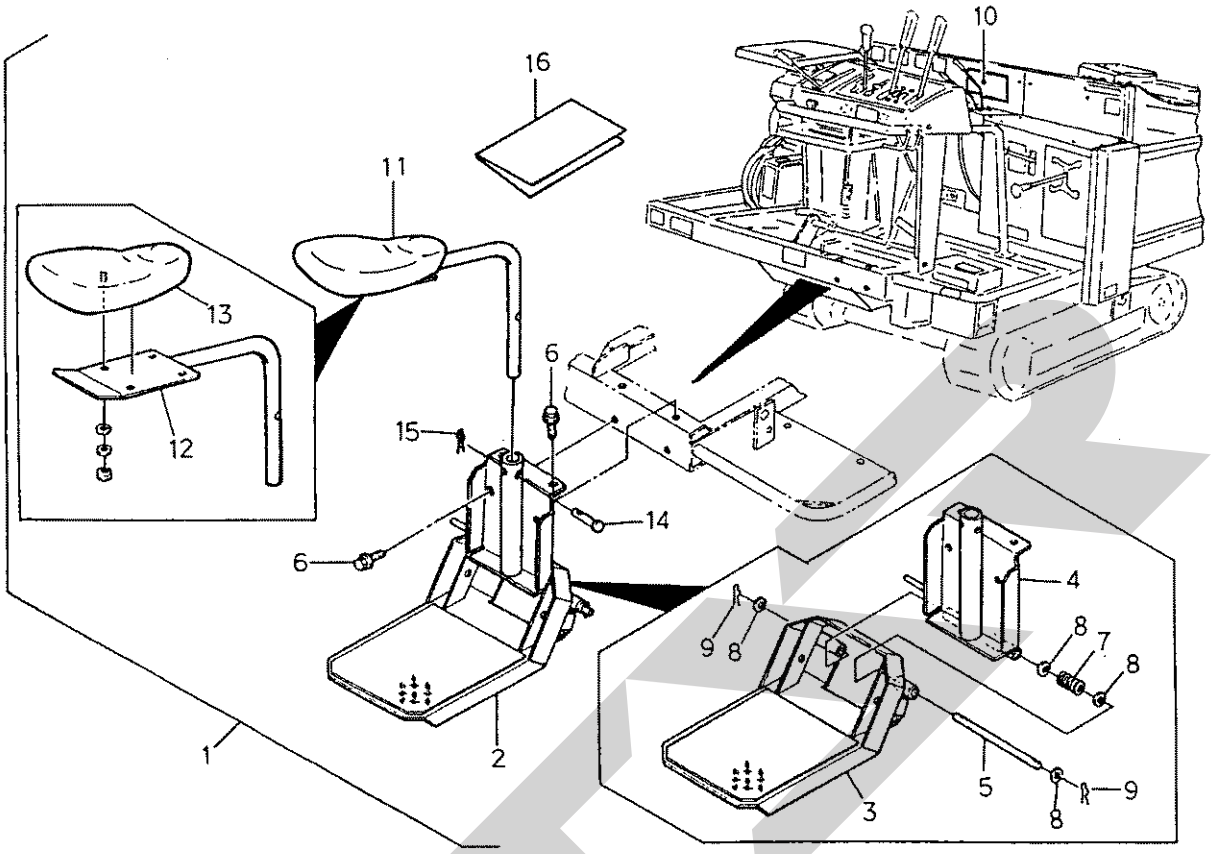

符号	部品コード	部品名称		個数	備考
1	HH5608002600	ｽﾃｯﾌﾟ・ｼｰﾄSET		1	
2	HH5608972000	ｽﾃｯﾌﾟASSY		1	
3	HH509302202B	ｿｳｻｽﾃｯﾌﾟCOMP		1	
4	HH509302304D	ｽﾃｯﾌﾟﾄﾘｯｹCOMP		1	
5	HH5509302410	ﾋﾟﾝ(12×328)		1	
6	HH2113610025	ｺｶﾞﾀﾎﾞﾙﾄ(SP)	M10×25	4	
7	HH9350580290	ﾄﾞﾛｯﾊﾟｷﾘｶｴSP		1	
8	WRA12	ﾐｶﾞｷｻﾞｶﾞﾈ	12	4	
9	HH052410010A	ﾎｲﾙﾖｳﾍｱｰﾋﾟﾝ		2	
10	HH4389100250	ﾗﾍﾞﾙ(ﾁｭｳｲ/ｼﾞｮｳｼｬ)		1	
11	HH5608972100	ｼｰﾄASSY		1	
12	HH5509302600	ｼｰﾄｽﾃｰCOMP		1	
13	HH3466502000	ｼｰﾄCOMP		1	
14	HH615010110A	ﾌﾞﾚｰｷﾚﾊﾞｰｼﾃﾝ		1	
15	HH052410010A	ﾎｲﾙﾖｳﾍｱｰﾋﾟﾝ		1	
16	HH5608970110	ｽﾃｯﾌﾟ・ｼｰﾄﾄﾘｾﾂ		1	

>符号１は、符号２，符号１１，符号１６を含む。
>符号２は、符号３～符号１０を含む。
>符号１１は、符号１２～符号１５を含む。

Ｎｏ．１４ ビータ関係ＯＰＴ (その8)

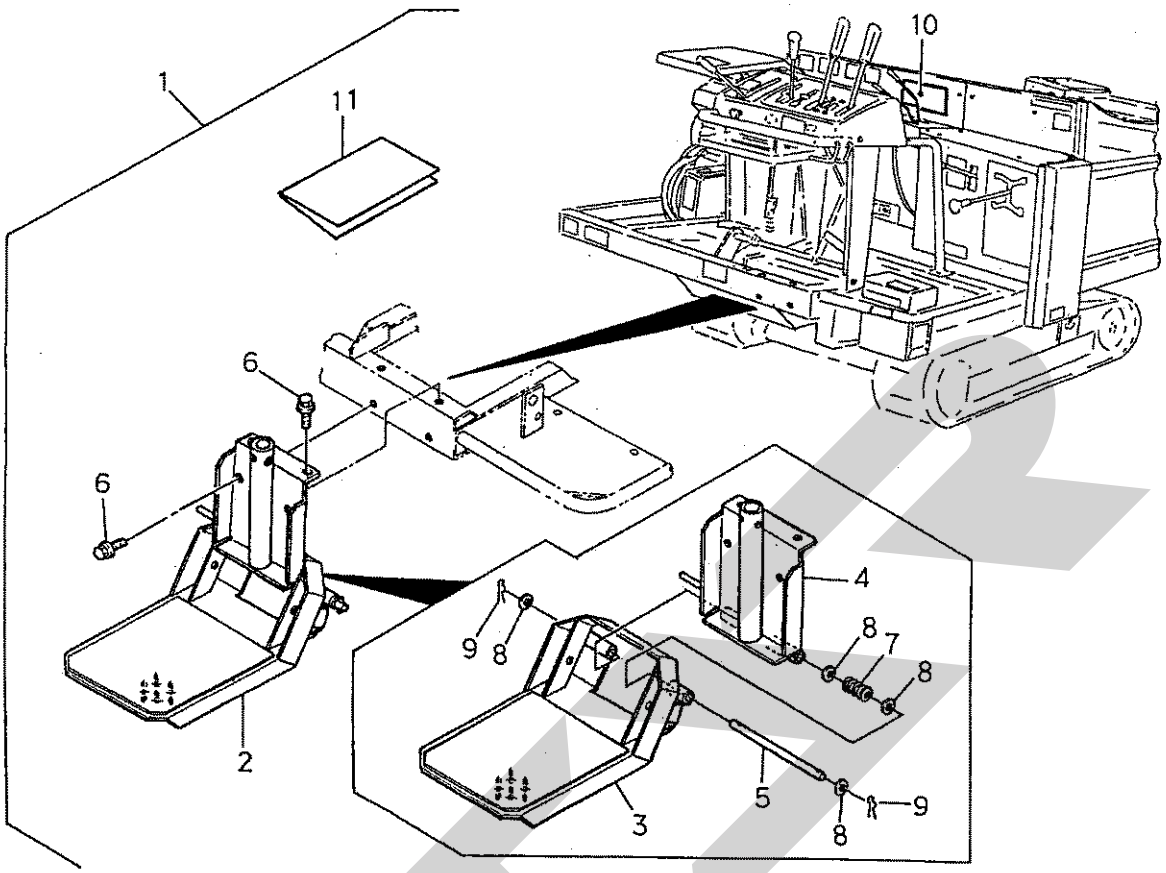

符号	部品コード	部品名称		個数	備考
1	HH5608002700	ｽﾃｯﾌﾟSET		1	
2	HH5608972000	ｽﾃｯﾌﾟASSY		1	
3	HH509302202B	ｿｳｻｽﾃｯﾌﾟCOMP		1	
4	HH509302304D	ｽﾃｯﾌﾟﾄﾘｯｹCOMP		1	
5	HH5509302410	ﾋﾟﾝ(12×328)		1	
6	HH2113610025	ｺｶﾞﾀﾎﾞﾙﾄ(SP)	M10×25	4	
7	HH9350580290	ﾄﾞﾛｯﾊﾟｷﾘｶｴSP		1	
8	WRA12	ﾐｶﾞｷｻﾞｶﾞﾈ	12	4	
9	HH052410010A	ﾎｲﾙﾖｳﾍｱｰﾋﾟﾝ		2	
10	HH4389100250	ﾗﾍﾞﾙ(ﾁｭｳｲ/ｼﾞｮｳｼｬ)		1	
11	HH5608970210	ｽﾃｯﾌﾟﾄﾘｾﾂ		1	

>符号１は、符号２，符号１１を含む。
>符号２は、符号３～符号１０を含む。

No. 15 マーク関係 (その1)

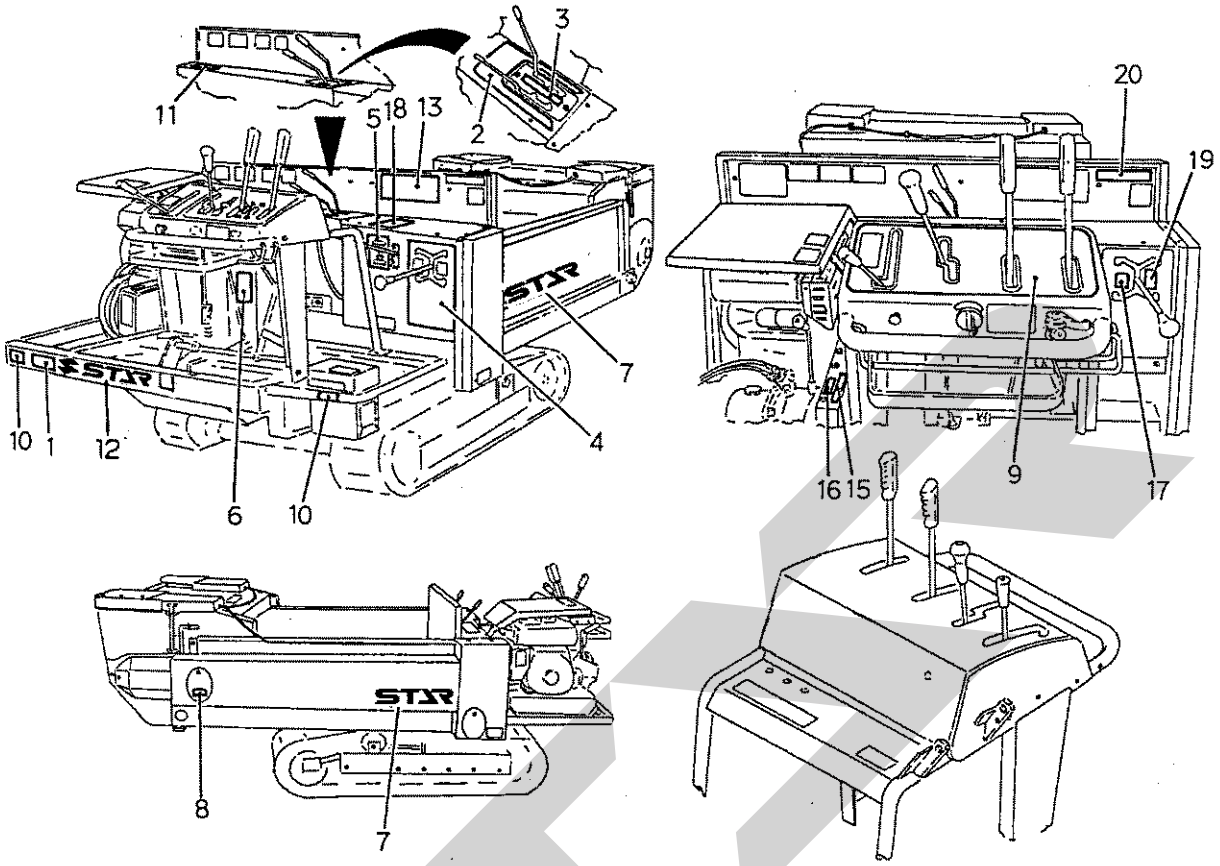

符号	部品コード	部品名称	個数	備考
1		ｷｼｭﾏｰｸ	1	
2	HH5609100120	ｷｾｲﾊﾞﾝｿｳｻﾏｰｸ(1)	1	
3	HH5609100130	ｷｾｲﾊﾞﾝｿｳｻﾏｰｸ(2)	1	
4	HH5609100140	ｻｷﾞﾖｳﾚﾊﾞｰﾏｰｸ(600)	1	
5	HH5609100150	ﾁｮｳｾｲﾚﾊﾞｰﾏｰｸ(600)	1	
6	HH5609100190	ｷｭｳｺﾏｰｸ(HST)	1	
7	1339780000	STARﾏｰｸﾗﾍﾞﾙ;40	2	
8	HH1289120150	ﾁｭｳｺﾏｰｸ	1	
9	HH5609100210	ﾊﾟﾈﾙﾏｰｸ(JMS600)	1	
10	HH5351060010	ﾊﾝｼｬｱﾝｾﾞﾝﾏｰｸ	2	
11	HH3129100180	ﾃﾝｹﾝｼｼﾞﾏｰｸ	1	
12	1339070000	STARﾏｰｸﾗﾍﾞﾙ;40(ｼﾝﾎﾞﾙﾂｷ)	1	
13	HH519100130A	ｱﾝｾﾞﾝﾏｰｸ	1	
15	HH3749100150	ﾕｱﾂｿｳｻﾁｭｳｲﾏｰｸ	1	
16	HH4379110140	ﾀﾞﾝﾌﾟｿｳｻﾏｰｸ	1	
17	HH5509100270	ﾗﾍﾞﾙ(ﾃｲｼ)	1	
18	HH5509100160	ﾁｮｳｾｲｼｼﾞﾏｰｸ	1	
19	HH5509100280	ﾗﾍﾞﾙ(ﾊﾔｲ.ｵｿｲ)	1	
20	HH5609100180	ｾｷｻｲｾｲｹﾞﾝﾏｰｸ(600)	1	

Ｎｏ．１５マーク関係（その２）

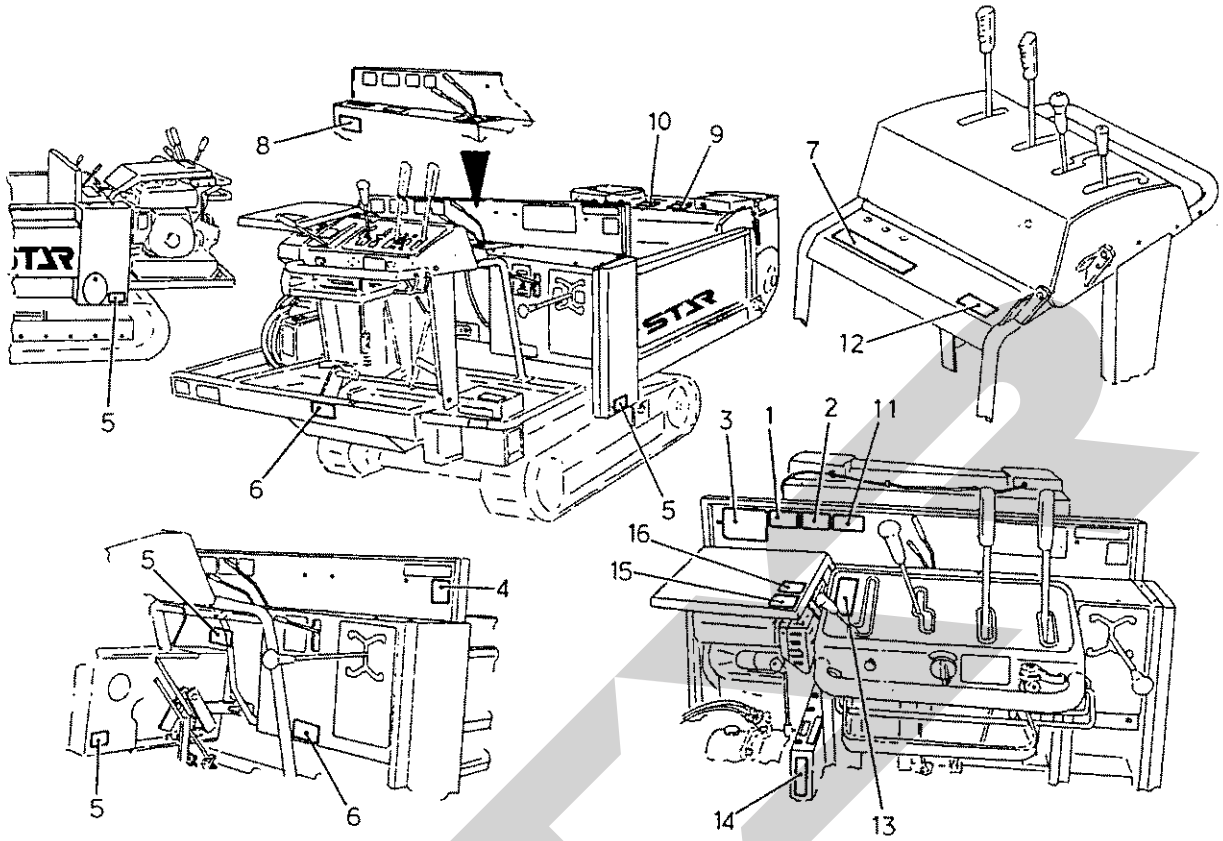

符号	部品コード	部品名称	個数	備考
1	HH4539100210	ﾗﾍﾞﾙ(ｷｹﾝ/ﾛｶｸ)	1	
2	HH4389100240	ﾗﾍﾞﾙ(ｷｹﾝ/ｷﾖｳｱﾂ)	1	
3	HH4539100280	ﾗﾍﾞﾙ(ｹｲｺｸ/ﾂﾐｵﾛｼ)	1	
4	HH4539100290	ﾗﾍﾞﾙ(ｹｲｺｸ/ｾｷｻｲ)	1	
5	HH3299100340	ﾗﾍﾞﾙ(ｹｲｺｸ/ﾌﾞｰﾘｶｲﾃﾝ)	4	
6	HH3299100330	ﾗﾍﾞﾙ(ｹｲｺｸ/ﾌｱﾝ)	2	
7	HH4539100270	ﾗﾍﾞﾙ(ﾁｭｳｲ/ﾄﾘｾﾂ)	1	
8	HH1169110140	ﾗﾍﾞﾙ(ｹｲｺｸ/ｷﾞﾔｰｶｲﾃﾝ)	1	
9	HH1169110150	ﾗﾍﾞﾙ(ｹｲｺｸ/ﾋｻﾝ)	1	
10	HH1169110110	ﾗﾍﾞﾙ(ｷｹﾝ/ｶｲﾃﾝ)	1	
11	HH4539100220	ﾗﾍﾞﾙ(ｷｹﾝ/ﾆﾀﾞｲ)	1	
12	HH4539100250	ﾗﾍﾞﾙ(ｹｲｺｸ/ｼﾄﾞｳ)	1	
13	HH5509100250	ﾗﾍﾞﾙ(ｷｹﾝ/ｿｳｺｳ)	1	
14	HH5509100260	ﾗﾍﾞﾙ(ｷｹﾝ/ﾀﾞﾝﾌﾞ)	1	
15	HH4539100240	ﾗﾍﾞﾙ(ｹｲｺｸ/ｴﾝｼﾞﾝ)	1	
16	HH4539160110	ﾗﾍﾞﾙ(ｷｹﾝ/ｲﾝｶ)ｶﾞｿﾘﾝ	1	

Ｎｏ．１５マーク関係（その３）

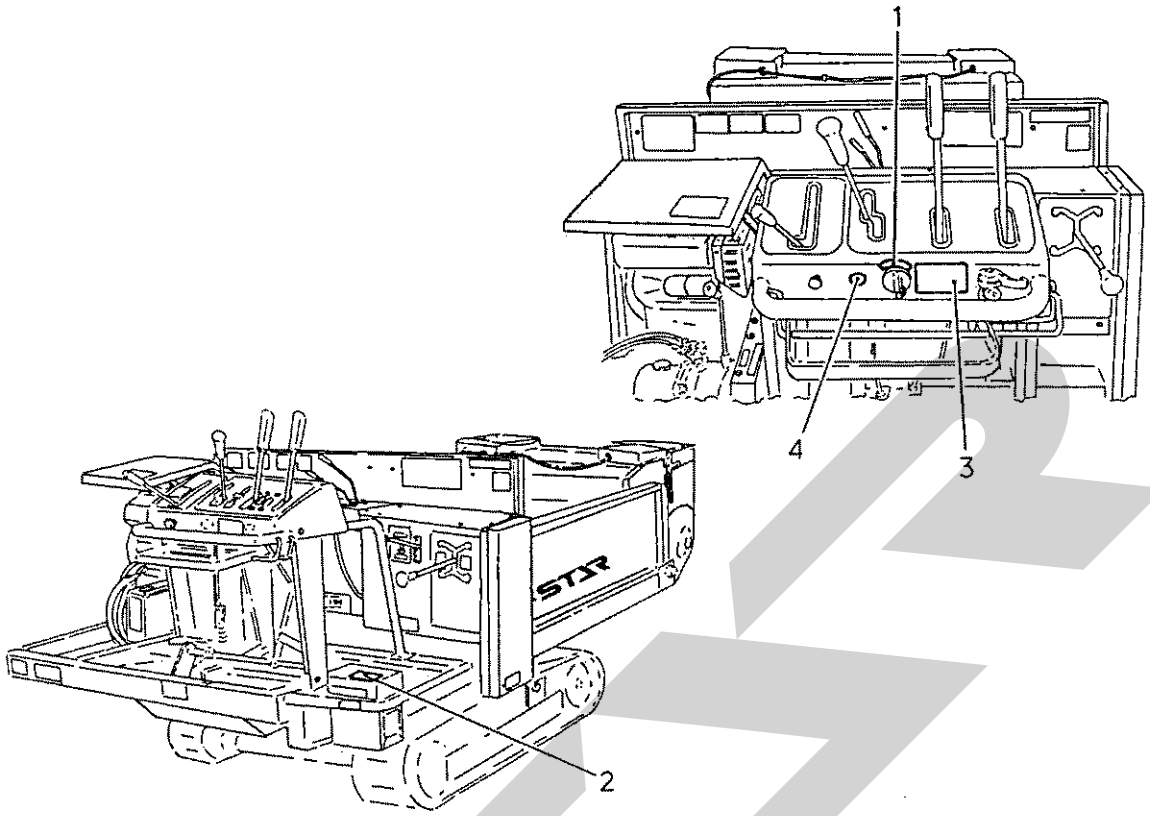

符号	部品コード	部品名称	個数	備考
1	HH3679010030	ｷｰｽｲｯﾁﾏｰｸ	1	
2	HH4539100230	ﾗﾍﾞﾙ(ｹｲｺｸ/ﾊﾞｯﾃﾘ)	1	
3	HH5509100170	ｼﾄﾞｳﾁｭｳｲﾏｰｸ	1	
4	HH9029190250	ﾊﾞｯﾁｼｰﾙ(SW)	1	

Ｎｏ．１６付帯品関係

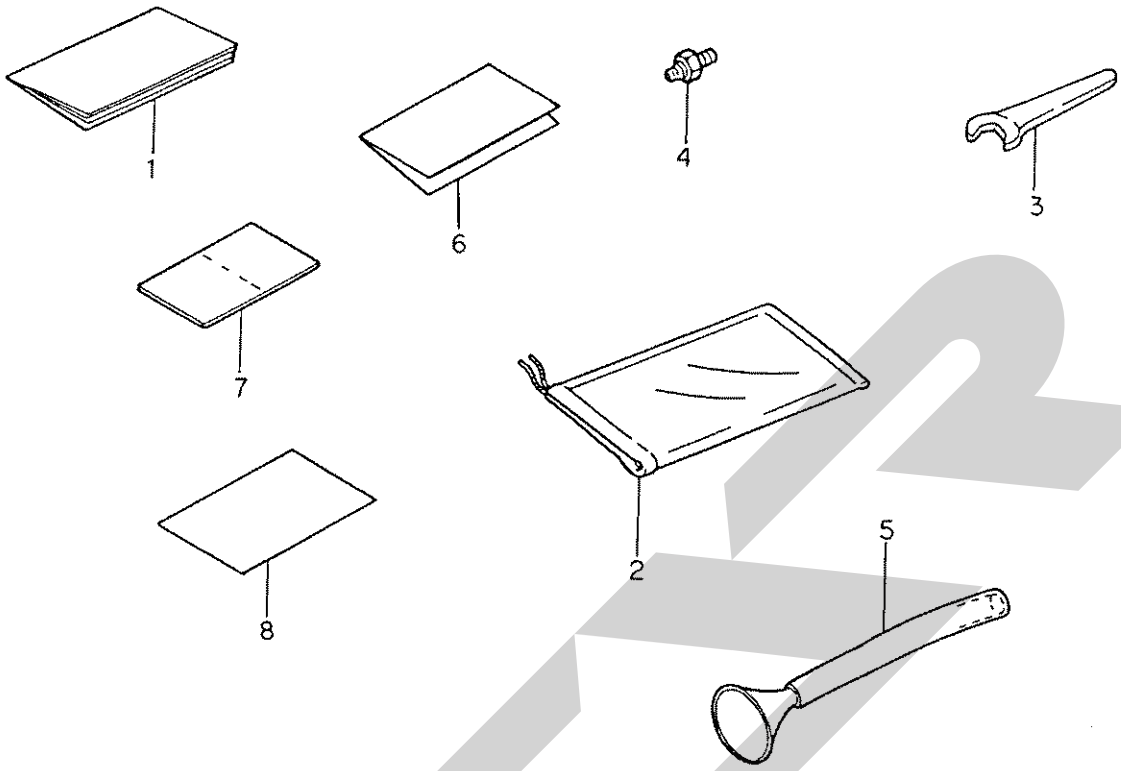

符号	部品コード	部品名称		個数	備考
1	HH5609400110	ﾄﾘｱﾂｶｲｾﾂﾒｲｼｮ(600)		1	
2	HH039310040A	ﾊﾞｯｸﾞ(ﾂｰﾙ)		1	
3	HH9105500027	ｶﾀｸﾞﾁｽﾊﾟﾅ(ﾏﾙ)	27	1	
4	GNA06F-075	ｸﾞﾘｽﾆｯﾌﾟﾙ	A-M6F P=1.0	1	
5	HH3129400120	ｼﾞｮｰｺﾞ		1	
6	HH609420111A	ｸﾐﾂｹﾖｳﾘｮｳｼｮ(600)		1	
7	HH7719600110	ｱｲｮｳｼｬｶｰﾄﾞ		1	
8		ﾎｼｮｳｼｮ		1	

調整	S－040908B

本　　社	066-8555	千歳市上長都１０６１番地２ TEL　０１２３－２６－１１２３ FAX　０１２３－２６－２４１２
千歳営業所	066-8555	千歳市上長都１０６１番地２ TEL　０１２３－２２－５１３１ FAX　０１２３－２６－２０３５
旭川営業所	070-8004	旭川市神楽４条９丁目３番３５号 TEL　０１６６－６１－６１３１ FAX　０１６６－６２－８９８５
豊富営業所	098-4100	天塩郡豊富町字上サロベツ１１９１番地４４ TEL　０１６２－８２－１９３２ FAX　０１６２－８２－１６９６
帯広営業所	080-2462	帯広市西２２条北１丁目１２番地４ TEL　０１５５－３７－３０８０ FAX　０１５５－３７－５１８７
中標津営業所	086-1152	標津郡中標津町北町２丁目１６番２ TEL　０１５３－７２－２６２４ FAX　０１５３－７３－２５４０
花巻営業所	028-3172	岩手県花巻市石鳥谷町北寺林第１１地割１２０番３ TEL　０１９８－４６－１３１１ FAX　０１９８－４５－５９９９
仙台営業所	983-0013	宮城県仙台市宮城野区中野字神明１７９－１ TEL　０２２－３８８－８６７３ FAX　０２２－３８８－８７３５
小山営業所	323-0158	栃木県小山市梁２５１２－１ TEL　０２８５－４９－１５００ FAX　０２８５－４９－１５６０
名古屋営業所	480-0102	愛知県丹羽郡扶桑町大字高雄字南屋敷１９１ TEL　０５８７－９３－６８８８ FAX　０５８７－９３－５４１６
岡山営業所	700-0973	岡山県岡山市下中野７０４－１０３ TEL　０８６－２４３－１１４７ FAX　０８６－２４３－１２６９
熊本営業所	861-8039	熊本県熊本市長嶺南１丁目２番１号 TEL　０９６－３８１－７２２２ FAX　０９６－３８４－３５２５
都城営業所	885-1202	宮崎県都城市高城町穂満坊１００３－２ TEL　０９８６－５３－２２２２ FAX　０９８６－５３－２２３３