STAR

自走マニュアスプレッダ

製品コード　93043・93044・93045
93046・93047・93048

型　　式　JMS1200・1210・1220
JMS1700・1710・1720

部　品　表

"必読" 機械の使用前には必ず読んでください。

スター農機株式会社

STAR

□ 部　品　表

・部品注文のとき
　型式名，製造番号，部品名，部品番号をお買上げ店に連絡してください。
・故障や点検のとき
　組立順に図解してありますので、分解組立の参考にしてください。
・故障診断のとき
　サービスマンがこの表を見ながら診断しますので、機械といっしょにお見せください。

　この製品の補修用部品の供給年限(期間)は、製造打切り後９年といたします。
　ただし、供給年限内であっても、特殊部品につきましては、納期等についてご相談させていただく場合もあります。
　補修用部品の供給は、原則的には、上記の供給年限で終了いたしますが、供給年限経過後であっても、部品供給のご要請があった場合には、納期及び価格についてご相談させていただきます。

目　次

・走行関係 ―――――――――――――――――― ２
・ミッション（１）―――――――――――――― ６
・ミッション（２）―――――――――――――― １０
・操向装置関係 ―――――――――――――――― １４
・運転関関係 ―――――――――――――――― １８
・荷台フレーム関係 ―――――――――――――― ２６
・駆動関係 ―――――――――――――――――― ３０
・ヨコビータ関係 ―――――――――――――― ３４
・タテビータ関係 ―――――――――――――― ３８
・スーパービータ関係 ―――――――――――― ４２
・エンジン関係 ―――――――――――――――― ４８
・電装関係 ―――――――――――――――――― ５６

走行関係

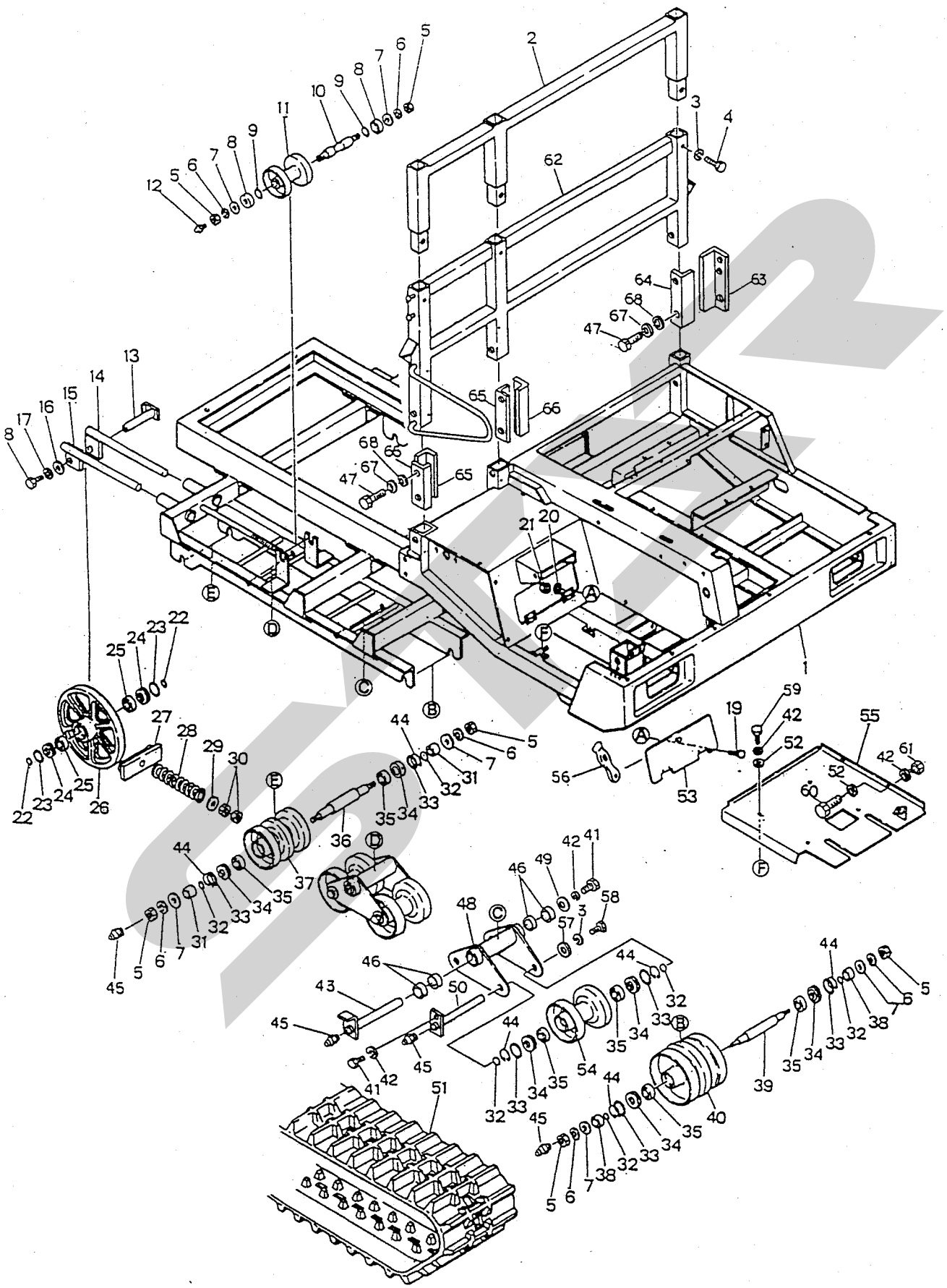

走行関係

型式	JMS1200・1210・1220 JMS1700・1710・1720

番号	品番	品名	数量	規格	備考	
1	12691-01009	フレーム	1			
2	12693-38754	後枠	1			
3	00501-50100	バネ座金	11	10		
4	00203-51020	ボルト	3	M10-20		
5	00203-50201	ナット	12	M20×1.5		
6	00501-50200	バネ座金	12	20		
7	00500-50200	平座金	12	20		
8	12655-05390	防塵キャップ	4			
9	01001-03600	オーリング	4	P-36		
10	12653-37020	転輪軸	2			
11	12653-37010	転輪	2			
12	01020-51162	グリスニップル	2	UNF1/4 28山		
13	12653-37080	前輪軸	2			
14	12653-37100	クローラ張りロッド(左)	2			
15	12653-37090	クローラ張りロッド(右)	2			
16	12655-05440	カラー	2			
17	05011-50120	バネ座金	2	12		
18	00123-51220	ボルト	2	M12-20(11T)		
19	00101-50616	ボルト	4	M6-16		
20	00501-50060	バネ座金	4	6		
21	00201-50061	ナット	4	M6		
22	01001-03000	オーリング	4	P30		
23	01001-05500	オーリング	4	P55		
24	12655-05430	防塵カラー	4			
25	0500-620605	ボールベアリング	4	6206DDU		
26	12653-37070	前輪	2			
27	12653-37152	クローラ張り金具	2			
28	12653-37161	スプリング	2			
29	12655-05480	座金	2			
30	00201-50201	ナット	4	M20		
31	12655-05410	カラー	4			

走行関係

型　式　JMS1200・1210・1220 JMS1700・1710・1720

番号	品番	品名	数量	規格	備考	
32	01001-02500	オーリング	24	P25		
33	0330-405505	オイルシール	24	VC55405		
34	12655-05401	防塵カラー	24			
35	0500-620500	ボールベアリング	24	6205		
36	12653-37041	遊動輪軸	2			
37	12653-37031	遊動輪	2			
38	12655-05420	カラー	4			
39	12653-37061	遊動輪軸	2			
40	12653-37051	遊動輪	2			
41	00101-50816	ボルト	12	M8-16		
42	00501-50080	バネ座金	18	8		
43	12653-37141	スイングアーム支点軸	4			
44	01010-00550	C型止め輪	24	H55		
45	01020-21162	グリスニップル	16	A-MT6×1		
46	0499-025025	ブッシュ	16	70B-2525		
47	00103-51225	ボルト	11	M12-25 11T		
48	12653-37132	スイングアーム	4			
49	12655-05470	座金	8			
50	12653-37121	遊動輪軸（A）	8			
51	12652-05030	クローラ	2	350×90×47(2P)		
52	00500-50080	平座金	4	8		
53	12653-37000	フタ	1			
54	12653-37111	遊動輪	8			
55	12652-04991	フロアパネル	1			
56	30224-33770	バンド	1			
57	12655-05450	座金	8			
58	00101-51016	ボルト	8	M10-16		
59	0018-550820	トラス小ネジ	4	M8-20		
60	00101-50820	ボルト	2	M8-20		
61	00201-50081	ナット	2	M8		
62	12692-05390	鳥居	1			

走行関係

型式	JMS1200・1210・1220 JMS1700・1710・1720

番号	品番	品名	数量	規格	備考	
63	12695-08241	継手	1			
64	12695-08251	継手	1			
65	12695-11880	継手	2			
66	12695-11890	継手	2			
67	00501-50120	バネ座金	11	12		
68	00500-50120	平座金	11	12		

MKM

ミッション（1）

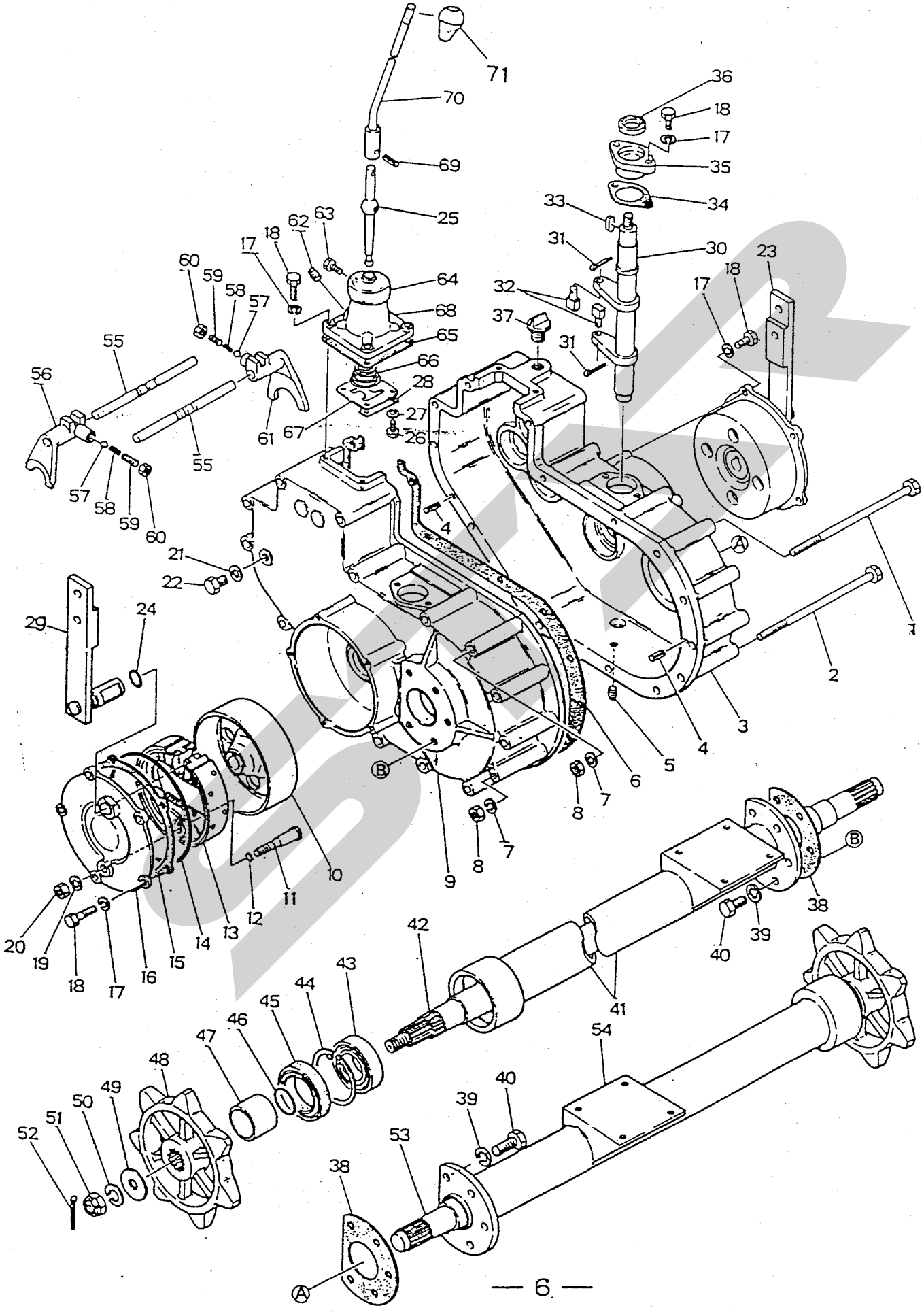
71
70
69
25
36
18
17
35
34
33
31
30
23
18
17
62
63
18
17
60
59
58
57
64
68
65
66
28
27
26
32
37
31
55
56
55
61
67
57
58
59
60
4
21
22
29
24
1
2
3
4
5
6
7
8
7
8
9
10
11
12
13
14
15
16
17
18
19
20
38
39
40
41
42
43
44
45
46
47
48
49
50
51
52
53
54
40
39
38
A
B

ミッション（1）				型　式	JMS1200・1210・1220 JMS1700・1710・1720	
番号	品　番	品　名	数量	規　格	備　考	
1	0019-610230	ボルト	3	M10-230		
2	0019-610220	ボルト	13	M10-220		
3	46406-01000	ミッションケース	1			
4	00601-00814	スプリングピン	2	8-14		
5	0854-040000	ドレンプラグ	1	PT 1/4		
6	46462-40000	パッキン	1			
7	00501-50100	バネ座金	16	10		
8	00201-50101	ナット	16	10		
9	46406-02000	ミッションケース	1			
10	46404-21000	ブレーキドラム	2			
11	46405-28000	アンカーピン	2			
12	01001-01000	オーリング	2	P10A		
13	46262-22000	ブレーキシュー アッシ	2			
14	00524-01650	オーリング	2	S165		
15	46462-40010	パッキン	2			
16	46401-47000	ブレーキ フタ	2			
17	00501-50080	バネ座金	18	8		
18	00101-50825	ボルト	18	M8-25		
19	00501-50140	バネ座金	2	14		
20	00201-50141	ナット	2	M14		
21	70062-41000	皮パッキン	1	10		
22	06460-0010	プラグ	1			
23	46201-79000	ブレーキカムシャフト	1			
24	01001-02100	オーリング	2	P21		
25	46403-35001	シフターレバー	1			
26	00101-50516	ボルト	4	M5-16		
27	00501-50050	バネ座金	4	5		
28	46465-40000	ガイドプレート座板	2			
29	46201-79010	ブレーキカムシャフト	1			
30	46401-56010	ｻｲﾄﾞｸﾗｯﾁ ﾎｰｸ ｼｬﾌﾄ	2			
31	00600-50320	割ピン	4	3-20		

ミッション（1）				型　式	JMS1200・1210・1220 JMS1700・1710・1720	
番号	品　番	品　名	数量	規　格	備　考	
32	46405-21000	ホークピン	4			
33	03000-00040	キー	2	7×7-20両丸		
34	46462-40030	パッキン	2			
35	46401-40000	ホークシャフト フタ	2			
36	0360-283808	オイルシール	2	UE 28 38 8		
37	66061-91000	注油栓	1			
38	46462-40020	パッキン	2			
39	00501-50120	バネ座金	10	12		
40	00101-51230	ボルト	10	M12-30		
41	46202-12000	車軸ケース（左）	1			
42	46200-80010	車軸（左）	1			
43	0500-620805	ボールベアリング	2	6208DDU		
44	01010-00800	スナップリング	2	H80		
45	00506-09010	軸付きシール	2	QLF50801016.5		
46	00524-00400	オーリング	2	S40		
47	46400-46000	車軸カラー	2			
48	46401-34000	スプロケット	2			
49	46412-00000	座金	2			
50	00501-50200	バネ座金	2	20		
51	0030-051201	キャッスルナット	2	M20×1.5 2種		
52	00600-50440	割ピン	2	4-40		
53	46200-80000	車軸（右）	1			
54	46202-13010	車軸ケース（右）	1			
55	46401-56000	ホークシャフト	2			
56	46406-41000	チェンジホーク（B）	1			
57	00481-09998	鋼球	2	φ8		
58	60601-02000	スプリング	2			
59	0019-201016	セットスクリュー	2	M10-16		
60	00201-50101	ナット	2	M10		
61	46406-41000	チェンジホーク（A）	1			
62	H354407	プラグ	1			

ミッション（1）

型式	JMS1200・1210・1220 JMS1700・1710・1720

番号	品番	品名	数量	規格	備考	
63	46464-40000	セットボルト	1			
64	46468-50000	ブーツ	1			
65	46462-40040	パッキン	1			
66	46463-40000	スプリング	1			
67	46406-52000	チェンジガイド板	1			
68	46468-40000	シフターケース	1			
69	00601-00625	スプリングピン	1	6-25		
70	12653-37461	チェンジレバー	1			
✓ 71	12825-19270	グリップ	1			

MTM

ミッション (2)

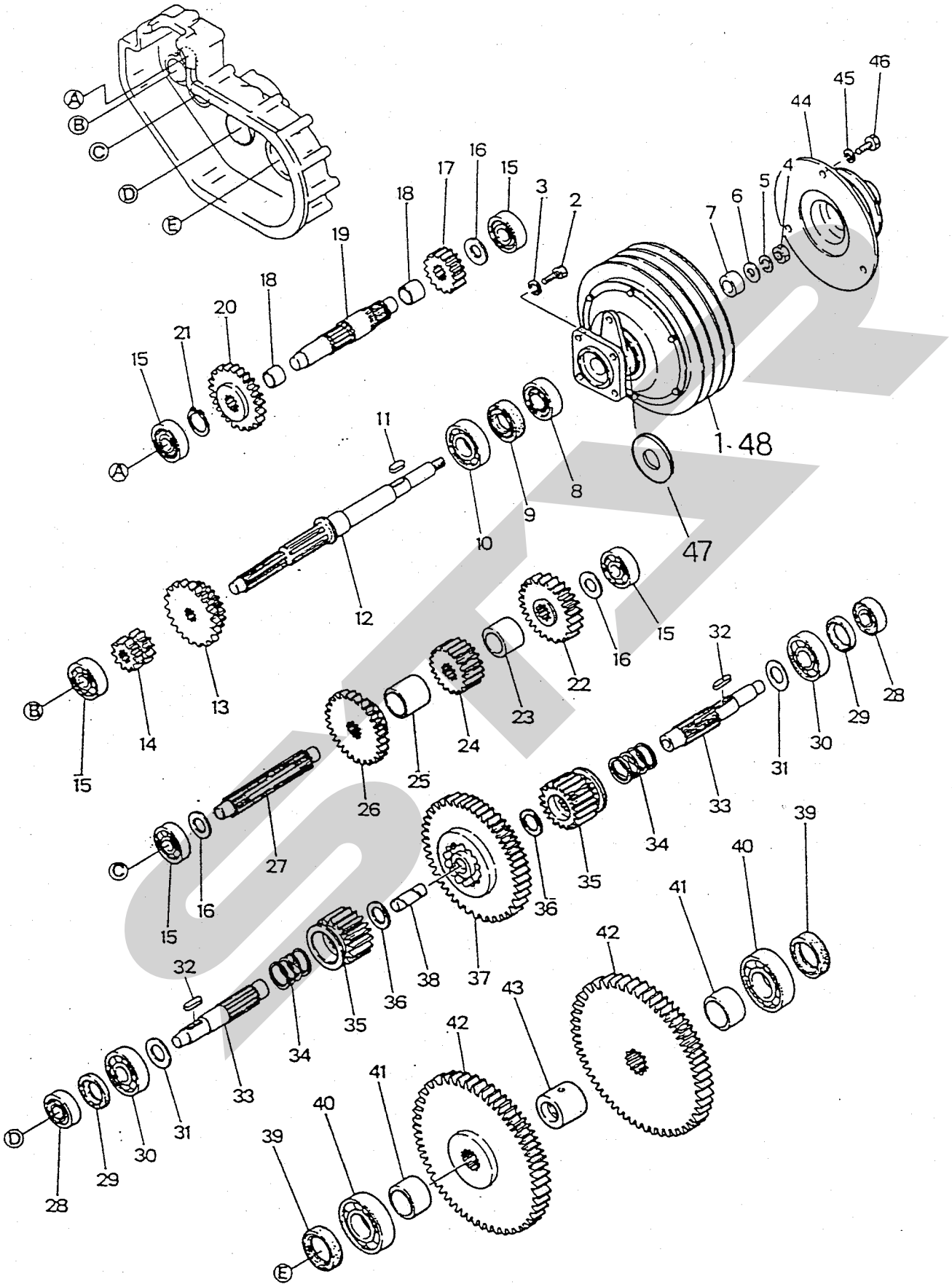

ミッション（2）				型　式	JMS1200・1210・1220 JMS1700・1710・1720	
番号	品　番	品　名	数量	規　格	備　考	
1	46260-90000	クラッチケース アッシ	1			
2	00101-50820	ボルト	4	M8-20		
3	00501-50080	バネ座金	4	8		
4	00201-50121	ナット	1	M12		
5	00501-50120	バネ座金	1	12		
6	00500-50120	平座金	1	12		
7		カラー	1	ｸﾗｯﾁ部品		
8	0500-620505	ボールベアリング	1	6205DDU		
9	0360-305211	オイルシール	1	UE 30 52 11		
10	00501-50080	ボールベアリング	1	6206		
11	46460-50010	キー	1	7×7-22両丸		
12	46401-64002	入力軸	1			
13	46406-21001	チェンジギア	1	21T,28T		
14	46406-21010	チェンジギア	1	14T,14T		
15	0500-630400	ボールベアリング	5	6304		
16	46400-40000	カラー	3			
17	46406-24000	ギア	1	17T		
18	46400-40030	カラー	2			
19	46401-50021	バック軸	1			
20	46406-24010	ギア	1	29T		
21	01011-00300	スナップリング	1	S30		
22	46406-20000	ギア	1	28T		
23	46400-40010	カラー	1			
24	46406-20010	ギア	1	21T		
25	46400-40020	カラー	1			
26	46406-20020	ギア	1	35T		
27	46401-50000	２軸	1			
28	0050-620405	ボールベアリング	2	6204DDU		
29	0360-254507	オイルシール	2	UE 25 45 7		
30	0500-630500	ボールベアリング	2	6305		
31	46405-57000	スプリングプレート	2			

ミッション（2）

型　式　JMS1200・1210・1220 JMS1700・1710・1720

番号	品　番	品　名	数量	規　格	備　考	
32	46460-50000	キー	2	7×7-30両丸		
33	46401-78000	サイドクラッチ	2			
34	46401-04000	スプリング	2			
35	46406-25000	ｻｲﾄﾞｸﾗｯﾁ ﾄﾞｯｸﾞ ｷｱ	2	15T		
36	46400-42000	スラストカラー	2			
37	46406-20030	ギア	1	55T		
38	46401-50010	シャフト	1			
39	0360-405508	オイルシール	2	UE 40 55 8		
40	0500-630700	ボールベアリング	2	6307		
41	46400-46020	カラー	2			
42	46406-20040	ギア	2	52T		
43	46400-46020	カラー	1			
44	46203-01000	プーリ	1			
45	00501-50080	バネ座金	3	8		
46	00101-50820	ボルト	3	M8-20		
47		スラスト軌道輪	1	TRB1423		
48	46260-90100	マサツ板アッシ	1			

STAR

操向装置関係

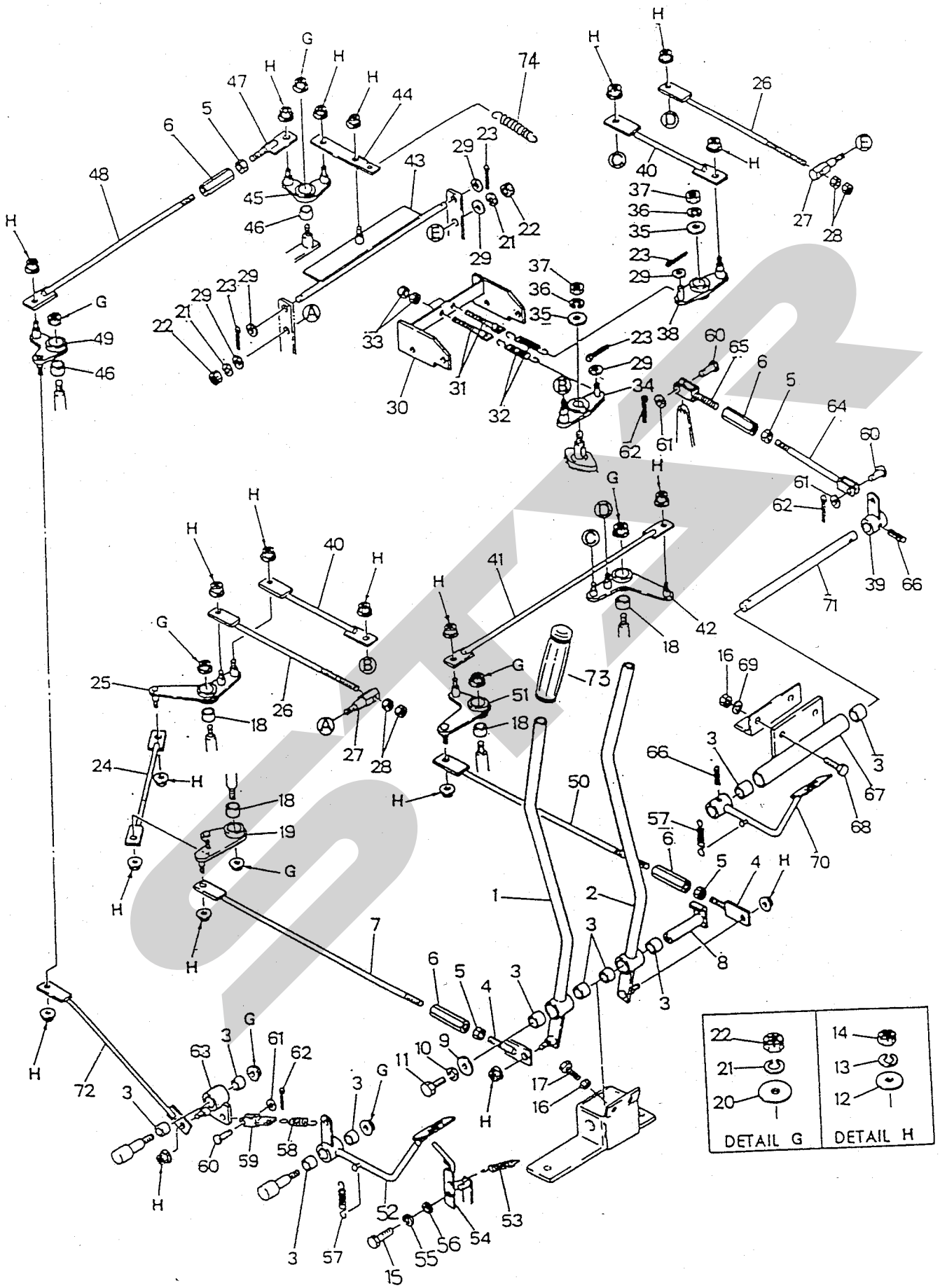

操向装置関係

型　式　JMS1200・1210・1220 JMS1700・1710・1720

番号	品番	品名	数量	規格	備考	
1	12653-37292	ｻｲﾄﾞｸﾗｯﾁﾚﾊﾞｰ(右)	1			
2	12653-37282	ｻｲﾄﾞｸﾗｯﾁﾚﾊﾞｰ(左)	1			
3	0499-024020	ブッシュ	10	70B-2420		
4	12653-37320	ロッド	2			
5	00201-50121	ナット	4	M12		
6	12655-05500	ターンバックル	4			
7	12653-37350	ｻｲﾄﾞｸﾗｯﾁﾛｯﾄﾞ(右)	1			
8	12653-37312	レバーシャフト	1			
9	12655-05470	座金	1			
10	00501-50080	バネ座金	1	8		
11	00101-50816	ボルト	1	M8-16		
12	12655-05470	座金	20			
13	00501-50080	バネ座金	20	8		
14	0040-050080	Uナット	20	M8		
15	00101-50616	ボルト	1	M6-16		
16	00201-50101	ナット	4	M10		
17	00121-51035	ボルト	2	M10-35		
18	0499-024025	ブッシュ	4	70B-2425		
19	12653-37401	ｻｲﾄﾞｸﾗｯﾁｱｰﾑ(右)	1			
20	12655-05440	座金	8			
21	00501-50120	バネ座金	10	12		
22	0040-050120	Uナット	10	M12		
23	00600-50325	割ピン	2	3-25		
24	12653-37390	ｻｲﾄﾞｸﾗｯﾁﾛｯﾄﾞ(左)	1			
25	12653-37441	リンクアーム(右)	1			
26	12653-37200	ブレーキロッド	2			
27	12655-05560	ピン	2			
28	00201-50121	ナット	4	M12		
29	00500-50120	平座金	2	12		
30	12653-37430	スプリングカケ金具	1			
31	12655-05520	スプリングカケ金具	2			

操向装置関係

型式	JMS1200・1210・1220 JMS1700・1710・1720

番号	品番	品名	数量	規格	備考	
32	10954-70800	バネ	2			
33	00201-50081	ナット	4	M8		
34	12653-37251	ｻｲﾄﾞｸﾗｯﾁｱｰﾑ(右)	1			
35	00500-50160	平座金	2	16		
36	00501-50160	バネ座金	2	16		
37	00201-50163	ナット	2	M16 3種		
38	12653-37231	ｻｲﾄﾞｸﾗｯﾁｱｰﾑ(左)	1			
39	12653-37181	クラッチアーム	1			
40	12653-37210	リンクロッド	2			
41	12653-37380	ｻｲﾄﾞｸﾗｯﾁﾛｯﾄﾞ(左)	1			
42	12653-37221	ｻｲﾄﾞｸﾗｯﾁｱｰﾑ(左)	1			
43	12653-37191	ブレーキ金具	1			
44	12655-05511	ブレーキロッド	1			
45	12653-37242	リンクアームB	1			
46	0499-024015	ブッシュ	2	70B-2415		
47	12653-37320	ロッド	1			
48	12653-37410	ブレーキロッド	1			
49	12653-37422	リンクアームA	1			
50	12653-37340	ｻｲﾄﾞｸﾗｯﾁﾛｯﾄﾞ(左)	1			
51	12653-37371	ｻｲﾄﾞｸﾗｯﾁｱｰﾑ(左)	1			
52	12653-37300	ブレーキペダル	1			
53	12655-05570	スプリング	1			
54	12653-37451	ブレーキストッパ金具	1			
55	00501-50060	バネ座金	1	6		
56	00500-50060	平座金	1	6		
57	12655-05530	スプリング	2			
58	12655-05550	スプリング	1			
59	12655-05541	ブレーキリンク金具	1			
60	D1269-00010	頭付ピン	3	8-20		
61	00500-50080	平座金	3	8		
62	00600-50220	割ピン	3	2-20		

操向装置関係

型　式	JMS1200・1210・1220 JMS1700・1710・1720

番号	品　番	品　名	数量	規　格	備　考	
63	12653-37331	リンクアーム	1			
64	12653-37561	リンクロッド	1			
65	12655-05491	リンクロッド	1			
66	00601-00840	スプリングピン	2	8-40		
67	12653-37262	リンク支エ金具	1			
68	00121-51030	ボルト	2	M10-30		
69	00501-50100	バネ座金	2	10		
70	12653-37271	クラッチペダル	1			
71	12653-37170	リンクシャフト	1			
72	12653-37360	ブレーキロッド	1			
73	41004-47930	グリップ	2			
74	10044-21082	スプリング	1			

YMM

運転席関係

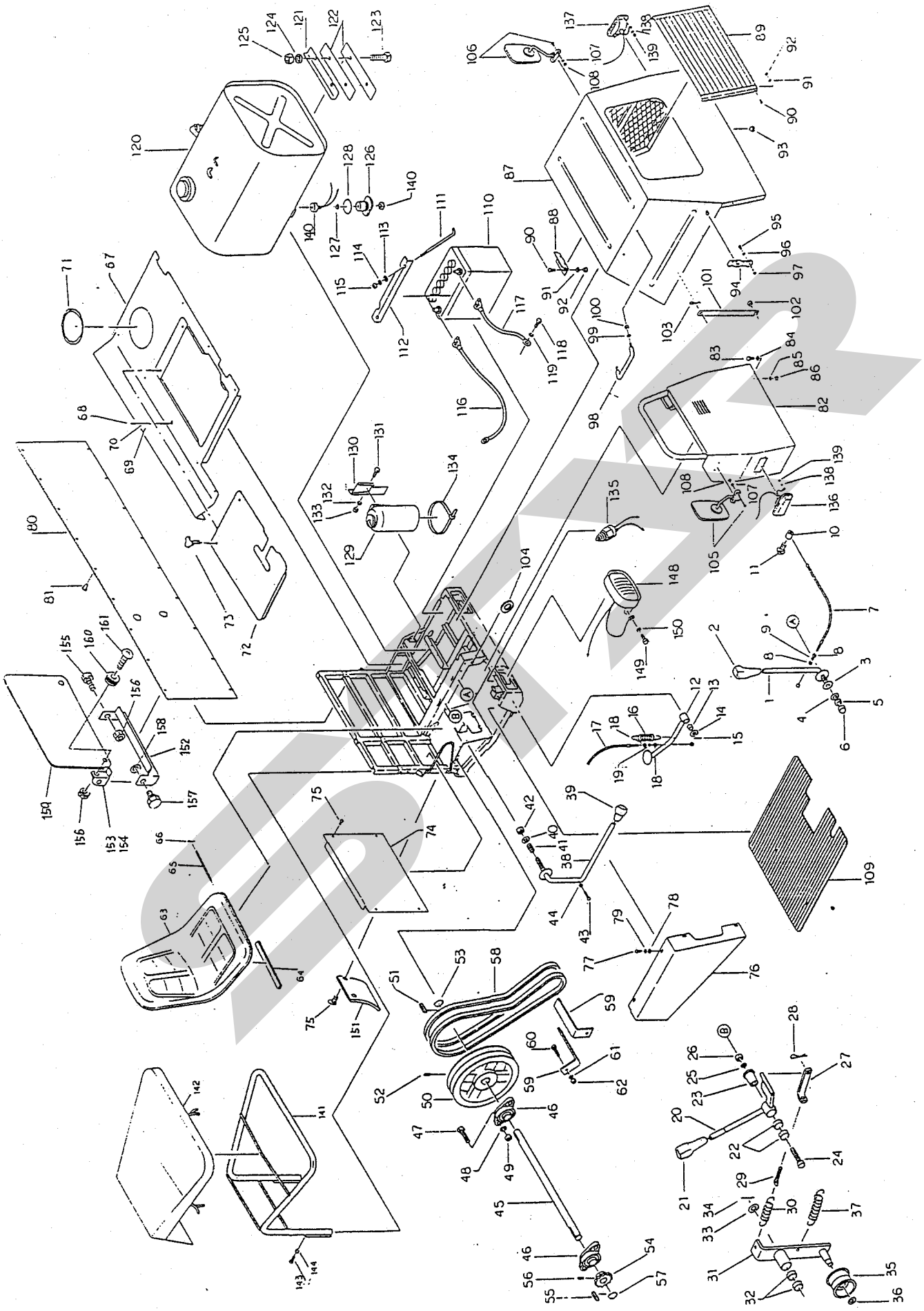

運転席関係

型式	JMS1200・1210・1220 JMS1700・1710・1720

番号	品番	品名	数量	規格	備考	
1	12835-19090	アクセルレバー	1			
2	12835-16240	グリップ	1			
3	41004-48190	マサツバン	1			
4	41004-48180	サラバネ	1			
5	41004-48160	ナット	1	M12 3種		
6	41004-48150	フクロナット	1	M12		
7	12564-98780	アクセルワイヤ	1			
8	00201-50061	ナット	2	M6		
9	00501-50060	バネ座金	1	6		
10	10904-41170	ワイヤクランプ	2			
11	0019-950510	丸小ネジ	2	M5-10		
12	12564-98790	アクセルペダル	1			
13	0499-012020	ブッシュ	1	70B-1220		
14	00500-50120	平座金	2	12		
15	00600-00320	割ピン	2	3-20		
16	15504-09460	スプリング	1			
17	12564-98800	アクセルワイヤ	1			
18	00201-50061	ナット	2	M6		
19	00501-50060	バネ座金	1	6		
20	12564-98822	レバー	1			
21	12825-19270	グリップ	1			
22	0499-025015	ブッシュ	2	70B-2515		
23	12564-98830	軸	1			
24	00101-51055	ボルト	1	M10-55		
25	00501-50100	バネ座金	1	10		
26	00201-50101	ナット	1	M10		
27	12564-98841	ロッド	1			
28	00602-51100	Rピン	1	10		
29	12564-98850	ロッド	1			
30	10324-54410	スプリング	1			
31	12564-98861	アーム	1			

運転席関係				型　式	JMS1200・1210・1220 JMS1700・1710・1720	
番号	品　番	品　名	数量	規　格	備　考	
32	0499-025015	ブッシュ	2	70B-2515		
33	00500-50250	平座金	1	25		
34	00600-00440	割ピン	1	4-40		
35	12564-98870	テンションプーリ	1			
36	01011-00150	止め輪	1	S15		
37	10044-21082	スプリング	1			
38	12564-98883	レバー	1			
39	12835-16240	グリップ	1			
40	00500-50120	平座金	1	12		
41	20094-03130	スプリング	1			
42	0040-050120	Uナット	1	M12		
43	00101-50515	ボルト	1	M5-15		
44	00201-50051	ナット	1	M5		
45	12564-98890	軸	1			
46	0630-205000	ベアリングユニット	2	UCFL205		
47	00101-51435	ボルト	4	M14-35		
48	00501-50140	バネ座金	4	14		
49	00201-50141	ナット	4	M14		
50	12564-98900	Vプーリ	1	B2-8"		
51	1256-00010	キー	1	7×7-40		
52	0019-200825	止めネジ	2	M8-25		
53	01011-00250	止め輪	1	S25		
54	10934-58660	スプロケット	1	#50 T12 B		
55	1256-00020	キー	1	7×7-25		
56	0019-200810	止めネジ	2	M8-10		
57	01011-00250	止め輪	1	S25		
58	04003-00480	Vベルト	2	B-48ﾚｯﾄﾞ		
59	12564-98910	ベルト押え	2			
60	00101-51025	ボルト	2	M10-25		
61	00501-50100	バネ座金	2	10		
62	00201-50101	ナット	2	M10		

運転席関係

型式	JMS1200・1210・1220 JMS1700・1710・1720

番号	品番	品名	数量	規格	備考	
63	40422-03411	シート	1			
64	12564-98920	クッション	1			
65	40424-51040	ピン	1			
66	00602-51100	Rピン	2	10		
67	12563-33653	カバー	1			
68	00101-50615	ボルト	9	M6-15		
69	00500-50060	平座金	9	6		
70	00501-50060	バネ座金	9	6		
71	12835-16970	ミゾゴム	1	495mm		
72	12564-98932	シフトゲート	1			
73	12564-99500	ノブ	2	M8-15ボルト付		
74	12675-12500	カバー	1			
75	0019-350612	タッピンねじ	8	M6-12トラス		
76	12564-98951	カバー	1			
77	0019-950615	丸小ネジ	4	M6-15		
78	00500-50060	平座金	4	6		
79	00501-50060	バネ座金	4	6		
80	12675-12510	カバー	1			
81	0019-350615	タッピンねじ	4	M6-15トラス		
82	12672-05131	カバー	1			
83	00101-50815	ボルト	6	M8-15		
84	00500-50080	平座金	6	8		
85	00501-50080	バネ座金	6	8		
86	00201-50081	ナット	6	M8		
87	12672-05144	カバー	1			
88	10384-71241	チョウツガイ	2			
89	12564-98980	ルーバ	1			
90	0019-950615	丸小ネジ	14	M6-15		
91	00501-50060	バネ座金	14	6		
92	00201-50061	ナット	14	M6		
93	12524-78410	クッションゴム	6			

運転席関係

型式	JMS1200・1210・1220 JMS1700・1710・1720

番号	品番	品名	数量	規格	備考	
94	30224-33770	バンド	2			
95	0019-950820	丸小ネジ	2	M8-20		
96	00500-50080	平座金	2	8		
97	0040-050080	Uナット	2	M8		
98	12564-98990	トッテ	1			
99	00501-50080	バネ座金	2	8		
100	00201-50081	ナット	2	M8		
101	12675-12520	ステー	1			
102	0040-050100	Uナット	1	M10		
103	00602-51100	Rピン	1	10		
104	1256-00040	グロメット	1			
105	12564-99010	サイドミラー（右）	1			
106	12564-99020	サイドミラー（左）	1			
107	00501-50050	バネ座金	4	5		
108	00201-50051	ナット	4	M5		
109	12544-99030	フロアマット	1			
110	1256-00050	バッテリ	1	46B24R		
111	10934-58680	フックボルト	2			
112	12564-99040	ブラケット	1			
113	00500-50080	平座金	2	8		
114	00501-50080	バネ座金	2	8		
115	00201-50081	ナット	2	M8		
116	12564-99050	バッテリコード（＋）	1			
117	41004-48360	バッテリコード（－）	1			
118	00101-50815	ボルト	1	M8-15		
119	00501-50080	バネ座金	1	8		
120	12564-99061	燃料タンク	1			
121	12564-99072	ホルダ	2			
122	12564-99080	クッション	4			
123	00101-50825	ボルト	4	M8-25		
124	00501-50080	バネ座金	4	8		

運転席関係				型　式	JMS1200・1210・1220・ JMS1700・1710・1720	
番号	品　番	品　名	数量	規　格	備　考	
125	00201-50081	ナット	4	M8		
126	12564-99090	ドレンプラグ	1			
127	0054-000080	シールワッシャ	1	8		
128	01001-03500	Oリング	1	P35		
129	12564-99100	リザーブタンク	1			
130	12564-99110	ブラケット	1			
131	00101-50815	ボルト	2	M8-15		
132	00501-50080	バネ座金	2	8		
133	00201-50081	ナット	2	M8		
134	12825-20580	結束バンド	1	550mm		
135	12565-00011	セーフティスイッチ	1			
136	12563-33891	ｻｲﾄﾞﾏｰｶｰﾗﾝﾌﾟ(右)	1			
137	12563-33901	ｻｲﾄﾞﾏｰｶｰﾗﾝﾌﾟ(左)	1			
138	00501-50040	バネ座金	4	4		
139	00201-50041	ナット	4	M4		
140	12565-00160	レベルスイッチ	1			
141	12563-34042	フレーム	1			
142	12563-34051	幌	1			
143	00101-51035	ボルト	4	M10-35		
144	00201-50101	ナット	4	M10		
148	12565-00152	ヘッドライト	2			
149	00101-50815	ボルト	4	M8-15		
150	00501-50080	バネ座金	4	8		
151	12675-17970	カバー	2			
152	12833-48050	ブラケット	1			
153	12835-24510	ブラケット（右）	1			
154	12835-24520	ブラケット（左）	1			
155	00101-50820	ボルト	1	M8-20		

運転席関係

型式	JMS1200・1210・1220 JMS1700・1710・1720

番号	品番	品名	数量	規格	備考	
156	0040-050080	ナイロンナット	3	M8		
157	12564-99500	ノブ	1	8-25ボルト付		
158	12885-22411	ワッシャ	1			
159	12835-24530	オペレータガード	1			
160	12835-24540	グロメット	2			
161	0018-550830	トラス小ネジ	2	M8-30		

STAR

荷台フレーム関係

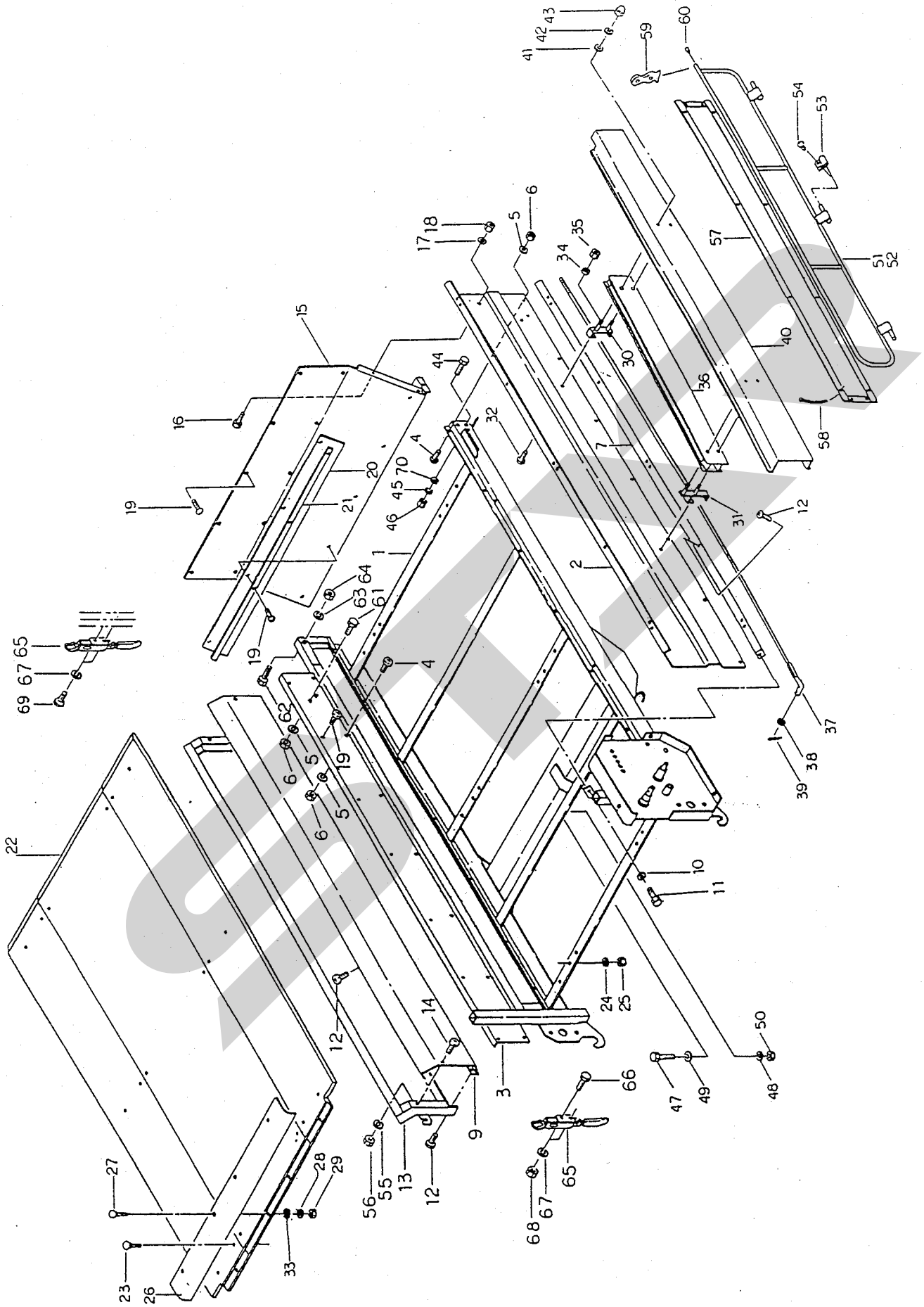
1
2
3
4
5
6
7
9
10
11
12
13
14
15
16
17
18
19
20
21
22
23
24
25
26
27
28
29
30
31
32
33
34
35
36
37
38
39
40
41
42
43
44
45
46
47
48
49
50
51
52
53
54
55
56
57
58
59
60
61
62
63
64
65
66
67
68
69
70

荷台フレーム関係

型　式　JMS1200・1210・1220 JMS1700・1710・1720

番号	品番	品名	数量	規格	備考
1	12671-00979	荷台フレーム	1		JMS1700・1710・1720
1	12681-01390	荷台フレーム	1		JMS1200・1210・1220
2	12675-06890	プレート（右）	1		JMS1700・1710・1720
2	12685-07020	プレート（右）	1		JMS1200・1210・1220
3	12675-06911	プレート（左）	1		JMS1700・1710・1720
3	12685-07041	プレート（左）	1		JMS1200・1210・1220
4	0018-550815	トラス小ネジ	14	M8-15	
5	00501-50080	バネ座金	14	8	
6	00201-50081	ナット	14	M8	
7	12675-06901	フレーム	1		JMS1700・1710・1720
7	12685-07032	フレーム	1		JMS1200・1210・1220
8	0019-350612	タッピンネジ	9	M6-12トラス 3種	
9	12673-38291	プレート（ドア）	1		JMS1700・1710・1720
9	12683-38371	プレート（ドア）	1		JMS1200・1210・1220
10	00501-50100	バネ座金	2	10	
11	00201-50101	ナット	2	M10	
12	0019-350612	タッピンネジ	2	M6-12トラス 3種	
13	12675-38283	フレーム（ドア）	1		JMS1700・1710・1720
13	12685-38363	フレーム（ドア）	1		JMS1200・1210・1220
14	0018-550815	トラス小ネジ	2	M8-15	
15	12673-38301	フロントエプロン	1		
16	0018-550815	トラス小ネジ	5	M8-15	
17	00501-50080	バネ座金	5	8	
18	00201-50081	ナット	5	M8	
19	0019-350612	タッピンネジ	15	M6-12トラス 3種	
20	10904-40453	マニアカバー	1		
21	10904-40782	プレート	1		
22	12564-99314	床板	1		JMS1700・1710・1720
22	12595-00343	床板	1		JMS1200・1210・1220
23	0014-650830	角根ボルト	18	M8-30	
24	00501-50080	バネ座金	18	8	

荷台フレーム関係

型　式　JMS1200・1210・1220 JMS1700・1710・1720

番号	品番	品名	数量	規格	備考	
25	00201-50081	ナット	18	M8		
26	10624-91241	カバー	1			
27	0014-650830	角根ボルト	4	M8-30		
28	00501-50080	バネ座金	4	8		
29	00201-50081	ナット	4	M8		
30	12564-99321	ブラケット（前）	1			
31	12564-99331	ブラケット（後）	1			
32	0018-550820	トラス小ネジ	4	M8-20		
33	00500-50080	平座金	4	8		
34	00501-50080	バネ座金	4	8		
35	00201-50081	ナット	4	M8		
36	12564-99340	ガイド	1			
37	12564-99351	ワイヤ	1			
38	00500-50060	平座金	1	6		
39	00600-00220	割りピン	1	2-20		
40	12564-99361	カバー	1		JMS1700・1710・1720	
40	12595-00351	カバー	1		JMS1200・1210・1220	
41	00500-50080	平座金	4	8		
42	00501-50080	バネ座金	4	8		
43	0026-550080	フクロナット	4	M8		
44	00103-51230	ボルト	4	M10-30(11T)		
45	00501-50120	バネ座金	4	12		
46	0040-050120	Uナット	4	M12		
47	00103-51440	ボルト	2	M14-40(11T)		
48	00501-50140	バネ座金	2	14		
49	00500-50140	平座金	2	14		
50	0040-050140	Uナット	2	M14		
51	12673-38312	ﾌﾚｰﾑ右(ﾏﾆｱｶﾊﾞｰ)	1		JMS1700・1710・1720	
51	12683-38382	ﾌﾚｰﾑ右(ﾏﾆｱｶﾊﾞｰ)	1		JMS1200・1210・1220	
52	12673-38320	ﾌﾚｰﾑ左(ﾏﾆｱｶﾊﾞｰ)	1		JMS1700・1710・1720	
52	12683-38390	ﾌﾚｰﾑ左(ﾏﾆｱｶﾊﾞｰ)	1		JMS1200・1210・1220	

荷台フレーム関係

型　式　JMS1200・1210・1220
JMS1700・1710・1720

番号	品　番	品　名	数量	規　格	備　考	
53	12514-73620	チョウツガイ	6			
54	0019-350620	タッピンネジ	12	M6-20トラス 3種		
55	00501-50080	バネ座金	2	8		
56	00201-50081	ナット	2	M8		
57	12564-99391	カバー	2		JMS1700・1710・1720	
57	12685-07050	カバー	2		JMS1200・1210・1220	
58	40224-28480	ケッソクバンド	28			
59	30224-33770	バンド	2			
60	80034-80270	キャップ	2			
61	00121-50855	ボルト	1	M8-55		
62	00121-51070	ボルト	1	M10-70		
63	00501-50100	バネ座金	1	10		
64	00201-50101	ナット	1	M10		
65	10324-54660	キャッチハンドル	2			
66	0018-950855	丸小ネジ	2	M8-55		
67	00501-50080	バネ座金	4	8		
68	00201-50081	ナット	4	M8		
69	00103-50825	ボルト	2	M8-25 11T		
70	00500-50120	平座金	4	12		

駆動関係

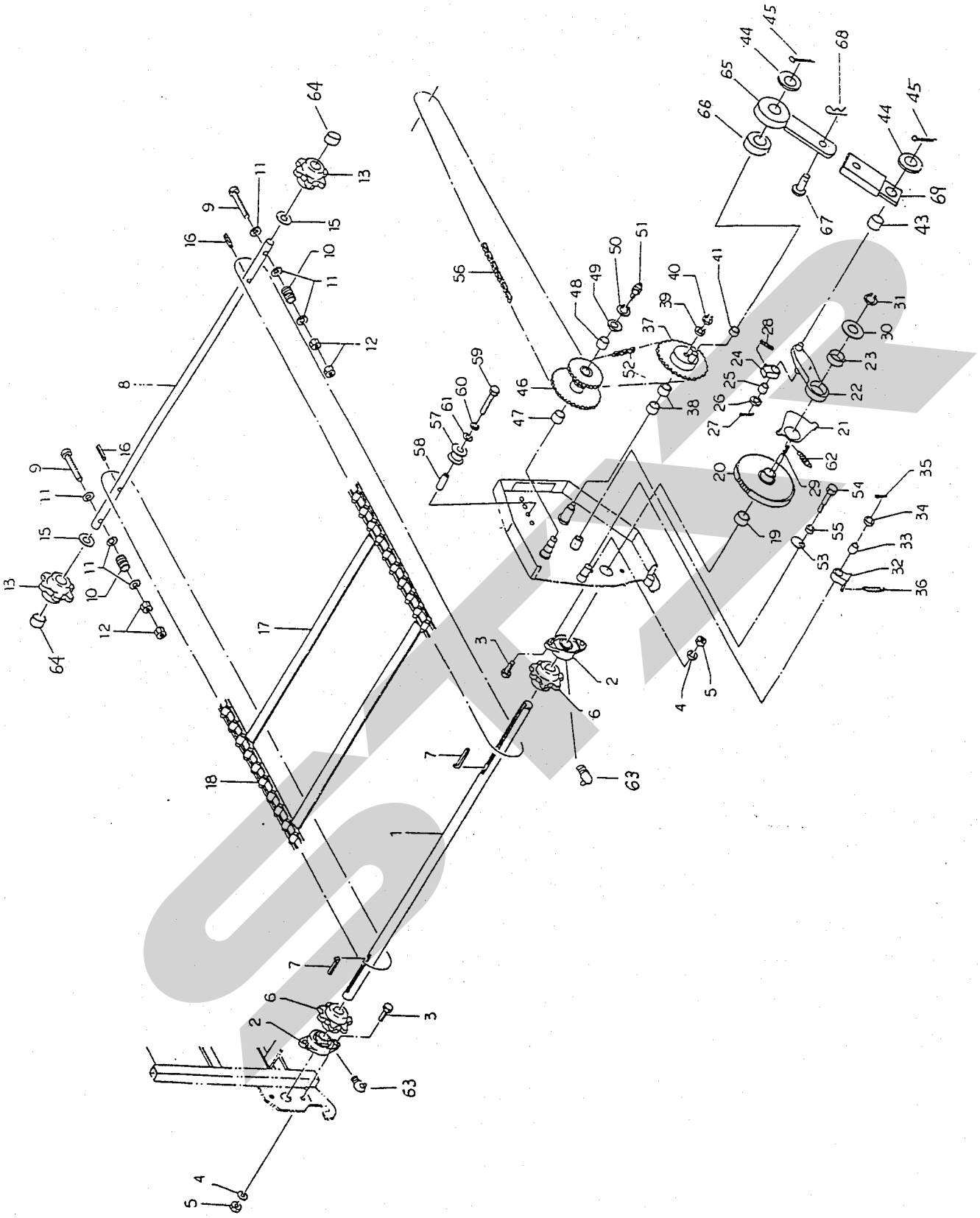

駆動関係

型式 JMS1200・1210・1220 JMS1700・1710・1720

番号	品番	品名	数量	規格	備考	
1	10904-40422	駆動軸	1			
2	0630-207000	ベアリングユニット	2	UCFL207		
3	00101-51435	ボルト	4	M14-35		
4	00501-00140	バネ座金	4	14		
5	00201-50141	ナット	4	M14		
6	10893-34340	スプロケット	2			
7	1256-00080	キー	2	10×8-70頭付		
8	10904-40433	軸	1			
9	10324-54640	ボルト	2			
10	10324-54610	スプリング	2			
11	00500-50140	平座金	6	14		
12	00201-50141	ナット	4	M14		
13	10893-34352	スプロケット	2			
15	12825-21751	ワッシャ	2			
16	00601-00650	スプリングピン	2	6-50		
17	10343-24452	クロスバー	14		JMS1700・1710・1720	
17	10343-24452	クロスバー	11		JMS1200・1210・1220	
18	10623-28531	チェーン	138	#57デタッチャブル	JMS1700・1710・1720	
18	10623-28531	チェーン	118	#57デタッチャブル	JMS1200・1210・1220	
19	10904-71650	スペーサ	1			
20	10933-26320	ラチェット	1			
21	10934-71760	アーム	1			
22	10904-71670	アーム	1			
23	0499-050020	ブッシング	1	70B-5020		
24	10934-71771	ツメ	1			
25	0499-025025	ブッシング	1	70B-2525		
26	00500-50250	平座金	1	25		
27	00600-50440	割ピン	1	4-40		
28	20024-01740	スプリング	1			
29	0090-701070	平行キー	1	10×8-70		

駆動関係

型式	JMS1200・1210・1220 JMS1700・1710・1720

番号	品番	品名	数量	規格	備考	
30	10014-22850	ワッシャ	1			
31	01011-00350	止め輪	1	S35		
32	10934-71781	ツメ	1			
33	0499-025025	ブッシング	1	70B-2525		
34	00500-50250	平座金	1	25		
35	00600-50440	割ピン	1	4-40		
36	20024-01740	スプリング	1			
37	10903-26290	スプロケット	1	#40 T50		
38	0499-030025	ブッシング	2	70B-3025		
39	00500-50180	平座金	1	18		
40	01011-00180	止め輪	1	S18		
41	10384-71420	スペーサ	1			
43	0499-020012	ブッシング	1	70B-2012		
44	00500-50200	平座金	2	20		
45	00600-50430	割ピン	2	4-30		
46	10934-58251	スプロケット	1	#50 T30,18,21		
47	0499-030020	ブッシング	1	70B-3020		
48	0499-025025	ブッシング	1	70B-2525		
49	00500-50250	平座金	1	25		
50	01011-00250	止め輪	1	S25		
51	01020-21162	グリスニップル	1	A-MT6×1		
52	0410-040073	チェーン	1	#40 73ﾘﾝｸ		
53	10904-71700	ブラケット	1			
54	00121-51025	ボルト	1	M10-25		
55	00501-00100	バネ座金	1	10		
56	0410-050331	チェーン	1	#50 331ﾘﾝｸ	JMS1700・1710・1720	
56	0410-050281	チェーン	1	#50 281ﾘﾝｸ	JMS1200・1210・1220	
57	10934-58302	テンションローラ	1			
58	10934-58310	カラー	1			
59	00121-51065	ボルト	1	M10-65		

駆動関係

型式 JMS1200・1210・1220 JMS1700・1710・1720

番号	品番	品名	数量	規格	備考	
60	00501-00100	バネ座金	1	10		
61	00500-50100	平座金	1	10		
62	12835-16391	スプリング	1			
63	01020-51262	グリースニップル	2			
64	0049-035020	無給油ブッシュ	4	70B-3520		
65	12825-21770	ロッド	1			
66	0500-690402	ベアリング	1	6904ZZ		
67	12835-16061	シャーピン	4		スペア3本	
68	00602-51080	Rピン	4		スペア3本	
69	12825-21780	ロッド	1			

SKM

ヨコビータ関係

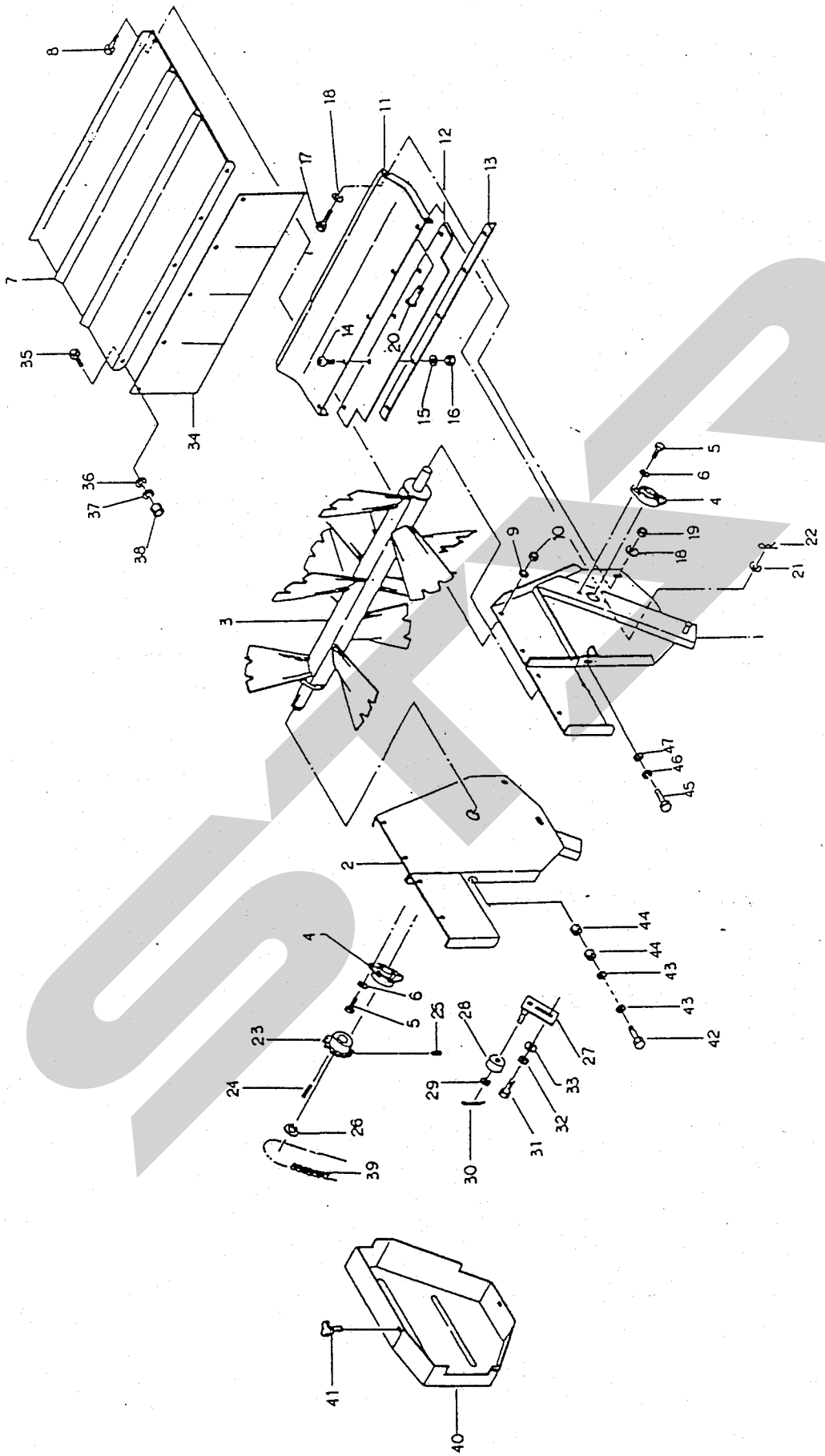
8
7
35
34
36
37
38
18
17
11
12
13
14
20
15
16
3
9
10
5
6
4
19
18
22
21
47
46
45
2
44
44
43
43
42
4
6
5
25
23
24
26
39
28
29
30
27
33
32
31
41
40

ヨコビータ関係

型式	JMS1700 JMS1200

番号	品番	品名	数量	規格	備考	
1	12673-38331	ステー（左）	1			
2	12673-38341	ステー（右）	1			
3	12563-33691	ビータ	1			
4	0630-206000	ベアリングユニット	2	UCFL206		
5	00101-51430	ボルト	4	M14-30		
6	00501-00140	バネ座金	4	14		
7	12563-33700	カバー	1			
8	00101-50815	ボルト	8	M8-15		
9	00501-00080	バネ座金	8	8		
10	00201-50081	ナット	8	M8		
11	12563-33710	マニアパン	1			
12	10904-40772	カバー	1			
13	11084-55930	ホキョウ	1			
14	0018-650820	丸小ネジ	5	8-20		
15	00501-00080	バネ座金	5	8		
16	00201-50081	ナット	5	M8		
17	00101-51025	ボルト	2	M10-25		
18	00500-50100	平座金	4	10		
19	0040-050100	Uナット	2	M10		
20	1256-00100	ピン	2	10-20頭付		
21	00500-50100	平座金	2	10		
22	00602-51100	Rピン	2	10		
23	10914-49140	スプロケット	1	#50 T14		
24	0090-700730	平行キー	1	7×7-30		
25	0019-200810	止めネジ	2	M8-10		
26	01011-00300	止め輪	1	S30		
27	12564-99481	ブラケット	1			
28	10904-40661	テンションローラ	1			
29	00500-50120	平座金	1	12		
30	00600-50330	割ピン	1	3-30		
31	00101-51030	ボルト	2	M10-30		

ヨコビータ関係				型　式	JMS1700 JMS1200	
番号	品　番	品　名	数量	規　格	備　考	
32	00501-00100	バネ座金	2	10		
33	00500-50100	平座金	2	10		
34	12564-99491	マニアカバー	1			
35	00101-50815	ボルト	5	M8-15		
36	00500-50080	平座金	5	8		
37	00501-00080	バネ座金	5	8		
38	00201-50081	ナット	5	M8		
39	0410-050052	チェーン	1	#50 52ﾘﾝｸ		
40	12563-33721	カバー	1			
41	12564-99500	ノブ	3	M8-15ﾎﾞﾙﾄ付		
42	00101-51275	ボルト	1	M12-75		
43	00500-50120	平座金	2	12		
44	00201-50121	ナット	2	M12		
45	00101-51250	ボルト	1	M12-50		
46	00501-00120	バネ座金	1	12		
47	00500-50120	平座金	1	12		

STAR

タテビータ関係

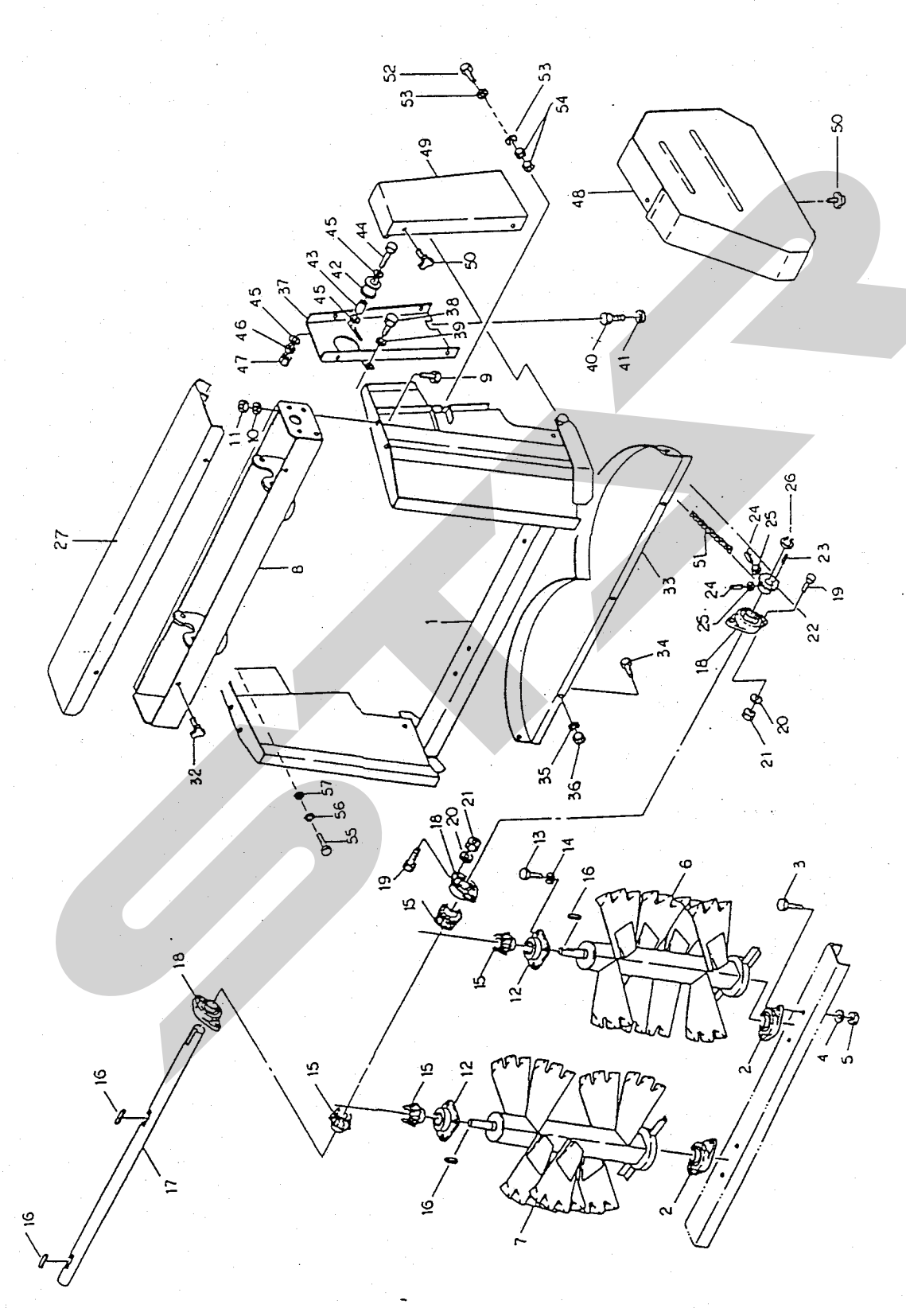

タテビータ関係

型式	JMS1710 JMS1210

番号	品番	品名	数量	規格	備考	
1	12672-05151	フレーム	1			
2	0630-206000	ベアリングユニット	2	UCFL206		
3	00101-51435	ボルト	4	M14-35		
4	00501-00140	バネ座金	4	14		
5	00201-50141	ナット	4	M14		
6	12543-28631	ビータ（右）	1			
7	12543-28641	ビータ（左）	1			
8	12543-28651	ステー	1			
9	00101-51020	ボルト	4	M10-20		
10	00501-00100	バネ座金	4	10		
11	00201-50101	ナット	4	M10		
12	0625-206000	ベアリングユニット	2	UCFC206		
13	00101-51040	ボルト	8	M10-40		
14	00501-00100	バネ座金	8	10		
15	10044-37510	ベベルギア	4			
16	0090-600735	平行キー	4	7×7-35両丸		
17	12544-79741	軸	1			
18	0630-206000	ベアリングユニット	3	UCFL206		
19	00101-51440	ボルト	6	M14-40		
20	00501-00140	バネ座金	6	14		
21	00201-50141	ナット	6	M14		
22	10284-45770	スプロケット	1	#50 T19B		
23	0090-700735	平行キー	1	7×7-35		
24	0019-200825	止めネジ	2	M8-25		
25	00201-50081	ナット	2	M8		
26	01011-00300	止め輪	1	S30		
27	12544-79751	カバー	1			

タテビータ関係				型　式	JMS1710 JMS1210	
番号	品　番	品　名	数量	規　格	備　考	
32	12564-99500	ノブ	2	M8-15ボルト付		
33	12543-28660	マニアパン	1			
34	00101-51020	ボルト	5	M10-20		
35	00501-00100	バネ座金	5	10		
36	00201-50101	ナット	5	M10		
37	12543-28671	カバー	1			
38	00101-51025	ボルト	2	M10-25		
39	00501-00100	バネ座金	2	10		
40	00101-50820	ボルト	1	M8-20		
41	00501-00080	バネ座金	1	8		
42	10934-58302	テンションローラ	1			
43	10934-58310	カラー	1			
44	00101-51265	ボルト	1	M12-65		
45	00500-50120	平座金	3	12		
46	00501-00120	バネ座金	1	12		
47	00201-50121	ナット	1	M12		
48	12543-28682	カバー	1			
49	12544-79800	カバー	1			
50	12564-99500	ノブ	7	M8-15ボルト付		
51	0410-050096	チェーン	1	#50 96リンク		
52	00101-51275	ボルト	1	M12-75		
53	00500-50120	平座金	2	12		
54	00201-50121	ナット	2	M12		
55	00101-51250	ボルト	1	M12-50		
56	00501-00120	バネ座金	1	12		
57	00500-50120	平座金	1	12		

STAR

スーパービータ関係

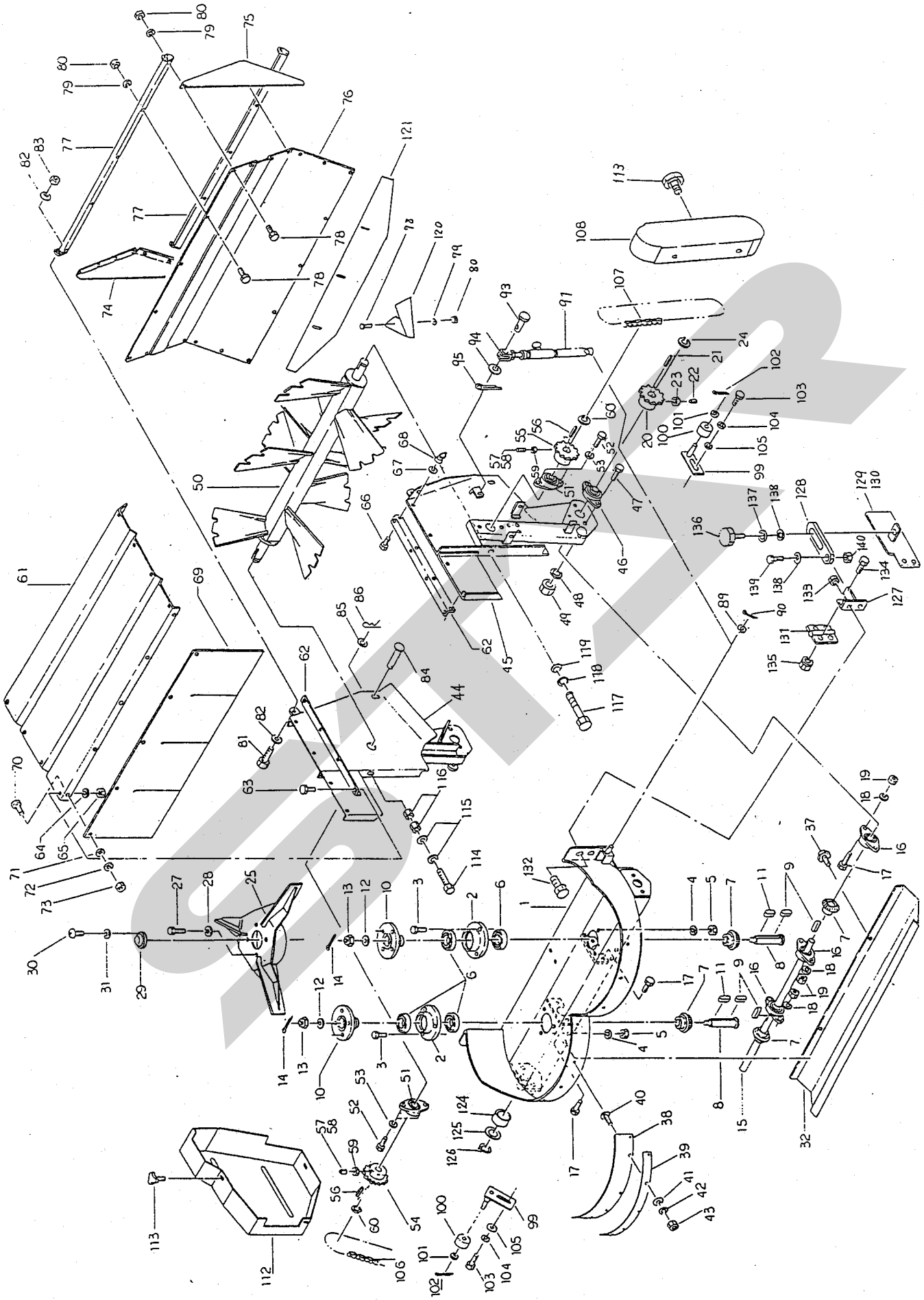

スーパービータ関係

型　式　JMS1720 JMS1220

番号	品番	品名	数量	規格	備考	
1	12562-04595	フレーム	1			
2	10674-91631	軸受	2			
3	00101-51235	ボルト	6	M12-35		
4	00501-00120	バネ座金	6	12		
5	00201-50121	ナット	6	M12		
6	0500-601005	ボールベアリング	4	6010DD		
7	10674-90460	ベベルギア	4			
8	10674-91650	軸	2			
9	0090-600735	キー	4	7×7-35両丸		
10	12673-42650	フランジ	2			
11	0090-700750	キー	2	7×7-50		
12	00500-50200	平座金	2	20		
13	0030-051200	キャッスルナット	2	M20 2種低型		
14	00600-00430	割りピン	2	4-30		
15	12564-99620	駆動軸	1			
16	0630-206000	ベアリングユニット	3	UCFL206		
17	00101-51440	ボルト	6	M14-40		
18	00501-00140	バネ座金	6	14		
19	00201-50141	ナット	6	M14		
20	10284-45770	スプロケット	1	#50 T19B		
21	0090-700735	キー	1	7×7-35		
22	0019-200825	止めネジ	2	M8-25		
23	00201-50081	ナット	2	M8		
24	01011-00300	止め輪	1	S30		
25	11873-44040	ビータ	2			
27	00101-51220	ボルト	8	M12-20		
28	00501-00120	バネ座金	8	12		
29	50424-99630	ハブキャップ	2			
30	0018-650510	丸小ネジ	6	M5-10		
31	00501-00050	バネ座金	6	5		

スーパービータ関係				型　式	JMS1720 JMS1220	
番号	品　番	品　名	数量	規　格	備　考	
32	12564-99641	カバー	1			
37	12564-99500	ノブ	2	M8-15ボルト付		
38	12564-99652	カバー	2			
39	12564-99661	プレート	2			
40	0018-650615	丸小ネジ	10	M6-15		
41	00500-50060	平座金	10	6		
42	00501-00060	バネ座金	10	6		
43	00201-50061	ナット	10	M6		
44	12673-44441	ステー（右）	1			
45	12673-44451	ステー（左）	1			
46	0630-206000	ベアリングユニット	1	UCFL206		
47	00101-51435	ボルト	2	M14-35		
48	00501-00140	バネ座金	2	14		
49	00201-50141	ナット	2	M14		
50	12563-33771	ビータ	1			
51	0630-206000	ベアリングユニット	2	UCFL206		
52	00101-51435	ボルト	4	M14-35		
53	00501-00140	バネ座金	4	14		
54	10214-34330	スプロケット	1	#50 T21B		
55	10284-45770	スプロケット	1	#50 T19B		
56	0090-700735	キー	2	7×7-35		
57	0019-200825	止めネジ	2	M8-25		
58	0019-200830	止めネジ	2	M8-30		
59	00201-50081	ナット	4	M8		
60	01011-00300	止め輪	2	S30		
61	12564-99790	カバー	1			
62	12564-99800	ブラケット	2			

スーパービータ関係				型　式	JMS1720 JMS1220	
番号	品　番	品　名	数量	規　格	備　考	
63	00101-50815	ボルト	14	M8-15		
64	00501-00080	バネ座金	14	8		
65	00201-50081	ナット	14	M8		
66	00101-51020	ボルト	2	M10-20		
67	00501-00100	バネ座金	2	10		
68	0023-050100	アイナット	2	M10		
69	10904-71752	マニアカバー	1			
70	00101-50815	ボルト	5	M8-15		
71	00500-50080	平座金	5	8		
72	00501-00080	バネ座金	5	8		
73	00201-50081	ナット	5	M8		
74	12564-99810	カバー（右）	1			
75	12564-99820	カバー（左）	1			
76	12564-99830	カバー	1			
77	12564-99840	ブラケット	2			
78	00101-50815	ボルト	18	M8-15		
79	00501-00080	バネ座金	18	8		
80	00201-50081	ナット	18	M8		
81	00101-51025	ボルト	6	M10-25		
82	00500-50100	平座金	2	10		
83	0040-050100	ナイロンナット	2	M10		
84	1256-00180	ピン	2	10-20頭付		
85	00500-50100	平座金	2	10		
86	00602-51100	Rピン	2	10		
89	00500-50120	平座金	1	12		
90	00600-50430	割ピン	1	4-30		
91	12843-44460	メカニカルロック	1			
93	1256-00200	ピン	1	8-30頭付		

スーパービータ関係				型　式	JMS1720 JMS1220	
番号	品　番	品　名	数量	規　格	備　考	
94	00500-50080	平座金	1	8		
95	00600-50220	割ピン	1	2-20		
99	12564-99481	ブラケット	2			
100	10904-40661	テンションローラ	2			
101	00500-50120	平座金	2	12		
102	00600-50330	割ピン	2	3-30		
103	00101-51030	ボルト	4	M10-30		
104	00501-00100	バネ座金	4	10		
105	00500-50100	平座金	4	10		
106	0410-050046	チェーン	1	#50 46ﾘﾝｸ		
107	0410-050088	チェーン	1	#50 88ﾘﾝｸ		
108	12843-45901	カバー	1			
112	12563-33803	カバー	1			
113	12564-99500	ノブ	6	M8-15ﾎﾞﾙﾄ付		
114	00101-51275	ボルト	1	M12-75		
115	00500-50120	平座金	2	12		
116	00201-50121	ナット	2	M12		
117	00101-50120	ボルト	1	M12-50		
118	00501-00120	バネ座金	1	12		
119	00500-50120	平座金	1	12		
120	12675-15400	ガイド	1			
121	12675-15410	カバー	1			
124	0499-030020	無給油ブッシュ	1	70B-3020		

スーパービータ関係				型　式	JMS1720 JMS1220	
番号	品　番	品　名	数量	規　格	備　考	
125	00500-50300	平座金	1	30		
126	01011-00300	軸用C型止め輪	1	S30		
127	12845-22021	アングル	2			
128	12845-22030	プレート	2			
129	12845-22041	制御板（右）	1			
130	11845-22051	制御板（左）	1			
131	10274-53700	チョウツガイ	2			
132	00101-50815	ボルト	4	M8-15		
133	00220-50080	スプリングナット	4	M8		
134	00101-51020	ボルト	8	M10-20		
135	00220-50100	スプリングナット	8	M10		
136	10895-06030	ノブ	2	M10-35ボルト付		
137	00501-00100	バネ座金	2	10		
138	00500-00100	平座金	6	10		
139	00101-51025	ボルト	2	M10-25		
140	0040-050100	ナイロンナット	2	M10		

エンジン関係

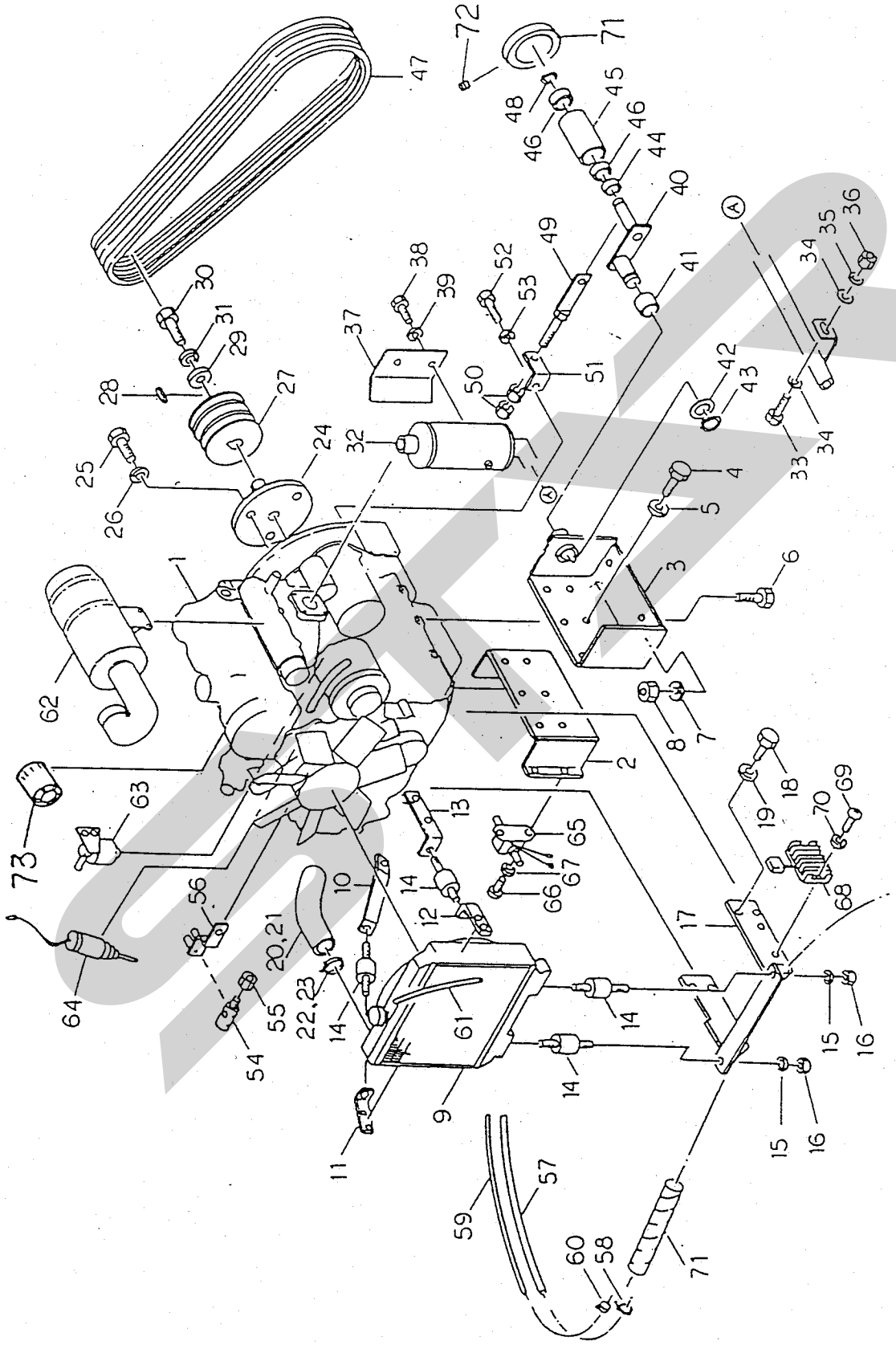
1
2
3
4
5
6
7
8
9
10
11
12
13
14
15
16
17
18
19
20,21
22,23
24
25
26
27
28
29
30
31
32
33
34
35
36
37
38
39
40
41
42
43
44
45
46
47
48
49
50
51
52
53
54
55
56
57
58
59
60
61
62
63
64
65
66
67
68
69
70
71
72
73
A

エンジン関係				型　式	JMS1200・1210・1220 JMS1700・1710・1720	
番号	品　番	品　名	数量	規　格	備　考	
1	1256-00211	エンジン	1	UH3KB1PA-S	(い)	
1	1256-00220	エンジン	1	3TNA72-UND	(ヤ)	
1	1256-00230	エンジン	1	D850-B-ﾃﾞﾘｶ-1	(ク)	
2	12564-99900	エンジンマウント（前）	1		(い)	
2	12565-00170	エンジンマウント（前）	1		(ヤ)	
2	12565-00240	エンジンマウント（前）	1		(ク)	
3	12564-99910	エンジンマウント（後）	1		(い)	
3	12565-00180	エンジンマウント（後）	1		(ヤ)	
3	12565-00250	エンジンマウント（後）	1		(ク)	
4	00103-51025	ボルト	12	M10-25(11T)	(い)(ヤ)	
4	00106-51025	ボルト	12	M10×1.25-25(11T)	(ク)	
5	00501-00100	バネ座金	12	10		
6	00101-51235	ボルト	4	M12-35		
7	00501-00120	バネ座金	4	12		
8	00201-50121	ナット	4	M12		
9	1256-00240	ラジエータ	1		(い)	
9	1256-00250	ラジエータ	1		(ヤ)	
9	1256-00260	ラジエータ	1		(ク)	
10	12544-79850	ステー	1		(い)	
11	12544-79860	ステー	1		(い)	
12	1256-00270	ラジエータブラケット	1		(い)	
13	1256-00280	ラジエータブラケット	1		(い)	
13	12540-90150	ステー	1		(ヤ)	
13	12544-90230	ステー	1		(ク)	
14	1256-00290	クッションラバー	4		(い)	
14	1256-00300	防振ゴム	4		(ヤ)	
15	00501-00060	バネ座金	8	6	(い)	
15	00501-00080	バネ座金	4	8	(ヤ)	
16	00201-50061	ナット	8	M6	(い)	
16	00201-50081	ナット	4	M8	(ヤ)	
17	12564-99920	ステー	1		(い)	

注．(い)(ヤ)(ク)印はそれぞれ、いすゞ・ヤンマー・クボタエンジンの専用部品です。イラストはいすゞエンジンを基準にしてあります。

エンジン関係				型　式	JMS1200・1210・1220 JMS1700・1710・1720	
番号	品　番	品　名	数量	規　格	備　考	
17	12563-33910	ステー	1		(ヤ)	
17	12563-33991	ステー	1		(ク)	
18	00103-51025	ボルト	4	M10-25(11T)	(い)	
18	00103-51030	ボルト	2	M10-30(11T)	(ヤ)	
18	00103-51025	ボルト	2	M10-25(11T)	(ヤ)	
18	00106-51025	ボルト	4	M10×1.25-25(11T)	(ク)	
19	00501-50100	バネ座金	4	10		
20	1256-00310	ラジエータホース（上）	1		(い)	
20	1256-00320	ラジエータホース（上）	1		(ヤ)	
20	1256-00330	ラジエータホース（上）	1		(ク)	
21	1256-00340	ラジエータホース（下）	1		(い)	
21	1256-00350	ラジエータホース（下）	1		(ヤ)	
21	1256-00360	ラジエータホース（下）	1		(ク)	
22	1256-00370	ホースクリップ（大）	1		(い)	
22	1256-00380	ホースクリップ	4		(ヤ)	
22	1256-00390	ホースクリップ（大）	2		(ク)	
23	1256-00400	ホースクリップ（小）	3		(い)	
23	1256-00410	ホースクリップ（小）	2		(ク)	
24	12563-33810	軸	1		(い)	
24	12563-33920	軸	1		(ヤ)	
24	12563-34000	軸	1		(ク)	
25	00101-51230	ボルト	3	M12-30	(い)	
25	00103-50825	ボルト	6	M8-25 11T	(ヤ)	
	00601-00820	スプリングピン	3	8-20	(ヤ)	
25	00106-51030	ボルト	4	10×1.25-30 11T	(ク)	
26	00501-50120	バネ座金	3	12	(い)	
26	00501-50080	バネ座金	6	8	(ヤ)	
26	00501-50100	バネ座金	4	10	(ク)	
27	12564-99930	Vプーリ	1	B3-5.5″		
28	0090-600740	平行キー	1	7×7-40両丸		
29	12544-79910	座金	1			

注.(い)(ヤ)(ク)印はそれぞれ、いすゞ・ヤンマー・クボタエンジンの専用部品です。イラストはいすゞエンジンを基準にしてあります。

エンジン関係

型　式　JMS1200・1210・1220 JMS1700・1710・1720

番号	品番	品名	数量	規格	備考	
30	00101-51225	ボルト	1	M12-25		
31	00501-50120	バネ座金	1	12		
32	12564-99940	サイレンサ	1		(い)	
32	1256-00430	サイレンサ	1		(ヤ)	
	12563-33930	テールパイプ	1		(ヤ)	
	1256-00440	クランプ	1		(ヤ)	
32	12563-34010	サイレンサ	1		(ク)	
33	00101-50820	ボルト	1	M8-20		
34	00500-50080	平座金	2	8		
35	00501-50080	バネ座金	1	8		
36	00201-50081	ナット	1	M8		
37	12544-79940	ヒートプロテクタ	1		(い)	
37	12544-90270	ヒートプロテクタ	1		(ク)	
38	00101-50610	ボルト	2	M6-10	(い)(ク)	
39	00501-50060	バネ座金	2	6	(い)(ク)	
40	12544-79950	アーム	1			
41	0499-030020	ブッシング	2	70B-3020		
42	00500-50300	平座金	1	30		
43	01011-00300	止め輪	1	S30		
44	12524-78520	カラー	1			
45	12564-99950	ローラ	1			
46	0500-600405	ボールベアリング	2	6004ZZ		
47	04003-00570	Vベルト	3	SBレッド-57		
48	01011-00200	止め輪	1	S20		
49	12544-79960	ロッド	1			
50	00201-50101	ナット	2	M10		
51	12544-79970	ブラケット	1		(ヤ)(い)	
52	00101-51025	ボルト	1	M10-25	(ヤ)(い)	
52	00103-50830	ボルト	1	M8-30(11T)	(ク)	
53	00501-50100	バネ座金	1	10	(ヤ)(い)	
53	00501-50080	バネ座金	1	8	(ク)	

注.(い)(ヤ)(ク)印はそれぞれ、いすゞ・ヤンマー・クボタエンジンの専用部品です。イラストはいすゞエンジンを基準にしてあります。

エンジン関係				型　式	JMS1200・1210・1220 JMS1700・1710・1720	
番号	品　番	品　名	数量	規　格	備　考	
	00500-50080	平座金	1	8	(ｸ)	
54	12544-79980	コネクタ	1			
55	0040-050060	ナイロンナット	1	M6		
	12544-90170	カラー	1		(ﾔ)	
56	12544-90000	ブラケット	1		(い)	
56	12565-00190	ブラケット	1		(ﾔ)	
56	12544-90300	ブラケット	1		(ｸ)	
	00101-50815	ボルト	2	M8-15	(ｸ)	
	00501-50080	バネ座金	2	8	(ｸ)	
57	1256-00450	ホース	1	ﾀﾝｸ→燃料ﾌｨﾙﾀ	(い)	
57	1256-00460	ホース	1	ﾀﾝｸ→燃料ﾌｨﾙﾀ	(ﾔ)	
57	1256-00470	ホース	1	ﾀﾝｸ→燃料ﾌｨﾙﾀ	(ｸ)	
	1256-00480	ホース	1	燃料ﾌｨﾙﾀ→燃料ﾎﾟﾝﾌﾟ	(い)	
	1256-00490	ホース	1	燃料ﾌｨﾙﾀ→燃料ﾎﾟﾝﾌﾟ	(ﾔ)	
	1256-00500	ホース	1	燃料ﾌｨﾙﾀ→燃料ﾎﾟﾝﾌﾟ	(ｸ)	
	1256-00510	ホース	1	燃料ﾎﾟﾝﾌﾟ→ｲﾝｼﾞｪｸｼｮﾝﾎﾟﾝﾌﾟ	(い)	
	1256-00520	ホース	1	燃料ﾎﾟﾝﾌﾟ→ｲﾝｼﾞｪｸｼｮﾝﾎﾟﾝﾌﾟ	(ﾔ)	
	1256-00530	ホース	1	燃料ﾎﾟﾝﾌﾟ→ｲﾝｼﾞｪｸｼｮﾝﾎﾟﾝﾌﾟ	(ｸ)	
58	1256-00540	ホースバンド	6			
59	1256-00550	ホース	1	ﾉｽﾞﾙ→ﾀﾝｸ	(い)	
59	1256-00560	ホース	1	ﾉｽﾞﾙ→ﾀﾝｸ	(ﾔ)	
59	1256-00570	ホース	1	ﾉｽﾞﾙ→ﾀﾝｸ	(ｸ)	
60	1256-00580	ホースバンド	2			
61	1256-00590	ホース	1	ﾗｼﾞｴｰﾀｰ→ﾘｻｰﾌﾞﾀﾝｸ	(い)	
61	1256-00600	ホース	1	ﾗｼﾞｴｰﾀｰ→ﾘｻｰﾌﾞﾀﾝｸ	(ﾔ)	
61	1256-00610	ホース	1	ﾗｼﾞｴｰﾀｰ→ﾘｻｰﾌﾞﾀﾝｸ	(ｸ)	
	1256-00620	２方コックAss'y	1		(ﾔ)	
	1256-00630	ドレンコックAss'y	1		(ｸ)	
	00101-50820	ボルト	1	M8-20	(ﾔ)(ｸ)	
	00501-50080	バネ座金	1	8	(ﾔ)(ｸ)	
	1256-00640	ホース	2	冷却水ﾄﾞﾚﾝ	(ﾔ)	

注.(い)(ﾔ)(ｸ)印はそれぞれ、いすゞ・ﾔﾝﾏｰ・ｸﾎﾞﾀｴﾝｼﾞﾝの専用部品です。ｲﾗｽﾄはいすゞ ｴﾝｼﾞﾝを基準にしてあります。

エンジン関係				型　式	JMS1200・1210・1220 JMS1700・1710・1720	
番号	品　番	品　名	数量	規　格	備　考	
	1256-00650	ホース	2	冷却水ドレン	(ク)	
	1256-00660	ホースバンド	4		(ヤ)(ク)	
62	1256-00670	エアクリーナAss'y	1		(い)	
62	1256-00680	エアクリーナAss'y	1		(ヤ)	
	1256-00820	エアクリーナエレメント	1		(ヤ)	
62	1256-00690	エアクリーナAss'y	1		(ク)	
	1256-00830	エアクリーナエレメント	1		(ク)	
	1256-00700	エアクリーナバンド	1		(ク)	
	1256-00710	クッション	1		(ク)	
	12544-90280	インレットパイプ	1		(ク)	
	1256-00720	パイプバンド	2		(ク)	
	12565-00261	ステー	1		(ク)	
63	1256-00730	燃料フィルタAss'y	1		(い)	
	1256-00840	燃料フィルタエレメント	1		(い)	
63	1256-00740	燃料フィルタAss'y	1		(ヤ)	
	1256-00850	燃料フィルタエレメント	1		(ヤ)	
63	1256-00750	燃料フィルタAss'y	1		(ク)	
	1256-00860	燃料フィルタエレメント	1		(ク)	
	12544-90240	ステー	1		(ク)	
	00101-50865	ボルト	1	M8-65	(ヤ)(ク)	
	00501-50080	バネ座金	1	8	(ヤ)(ク)	
	00201-50081	ナット	1	M8	(ヤ)(ク)	
64	1256-00760	停止ソレノイド	1		(い)	
64	12563-33940	ストップモータ	1		(ヤ)	
	12565-00200	ロッド	1		(ヤ)	
	12565-00210	ブラケット	1		(ヤ)	
64	1256-00770	停止ソレノイド	1		(ク)	
65	12544-90070	燃料ポンプ	1		(い)	
65	1256-00780	燃料ポンプ	1		(ク)	
66	0018-650610	丸小ネジ	2	M6-10	(い)(ク)	
67	00501-50060	バネ座金	2	6	(い)(ク)	

注.(い)(ヤ)(ク)印はそれぞれ、いすゞ・ヤンマー・クボタエンジンの専用部品です。イラストはいすゞエンジンを基準にしてあります。

エンジン関係

型　式　JMS1200・1210・1220 JMS1700・1710・1720

番号	品番	品名	数量	規格	備考	
68	12544-90060	レギュレータ	1		(い)	
68	1256-00790	レギュレータ	1		(ヤ)	
68	1256-00800	レギュレータ	1		(ク)	
69	0018-650635	丸小ネジ	2	M6-35		
70	00501-50060	バネ座金	2	6		
71	12565-04170	フランジ	2			
72	0019-200610	止めネジ	6	M6-10		
73	1265-00870	ｵｲﾙﾌｨﾙﾀ ｶｰﾄﾘｯｼﾞ	1		(い)	
73	1265-00880	ｵｲﾙﾌｨﾙﾀ ｶｰﾄﾘｯｼﾞ	1		(ヤ)	
73	1265-00890	ｵｲﾙﾌｨﾙﾀ ｶｰﾄﾘｯｼﾞ	1		(ク)	
51	12675-15390	ブラケット	1		(ク)	

注．(い)(ヤ)(ク)印はそれぞれ、いすゞ・ヤンマー・クボタエンジンの専用部品です。イラストはいすゞエンジンを基準にしてあります。

STAR

電装関係

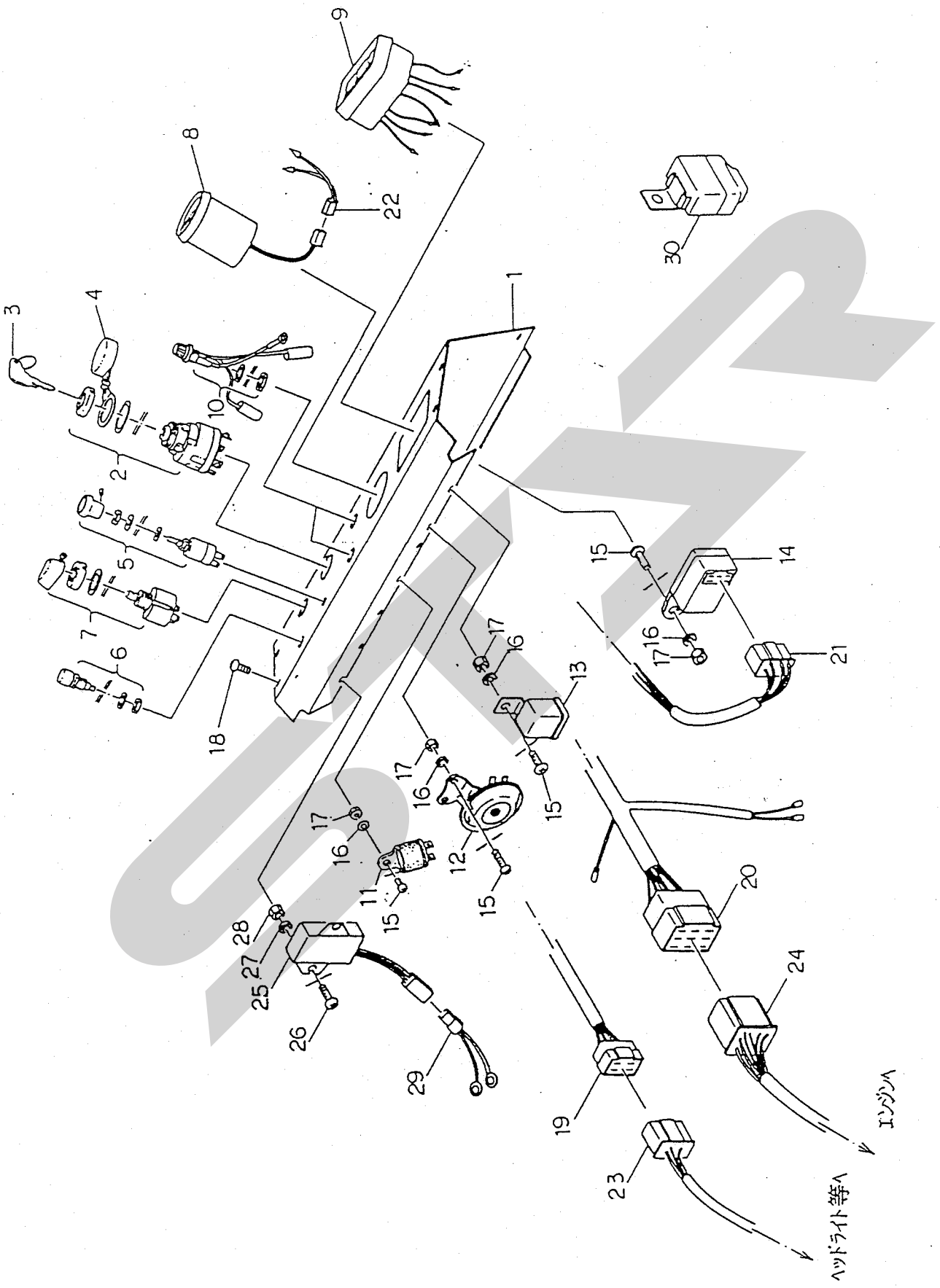

電装関係

型式 JMS1200・1210・1220 JMS1700・1710・1720

番号	品番	品名	数量	規格	備考	
1	12563-33841	パネル	1			
2	10904-41190	スタータスイッチ	1			
3	10904-41200	キー	1			
4	10904-41270	キャップ	1			
5	10904-41220	ライトスイッチ	1			
6	10904-41230	ホーンスイッチ	1			
7	10904-41240	ウィンカスイッチ	1			
8	12563-33851	アワーメータ	1			
9	12563-33861	パイロットボックス	1			
10	12564-99961	ヒューズホルダ	2			
	1256-00810	ヒューズ	2	20A		
11	10904-41260	フラッシャユニット	1			
12	41004-48380	ホーン	1			
13	12564-99970	リレー	1			
14	12564-99980	ランプタイマ	1			
15	0018-650615	丸小ネジ	5	M6-15		
16	00501-50060	バネ座金	5	6		
17	00201-50061	ナット	5	M6		
18	0019-350612	タッピンネジ	6	M6-12トラス		
	12565-00020	ヒュージブルリンク	1		(い)	
19	12565-00030	ワイヤーハーネスA	1			
20	12563-33870	ワイヤーハーネスB	1			
21	12565-00041	ワイヤーハーネスC	1			
22	12565-00051	ワイヤーハーネスD	1			
	12565-00060	ワイヤーハーネスE	1	ホーン→ホーンスイッチ		
	12565-00070	ワイヤーハーネスF	1	ホーン→ヒューズ30側		
	12565-00080	ワイヤーハーネスG	1	フラッシャユニットB→ヒューズAC側		
	12565-00090	ワイヤーハーネスH	1	フラッシャユニットL→ウィンカスイッチB		
	12565-00100	ワイヤーハーネスI	1	ヒューズ30側→ライトスイッチ		
	12564-00110	ワイヤーハーネスJ	3	冷却水・油圧・燃料ランプ→ヒューズAC側		
	12544-90050	ワイヤーハーネスNO.13	1	スタータスイッチ17→スタータスイッチ19 (い) (ク)		

注. (い) (ヤ) (ク) 印はそれぞれ、いすゞ・ヤンマー・クボタエンジンの専用部品です。

電装関係

型式 JMS1200・1210・1220 JMS1700・1710・1720

番号	品番	品名	数量	規格	備考	
	12565-01040	ワイヤーハーネスS	1	ホーンスイッチ→ランプタイマ・チャージランプ・アワーメータ アース		
23	12565-00120	ワイヤーハーネスK	1			
	12565-00130	ワイヤーハーネスL	1	レベルスイッチ→アース		
24	12563-33880	ワイヤーハーネスM	1		(い)	
24	12563-33980	ワイヤーハーネスQ	1		(ヤ)	
24	12563-34031	ワイヤーハーネスR	1		(ク)	
	12565-00140	ワイヤーハーネスN	1	グローブラグ→ヒュージブルリンク	(い)	
25	12563-33970	レジスター	1		(ヤ)	
26	0018-650615	丸小ネジ	2	M6-15	(ヤ)	
27	00501-50060	バネ座金	2	6	(ヤ)	
28	00201-50061	ナット	2	M6	(ヤ)	
29	12565-00220	ワイヤーハーネスO	1		(ヤ)	
	12565-00230	ワイヤーハーネスP	1	ワイヤーハーネスB→リレー	(ク)(ヤ)	
30	12565-00271	タイマ	1		(ク)	

注.(い)(ヤ)(ク)印はそれぞれ、いすゞ・ヤンマー・クボタエンジンの専用部品です。

STAR

STAR

STAR

調　整	S－950804 A

本　　社	066	千歳市上長都1061番地2 TEL 0123-26-1123 FAX 0123-26-2412
小山事業所	307-02	栃木県小山市梁2512－1 TEL 0285-49-1400 FAX 0285-49-1410
千歳センター	066	千歳市上長都1061番地2 TEL 0123-26-1126 FAX 0123-23-0517
小山センター	307-02	栃木県小山市梁2512－1 TEL 0285-49-1430 FAX 0285-49-1440
札幌営業所	066	千歳市上長都1061番地2 TEL 0123-22-5131 FAX 0123-26-2035
旭川営業所	070	旭川市神楽4条9丁目3番31号 TEL 0166-61-6131 FAX 0166-62-8985
豊富出張所	098-41	天塩郡豊富町字上サロベツ1191番地 TEL 0162-82-1932 FAX 0162-82-1696
帯広営業所	080-24	帯広市西22条北1丁目12番地 TEL 0155-37-3080 FAX 0155-37-5187
北見出張所	090	北見市小泉302 TEL 0157-24-3880 FAX 0157-61-1344
中標津営業所	086-11	標津郡中標津町北町2丁目16番2 TEL 01537-2-2624 FAX 01537-3-2540
盛岡営業所	020-01	岩手県盛岡市みたけ2丁目4番7号 TEL 0196-41-4811 FAX 0196-41-5529
仙台営業所	985	宮城県多賀城市町前2丁目87番地 TEL 022-367-4573 FAX 022-367-4846
関東営業所	307-02	栃木県小山市梁2512－1 TEL 0285-49-1500 FAX 0285-49-1560
名古屋営業所	480-01	愛知県丹羽郡扶桑町大字高雄字南屋敷191 TEL 0587-93-6888 FAX 0587-93-5416
松本出張所	399	長野県松本市芳野14番10号 TEL 0263-27-0897 FAX 0263-27-1449
岡山営業所	700	岡山県岡山市下中野704－103 TEL 086-243-1147 FAX 086-243-1269
熊本営業所	862	熊本県熊本市長嶺町2255－429 TEL 096-381-7222 FAX 096-384-3525
南九州営業所	885	宮崎県都城市都北町3537－1 TEL 0986-38-1045 FAX 0986-38-4644

☆.07.08.5S Ⓐ