STAR

フォレージハーベスタ

部　品　表

製品コード	K38207
型　　式	MFH5040R
部品供給型式	MFH5040R-05

・部品ご注文の際は、必ず部品供給型式をご連絡ください。
・補用部品の一部には、まとめ・セット販売のみの部品があります。

株式会社IHIアグリテック

部　品　表

部品のご注文について

1．部品ご注文の際は、下記項目をご連絡ください。
　① 製 品 名
　② 部品供給型式（型式）
　③ 部品名称
　④ 部品番号
　⑤ 個　　数

※部品供給型式は部品表表紙および、本体に貼付のネームプレートに表示しています。

2．個数欄の［ー］、［／］は、以下のことを表しております。

［ー］･･･シムなど、組み込まれている個数が製品個々により異なる部品

［／］･･･アッセイ品に含まれる部品で単品では供給しない部品

3．見出番号が［　　］になっているものは、通常部品と違い、納期が長くかかりますので、その都度ご相談させていただきます。

4．補用部品の一部には、まとめ・セット販売のみの部品があります。ご注文の際はご確認ください。また部品表上､分解されていない部品はセット販売のみの対応とさせていただきます。

※部品は改良等により予告なく形状・材質を変更することがあります。

補修部品の供給年限について

補修部品は当社純正部品をお買い求めください。
市販類似品をお使いになりますと、機械の不調や性能に影響する場合があります。
この製品の補修用部品の供給年限（期間）は、製造打ち切り後９年です。ただし、供給年限内であっても、特殊部品については納期などをご相談させていただく場合もあります。
補修部品の供給は原則的には上記の供給年限で終了しますが、供給年限経過後であっても、部品供給のご要請があった場合は納期および価格についてご相談させていただきます。

保証について

機械の改造は故障の原因となりますので、行わないでください。
改造した場合や取扱説明書に述べられた正しい使用目的と異なる場合は、保証の対象外になりますのでご注意ください。

MFH5040R　フォレージハーベスタ
メインフレーム

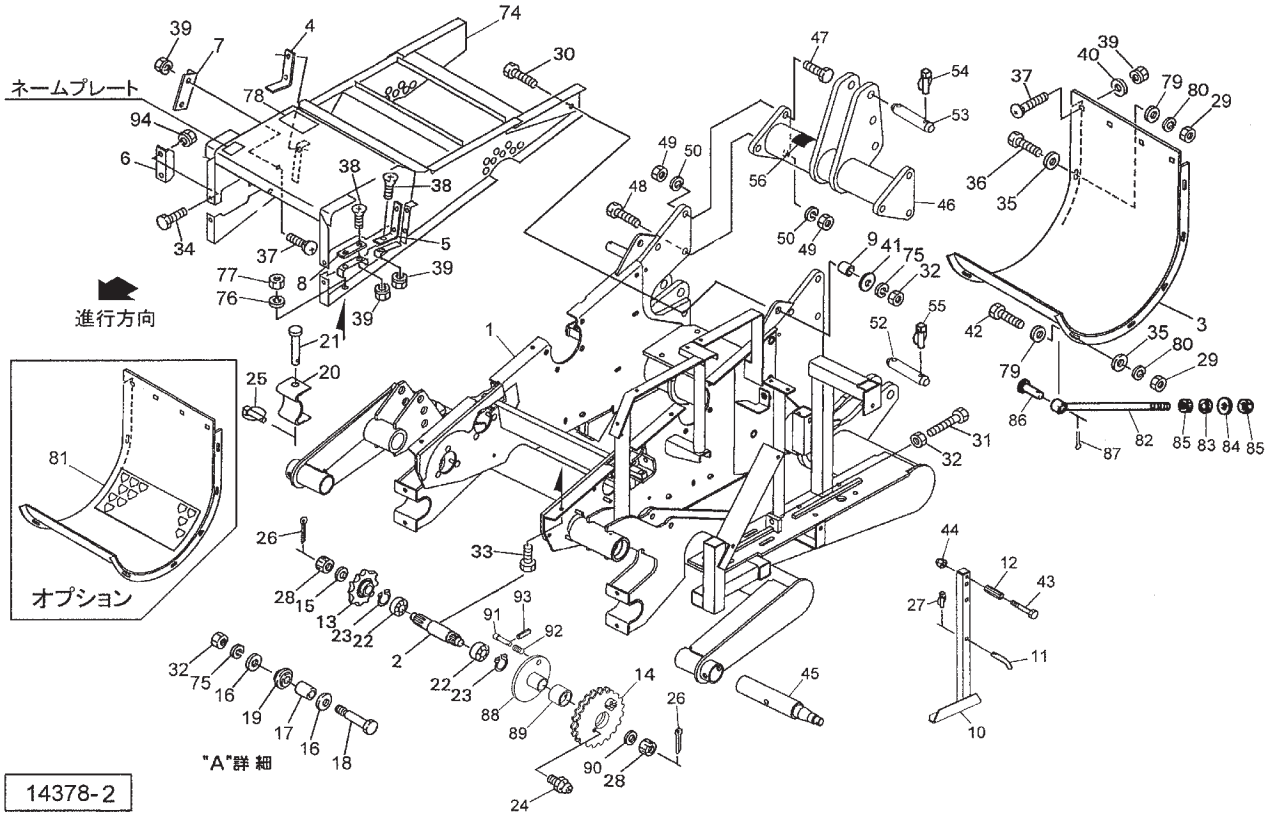

見出番号	部品番号	部品名称	個数	備考
1	1514981004	ベースＣＰ	1	
2	1492951006	シャフト；カウンタ	1	
3	1500090004	ボトムプレート	1	
4	0808250004	アングル；Ｒ	1	
5	0808260004	アングル；Ｌ	1	
6	0809610004	アングル	2	
7	0808241004	アングル	2	
8	0808270004	プレート	2	
9	036731000M	カラー	2	
10	1135651004	スタンドＣＰ	1	
11	077934200M	ピン	1	見27付
12	0241180000	グリップ	1	
13	0828720004	スプロケット；１７Ｔ	1	
14	1495020004	スプロケットＣＰ	1	
15	075318000M	ザガネ	1	
16	078880100Y	ハイテンワッシャ；１６	2	
17	149846000M	カラー；１７．５×３７	1	
18	149847000M	ボルト	1	
19	081267000M	テンションローラＣＰ	1	
20	0704880004	ブラケット	2	
21	070489000M	ピン	2	
22	J6206Z	ベアリング　６２０６Ｚ	2	
23	DHC062	Ｃガタトメワ　アナ　６２	2	
24	ONA6	グリースニップル　Ａ　Ｍ６	1	
25	000739000M	リンチピン；９	2	
26	PC032032	ワリピン　３．２×３２	2	

見出番号	部品番号	部品名称	個数	備考
27	000738000M	リンチピン；６	1	
28	NC2L20150	キャッスルナット　２シュヒク　Ｍ２０×１．５	2	
29	NSZ10	コガタナット　８　２シュ　Ｍ１０	10	
30	BZ16060	ボルト　８．８　Ｍ１６×６０	2	
31	BXI16110	ボルト　１０．９　ゼン　Ｍ１６×１１０	1	
32	NZ16	ナット　８　２シュ　Ｍ１６	4	
33	BZ12030	ボルト　８．８　Ｍ１２×３０	4	
34	BSZ10025	コガタボルト　７　Ｍ１０×２５	4	
35	044098500M	ワッシャ；１０	10	
36	BSZ10060	コガタボルト　７　Ｍ１０×６０	6	
37	055474000M	カクネボルト　８．８　Ｍ８×２０	8	
38	CM08025	＋サラコネジ　Ｍ８×２５	10	
39	NSP08	コガタスプリングナット　４　Ｍ８	18	
40	044097200M	ワッシャ；８	4	
41	042322200M	ワッシャ；１６	2	
42	BSZ10030	コガタボルト　７　Ｍ１０×３０	4	
43	BZ12130	ボルト　８．８　Ｍ１２×３０	1	
44	NNF12	フランジナイロンナット　Ｍ１２	1	
45	1514990004	シャフト	2	
46	1515000004	トップマストＣＰ	1	
47	BZ20070	ボルト　８．８　Ｍ２０×７０	5	
48	BZ20080	ボルト　８．８　Ｍ２０×８０	1	
49	NZ20	ナット　８　２シュ　Ｍ２０	6	
50	WSA20	バネザガネ　３ゴウ　Ｍ２０	6	
52	070638200M	ピン	2	
53	079140100M	ドローバピン	1	
54	000739000M	リンチピン；９	2	
55	120255000M	リンチピン；セーフティーキャッチツキ	4	
56	0899120000	ラベル；９００～１０００ｒｐｍ	1	
74	0900276004	メインフレームＣＰ；２	1	
75	WSA16	バネザガネ　３ゴウ　Ｍ１６	3	
76	WSA12	バネザガネ　３ゴウ　Ｍ１２	4	
77	NZ12	ナット　８　２シュ　Ｍ１２	4	
78	1064800000	ラベル；ケイコク　６６	1	
79	WRA10	ヒラザガネ　Ｍ１０	10	
80	WSA10	バネザガネ　３ゴウ　Ｍ１０	10	
81	8024801004	シュレッダＣＰ	1	オプション
82	113545000M	ロッドＣＰ	2	
83	099710000M	カラー	2	
84	040608401M	ワッシャ；１３×４．５	2	
85	NZ12	ナット　８　２シュ　Ｍ１２	4	
86	000056200M	ピン；Ｂ１０×４０	2	
87	PC032016	ワリピン　３．２×１６	2	
88	1495030004	クラッチホルダ	1	
89	1495040000	ブッシュ	1	
90	081381100M	プレート	1	
91	149505100M	ロックピン	1	
92	067032100M	スプリング	1	
93	PS050050	スプリングピン　５×５０	1	
94	NNF10	フランジナイロンナット　Ｍ１０	2	

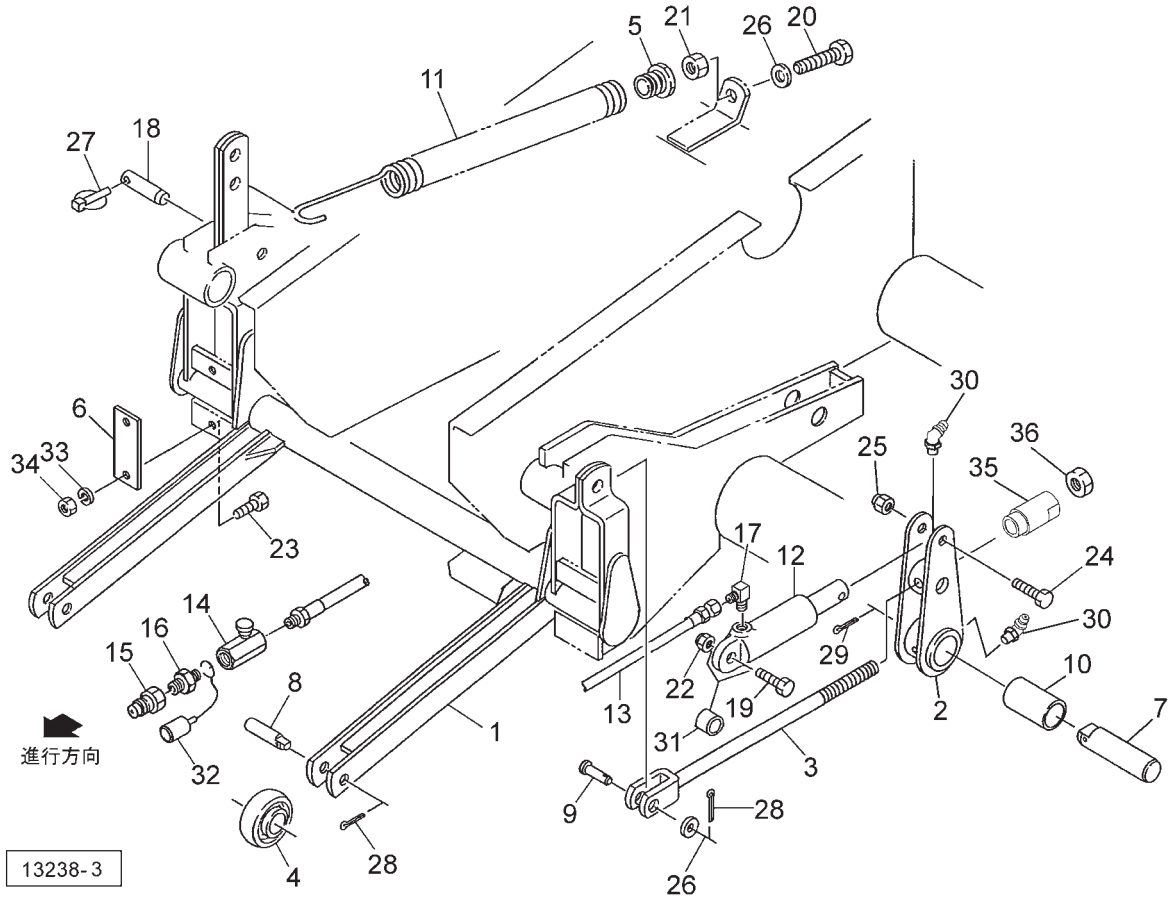

見出番号	部品番号	部品名称	個数	備考
1	1492681004	リフトアームＣＰ	1	
2	8040700004	レバーＣＰ	1	見10,30付
3	804067000M	ロッドＣＰ	1	
4	0706102004	ローラ	2	
5	089961100M	スプリングホルダＣＰ	1	
6	0706130004	プレート	2	
7	072961000M	ピン	1	見29付
8	070611100M	ピン	2	見28付
9	074062000M	ピン	1	見28付
10	0729331000	ブッシュ	1	
11	0899621000	スプリング	1	
12	0767640206	シリンダ；３５×１００	1	
13	KH0403500AP	ユアツホース　１／４×３５００　１－４	1	
14	112156000M	シボリベン；１／４	1	
15	CLF40M	カプラ　オス　１／２	1	
16	2083-08-04	ニップル　１／２×１／４	1	
17	1033-04	ホースエルボ　ＰＦ１／４×ＰＴ１／４	1	
18	089090000M	ピン	1	
19	BZ16110	ボルト　８．８　Ｍ１６×１１０	1	
20	BXI16300	ボルト　１０．９　ゼン　Ｍ１６×３００	1	
21	NZ16	ナット　８　２シュ　Ｍ１６	1	
22	NN16	ナイロンナット　Ｍ１６	1	
23	BSZ10030	コガタボルト　７　Ｍ１０×３０	4	
24	BZ12080	ボルト　８．８　Ｍ１２×８０	1	
25	NNF12	フランジナイロンナット　Ｍ１２	1	

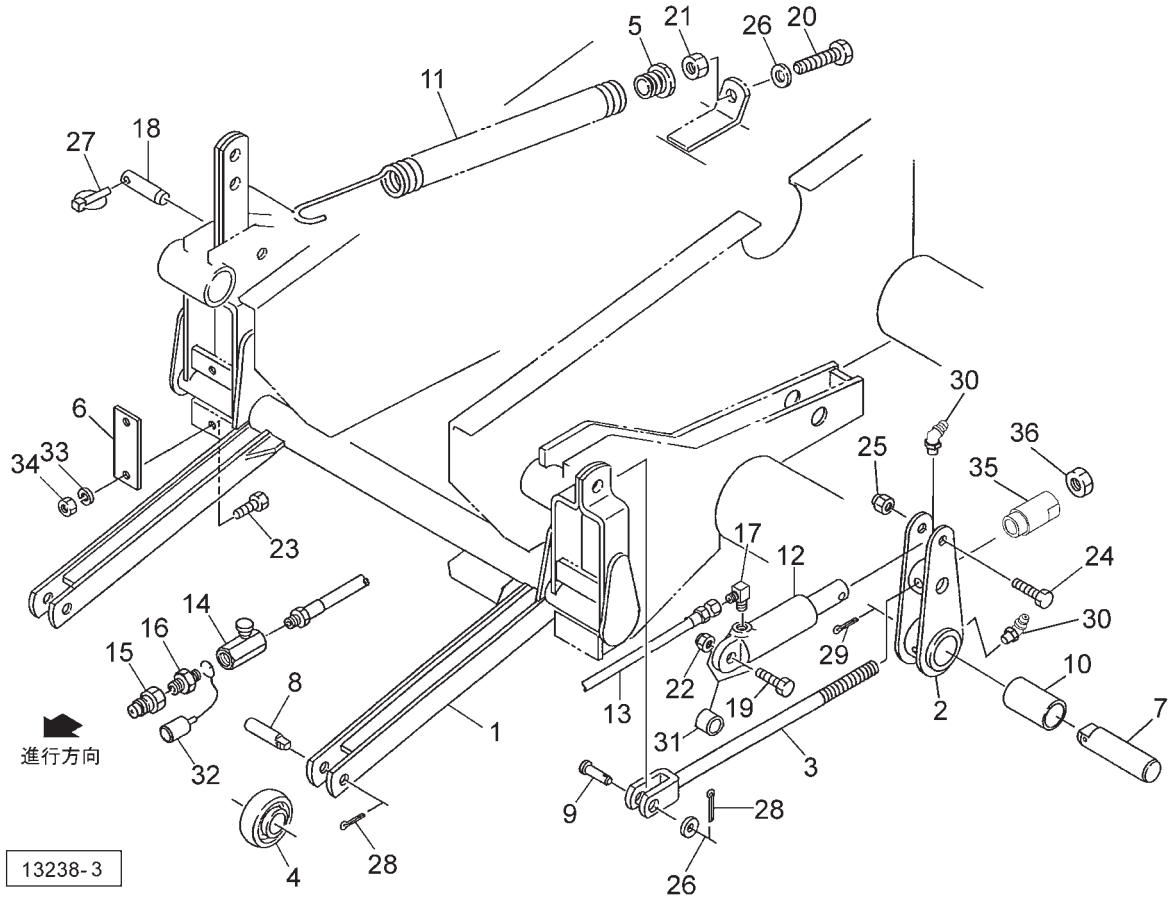

見出番号	部品番号	部品名称	個数	備考
26	042322200M	ワッシャ；１６	2	
27	000739000M	リンチピン；９	1	
28	PC032032	ワリピン　３．２×３２	3	
29	PC050056	ワリピン　５×５６	1	
30	ONB6	グリースニップル　Ｂ　Ｍ６	2	
31	091056000M	カラー；１６．５×２７	2	
32	0007781000	カプラキャップ；１／２	1	
33	WSA10	バネザガネ　３ゴウ　Ｍ１０	4	
34	NSZ10	コガタナット　８　２シュ　Ｍ１０	4	
35	804073000M	ナット	1	
36	NZ20	ナット　８　２シュ　Ｍ２０	1	

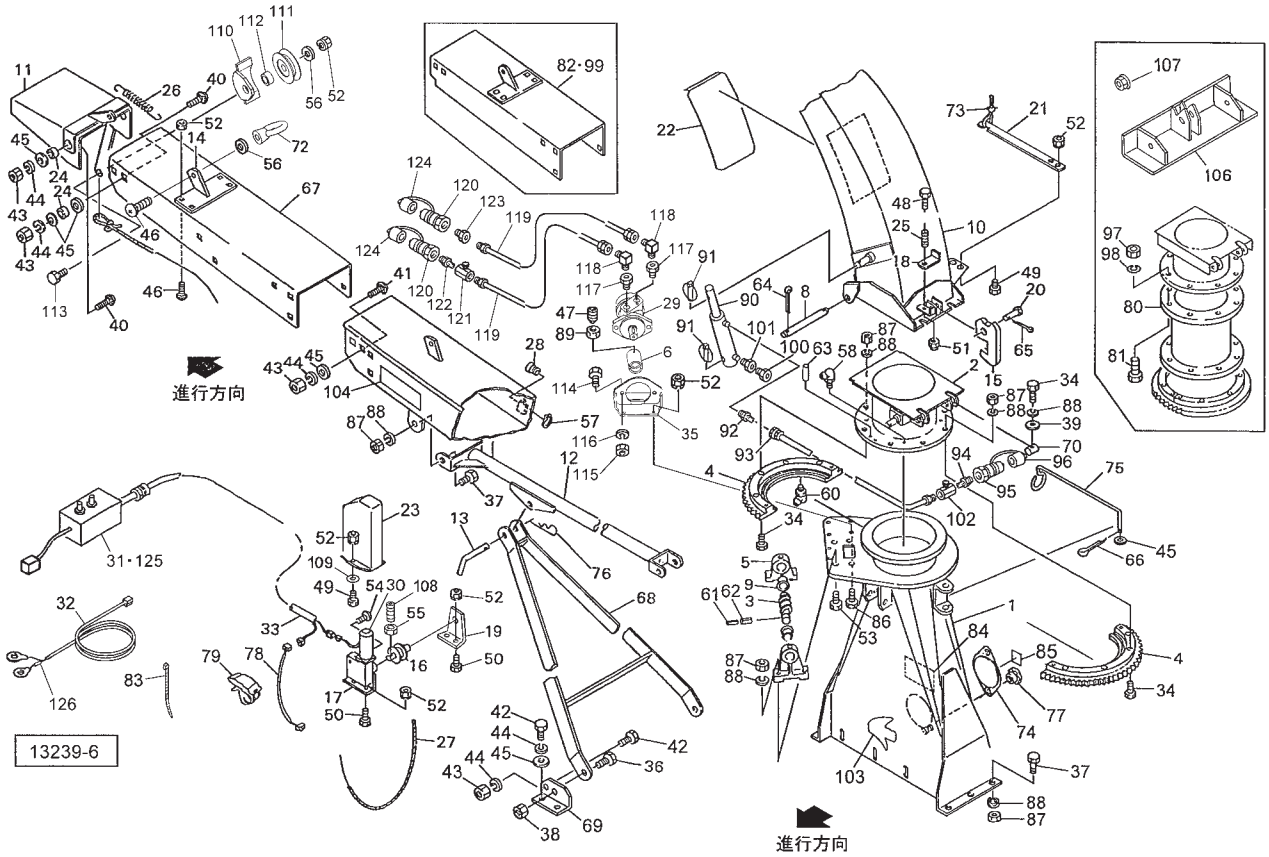

見出番号	部品番号	部品名称	個数	備考
1	0900565003	ダクトＣＰ	1	
2	1246090003	ピボットＣＰ	1	見58付
3	0703160003	ウォーム	1	見61, 62付
4	0703176003	ウォームホイール	2	見60付
5	0703191003	メタル	2	見9, 58付
6	149489000M	カップリング	1	
8	070315000M	ピン	1	見64付
9	0703213000	ブッシュ	2	
10	1243072003	シュートＣＰ	1	
11	0889822003	ヘッドＣＰ	1	
12	0900602003	ステーＣＰ	1	
13	074702000M	ピン	1	見76付
14	0703420003	ブラケットＣＰ	1	
15	070346200M	フック	1	
16	134162000M	プーリＣＰ	1	
17	159163000M	ブラケット	1	
18	070348200M	アングル	1	
19	134161000M	アングル	1	
20	071365000M	ピン	1	見65付
21	0729460003	サポート	1	
22	0815632003	シャッタプレート	1	
23	0703432000	カバー	1	
24	084346000M	カラー	3	
25	040883300M	スプリング	1	
26	059504000M	スプリング；Ｈ	1	

見出番号	部品番号	部品名称	個数	備考
27	0943980000	ロープ；４．５×４５００	1	
28	7018020000	ガイド	1	
29	1506270000	ユアツモータ；ＯＲＢ－Ｇ－０７０	1	
30	1591620000	パワーウインドモータ	1	
31	1505350000	スイッチボックス	1	見125付
32	1345450000	コード；５０００	1	見126付
33	1505370000	コード；スイッチボックス	1	
34	BZ12060	ボルト　８．８　Ｍ１２×６０	10	
35	1494881003	モータベースＣＰ	1	
36	BZ12035	ボルト　８．８　Ｍ１２×３５	2	
37	BZ12030	ボルト　８．８　Ｍ１２×３０	10	
38	NNF12	フランジナイロンナット　Ｍ１２	2	
39	067931100M	ワッシャ；１２	2	
40	000443200M	カクネボルト　８．８　Ｍ１０×３５	3	
41	000451000M	カクネボルト　８．８　Ｍ１０×２５	6	
42	BSZ10020	コガタボルト　７　Ｍ１０×２０	6	
43	NSZ10	コガタナット　８　２シュ　Ｍ１０	11	
44	WSA10	バネザガネ　３ゴウ　Ｍ１０	15	
45	044098500M	ワッシャ；１０	16	
46	055474000M	カクネボルト　８．８　Ｍ８×２０	5	
47	TRK06020	６トメネジ　１０．９　クボミ　Ｍ６×２０	1	
48	BSZ08045	コガタボルト　７　Ｍ８×４５	1	
49	BSZ08025	コガタボルト　７　Ｍ８×２５	4	
50	BSZ08020	コガタボルト　７　Ｍ８×２０	4	
51	NNF08	フランジナイロンナット　Ｍ８	1	
52	NSP08	コガタスプリングナット　４　Ｍ８	18	
53	BZ12040	ボルト　８．８　Ｍ１２×４０	4	
54	BP06012	ＳＷツキボルト　４．６　Ｍ６×１２	3	
55	NZ06	ナット　８　２シュ　Ｍ６	1	
56	WRA08	ヒラザガネ　Ｍ８	2	
57	DC020	Ｃガタトメワ　ジク　２０	1	
58	ONCS1	グリースニップル　Ｃ　ＰＴ１／８	6	
60	ONB6	グリースニップル　Ｂ　Ｍ６	4	
61	PS050050W	スプリングピン　ダブルヨウ　５×５０	1	
62	PS080050W	スプリングピン　ダブルヨウ　８×５０	1	
63	PS080032	スプリングピン　８×３２	4	
64	PC050036	ワリピン　５×３６	2	
65	PC032025	ワリピン　３．２×２５	1	
66	PC032016	ワリピン　３．２×１６	1	
67	1246071003	イクステンションシュートＣＰ；１２００	1	
68	0900621003	シュートホルダＣＰ	1	
69	0703231003	アングル	2	
70	057347100M	ナット；Ｍ１２	2	
72	NI08	アイナット　Ｍ８	1	
73	ILT200	インシュロックタイ　４．７×２０２	1	
74	055640100M	フランジ	1	
75	071615200M	ホースウケ	1	見66付
76	000086200M	ベータピン；１２×２	1	
77	0442890000	ニギリ；Ｍ８	2	
78	0918050000	コード；２０００	1	

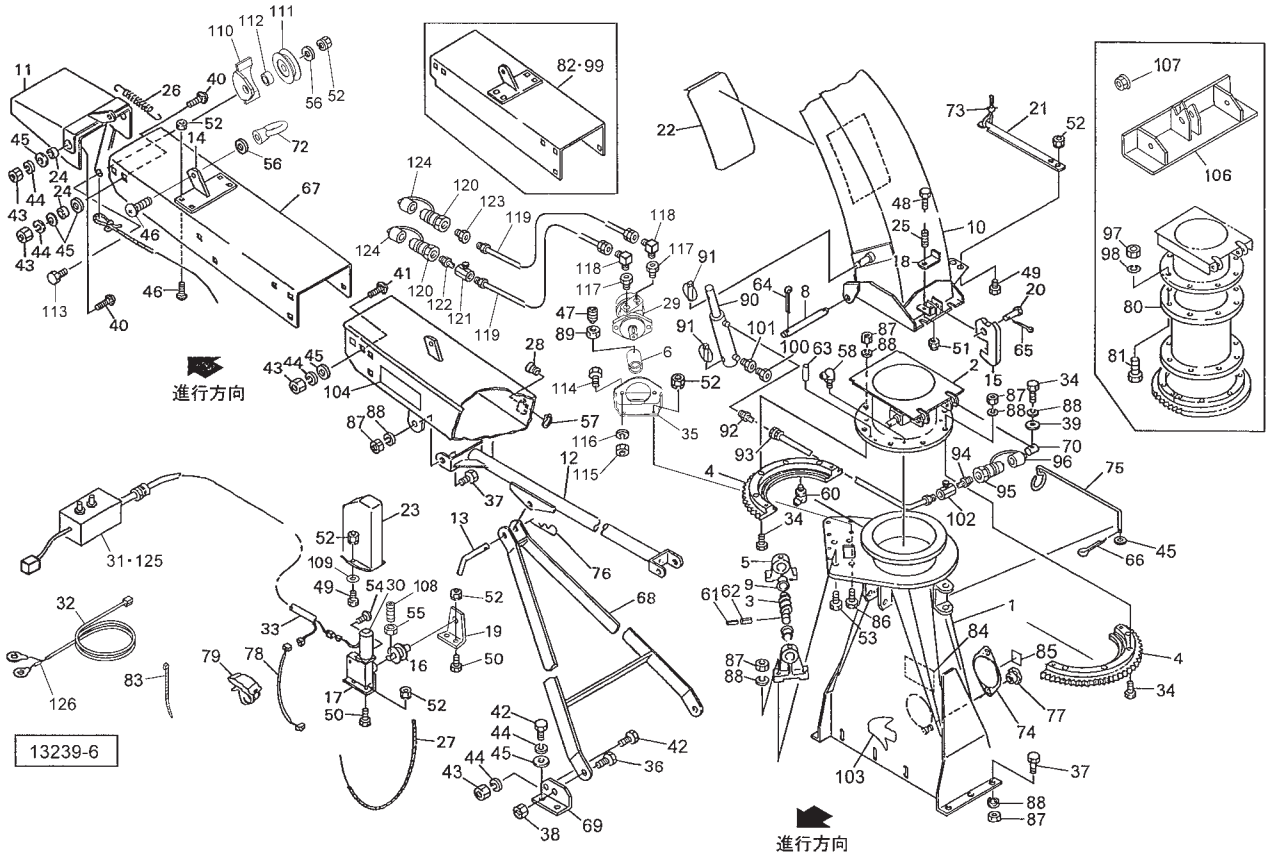

見出番号	部品番号	部品名称	個数	備考
79	FVLF2	ＦＶラック　ＬＦ２	1	
80	0918000003	イクステンションＣＰ	1	オプション
81	BZ12035	ボルト　８．８　Ｍ１２×３５	8	オプション
82	0858112003	イクステンションシュートＣＰ；８５０	1	オプション
83	ILT100	インシュロックタイ　２．５×１００	4	
84	1061640000	ラベル；ケイコク１	1	
85	1065251000	ラベル；ケイコク１１１	1	
86	BSZ08030	コガタボルト　７　Ｍ８×３０	4	
87	NZ12	ナット　８　２シュ　Ｍ１２	22	
88	WSA12	バネザガネ　３ゴウ　Ｍ１２	24	
89	NZ06	ナット　８　２シュ　Ｍ６	1	
90	1108880200	シリンダ；ＣＷＰ４０×２００×３７０	1	
91	000738000M	リンチピン；６	2	
92	1013-04-06	ホースニップル　ＰＦ１／４×ＰＴ３／８	1	
93	KH0403500AP	ユアツホース　１／４×３５００　１－４	1	
94	2083-08-04	ニップル　ＰＴ１／２×１／４	1	
95	CLF40M	カプラ　オス　ＰＴ１／２	1	
96	0007781000	カプラキャップ；１／２	1	
97	NZ12	ナット　８　２シュ　Ｍ１２	8	オプション
98	WSA12	バネザガネ　３ゴウ　Ｍ１２	8	オプション
99	0918021003	イクステンションシュートＣＰ；１５００	1	オプション
100	0005260000	エアブリーザ	1	
101	2081-06-04	ブッシング　ＰＴ３／８×ＰＴ１／４	1	
102	112156000M	シボリベン；１／４	1	
103	1245930000	ラベル；ＭＦＨ５０００	1	

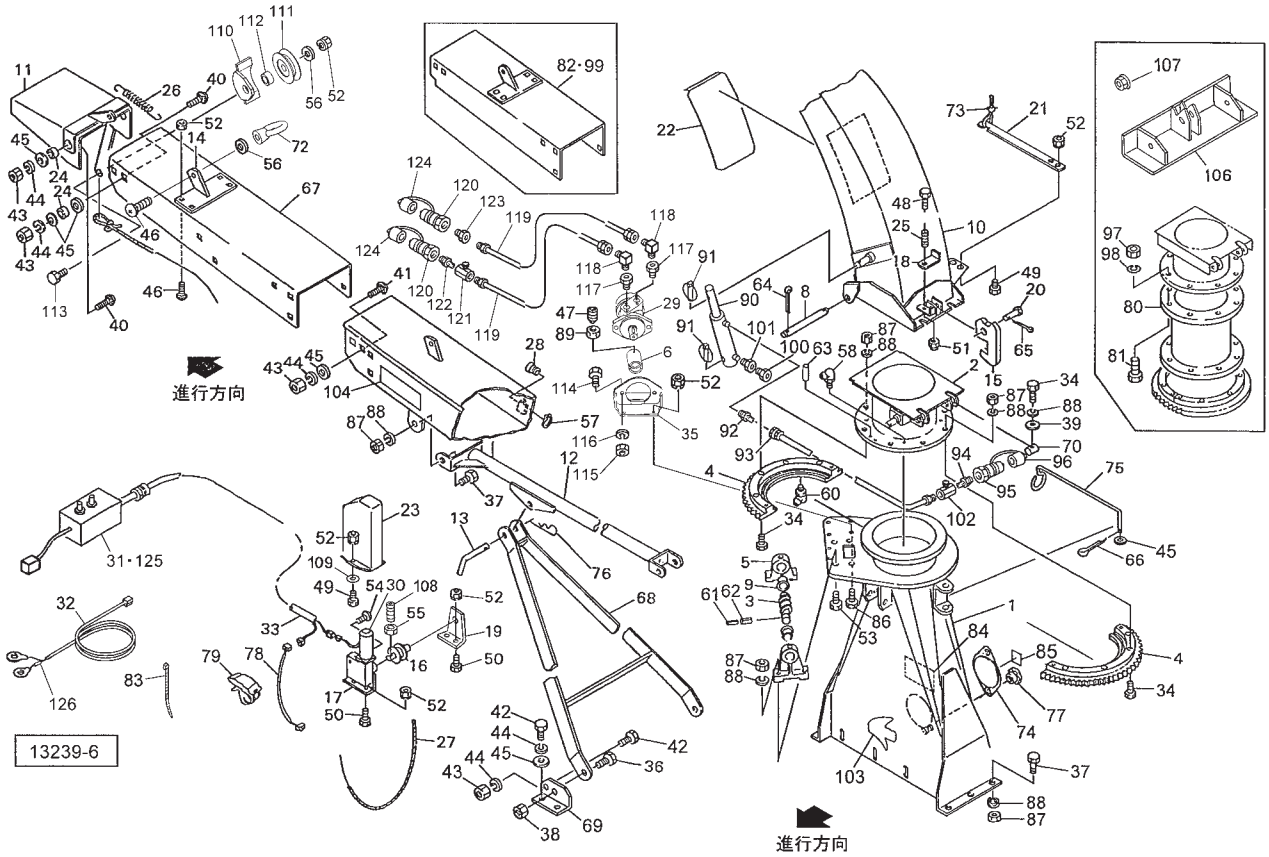

見出番号	部品番号	部品名称	個数	備考
104	1339780000	ＳＴＡＲマークラベル；４０	2	
105	1038750000	コンベックスベース	2	
106	1320000003	シュートホルダＣＰ；オプション	1	オプション
107	NNF12	フランジナイロンナット　Ｍ１２	2	オプション
108	TRK06012	６トメネジ　１０．９　クボミ　Ｍ６×１２	1	
109	080414100M	ワッシャ；８	2	
110	150008000M	ガイドＣＰ	1	
111	079496100M	ガイドロールＣＰ	1	
112	115098000M	カラー；９．２×５．５	1	
113	BSZ08040	コガタボルト　７　Ｍ８×４０	1	
114	BZ12040	ボルト　８．８　Ｍ１２×４０	2	
115	NZ12	ナット　８　２シュ　Ｍ１２	2	
116	WSA12	バネザガネ　３ゴウ　Ｍ１２	2	
117	106900000M	ブッシング；ＰＦ１／２×ＰＴ３／８	2	
118	1033-04-06	ホースエルボ　ＰＦ１／４×ＰＴ３／８	2	
119	KH0403500AP	ユアツホース　１／４×３５００　１－４	2	
120	CLF40M	カプラ　オス　ＰＴ１／２	2	
121	112156000M	シボリベン；１／４	1	
122	2083-08-04	ニップル　ＰＴ１／２×１／４	1	
123	2081-08-04	ブッシング　ＰＴ１／２×ＰＴ１／４	1	
124	0007781000	カプラキャップ；１／２	2	
ASY	1243360000	イクステンションＡＳ	1	オプション 見80, 81, 97, 98, 106, 107
125	FU15A	ヒューズ；１５Ａ	1	
126	FU30A	ヒューズ；３０Ａ	1	

ベベルボックス

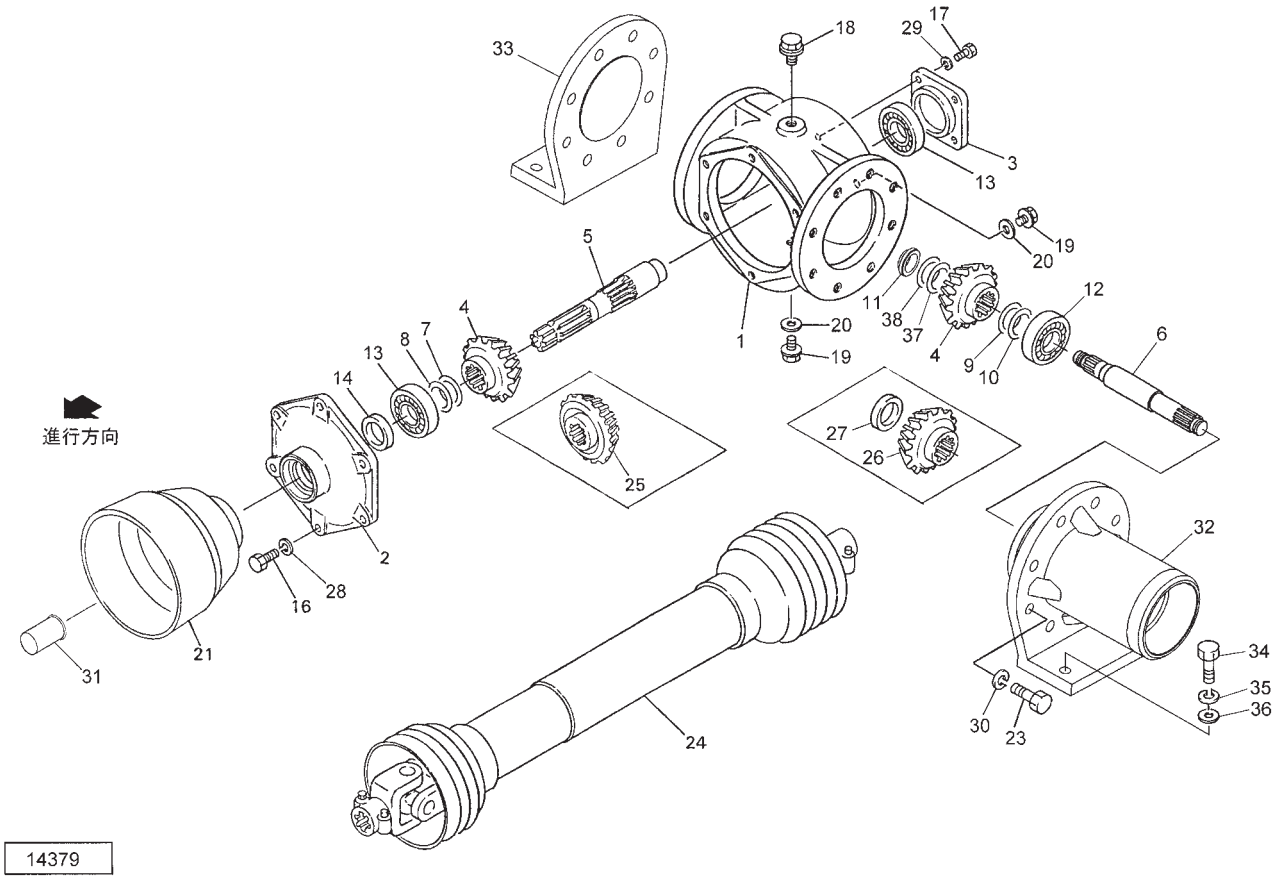

見出番号	部品番号	部品名称	個数	備考
1	0897421004	ギヤボックス	1	見18～20付
2	0897492004	キャップ	1	
3	0864050004	キャップ	1	
4	0843410000	ベベルギヤ；Ｍ５．５×２０Ｔ	2	
5	0897561000	シャフト；ＰＩＣ	1	
6	1514871000	シャフト	1	
7	0445851000	シム	1	
8	0445862000	シム	1	
9	0701880000	シム	1	
10	0666090000	シム	1	
11	085537200M	カシメロックナット；Ｍ３５×１．５	1	
12	J30308	テーパローラベアリング　３０３０８	1	
13	J6307	ベアリング　６３０７	2	
14	D35558	オイルシール　Ｄ３５５５８	1	
16	BZ12035	ボルト　８．８　Ｍ１２×３５	6	
17	BZ10030	ボルト　８．８　Ｍ１０×３０	4	
18	0591333000	チェックプラグＡＳ	1	
19	000338000M	プラグ；Ｍ１０	2	
20	0003390000	パッキン	2	M10プラグ用
21	0008240000	ＰＩＣカバー；２	1	
23	BZ16040	ボルト　８．８　Ｍ１６×４０	16	
24	JHA050ASY	パワージョイント；ＨＡ－５０	1	
25	0897520000	ベベルギヤ；２８Ｔ（５４０ｒｐｍ用）	1	オプション

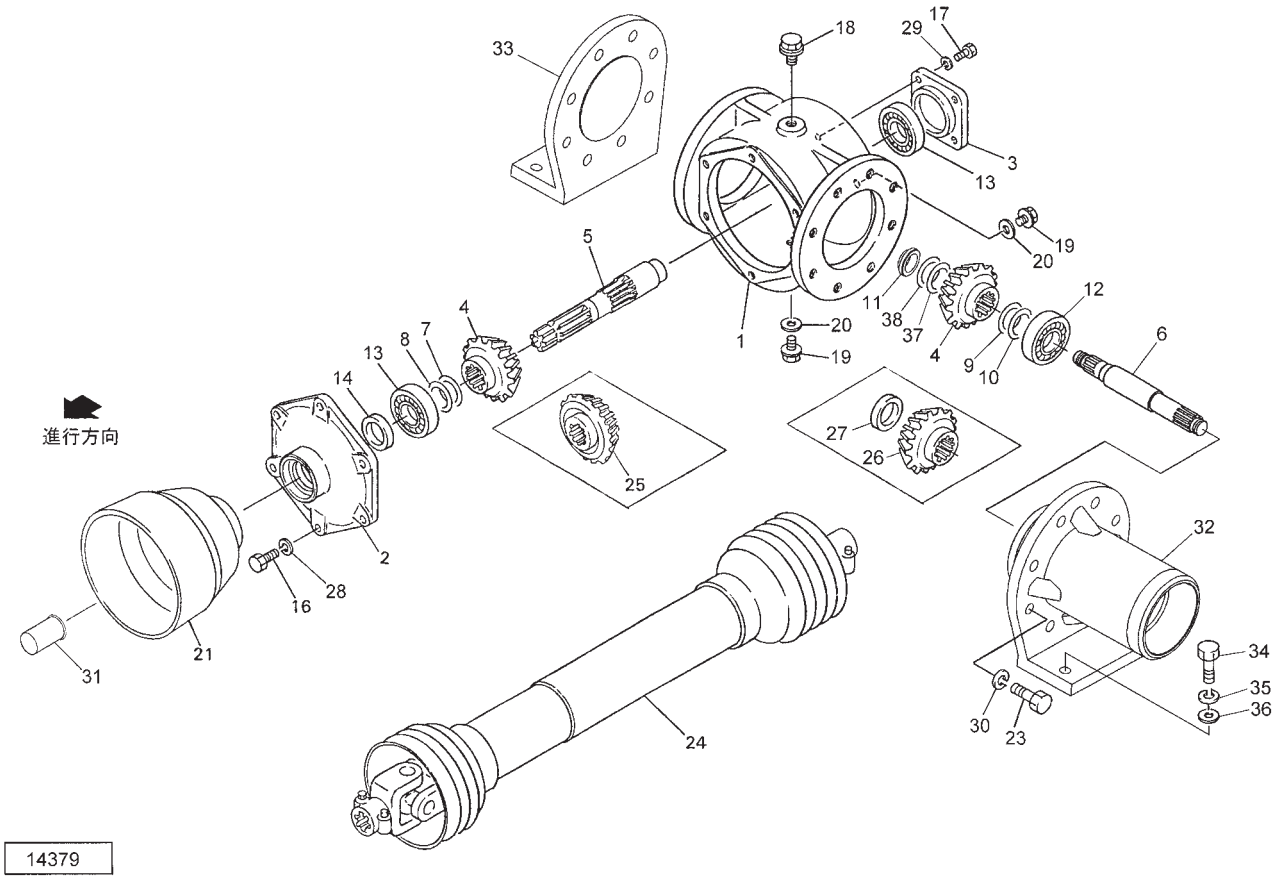

見出番号	部品番号	部品名称	個数	備考
26	0897530000	ベベルギヤ；１５Ｔ（５４０ｒｐｍ用）	1	オプション
27	0864121000	カラー；４０．５×２３（５４０ｒｐｍ用）	1	オプション
28	WSA12	バネザガネ　３ゴウ　Ｍ１２	6	
29	WSA10	バネザガネ　３ゴウ　Ｍ１０	4	
30	WSA16	バネザガネ　３ゴウ　Ｍ１６	16	
31	0000963000	ＰＩＣキャップ；３５	1	
32	1514880004	フランジＣＰ；Ｒ	1	
33	1514910004	フランジ；Ｌ	1	
34	BZ14050	ボルト　８．８　Ｍ１４×５０	4	
35	WSA14	バネザガネ　３ゴウ　Ｍ１４	4	
36	WRA14	ヒラザガネ　Ｍ１４	4	
37	0590301000	スペーサ；３５×２．３	－	
38	0445091000	シムパッキン	－	

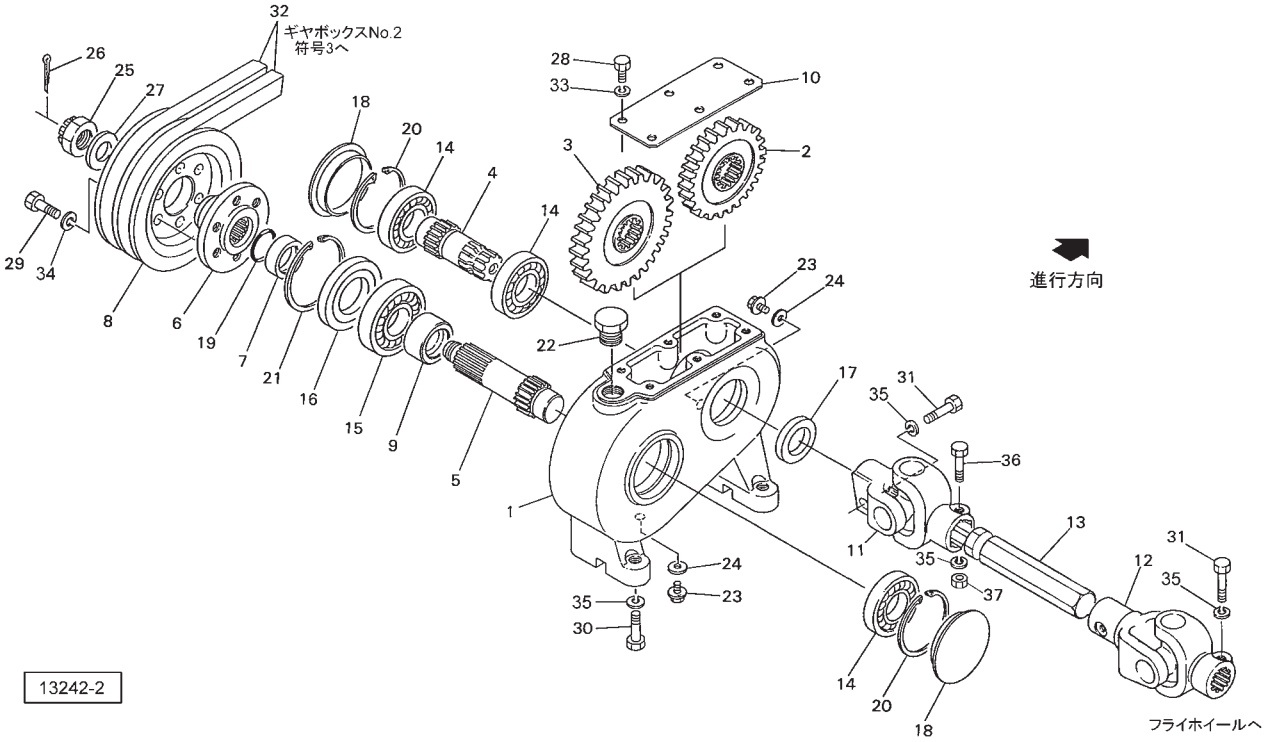

見出番号	部品番号	部品名称	個数	備考
1	0897430004	ギヤボックス	1	見23,24付
2	0814280000	ギヤ；１９Ｔ	1	
3	0814320000	ギヤ；２４Ｔ	1	
4	0701970000	シャフト	1	
5	0828382000	シャフト	1	
6	0828401004	プーリボス；２	1	
7	0702111000	カラー	1	
8	0919740004	プーリ；１７５	1	
9	0899410000	カラー	1	
10	0899420000	プレート	1	
11	0665764006	ジョイント；１	1	
12	0669544006	ジョイント；２	1	
13	070280100M	シャフト	1	
14	J6206	ベアリング　６２０６	3	
15	J6306	ベアリング　６３０６	1	
16	D407210	オイルシール　Ｄ４０×７２×１０	1	
17	D30507	オイルシール　Ｄ３０×５０×７	1	
18	KRCA56210	シールキャップ　ツバツキ　ＥＺ２２２８Ａ０	2	
19	ORG030	Ｏリング　Ｇ３０	1	
20	DHC062	Ｃガタトメワ　アナ　６２	2	
21	DHC072	Ｃガタトメワ　アナ　７２	1	
22	0591333000	チェックプラグＡＳ	1	
23	000338000M	プラグ；Ｍ１０	2	
24	0003390000	パッキン；Ｍ１０	2	M10プラグ用
25	NC2L20150	キャッスルナット　２シュヒク　Ｍ２０×１．５	1	

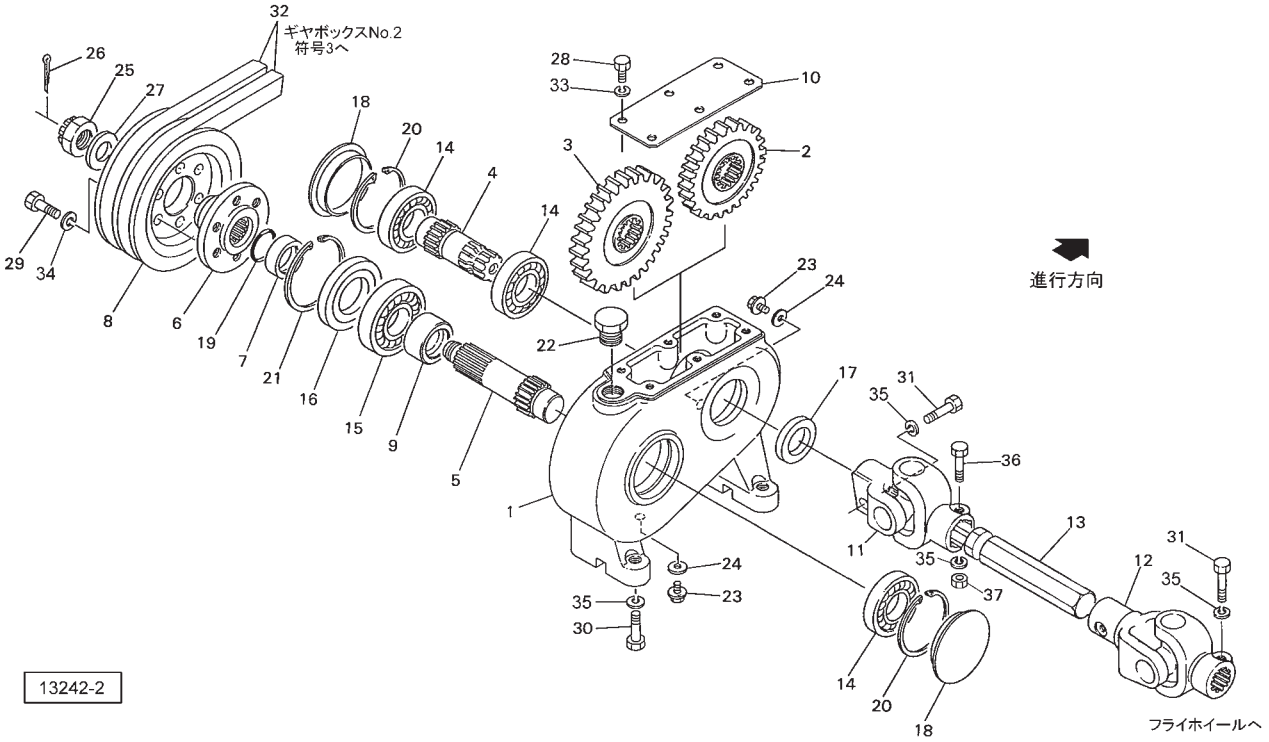

見出番号	部品番号	部品名称	個数	備考
26	PC032032	ワリピン　３．２×３２	1	
27	075318000M	ザガネ	1	
28	BSZ08020	コガタボルト　７　Ｍ８×２０	6	
29	BSZ10030	コガタボルト　７　Ｍ１０×３０	6	
30	BZ12030	ボルト　８．８　Ｍ１２×３０	4	
31	BZ12045	ボルト　８．８　Ｍ１２×４５	2	
32	VAGXLC050	Ｖベルト　ＬＣ－５０　スーパーＡＧ－Ｘ	2	
33	WSA08	バネザガネ　３ゴウ　Ｍ８	6	
34	WSA10	バネザガネ　３ゴウ　Ｍ１０	6	
35	WSA12	バネザガネ　３ゴウ　Ｍ１２	7	
36	BZ12060	ボルト　８．８　Ｍ１２×６０	1	
37	NZ12	ナット　８　２シュ　Ｍ１２	1	

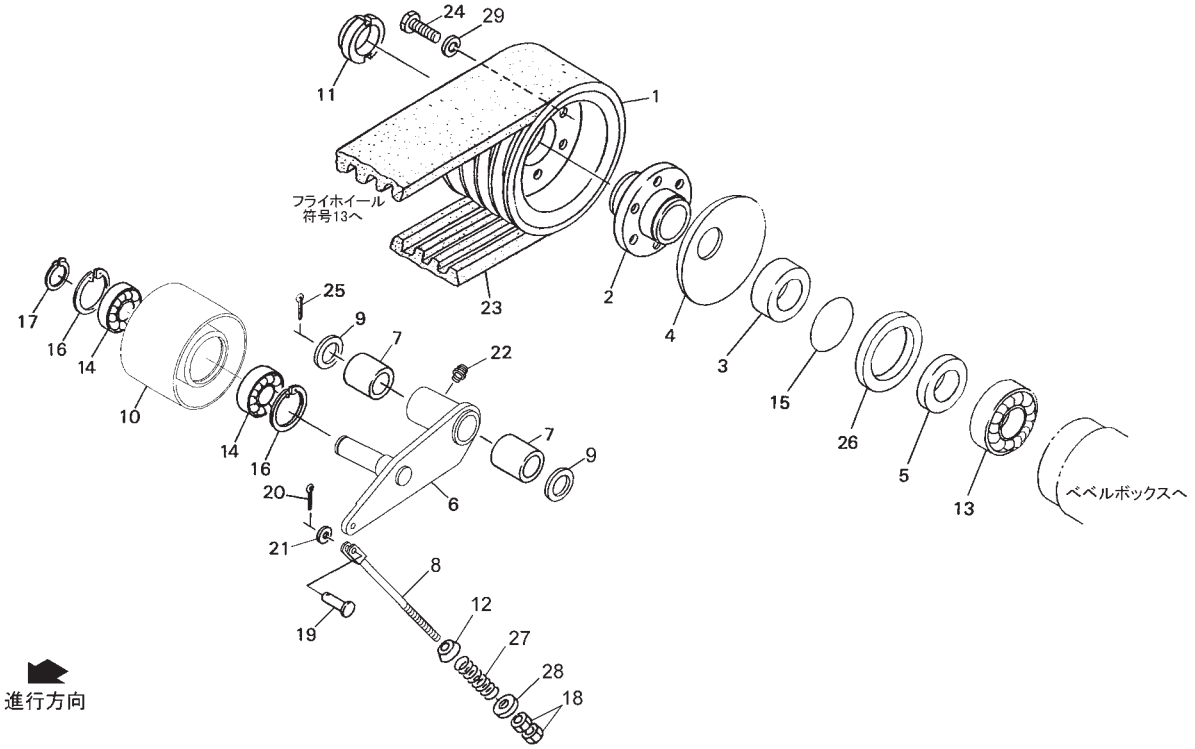

14380－1

見出番号	部品番号	部品名称	個数	備考
1	1518450004	Ｖプーリ；２５４×４	1	
2	0897611004	プーリボス	1	
3	8040330002	カラー；１	1	
4	0899470003	カバー	1	
5	8040360002	カラー；２	1	
6	1514940004	テンションアームＣＰ	1	見7,22付
7	0717700000	ブッシュ	2	
8	151476100M	テンションロッド	1	見18付
9	071883000M	ワッシャ；３０．５×４．５	2	
10	1466520004	プーリ	1	
11	046336200M	カシメロックナット；Ｍ４０×１．５	1	
12	025266000M	キュウメンザガネ	1	
13	J30310	テーパローラベアリング　３０３１０	1	
14	J6306LLU	ベアリング　６３０６ＬＬＵ	2	
15	ORG050	Ｏリング　Ｇ－５０	1	
16	DHC072	Ｃガタトメワ　アナ　７２	2	
17	DC030	Ｃガタトメワ　ジク　３０	2	
18	NZ12	ナット　８．８　Ｍ１２	2	
19	000048200M	ピン；８×３５	1	見20,21付
20	PC032016	ワリピン　３．２×１６	1	
21	WRA08	ヒラザガネ　Ｍ８	1	
22	ONA6	グリースニップル　Ａ　Ｍ６	1	
23	VAG84RC65	マルチＶベルト　ＡＧ８　４リブ　Ｃ６５	1	
24	BZ12040	ボルト　８．８　Ｍ１２×４０	6	
25	PC050045	ワリピン　５×４５	1	

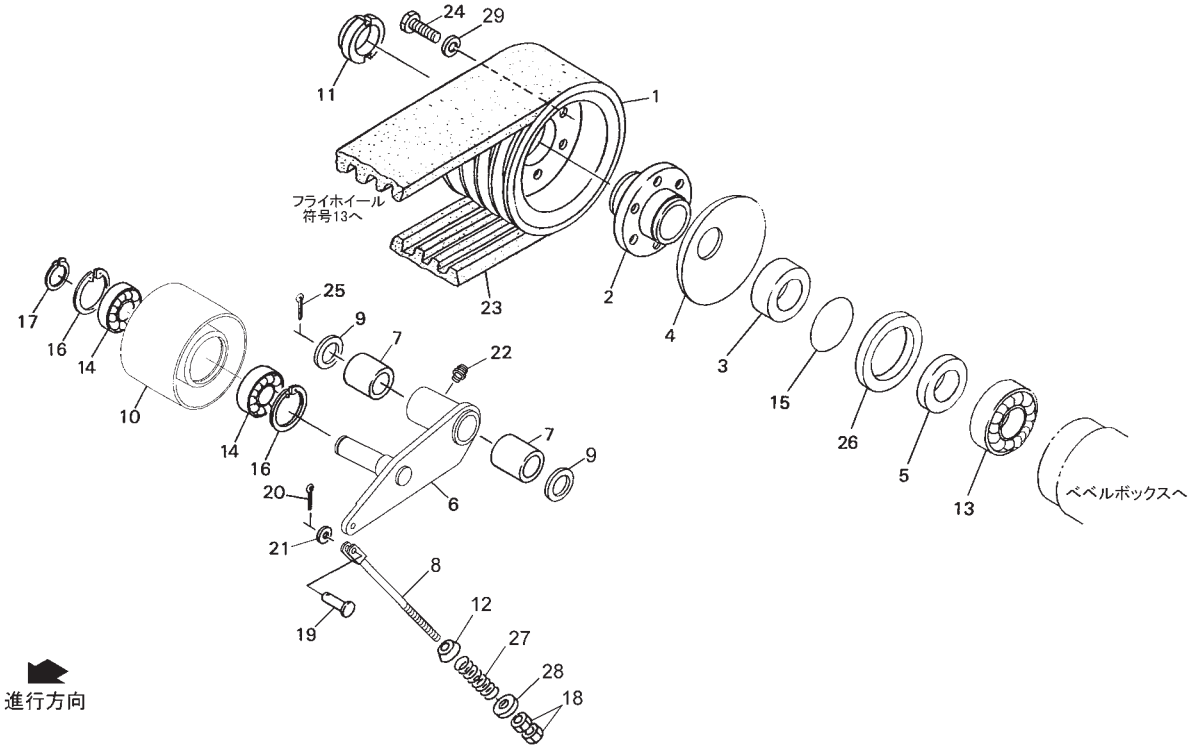

14380－1

見出番号	部品番号	部品名称	個数	備考
26	D8511013	オイルシール　Ｄ８５×１１０×１３	1	
27	1518460006	スプリング；Ａ　φ６×２９×１１０	1	
28	085137000M	ワッシャ；１３×３．２	1	
29	WSA12	バネザガネ　３ゴウ　Ｍ１２	6	

ギヤボックスNo.２

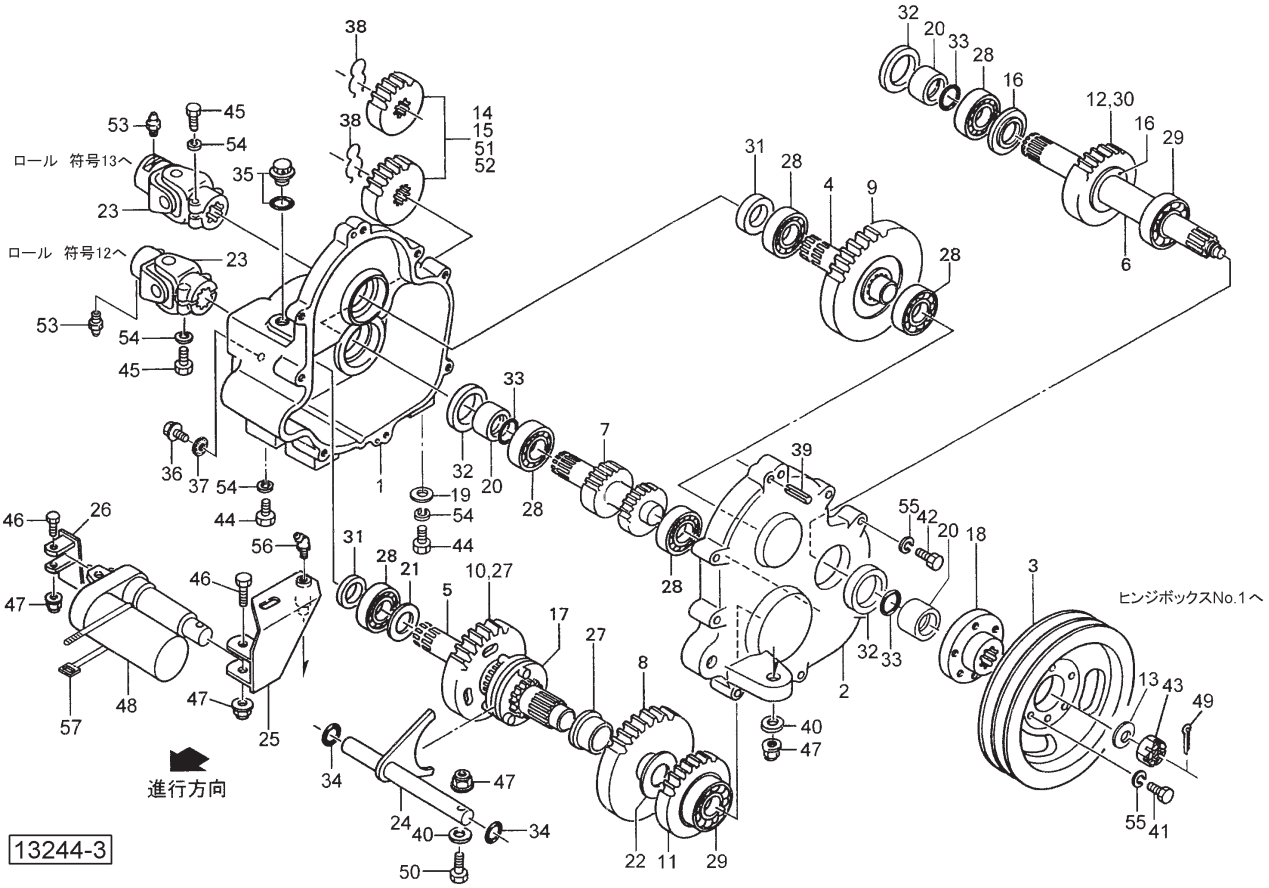

見出番号	部品番号	部品名称	個数	備考
1	0890890004	ギヤボックス；R	1	見34～37付
2	0701953004	ギヤボックス；L	1	見39付
3	1494971004	プーリ；１８０	1	
4	0701970000	シャフト	1	
5	0701980000	シャフト	1	
6	0828392000	シャフト	1	
7	0702001000	ギヤシャフト	1	
8	0702010000	ギヤ；３６Ｔ	1	
9	0702020000	ギヤ；３６Ｔ	1	
10	0702030000	ギヤ；３０Ｔ	1	
11	0702040000	ギヤ；２６Ｔ	1	
12	0702050000	ギヤ；２１Ｔ	1	
13	075318000M	ザガネ	1	
14	0702071004	ギヤ；１９Ｔ	1	
15	0702081004	ギヤ；１７Ｔ	1	
16	0828760000	カラー；３０．５×３．５	2	
17	0702100000	クラッチ	1	
18	0828401004	プーリボス；２	1	
19	067931100M	ワッシャ；１２	2	
20	0702111000	カラー	3	
21	0702170000	カラー	1	
22	070212100M	カラー	1	
23	0669544006	ジョイント；２	2	見53付
24	0702137000	シフタ	1	
25	0809232000	シャフトＣＰ	1	見53付

見出番号	部品番号	部品名称	個数	備考
26	0809212004	ブラケット	1	
27	0706431000	ブッシュ	2	
28	J6206	ベアリング　６２０６	6	
29	J6306	ベアリング　６３０６	2	
30	JRNA4905R	ニードルベアリング　ＲＮＡ－４９０５Ｒ	1	
31	D30507	オイルシール　Ｄ３０×５０×７	2	
32	D40558	オイルシール　Ｄ４０×５５×８	3	
33	ORG030	Ｏリング　Ｇ３０	3	
34	ORP020	Ｏリング　Ｐ２０	2	
35	0591333000	チェックプラグＡＳ	1	
36	000338000M	プラグ；Ｍ１０	2	
37	0003390000	パッキン	2	M10プラグ用
38	056984000M	クリップ；１７×３	2	
39	PS080040	スプリングピン　８×４０	2	
40	042783600M	ワッシャ；１２	2	
41	BSZ10030	コガタボルト　７　Ｍ１０×３０	6	
42	BSZ10045	コガタボルト　７　Ｍ１０×４５	8	
43	NC2L20150	キャッスルナット　２シュヒク　Ｍ２０×１．５	1	
44	BZ12040	ボルト　８．８　Ｍ１２×４０	4	
45	BZ12045	ボルト　８．８　Ｍ１２×４５	2	
46	BZ12060	ボルト　８．８　Ｍ１２×６０	2	
47	NNF12	フランジナイロンナット　Ｍ１２	4	
48	0809741000	デンドウシリンダ	1	
49	PC032032	ワリピン　３．２×３２	1	
50	BZ12050	ボルト　８．８　Ｍ１２×５０	1	
51	0702061004	ギヤ；２０Ｔ	1	
52	0702091004	ギヤ；１６Ｔ	1	
53	ONA6	グリースニップル　Ａ　Ｍ６	2	
54	WSA12	バネザガネ　３ゴウ　Ｍ１２	6	
55	WSA10	バネザガネ　３ゴウ　Ｍ１０	14	
56	ONB6	グリースニップル　Ｂ　Ｍ６	1	
57	ILT380	インシュロックタイ　７．５×３８２	1	

フライホイール

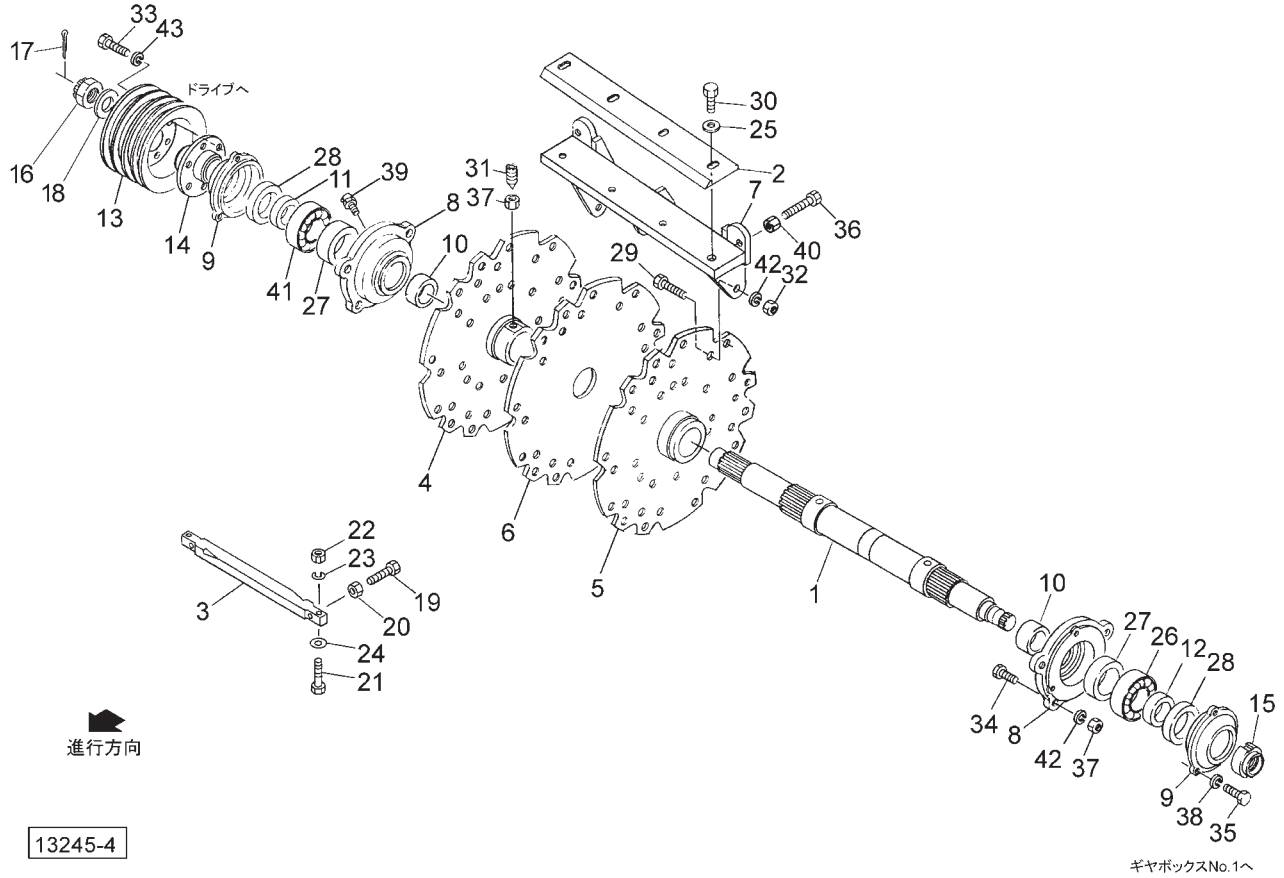

見出番号	部品番号	部品名称	個数	備考
1	1500100004	シャフト；フライホイール	1	
2	0897624004	ナイフ	9	
3	1500110004	シャバー	1	
4	0899490004	フライホイール；R	1	見31付
5	0899511004	フライホイール；L	1	見31付
6	0899520004	フライホイール；M	1	
7	0899532004	ナイフホルダ	9	
8	0799983004	ハウジング	2	見39付
9	1008810004	キャップ	2	
10	0808062000	カラー；５０×２６．５	2	
11	0899550000	カラー；５０×５６．５	1	
12	0899560000	カラー；５０×３０	1	
13	1518440004	Ｖプーリ；２２８．６×４	1	
14	0897611004	プーリボス	1	
15	046336200M	カシメロックナット；Ｍ４０×１．５	1	
16	NC2L30200	キャッスルナット　２シュヒク　Ｍ３０×２．００	1	
17	PC063056	ワリピン　６．３×５６	1	
18	WRA30	ヒラザガネ　Ｍ３０	1	
19	BXI12050	ボルト　１０．９　ゼン　Ｍ１２×５０	2	
20	NZ12	ナット　８　２シュ　Ｍ１２	2	
21	BX12075	ボルト　１０．９　Ｍ１２×７５	2	
22	NZ12	ナット　８　２シュ　Ｍ１２	2	
23	WSA12	バネザガネ　３ゴウ　Ｍ１２	2	
24	072013200Y	ハイテンワッシャ；１２	2	
25	118592100M	ハイテンワッシャ；１４×４．５	36	

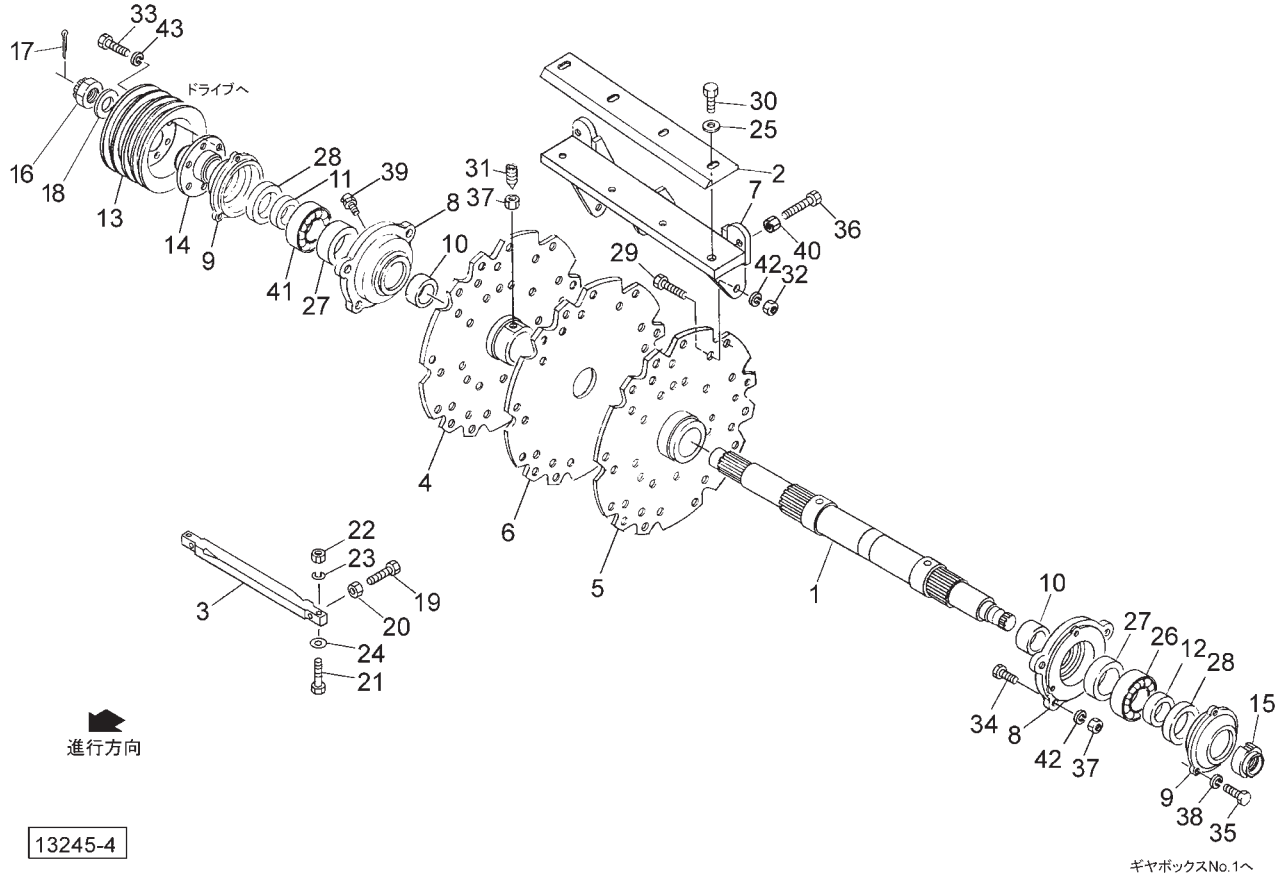

見出番号	部品番号	部品名称	個数	備考
26	J6310	ベアリング　６３１０	1	
27	D588012	オイルシール　Ｄ５８×８０×１２	2	
28	G63756	オイルシール　Ｇ６３×７５×６	2	
29	BX16150040	ボルト　１０．９　Ｍ１６×１．５０×４０	72	
30	BX14150035	ボルト　１０．９　Ｍ１４×１．５×３５	36	
31	TRK16030	６トメネジ　１０．９　クボミ　Ｍ１６×３０	4	
32	NZ16150	ナット　８　２シュ　Ｍ１６×１．５０	72	
33	BZ12040	ボルト　８．８　Ｍ１２×４０	6	
34	BZ16040	ボルト　８．８　Ｍ１６×４０	8	
35	BSZ10030	コガタボルト　７　Ｍ１０×３０	6	
36	BCI10060	ボルト　１０．９　ステン　Ｍ１０×６０	18	
37	NZ16	ナット　８　２シュ　Ｍ１６	12	
38	WSA10	バネザガネ　３ゴウ　Ｍ１０	6	
39	ONB6	グリースニップル　Ｂ　Ｍ６	2	
40	NSZ10	コガタナット　８　２シュ　Ｍ１０	18	
41	J21310	チョウシンベアリング　２１３１０	1	
42	WSA16	バネザガネ　３ゴウ　Ｍ１６	80	
43	WSA12	バネザガネ　３ゴウ　Ｍ１２	6	

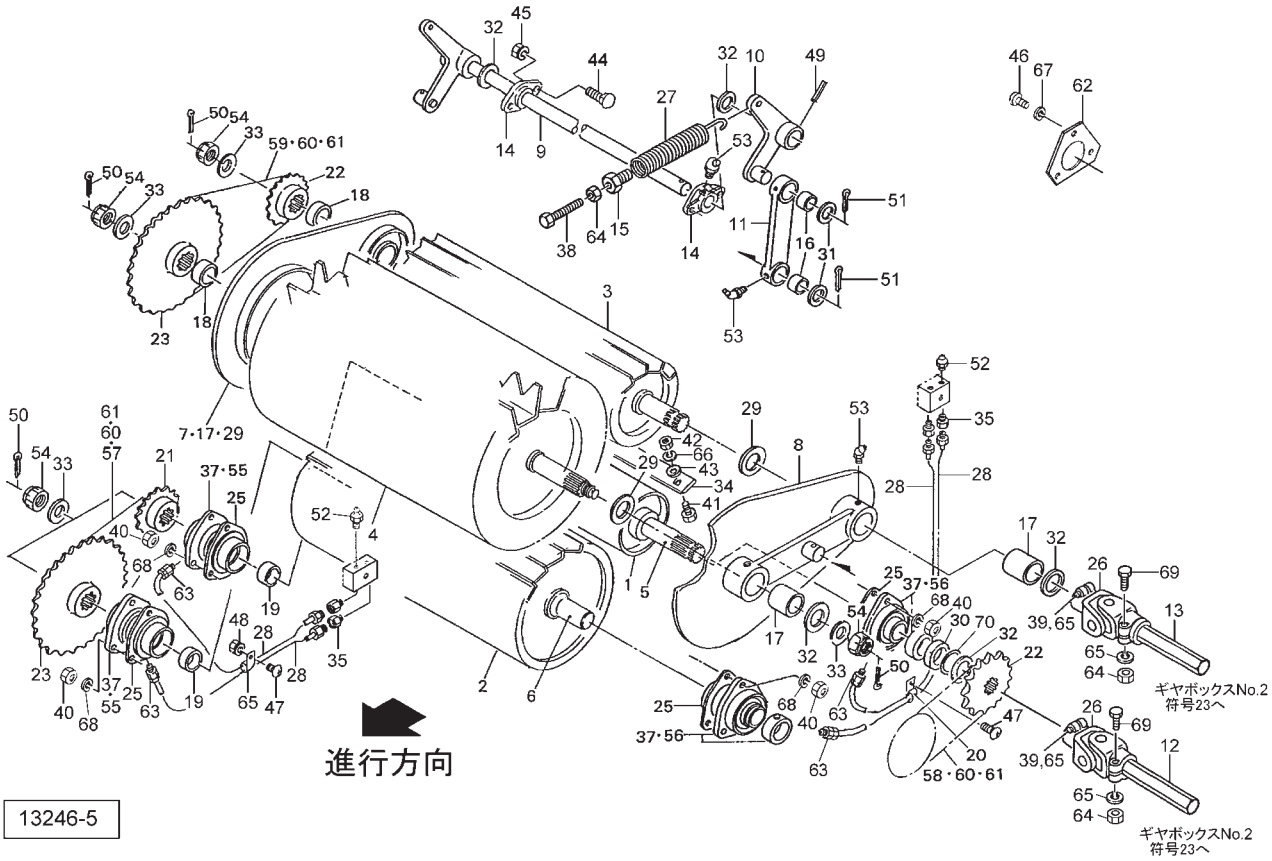

見出番号	部品番号	部品名称	個数	備考
1	0800171004	プレーンロール	1	
2	0800191004	フロントロール	1	
3	0800213004	リヤロール	1	
4	0800246004	フィードロール	1	
5	0804271000	シャフト；プレーンロール	1	
6	0804280000	シャフト；フロントロール	1	
7	0800274004	ガイドアーム；R	1	見17, 53付
8	0804314004	ガイドアーム；L	1	見17, 53付
9	0800312004	ロールアーム；１	1	
10	0800333004	ロールアーム；２	1	見49, 51付
11	0800342004	リフトアーム	2	見16, 53付
12	070279100M	シャフト	1	
13	081247300M	シャフト	1	
14	0800300004	メタル	2	見53付
15	070286100M	スプリングホルダ	2	
16	0702892000	ブッシュ	4	
17	0702872000	ブッシュ	4	
18	070290100M	カラー	2	
19	055204100M	カラー	2	
20	0674900000	クランプ；８×２	2	
21	0702810004	スプロケット；１４Ｔ	1	
22	0702820004	スプロケット；１５Ｔ	2	
23	0702840004	スプロケット；３０Ｔ	2	
25	0702780004	メタルカバー	4	

見出番号	部品番号	部品名称	個数	備考
26	0665764006	ジョイント；１	2	
27	0800390006	スプリング	2	
28	0831693000	キュユホース；４５０	4	
29	096104000M	ワッシャ	4	
30	153138000M	カラー；３０．５×２３	1	
31	058125200M	ワッシャ	4	
32	074063100M	ワッシャ	5	
33	075318000M	ザガネ	5	
34	1292861004	スクレーパ	1	
35	EWK869932	ＳＦツギテ　１／８	4	
37	0007290000	メタル	4	
38	BXI12060	ボルト　１０．９　ゼン　Ｍ１２×６０	2	
39	BZ12045	ボルト　８．８　Ｍ１２×４５	2	
40	NSZ10	コガタナット　８　２シュ　Ｍ１０	12	
41	BX12045	ボルト　１０．９　Ｍ１２×４５	2	
42	NUZ12	Ｕナット　８　Ｍ１２	2	
43	072013200M	ハイテンワッシャ；１２	2	
44	059483000M	カクネボルト　８．８　Ｍ８×２５	4	
45	NSP08	コガタスプリングナット；Ｍ８	4	
46	CP06012	＋ナベコネジ　Ｍ６×１２	6	
47	CP06016	＋ナベコネジ　Ｍ６×１６	2	
48	NP06	スプリングナット　４　Ｍ６	2	
49	PS080050	スプリングピン　８×５０	1	
50	PC032032	ワリピン　３．２×３２	5	
51	PC050036	ワリピン　５×３６	4	
52	ONBS1	グリースニップル　Ｂ　ＰＴ１／８	4	
53	ONB6	グリースニップル　Ｂ　Ｍ６	10	
54	NC2L20150	キャッスルナット　２シュヒク　Ｍ２０×１．５	5	
55	JUC206D1	ベアリング　ＵＣ２０６Ｄ１	2	
56	JUEL206D1	ベアリング　ＵＥＬ２０６Ｄ１	2	
57	LA60041	ローラチェーン　６０×４１Ｌ	1	見60,61付
58	LA60042	ローラチェーン　６０×４２Ｌ	1	見60付
59	LA60047	ローラチェーン　６０×４７Ｌ	1	見60,61付
60	AA060	ツギテ　６０	3	
61	AD060	１ピッチオフセット　６０	2	
62	081114100M	プレート	2	
63	EWK864206	ＬＦツギテ　Ｍ６	4	
64	NZ12	ナット　８　２シュ　Ｍ１２	4	
65	WSA12	バネザガネ　３ゴウ　Ｍ１２	4	
66	WSA12	バネザガネ　３ゴウ　Ｍ１２	2	
67	WS06	バネザガネ　２ゴウ　Ｍ６	6	
68	WSA10	バネザガネ　３ゴウ　Ｍ１０	12	
69	BZ12060	ボルト　８．８　Ｍ１２×６０	2	
70	073444000M	シム	－	

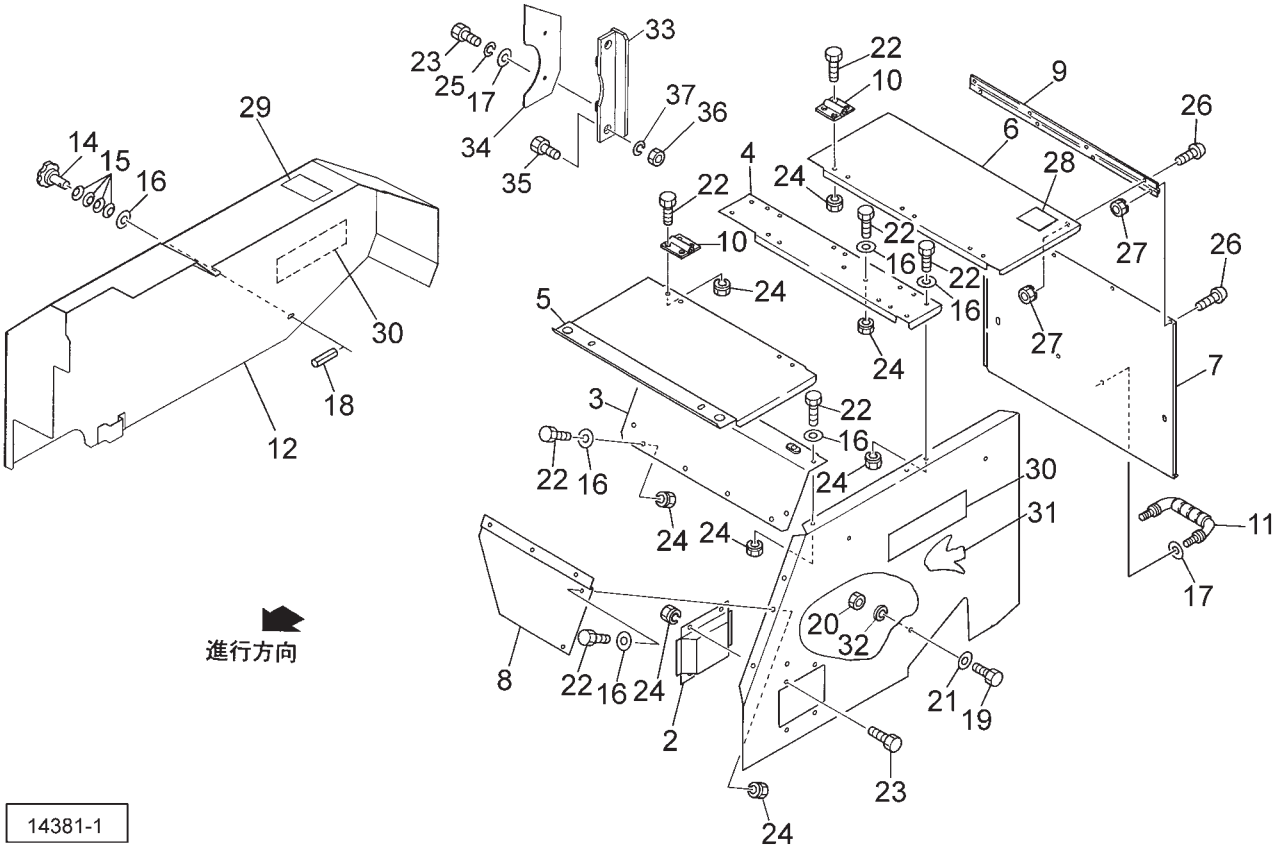

見出番号	部品番号	部品名称	個数	備考
1	0945472003	サイドカバーＣＰ	1	
2	0945730003	カバーＣＰ	1	
3	0945480003	ブラケットＣＰ	1	
4	0945491003	ブラケット	1	
5	0945500003	カバープレート；１	1	
6	0978042003	カバープレート；２	1	
7	0978051003	カバープレート；３	1	
8	0945530003	カバー；Ｆ	1	
9	097803000M	チョウバン	1	
10	076510000M	チョウバン	5	
11	0333782000	グリップ	1	
12	1515050003	カバーＣＰ；Ｒ	1	
14	0796583000	ニギリ；５０	7	
15	079659100M	サラバネ	28	
16	044097200M	ワッシャ；８	20	
17	WRA08	ヒラザガネ　Ｍ８	6	
18	PS040016	スプリングピン　４×１６	7	
19	BSZ10025	コガタボルト　７　Ｍ１０×２５	4	
20	NSZ10	コガタナット　８　２シュ　Ｍ１０	4	
21	044098500M	ワッシャ；１０	4	
22	BSZ08020	コガタボルト　７　Ｍ８×２０	34	
23	BSZ08016	コガタボルト　７　Ｍ８×１６	6	
24	NSP08	コガタスプリングナット　４　Ｍ８	42	
25	WSA08	バネザガネ　３ゴウ　Ｍ８	2	

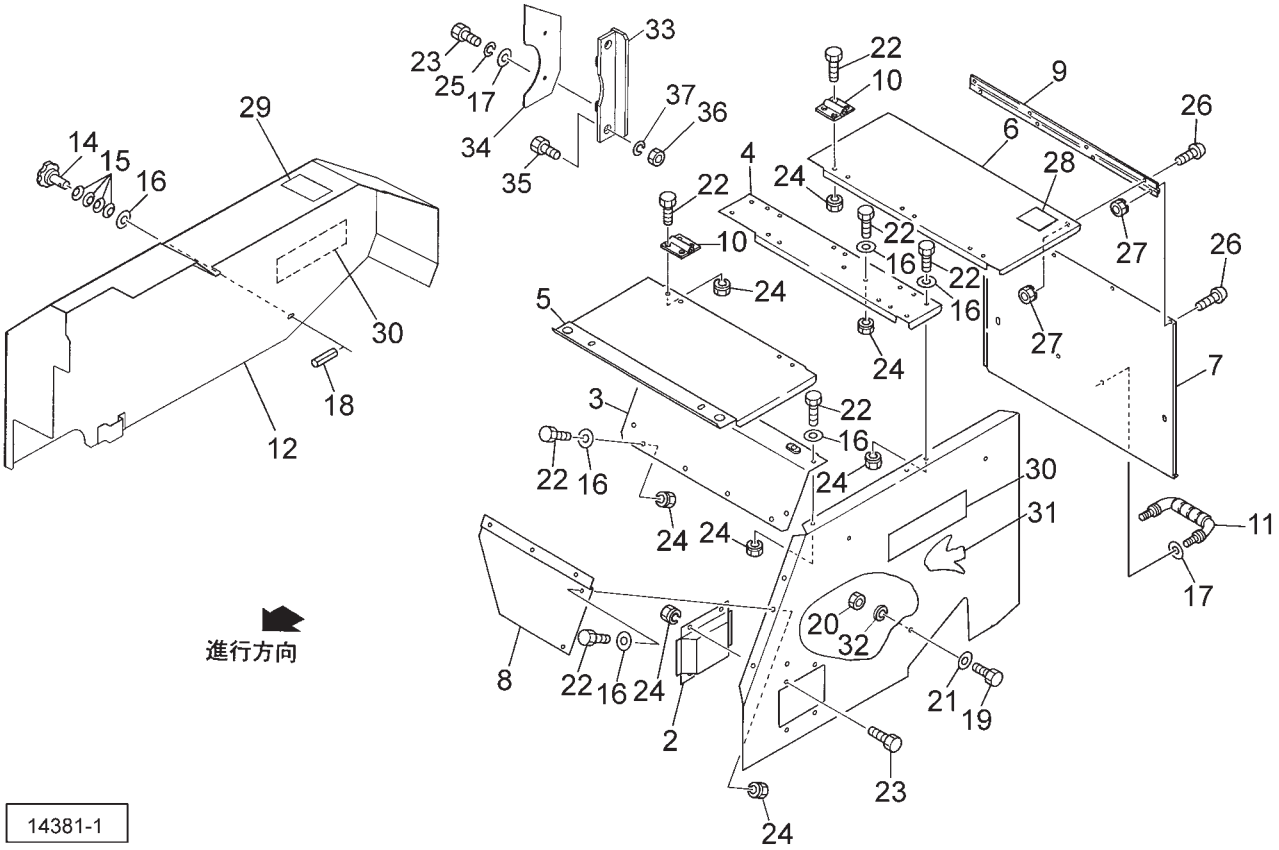

見出番号	部品番号	部品名称	個数	備考
26	CP06012	＋ナベコネジ　Ｍ６×１２	8	
27	NP06	スプリングナット　４　Ｍ６	8	
28	1064780000	ラベル；ケイコク６４	1	
29	1061710000	ラベル；ケイコク８	1	
30	1339790000	ＳＴＡＲマークラベル；６３	2	
31	1245930000	ラベル；ＭＦＨ５０００	1	
32	WSA10	バネザガネ　３ゴウ　Ｍ１０	4	
33	1521470003	ステーＣＰ；Ｒ	1	
34	1521500003	カバー；Ｒ２	1	
35	BZ20050	ボルト　８．８　Ｍ２０×５０	1	
36	NZ20	ナット　８　２シュ　Ｍ２０	1	
37	WSA20	バネザガネ　３ゴウ　Ｍ２０	1	
39	1061720000	ラベル；ケイコク　９	1	

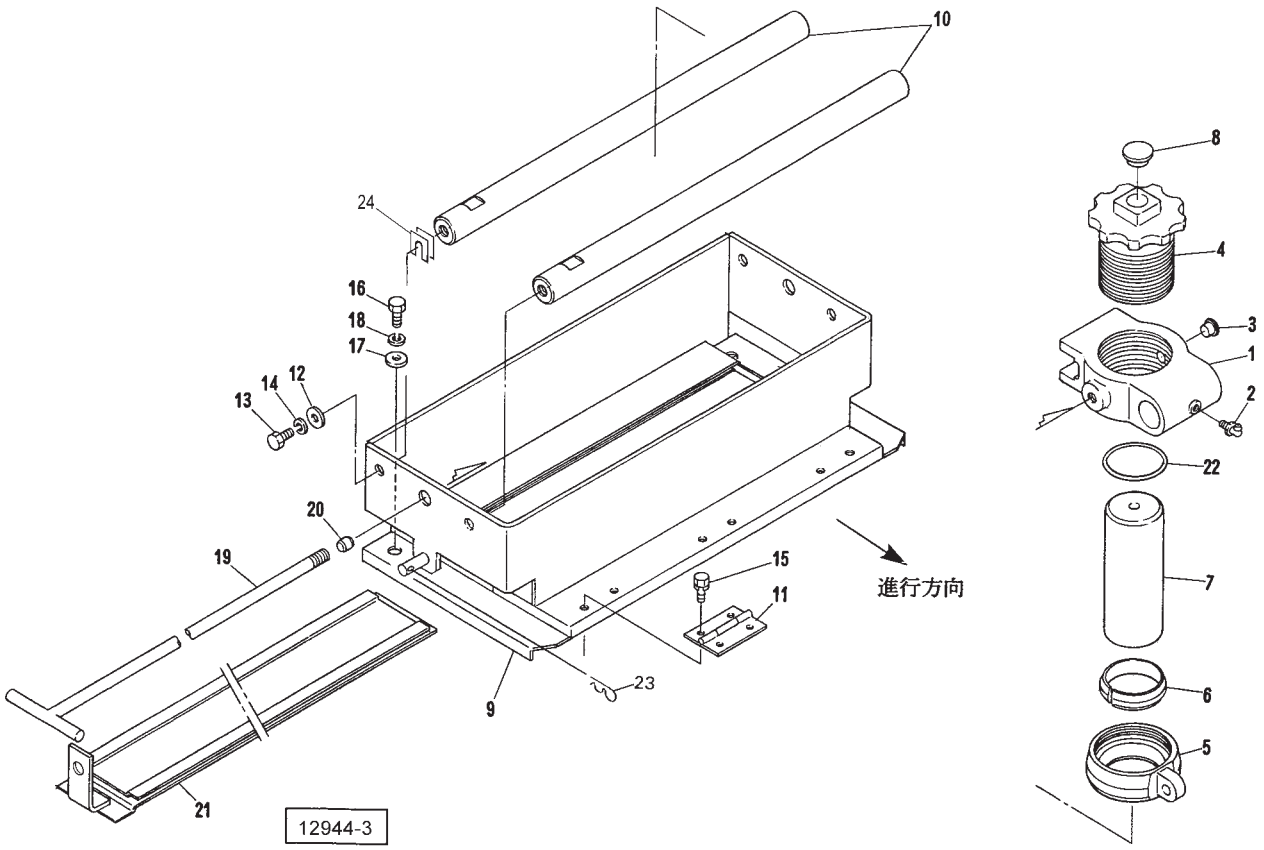

見出番号	部品番号	部品名称	個数	備考
1	1139410004	キャリア	1	
2	ONCS1	グリースニップル　Ｃ　ＰＴ１／８	1	
3	KMST014	アナジクヨウキャップ　１４	1	
4	1139421004	ホルダ	1	
5	1139430004	ナット	1	
6	1139441000	ブッシュ	1	
7	1139551000	グラインダ	1	
8	0007170000	チューユセン	1	
9	1242781004	カバーＣＰ	1	
10	1242830000	シャフト；ケンマ	2	
11	076510000M	チョウバン	3	
12	072013200M	ハイテンワッシャ；１２	4	
13	BZ12030	ボルト　８．８　Ｍ１２×３０	4	
14	WSA12	バネザガネ　３ゴウ　Ｍ１２	4	
15	BSPZ08016	コガタＳＷツキボルト　７　Ｍ８×１６	12	
16	BSZ10030	コガタボルト　７　Ｍ１０×３０	2	
17	044098500M	ワッシャ；１０．５×３．２	2	
18	WSA10	バネザガネ　３ゴウ　Ｍ１０	2	
19	124287000M	ハンドルＣＰ	1	
20	1139480000	ネジロックカラー	1	
21	1242840004	シャッタプレートＣＰ	1	
22	ORP060	Ｏリング　Ｐ６０	1	
23	000087200M	ベータピン；１６×２．３	1	
24	1489080000	シム；０．６	－	

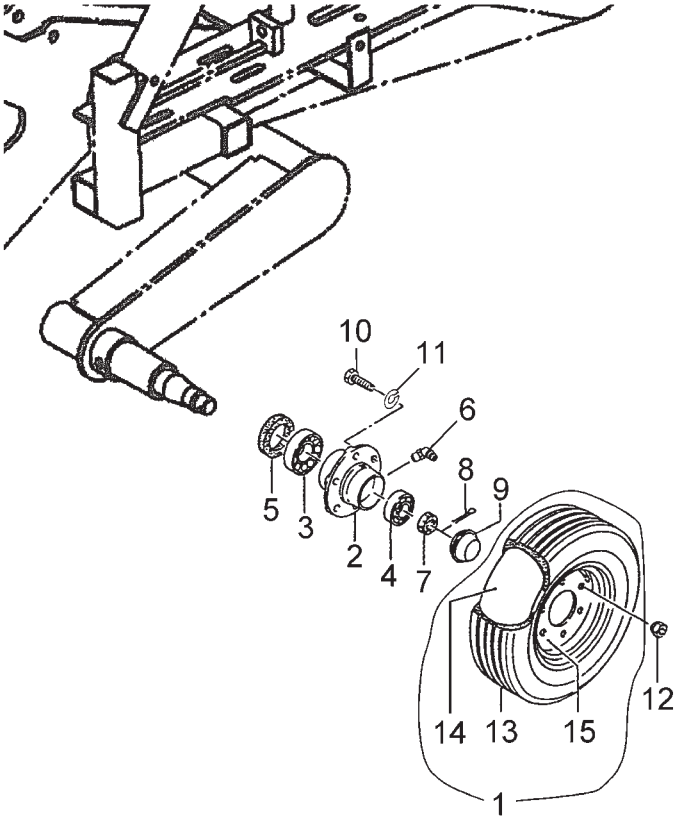

14382

見出番号	部品番号	部品名称	個数	備考
1	0008560000	タイヤ（クミ）；１０／８０－１２－６ＰＲ	2	見13～15付
2	0009741000	ハブ；６２×８０	2	
3	J30208	テーパローラベアリング　３０２０８	2	
4	J30206	テーパローラベアリング　３０２０６	2	
5	0009750000	シールワッシャ；４０×８０	2	
6	OMBS1	グリースニップル　Ｂ　ＰＴ１／８	2	
7	000712000M	キャッスルナット；Ｍ２４×１．５	2	
8	PC040032	ワリピン　４×３２	2	
9	0009680000	キャップ；６２	2	
10	BXI16150050	ボルト　１０．９　ゼン　Ｍ１６×１．５０×５０	10	
11	WSA16	バネザガネ　３ゴウ　Ｍ１６	10	
12	000976000M	ホイールナット；Ｍ１６×１．５	10	
13	0003790000	タイヤ；１０／８０－１２－６ＰＲ	2	
14	0003860000	チューブ；１０／８０－１２	2	
15	0008540000	ホイール；７．００－１２	2	

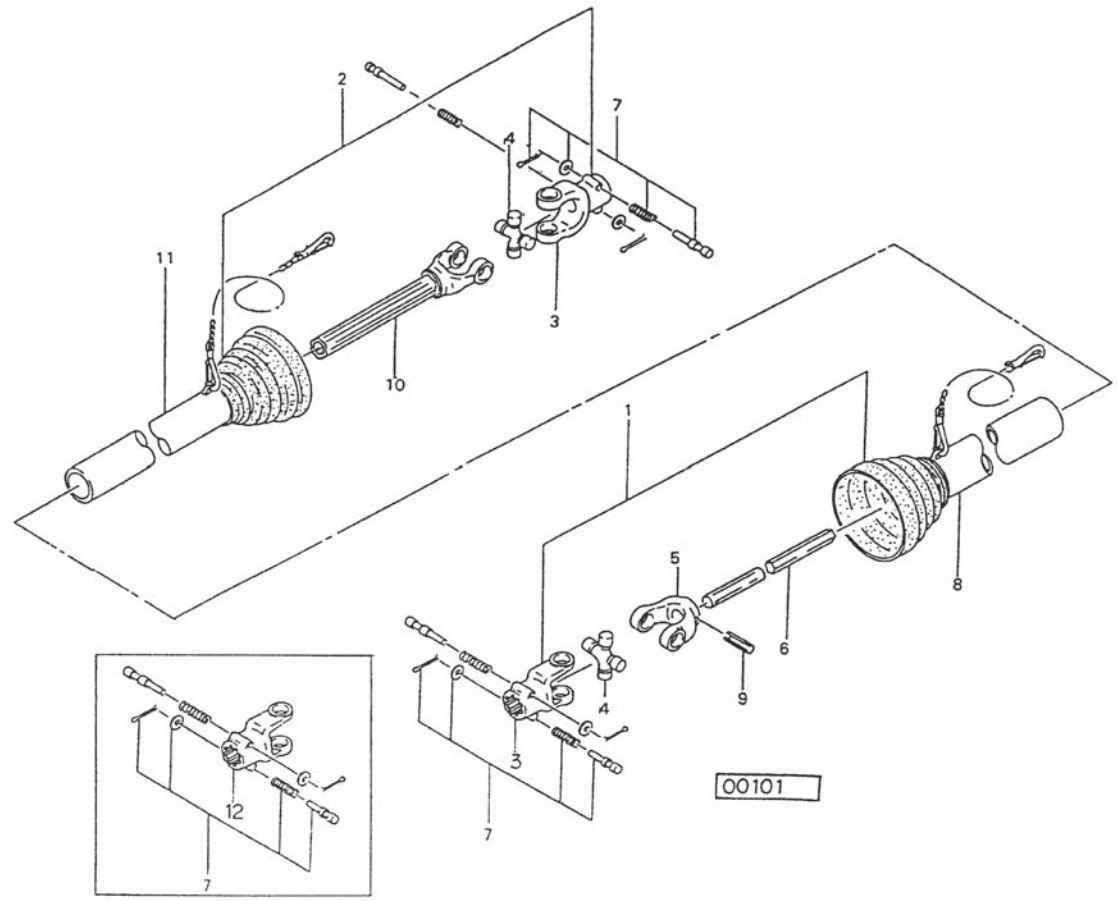

見出番号	部 品 番 号	部　品　名　称	個数	備　　考
ASY	JHA050ASY	パワージョイント；ＨＡ－５０	1	
1	JHA0501ASY	パワージョイント（インナ）；ＨＡ－５０	1	
2	JHA0502ASY	パワージョイント（アウタ）；ＨＡ－５０	1	
3	JPY6226-4	ピンツキヨーク　（Ｌ：Ｈ：ＨＡ）	2	見7付
4	JHASY	スパイダ　クミ　（３４×８９．３）	2	
5	JFY6228-5	フィッティングヨーク　インナ　（Ｈ，ＨＡ）	1	
6	JHA050-1	パイプ インナ　ＨＡ－５０	1	
7	JPC14ASY	クランプピン　１４	4	
8	JH050-3	アンゼンカバー　インナ　ＨＡ－５０	1	
9	PS10075	スプリングピン；１０×７５	1	
10	JYPHA050	パイプツキヨーク　アウタ　ＨＡ－５０	1	
11	JH050-4	アンゼンカバー　アウタ　ＨＡ－５０	1	
12	6226-12	ピンツキヨーク（２１山用）	1	見7付※

※ トラクタＰＴＯシャフトスプライン１６／３２－２１用

調　整	Ｓ－１９０３１１Ｇ

千歳本社 066-8555 千歳市上長都１０６１番地２
TEL 0123-26-1123
FAX 0123-26-2412

千歳営業所 066-8555 千歳市上長都１０６１番地２
TEL 0123-22-5131
FAX 0123-26-2035

豊富営業所 098-4100 天塩郡豊富町字上サロベツ１１９１番地４４
TEL 0162-82-1932
FAX 0162-82-1696

帯広営業所 080-2462 帯広市西２２条北１丁目１２番地４
TEL 0155-37-3080
FAX 0155-37-5187

中標津営業所 086-1152 標津郡中標津町北町２丁目１６番２
TEL 0153-72-2624
FAX 0153-73-2540

花巻営業所 028-3172 岩手県花巻市石鳥谷町北寺林第１１地割１２０番３
TEL 0198-46-1311
FAX 0198-45-5999

仙台営業所 983-0013 宮城県仙台市宮城野区中野字神明１７９－１
TEL 022-388-8673
FAX 022-388-8735

小山営業所 323-0158 栃木県小山市梁２５１２－１
TEL 0285-49-1500
FAX 0285-49-1560

東海営業所 485-0081 愛知県小牧市横内字立野６７８－１
TEL 0568-75-3561
FAX 0568-75-3563

岡山営業所 700-0973 岡山県岡山市北区下中野７０４－１０３
TEL 086-243-1147
FAX 086-243-1269

熊本営業所 861-8030 熊本県熊本市東区小山町１６３９－１
TEL 096-389-6650
FAX 096-389-6710

都城営業所 885-1202 宮崎県都城市高城町穂満坊１００３－２
TEL 0986-53-2222
FAX 0986-53-2233