STAR

ジャイロヘーメーカ

部 品 表

製品コード　K46277

型　　式　MGH2600

部品供給型式　MGH2600-01

・部品ご注文の際は、必ず部品供給型式をご連絡ください。

・補用部品の一部には、まとめ・セット販売のみの部品があります。

株式会社IHIスター

STAR

部　品　表

部品のご注文について

1．部品ご注文の際は、下記項目をご連絡ください。

① 製 品 名
② 部品供給型式（型式）
③ 部品名称
④ 部品番号
⑤ 個　　数

※ 部品供給型式は部品表表紙および、本体に貼付のネームプレートに表示しています。

2．個数欄の［－］、［／］は、以下のことを表しております。

［－］・・・ シムなど、組み込まれている個数が製品個々により異なる部品

［／］・・・ アッセイ品に含まれる部品で単品では供給しない部品

3．見出番号が［　　］になっているものは、通常部品と違い、納期が長くかかりますので、その都度ご相談させて頂きます。

4．補用部品の一部には、まとめ・セット販売のみの部品があります。ご注文の際はご確認ください。また部品表上、分解されていない部品はセット販売のみの対応とさせていただきます。

※ 部品は改良等により予告なく形状・材質を変更することがあります。

補修部品の供給年限について

補修部品は当社純正部品をお買い求めください。市販類似品をお使いになりますと、機械の不調や性能に影響する場合があります。

この製品の補修用部品の供給年限（期間）は、製造打ち切り後９年です。ただし、供給年限内であっても、特殊部品については納期などをご相談させていただく場合もあります。

補修部品の供給は原則的には上記の供給年限で終了しますが、供給年限経過後であっても、部品供給のご要請があった場合は納期および価格についてご相談させていただきます。

保証について

機械の改造は故障の原因となりますので、行わないでください。

改造した場合や取扱説明書に述べられた正しい使用目的と異なる場合は、保証の対象外になりますのでご注意ください。

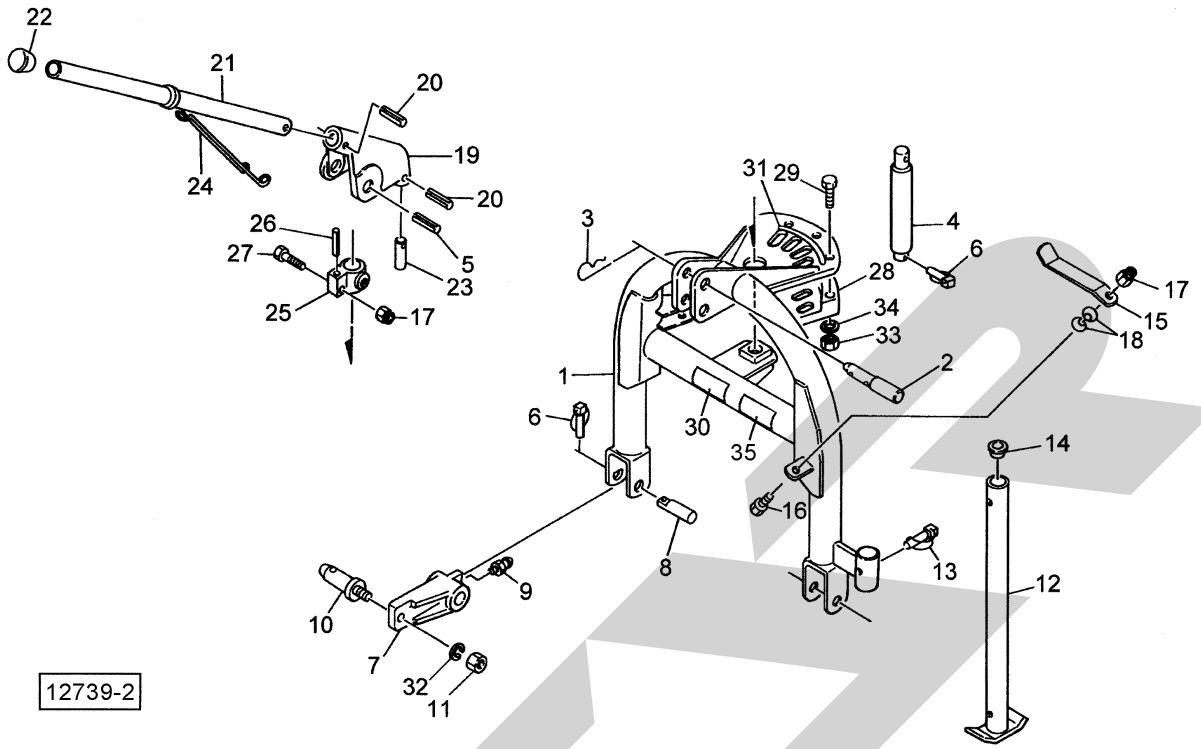

見出番号	部品番号	部品名称	個数	備考
1	0880178003	３ＰフレームＣＰ	1	
2	000098100M	トップリングピン；Ⅰ・Ⅱ	1	㊗3 付
3	000088100M	ベータピン；１９×３	1	
4	0678373003	メインフレームピン	1	
5	PS100080	スプリングピン　１０×８０	1	
6	000739000M	リンチピン；９	3	
7	0878152003	ローワリンクブラケット	2	㊗9 付
8	087816200M	ピン	2	
9	ONA6	グリースニップル　Ａ　Ｍ６	2	
10	000006200M	ロワーリンクピン；０・Ⅰ	2	㊗11,32 付
11	NZ22150	ナット　８　２シュ　Ｍ２２×１．５０	2	
12	0007043004	スタンドＣＰ；５５０	1	
13	000453000M	デルタピン；９	1	
14	0008510000	キャップ；２８．６	1	
15	073255100M	ジョイントステー	1	
16	BSZ10035	コガタボルト　７　Ｍ１０×３５	1	
17	NNF10	フランジナイロンナット　Ｍ１０	2	
18	WCR1L10	サラバネサガネ　１シュケイ　Ｍ１０	2	
19	0678382003	ストッパブラケット	1	㊗20 付
20	PS060032	スプリングピン　６×３２	2	
21	0445583003	ストッパパイプＣＰ	1	
22	0006880000	ニギリ；２０	1	
23	0445601003	ストッパピン	1	
24	0445611006	ストッパスプリング	1	
25	0678390003	ストッパジクウケ	1	㊗26 付

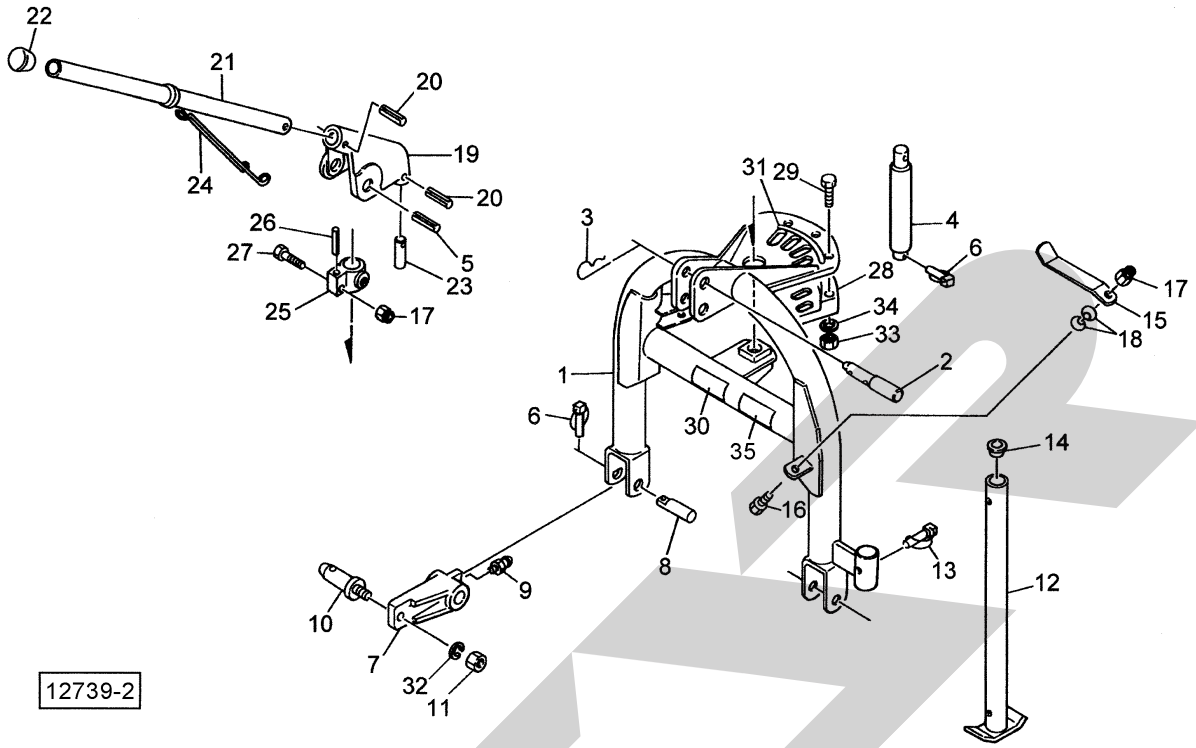

見出番号	部品番号	部品名称	個数	備考
26	PS080045	スプリングピン　８×４５	1	
27	BSZ10045	コガタボルト　７　Ｍ１０×４５	1	
28	0445633003	ストッパホルダ	1	
29	BSZ10050	コガタボルト　７　Ｍ１０×５０	3	
30	0889841000	ラベル；ヘーメーカ	1	
31	0446411000	サギョウイチシジプレート	1	
32	WSA22	バネザガネ　３ゴウ　Ｍ２２	2	
33	NSZ10	コガタナット　８　２シュ　Ｍ１０	3	
34	WSA10	バネザガネ　３ゴウ　Ｍ１０	3	
35	1564210000	ラベル；トリアツカイチュウイ	1	

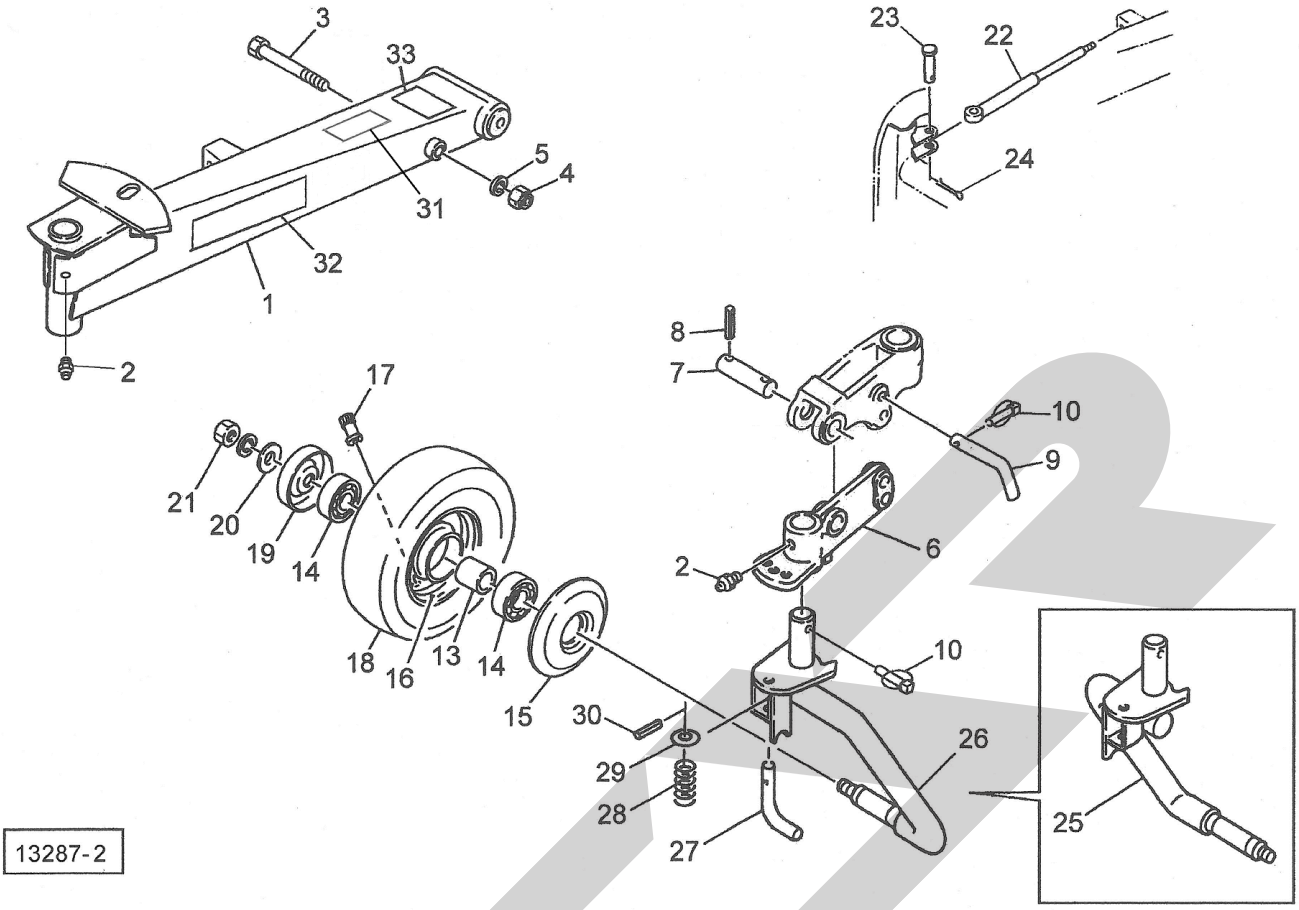

見出番号	部品番号	部品名称	個数	備考
1	044626B003	メインフレームＣＰ	1	
2	ONA6	グリースニップル　Ａ　Ｍ６	3	
3	BZ16200	ボルト　８．８　Ｍ１６×２０	2	
4	NN16	ナイロンナット　Ｍ１６	2	
5	WSA16	バネザガネ　３ゴウ　Ｍ１６	2	
6	0929480004	シャリンアーム	2	㊨2付
7	044605200M	２５　サポートピン	2	㊨8付
8	PS080040	スプリングピン　８×４０	4	
9	044606200M	１６　サポートピン	2	
10	000739000M	リンチピン；９	4	
13	0812260000	カラー	2	
14	J6205LLU	ボールベアリング　６２０５ＬＬＵ	4	
15	000525000M	キャップ	2	
16	000504000C	ホイール；３．５０×６ＤＣ	2	
17	RTR413	リムバルブステム　ＴＲ４１３	2	
18	0005090000	タイヤ；１３×５．００－６－４ＰＲ	2	
19	000762000M	キャップ	2	
20	072968100M	ワッシャ；１４	2	
21	NZ14	ナット　８　２シュ　Ｍ１４	2	
ASY	00509ASY	タイヤ；１３×５．００－６－４ＰＲ（クミ）	2	㊨16～18付
22	0887970000	ショックアブソーバ	1	
23	000074200M	ピン；Ｂ１６×６０	1	
24	PC032032	ワリピン　３．２×３２	1	
25	0929653004	シャジクＣＰ；Ｒ	1	㊨21付
26	0929663004	シャジクＣＰ；Ｌ	1	㊨21付

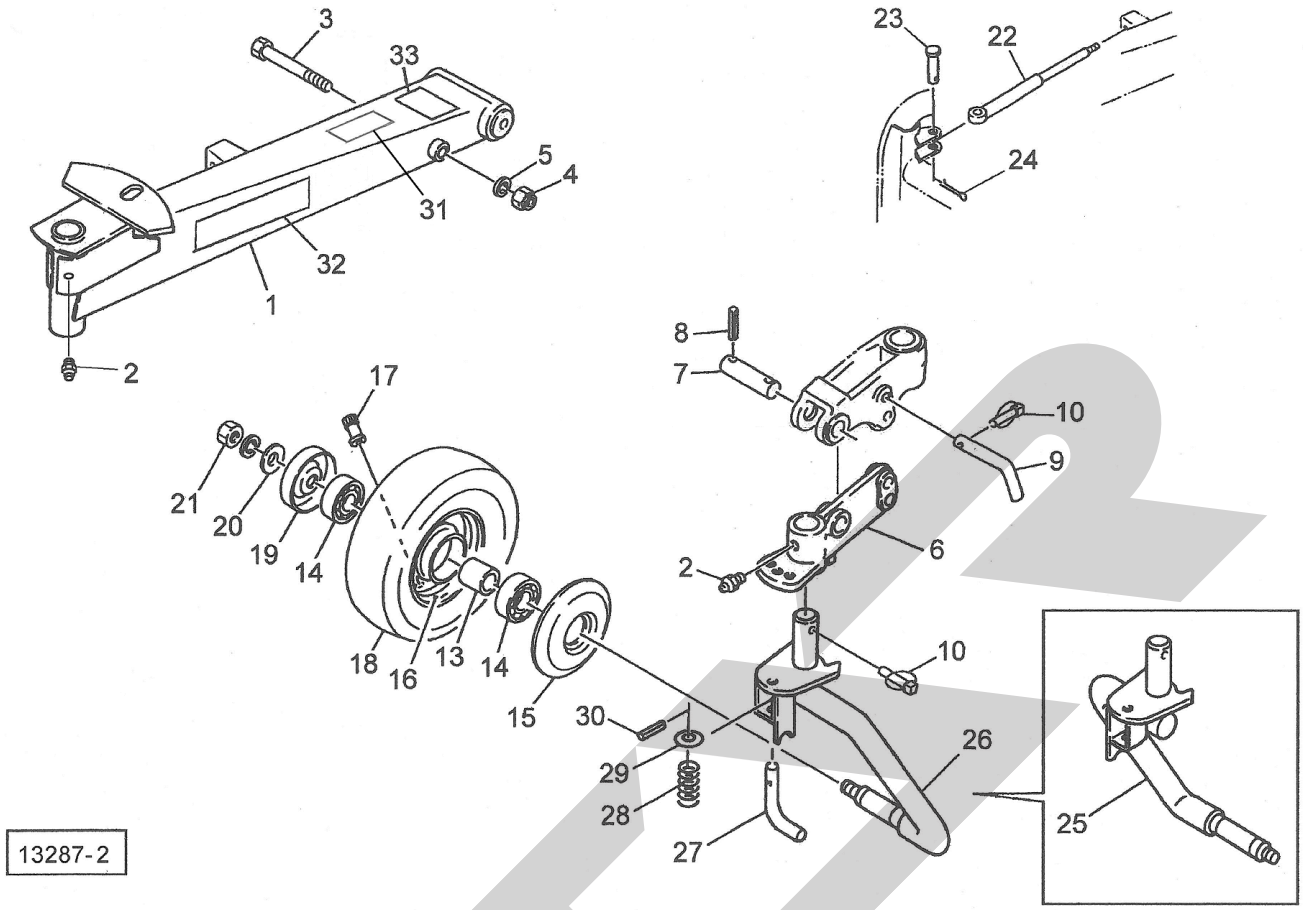

見出番号	部品番号	部品名称	個数	備考
27	093174100M	ロックピン	2	
28	044620100M	ロックスプリング	2	
29	WRA14	ヒラザガネ　Ｍ１４	2	
30	PS40025	スプリングピン　４×２５	2	
31	1061640000	ラベル；ケイコク　１	1	
32	1339080000	ＳＴＡＲマークラベル；６３（シンボルツキ）	1	
33	1560670000	ラベル；タインアーム・シャリン	1	
ASY	92965ASY	シャジク；Ｒ（クミ）	1	㊨13～21,25,27～30付
ASY	92966ASY	シャジク；Ｌ（クミ）	1	㊨13～21,26～30付

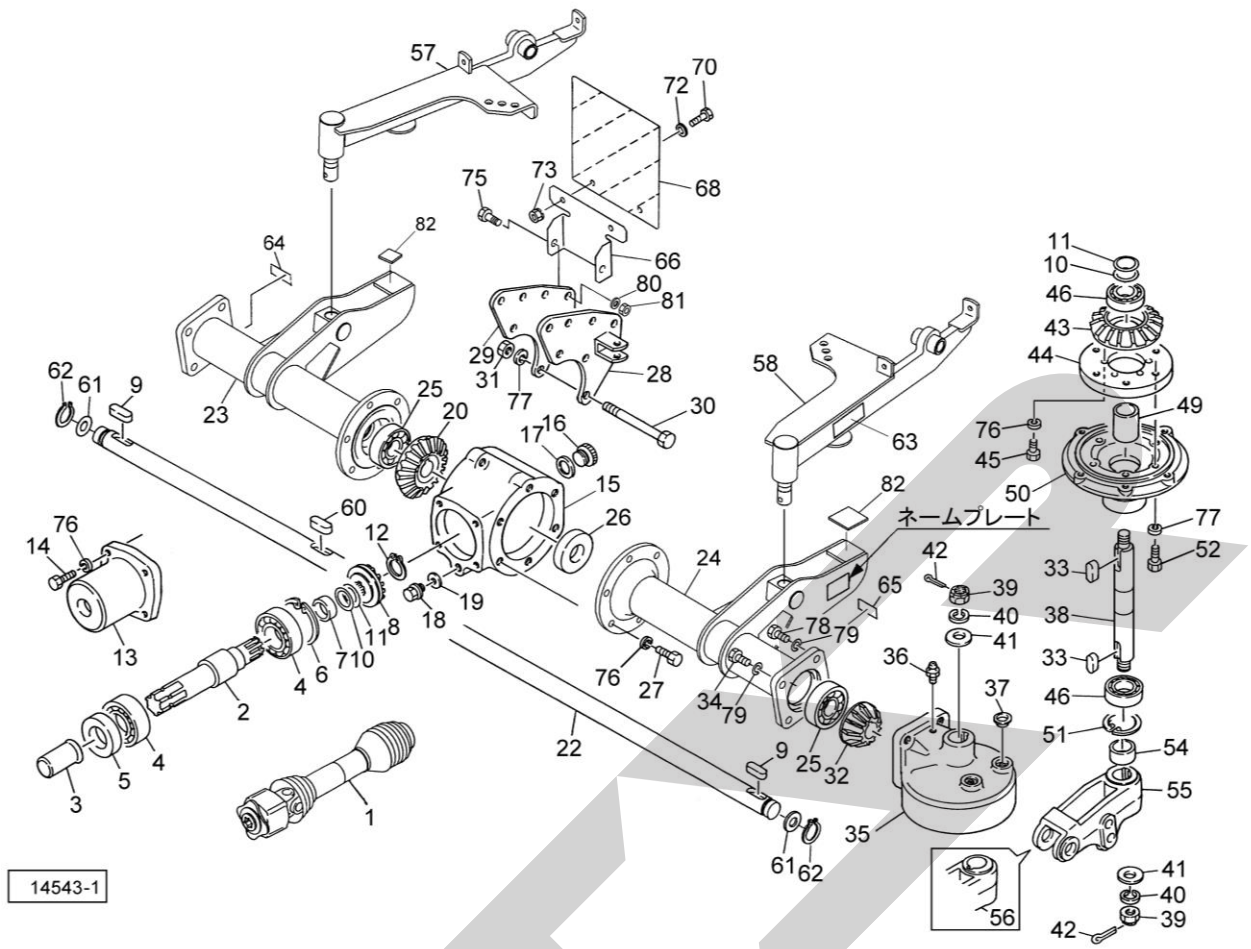

見出番号	部品番号	部品名称	個数	備考
1	JT48A090TASY	パワージョイント　ＴＬ４８Ａ－９０Ｔ	1	
2	0880870000	ＰＩＣシャフト	1	
3	0000963000	ＰＩＣキャップ；３５	1	
4	J6207LLU	ボールベアリング　６２０７ＬＬＵ	2	
5	D356210	オイルシール　Ｄ３５×６２×１０	1	
6	DHC072	Ｃガタトメワ　アナ　６２	1	
7	0880260000	カラー；３０．５×１２．５	1	
8	1503760002	ベベルピニオン；１５Ｔ	1	
9	KFC08070300	ヘイコウキー　リョウマル　８×７×３０	2	
10	0599861000	シム；φ３０．５×０．１	－	
11	0599871000	シム；φ３０．５×０．２	－	
12	DC030	Ｃガタトメワ　ジク　３０	1	
13	0880270003	ギヤボックスキャップ	1	
14	BSZ10025	コガタボルト　７　Ｍ１０×２５	4	
15	0445677003	メインギヤボックス	1	㊗16～19付
16	0003480000	グリースセン	1	
17	0003280000	パッキン	1	
18	000338000M	Ｍ１０プラグ	1	
19	0003390000	パッキン（Ｍ１０プラグヨウ）	1	
20	1503770002	ベベルギヤ；２３Ｔ	1	
22	0880301000	ロータジククドウ；２５	1	
23	1558120003	サブフレームＣＰ；Ｒ	1	
24	1558130003	サブフレームＣＰ；Ｌ	1	
25	J6306LLU	ボールベアリング　６３０６ＬＬＵ	3	
26	D307210	オイルシール　Ｄ３０×７２×１０	1	

見出番号	部品番号	部品名称	個数	備考
27	BSZ10030	コガタボルト　７　Ｍ１０×３０	6	
28	0880210003	フレームブラケットＣＰ；Ｌ	1	
29	0880240003	フレームブラケットＣＰ；Ｒ	1	
30	BZ12190	ボルト　８．８　Ｍ１２×１９０	3	
31	NZ12	ナット　８　２シュ　Ｍ１２	3	
32	0880400000	ベベルピニオン；１８Ｔ	2	
33	KFC08070500	ヘイコウキー　リョウマル　８×７×５０	4	
34	BZ14035	ボルト　８．８　Ｍ１４×３５	4	
35	0894221003	ロータギヤケース	2	㊨36,37付
36	ONA6	グリースニップル　Ａ　Ｍ６	2	
37	KMS009	アナヨウキャップ　９	2	
38	0880423000	ロータジク；２５	2	㊨40～42付
39	NC2H20150	キャッスルナット ２シュタカ Ｍ２０×１．５	4	
40	WSA20	バネザガネ　３ゴウ　Ｍ２０	4	
41	046001100M	ワッシャ；２０	4	
42	PC040040	ワリピン　４×４０	4	
43	0880431000	ベベルギヤ；３６Ｔ	2	
44	0880441000	ギヤホルダー	2	
45	BSZ10020	コガタボルト　７　Ｍ１０×２０	12	
46	J6006LLU	ボールベアリング　６００６ＬＬＵ	4	
49	0880450000	カラー；３０．５×６３．５	2	
50	0880461003	ローターハウジング	2	
51	DHC055	Ｃガタトメワ　アナ　５５	2	
52	BZ12045	ボルト　８．８　Ｍ１２×４５	12	
54	088047000M	カラー；３０．５×２０	2	
55	0880480003	シャリンサポート；Ｌ	1	
56	0880490003	シャリンサポート；Ｒ	1	
57	1557810004	アームＳＰ；Ｒ	1	
58	1557820004	アームＣＰ；Ｌ	1	
60	KFC08070350	ヘイコウキー　リョウマル　８×７×３５	1	
61	0967561000	シム；３０．５×０．６	-	
62	DC030	Ｃガタトメワ　ジク　３０	2	
63	0577830000	チュウイプレート	1	
64	1064740000	ラベル；ケイコク　６０	1	
65	1064830000	ラベル；ケイコク　６９	1	
66	1193601003	ブラケット	1	
68	0009410000	ハンシャパネル；１	1	
70	BSZ08020	コガタボルト　７　Ｍ８×２０	2	
72	080414100M	ワッシャ；８	2	
73	NSP08	コガタスプリングナット　４　Ｍ８	2	
75	BZ16040	ボルト　８．８　Ｍ１６×４０	2	
76	WSA10	バネザガネ　３ゴウ　Ｍ１０	22	
77	WSA12	バネザガネ　３ゴウ　Ｍ１２	15	
78	BZ14040	ボルト　８．８　Ｍ１４×４０	4	
79	WSA14	バネザガネ　３ゴウ　Ｍ１４	8	
80	NZ16	ナット　８　２シュ　Ｍ１６	2	
81	WSA16	バネザガネ　３ゴウ　Ｍ１６	2	
82	1557920000	ゴムプレート　５０×５０×４	2	

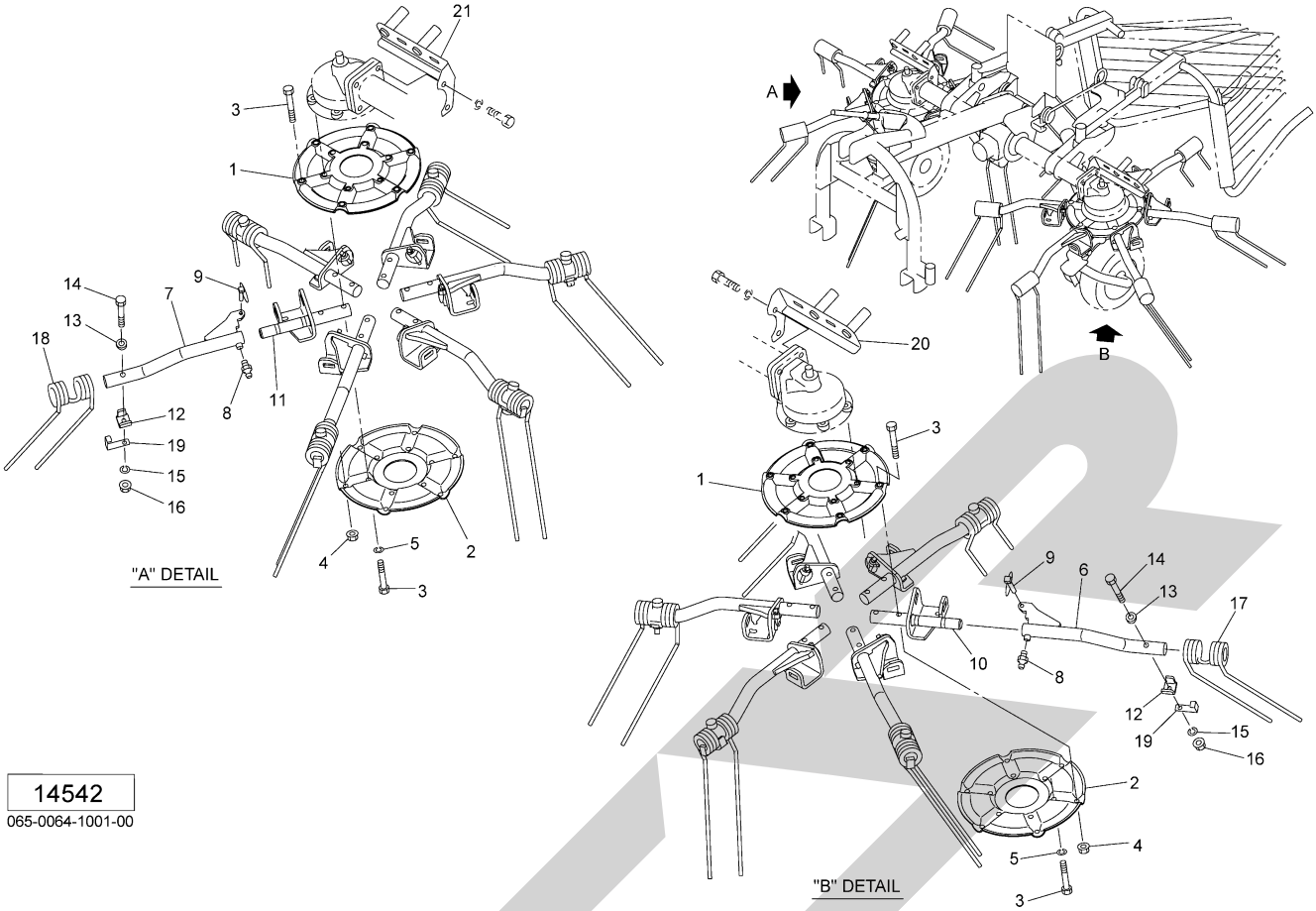

14542
065-0064-1001-00

見出番号	部品番号	部品名称	個数	備考
1	0446322003	ロータープレート；Ａ	2	
2	0446330003	ロータープレート；Ｂ	2	
3	BZ12060	ボルト　８．８　Ｍ１２×６０	24	
4	NNF12	フランジナイロンナット　Ｍ１２	12	
5	WSA12	バネザガネ　３ゴウ　Ｍ１２	12	
6	1560600004	タインアームＣＰ；Ｌ	6	
7	1560630004	タインアームＣＰ；Ｒ	6	
8	ONA6	グリースニップル　Ａ　Ｍ６	12	
9	000739000M	リンチピン；９	12	
10	156064000M	シャフトＣＰ；Ｌ	6	
11	156066000M	シャフトＣＰ；Ｒ	6	
12	072421000M	タインオサエザガネ	12	
13	072422000M	タインザガネ	12	
14	BZ12080	ボルト　８．８　Ｍ１２×８０	12	
15	WSA12	バネザガネ　３ゴウ　Ｍ１２	12	
16	NNF12	フランジナイロンナット　Ｍ１２	12	
17	1558030006	タイン；ミギカイテン	6	
18	1558040006	タイン；ヒダリカイテン	6	
19	156000000M	アングル	12	
20	155777000M	タインアームスタンドＣＰ；Ｌ	1	
21	155778000M	タインアームスタンドＣＰ；Ｒ	1	

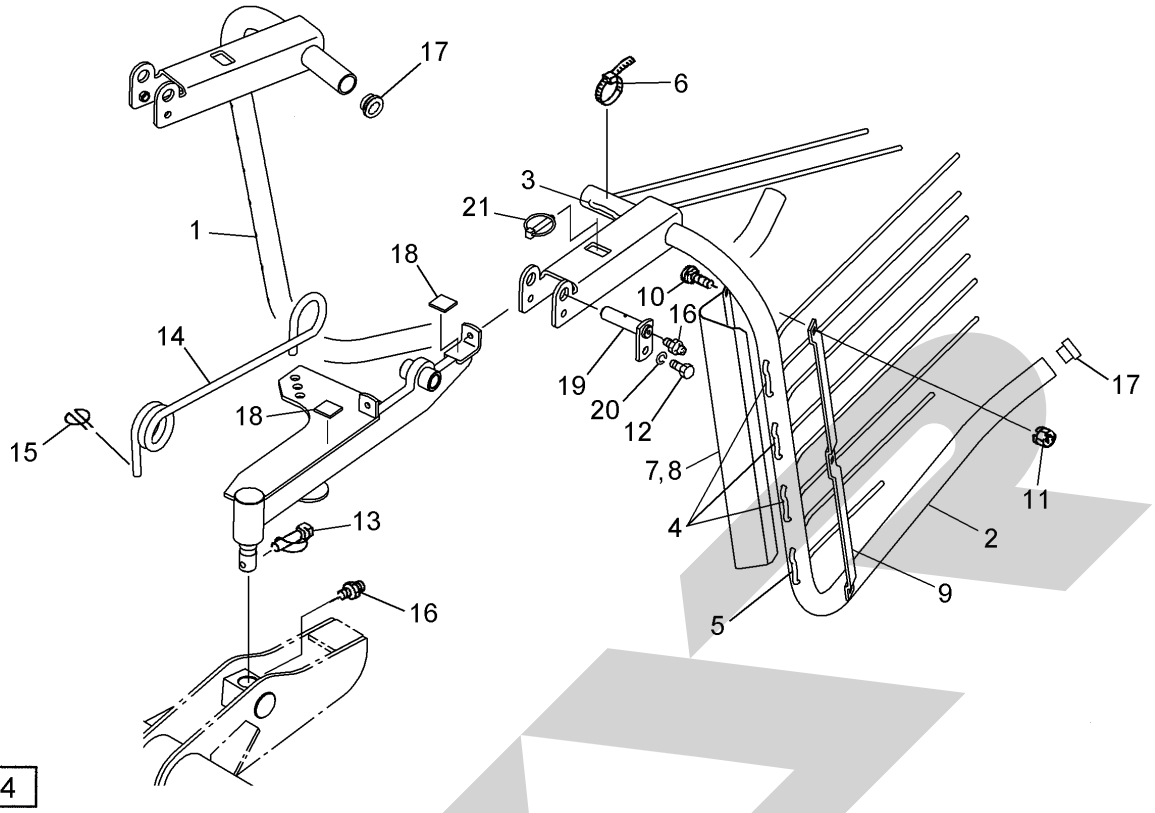

見出番号	部品番号	部品名称	個数	備考
1	1558060004	ウィンドロケージフレームＣＰ；Ｒ	1	
2	1558050004	ウィンドロケージフレームＣＰ；Ｌ	1	
3	085823000M	ウィンドロータイン（Ａ）	2	
4	155810000M	ウィンドロータイン（Ｂ２）	6	
5	085825000M	ウィンドロータイン（Ｃ）	2	
6	000445000M	ジザイクランプ；４０	10	
7	085827100M	プレート；Ｒ	1	
8	085826100M	プレート；Ｌ	1	
9	085828000M	プレート	2	
10	055474000M	カクネボルト　８．８　Ｍ８×２０	6	
11	NSP08	コガタスプリングナット　４　Ｍ８	6	
12	BSZ10025	コガタボルト　７　Ｍ１０×２５	1	
13	000453000M	デルタピン；９	2	
14	0880652006	スプリング	2	
15	026743400M	ハートピン；２０×４	4	
16	ONA6	グリースニップル　Ａ　Ｍ６	4	
17	KMS029	アナヨウキャップ　２９	4	
18	1557890000	ゴムプレート　３０×３０×４	4	
19	155811000M	ピンＣＰ；Ｆ２０×７５	2	
20	WSA10	バネザガネ　３ゴウ　Ｍ１０	1	
21	000739000M	リンチピン；９	2	

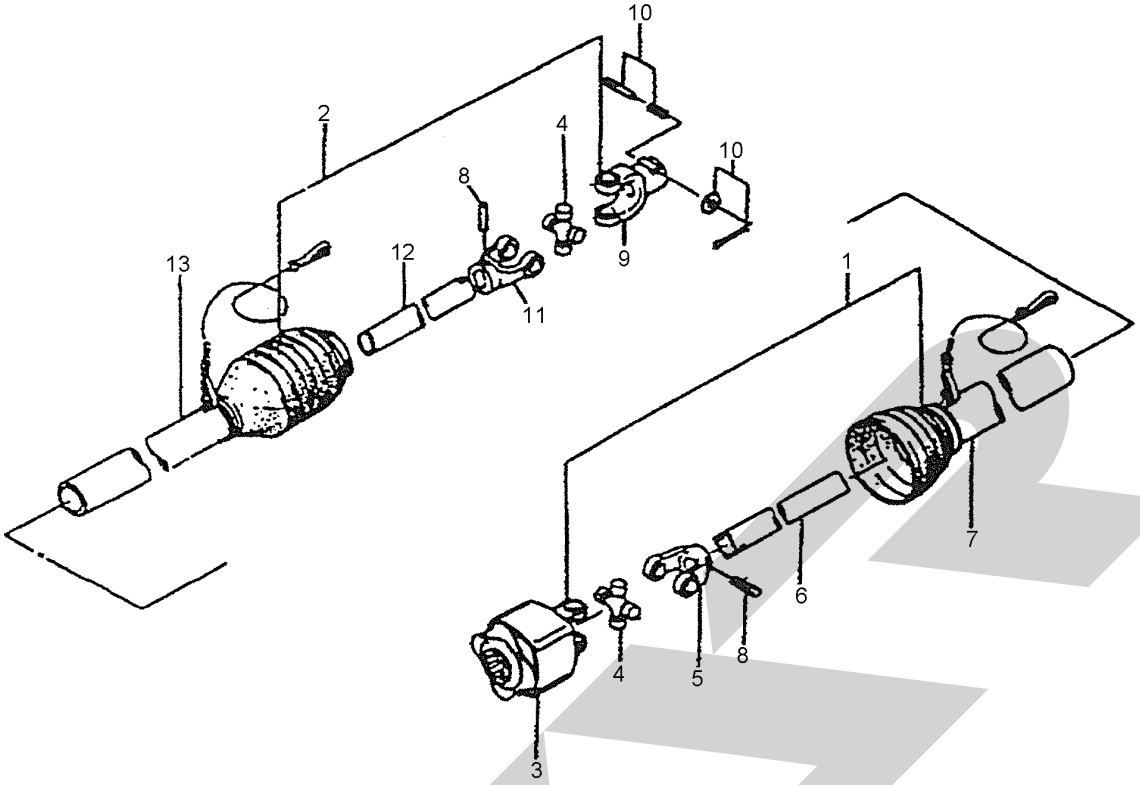

00092

見出番号	部品番号	部品名称	個数	備考
ASY	JT484090TASY	パワージョイント；ＴＬ４８Ａ－９０Ｔ	1	
1	6282-53	パワージョイント(インナ)；ＴＬ４８Ａ－９０	1	
2	6283-67	パワージョイント（インナ）；ＳＥ－９０Ｔ	1	
3	6289-1	トルクリミッタ；ＴＬ４８Ａ	1	
4	6286-2	スパイダ；ＳＥ	2	
5	6228-2	フィッティングヨーク（インナ）；ＳＥ	1	
6	6216-209	パイプ（インナ）；ＳＥ－９０	1	
7	6284-20	アンゼンカバー（インナ）；ＳＥ－９０	1	
8	PS10065	スプリングピン；１０×６５	2	
9	6226-2	ピンツキヨーク	1	㊨10付
10	6287-1	クランプピン；１４	1	
11	6229-2	フィッティングヨーク（アウタ）；ＳＥ	1	
12	6217-209	パイプ（アウタ）；ＳＥ－９０	1	
13	6285-67	アンゼンカバー（アウタ）；ＳＥ－９０Ｔ	1	

STAR

調　整	Ｓ－１６０６２０Ｂ

本　　社	066-8555	千歳市上長都１０６１番地２	TEL0123-26-1123 FAX0123-26-2412
千歳営業所	066-8555	千歳市上長都１０６１番地２	TEL0123-22-5131 FAX0123-26-2035
豊富営業所	098-4100	天塩郡豊富町字上サロベツ１１９１番地４４	TEL0162-82-1932 FAX0162-82-1696
帯広営業所	080-2462	帯広市西２２条北１丁目１２番地４	TEL0155-37-3080 FAX0155-37-5187
中標津営業所	086-1152	標津郡中標津町北町２丁目１６番２	TEL0153-72-2624 FAX0153-73-2540
花巻営業所	028-3172	岩手県花巻市石鳥谷町北寺林第11地割120番3	TEL0198-46-1311 FAX0198-45-5999
仙台営業所	983-0013	宮城県仙台市宮城野区中野字神明１７９−１	TEL022-388-8673 FAX022-388-8735
小山営業所	323-0158	栃木県小山市梁２５１２−１	TEL0285-49-1500 FAX0285-49-1560
犬山出張所	484-0894	愛知県犬山市羽黒字合戦橋５番１	TEL0568-69-1200 FAX0568-69-1210
岡山営業所	700-0973	岡山県岡山市北区下中野７０４−１０３	TEL086-243-1147 FAX086-243-1269
熊本営業所	861-8030	熊本県熊本市東区小山町１６３９−１	TEL096-389-6650 FAX096-389-6710
都城営業所	885-1202	宮崎県都城市高城町穂満坊１００３−２	TEL0986-53-2222 FAX0986-53-2233

☆．２８．０６．１０Ｓ　Ⓑ