STAR

# ジャイロヘーメーカ

## 部 品 表

製品コード　K46277

型　　式　MGH2600

部品供給型式　MGH2600-02

・部品ご注文の際は、必ず部品供給型式をご連絡ください。

・補用部品の一部には、まとめ・セット販売のみの部品があります。

株式会社IHIアグリテック

STAR

# 部　品　表

## 部品のご注文について

1．部品ご注文の際は、下記項目をご連絡ください。

① 製 品 名
② 部品供給型式（型式）
③ 部品名称
④ 部品番号
⑤ 個　　数

**※ 部品供給型式は部品表表紙および、本体に貼付のネームプレートに表示しています。**

2．個数欄の［－］、［／］は、以下のことを表しております。

［－］・・・ シムなど、組み込まれている個数が製品個々により異なる部品

［／］・・・ アッセイ品に含まれる部品で単品では供給しない部品

3．見出番号が［　　］になっているものは、通常部品と違い、納期が長くかかりますので、その都度ご相談させて頂きます。

4．補用部品の一部には、まとめ・セット販売のみの部品があります。ご注文の際はご確認ください。また部品表上、分解されていない部品はセット販売のみの対応とさせていただきます。

※ 部品は改良等により予告なく形状・材質を変更することがあります。

## 補修部品の供給年限について

補修部品は当社純正部品をお買い求めください。市販類似品をお使いになりますと、機械の不調や性能に影響する場合があります。

この製品の補修用部品の供給年限（期間）は、製造打ち切り後９年です。ただし、供給年限内であっても、特殊部品については納期などをご相談させていただく場合もあります。

補修部品の供給は原則的には上記の供給年限で終了しますが、供給年限経過後であっても、部品供給のご要請があった場合は納期および価格についてご相談させていただきます。

## 保証について

機械の改造は故障の原因となりますので、行わないでください。

改造した場合や取扱説明書に述べられた正しい使用目的と異なる場合は、保証の対象外になりますのでご注意ください。

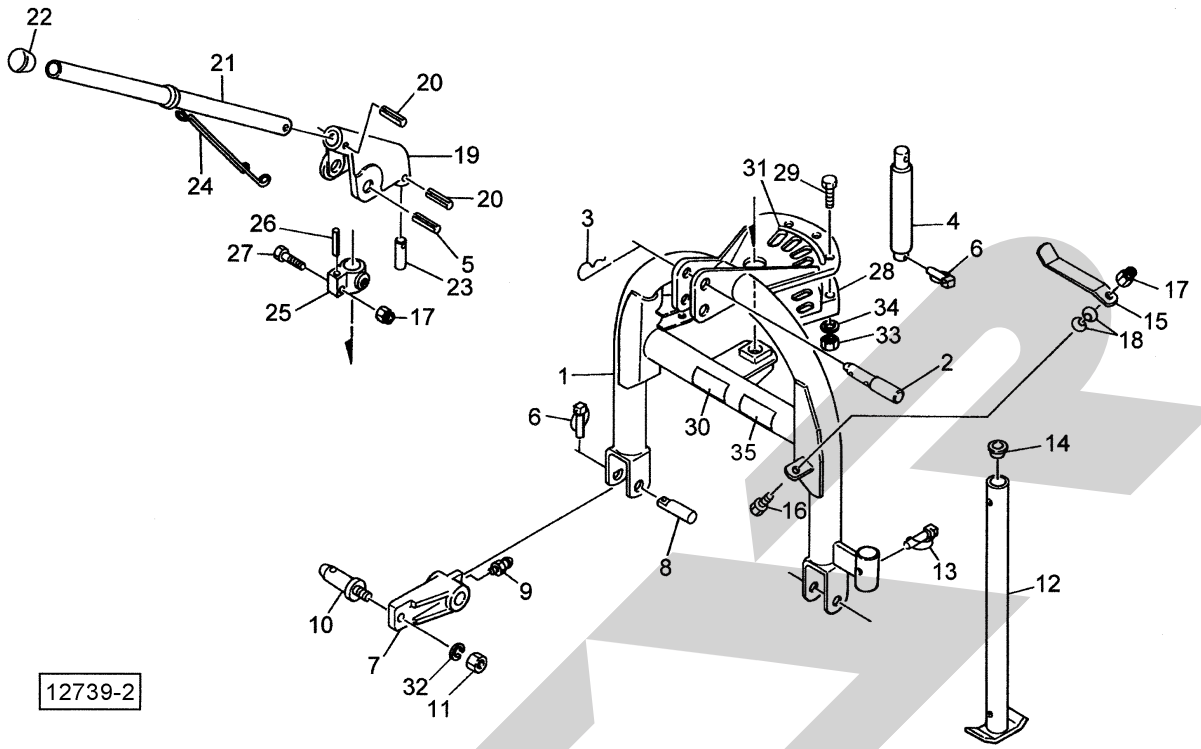


| 見出番号 | 部品番号 | 部品名称 | 個数 | 備考 |
|---|---|---|---|---|
| 1 | 0880178003 | ３ＰフレームＣＰ | 1 | |
| 2 | 000098100M | トップリングピン；Ⅰ・Ⅱ | 1 | ㊗3 付 |
| 3 | 000088100M | ベータピン；１９×３ | 1 | |
| 4 | 0678373003 | メインフレームピン | 1 | |
| 5 | PS100080 | スプリングピン　１０×８０ | 1 | |
| 6 | 000739000M | リンチピン；９ | 3 | |
| 7 | 0878152003 | ローワリンクブラケット | 2 | ㊗9 付 |
| 8 | 087816200M | ピン | 2 | |
| 9 | ONA6 | グリースニップル　Ａ　Ｍ６ | 2 | |
| 10 | 000006200M | ロワーリンクピン；０・Ⅰ | 2 | ㊗11,32 付 |
| 11 | NZ22150 | ナット　８　２シュ　Ｍ２２×１．５０ | 2 | |
| 12 | 0007043004 | スタンドＣＰ；５５０ | 1 | |
| 13 | 000453000M | デルタピン；９ | 1 | |
| 14 | 0008510000 | キャップ；２８．６ | 1 | |
| 15 | 073255100M | ジョイントステー | 1 | |
| 16 | BSZ10035 | コガタボルト　７　Ｍ１０×３５ | 1 | |
| 17 | NNF10 | フランジナイロンナット　Ｍ１０ | 2 | |
| 18 | WCR1L10 | サラバネサガネ　１シュケイ　Ｍ１０ | 2 | |
| 19 | 0678382003 | ストッパブラケット | 1 | ㊗20 付 |
| 20 | PS060032 | スプリングピン　６×３２ | 2 | |
| 21 | 0445583003 | ストッパパイプＣＰ | 1 | |
| 22 | 0006880000 | ニギリ；２０ | 1 | |
| 23 | 0445601003 | ストッパピン | 1 | |
| 24 | 0445611006 | ストッパスプリング | 1 | |
| 25 | 0678390003 | ストッパジクウケ | 1 | ㊗26 付 |

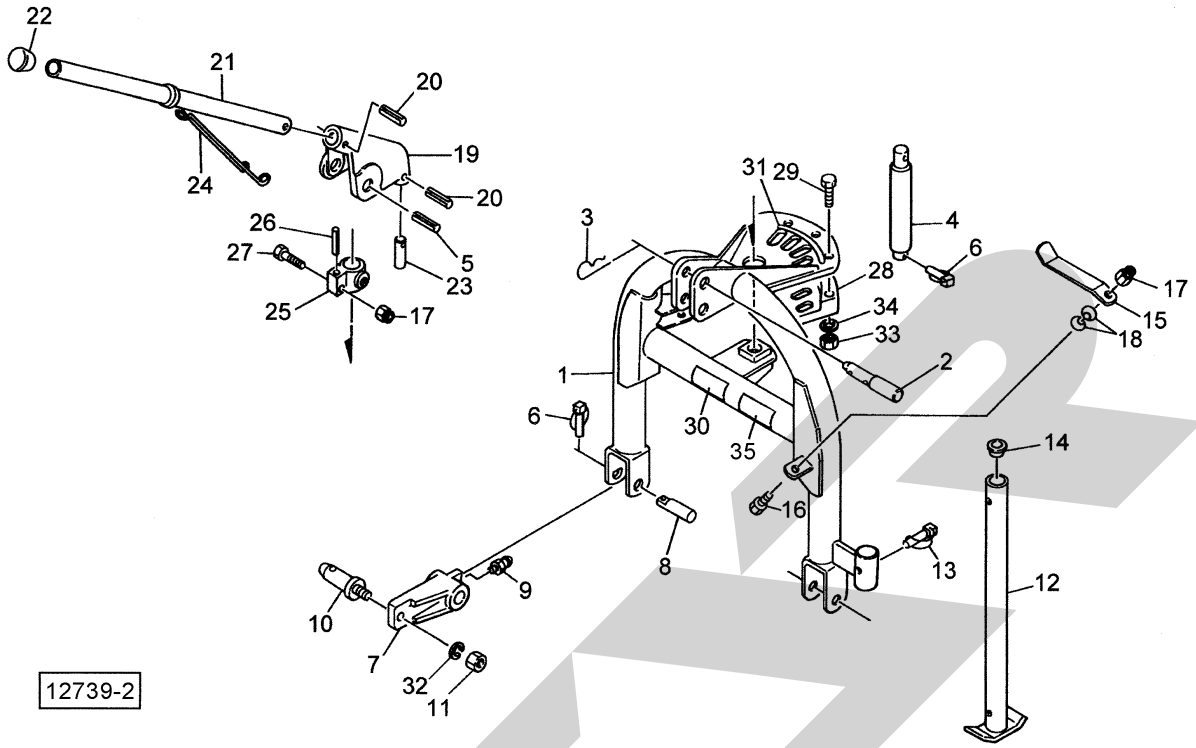


| 見出番号 | 部品番号 | 部品名称 | 個数 | 備考 |
|---|---|---|---|---|
| 26 | PS080045 | スプリングピン　８×４５ | 1 | |
| 27 | BSZ10045 | コガタボルト　７　Ｍ１０×４５ | 1 | |
| 28 | 0445633003 | ストッパホルダ | 1 | |
| 29 | BSZ10050 | コガタボルト　７　Ｍ１０×５０ | 3 | |
| 30 | 0889841000 | ラベル；ヘーメーカ | 1 | |
| 31 | 0446411000 | サギョウイチシジプレート | 1 | |
| 32 | WSA22 | バネザガネ　３ゴウ　Ｍ２２ | 2 | |
| 33 | NSZ10 | コガタナット　８　２シュ　Ｍ１０ | 3 | |
| 34 | WSA10 | バネザガネ　３ゴウ　Ｍ１０ | 3 | |
| 35 | 1564210000 | ラベル；トリアツカイチュウイ | 1 | |
| | | | | |
| | | | | |
| | | | | |
| | | | | |
| | | | | |
| | | | | |
| | | | | |
| | | | | |
| | | | | |
| | | | | |
| | | | | |
| | | | | |
| | | | | |
| | | | | |
| | | | | |

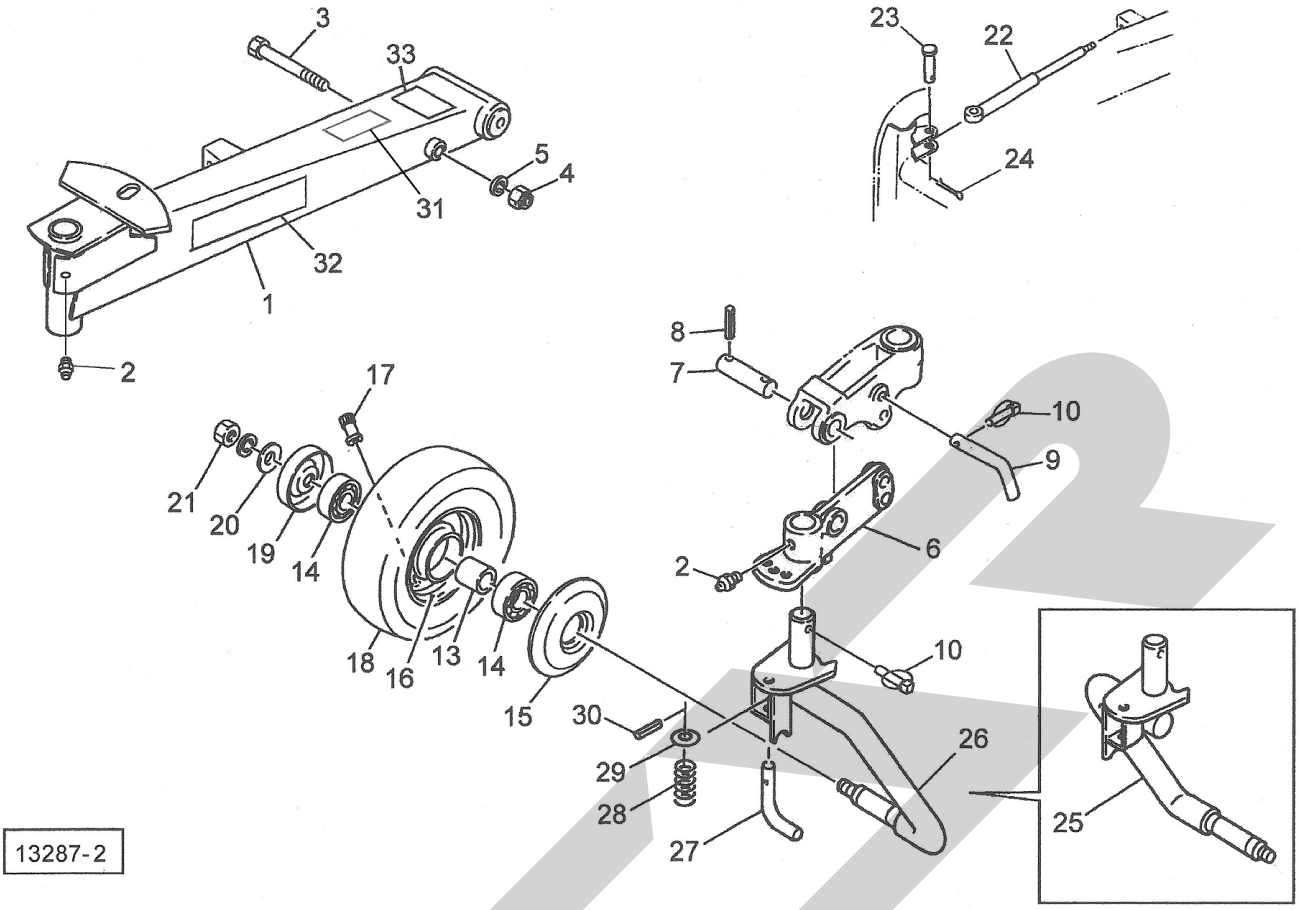


| 見出番号 | 部品番号 | 部品名称 | 個数 | 備考 |
|---|---|---|---|---|
| 1 | 044626C003 | メインフレームＣＰ | 1 | |
| 2 | ONA6 | グリースニップル　Ａ　Ｍ６ | 3 | |
| 3 | BZ16200 | ボルト　８．８　Ｍ１６×２０ | 2 | |
| 4 | NN16 | ナイロンナット　Ｍ１６ | 2 | |
| 5 | WSA16 | バネザガネ　３ゴウ　Ｍ１６ | 2 | |
| 6 | 0929480004 | シャリンアーム | 2 | ㊨2付 |
| 7 | 044605200M | ２５　サポートピン | 2 | ㊨8付 |
| 8 | PS080040 | スプリングピン　８×４０ | 4 | |
| 9 | 044606200M | １６　サポートピン | 2 | |
| 10 | 000739000M | リンチピン；９ | 4 | |
| 13 | 0812260000 | カラー | 2 | |
| 14 | J6205LLU | ボールベアリング　６２０５ＬＬＵ | 4 | |
| 15 | 000525000M | キャップ | 2 | |
| 16 | 000504000C | ホイール；３．５０×６ＤＣ | 2 | |
| 17 | RTR413 | リムバルブステム　ＴＲ４１３ | 2 | |
| 18 | 0005090000 | タイヤ；１３×５．００－６－４ＰＲ | 2 | |
| 19 | 000762000M | キャップ | 2 | |
| 20 | 072968100M | ワッシャ；１４ | 2 | |
| 21 | NZ14 | ナット　８　２シュ　Ｍ１４ | 2 | |
| ASY | 00509ASY | タイヤ；１３×５．００－６－４ＰＲ（クミ） | 2 | ㊨16～18付 |
| 22 | 0887970000 | ショックアブソーバ | 1 | |
| 23 | 000074200M | ピン；Ｂ１６×６０ | 1 | |
| 24 | PC032032 | ワリピン　３．２×３２ | 1 | |
| 25 | 0929653004 | シャジクＣＰ；Ｒ | 1 | ㊨21付 |
| 26 | 0929663004 | シャジクＣＰ；Ｌ | 1 | ㊨21付 |

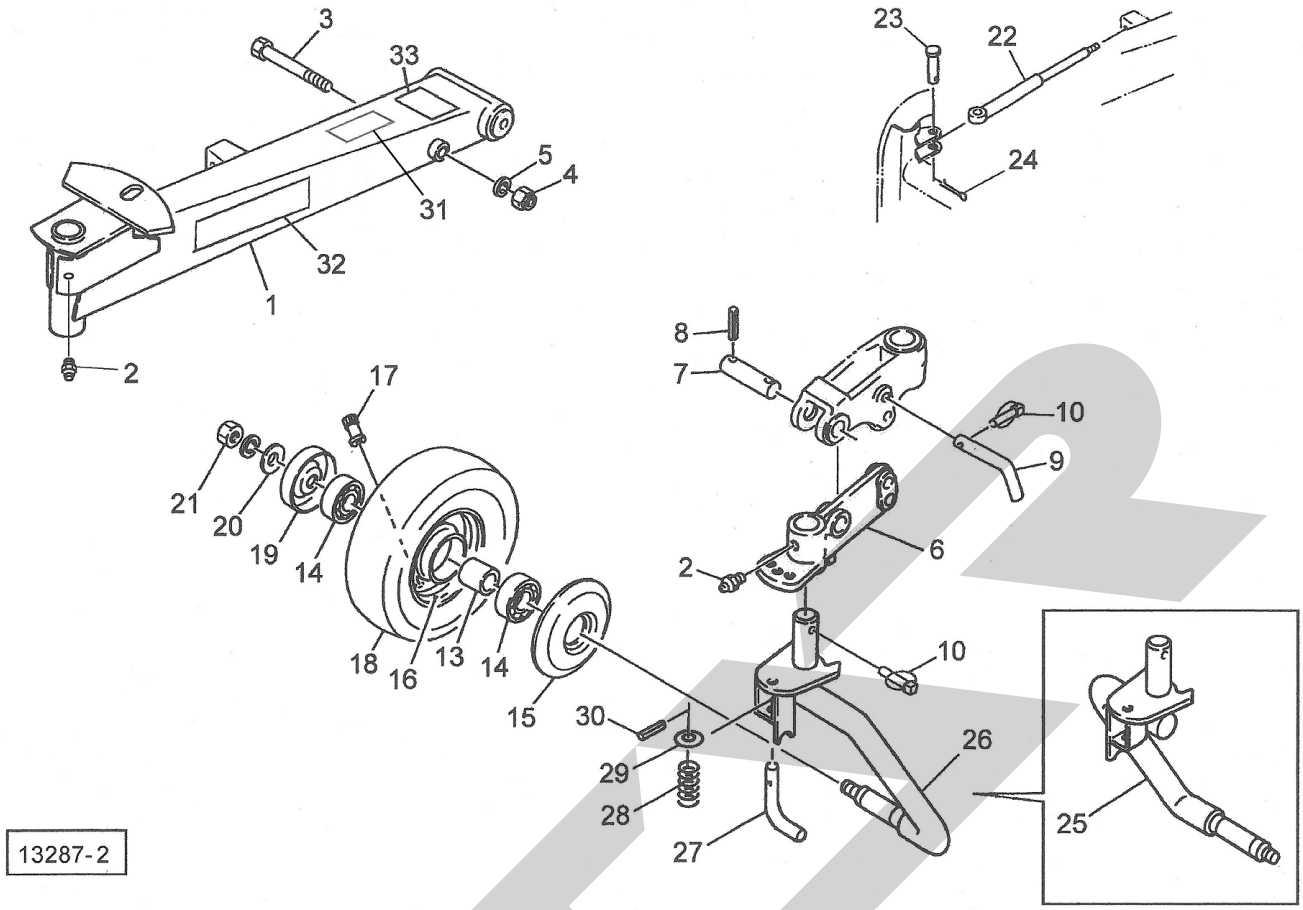


| 見出番号 | 部品番号 | 部品名称 | 個数 | 備考 |
|---|---|---|---|---|
| 27 | 093174100M | ロックピン | 2 | |
| 28 | 044620100M | ロックスプリング | 2 | |
| 29 | WRA14 | ヒラザガネ　Ｍ１４ | 2 | |
| 30 | PS40025 | スプリングピン　４×２５ | 2 | |
| 31 | 1061640000 | ラベル；ケイコク　１ | 1 | |
| 32 | 1339080000 | ＳＴＡＲマークラベル；６３（シンボルツキ） | 1 | |
| 33 | 1560670000 | ラベル；タインアーム・シャリン | 1 | |
| ASY | 92965ASY | シャジク；Ｒ（クミ） | 1 | ㊨13～21,25,27～30付 |
| ASY | 92966ASY | シャジク；Ｌ（クミ） | 1 | ㊨13～21,26～30付 |

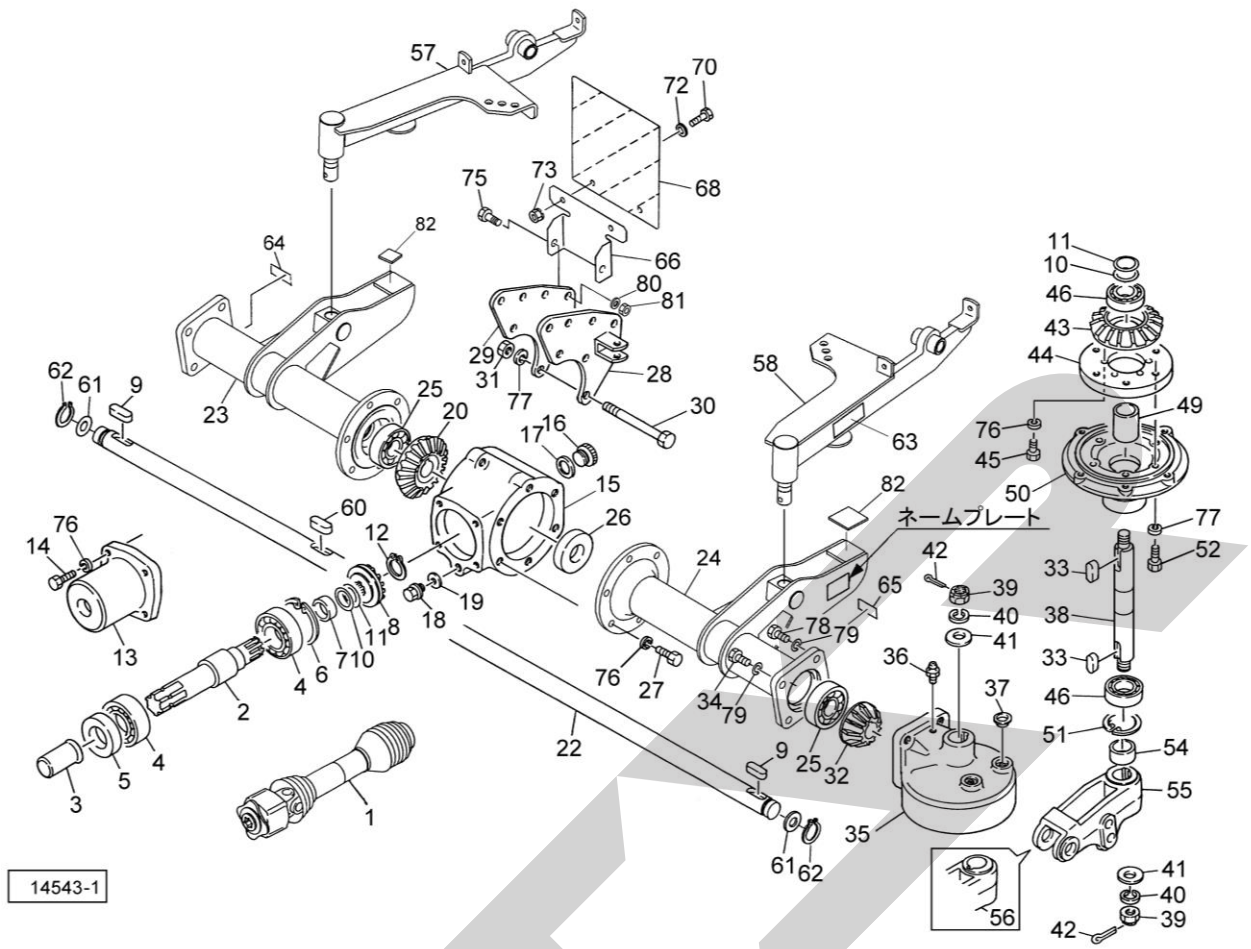


| 見出番号 | 部品番号 | 部品名称 | 個数 | 備考 |
|---|---|---|---|---|
| 1 | JT48A090TASY | パワージョイント　ＴＬ４８Ａ－９０Ｔ | 1 | |
| 2 | 0880870000 | ＰＩＣシャフト | 1 | |
| 3 | 0000963000 | ＰＩＣキャップ；３５ | 1 | |
| 4 | J6207LLU | ボールベアリング　６２０７ＬＬＵ | 2 | |
| 5 | D356210 | オイルシール　Ｄ３５×６２×１０ | 1 | |
| 6 | DHC072 | Ｃガタトメワ　アナ　６２ | 1 | |
| 7 | 0880260000 | カラー；３０．５×１２．５ | 1 | |
| 8 | 1503760002 | ベベルピニオン；１５Ｔ | 1 | |
| 9 | KFC08070300 | ヘイコウキー　リョウマル　８×７×３０ | 2 | |
| 10 | 0599861000 | シム；φ３０．５×０．１ | － | |
| 11 | 0599871000 | シム；φ３０．５×０．２ | － | |
| 12 | DC030 | Ｃガタトメワ　ジク　３０ | 1 | |
| 13 | 0880270003 | ギヤボックスキャップ | 1 | |
| 14 | BSZ10025 | コガタボルト　７　Ｍ１０×２５ | 4 | |
| 15 | 0445677003 | メインギヤボックス | 1 | ㊗16～19付 |
| 16 | 0003480000 | グリースセン | 1 | |
| 17 | 0003280000 | パッキン | 1 | |
| 18 | 000338000M | Ｍ１０プラグ | 1 | |
| 19 | 0003390000 | パッキン（Ｍ１０プラグヨウ） | 1 | |
| 20 | 1503770002 | ベベルギヤ；２３Ｔ | 1 | |
| 22 | 0880301000 | ロータジククドウ；２５ | 1 | |
| 23 | 1558121003 | サブフレームＣＰ；Ｒ | 1 | |
| 24 | 1558131003 | サブフレームＣＰ；Ｌ | 1 | |
| 25 | J6306LLU | ボールベアリング　６３０６ＬＬＵ | 3 | |
| 26 | D307210 | オイルシール　Ｄ３０×７２×１０ | 1 | |

| 見出番号 | 部品番号 | 部品名称 | 個数 | 備考 |
|---|---|---|---|---|
| 27 | BSZ10030 | コガタボルト　７　Ｍ１０×３０ | 6 | |
| 28 | 0880210003 | フレームブラケットＣＰ；Ｌ | 1 | |
| 29 | 0880240003 | フレームブラケットＣＰ；Ｒ | 1 | |
| 30 | BZ12190 | ボルト　８．８　Ｍ１２×１９０ | 3 | |
| 31 | NZ12 | ナット　８　２シュ　Ｍ１２ | 3 | |
| 32 | 0880400000 | ベベルピニオン；１８Ｔ | 2 | |
| 33 | KFC08070500 | ヘイコウキー　リョウマル　８×７×５０ | 4 | |
| 34 | BZ14035 | ボルト　８．８　Ｍ１４×３５ | 4 | |
| 35 | 0894221003 | ロータギヤケース | 2 | ㊨36,37付 |
| 36 | ONA6 | グリースニップル　Ａ　Ｍ６ | 2 | |
| 37 | KMS009 | アナヨウキャップ　９ | 2 | |
| 38 | 0880423000 | ロータジク；２５ | 2 | ㊨40～42付 |
| 39 | NC2H20150 | キャッスルナット ２シュタカ Ｍ２０×１．５ | 4 | |
| 40 | WSA20 | バネザガネ　３ゴウ　Ｍ２０ | 4 | |
| 41 | 046001100M | ワッシャ；２０ | 4 | |
| 42 | PC040040 | ワリピン　４×４０ | 4 | |
| 43 | 0880431000 | ベベルギヤ；３６Ｔ | 2 | |
| 44 | 0880441000 | ギヤホルダー | 2 | |
| 45 | BSZ10020 | コガタボルト　７　Ｍ１０×２０ | 12 | |
| 46 | J6006LLU | ボールベアリング　６００６ＬＬＵ | 4 | |
| 49 | 0880450000 | カラー；３０．５×６３．５ | 2 | |
| 50 | 0880461003 | ローターハウジング | 2 | |
| 51 | DHC055 | Ｃガタトメワ　アナ　５５ | 2 | |
| 52 | BZ12045 | ボルト　８．８　Ｍ１２×４５ | 12 | |
| 54 | 088047000M | カラー；３０．５×２０ | 2 | |
| 55 | 0880480003 | シャリンサポート；Ｌ | 1 | |
| 56 | 0880490003 | シャリンサポート；Ｒ | 1 | |
| 57 | 1557810004 | アームＳＰ；Ｒ | 1 | |
| 58 | 1557820004 | アームＣＰ；Ｌ | 1 | |
| 60 | KFC08070350 | ヘイコウキー　リョウマル　８×７×３５ | 1 | |
| 61 | 0967561000 | シム；３０．５×０．６ | - | |
| 62 | DC030 | Ｃガタトメワ　ジク　３０ | 2 | |
| 63 | 0577830000 | チュウイプレート | 1 | |
| 64 | 1064740000 | ラベル；ケイコク　６０ | 1 | |
| 65 | 1064830000 | ラベル；ケイコク　６９ | 1 | |
| 66 | 1193601003 | ブラケット | 1 | |
| 68 | 0009410000 | ハンシャパネル；１ | 1 | |
| 70 | BSZ08020 | コガタボルト　７　Ｍ８×２０ | 2 | |
| 72 | 080414100M | ワッシャ；８ | 2 | |
| 73 | NSP08 | コガタスプリングナット　４　Ｍ８ | 2 | |
| 75 | BZ16040 | ボルト　８．８　Ｍ１６×４０ | 2 | |
| 76 | WSA10 | バネザガネ　３ゴウ　Ｍ１０ | 22 | |
| 77 | WSA12 | バネザガネ　３ゴウ　Ｍ１２ | 15 | |
| 78 | BZ14040 | ボルト　８．８　Ｍ１４×４０ | 4 | |
| 79 | WSA14 | バネザガネ　３ゴウ　Ｍ１４ | 8 | |
| 80 | NZ16 | ナット　８　２シュ　Ｍ１６ | 2 | |
| 81 | WSA16 | バネザガネ　３ゴウ　Ｍ１６ | 2 | |
| 82 | 1557920000 | ゴムプレート　５０×５０×４ | 2 | |
| | | | | |
| | | | | |

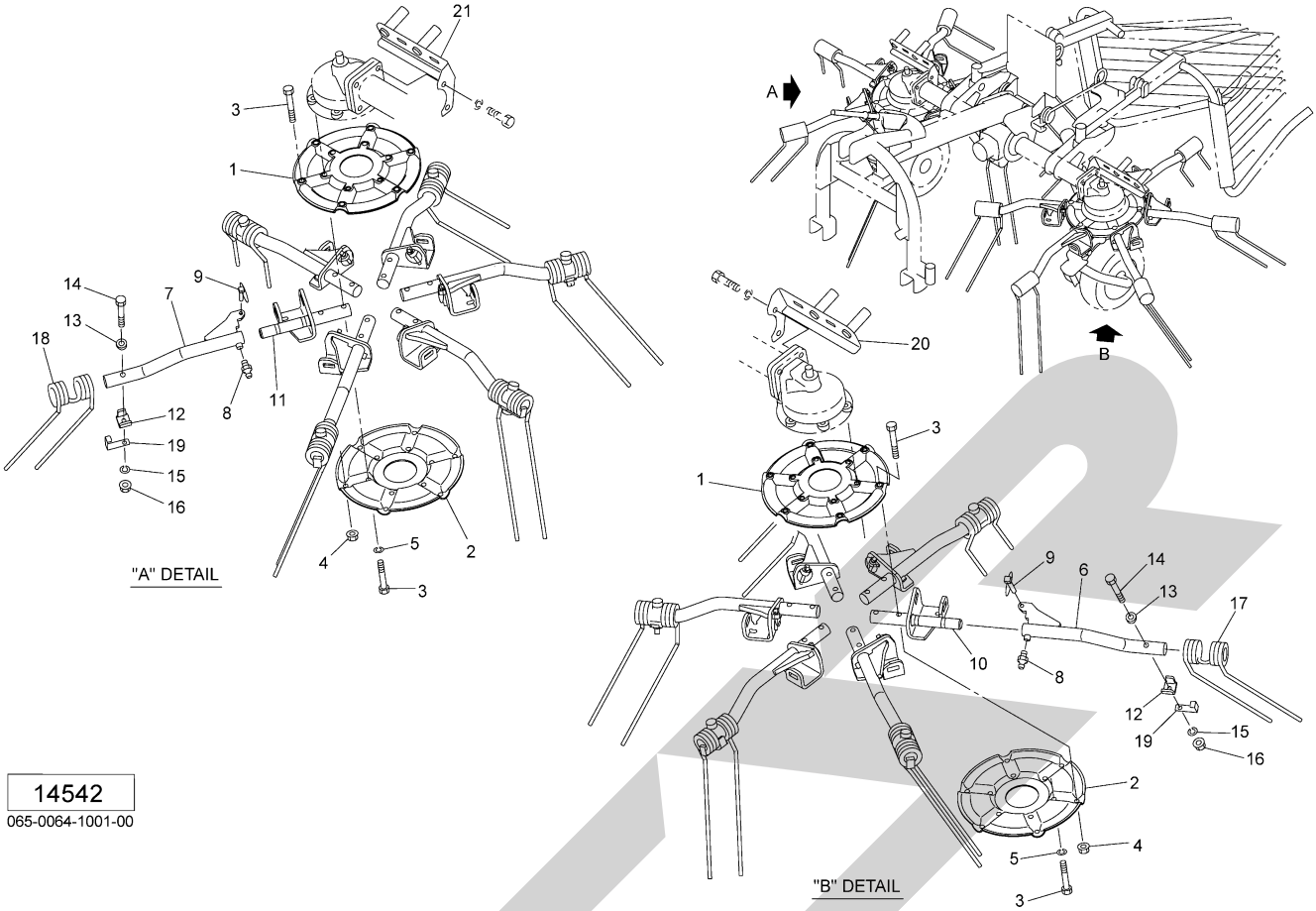


14542
065-0064-1001-00

| 見出番号 | 部品番号 | 部品名称 | 個数 | 備考 |
|---|---|---|---|---|
| 1 | 0446322003 | ロータープレート；Ａ | 2 | |
| 2 | 0446330003 | ロータープレート；Ｂ | 2 | |
| 3 | BZ12060 | ボルト　８．８　Ｍ１２×６０ | 24 | |
| 4 | NNF12 | フランジナイロンナット　Ｍ１２ | 12 | |
| 5 | WSA12 | バネザガネ　３ゴウ　Ｍ１２ | 12 | |
| 6 | 1560600004 | タインアームＣＰ；Ｌ | 6 | |
| 7 | 1560630004 | タインアームＣＰ；Ｒ | 6 | |
| 8 | ONA6 | グリースニップル　Ａ　Ｍ６ | 12 | |
| 9 | 000739000M | リンチピン；９ | 12 | |
| 10 | 156064000M | シャフトＣＰ；Ｌ | 6 | |
| 11 | 156066000M | シャフトＣＰ；Ｒ | 6 | |
| 12 | 072421000M | タインオサエザガネ | 12 | |
| 13 | 072422000M | タインザガネ | 12 | |
| 14 | BZ12080 | ボルト　８．８　Ｍ１２×８０ | 12 | |
| 15 | WSA12 | バネザガネ　３ゴウ　Ｍ１２ | 12 | |
| 16 | NNF12 | フランジナイロンナット　Ｍ１２ | 12 | |
| 17 | 1558030006 | タイン；ミギカイテン | 6 | |
| 18 | 1558040006 | タイン；ヒダリカイテン | 6 | |
| 19 | 156000000M | アングル | 12 | |
| 20 | 155777000M | タインアームスタンドＣＰ；Ｌ | 1 | |
| 21 | 155778000M | タインアームスタンドＣＰ；Ｒ | 1 | |
| | | | | |
| | | | | |
| | | | | |
| | | | | |
| | | | | |

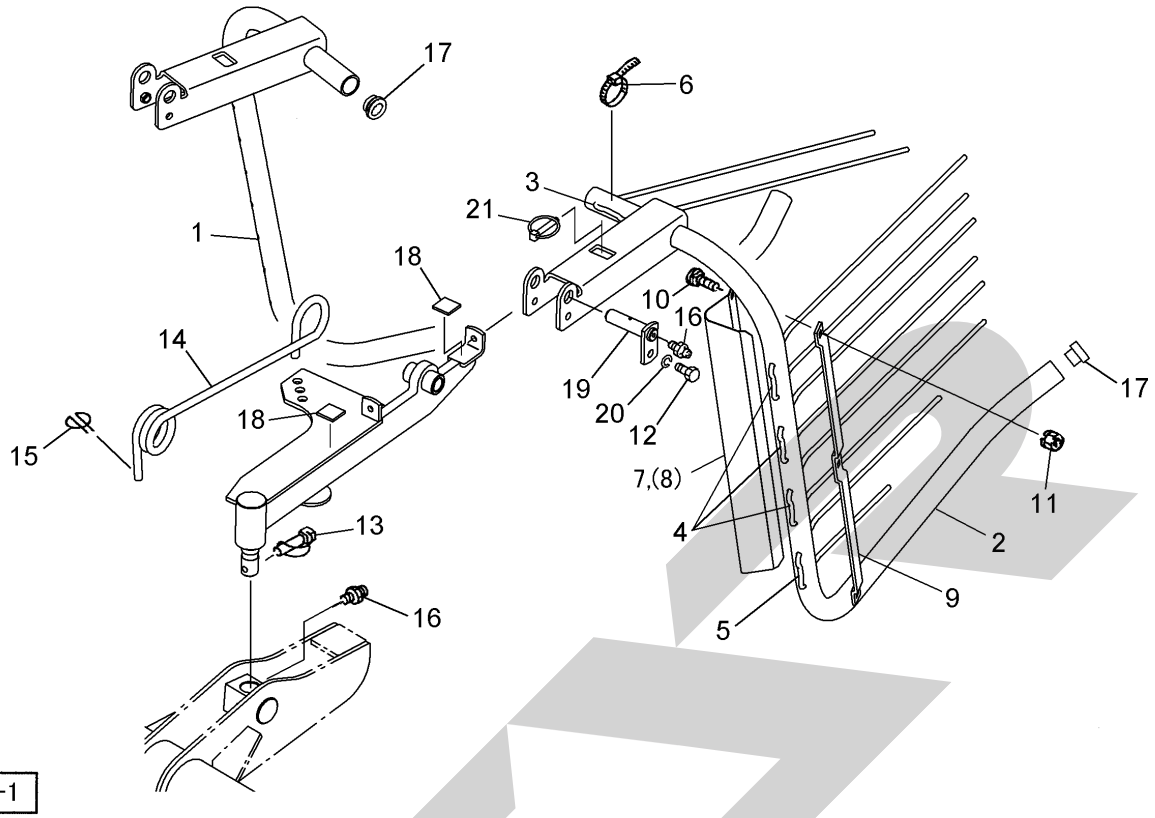


| 見出番号 | 部品番号 | 部品名称 | 個数 | 備考 |
|---|---|---|---|---|
| 1 | 1558060004 | ウィンドロケージフレームＣＰ；Ｒ | 1 | |
| 2 | 1558050004 | ウィンドロケージフレームＣＰ；Ｌ | 1 | |
| 3 | 085823000M | ウィンドロータイン（Ａ） | 2 | |
| 4 | 155810000M | ウィンドロータイン（Ｂ２） | 6 | |
| 5 | 085825000M | ウィンドロータイン（Ｃ） | 2 | |
| 6 | 000445000M | ジザイクランプ；４０ | 10 | |
| 7 | 085826100M | プレート；Ｌ | 1 | |
| 8 | 085827100M | プレート；Ｒ | 1 | |
| 9 | 085828000M | プレート | 2 | |
| 10 | 055474000M | カクネボルト　８．８　Ｍ８×２０ | 6 | |
| 11 | NSP08 | コガタスプリングナット　４　Ｍ８ | 6 | |
| 12 | BSZ10025 | コガタボルト　７　Ｍ１０×２５ | 2 | |
| 13 | 000453000M | デルタピン；９ | 2 | |
| 14 | 0880652006 | スプリング | 2 | |
| 15 | 026743400M | ハートピン；２０×４ | 4 | |
| 16 | ONA6 | グリースニップル　Ａ　Ｍ６ | 4 | |
| 17 | KMS029 | アナヨウキャップ　２９ | 4 | |
| 18 | 1557890000 | ゴムプレート　３０×３０×４ | 4 | |
| 19 | 155811000M | ピンＣＰ；Ｆ２０×７５ | 2 | |
| 20 | WSA10 | バネザガネ　３ゴウ　Ｍ１０ | 2 | |
| 21 | 000739000M | リンチピン；９ | 2 | |
| | | | | |
| | | | | |
| | | | | |
| | | | | |

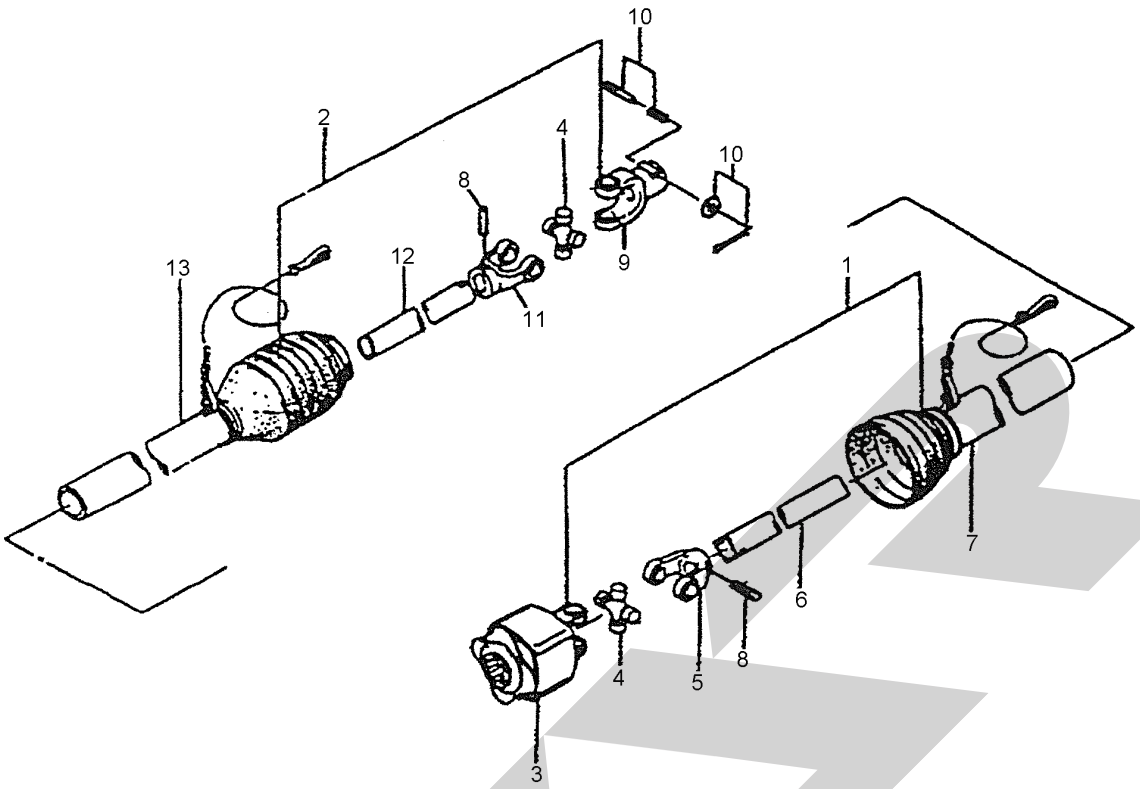


00092

| 見出番号 | 部品番号 | 部品名称 | 個数 | 備考 |
|---|---|---|---|---|
| ASY | JTL48A90T-ASY | パワージョイント　クミ　ＴＬ４８Ａ－９０Ｔ | 1 | |
| 1 | JTL48A90-1ASY | パワージョイントインナ　クミ　ＴＬ４８Ａ－９０ | 1 | |
| 2 | JSE090T-2ASY | パワージョイントアウタ　クミ　ＳＥ－９０－Ｔ | 1 | |
| 3 | JTL048A-7 | トルクリミッタクミ　（ＴＬ４８Ａ） | 1 | |
| 4 | JSE-ASY | スパイダ　（ＳＥ）（クミ）　ＡＳ１００ | 2 | |
| 5 | JFY6228-22 | フィッティングヨーク　インナ　（ＳＥ） | 1 | |
| 6 | JSE090-1 | パイプ（インナ）ＳＥ－９０（７６５） | 1 | |
| 7 | JSE090-3 | アンゼンカバー　インナ　ＳＥ－９０ | 1 | |
| 8 | PS100065 | スプリングピン；１０×６５ | 2 | |
| 9 | JPY6226-2 | ピンツキヨーク　（ＳＥ） | 1 | ㊨10付 |
| 10 | JPC14ASY | クランプピン　（１４）（クミ） | 1 | |
| 11 | JFY6229-22 | フィッティングヨーク　アウタ（ＳＥ） | 1 | |
| 12 | JSE090-2 | パイプ（アウタ）　ＳＥ－９０（７６５） | 1 | |
| 13 | JSE090T-4 | アンゼンカバー　アウタ　（ＳＥ－９０－Ｔ） | 1 | |
| | | | | |
| | | | | |
| | | | | |
| | | | | |
| | | | | |
| | | | | |
| | | | | |
| | | | | |
| | | | | |
| | | | | |
| | | | | |

STAR

| 調　整 | Ｓ－１８０４１８Ｄ |
|---|---|


千歳本社　066-8555　千歳市上長都１０６１番地２
TEL 0123-26-1123
FAX 0123-26-2412

千歳営業所　066-8555　千歳市上長都１０６１番地２
TEL 0123-22-5131
FAX 0123-26-2035

豊富営業所　098-4100　天塩郡豊富町字上サロベツ１１９１番地４４
TEL 0162-82-1932
FAX 0162-82-1696

帯広営業所　080-2462　帯広市西２２条北１丁目１２番地４
TEL 0155-37-3080
FAX 0155-37-5187

中標津営業所　086-1152　標津郡中標津町北町２丁目１６番２
TEL 0153-72-2624
FAX 0153-73-2540

花巻営業所　028-3172　岩手県花巻市石鳥谷町北寺林第１１地割１２０番３
TEL 0198-46-1311
FAX 0198-45-5999

仙台営業所　983-0013　宮城県仙台市宮城野区中野字神明１７９－１
TEL 022-388-8673
FAX 022-388-8735

小山営業所　323-0158　栃木県小山市梁２５１２－１
TEL 0285-49-1500
FAX 0285-49-1560

東海営業所　485-0081　愛知県小牧市横内字立野６７８－１
TEL 0568-75-3561
FAX 0568-75-3563

岡山営業所　700-0973　岡山県岡山市北区下中野７０４－１０３
TEL 086-243-1147
FAX 086-243-1269

熊本営業所　861-8030　熊本県熊本市東区小山町１６３９－１
TEL 096-389-6650
FAX 096-389-6710

都城営業所　885-1202　宮崎県都城市高城町穂満坊１００３－２
TEL 0986-53-2222
FAX 0986-53-2233


SAMPLE