STAR

フォレージブローワ

製品コード	50054・50055・50056
型　式	ーＳＦＢ 1010・1220・1520

フォレージブローワ用パイプセット

製品コード	50033
型　式	― ABT23A

フォレージブローワ用増速装置

製品コード	50080
型　式	― AZS1010

取扱説明書　部品表

“必読” 機械の使用前には必ず読んでください。

スター農機株式会社

STAR

ご購入の皆様へ

このたび当社製品をお買い上げいただきありがとうございました。

この取扱説明書は、正しい取扱方法と正しい調整点検について説明してあります。よくお読みいただいて、日常の作業の安全に又この機械の末永いご使用のためにお役立てください。

安全作業のために、これだけはぜひ守りましょう

安　全　作　業　の　お　願　い

1．各部の点検・調整・給油・清掃などを行う時は、トラクタ（ティラー）エンジンを完全に止めてから始めてください。

2．作業内容に合った正しい服装と、保護具を着用してください。

3．作業の前後には各部を点検し、調整・給油・整備を十分に行ってください。

4．取扱説明書に示す、正しい取扱方法によらない使い方をして、機械の損傷を招いたり、使用者が過失を起こしても、当社では、責任を負いかねます。

部品の注文について

1．部品のご注文の際は、下記項目をご連絡ください。

① 機械名

② 型式名

③ コードＮｏ.

④ 部品番号

⑤ 部品名称

⑥ 個数

2．部品の納期については、部品表のＮｏ．欄に次の表示をしております。参考にしてください。

（例●２、○１０、１３）

●……市販部品（材料店、金物店で購入してください。

○……納期のかかる部品（２～６ヶ月）

無……納期のかからない部品（即納～１ヶ月）

3．部品番号の末尾に符号が記入されているものは下記の部品が含まれています。

（例ＢＡ０８１５Ａ）

Ａ；ナット・Ｓワッシャ

Ｄ；ダブルナット

Ｎ；ナット

Ｐ；ワッシャ

Ｗ；Ｓワッシャ

（Ｇ；メッキ仕上げ）

4．個数の欄に［－］又は［／］が記入されているものは、次の通りです。

［－］……シム等、組込まれている個数が不明な部品

［／］……Assy品に含まれていて、単品では支給しない部品

組立方法

(1) 本体にコンベヤ組立品を組込み、プレート・ブラケット①，②を取付けてください。
(図－1)

(2) スプロケットに芯ズレがないことを確認し、チェーンを張り、カバーを取付けてください。
(図－1)

(3) コンベヤのヒッチ側下部にパイプを取付け、上方に折りたたみます。
パイプにスプリング・ステーを差込み、ピンで本体に取付けてください。 (図－2)

＊ＳＦＢ１２２０・１５２０型は、ステー内側にも、スプリングが挿入されます。
“必ず、ステーにピンを差込み、固定してください。”

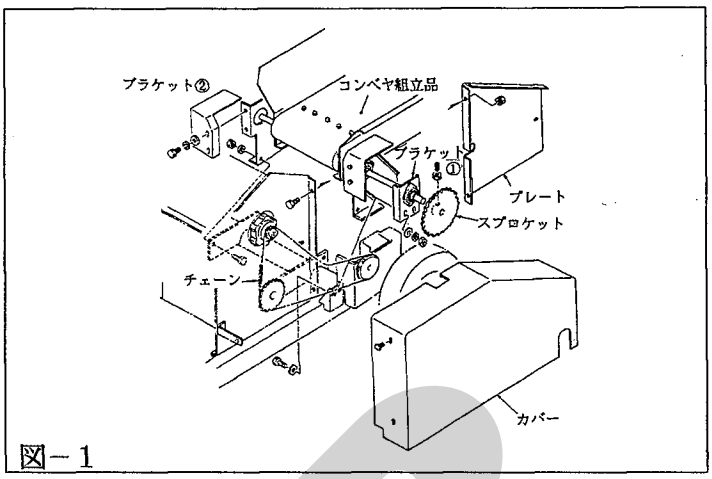

図－1

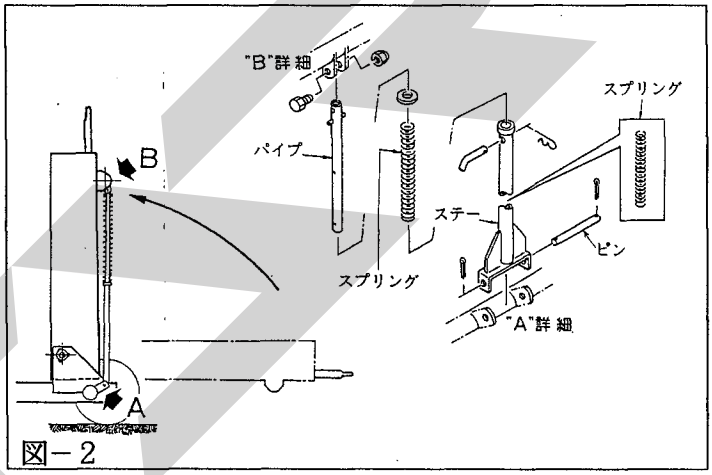

図－2

点検と給油

作業前後の点検、及び給油は、作業性能を向上させ、事故故障の防止、さらに耐用年数を延ばすことになりますので、常に行うようにしてください。
(図－3)

(1) 各軸受部・チェーン部には、適時給油を行ってください。

(2) 各部のボルト・ナット類の締付けを確認してください。

(3) タイヤ空気圧　4.00-8-6PR；5.0kg/㎠

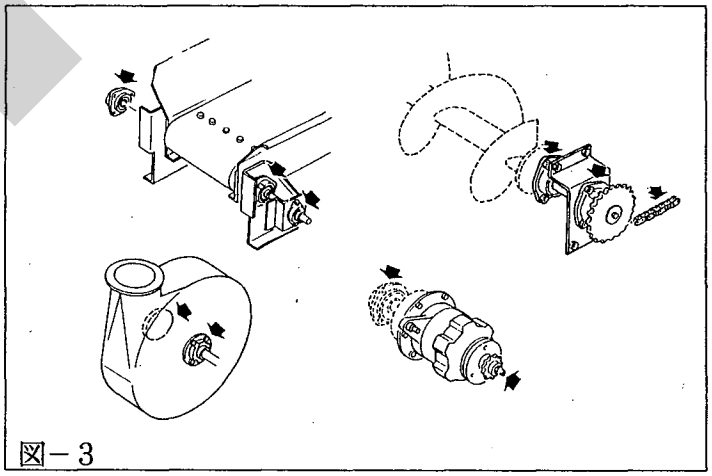
図－3

作業方法

<作業前の注意事項>

(1) パワージョイントのスライドバー外筒・内筒の重なりは、100㎜以上になるように調整してください。

(2) エンジン回転が低速の状態で、無負荷運転を行い、各部に異状がないか確認してください。

(3) 標準ＰＴＯ回転数を超えると危険です。注意してください。

(4) 本機吐出口（内径φ230）と吹上げパイプとの接続は、ブローワケーシング部のバックルを緩め、角度を変えて調整し、接続してください。
調整後は、ケーシング溝部にケーシング側板が納まっていることを確認し、バックルを締付けてください。

(5) 供給物の荷降し作業時に、コンベヤ側板に乗上がるのは、危険ですので止めて下さい。

＜作業＞

(1) エンジン回転が低速の状態で、ＰＴＯを入れ、標準回転数(SFB1010→900~1000rpm;SFB1220, 1520→540~600rpm) まで上げてください。

(2) 据付場所が軟弱で本機が安定しない場合は、スタンドで本機を上げ、タイヤを外し、スタンドで地面に据付けることができます。 (図－4)
＊移動時には、スタンドをＢのように格納してください。

(3) 本機を移動する時は、コンベヤを上方に上げ、途中でピン穴が一致したら、ピンを差込み、コンベヤ側ヒッチを下げ、トラクタに連結、けん引することができます。

コンベヤをさらに上方に上げると、ピン穴があります。
ピンを差込み、ステーを固定すると、コンベヤを上方に折りたたむことができます。
＊必ず、ピンをステーに差込んでください。
(図－5)
＊コンベヤの上げ下げの場合は、必ずスタンドで本機を固定してから行ってください。
＊コンベヤの上げ下げは、本機が水平な状態で行ってください。
傾斜地では絶対行わないでください。

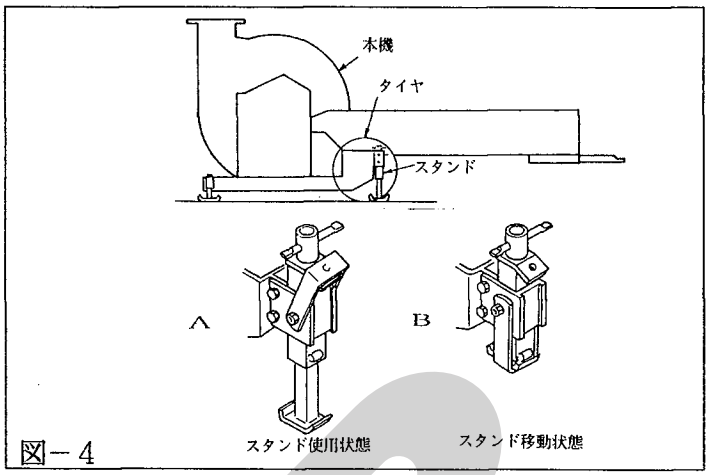

図－4

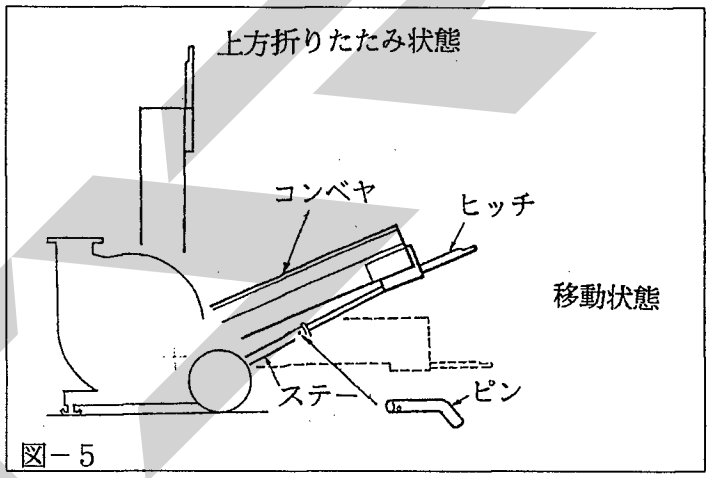

図－5

＜調整＞

(1) クラッチのききが悪くなった時は、フェーシングプレート⑤, インナーディスク⑥, アウターディスク⑦が摩耗しているので部品を交換してください。 (図－6)
＊コンベヤ上に、吹上げ供給物を満載してクラッチを入れたり、クラッチが完全に入らない状態で断続的に使用すると、フェーシングプレート関係の摩耗を早めるので、行わないでください。
＊クラッチ板関係の新規組替時の注意、確認事項
(Ⅰ) 各クラッチ板関係のスキマは、 0.1mm程度（クラッチＯＦＦの状態で各クラッチ板が軽く動く程度）にシム④にて、調整してください。
(Ⅱ) スナップリング③が、確実に軸溝部に納まっている事を確認する。
(Ⅲ) 座金②の入れ忘れは、故障の原因となりますので、必ず入れてください。
(Ⅳ) ベアリングナット①の締め付けは、工場出荷段階で調整されておりますので、増締めは絶対行わないでください。

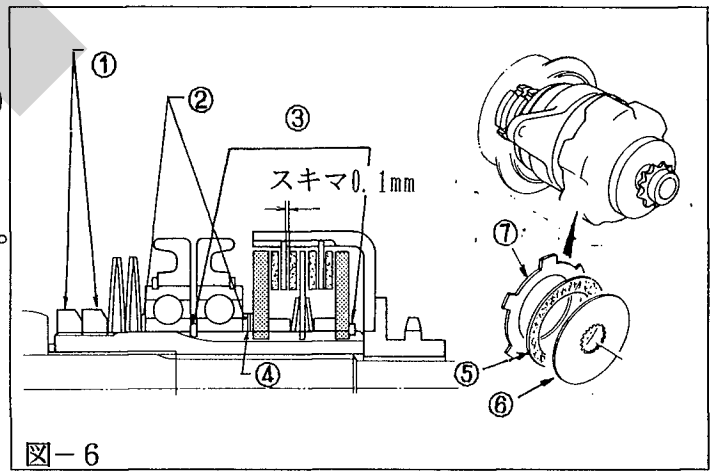

図－6

(2) コンベヤベルトの張り具合は、テンションボルトを回し、調整することができます。 (図－7)
＊張り過ぎるとコンベヤベルトの破損等につながるので、注意して下さい。

アイドルロールに廃物をためると、コンベヤの搬送能力が低下するので、カバープレートを外し、定期的に清掃してください。 (図－7)

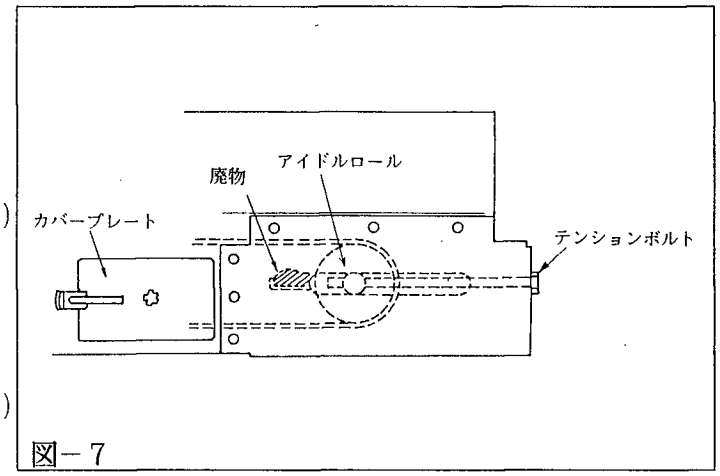

図－7

(3) 風切りプレートは、吹上げ能力に影響するので、補修・分解等で取り外した時は、フライホイール羽根先端とのスキマが 2~3mmになるように、調整してください。 (図－8)
＊調整後は必ず、ボルト・ナットを、完全に締付けてください。

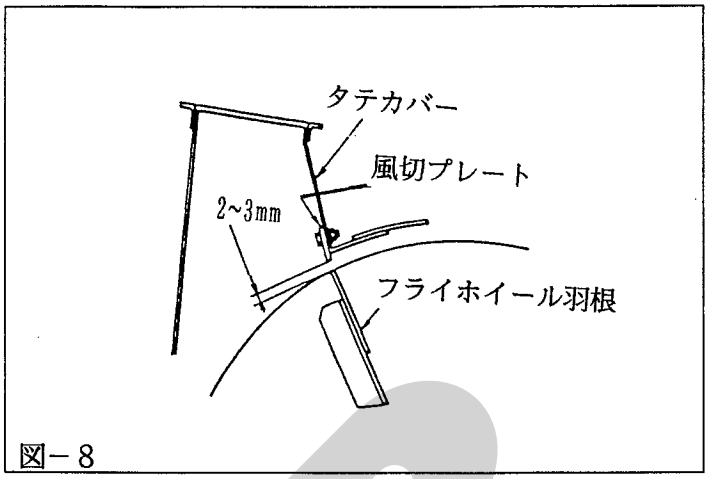

図－8

オ プ シ ョ ン

(1) ブローワ用パイプセット　ＡＢＴ２３Ａ
吹上げを、より効果的に行えるように、本機吐出口に接続できる各種類のパイプを用意してあります。
最寄りの販売店、又は、当社営業所にご相談ください。

(2) ＳＦＢ１０１０用増速装置　ＡＺＳ１０１０
限界ＰＴＯ回転数が、540~600rpmのトラクタに増速装置を取付け、使用することができます。

＜装着方法＞

本体フライホイール軸のカバーを外し、増速装置組立品を本体フライホイール軸に差込み、カラー・ボルト・ナットで本体に固定してください。
(図－9)

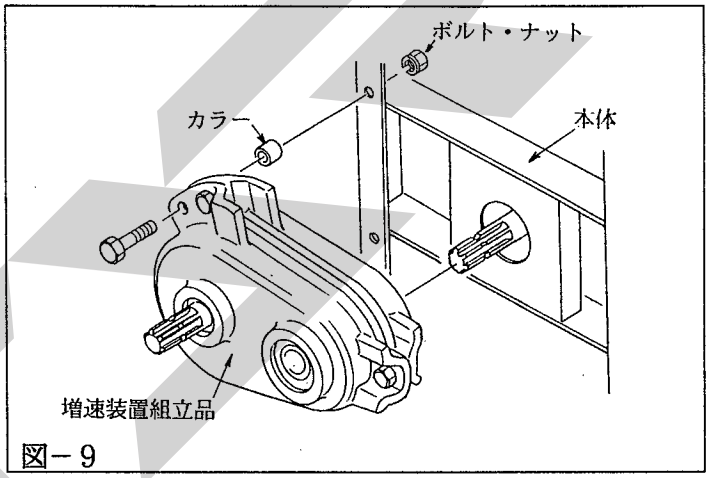

図－9

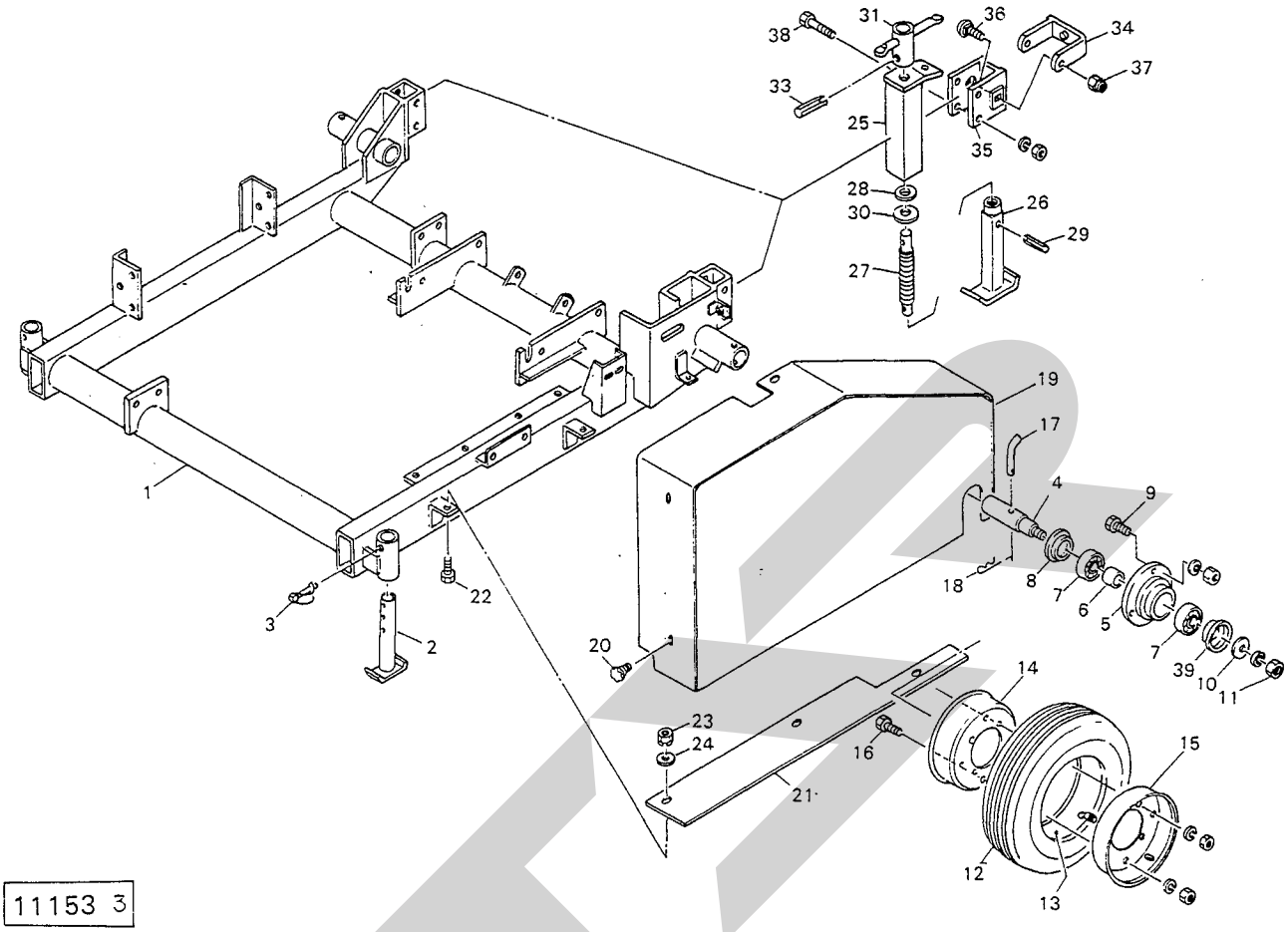

11153 3

見出番号	部品番号	部品名称		個数	見出番号	部品番号	部品名称		個数
○ 1	76841	メインフレーム	SFB1010	1	●22	BZ0820G	ボルト；M8×20 (8.8)	SFB1010	3
	76842	メインフレーム	SFB1220			BZ0820G	ボルト；M8×20 (8.8)	＊	4
	76845	メインフレーム	SFB1520		●23	NP08G	スプリングナット；M8	SFB1010	3
2	73932	スタンド		2		NP08G	スプリングナット；M8	＊	4
3	00453	デルタピン；9		2	24	44097	ワッシャ；8	SFB1010	3
4	87270	シャフト		2		44097	ワッシャ；8	＊	4
5	00522	ハブ		2	ASY	73916Asy	スタンド（組）	見25~33付	2
6	69467	カラー		2	25	73916	スタンドブラケット		2
● 7	J6206LLU	ベアリング；6206LLU		4	26	73917	リフトブラケット		2
8	70433	キャップ		2	27	73918	スピンドル		2
● 9	BZ1030AG	ボルト；M10×30 (8.8)		8	28	72860	ワッシャ		2
10	00761	ワッシャ；16		2	●29	PS8025	スプリングピン；8×25		2
●11	NZ16WG	ナット；M16 (8)		2	30	58616	ザガネ		2
12	57678	タイヤ；4.00-8-6PR		2	31	73919	バックル		2
13	57679	チューブ；4.00-8		2	●33	PS8032	スプリングピン；8×32		2
ASY	57677Asy	ホイール；3.00D-8DT	(組)	2	34	75341	ハンドル		2
14	57677-1	ホイール；3.00D-8DT		2	35	75342	ブラケット		2
15	57677-2	ホイール；3.00D-8DT	(バルブ穴付)	2	36	00452	カクネボルト；M12×30 (8.8)		4
●16	BZ0820AG	ボルト；M8×20 (8.8)		8	●37	NN12G	ナイロンナット；M12		4
17	73756	ピン		2	●38	BZ1290AG	ボルト；M12×90 (8.8)		4
18	00086	ベータピン；12×2		2	39	00764	キャップ		2
○19	73935	カバー	SFB1010	1					
	73953	カバー	SFB1220						
	73956	カバー	SFB1520						
20	00690	ニギリ；M8×14	SFB1010	4					
	00690	ニギリ；M8×14	＊	5					
21	73961	ボトムプレート	SFB1010	1					
	78653	ボトムプレート	＊						

注）＊：SFB1220, 1520用です。

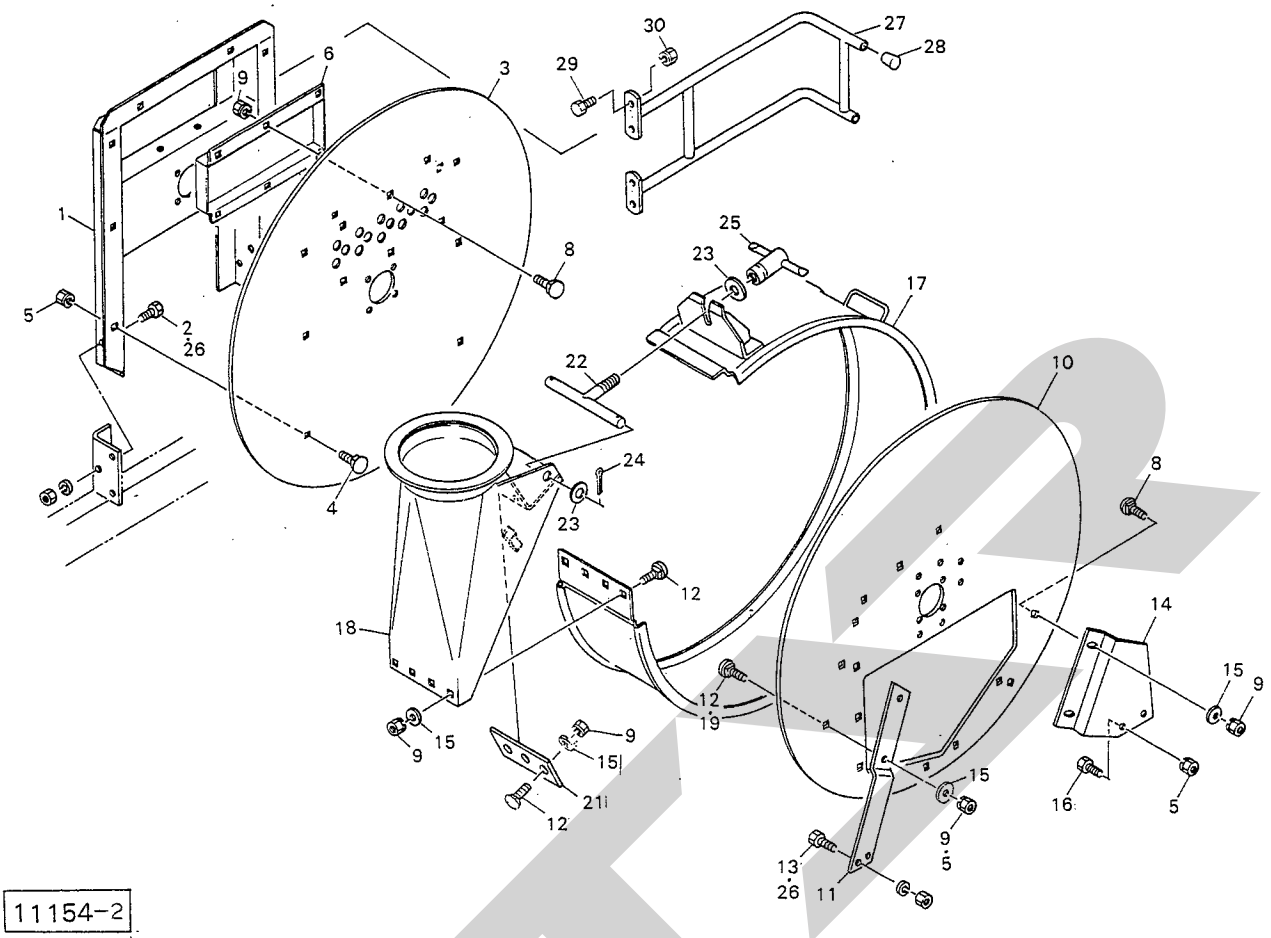

11154-2

見出番号	部品番号	部品名称		個数
○ 1	73801	マスト	SFB1010	1
	73809	マスト	SFB1220	
	73816	マスト	SFB1520	
● 2	BZ1230AG	ボルト；M12×30 (8.8)	SFB1010	6
3	73802	サイドプレート；L	SFB1010	1
	73810	サイドプレート；L	SFB1220	
	73817	サイドプレート；L	SFB1520	
4	00451	カクネボルト；M10×25 (8.8)	SFB1010	8
	00451	カクネボルト；M10×25 (8.8)＊		7
● 5	NP10G	スプリングナット；M10	SFB1010	10
	NP10G	スプリングナット；M10 ＊		11
6	76831	ケーシングカバー	SFB1010, 1220	1
	76832	ケーシングカバー	SFB1520	
8	55474	カクネボルト；M8×20 (8.8)	SFB1010	8
	55474	カクネボルト；M8×20 (8.8)＊		9
● 9	NP08G	スプリングナット；M8	SFB1010	17
	NP08G	スプリングナット；M8 ＊		16
10	73805	サイドプレート；R	SFB1010	1
	73811	サイドプレート；R	SFB1220	
	73820	サイドプレート；R	SFB1520	
11	73806	ステー	SFB1010	1
	73812	ステー	＊	
12	59483	カクネボルト；M8×25 (8.8)	SFB1010	9
	59483	カクネボルト；M8×25 (8.8)＊		7
●13	BZ1030AG	ボルト；M10×30 (8.8)	SFB1010	2

見出番号	部品番号	部品名称		個数
14	73807	ブラケット	SFB1010	1
	73813	ブラケット	＊	
15	44097	ワッシャ；8	SFB1010	11
	44097	ワッシャ；8	＊	10
●16	BZ1025AG	ボルト；M10×25 (8.8)		2
17	63026	ケーシング	SFB1010	1
	55016	ケーシング	SFB1220	
	55241	ケーシング	SFB1520	
18	63031	タテカバー	SFB1010	1
	55022	タテカバー	SFB1220	
	55244	タテカバー	SFB1520	
19	43067	カクネボルト；M10×30 (8.8)＊		2
21	55256	プレート		1
22	55013	テンションバー		1
●23	WRA20G	ワッシャ；M20		3
●24	PC3232G	ワリピン；3.2×32		2
25	55027	バックル		1
●26	BZ1240AG	ボルト；M12×40 (8.8) ＊		10
27	76770	ガード		1
28	00688	ニギリ；20		2
●29	BZ0825G	ボルト；M8×25 (8.8)		4
●30	NP08G	スプリングナット；M8		4

注）＊：SFB1220, 1520用です。

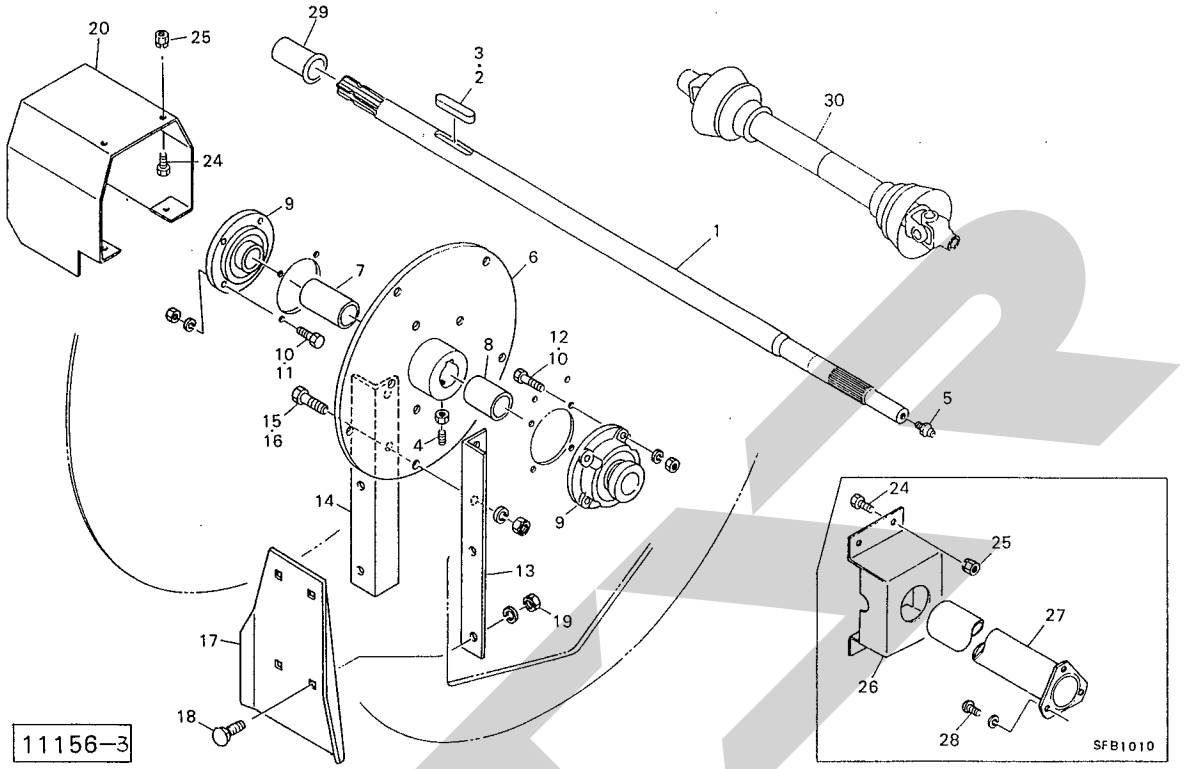

見出番号	部品番号	部品名称	個数
1	73891	フライホイールジク　SFB1010	1
	73902	フライホイールジク　SFB1220	
	73910	フライホイールジク　SFB1520	
● 2	KFC10080700	キー；10×8×70 (両丸)　SFB1010	1
● 3	KFC12080900	キー；12×8×90 (両丸)　＊	1
● 4	MD1245NG	ロッカクアナトメネジ；M12×45	1
● 5	ONAS1	グリースニップル；A-PT1/8	1
ASY	73892Asy	フライホイール (組) 見4, 6, 13~19付　SFB1010	1
6	73892	フライホイール　SFB1010	1
ASY	73903Asy	フライホイール (組) 見4, 6, 13~19付　SFB1220	1
6	73903	フライホイール　SFB1220	1
ASY	73911Asy	フライホイール (組) 見4, 6, 13~19付　SFB1520	1
6	73911	フライホイール　SFB1520	1
7	73893	カラー　SFB1010	1
	73905	カラー　＊	
8	73894	カラー　SFB1010	1
	73906	カラー　＊	
● 9	JUELFC207DI	ユニットベアリング；UELFC207DI SFB1010	2
	JUELFC209DI	ユニットベアリング；UELFC209DI ＊	
●10	BZ1250AG	ボルト；M12×50 (8.8)　SFB1010	8
●11	BZ1460AG	ボルト；M14×60 (8.8)　＊	4
●12	BZ1450AG	ボルト；M14×50 (8.8)　＊	4

見出番号	部品番号	部品名称	個数
13	73895	アングル；A　SFB1010	5
	73907	アングル；A　SFB1220	6
	73912	アングル；A　SFB1520	
14	73896	アングル；B　SFB1010	5
	73908	アングル；B　SFB1220	6
	73913	アングル；B　SFB1520	
●15	BZ1450AG	ボルト；M14×50 (8.8)　SFB1010	10
●16	BZ1650AG	ボルト；M16×50 (8.8)　＊	12
17	73897	ブレード　SFB1010	5
	73897	ブレード　SFB1220	6
	73914	ブレード　SFB1520	
18	00452	カクネボルト；M12×30 (8.8) SFB1010	20
	00452	カクネボルト；M12×30 (8.8) ＊	24
●19	NZ12WG	ナット；M12 (8)　SFB1010	20
	NZ12WG	ナット；M12 (8)　＊	24
20	76689	カバー	1
●24	BZ0820G	ボルト；M8×20 (8.8)　SFB1010	8
	BZ0820G	ボルト；M8×20 (8.8)　＊	4
●25	NP08G	スプリングナット；M8　SFB1010	8
	NP08G	スプリングナット；M8　＊	4
26	73899	カバー　SFB1010	1
27	73900	カバー　SFB1010	1
●28	CP0612WG	ナベコネジ；M6×12　SFB1010	3
29	00096	PIC キャップ；35 SFB1010, 1220	1
	90866	PIC キャップ；45　SFB1520	1
30	00623	パワージョイント；ME-070 SFB1010	1

注) ＊：SFB1220, 1520用です。

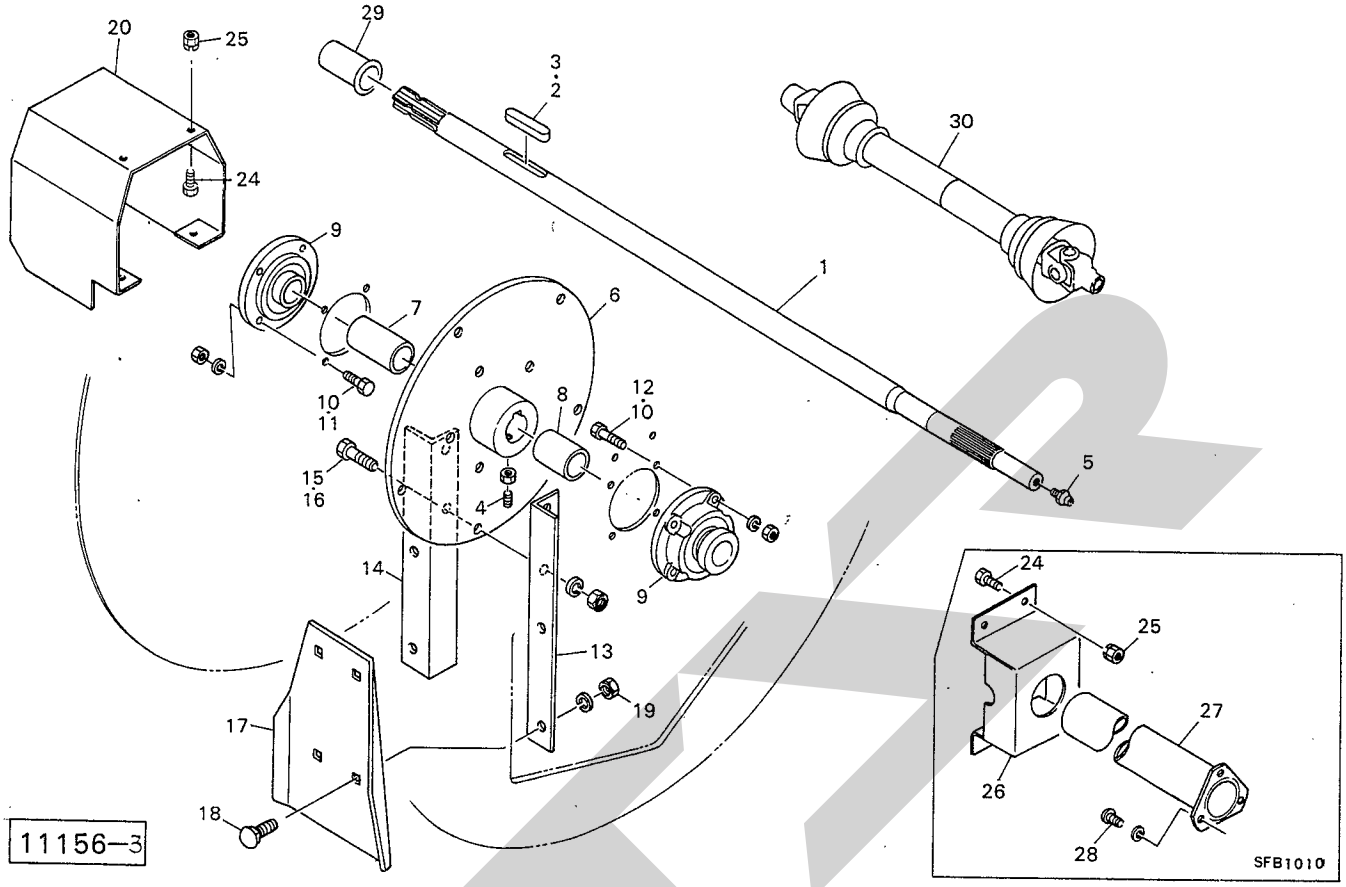

見出番号	部品番号	部品名称	個数	見出番号	部品番号	部品名称	個数
30	00633	パワージョイント；LB-070 SFB1220	1				
	00651	パワージョイント；PB-060 SFB1520					

注）＊：SFB1220, 1520用です。

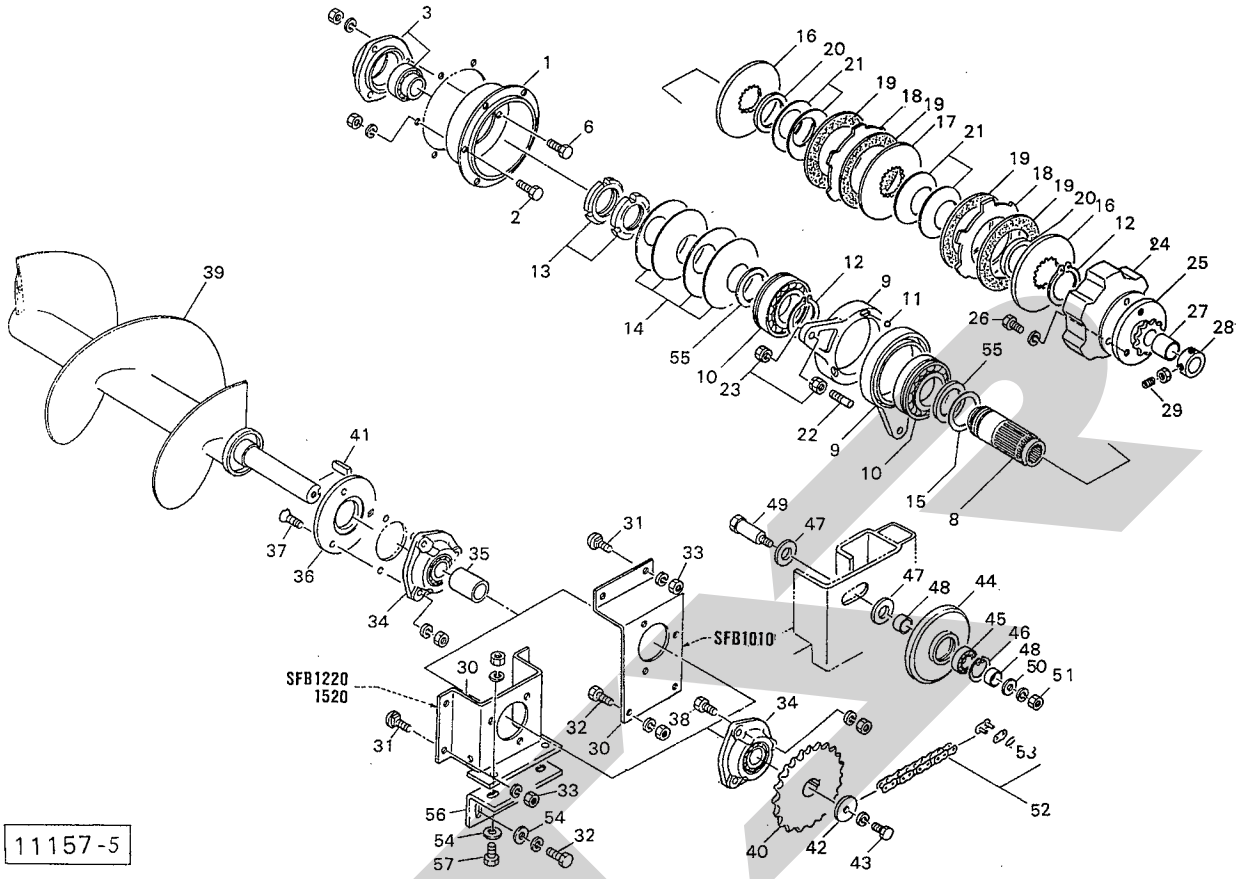

見出番号	部品番号	部品名称	個数
1	73844	ブラケット	1
● 2	BZ0820AG	ボルト；M8×20 (8.8)	6
3	00732	メタル；30	1
● 6	BZ1025AG	ボルト；M10×25 (8.8)	3
8	78709	ボス	1
9	73847	ホルダ	2
●10	J6210LLUNR	ベアリング；6210LLUNR	2
●11	SB375	スチールボール；15/32"	3
●12	DC50	スナップリング；S50	2
●13	NJAN10	ベアリングナット；AN10	2
14	73848	サラバネ	4
15	62919	シム；0.4	
16	73849	インナーディスク；A	2
17	73850	インナーディスク；B	1
18	73851	アウターディスク	2
19	43248	フェーシングプレート	4
20	73852	カラー	2
21	73853	サラバネ	4
22	43388	ブレーキシュロッド	1
●23	NZ10G	ナット；M10 (8)	2
24	73854	ドラム	1
25	78710	スプロケット；13T ㊙27付 SFB1010	1
	78711	スプロケット；13T ㊙27付 ＊	
●26	BZ0816WG	ボルト；M8×16 (8.8)	3
27	70B-2535	ドライメットブッシュ；70B-2535	1
28	73856	カラー	1
●29	MD0816NG	ロッカクアナトメネジ；M8×16	2

見出番号	部品番号	部品名称	個数
30	73857	ブラケット SFB1010	1
	89401	ブラケット ＊	
31	55474	カクネボルト；M8×20 (8.8) SFB1010	2
	55474	カクネボルト；M8×20 (8.8) ＊	4
●32	BZ0825AG	ボルト；M8×25 (8.8)	2
●33	NZ08WG	ナット；M8 (8) SFB1010	2
	NZ08WG	ナット；M8 (8) ＊	4
34	00730	メタル；30	2
35	73858	カラー	1
36	73859	オーガホルダ	1
●37	BM1040AG	サラボルト；M10×40	3
●38	BZ1030AG	ボルト；M10×30 (8.8)	3
○39	73860	オーガ SFB1010	1
	73871	オーガ ＊	
40	73866	スプロケット；35T SFB1010	1
	73874	スプロケット；20T ＊	
●41	KFB08070250	キー；8×7×25 (片丸)	1
42	67931	ワッシャ；12	1
●43	BZ1225WG	ボルト；M12×25 (8.8)	1
44	63105	テンションロール	1
●45	J6004LLU	ベアリング；6004LLU	1
●46	DHC42	スナップリング；H42	1
47	75318	ザガネ	2
48	75319	カラー；20×6	2
49	73867	テンションシャフト	1
50	75320	ワッシャ	1
●51	NZ16WG	ナット；M16 (8)	1

注）＊：SFB1220, 1520用です。

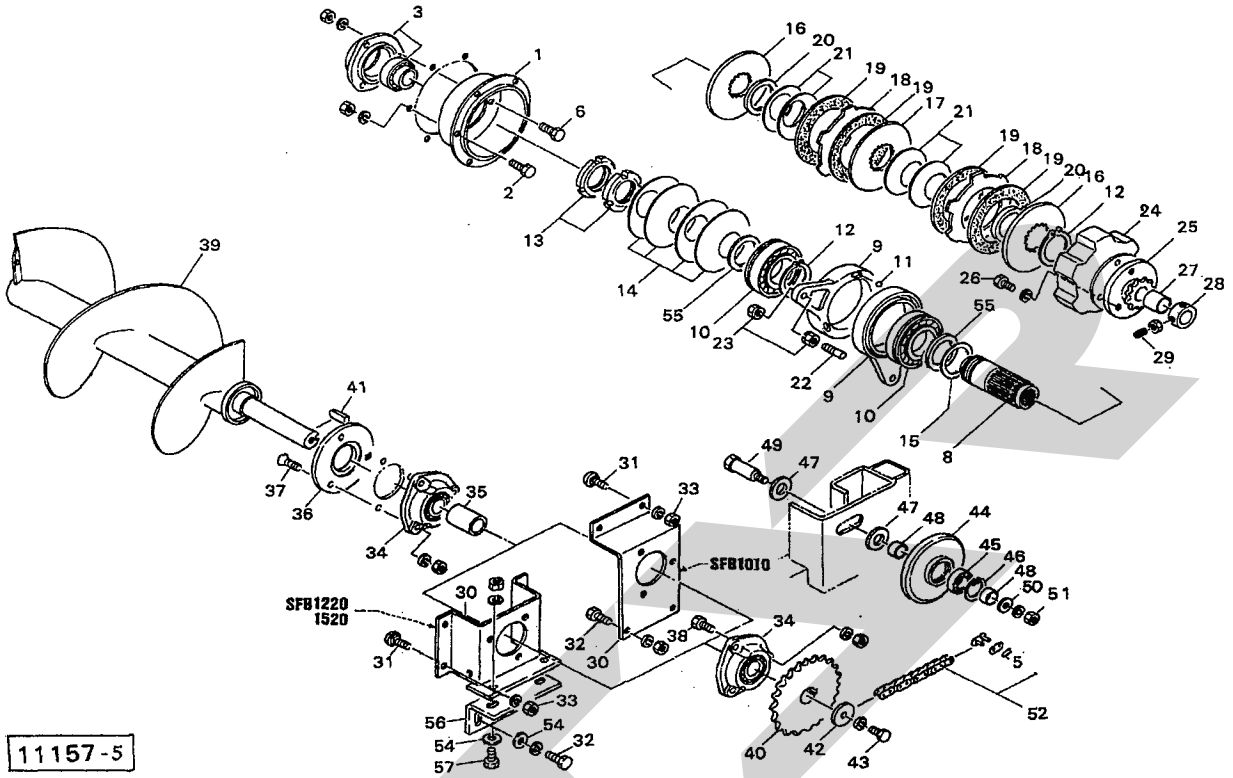

見出番号	部品番号	部品名称	個数	見出番号	部品番号	部品名称	個数
●52	LA40149	ローラチェーン；40×149 ㊨53付 SFB1010	1				
	LA50133	ローラチェーン；50×133 ㊨53付 SFB1220					
	LA50149	ローラチェーン；50×149 ㊨53付 SFB1520					
●53	AA40	ツギテ；40 SFB1010	1				
	AA50	ツギテ；50 ＊					
54	44097	ワッシャ；8 ＊	5				
55	78712	シム；50×1.2	2				
56	92172	ブラケット ＊	1				
●57	BZ0825WG	ボルト；M8×25(8.8) ＊	3				
Asy	47405Asy	クラッチ；10(クミ)㊨ 8~21・55付	1				
Asy	47406Asy	クラッチ；12・15(クミ) ㊨ 8~21・55付	1				

注) ＊：SFB1220, 1520用です。

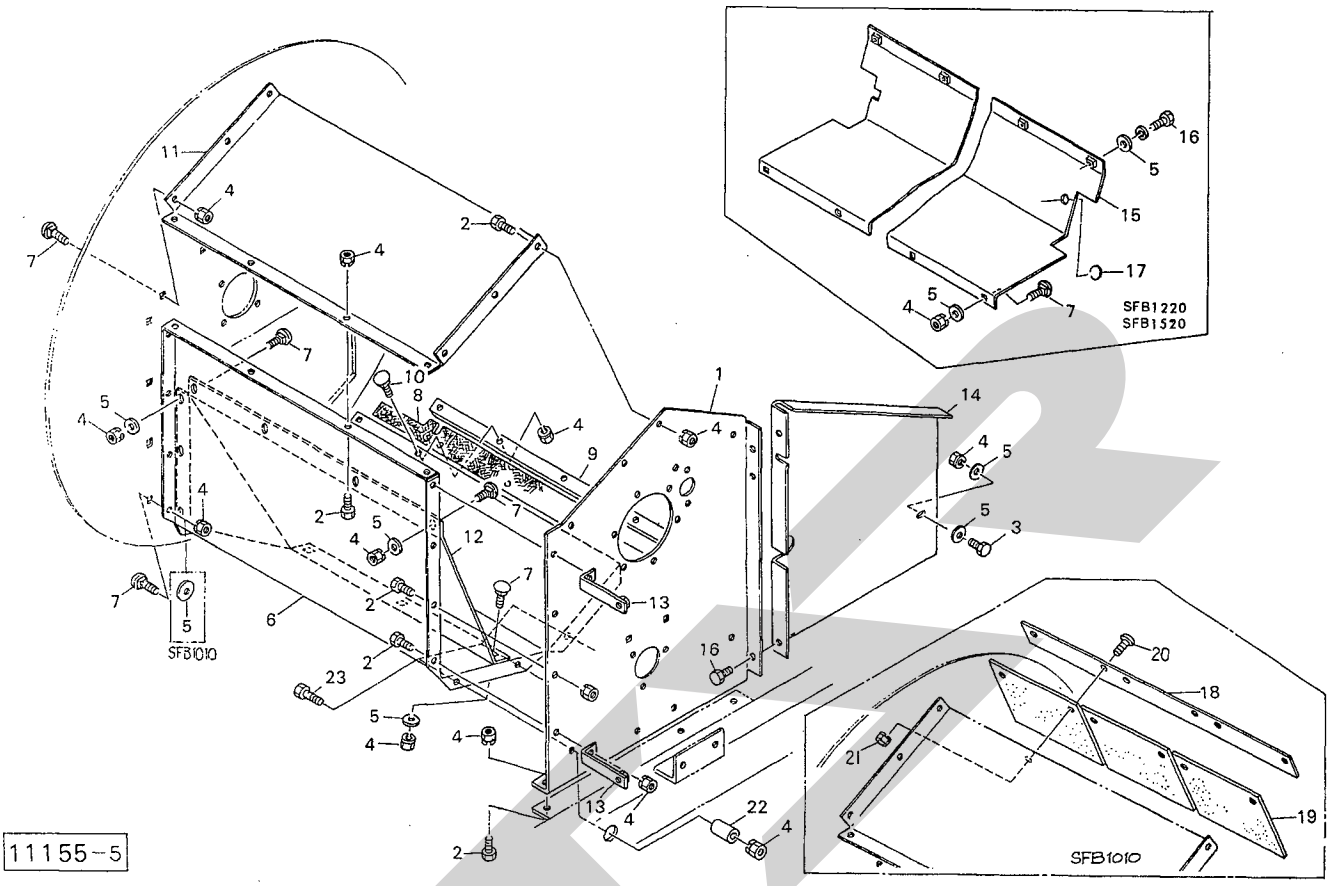

見出番号	部品番号	部品名称		個数
○ 1	76741	サイドブラケット	SFB1010	1
	76742	サイドブラケット	SFB1220	
	76743	サイドブラケット	SFB1520	
● 2	BZ0820G	ボルト；M8×20 (8.8)	SFB1010	21
	BZ0820G	ボルト；M8×20 (8.8)	＊	16
● 3	BZ0825G	ボルト；M8×25 (8.8)		1
● 4	NP08G	スプリングナット；M8	SFB1010	48
	NP08G	スプリングナット；M8	SFB1220	55
	NP08G	スプリングナット；M8	SFB1520	56
5	44097	ワッシャ；8	SFB1010	27
	44097	ワッシャ；8	＊	20
○ 6	73823	ボトムプレート	SFB1010	1
	73832	ボトムプレート	SFB1220	
	73841	ボトムプレート	SFB1520	
7	55474	カクネボルト；M8×20 (8.8)	SFB1010	25
	55474	カクネボルト；M8×20 (8.8)	SFB1220	26
	55474	カクネボルト；M8×20 (8.8)	SFB1520	27
8	73824	ゴムプレート	SFB1010	1
	73833	ゴムプレート	＊	
9	73825	アングル	SFB1010	1
	73834	アングル	＊	
10	59483	カクネボルト；M8×25 (8.8)		5
○11	73826	トッププレート	SFB1010	1
	73835	トッププレート	＊	

見出番号	部品番号	部品名称		個数
12	73827	ブラケット	SFB1010	1
	73837	ブラケット	＊	
13	73828	ステー	SFB1010	2
	73828	ステー	＊	4
14	76849	プレート	SFB1010	1
	76850	プレート	＊	
15	73836	ブラケット	SFB1220	1
	73842	ブラケット	SFB1520	
●16	BZ0820WG	ボルト；M8×20 (8.8)	＊	6
17	59144	グロメット；36	＊	1
18	75499	プレート	SFB1010	1
19	75500	ゴムプレート	SFB1010	3
●20	CP0616G	ナベコネジ；M6×16	SFB1010	6
●21	NP06G	スプリングナット；M6	SFB1010	6
22	78707	カラー	＊	3
●23	BZ0880G	ボルト；M8×80 (8.8)	＊	3

注）＊：SFB1220, 1520用です。

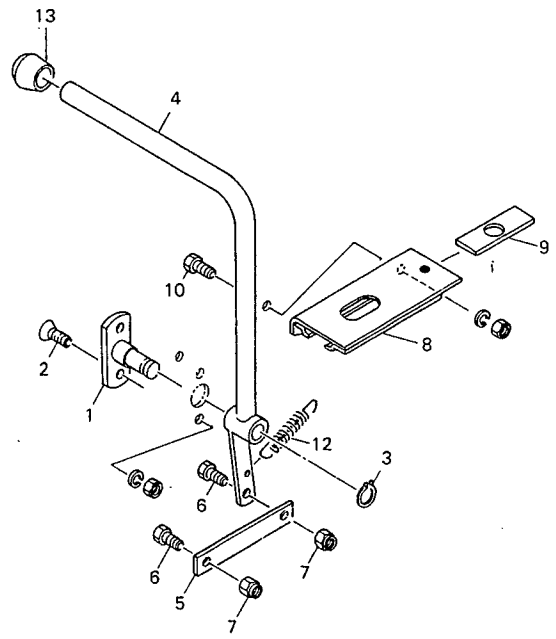

SFB1010

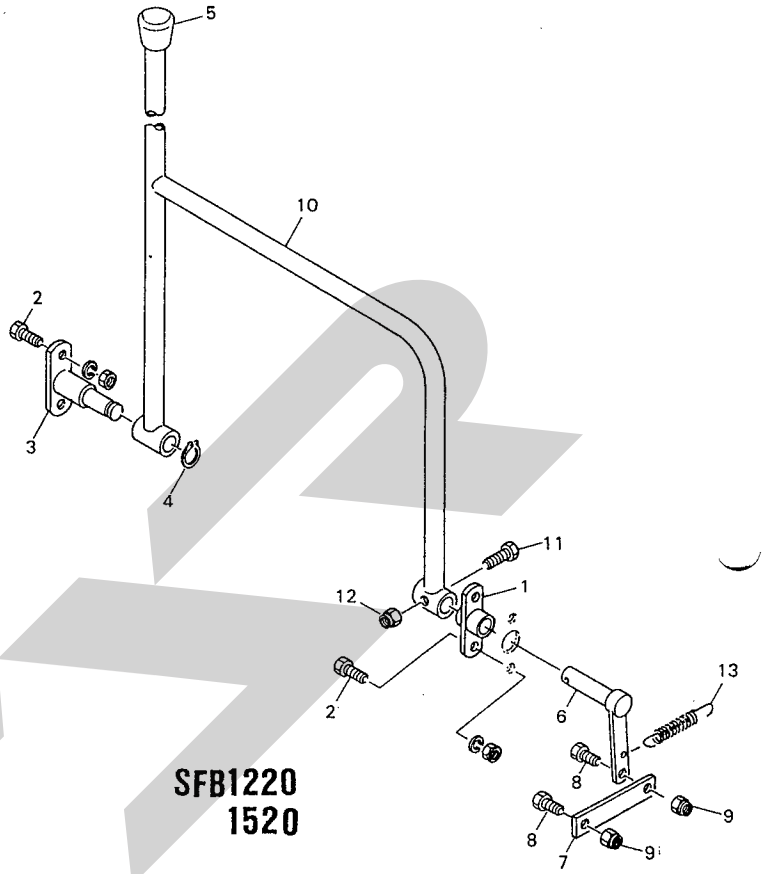

SFB1220
1520

11158-2

見出番号	部品番号	部品名称	個数
		SFB1010	
1	73878	クラッチブラケット；1　見2付	1
● 2	CM0820AG	サラコネジ；M8×20	4
● 3	DC20	スナップリング；S20	1
4	73880	クラッチレバー	1
5	73882	バー	1
● 6	BZ1030G	ボルト；M10×30　(8.8)	2
● 7	NN10G	ナイロンナット；M10	2
○ 8	73883	ブラケット	1
9	73884	プレート	1
●10	BZ0820AG	ボルト；M8×20　(8.8)	2
12	71088	スプリング	1
13	00688	ニギリ；20	1

見出番号	部品番号	部品名称	個数
		SFB1220，1520	
1	73886	クラッチブラケット；1	1
● 2	BZ0820AG	ボルト；M8×20　(8.8)	4
3	73887	クラッチブラケット；2	1
● 4	DC20	スナップリング；S20	1
5	00688	ニギリ；20	1
6	73888	レバー	1
7	73882	バー	1
● 8	BZ1030G	ボルト；M10×30　(8.8)	2
● 9	NN10G	ナイロンナット；M10	2
10	73889	クラッチレバー	1
●11	BZ0845G	ボルト；M8×45　(8.8)	1
●12	NN08G	ナイロンナット；M8	1
13	78650	スプリング	1

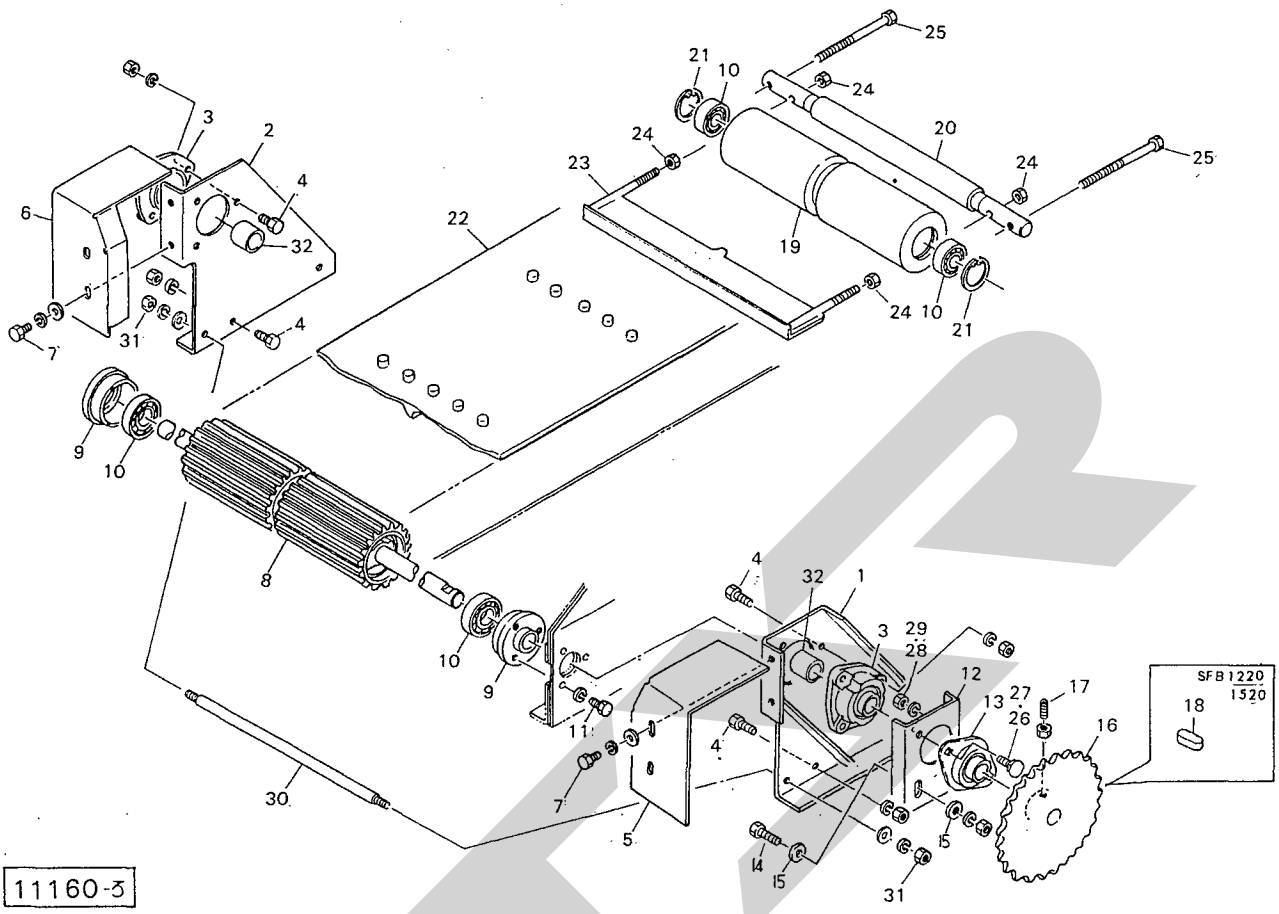

見出番号	部品番号	部品名称	個数	見出番号	部品番号	部品名称	個数
○1	76833	コンベヤブラケット；L SFB1010	1	16	73770	スプロケット；70T SFB1010	1
	76837	コンベヤブラケット；L ＊			73930	スプロケット；48T ＊	
○2	76834	コンベヤブラケット；R SFB1010	1	●17	MD0825N	ロッカクアナトメネジ；M8×25	1
	76838	コンベヤブラケット；R ＊		●18	KFC08070400	キー；8×7×40 (両丸) ＊	1
3	00731	メタル；25 SFB1010	2	ASY	63118Asy	ロール；アイドル (組) SFB1010 ㊨10, 19~21付	1
	00730	メタル；30 ＊		19	63118	ロール；アイドル SFB1010	1
●4	BZ1030AG	ボルト；M10×30 (8.8) SFB1010	10	ASY	73722Asy	ロール；アイドル (組) ＊ ㊨10, 19~21付	1
	BZ1030AG	ボルト；M10×30 (8.8) ＊	12	19	73722	ロール；アイドル ＊	1
5	73795	カバー；L SFB1010	1	20	63119	シャフト；アイドル SFB1010	1
	73760	カバー；L ＊			73723	シャフト；アイドル ＊	
6	73796	カバー；R SFB1010	1	●21	DHC52	スナップリング；H52 SFB1010	2
	73762	カバー；R ＊			DHC62	スナップリング；H62 ＊	
●7	BZ0820PWG	ボルト；M8×20 (8.8)	4	22	63120	コンベヤベルト SFB1010	1
8	73764	ドライブロール SFB1010	1		73724	コンベヤベルト ＊	
	78651	ドライブロール ＊		23	63125	ロールスクレーパ SFB1010	1
9	73768	メタル SFB1010	2		73725	ロールスクレーパ ＊	
	73719	メタル ＊		●24	NZ08G	ナット；M8 (8)	4
●10	J6205LLU	ベアリング；6205LLU SFB1010	4	25	61406	ボルト；M12×250	2
	J6206LLU	ベアリング；6206LLU ＊		26	55474	カクネボルト；M8×20 (8.8) SFB1010	2
●11	BZ0820WG	ボルト；M8×20 (8.8)	6	27	00451	カクネボルト；M10×25 (8.8) ＊	2
12	88901	ブラケット SFB1010	1	●28	NZ08WG	ナット；M8 (8) SFB1010	2
	88903	ブラケット ＊		●29	NZ10WG	ナット；M10 (8) ＊	2
●13	JASPFL205	ユニットベリング；ASPFL205 SFB1010	1	30	76835	ピン SFB1010	1
	JASPFL206	ユニットベリング；ASPFL206 ＊			76839	ピン ＊	
●14	BZ1035AG	ボルト；M10×35 (8.8)	2				
15	44098	ワッシャ；10	4				

注) ＊：SFB1220, 1520用です。

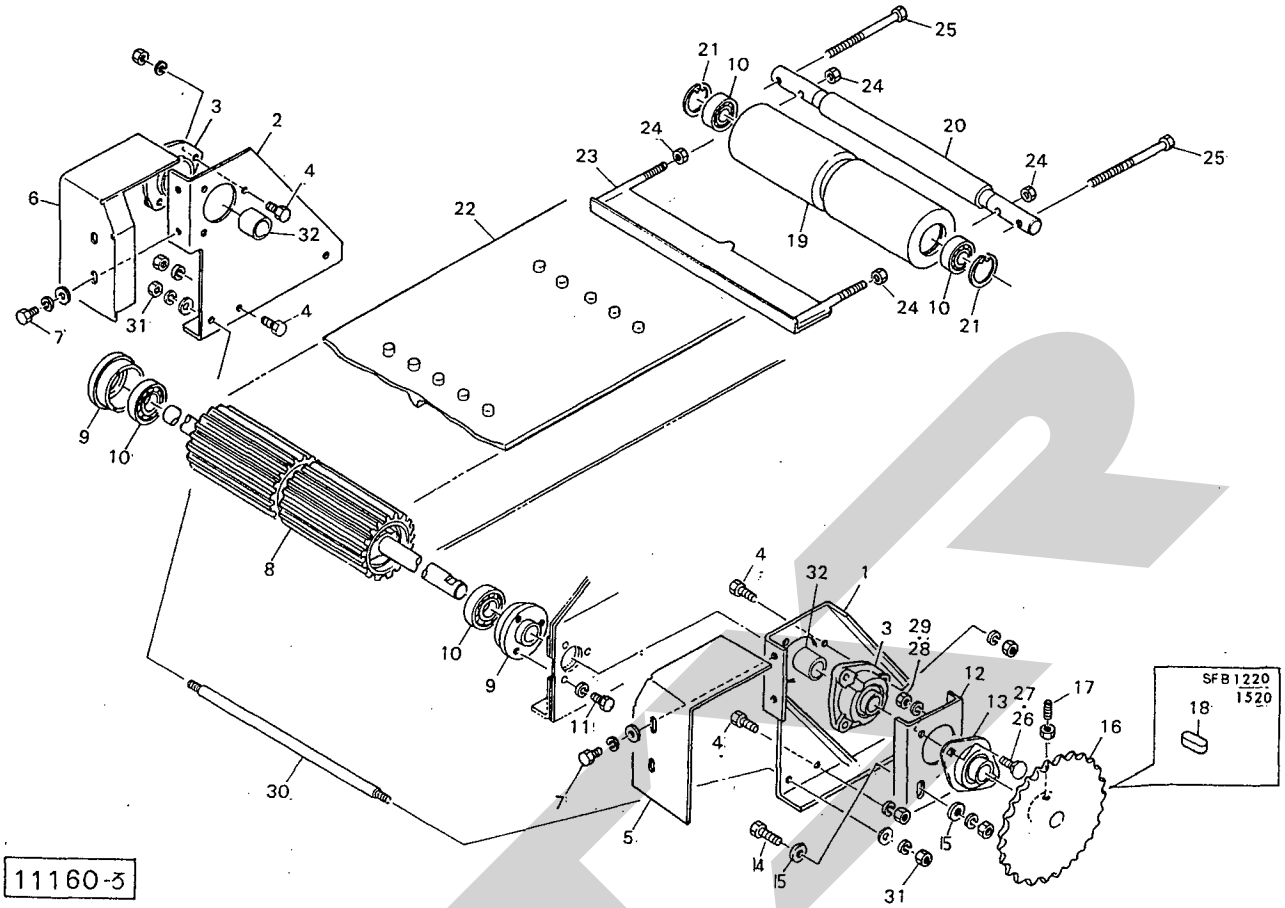

見出番号	部品番号	部品名称	個数	見出番号	部品番号	部品名称	個数
●31	NZ10PWG	ナット；M10 (8)	2				
32	76836	カラー　SFB1010	2				
	76840	カラー　＊					

注) ＊：SFB1220, 1520用です。

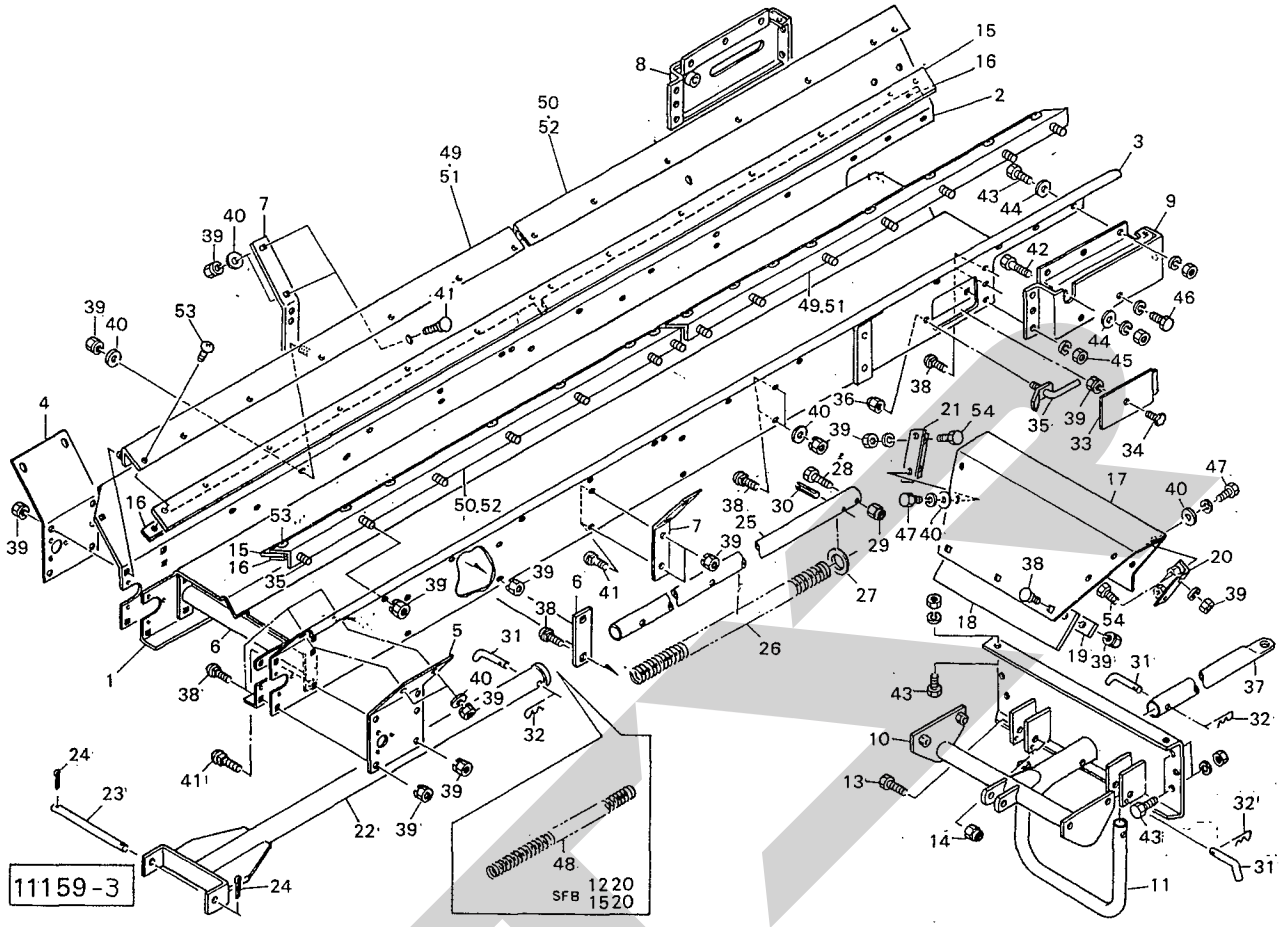

見出番号	部品番号	部品名称		個数
○1	73772	コンベヤフレーム	SFB1010	1
	75343	コンベヤフレーム	*	
○2	73773	サイドフレーム；R	SFB1010	1
	75344	サイドフレーム；R	*	
○3	73774	サイドフレーム；L	SFB1010	1
	75345	サイドフレーム；L	*	
○4	73775	フレームブラケット；R	SFB1010	1
	73731	フレームブラケット；R	*	
○5	73776	フレームブラケット；L	SFB1010	1
	73732	フレームブラケット；L	*	
6	73777	ブラケット	SFB1010	3
	73733	ブラケット	*	4
7	76687	ステー	SFB1010	4
	76688	ステー	*	6
○8	73779	テンションブラケット；R	SFB1010	1
	75346	テンションブラケット；R	*	
○9	73780	テンションブラケット；L	SFB1010	1
	75347	テンションブラケット；L	*	
○10	76681	ヒッチブラケット	SFB1010	1
	76684	ヒッチブラケット	*	
11	76685	スタンド	SFB1010	1
	76686	スタンド	*	
●13	BZ1060G	ボルト；M10×60 (8.8)		2
●14	NN10G	ナイロンナット；M10		2
15	73783	ゴムプレート；1	SFB1010	2
	73742	ゴムプレート；1	*	

見出番号	部品番号	部品名称		個数
16	73784	プレート；1	SFB1010	4
	73743	プレート；1	*	
17	73785	リヤカバー	SFB1010	1
	73744	リヤカバー	*	
18	73786	ゴムプレート；2	SFB1010	1
	73745	ゴムプレート；2	*	
19	73787	プレート；2	SFB1010	1
	73746	プレート；2	*	
20	73747	ブラケット；1		2
21	73748	ブラケット；2		2
○22	73788	サポートパイプ	SFB1010	1
	73749	サポートパイプ	*	
23	73751	ピン		1
●24	PC3232G	ワリピン；3.2×32		2
○25	73789	パイプ	SFB1010	1
	73752	パイプ	*	
26	73790	スプリング	SFB1010	1
	73754	スプリング；2	*	
27	73791	ワッシャ	SFB1010	1
	73755	ワッシャ	*	
●28	BZ1280G	ボルト；M12×80 (8.8)	SFB1010	1
	BZ1690G	ボルト；M16×90 (8.8)	*	
●29	NN12G	ナイロンナット；M12	SFB1010	1
	NN16G	ナイロンナット；M16	*	
●30	PS8050	スプリングピン；8×50	SFB1010	1
	PS10070	スプリングピン；10×70	*	
31	73756	ピン		3
32	00086	ベータピン；12×2		3

注) *：SFB1220, 1520用です。

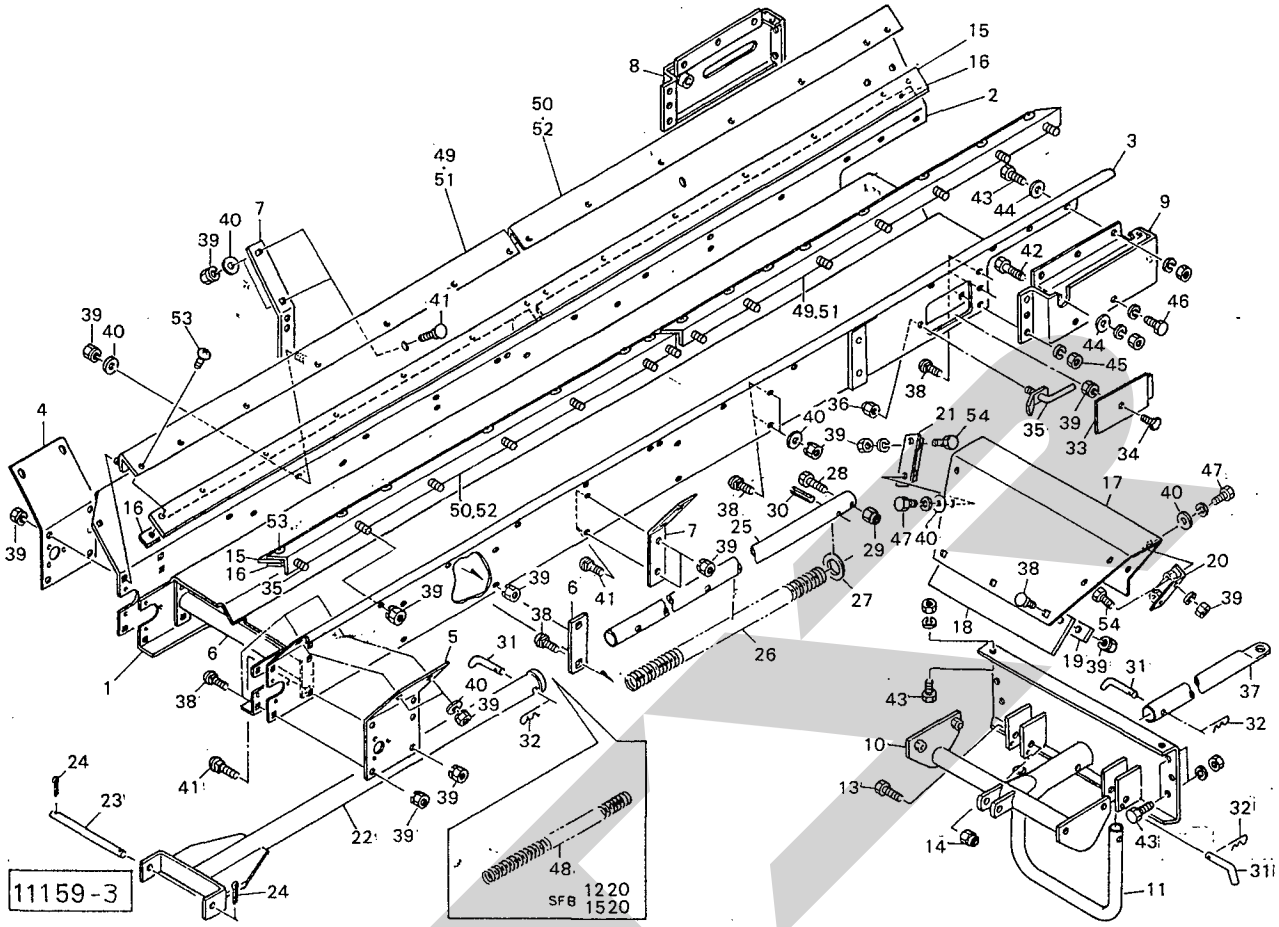

見出番号	部品番号	部品名称	個数	見出番号	部品番号	部品名称	個数
33	27001	キャッププレート	2	●54	BZ0820G	ボルト；M8×20　(8.8)	8
34	00690	ニギリ；M8×14	2				
35	27002	キャップロック	2				
●36	NN08G	ナイロンナット；M8	2				
37	73757	ヒッチ	1				
38	55474	カクネボルト；M8×20　(8.8) SFB1010	23				
	55474	カクネボルト；M8×20　(8.8) ＊	24				
●39	NP08G	スプリングナット；M8　SFB1010	83				
	NP08G	スプリングナット；M8　＊	100				
●40	WRA08G	ワッシャ；M8　SFB1010	52				
	WRA08G	ワッシャ；M8　＊	62				
41	59483	カクネボルト；M8×25　(8.8) SFB1010	28				
	59483	カクネボルト；M8×25　(8.8) ＊	40				
●42	BZ0845AG	ボルト；M8×45　(8.8)　SFB1010	2				
●43	BZ0820AG	ボルト；M8×20　(8.8)　＊	8				
44	44097	ワッシャ；8	2				
●45	NZ08WG	ナット；M8　(8)　SFB1010	6				
●46	BZ1030WG	ボルト；M10×30　(8.8)	4				
●47	BZ0820WG	ボルト；M8×20　(8.8)	8				
48	73753	スプリング；1　＊	1				
49	74805	ブラケット；1　SFB1010	2				
50	74806	ブラケット；2　SFB1010	2				
51	74807	ブラケット；1　＊	2				
52	74808	ブラケット；2　＊	2				
●53	CP0816G	ナベコネジ；M8×16　SFB1010	28				
	CP0816G	ナベコネジ；M8×16　＊	32				

注）＊：SFB1220, 1520用です。

ABT23A　　パイプセット

オプション

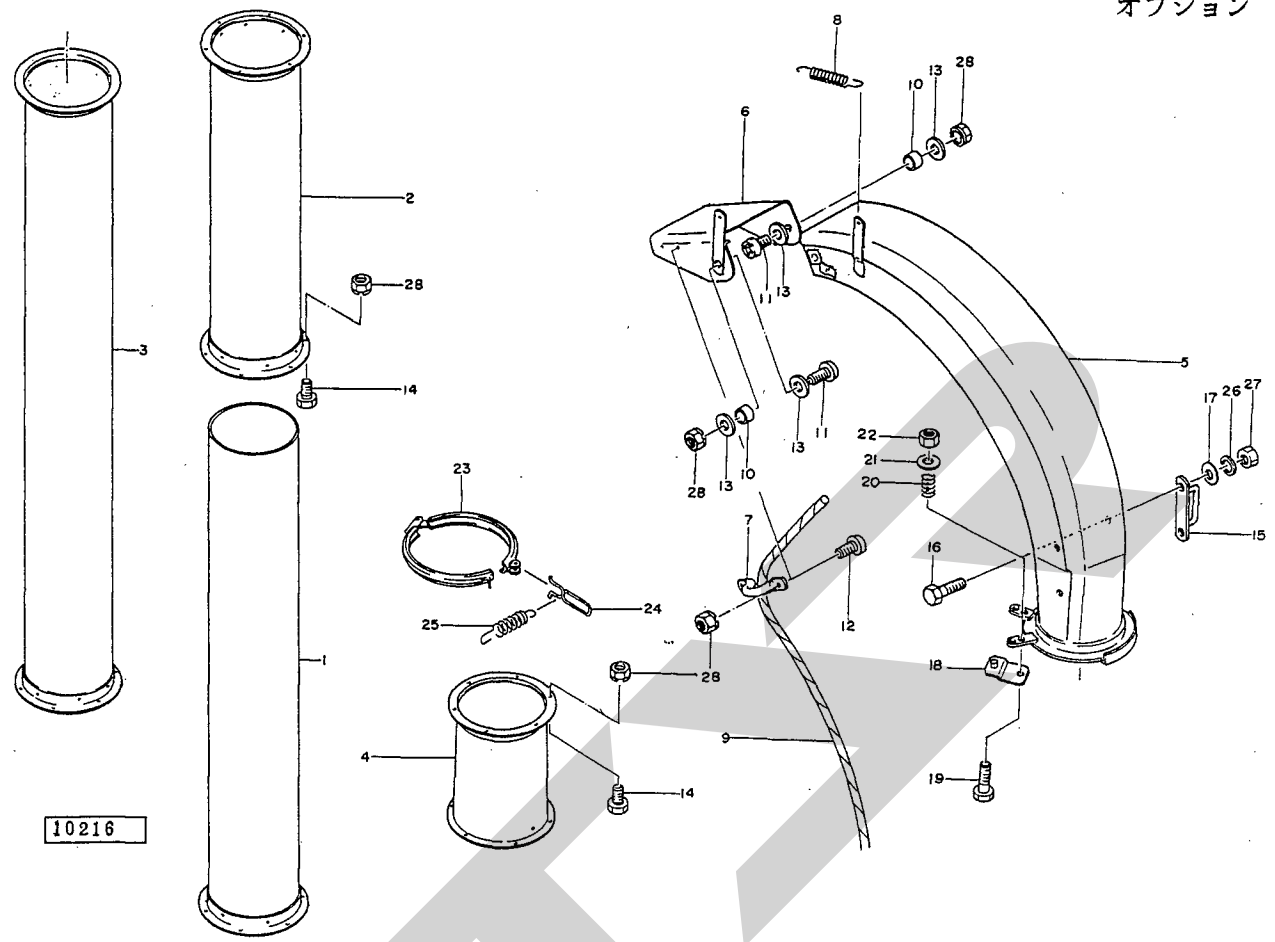

見出番号	部品番号	部品名称	個数	見出番号	部品番号	部品名称	個数
1	27453	カウンタパイプ　㊫14付	1	●28	NP08G	スプリングナット；M8	34
2	27440	パイプ；900	1				
3	27441	パイプ；1800	3				
4	27442	ピポットパイプ	1				
ASY	43878Asy	エルボ（組）　㊫5~22, 26~28付	1				
5	43878	エルボ	1				
6	43879	ダクト	1				
7	27446	ロープフック	1				
8	27445	ダクトスプリング	1				
9	27447	ロープ	1				
10	27448	ダクトカラー	2				
●11	CP0830G	ナベコネジ；M8×30	2				
●12	CP0816G	ナベコネジ；M8×16	2				
●13	WRA08G	ワッシャ；M8	4				
●14	BA0820G	ボルト；M8×20	30				
15	42664	エルボハンドル	1				
●16	BA1025	ボルト；M10×25	2				
●17	WRA10	ワッシャ；M10	2				
18	26598	フリクションプレート	2				
●19	BA0860G	ボルト；M8×60	2				
20	26599	ダクトバネ	2				
●21	WRA08G	ワッシャ；M8	2				
●22	NA08G	ナット；M8	2				
23	56588	パイプクランプ	2				
24	56589	クランクレバー	2				
25	56590	クランプスプリング	2				
●26	WS10	Sワッシャ；M10	2				
●27	NA10G	ナット；M10	2				

オプション

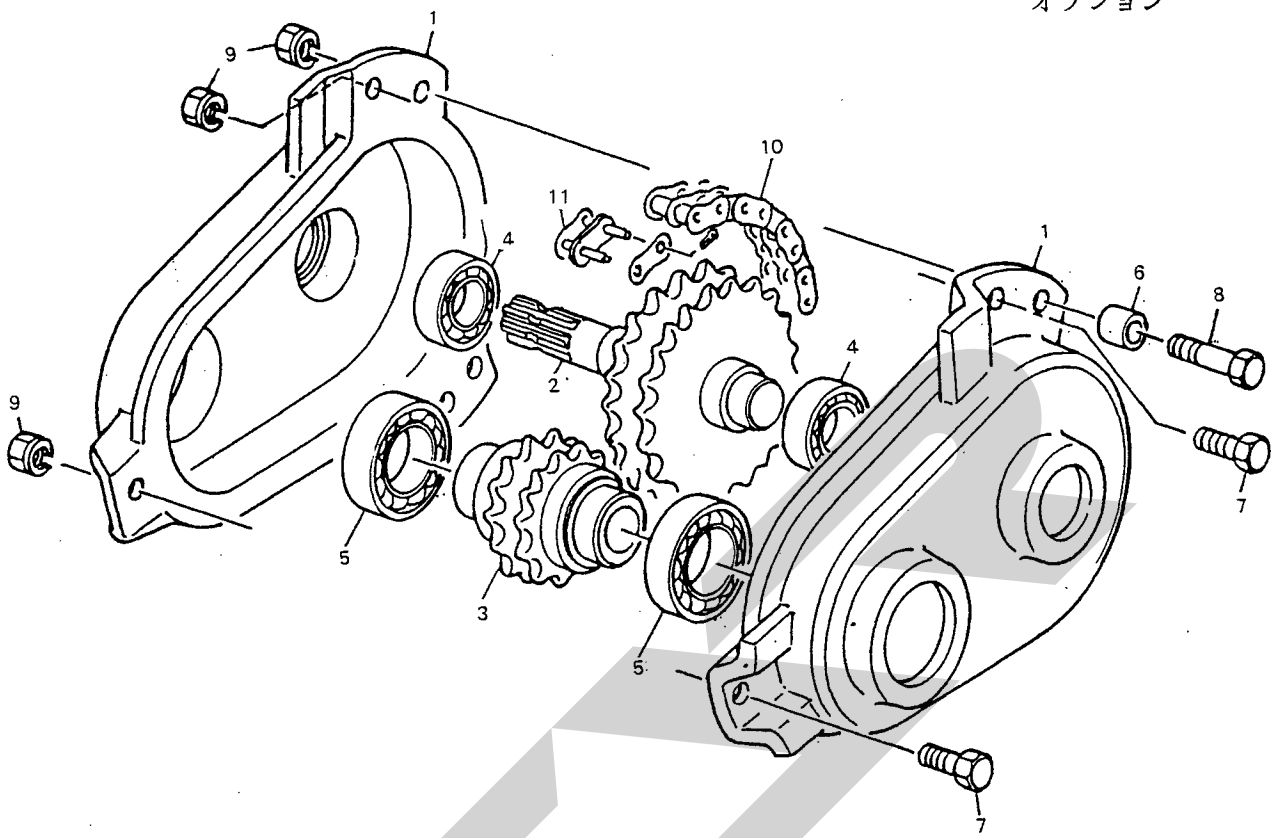

11171

見出番号	部品番号	部品名称	個数	見出番号	部品番号	部品名称	個数
○ 1	73958	チェーンケース	2				
2	73959	ＰＩＣシャフト	1				
3	73960	スプロケット；15T	1				
● 4	J6007LLU	ベアリング；6007LLU	2				
● 5	J6010LLU	ベアリング；6010LLU	2				
6	62841	パイプ	2				
● 7	BZ1040G	ボルト；M10×40　(8.8)	3				
● 8	BZ1090G	ボルト；M10×90　(8.8)	2				
● 9	NP10G	スプリングナット；M10	5				
●10	LA6035-2	ローラチェーン；60×36-2 見11付	1				
●11	AA60-2	ツギテ；60-2	1				

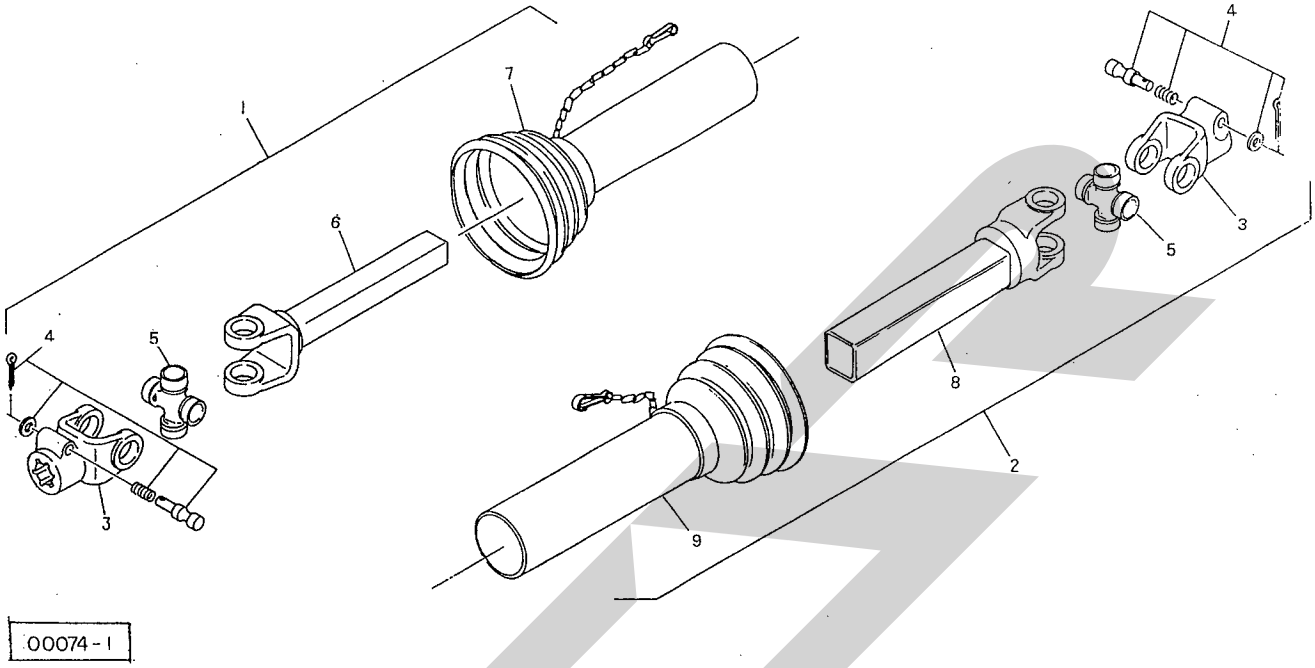

見出番号	部品番号	部品名称	個数	見出番号	部品番号	部品名称	個数
ASY	00623	パワージョイント;ME-070	1				
1	00623-1	パワージョイント(ｲﾝﾅ);ME-070	1				
2	00623-2	パワージョイント(ｱｳﾀ);ME-070	1				
3	00596	ピンツキヨーク;M　㊨ 4付	2				
4	00583	クランプピン;14	2				
5	00541	スパイダ;M	2				
6	00623-3	パイプツキヨーク(ｲﾝﾅ)	1				
7	00623-4	アンゼンカバー(ｲﾝﾅ)	1				
8	00623-5	パイプツキヨーク(ｱｳﾀ)	1				
9	00623-6	アンゼンカバー(ｱｳﾀ)	1				

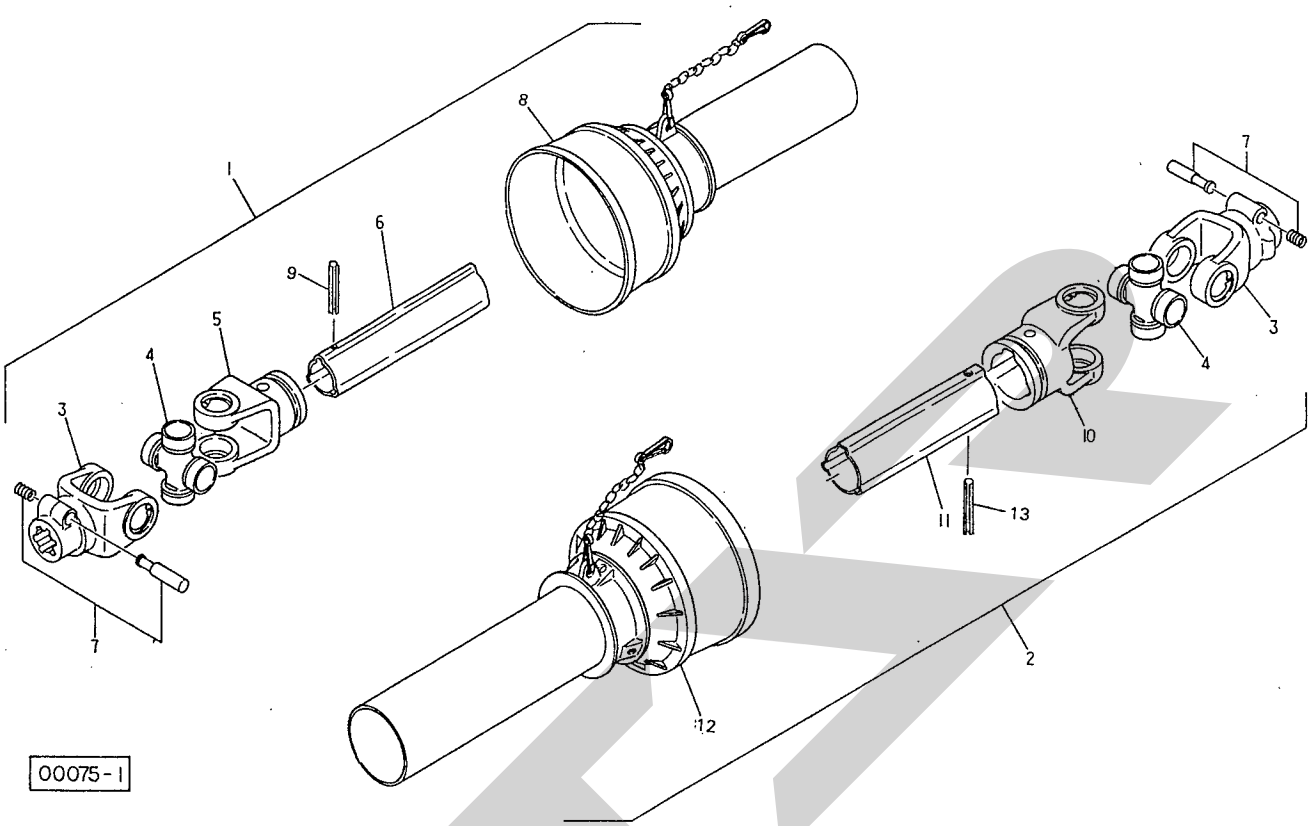

見出番号	部品番号	部品名称	個数	見出番号	部品番号	部品名称	個数
ASY	00633	パワージョイント;LB-070	1				
1	00633-1	パワージョイント(ｲﾝﾅ);LB-070	1				
2	00633-2	パワージョイント(ｱｳﾀ);LB-070	1				
3	00800	ピンツキヨーク;LB　㊀ 7付	2				
4	00551	スパイダ;LB	2				
5	00801	フィッティングヨーク(ｲﾝﾅ);LB	1				
6	00633-3	パイプ(ｲﾝﾅ)	1				
7	00550	クランプピン;14	2				
8	00633-4	アンゼンカバー(ｲﾝﾅ)	1				
● 9	PS10060	スプリングピン;10×60	1				
10	00802	フィッティングヨーク(ｱｳﾀ);LB	1				
11	00633-5	パイプ(ｱｳﾀ)	1				
12	00633-6	アンゼンカバー(ｱｳﾀ)	1				
●13	PS10070	スプリングピン;10×70	1				

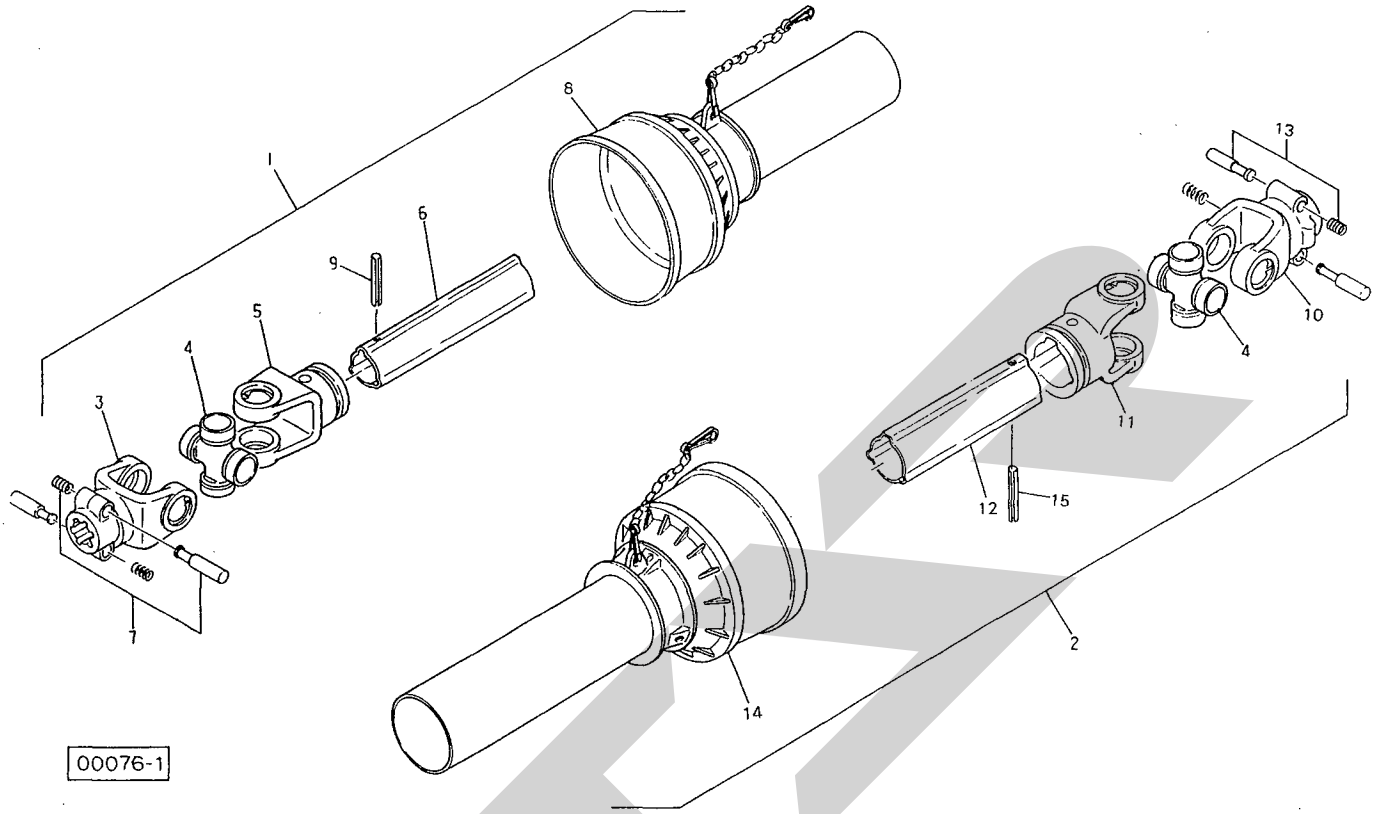

見出番号	部品番号	部品名称	個数	見出番号	部品番号	部品名称	個数
ASY	00651	パワージョイント;PB-060	1				
1	00651-1	パワージョイント(ｲﾝﾅ);PB-060	1				
2	00651-2	パワージョイント(ｱｳﾀ);PB-060	1				
3	00808	ピンツキヨーク;PB　㊨ 7付	1				
4	00811	スパイダ;PB	2				
5	00809	フィッティングヨーク(ｲﾝﾅ);PB	1				
6	00651-3	パイプ(ｲﾝﾅ)	1				
7	00812	クランプピン;16	2				
8	00651-4	アンゼンカバー(ｲﾝﾅ)	1				
● 9	PS12075	スプリングピン;12×75	1				
10	00807	ピンツキヨーク;PB　㊨13付	1				
11	00810	フィッティングヨーク(ｱｳﾀ);PB	1				
12	00651-5	パイプ(ｱｳﾀ)	1				
13	00550	クランプピン;14	2				
14	00651-6	アンゼンカバー(ｱｳﾀ)	1				
●15	PS12090	スプリングピン;12×90	1				

調　整	S－920602J

本社・営業本部	066	千歳市上長都1061番地2	TEL 0123-26-1123 FAX 0123-26-2412
小山事業所	307-02	栃木県小山市梁2512－1	TEL 0285-49-1400 FAX 0285-49-1410
千歳センター	066	千歳市上長都1061番地2	TEL 0123-26-1126 FAX 0123-23-0517
小山センター	307-02	栃木県小山市梁2512－1	TEL 0285-49-1430 FAX 0285-49-1440
札幌営業所	066	千歳市上長都1061番地2	TEL 0123-22-5131 FAX 0123-26-2035
旭川出張所	070	旭川市神楽4条9丁目	TEL 0166-61-6131 FAX 0166-62-8985
豊富営業所	098-41	天塩郡豊富町字上サロベツ1191番地	TEL 0162-82-1932 FAX 0162-82-1696
浜頓別出張所	098-57	枝幸郡浜頓別町字智福ホクレン宗谷機械センター内	TEL 01634-2-3177 FAX 01634-2-4118
帯広営業所	080-24	帯広市西22条北1丁目12番地	TEL 0155-37-3080 FAX 0155-37-5187
北見営業所	090	北見市小泉302	TEL 0157-24-3880 FAX 0157-61-1344
中標津営業所	086-11	標津郡中標津町北町2丁目16番2	TEL 01537-2-2624 FAX 01537-3-2540
盛岡営業所	020-01	岩手県盛岡市みたけ2丁目4番7号	TEL 0196-41-4811 FAX 0196-41-5529
仙台営業所	985	宮城県多賀城市町前2丁目87番地	TEL 022-367-4573 FAX 022-367-4846
関東営業所	307-02	栃木県小山市梁2512－1	TEL 0285-49-1500 FAX 0285-49-1560
前橋出張所	371	群馬県前橋市総社町総社1070	TEL 0272-53-8536 FAX 0272-53-8796
名古屋営業所	480-01	愛知県丹羽郡扶桑町大字高雄字南屋敷191	TEL 0587-93-6888 FAX 0587-93-5416
松本出張所	399	長野県松本市芳野14番10号	TEL 0263-27-0897 FAX 0263-27-1449
岡山営業所	700	岡山県岡山市下中野704－103	TEL 0862-43-1147 FAX 0862-43-1269
熊本営業所	862	熊本県熊本市長嶺町2255－429	TEL 096-381-7222 FAX 096-384-3525
鳥栖出張所	841	佐賀県鳥栖市江島町1696番地1	TEL 0942-85-3717 FAX 0942-85-3726
南九州営業所	885	宮崎県都城市都北町3537－1	TEL 0986-38-1045 FAX 0986-38-4644

M. 04. 06. 9 S Ⓜ