STAR

ハイドロマニュアスプレッダ

部　品　表

製品コード	K34357	K34769
型　　式	THM11000W	THM11000WB
部品供給型式	THM11000W-15	THM11000WB-15

製品コード	K34358
型　　式	THM13000W
部品供給型式	THM13000W-15

パワーゲートアタッチメント

製品コード	K34355
型　　式	APG13000

・部品ご注文の際は、必ず部品供給型式をご連絡ください。
・補用部品の一部には、まとめ・セット販売のみの部品があります。

株式会社IHIアグリテック

部　品　表

部品のご注文について

1．部品ご注文の際は、下記項目をご連絡ください。
　① 製 品 名
　② 部品供給型式（型式）
　③ 部品名称
　④ 部品番号
　⑤ 個　　数

※部品供給型式は部品表表紙および、本体に貼付のネームプレートに表示しています。

2．個数欄の［ー］、［／］は、以下のことを表しております。

［ー］･･･シムなど、組み込まれている個数が製品個々により異なる部品

［／］･･･アッセイ品に含まれる部品で単品では供給しない部品

3．見出番号が［　　］になっているものは、通常部品と違い、納期が長くかかりますので、その都度ご相談させていただきます。

4．補用部品の一部には、まとめ・セット販売のみの部品があります。ご注文の際はご確認ください。また部品表上､分解されていない部品はセット販売のみの対応とさせていただきます。

※部品は改良等により予告なく形状・材質を変更することがあります。

補修部品の供給年限について

補修部品は当社純正部品をお買い求めください。
市販類似品をお使いになりますと、機械の不調や性能に影響する場合があります。
この製品の補修用部品の供給年限（期間）は、製造打ち切り後９年です。ただし、供給年限内であっても、特殊部品については納期などをご相談させていただく場合もあります。
補修部品の供給は原則的には上記の供給年限で終了しますが、供給年限経過後であっても、部品供給のご要請があった場合は納期および価格についてご相談させていただきます。

保証について

機械の改造は故障の原因となりますので、行わないでください。
改造した場合や取扱説明書に述べられた正しい使用目的と異なる場合は、保証の対象外になりますのでご注意ください。

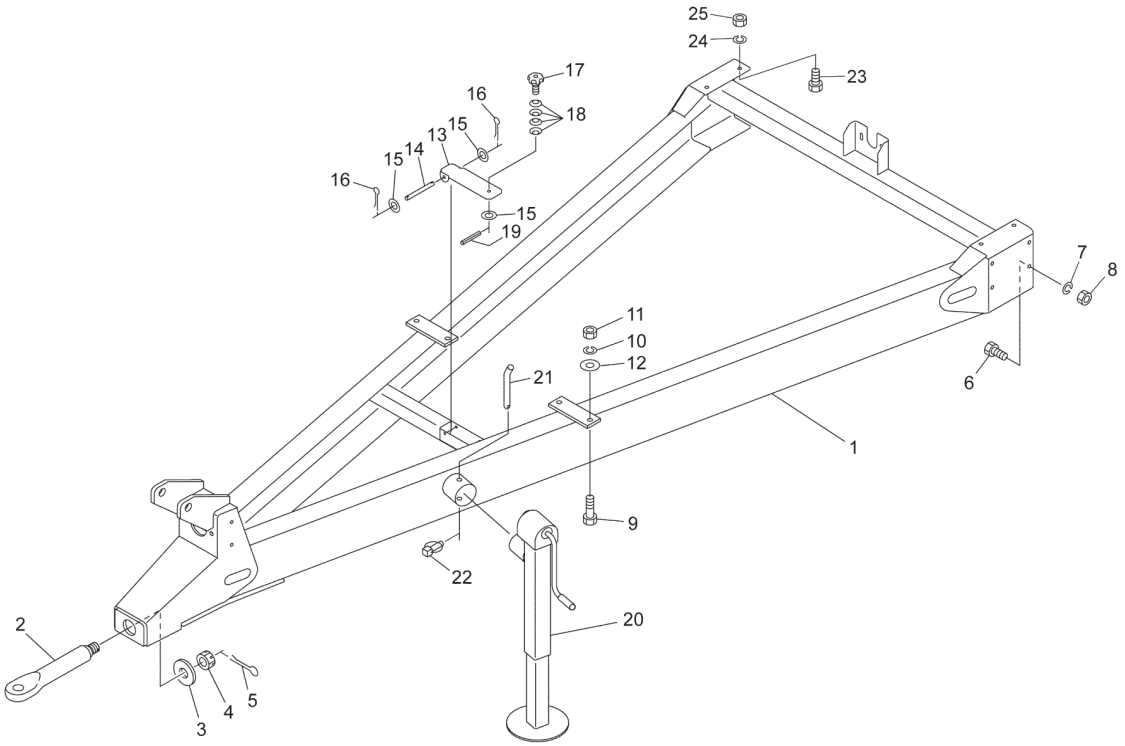

14251-1
065-0057-1009

見出番号	部品番号	部品名称	個数	備考
1	1540300004	ドローバＣＰ；１３０００	1	
2	0906571004	ヒッチカン；６０	1	
3	090658200M	プレート	1	
4	000714000M	キャッスルナット；Ｍ３６×１．５	1	
5	PC063056	ワリピン　６．３×５６	1	
6	BZ12030	ボルト　８．８　Ｍ１２×３０	8	
7	WSA12	バネザガネ　３ゴウ　Ｍ１２	8	
8	NZ12	ナット　８　２シュ　Ｍ１２	8	
9	BZ16045	ボルト　８．８　Ｍ１６×４５	4	
10	WSA16	バネザガネ　３ゴウ　Ｍ１６	4	
11	NZ16	ナット　８　２シュ　Ｍ１６	4	
12	030619101M	ワッシャ；１７×６	4	
13	145932100M	カバー	1	
14	145933000M	ピン	1	
15	WRA08	ヒラザガネ　Ｍ８	3	
16	PC032016	ワリピン　３．２×１６	2	
17	0796583000	ニギリ；５０	1	
18	079659100M	サラバネ	4	
19	PS040016	スプリングピン　４×１６	1	
20	1478570004	スタンドＣＰ	1	
21	147858000M	ピン	1	
22	000738000M	リンチピン；６	1	
23	BZ16040	ボルト　８．８　Ｍ１６×４０	4	
24	WSA16	バネザガネ　３ゴウ　Ｍ１６	4	
25	NZ16	ナット　８　２シュ　Ｍ１６	4	

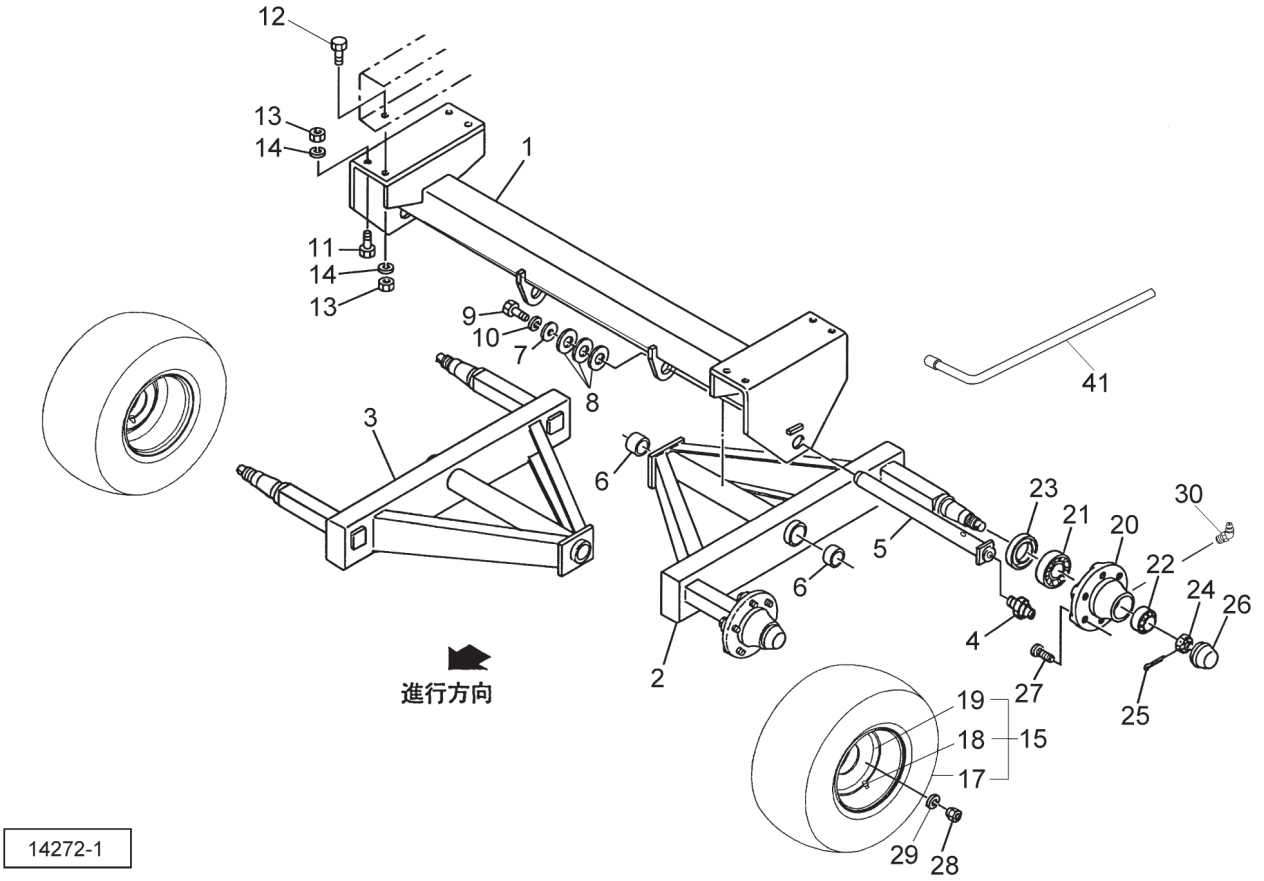

見出番号	部品番号	部品名称	個数	備考
1	1485200004	シャジクＣＰ	1	
2	1341631004	ハブツキシャジクＣＰ；１１６０Ｌ	1	
3	1341641004	ハブツキシャジクＣＰ；１１６０Ｒ	1	
4	ONAS1	グリースニップル　Ａ　ＰＴ１／８	2	
5	0754683004	ピンＣＰ	2	
6	0730921000	メタル	4	
7	128113000M	ワッシャ；２１×６５	2	
8	066208100M	ワッシャ；５１×３．２	6	
9	BZ20045	ボルト　８．８　Ｍ２０×４５	2	
10	WSA20	バネザガネ　３ゴウ　Ｍ２０	2	
11	BZ16045	ボルト　８．８　Ｍ１６×４５	4	
12	BZ16050	ボルト　８．８　Ｍ１６×５０	4	
13	NZ16	ナット　８　２シュ　Ｍ１６	8	
14	WSA16	バネザガネ　３ゴウ　Ｍ１６	8	
15	1497260000	タイヤＡＳ；１６．０/７０-２０-１２ＰＲ	4	見17～19組立品
17	1436200000	タイヤ；１６．０／７０－２０－１２ＰＲ	4	
18	1147430000	チューブ；１６．０／７０－２０	4	
19	1482690000	ホイール；１４×２０	4	
20	1455410024	ハブ	4	
21	J32215	テーパローラベアリング　３２２１５	4	
22	J32211	テーパローラベアリング　３２２１１	4	
23	1455410050	リティニングリング	4	
24	145541006M	クラウンナット	4	
25	1455410070	スプリットピン	4	

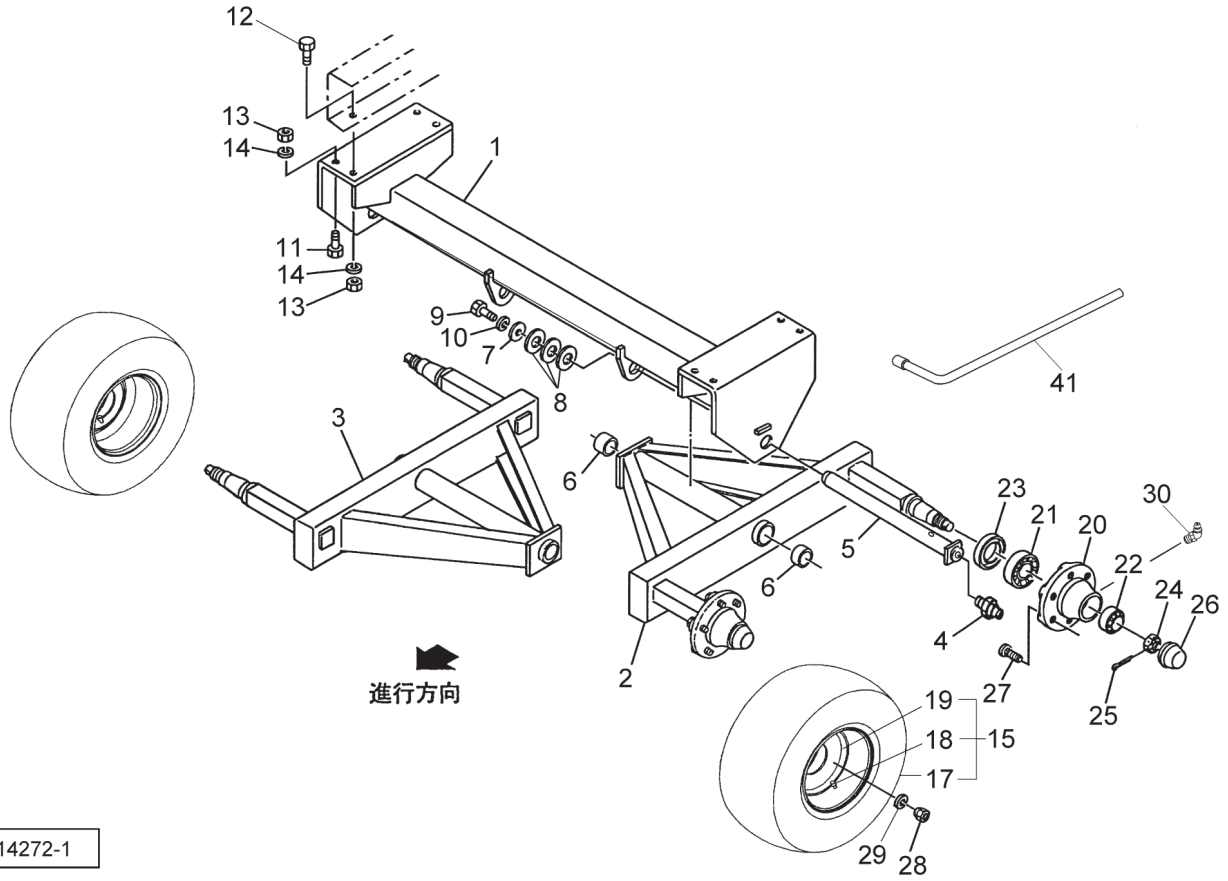

見出番号	部品番号	部品名称	個数	備考
26	1455410084	ハブキャップ	4	
27	YX309F010	ボルト；Ｍ２０×１．５×６２	32	
28	YX312F023	ホイールナット；Ｍ２０×１．５	32	
29	YX329F083	ホイールワッシャ；Ｍ２０	32	
30	GNB08F	グリースニップル　Ｂ　Ｍ８×１．２５	4	
41	1457531006	タイヤレンチ；２７	1	

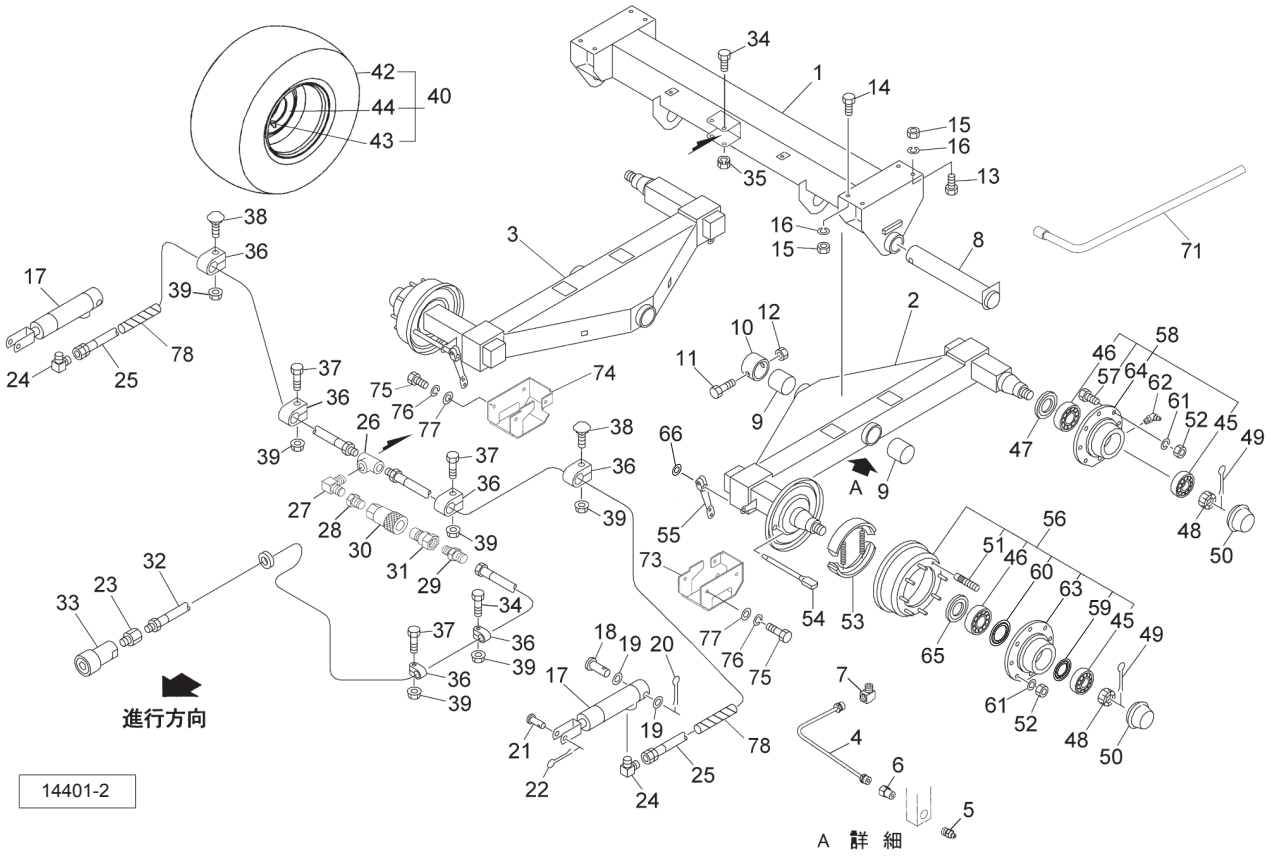

見出番号	部品番号	部品名称	個数	備考
1	1484940004	シャジクＣＰ；１３０００	1	
2	1402222004	ハブツキシャジクＣＰ；１３６０Ｌ	1	
3	1402232004	ハブツキシャジクＣＰ；１３６０Ｒ	1	
4	1402240000	ドウパイプＣＰ	2	
5	ONAS1	グリースニップル　Ａ　ＰＴ１／８	2	
6	EWK869932	ＳＦツギテ；４×１／８	2	
7	EWK869935	ＬＦツギテ　１／８	2	
8	1149482004	ピンＣＰ	2	
9	1149510000	メタル	4	
10	123701100M	カラー；８５．４×５０	2	
11	BZ16130	ボルト　８．８　Ｍ１６×１３０	2	
12	NN16	ナイロンナット　Ｍ１６	2	
13	BZ16045	ボルト　８．８　Ｍ１６×４５	4	
14	BZ16050	ボルト　８．８　Ｍ１６×５０	4	
15	NZ16	ナット　８　２シュ　Ｍ１６	8	
16	WSA16	バネザガネ　３ゴウ　Ｍ１６	8	
17	1468210006	シリンダ；ＣＳＯ２５×８５×２９０	2	
18	136717000M	アタマツキピン	2	
19	WRA20	ヒラザガネ　Ｍ２０	4	
20	PC040040	ワリピン　４×４０	2	
21	136718000M	アタマツキピン	2	
22	PC032032	ワリピン　３．２×３２	2	
23	102551000M	ブッシング；ＰＦ３／８×ＰＴ１／４	1	
24	1033-04-06	ホースエルボ　ＰＦ１／４×ＰＴ３／８	2	
25	KH0401600AP	ユアツホース　１／４×１６００　１－４	2	

見出番号	部品番号	部品名称	個数	備考
26	2091-04	ティー　ＰＴ１／４	1	
27	2086-04	エルボ　ＰＴ１／４	1	
28	2081-06-04	ブッシング　ＰＴ３／８×ＰＴ１／４	1	
29	1013-04-06	ホースニップル　ＰＦ１／４×ＰＴ３／８	1	
30	CLF30F	カプラ　メス　ＰＴ３／８	1	
31	CLF30M	カプラ　オス　ＰＴ３／８	1	
32	1132800000	ユアツホース；１／４×１００００	1	
33	134797000M	カプラ；ＶＦ３８ＧＡＳ　Ｆ	1	
34	BZ06040	ボルト　８．８　Ｍ６×４０	3	
35	NP06	スプリングナット　Ｍ６	2	
36	LN212	ホースクランプ　ＬＮ２－１２	7	
37	BZ06035	ボルト　８．８　Ｍ６×３５	4	
38	BR06035	カクネマルＢ　４．６　Ａ１　Ｍ６×３５	2	
39	NNF06	フランジナイロンナット　Ｍ６	7	
40	1497260000	タイヤＡＳ；１６．０／７０－２０－１２ＰＲ	4	見42～44組立品
42	1436200000	タイヤ；１６．０／７０－２０－２０	4	
43	1147430000	チューブ；１６．０／７０－２０	4	
44	1482690000	ホイール；１４×２０	4	
45	J32211	テーパローラベアリング　３２２１１	4	
46	J32215	テーパローラベアリング　３２２１５	4	
47	YX324F005	リティニングリング	2	
48	YX328F014	クラウンナット	4	
49	YX344F054	スプリングピン	4	
50	YX307F053	ハブキャップ	4	
51	YX309F022	ボルト；Ｍ２０×１．５×７６	16	
52	YX312F023	ホイールナット；Ｍ２０×１．５	32	
53	YX316A025C	ブレーキシュー	2	
54	YX301FD83	カムシャフト	2	
55	YX320F026	ブレーキレバー	2	
56	YX323128LX	ハブアッセ	2	
57	YX309F010	ボルト；Ｍ２０×１．５×６２	16	
58	YX323128AXXI	ハブアッセ	2	
59	YX342F008	グリースリング	2	
60	YX342F012	グリースリング	2	
61	YX329F083	ホイールワッシャ；Ｍ２０	32	
62	GNB08F	グリースニップル　Ｂ　Ｍ８×１．２５	2	
63	YX323128T	ハブ	2	
64	YX323128TI	ハブ	2	
65	YX324F0305	リティニングリング	2	
66	YX341F044	シーガーリング	2	
71	1457531006	タイヤレンチ；２７	1	
73	1543010004	ブラケットＣＰ；Ｌ	1	
74	1543020004	ブラケットＣＰ；Ｒ	1	
75	BZ12030	ボルト　８．８　Ｍ１２×３０	8	
76	WSA12	バネザガネ　３ゴウ　Ｍ１２	8	
77	WRA12	ヒラザガネ　Ｍ１２	8	
78	1281680000	スパイラルチューブ；１００	2	

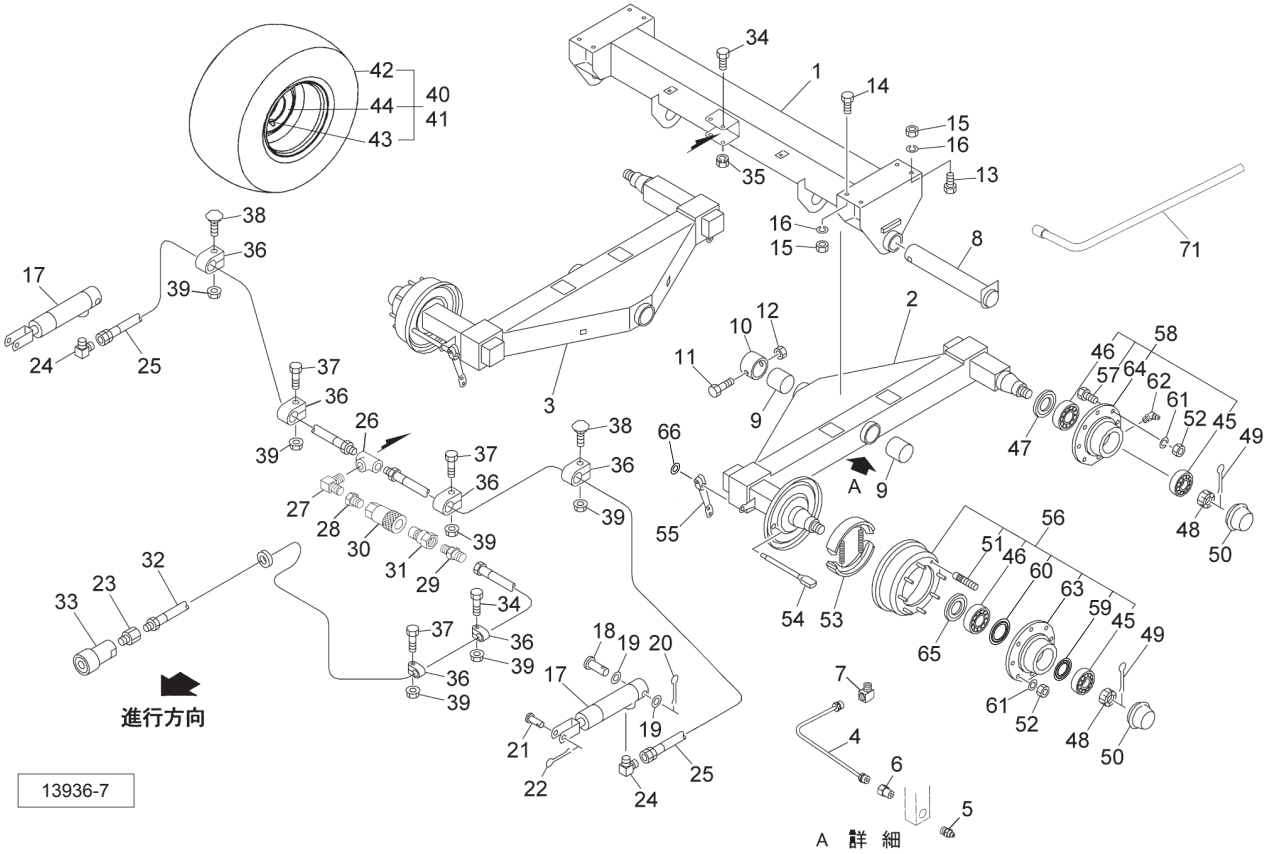

見出番号	部品番号	部品名称	個数	備考
1	1484940004	シャジクＣＰ；１３０００	1	
2	1402222004	ハブツキシャジクＣＰ；１３６０Ｌ	1	
3	1402232004	ハブツキシャジクＣＰ；１３６０Ｒ	1	
4	1402240000	ドウパイプＣＰ	2	
5	ONAS1	グリースニップル　Ａ　ＰＴ１／８	2	
6	EWK869932	ＳＦツギテ；４×１／８	2	
7	EWK869935	ＬＦツギテ　１／８	2	
8	1149482004	ピンＣＰ	2	
9	1149510000	メタル	4	
10	123701100M	カラー；８５．４×５０	2	
11	BZ16130	ボルト　８．８　Ｍ１６×１３０	2	
12	NN16	ナイロンナット　Ｍ１６	2	
13	BZ16045	ボルト　８．８　Ｍ１６×４５	4	
14	BZ16050	ボルト　８．８　Ｍ１６×５０	4	
15	NZ16	ナット　８　２シュ　Ｍ１６	8	
16	WSA16	バネザガネ　３ゴウ　Ｍ１６	8	
17	1468210006	シリンダ；ＣＳＯ２５×８５×２９０	2	
18	136717000M	アタマツキピン	2	
19	WRA20	ヒラザガネ　Ｍ２０	4	
20	PC040040	ワリピン　４×４０	2	
21	136718000M	アタマツキピン	2	
22	PC032032	ワリピン　３．２×３２	2	
23	102551000M	ブッシング；ＰＦ３／８×ＰＴ１／４	1	
24	1033-04-06	ホースエルボ　ＰＦ１／４×ＰＴ３／８	2	
25	KH0401600AP	ユアツホース　１／４×１６００　１－４	2	

見出番号	部品番号	部品名称	個数	備考
26	2091-04	ティー　ＰＴ１／４	1	
27	2086-04	エルボ　ＰＴ１／４	1	
28	2081-06-04	ブッシング　ＰＴ３／８×ＰＴ１／４	1	
29	1013-04-06	ホースニップル　ＰＦ１／４×ＰＴ３／８	1	
30	CLF30F	カプラ　メス　ＰＴ３／８	1	
31	CLF30M	カプラ　オス　ＰＴ３／８	1	
32	1132800000	ユアツホース；１／４×１００００	1	
33	134797000M	カプラ；ＶＦ３８ＧＡＳ　Ｆ	1	
34	BZ06040	ボルト　８．８　Ｍ６×４０	3	
35	NP06	スプリングナット　Ｍ６	2	
36	LN212	ホースクランプ　ＬＮ２－１２	7	
37	BZ06035	ボルト　８．８　Ｍ６×３５	4	
38	BR06035	カクネマルＢ　４．６　Ａ１　Ｍ６×３５	2	
39	NNF06	フランジナイロンナット　Ｍ６	7	
40	1482740000	タイヤAS；550/60-22．５　12PR　L　TL	2	見42～44組立品
41	1482750000	タイヤAS；550/60-22．５　12PR　R　TL	2	見42～44組立品
42	1436220000	タイヤ；５５０/６０－２２．５　１２ＰＲ	4	
43	1419080000	バルブ	4	
44	1482700000	ホイール；１６．００×２２．５	4	
45	J32211	テーパローラベアリング　３２２１１	4	
46	J32215	テーパローラベアリング　３２２１５	4	
47	YX324F005	リティニングリング	2	
48	YX328F014	クラウンナット	4	
49	YX344F054	スプリングピン	4	
50	YX307F053	ハブキャップ	4	
51	YX309F022	ボルト；Ｍ２０×１．５×７６	16	
52	YX312F023	ホイールナット；Ｍ２０×１．５	32	
53	YX316A025C	ブレーキシュー	2	
54	YX301FD83	カムシャフト	2	
55	YX320F026	ブレーキレバー	2	
56	YX323128LX	ハブアッセ	2	
57	YX309F010	ボルト；Ｍ２０×１．５×６２	16	
58	YX323128AXXI	ハブアッセ	2	
59	YX342F008	グリースリング	2	
60	YX342F012	グリースリング	2	
61	YX329F083	ホイールワッシャ；Ｍ２０	32	
62	GNB08F	グリースニップル　Ｂ　Ｍ８×１．２５	2	
63	YX323128T	ハブ	2	
64	YX323128TI	ハブ	2	
65	YX324F0305	リティニングリング	2	
66	YX341F044	シーガーリング	2	
71	1457531006	タイヤレンチ；２７	1	

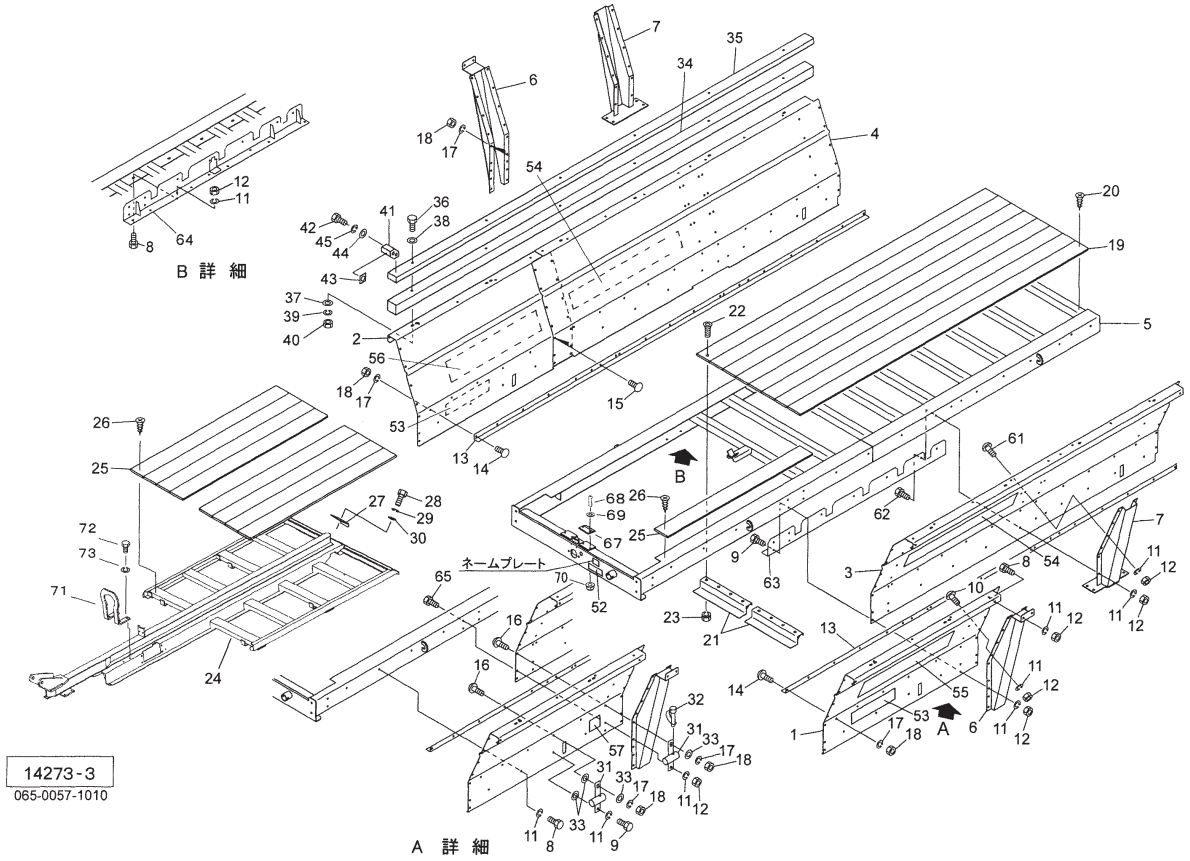

見出番号	部品番号	部品名称	個数	備考
1	1477901000	ソクバン；ＬＦ	1	
2	1477911000	ソクバン；ＲＦ	1	
3	1477921000	ソクバン；ＬＲｅ	1	
4	1477931000	ソクバン；ＲＲｅ	1	
5	1564070003	フレームＣＰ；１３０００	1	
6	1536160003	サイドサポートＣＰ；Ｆ	2	
7	8034570003	サイドサポートＣＰ；Ｒｅ	2	
8	BZ12025	ボルト　８．８　Ｍ１２×２５	27	
9	BZ12030	ボルト　８．８　Ｍ１２×３０	7	
10	RBT12025	ボタンＢ　１０．９　Ｍ１２×２５	20	
11	WSA12	バネザガネ　３ゴウ　Ｍ１２	90	
12	NZ12	ナット　８　２シュ　Ｍ１２	72	
13	147815000M	アングル	2	
14	RBT12025	ボタンＢ　１０．９　Ｍ１２×２５	25	
15	RBT12030	ボタンＢ　１０．９　Ｍ１２×３０	9	
16	RBT12035	ボタンＢ　１０．９　Ｍ１２×３５	2	
17	WSA12	バネザガネ　３ゴウ　Ｍ１２	36	
18	NZ12	ナット　８　２シュ　Ｍ１２	36	
19	1478170000	ユカイタ；３３８０	8	
20	TMB06035	サラタッピンネジ　Ｂ－１　６×３５	32	
21	1460580003	ガイドＣＰ	2	
22	BJ08035	サラキャップＢ　１０．９　Ｍ８×３５	8	
23	NSP08	コガタスプリングナット　４　Ｍ８	8	
24	8038562004	スライドフロアＣＰ	1	
25	1478380000	ユカイタ；１７００	10	

見出番号	部品番号	部品名称	個数	備考
26	TMB06035	サラタッピンネジ　Ｂ－１　６×３５	50	
27	1480371004	カバー；Ｃ	1	
28	BSZ08020	コガタボルト　７　Ｍ８×２０	2	
29	WSA08	バネザガネ　３ゴウ　Ｍ８	2	
30	WRA08	ヒラザガネ　Ｍ８	2	
31	1465391003	ホルダＣＰ	2	
32	000453000M	デルタピン；９	1	
33	042783600M	ワッシャ；１２	4	
34	1460830000	パイプ	2	THM11000W,11000WB
35	1460840000	バンパ；４９４０	2	THM11000W,11000WB
36	BZ12170	ボルト　８．８　Ｍ１２×１７０	12	THM11000W,11000WB
37	042783600M	ワッシャ；１２	12	THM11000W,11000WB
38	085137000M	ワッシャ；１３×３．２	12	THM11000W,11000WB
39	WSA12	バネザガネ　３ゴウ　Ｍ１２	12	THM11000W,11000WB
40	NZ12	ナット　８　２シュ　Ｍ１２	12	THM11000W,11000WB
41	1482470000	カバー；バンパ	2	THM11000W,11000WB
42	BSZ10025	コガタボルト　７　Ｍ１０×２５	4	THM11000W,11000WB
43	NRR10K	ナットリテーナ　Ｍ１０	4	THM11000W,11000WB
44	044098500M	ワッシャ；１０	4	THM11000W,11000WB
45	WSA10	バネザガネ　３ゴウ　Ｍ１０	4	THM11000W,11000WB
52	1061640000	ラベル；ケイコク　１	1	
53	1465720000	ラベル；１１０００	2	THM11000W,11000WB
53	1477610000	ラベル；１３０００	2	THM13000W
54	1451390000	ラベル；ストライプ	2	
55	1464120000	ラベル；ストライプＬ（ＳＴＡＲ）	1	
56	1464130000	ラベル；ストライプＲ（ＳＴＡＲ）	1	
57	1459720000	ラベル；レンチ	1	
61	RBT12030	ボタンＢ　１０．９　Ｍ１２×３０	24	
62	BZ12035	ボルト　８．８　Ｍ１２×３５	11	
63	1540400003	アングルＣＰ；Ｌ	1	
64	1540450003	アングルＣＰ；Ｒ	1	
65	BZ12040	ボルト　８．８　Ｍ１２×４０	1	
67	8038550000	ジュシプレート	2	
68	RBT10040	ボタンＢ　１０．９　Ｍ１０×４０	4	
69	WRA10	ヒラザガネ　Ｍ１０	4	
70	NNF10	フランジナイロンナット　Ｍ１０	4	
71	1563120004	アングル	1	
72	BZ12040	ボルト　８．８　Ｍ１２×４０	4	
73	WSA12	バネザガネ　３ゴウ　Ｍ１２	4	

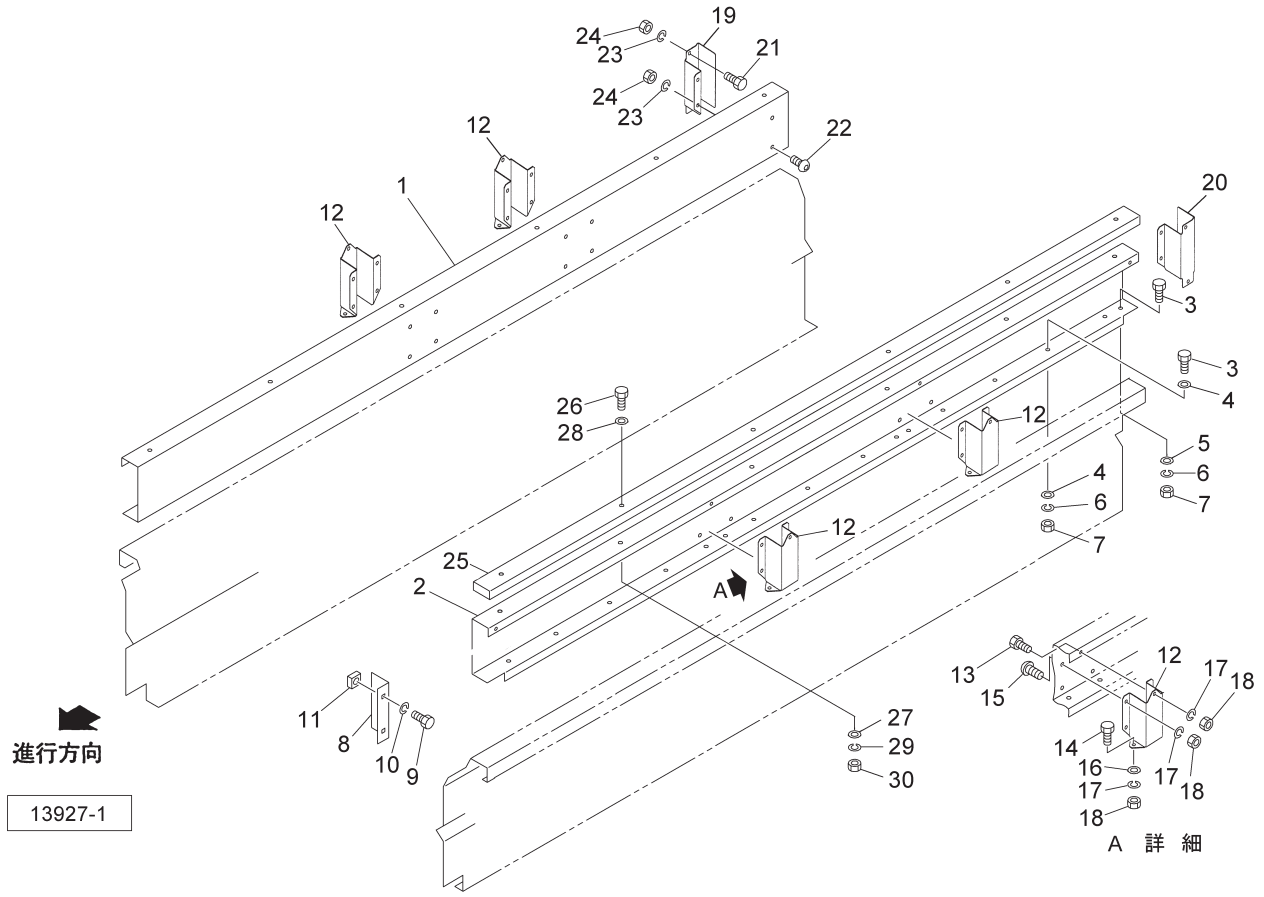

見出番号	部品番号	部品名称	個数	備考
1	1478401000	ソクバン；ＵＲ	1	
2	1478391000	ソクバン；ＵＬ	1	
3	BZ12030	ボルト　８．８　Ｍ１２×３０	30	
4	063467000M	ワッシャ；１２．５×３．２	36	
5	042783600M	ワッシャ；１２	12	
6	WSA12	バネザガネ　３ゴウ　Ｍ１２	30	
7	NZ12	ナット　８　２シュ　Ｍ１２	18	
8	1400561000	カバー	2	
9	BSZ10020	コガタボルト　７　Ｍ１０×２０	4	
10	WSA10	バネザガネ　３ゴウ　Ｍ１０	4	
11	NRR10K	ナットリテーナ　Ｍ１０	4	
12	1400552000	サイドサポート；Ｕ	4	
13	BZ12020	ボルト　８．８　Ｍ１２×２０	4	
14	BZ12030	ボルト　８．８　Ｍ１２×３０	8	
15	RBT12020	ボタンＢ　１０．９　Ｍ１２×２０	16	
16	063467000M	ワッシャ；１２．５×３．２	8	
17	WSA12	バネザガネ　３ゴウ　Ｍ１２	28	
18	NZ12	ナット　８　２シュ　Ｍ１２	28	
19	1400572000	ブラケット；Ｒ	1	
20	1400582000	ブラケット；Ｌ	1	
21	BZ12020	ボルト　８．８　Ｍ１２×２０	2	
22	RBT12020	ボタンＢ　１０．９　Ｍ１２×２０	4	
23	WSA12	バネザガネ　３ゴウ　Ｍ１２	6	
24	NZ12	ナット　８　２シュ　Ｍ１２	6	
25	1460840000	バンパ；４９４０	2	

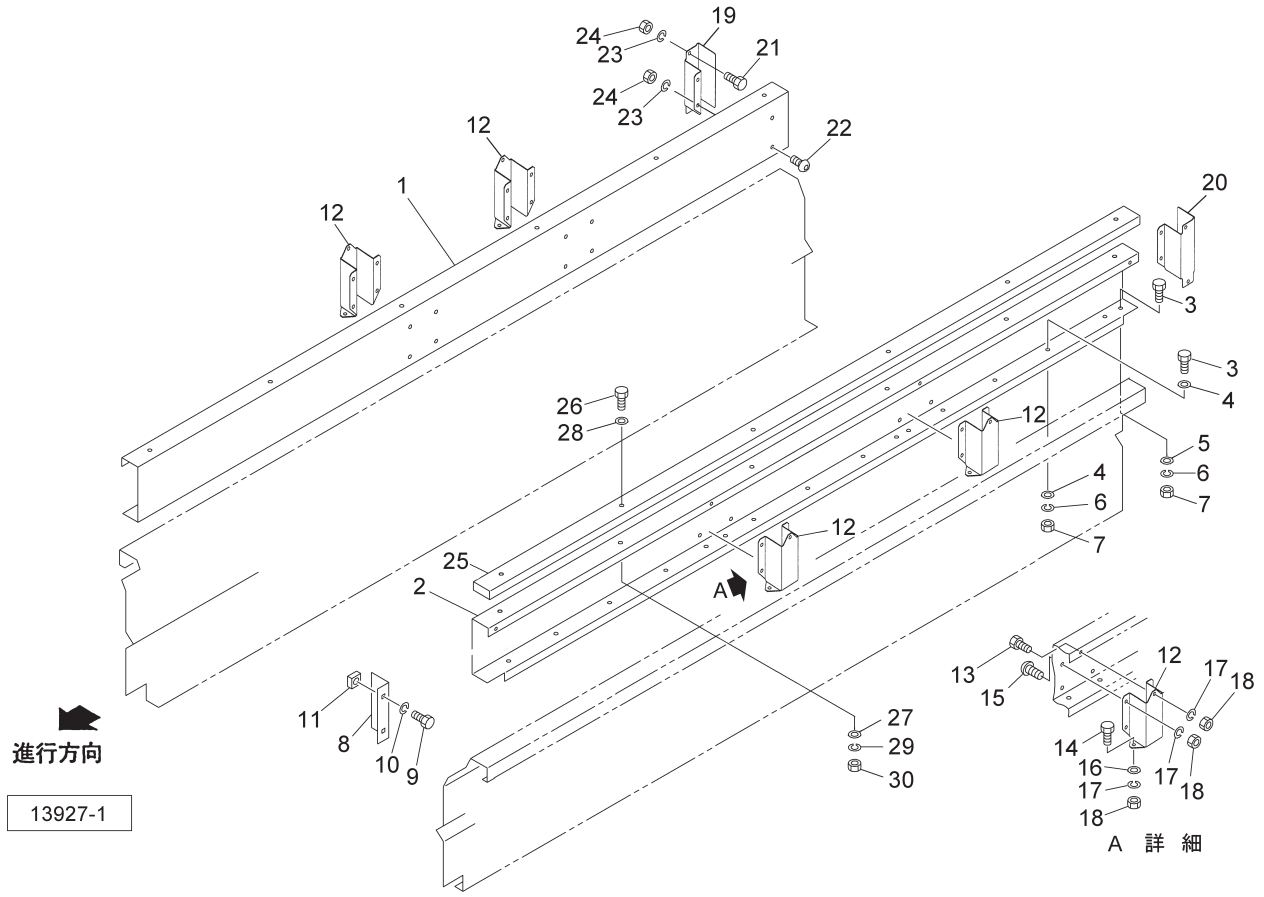

見出番号	部品番号	部品名称	個数	備考
26	BZ12070	ボルト　８．８　Ｍ１２×７０	12	
27	042783600M	ワッシャ；１２	12	
28	085137000M	ワッシャ；１３×３．２	12	
29	WSA12	バネザガネ　３ゴウ　Ｍ１２	12	
30	NZ12	ナット　８　２シュ　Ｍ１２	12	

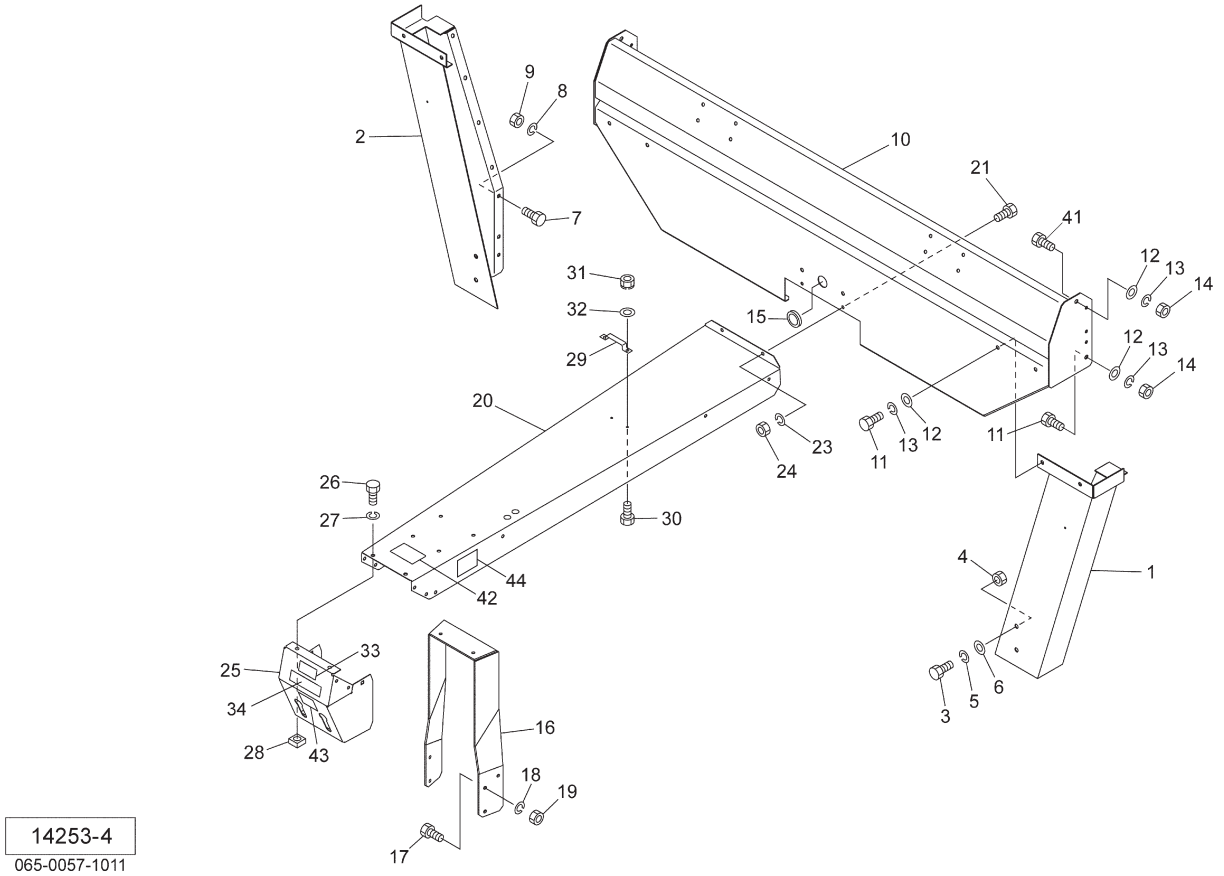

見出番号	部品番号	部品名称	個数	備考
1	1477620003	フロントフレームＣＰ；Ｌ	1	
2	1477640003	フロントフレームＣＰ；Ｒ	1	
3	BZ14030	ボルト　８．８　Ｍ１４×３０	6	
4	NZ14	ナット　８　２シュ　Ｍ１４	6	
5	WSA14	バネザガネ　３ゴウ　Ｍ１４	6	
6	WRA14	ヒラザガネ　Ｍ１４	6	
7	BZ12025	ボルト　８．８　Ｍ１２×２５	14	
8	WSA12	バネザガネ　３ゴウ　Ｍ１２	14	
9	NZ12	ナット　８　２シュ　Ｍ１２	14	
10	1477661003	フロントガードＣＰ	1	
11	BZ12030	ボルト　８．８　Ｍ１２×３０	6	
12	WRA12	ヒラザガネ　Ｍ１２	8	
13	WSA12	バネザガネ　３ゴウ　Ｍ１２	8	
14	NZ12	ナット　８　２シュ　Ｍ１２	4	
15	1156610000	グロメット；φ４４	1	
16	8032021004	ステーＣＰ	1	
17	BSZ10030	コガタボルト　７　Ｍ１０×３０	4	
18	WSA10	バネザガネ　３ゴウ　Ｍ１０	4	
19	NSZ10	コガタナット　８　２シュ　Ｍ１０	4	
20	1477690000	カバー；１３０００	1	
21	BSZ10020	コガタボルト　７　Ｍ１０×２０	2	
23	WSA10	バネザガネ　３ゴウ　Ｍ１０	2	
24	NSZ10	コガタナット　８　２シュ　Ｍ１０	2	
25	1477710000	カバー；Ｆ	1	

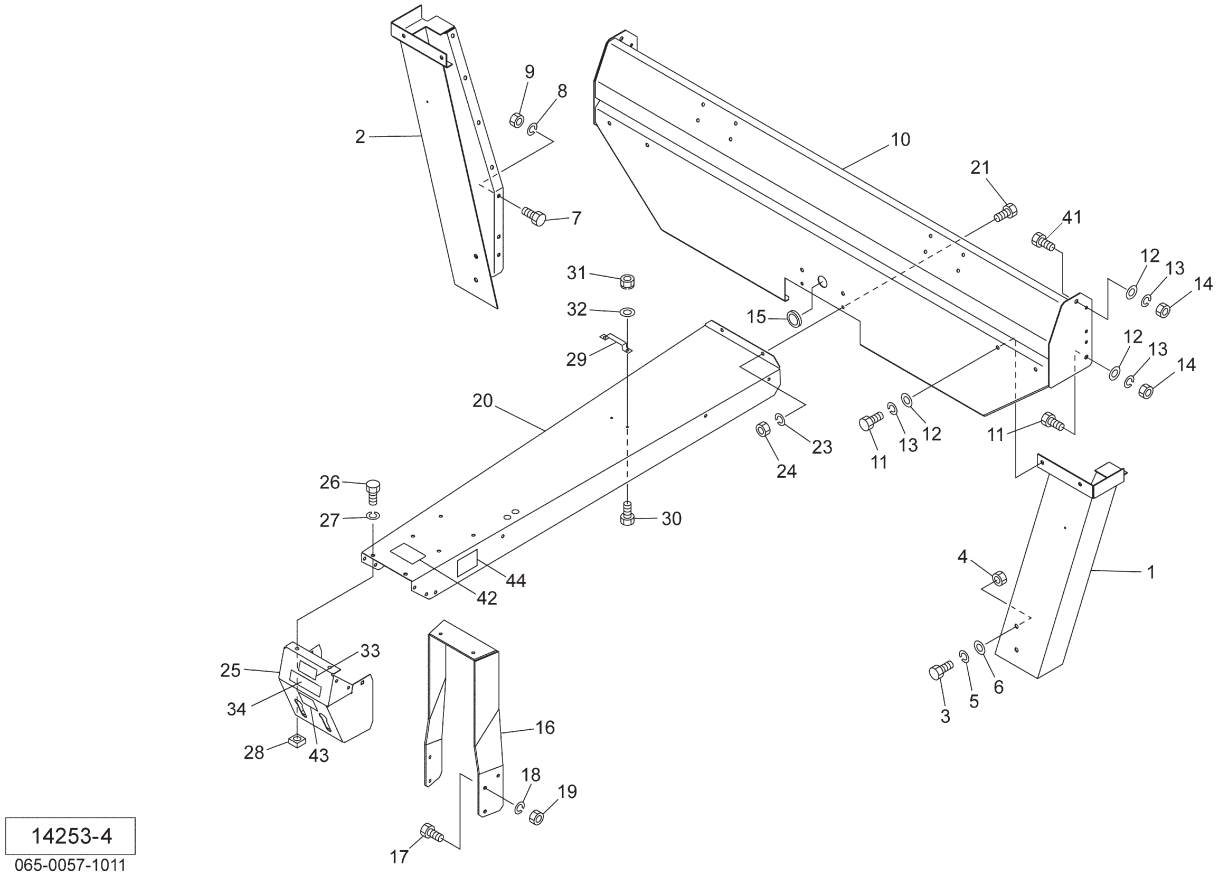

見出番号	部品番号	部品名称	個数	備考
26	BSZ10020	コガタボルト　７　Ｍ１０×２０	8	
27	WSA10	バネザガネ　３ゴウ　Ｍ１０	8	
28	NRR10K	ナットリテーナ　Ｍ１０	8	
29	136699000M	クランプ	1	
30	BZ06016	ボルト　８．８　Ｍ６×１６	2	
31	NP06	スプリングナット　Ｍ６	2	
32	WRA06	ヒラザガネ　Ｍ６	2	
33	0899120000	ラベル；９００～１０００ｒｐｍ	1	
34	1182430000	ラベル；ＰＴＯクラッチ	1	
41	BZ12025	ボルト　８．８　Ｍ１２×２５	2	
43	1579940000	ラベル；タイヤクウキアツ２９４	1	THM11000W,11000WB
43	1579830000	ラベル；タイヤクウキアツ２２５	1	THM13000W
44	1585110000	ラベル；ストップバルブ	1	

パネル

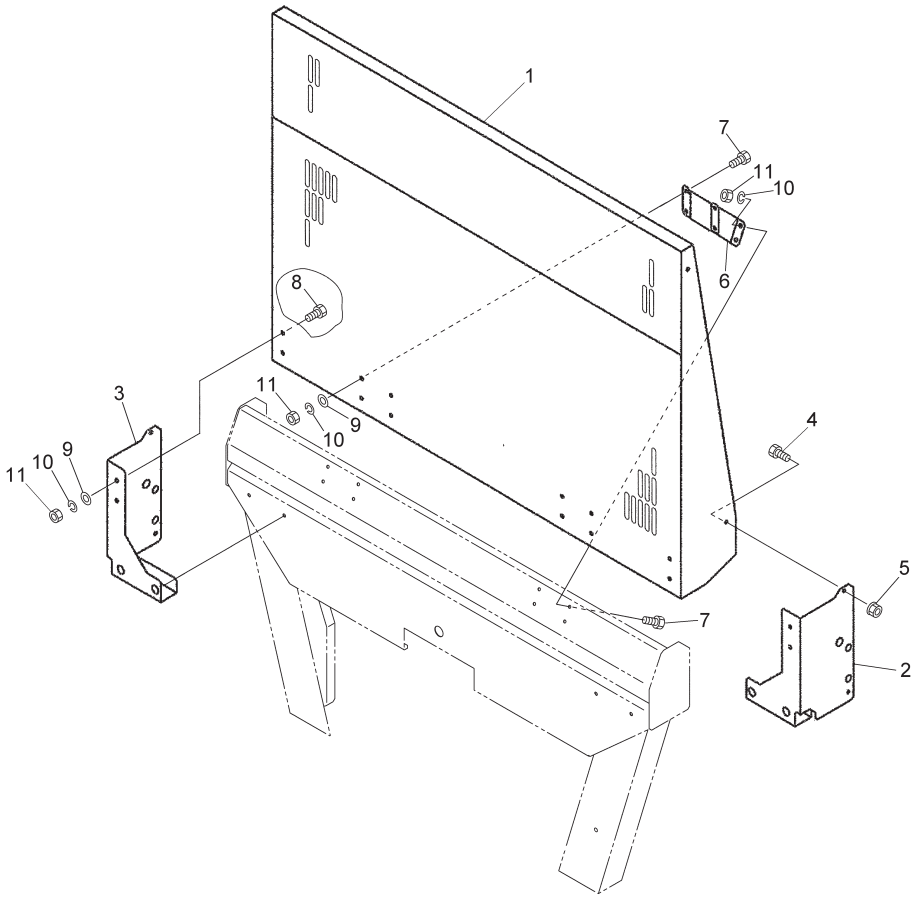

見出番号	部品番号	部品名称	個数	備考
1	148782000R	フロントパネルＣＰ	1	
2	148783000R	サポート；Ｌ	1	
3	148786000R	サポート；Ｒ	1	
4	BZ12030	ボルト　８．８　Ｍ１２×３０	2	
5	NNF12	フランジナイロンナット　Ｍ１２	2	
6	1486950000	サポート	2	
7	BZ12025	ボルト　８．８　Ｍ１２×２５	16	
8	BZ12035	ボルト　８．８　Ｍ１２×３５	4	
9	WRA12	ヒラザガネ　Ｍ１２	12	
10	WSA12	バネザガネ　３ゴウ　Ｍ１２	20	
11	NZ12	ナット　８　２シュ　Ｍ１２	20	

リヤフレーム･デンソウヒン･ハンシャキ

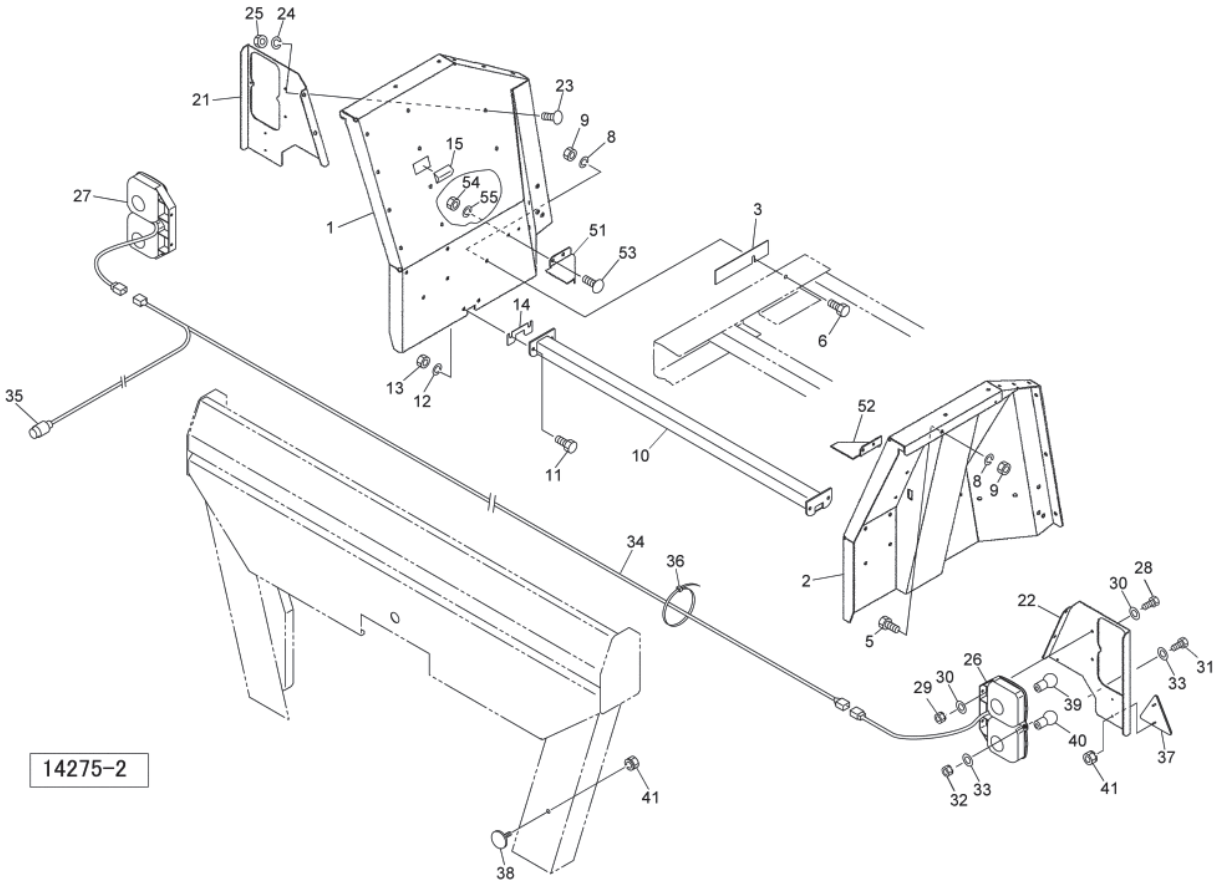

見出番号	部品番号	部品名称	個数	備考
1	1485271003	リヤボードＣＰ；Ｒ	1	
2	1485311003	リヤボードＣＰ；Ｌ	1	
3	1477870000	シム	2	
5	BZ12025	ボルト　８．８　Ｍ１２×２５	2	
6	BZ12035	ボルト　８．８　Ｍ１２×３５	6	
7	RBT12025	ボタンＢ　１０．９　Ｍ１２×２５	18	
8	WSA12	バネザガネ　３ゴウ　Ｍ１２	26	
9	NZ12	ナット　８　２シュ　Ｍ１２	24	
10	1486920004	ステーＣＰ	1	
11	BZ12035	ボルト　８．８　Ｍ１２×３５	4	
12	WSA12	バネザガネ　３ゴウ　Ｍ１２	4	
13	NZ12	ナット　８　２シュ　Ｍ１２	4	
14	1272161000	シム	4	
15	0758150000	ゴム	2	
21	1486900003	ブラケット；Ｒ	1	
22	1486910003	ブラケット；Ｌ	1	
23	RBT12025	ボタンＢ　１０．９　Ｍ１２×２５	4	
24	WSA12	バネザガネ　３ゴウ　Ｍ１２	4	
25	NZ12	ナット　８　２シュ　Ｍ１２	4	
26	1461860000	リヤランプ；Ｌ	1	
27	1461870000	リヤランプ；Ｒ	1	
28	BSZ08025	コガタボルト　７　Ｍ８×２５	4	
29	NSP08	コガタスプリングナット　４　Ｍ８	4	

リヤフレーム･デンソウヒン･ハンシャキ

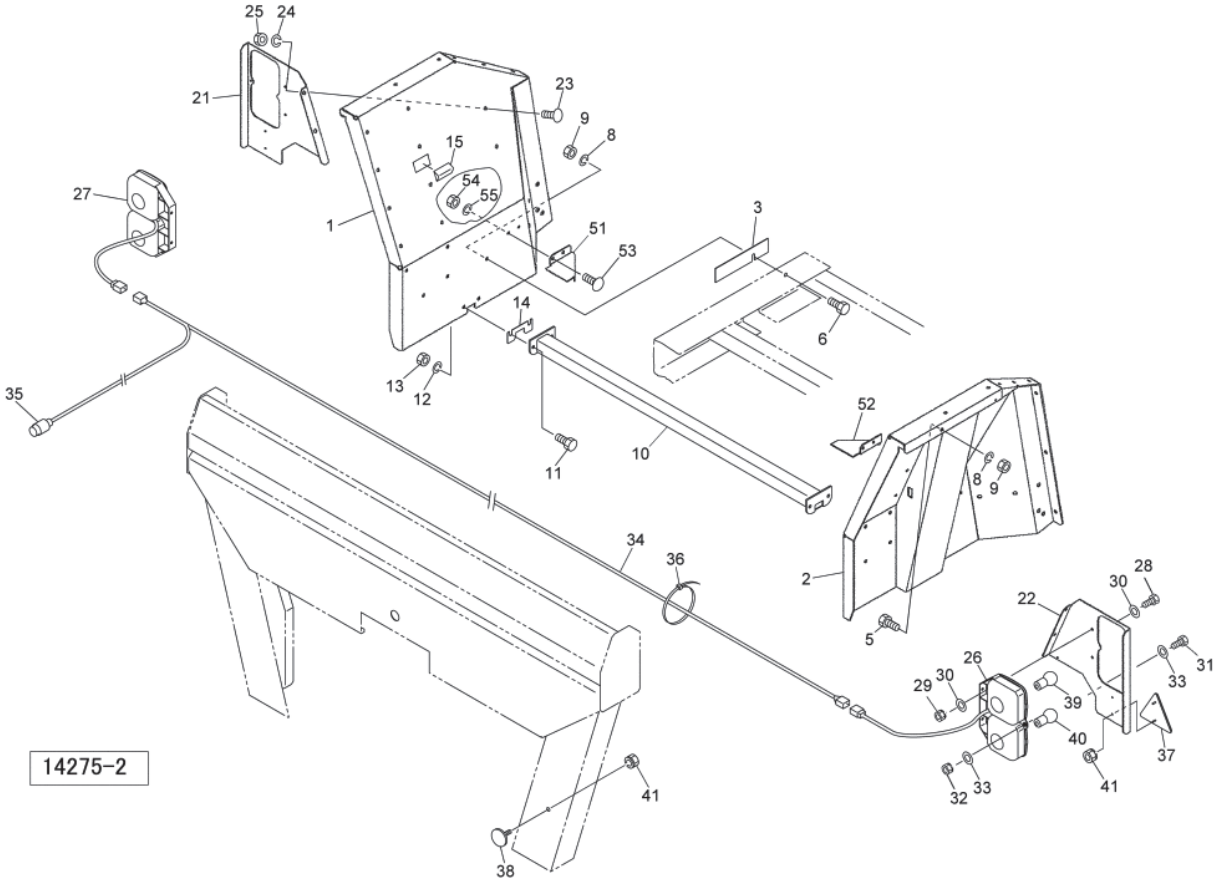

見出番号	部品番号	部品名称	個数	備考
30	WRA08	ヒラザガネ　Ｍ８	8	
31	BZ06020	ボルト　８．８　Ｍ６×２０	2	
32	NP06	スプリングナット　Ｍ６	2	
33	WRA06	ヒラザガネ　Ｍ６	4	
34	1369740000	コード；１１５００×５０００	1	
35	1125540000	７ポールピン；１２Ｖ	1	
36	ILT150	インシュロックタイ　３．５×１５２	12	
37	0009301000	ハンシャキ；Ｒ－１５０ＴＲ	2	
38	0009600000	ハンシャキ；Ｗ－６０ＣＩ	2	
39	BP4575B	デンキュウ（１２Ｖ　２１Ｗ　Ｓ２５）	2	ウィンカー
40	BP4875B	デンキュウ（１２Ｖ　２１Ｗ／５Ｗ　Ｓ２５）	2	尾灯・制動灯
41	NP05	スプリングナット　Ｍ５	6	
51	1486930003	カバー；Ｒ	1	
52	1486940003	カバー；Ｌ	1	
53	000451000M	カクネボルト　８．８　Ｍ１０×２５	4	
54	NSZ10	コガタナット　８　２シュ　Ｍ１０	4	
55	WSA10	バネザガネ　３ゴウ　Ｍ１０	4	

ＰＩＣシャフト･センサー

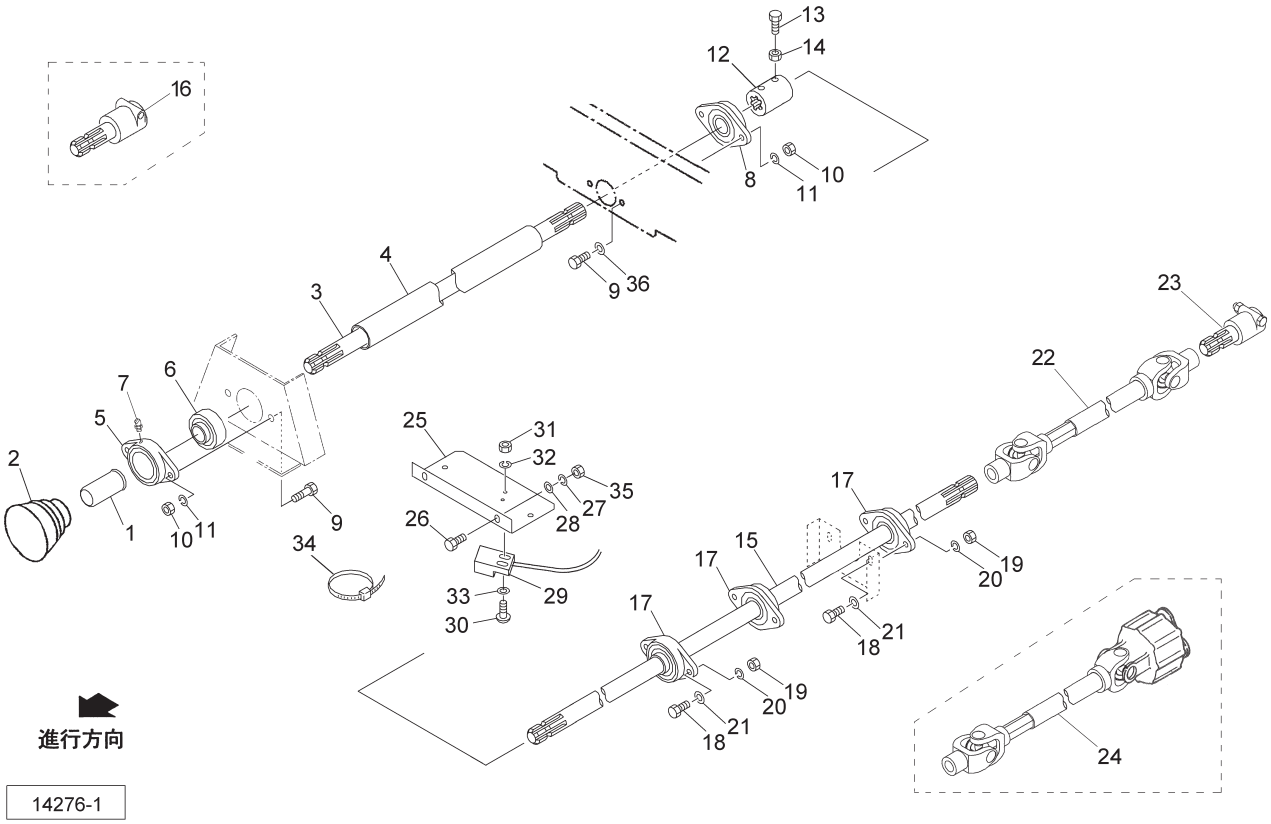

見出番号	部品番号	部品名称	個数	備考
1	0009630000	ＰＩＣキャップ；３５	1	
2	0008240000	ＰＩＣカバー；２	1	
3	1478550002	ＰＩＣシャフト	1	
4	1478561000	パイプ	1	
5	0599695004	ＰＩＣジクウケ	1	
6	JUC207D1	ユニットヨウベアリング　ＵＣ２０７Ｄ１	1	
7	ONB6	グリースニップル　Ｂ　Ｍ６	1	
8	JUCFL207DGB	ベアリングユニット　ＵＣＦＬ２０７ＤＧＢ	1	
9	BZ14045	ボルト　８．８　Ｍ１４×４５	4	
10	NZ14	ナット　８　２シュ　Ｍ１４	4	
11	WSA14	バネザガネ　３ゴウ　Ｍ１４	4	
12	1464920003	ジョイント	1	
13	BSZ08020	コガタボルト　７　Ｍ８×２０	2	
14	NSZ08	コガタナット　８　２シュ　Ｍ８	2	
15	1464930002	シャフト；Ｒｅ	1	
16	1464880000	ＰＴＯアダプタ；２１ミゾヨウ	1	オプション
17	JASFB207DGB	ベアリングユニット　ＡＳＦＢ２０７ＤＧＢ	3	
18	BSZ10035	コガタボルト　７　Ｍ１０×３５	6	
19	NSZ10	コガタナット　８　２シュ　Ｍ１０	6	
20	WSA10	バネザガネ　３ゴウ　Ｍ１０	6	
21	044098500M	ワッシャ；１０	6	
22	1464850000	パワージョイント；ＬＡ－８０　カバーナシ	1	
23	1464740000	アダプタ	1	
24	1464961000	パワージョイント；OWALA−75　カバーナシ	1	オプション
25	1487490003	ブラケットＣＰ	1	

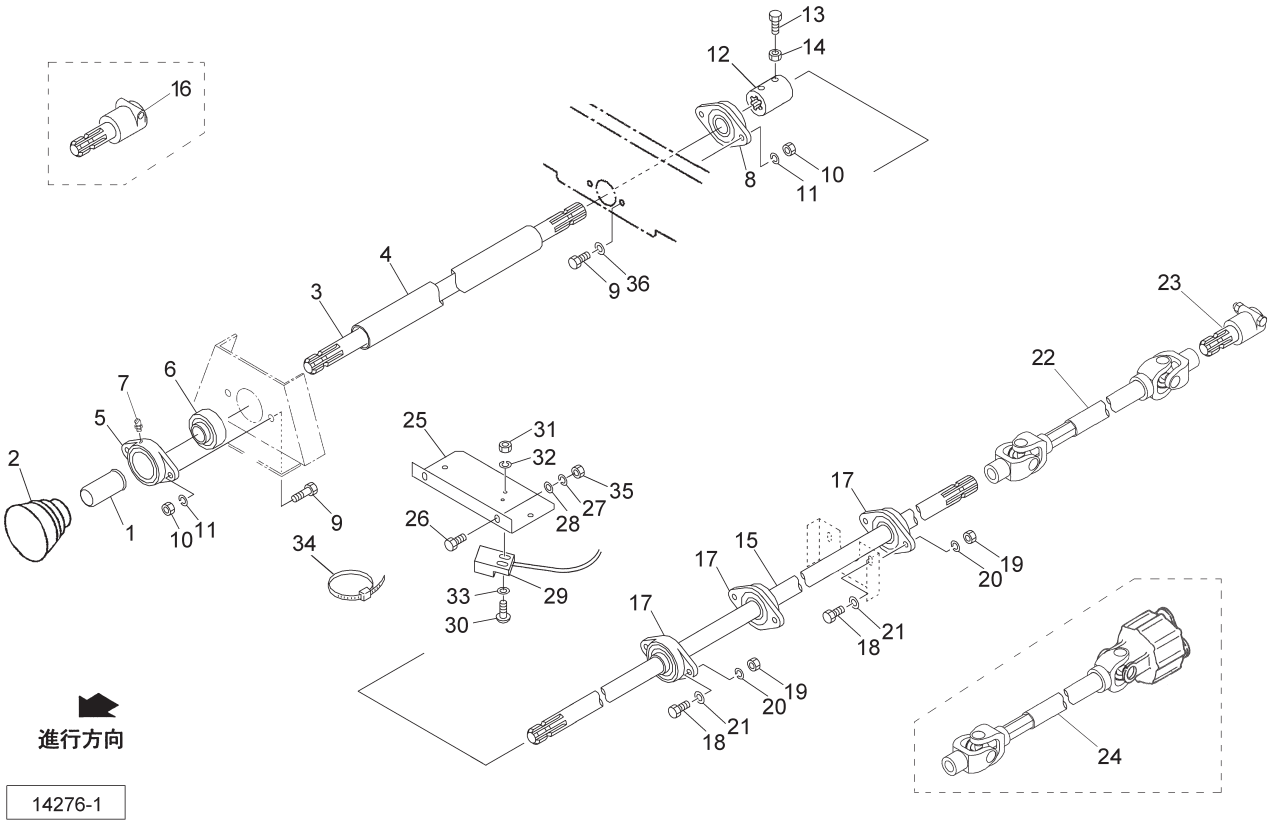

見出番号	部品番号	部品名称	個数	備考
26	BSZ08025	コガタボルト　７　Ｍ８×２５	2	
27	WSA08	バネザガネ　３ゴウ　Ｍ８	2	
28	044097200M	ワッシャ；８	2	
29	1436141000	キンセツスイッチ	1	
30	CP03016	＋ナベコネジ　Ｍ３×１６	2	
31	NA03	ナット　４　２シュ　Ｍ３	2	
32	WS03	バネザガネ　２ゴウ　Ｍ３	2	
33	WRA03	ヒラザガネ　Ｍ３	2	
34	ILT150	インシュロックタイ　３．５×１５２	4	
35	NSZ08	コガタナット　８　２シュ　Ｍ８	2	
36	WRA14	ヒラザガネ　Ｍ１４	2	

プッシュゲート

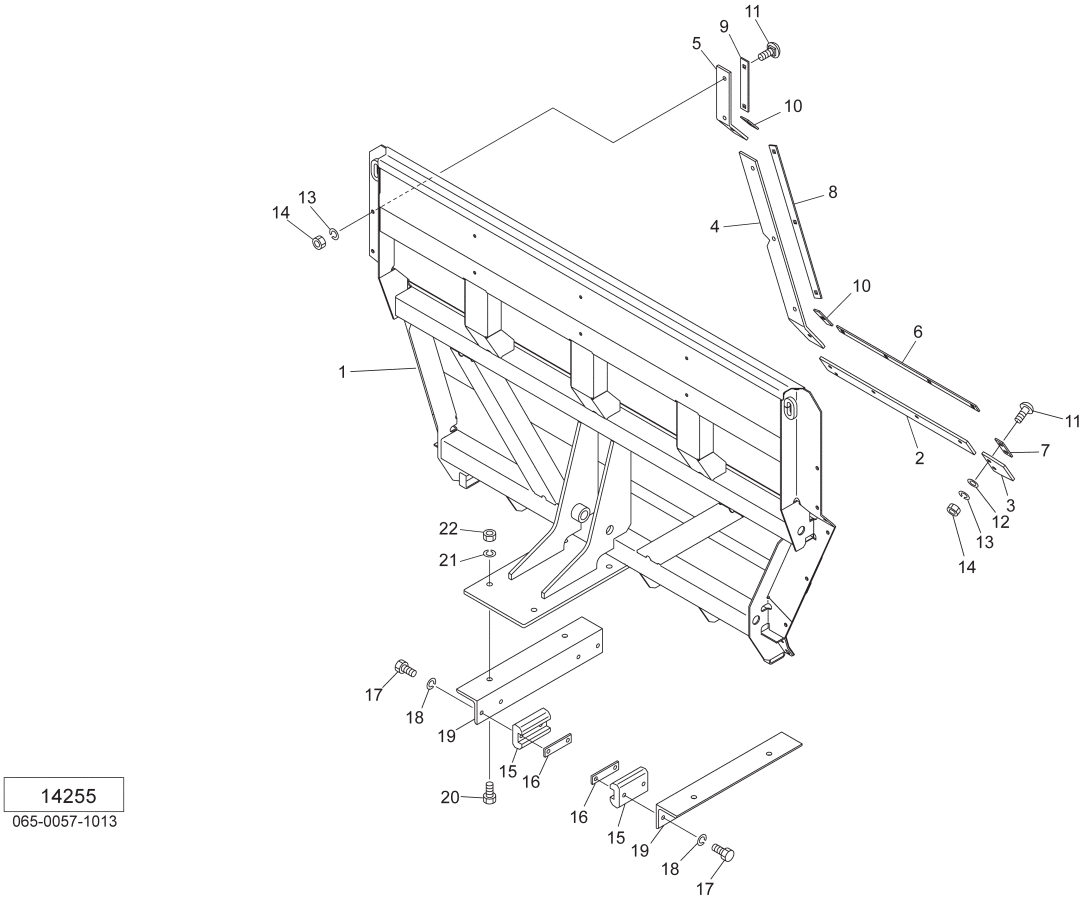

見出番号	部品番号	部品名称	個数	備考
1	156411000M	プッシュゲートＣＰ	1	
2	1478750000	ゴムプレート；ＬＯ－１	2	
3	1478760000	ゴムプレート；ＬＯ－２	2	
4	1478770000	ゴムプレート；Ｍ	2	
5	1478780000	ゴムプレート；Ｕ	2	
6	147879000M	プレート；ＬＯ－１	2	
7	147880000M	プレート；ＬＯ－２	2	
8	147881000M	プレート；Ｍ	2	
9	147882000M	プレート；Ｕ－１	2	
10	147883000M	プレート；Ｕ－２	4	
11	BR10035	カクネマルＢ　４．６　Ａ１　Ｍ１０×３５	26	
12	075290100M	ワッシャ；１０	14	
13	WSA10	バネザガネ　３ゴウ　Ｍ１０	26	
14	NSZ10	コガタナット　８　２シュ　Ｍ１０	26	
15	1150720000	スライダ	4	
16	115073000M	プレート	4	
17	BZ12050	ボルト　８．８　Ｍ１２×５０	8	
18	WSA12	バネザガネ　３ゴウ　Ｍ１２	8	
19	1564090004	ガイドＣＰ	2	
20	BZ20055	ボルト　８．８　Ｍ２０×５５	4	
21	WSA20	バネザガネ　３ゴウ　Ｍ２０	4	
22	NZ20	ナット　８　２シュ　Ｍ２０	4	

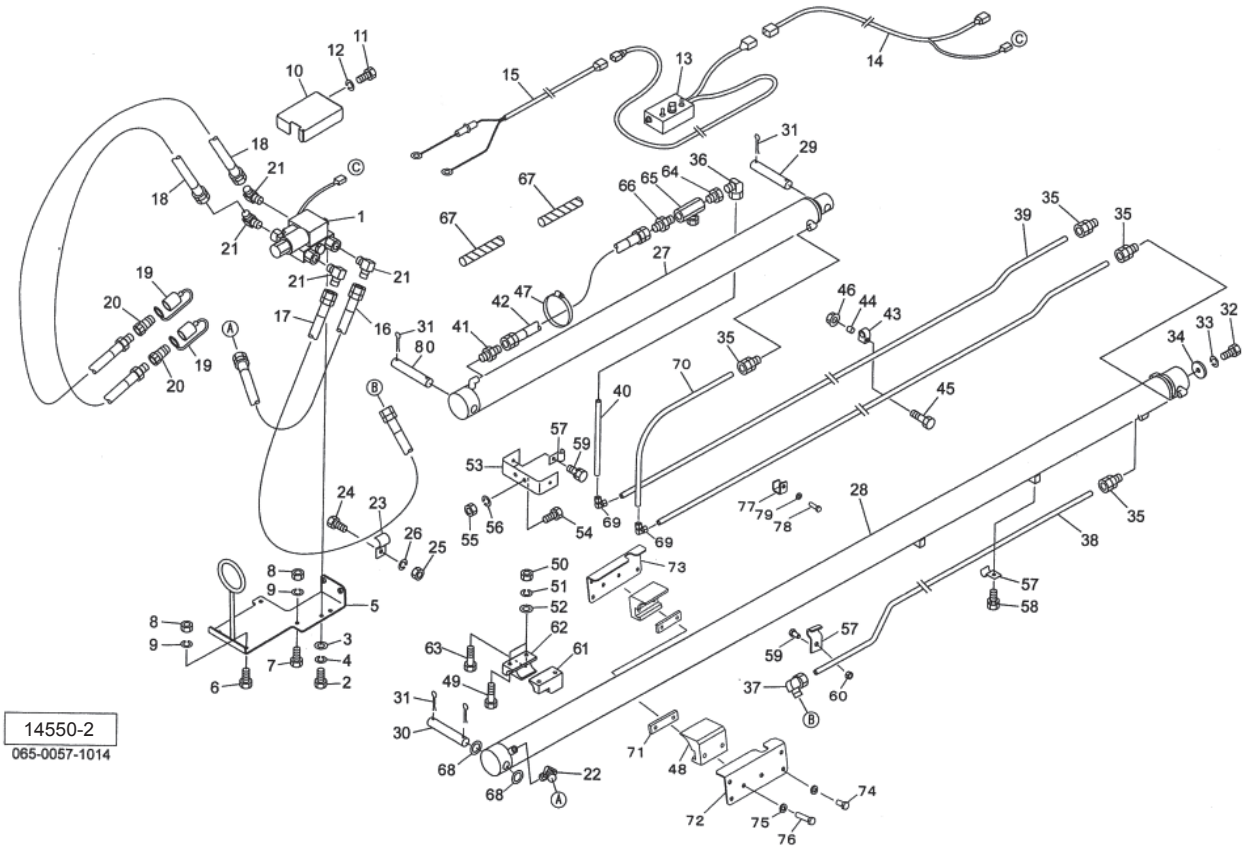

見出番号	部品番号	部品名称	個数	備考
1	1409230000	デンジベン	1	
2	BSZ10025	コガタボルト　７　Ｍ１０×２５	2	
3	WRA10	ヒラザガネ　Ｍ１０	2	
4	WSA10	バネザガネ　３ゴウ　Ｍ１０	2	
5	147770000M	ホースサポートＣＰ	1	
6	BSZ10020	コガタボルト　７　Ｍ１０×２０	2	
7	BSZ10025	コガタボルト　７　Ｍ１０×２５	2	
8	NSZ10	コガタナット　８　２シュ　Ｍ１０	4	
9	WSA10	バネザガネ　３ゴウ　Ｍ１０	4	
10	1482210000	カバー；デンジベン	1	
11	BSZ10020	コガタボルト　７　Ｍ１０×２０	2	
12	WSA10	バネザガネ　３ゴウ　Ｍ１０	2	
13	1461650000	コントロールボックスＣＰ	1	
14	1478850000	ハーネス	1	
15	1345440000	コード；３５００	1	
16	1369170000	ユアツホース　１／２×５６０　４－４	1	
17	1480090000	ユアツホース　１／２×２７００　４－４	1	
18	1369180000	ユアツホース　１／２×２５００　１－４	2	
19	0007781000	カプラキャップ；１／２	2	
20	CLF40M	カプラ　オス　ＰＴ１／２	2	
21	1033-08	ホースエルボ　ＰＦ１／２×ＰＴ１／２	4	
22	1035-08-06	ホースエルボ４５　ＰＦ１／２×ＰＴ３／８	1	
23	148267000M	クランプ	3	
24	BSZ10025	コガタボルト　７　Ｍ１０×２５	3	
25	NSZ10	コガタナット　８　２シュ　Ｍ１０	3	

見出番号	部品番号	部品名称	個数	備考
26	WSA10	バネザガネ　３ゴウ　Ｍ１０	3	
27	1478860006	シリンダ；ＣＷＰ９０×１６３５×１８６０	1	
28	1478870006	シリンダ；ＣＷＰ９０×３２９５×３５８０	1	
29	147888000M	ピン；３０×１８７	1	
30	147889000M	ピン；３０×１７５	1	
31	PC063056	ワリピン　６．３×５６	6	
32	BZ16040	ボルト　８．８　Ｍ１６×４０	1	
33	WSA16	バネザガネ　３ゴウ　Ｍ１６	1	
34	064021100M	ワッシャ	1	
35	1478900000	コネクタ；ＫＣＴ１２－０３０Ｅ	4	
36	1478910000	ユニオンエルボ；ＫＬＤ１２－０３０Ｅ	1	
37	1478920000	ユニオンエルボ；ＫＬＤ１２－０４０Ｅ	1	
38	803829000M	パイプ；１	1	見35,37含む
39	803830000M	パイプ；２	2	見35,69含む
40	803831000M	パイプ；３	1	見36,69含む
41	1013-06	ホースニップル　ＰＦ３／８×ＰＴ３／８	1	
42	8033720000	ユアツホース　３／８×１１７５　４－４	1	
43	LN212	ホースクランプ　ＬＮ２－１２	6	
44	082672000M	ディスタンスカラー	6	
45	BZ06045	ボルト　８．８　Ｍ６×４５	6	
46	NNF06	フランジナイロンナット　Ｍ６	6	
47	8011390000	クランプ	1	
48	8038180000	スライダ	2	
49	BZ12085	ボルト　８．８　Ｍ１２×８５	2	
50	NZ12	ナット　８　２シュ　Ｍ１２	4	
51	WSA12	バネザガネ　３ゴウ　Ｍ１２	4	
52	WRA12	ヒラザガネ　Ｍ１２	4	
53	1478960004	ブラケット	1	
54	BSZ10030	コガタボルト　７　Ｍ１０×３０	2	
55	NSZ10	コガタナット　８　２シュ　Ｍ１０	2	
56	WSA10	バネザガネ　３ゴウ　Ｍ１０	2	
57	148215000M	クランプ	5	
58	BSPZ08016	コガタＳＷツキボルト　７　Ｍ８×１６	2	
59	BSZ08020	コガタボルト　７　Ｍ８×２０	3	
60	NSP08	コガタスプリングナット　４　Ｍ８	3	
61	8032301000	ガイド；ＦＬ	1	
62	8032311000	ガイド；ＦＲ	1	
63	BZ12110	ボルト　８．８　Ｍ１２×１１０	2	
64	1016-06	ホーススイベル　ＰＦ３／８×ＰＴ３／８	1	
65	115355000M	スローリターンバルブ；３／８	1	
66	1013-06	ホースニップル　ＰＦ３／８×ＰＴ３／８	1	
67	1281680000	スパイラルチューブ；１００	2	
68	156267000M	ワッシャ；３０．５×３．２	2	
69	8038370000	ユニオンエルボ；ＫＬＡ１２－０００Ｅ	2	
70	803832000M	パイプ；４	1	見35,69含む
71	115073000M	プレート	2	
72	8038690004	カバー；Ｌ	1	
73	8038700004	カバー；Ｒ	1	
74	BZ12025	ボルト　８．８　Ｍ１２×２５	8	
75	WSA12	バネザガネ　３ゴウ　Ｍ１２	12	

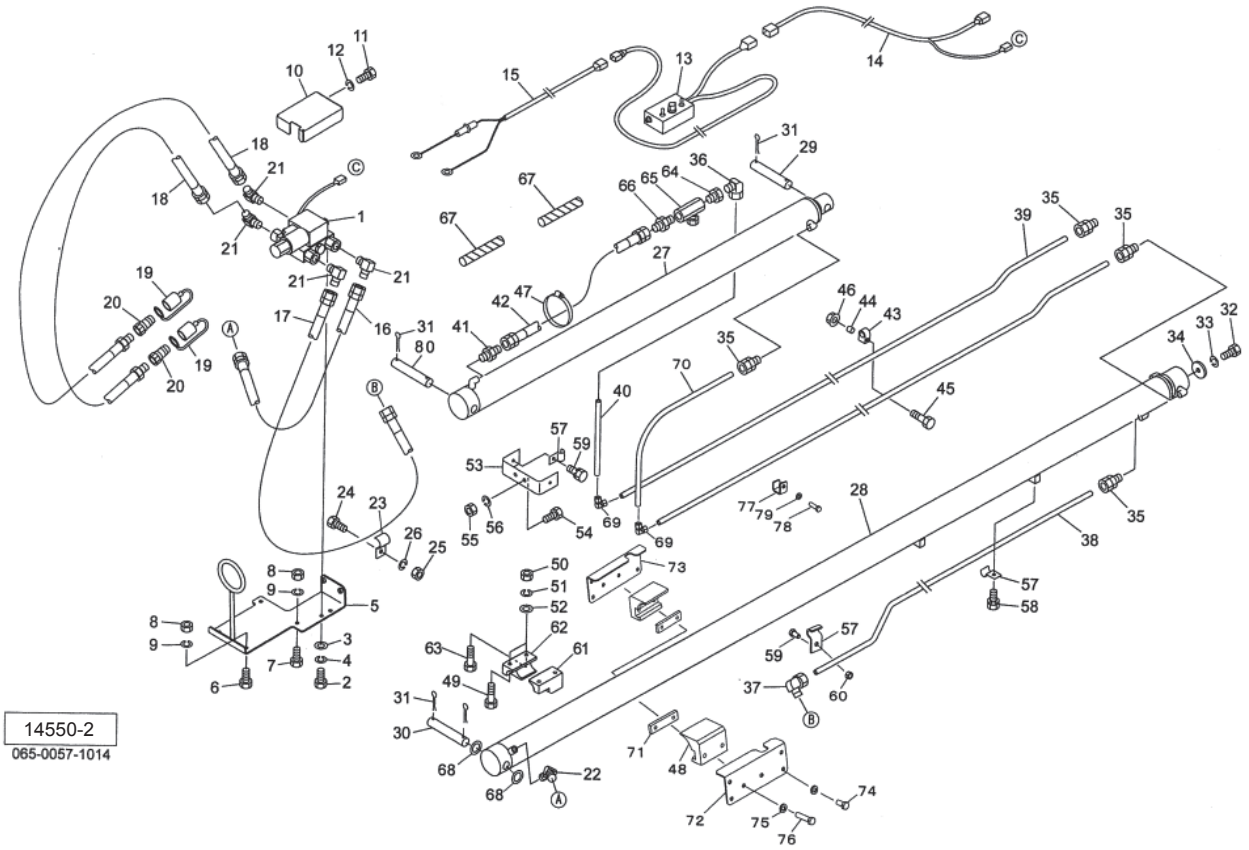

見出番号	部品番号	部品名称	個数	備考
76	BZ12050	ボルト　８．８　Ｍ１２×５０	4	
77	803862000M	ガイドＣＰ	2	
78	BSZ08030	コガタボルト　７　Ｍ８×３０	2	
79	WSA08	バネザガネ　３ゴウ　Ｍ８	2	
80	156815000M	ピン；３０×１６８	1	

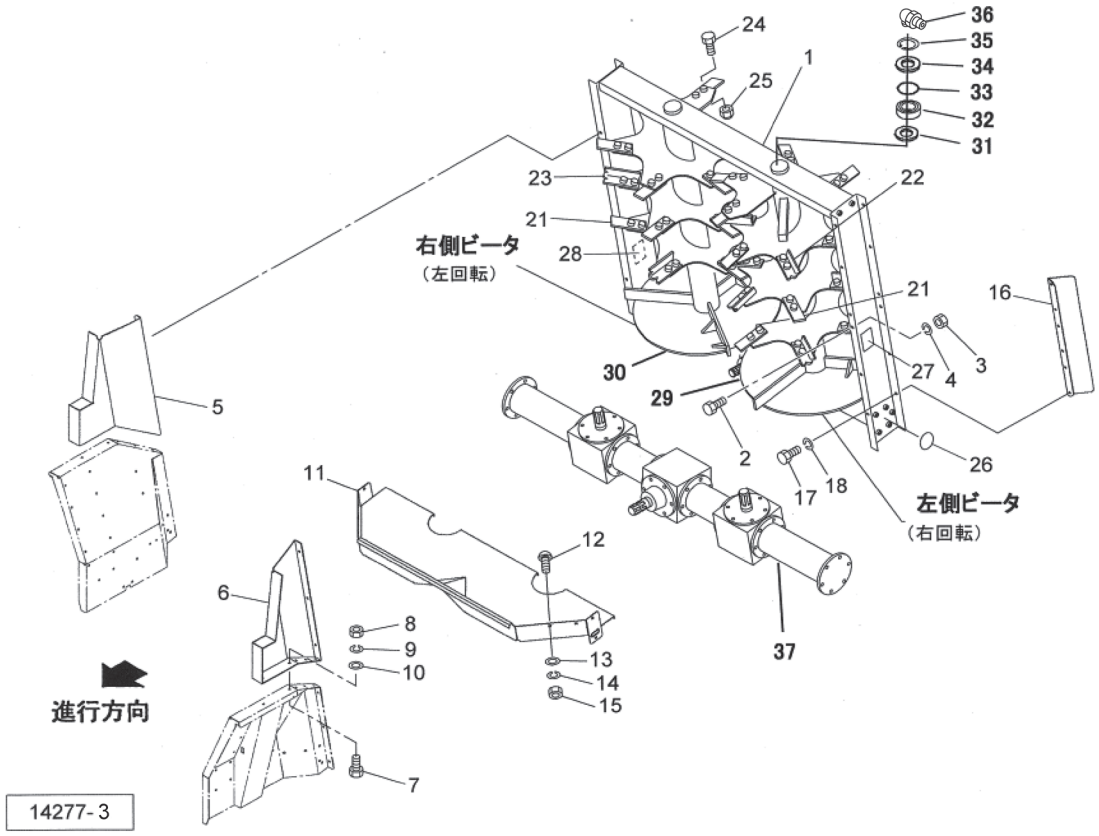

見出番号	部品番号	部品名称	個数	備考
1	1487241004	ワイドビータユニット	1	見21～25組立品
2	BZ14030	ボルト　８．８　Ｍ１４×３０	12	
3	NZ14	ナット　８　２シュ　Ｍ１４	12	
4	WSA14	バネザガネ　３ゴウ　Ｍ１４	12	
5	1485320004	アッパーフレームＣＰ；Ｒ	1	
6	1486890004	アッパーフレームＣＰ；Ｌ	1	
7	BZ12030	ボルト　８．８　Ｍ１２×３０	10	
8	NZ12	ナット　８　２シュ　Ｍ１２	10	
9	WSA12	バネザガネ　３ゴウ　Ｍ１２	10	
10	WRA12	ヒラザガネ　Ｍ１２	10	
11	1485240004	ケーシングＣＰ	1	
12	000452000M	カクネボルト　８．８　Ｍ１２×３０	8	
13	042783600M	ワッシャ；１２	8	
14	WSA12	バネザガネ　３ゴウ　Ｍ１２	8	
15	NZ12	ナット　８　２シュ　Ｍ１２	8	
16	1487581004	ガードＣＰ	2	
17	BZ12025	ボルト　８．８　Ｍ１２×２５	8	
18	WSA12	バネザガネ　３ゴウ　Ｍ１２	8	
21	ZN12052	フラットナイフ	40	
22	ZN14026	オープンナイフ；Ｒ	11	右回転用
23	ZN14027	オープンナイフ；Ｌ	11	左回転用
24	BZ16150040	ボルト　８．８　Ｍ１６×１．５０×４０	124	
25	NN16150	ナイロンナット　Ｍ１６×１．５	124	
26	0009620000	ハンシャキ；Ｙ－６０ＣＩＳ	2	

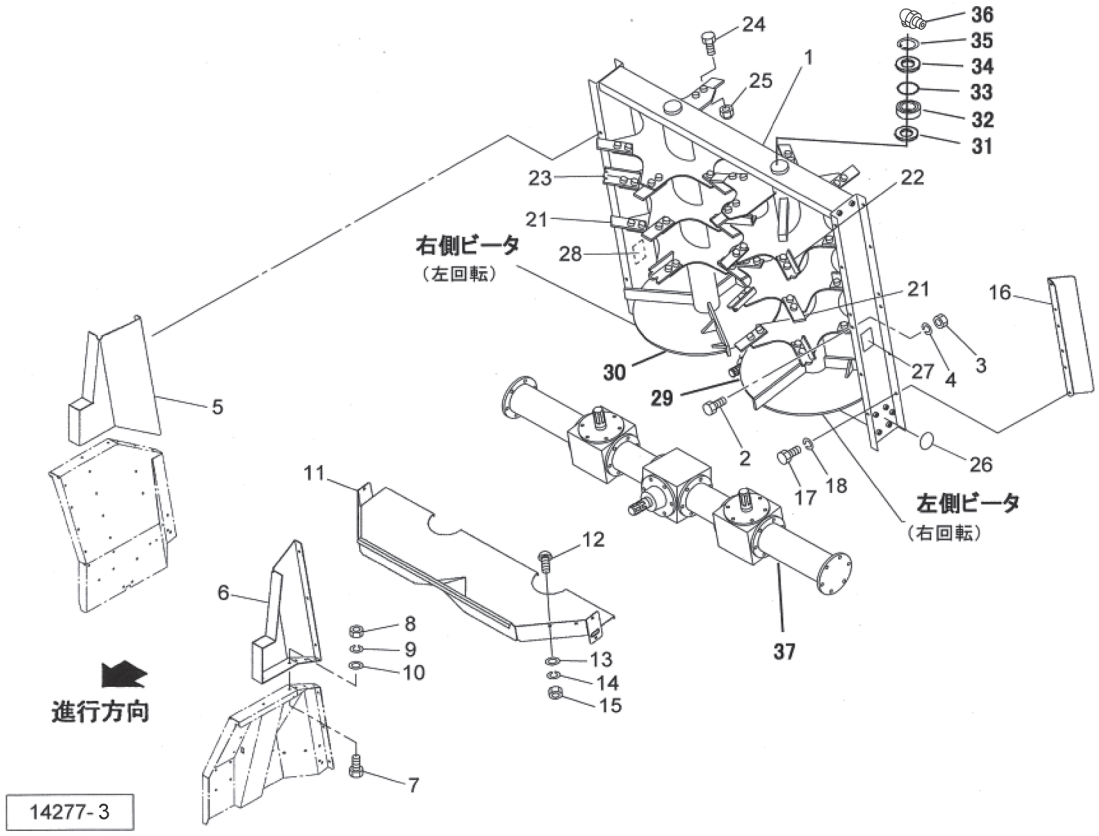

見出番号	部品番号	部品名称	個数	備考
27	1062430000	ラベル；ケイコク　２１	1	
28	1062460000	ラベル；ケイコク　２４	1	
29	ZN15196	ライトビータ	1	見21,22付　右回転用
30	ZN15197	レフトビータ	1	見21,23付　左回転用
31	ZN7331	オイルシール　４５×７２×１０	2	
32	ZN3340	ベアリング　１３０７Ｅ	2	
33	ZN3462	Ｏリング　１７６	2	
34	ZN7724	カバープレート	2	
35	ZN3435	Ｃガタトメワ　アナ　８０	2	
36	ONC6	グリースニップル　Ｃ　Ｍ６	2	
37	ZN14894	ギヤボックス	1	

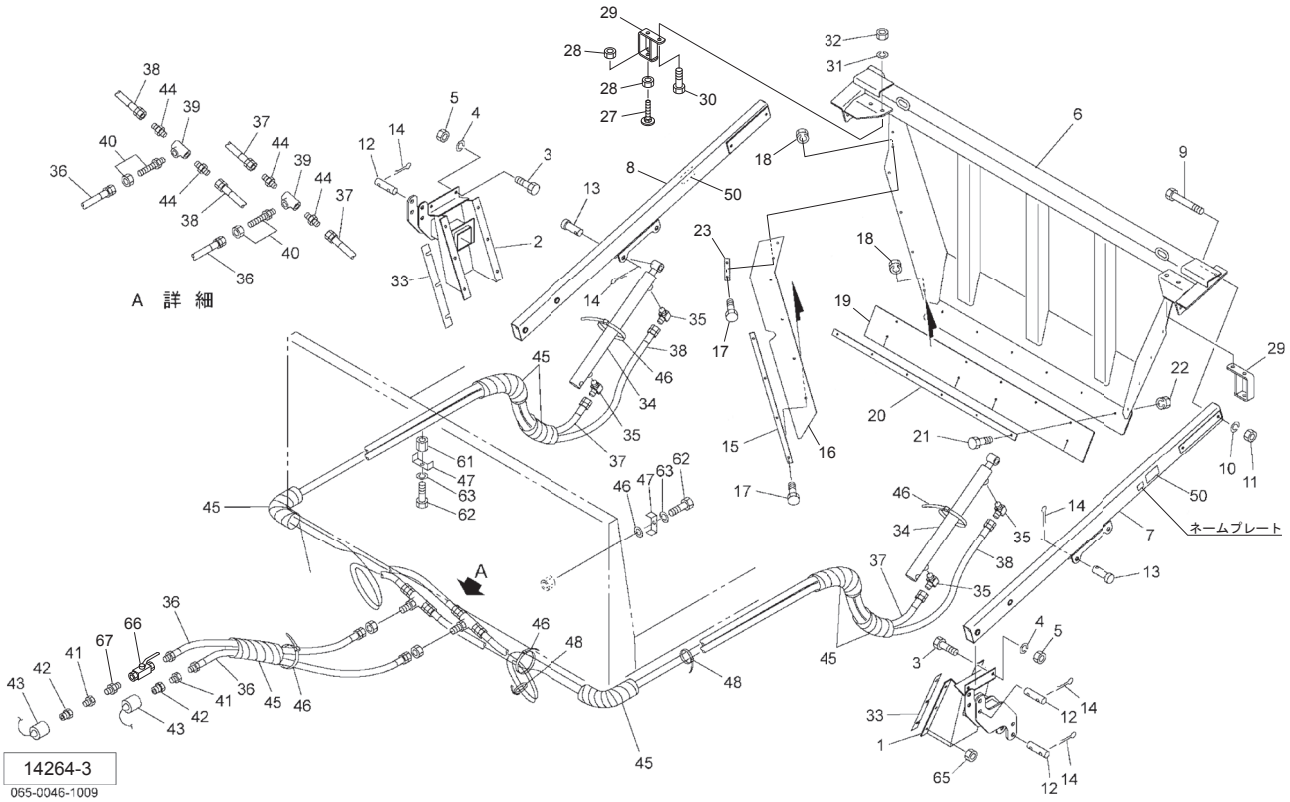

見出番号	部 品 番 号	部　品　名　称	個数	備　　考
1	1482600003	ブラケットＣＰ；Ｌ	1	
2	1482640003	ブラケットＣＰ；Ｒ	1	
3	BZ12025	ボルト　８．８　Ｍ１２×２５	4	
4	WSA12	バネザガネ　３ゴウ　Ｍ１２	4	
5	NZ12	ナット　８　２シュ　Ｍ１２	4	
6	145889000M	ゲートＣＰ	1	
7	145897000M	アームＣＰ；Ｌ	1	
8	145902000M	アームＣＰ；Ｒ	1	
9	BZ12085	ボルト　８．８　Ｍ１２×８５	4	
10	WSA12	バネザガネ　３ゴウ　Ｍ１２	4	
11	NZ12	ナット　８　２シュ　Ｍ１２	4	
12	133806000M	ピン	4	
13	000083100M	ピン；Ｂ２０×７０	2	
14	PC040040	ワリピン　４×４０	10	
15	133731000M	プレート	2	
16	1591360000	ラバー	2	
17	BSZ08025	コガタボルト　７　Ｍ８×２５	12	
18	NSP08	コガタスプリングナット　４　Ｍ８	12	
19	1459030000	ゴムプレート	1	
20	145911000M	プレート	1	
21	BSZ08030	コガタボルト　７　Ｍ８×３０	6	
22	NSP08	コガタスプリングナット　４　Ｍ８	6	
23	159137000M	プレート	2	
27	134519000M	ストッパＣＰ；８７００	2	

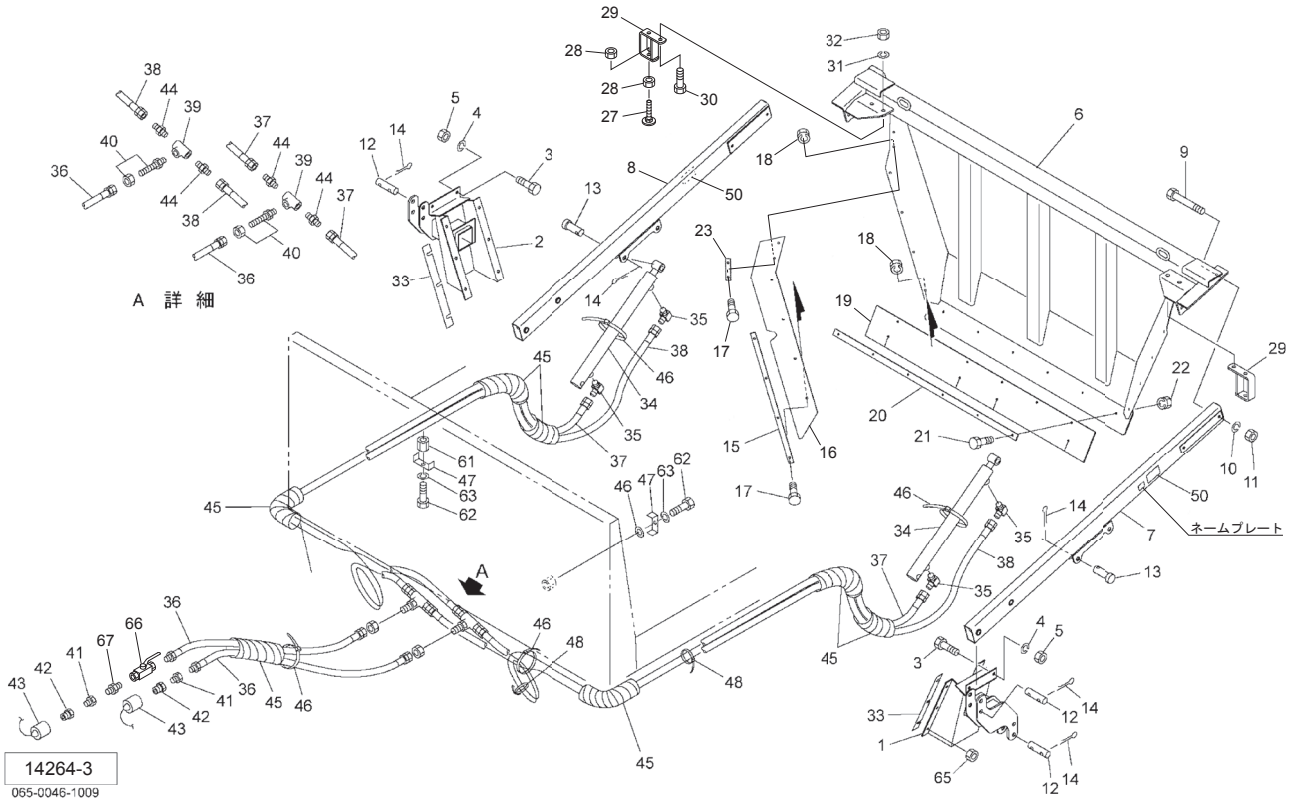

見出番号	部 品 番 号	部　品　名　称	個数	備　　考
28	NZ16	ナット　８　２シュ　Ｍ１６	4	
29	145905000M	ブラケットＣＰ；１１０００	2	
30	BZ16040	ボルト　８．８　Ｍ１６×４０	4	
31	WSA16	バネザガネ　３ゴウ　Ｍ１６	4	
32	NZ16	ナット　８　２シュ　Ｍ１６	4	
33	145896100M	プレート	2	
34	1337350100	シリンダ；ＣＷＰ４０×３２０×５７０	2	
35	1033-04-06	ホースエルボ　ＰＦ１／４×ＰＴ３／８	4	
36	1274510000	ユアツホース；１／４×３１５０　１－４	2	
37	1274530000	ユアツホース；１／４×５６００　４－４	2	
38	1274540000	ユアツホース；１／４×６２００　４－４	2	
39	2091-04	ティー　ＰＴ１／４	2	
40	9015-04	ホースカクヘキニップル　ＰＦ１／４×ＰＴ１／４	2	
41	2081-08-04	ブッシング　ＰＴ１／２×ＰＴ１／４	2	
42	CLF40M	カプラ　オス　ＰＴ１／２	2	
43	0007781000	カプラキャップ；１／２	2	
44	1013-04	ホースニップル　ＰＦ１／４×ＰＴ１／４	4	
45	0749681000	スパイラルチューブ；５００	7	
46	ILT380	インシュロックタイ　７．５×３８２	5	
47	146564000M	チャンネル	10	
48	ILT200	インシュロックタイ　４．７×２０２	8	
50	1062450000	ラベル；ケイコク　２３	2	
61	NT1219040	タカナット　Ｍ１２×１９×４０	8	

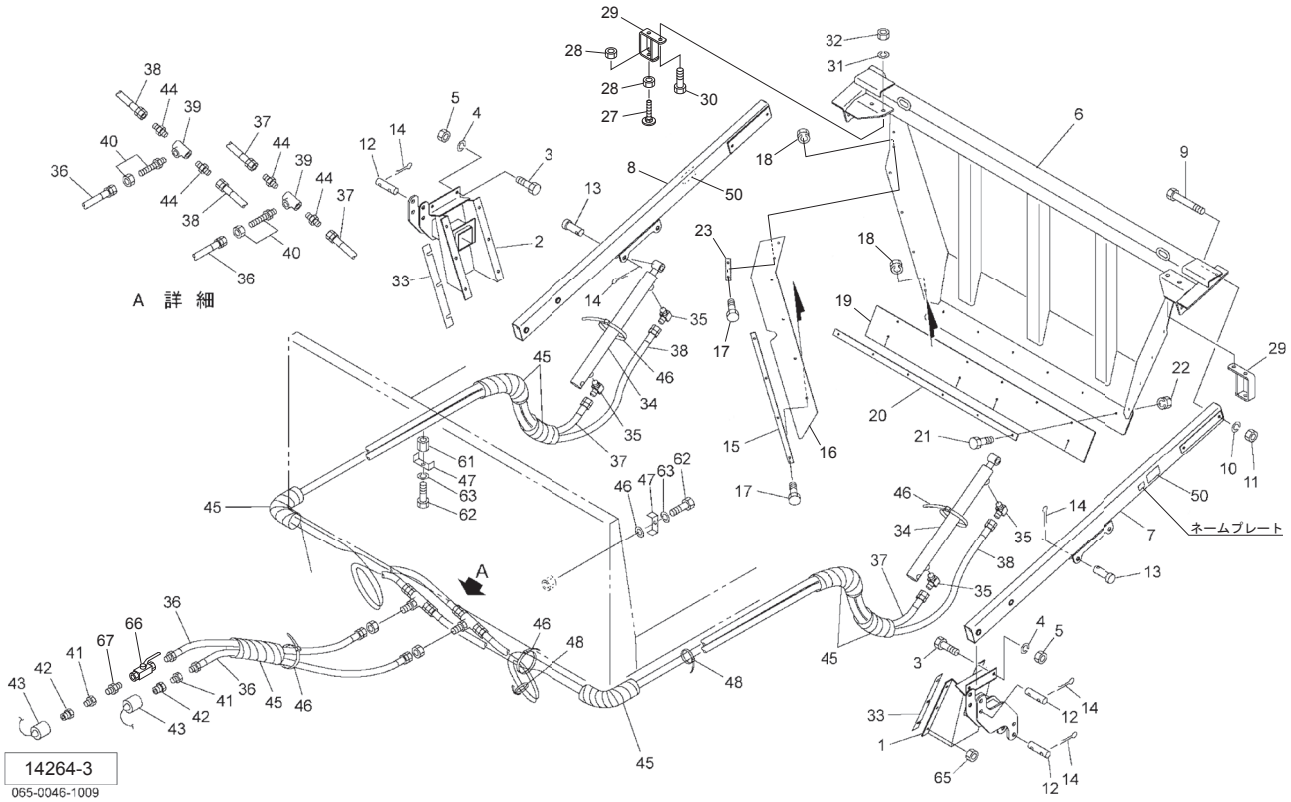

見出番号	部 品 番 号	部　品　名　称	個数	備　　考
62	BZ12020	ボルト　８．８　Ｍ１２×２０	10	
63	WSA12	バネザガネ　３ゴウ　Ｍ１２	10	
64	WRA12	ヒラザガネ　Ｍ１２	2	
65	NUZ12	Ｕナット　８　Ｍ１２	12	
66	0009830000	ストップバルブ；１／４	1	
67	2083-04	ニップル　ＰＴ１／４	1	

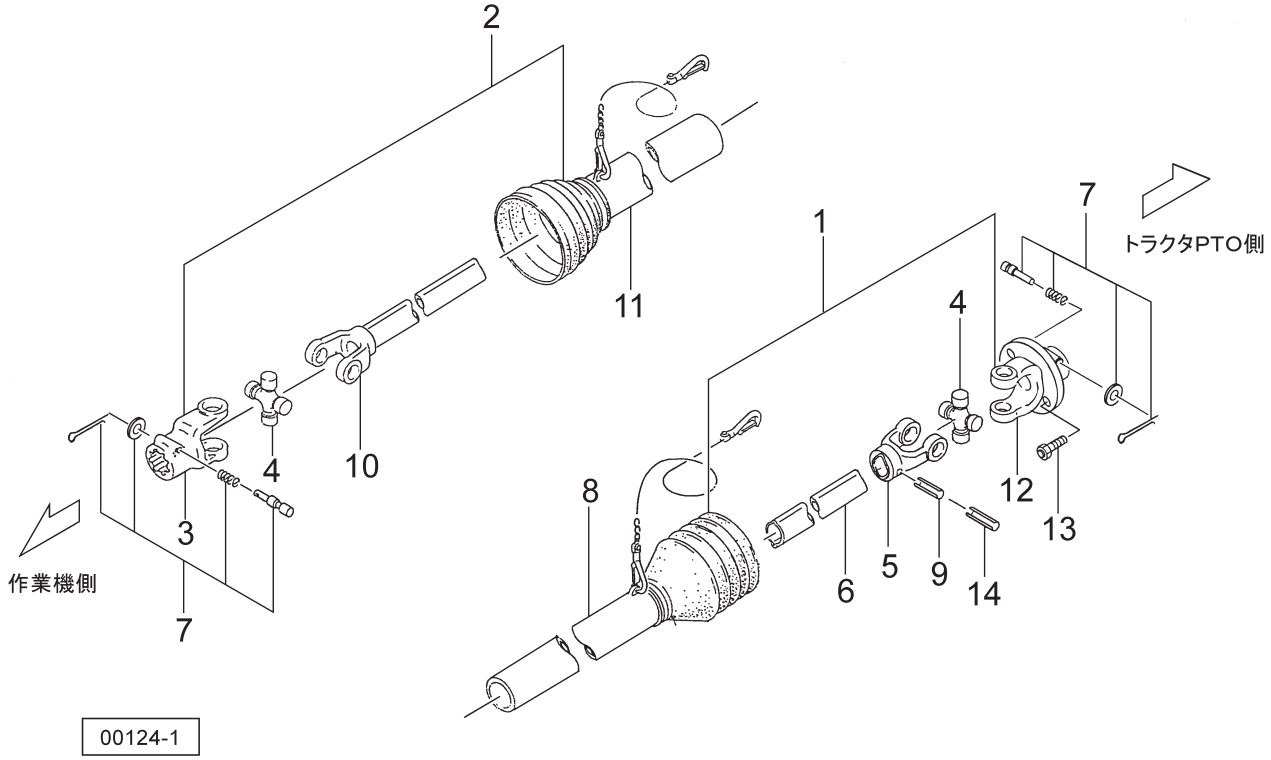

見出番号	部品番号	部品名称	個数	備考
ASY	1483480000	パワージョイント	1	
1	148348-1	ジョイント　インナクミ	1	
2	JMD060-2ASY	ジョイント　アウタクミ　ＭＤ－６０	1	
3	JPY6226-3	ピンツキヨーク（ＭＤ）	1	
4	JMD-ASY	スパイダ　（ＭＤ）（クミ）ＡＳ２００	2	
5	JFY6228-3	フィッティングヨーク　インナ（ＭＤ）	1	
6	JMD060-1	パイプ　（インナ）　ＭＤ－６０　（４４５）	1	
7	JPC14ASY	クランプピン　クミ（１４）	2	
8	JMD060-3	アンゼンカバー　インナ　ＭＤ－６０	1	
9	PS100065W	スプリングピン　ダブルヨウ　１０×６５	1	
10	JYPMD060	パイプツキヨーク　ＭＤ－６０	1	
11	JMD060-4	アンゼンカバー　アウタ　ＭＤ－６０	1	
12	148348-12	シャーボルトヨーク	1	
13	1462440000	シャーボルト；Ｍ８×４５	1	(10.9 予備10ヶ､NNF08付)
14	PS060065W	スプリングピン　ダブルヨウ　６×６５	1	

調　整	Ｓ－１９１００２Ｔ

千歳本社 066-8555 千歳市上長都１０６１番地２
TEL 0123-26-1123
FAX 0123-26-2412

千歳営業所 066-8555 千歳市上長都１０６１番地２
TEL 0123-22-5131
FAX 0123-26-2035

豊富営業所 098-4100 天塩郡豊富町字上サロベツ１１９１番地４４
TEL 0162-82-1932
FAX 0162-82-1696

帯広営業所 080-2462 帯広市西２２条北１丁目１２番地４
TEL 0155-37-3080
FAX 0155-37-5187

中標津営業所 086-1152 標津郡中標津町北町２丁目１６番２
TEL 0153-72-2624
FAX 0153-73-2540

花巻営業所 028-3172 岩手県花巻市石鳥谷町北寺林第１１地割１２０番３
TEL 0198-46-1311
FAX 0198-45-5999

仙台営業所 983-0013 宮城県仙台市宮城野区中野字神明１７９－１
TEL 022-388-8673
FAX 022-388-8735

小山営業所 323-0158 栃木県小山市梁２５１２－１
TEL 0285-49-1500
FAX 0285-49-1560

東海営業所 485-0081 愛知県小牧市横内字立野６７８－１
TEL 0568-75-3561
FAX 0568-75-3563

岡山営業所 700-0973 岡山県岡山市北区下中野７０４－１０３
TEL 086-243-1147
FAX 086-243-1269

熊本営業所 861-8030 熊本県熊本市東区小山町１６３９－１
TEL 096-389-6650
FAX 096-389-6710

都城営業所 885-1202 宮崎県都城市高城町穂満坊１００３－２
TEL 0986-53-2222
FAX 0986-53-2233

☆. ０１. １０.２Ｓ Ⓒ1