STAR

ハイドロマニュアスプレッダ

部　品　表

製品コード	K34349
型　　式	THM13000ML
部品供給型式	THM13000ML-12

・部品ご注文の際は、必ず部品供給型式をご連絡ください。
・補用部品の一部には、まとめ・セット販売のみの部品があります。

株式会社IHIアグリテック

部　品　表

部品のご注文について

1．部品ご注文の際は、下記項目をご連絡ください。
　① 製 品 名
　② 部品供給型式（型式）
　③ 部品名称
　④ 部品番号
　⑤ 個　　数

※部品供給型式は部品表表紙および、本体に貼付のネームプレートに表示しています。

2．個数欄の［ー］、［／］は、以下のことを表しております。

［ー］･･･シムなど、組み込まれている個数が製品個々により異なる部品

［／］･･･アッセイ品に含まれる部品で単品では供給しない部品

3．見出番号が［　　］になっているものは、通常部品と違い、納期が長くかかりますので、その都度ご相談させていただきます。

4．補用部品の一部には、まとめ・セット販売のみの部品があります。ご注文の際はご確認ください。また部品表上､分解されていない部品はセット販売のみの対応とさせていただきます。

※部品は改良等により予告なく形状・材質を変更することがあります。

補修部品の供給年限について

補修部品は当社純正部品をお買い求めください。
市販類似品をお使いになりますと、機械の不調や性能に影響する場合があります。
この製品の補修用部品の供給年限（期間）は、製造打ち切り後９年です。ただし、供給年限内であっても、特殊部品については納期などをご相談させていただく場合もあります。
補修部品の供給は原則的には上記の供給年限で終了しますが、供給年限経過後であっても、部品供給のご要請があった場合は納期および価格についてご相談させていただきます。

保証について

機械の改造は故障の原因となりますので、行わないでください。
改造した場合や取扱説明書に述べられた正しい使用目的と異なる場合は、保証の対象外になりますのでご注意ください。

THM13000ML　　ハイドロマニュアスプレッダ
ドローバ･スタンド

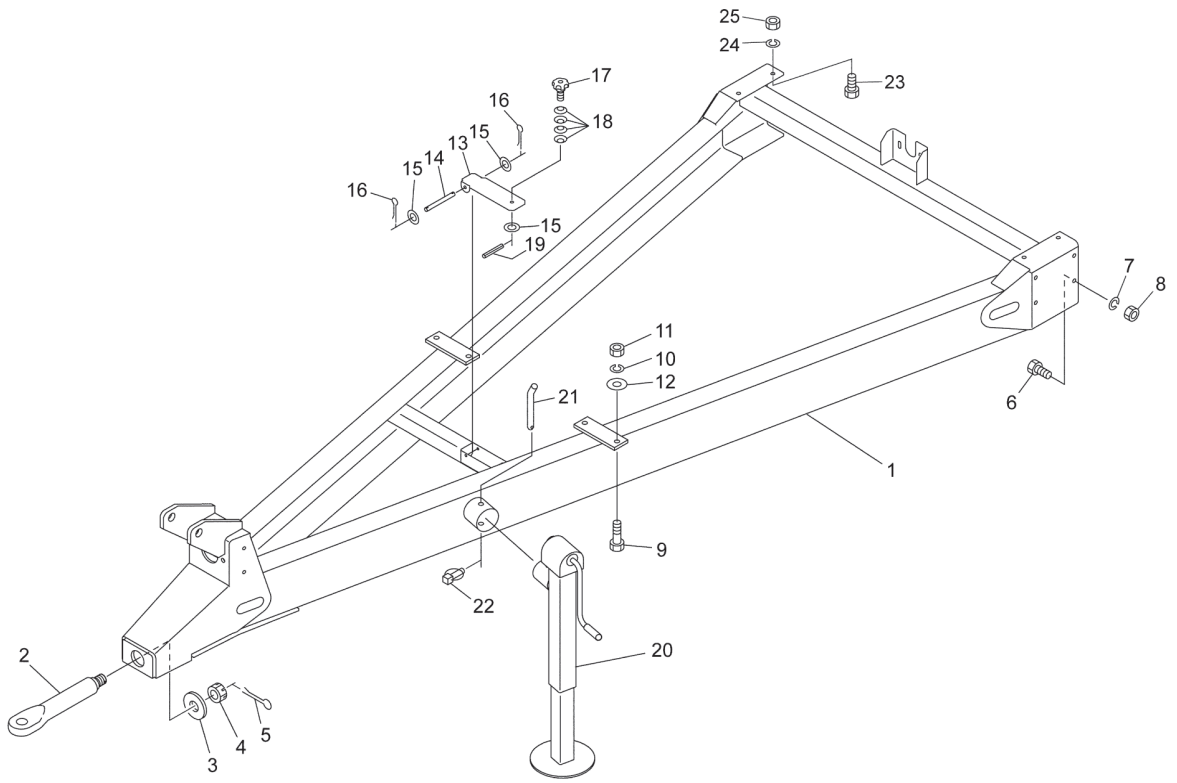

14251-1
065-0057-1009

見出番号	部品番号	部品名称	個数	備考
1	1540300004	ドローバＣＰ；１３０００	1	
2	0906571004	ヒッチカン；６０	1	
3	090658200M	プレート	1	
4	000714000M	キャッスルナット；Ｍ３６×１．５	1	
5	PC063056	ワリピン　６．３×５６	1	
6	BZ12030	ボルト　８．８　Ｍ１２×３０	8	
7	WSA12	バネザガネ　３ゴウ　Ｍ１２	8	
8	NZ12	ナット　８　２シュ　Ｍ１２	8	
9	BZ16045	ボルト　８．８　Ｍ１６×４５	4	
10	WSA16	バネザガネ　３ゴウ　Ｍ１６	4	
11	NZ16	ナット　８　２シュ　Ｍ１６	4	
12	030619101M	ワッシャ；１７×６	4	
13	145932100M	カバー	1	
14	145933000M	ピン	1	
15	WRA08	ヒラザガネ　Ｍ８	3	
16	PC032016	ワリピン　３．２×１６	2	
17	0796583000	ニギリ；５０	1	
18	079659100M	サラバネ	4	
19	PS040016	スプリングピン　４×１６	1	
20	1478570004	スタンドＣＰ	1	
21	147858000M	ピン	1	
22	000738000M	リンチピン；６	1	
23	BZ16040	ボルト　８．８　Ｍ１６×４０	4	
24	WSA16	バネザガネ　３ゴウ　Ｍ１６	4	
25	NZ16	ナット　８　２シュ　Ｍ１６	4	

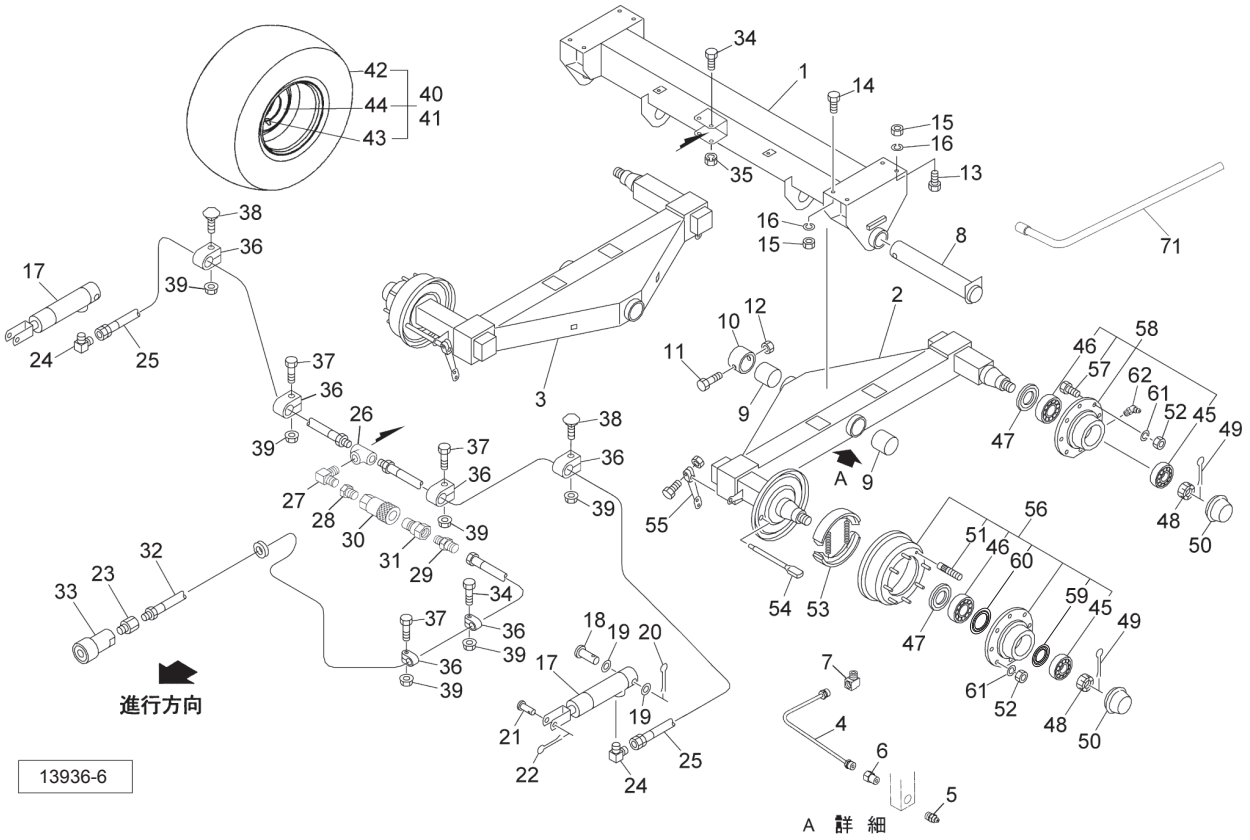

見出番号	部品番号	部品名称	個数	備考
1	1484940004	シャジクＣＰ；１３０００	1	
2	1402222004	ハブツキシャジクＣＰ；１３６０Ｌ	1	
3	1402232004	ハブツキシャジクＣＰ；１３６０Ｒ	1	
4	1402240000	ドウパイプＣＰ	2	
5	ONAS1	グリースニップル　Ａ　ＰＴ１／８	2	
6	EWK869932	ＳＦツギテ；４×１／８	2	
7	EWK869935	ＬＦツギテ　１／８	2	
8	1149482004	ピンＣＰ	2	
9	1149510000	メタル	4	
10	123701100M	カラー；８５．４×５０	2	
11	BZ16130	ボルト　８．８　Ｍ１６×１３０	2	
12	NN16	ナイロンナット　Ｍ１６	2	
13	BZ16045	ボルト　８．８　Ｍ１６×４５	4	
14	BZ16050	ボルト　８．８　Ｍ１６×５０	4	
15	NZ16	ナット　８　２シュ　Ｍ１６	8	
16	WSA16	バネザガネ　３ゴウ　Ｍ１６	8	
17	1468210006	シリンダ；ＣＳＯ２５×８５×２９０	2	
18	136717000M	アタマツキピン	2	
19	WRA20	ヒラザガネ　Ｍ２０	4	
20	PC040040	ワリピン　４×４０	2	
21	136718000M	アタマツキピン	2	
22	PC032032	ワリピン　３．２×３２	2	
23	102551000M	ブッシング；ＰＦ３／８×ＰＴ１／４	1	
24	1033-04-06	ホースエルボ　ＰＦ１／４×ＰＴ３／８	2	
25	KH0401600AP	ユアツホース　１／４×１６００　１－４	2	

見出番号	部品番号	部品名称	個数	備考
26	2091-04	ティー　ＰＴ１／４	1	
27	2086-04	エルボ　ＰＴ１／４	1	
28	2081-06-04	ブッシング　ＰＴ３／８×ＰＴ１／４	1	
29	1013-04-06	ホースニップル　ＰＦ１／４×ＰＴ３／８	1	
30	CLF30F	カプラ　メス　ＰＴ３／８	1	
31	CLF30M	カプラ　オス　ＰＴ３／８	1	
32	1132800000	ユアツホース；１／４×１００００	1	
33	134797000M	カプラ；ＶＦ３８ＧＡＳ　Ｆ	1	
34	BZ06040	ボルト　８．８　Ｍ６×４０	3	
35	NP06	スプリングナット　Ｍ６	2	
36	LN212	ホースクランプ　ＬＮ２－１２	7	
37	BZ06035	ボルト　８．８　Ｍ６×３５	4	
38	BR06035	カクネマルＢ　４．６　Ａ１　Ｍ６×３５	2	
39	NNF06	フランジナイロンナット　Ｍ６	7	
40	1482740000	タイヤAS；550/60-22．５　12PR　L　TL	2	見42～44組立品
41	1482750000	タイヤAS；550/60-22．５　12PR　R　TL	2	見42～44組立品
42	1436220000	タイヤ；５５０/６０－２２．５　１２ＰＲ	4	
43	1419080000	バルブ	4	
44	1482700000	ホイール；１６．００×２２．５	4	
45	J32211	テーパローラベアリング　３２２１１	4	
46	J32215	テーパローラベアリング　３２２１５	4	
47	YX324F005	リティニングリング	4	
48	YX328F014	クラウンナット	4	
49	PC063056	ワリピン　６．３×５６	4	
50	YX307F053	ハブキャップ	4	
51	YX309F022	ボルト；Ｍ２０×１．５×７６	16	
52	YX312F023	ホイールナット；Ｍ２０×１．５	32	
53	YX316A037C	ブレーキシュー	2	
54	YX301F506	カムシャフト	2	
55	YX320F013	ブレーキレバー	2	
56	YX323128LX	ハブアッセ	2	
57	YX309F010	ボルト；Ｍ２０×１．５×６２	16	
58	YX323128AXI	ハブアッセ	2	
59	YX342F008	グリースリング	2	
60	YX342F012	グリースリング	2	
61	YX329F083	ホイールワッシャ；Ｍ２０	32	
62	GNB08F	グリースニップル　Ｂ　Ｍ８×１．２５	2	
71	1457531006	タイヤレンチ；２７	1	

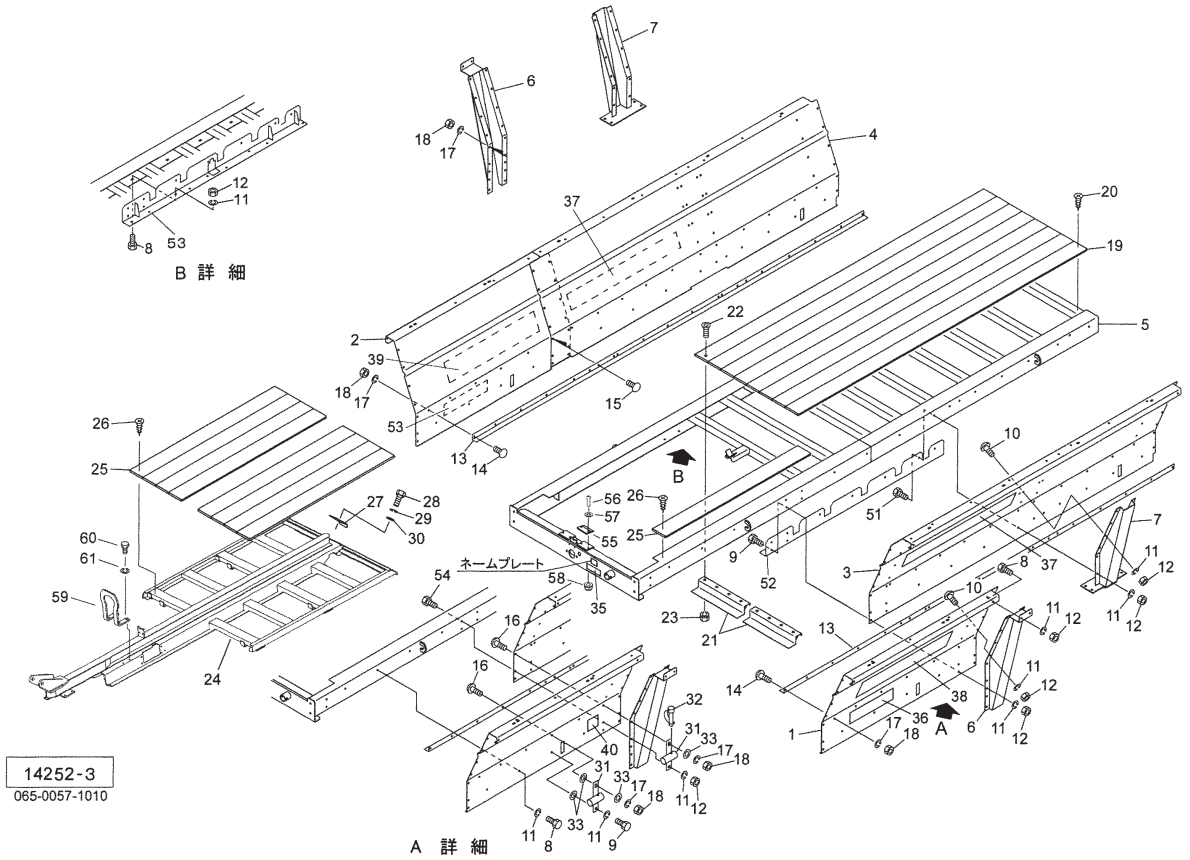

見出番号	部品番号	部品名称	個数	備考
1	1477901000	ソクバン；ＬＦ	1	
2	1477911000	ソクバン；ＲＦ	1	
3	1477921000	ソクバン；ＬＲｅ	1	
4	1477931000	ソクバン；ＲＲｅ	1	
5	1564070003	フレームＣＰ；１３０００	1	
6	1536160003	サイドサポートＣＰ；Ｆ	2	
7	1540500003	サイドサポートＣＰ；Ｒｅ	2	
8	BZ12025	ボルト　８．８　Ｍ１２×２５	27	
9	BZ12030	ボルト　８．８　Ｍ１２×３０	7	
10	RBT12025	ボタンＢ　１０．９　Ｍ１２×２５	44	
11	WSA12	バネザガネ　３ゴウ　Ｍ１２	90	
12	NZ12	ナット　８　２シュ　Ｍ１２	72	
13	147815000M	アングル	2	
14	RBT12025	ボタンＢ　１０．９　Ｍ１２×２５	25	
15	RBT12030	ボタンＢ　１０．９　Ｍ１２×３０	9	
16	RBT12035	ボタンＢ　１０．９　Ｍ１２×３５	2	
17	WSA12	バネザガネ　３ゴウ　Ｍ１２	36	
18	NZ12	ナット　８　２シュ　Ｍ１２	36	
19	1478170000	ユカイタ；３３８０	8	
20	TMB06035	サラタッピンネジ　Ｂ－１　６×３５	32	
21	1460580003	ガイドＣＰ	2	
22	BJ08035	サラキャップＢ　１０．９　Ｍ８×３５	8	
23	NSP08	コガタスプリングナット　４　Ｍ８	8	
24	8038562004	スライドフロアＣＰ	1	
25	1478380000	ユカイタ；１７００	10	

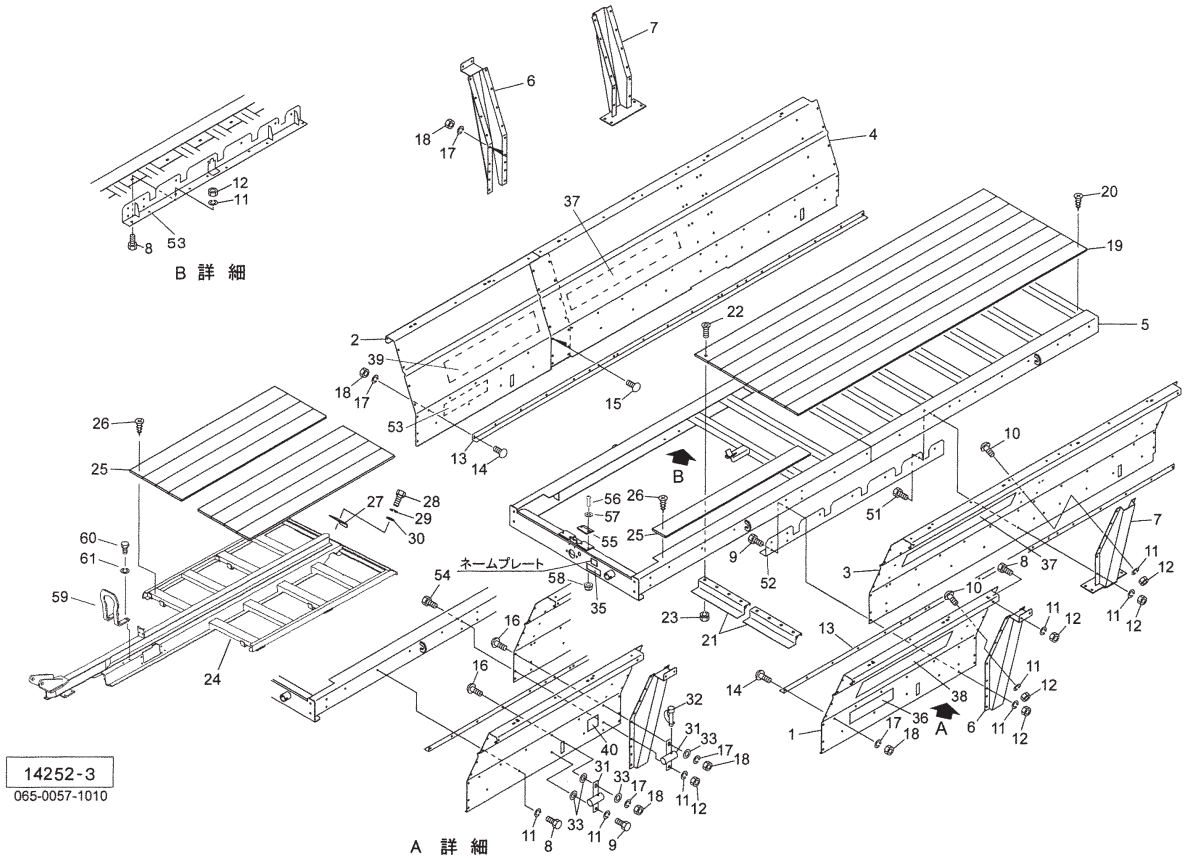

見出番号	部 品 番 号	部　品　名　称	個数	備　　考
26	TMB06035	サラタッピンネジ　Ｂ－１　６×３５	50	
27	1480371004	カバー；Ｃ	1	
28	BSZ08020	コガタボルト　７　Ｍ８×２０	2	
29	WSA08	バネザガネ　３ゴウ　Ｍ８	2	
30	WRA08	ヒラザガネ　Ｍ８	2	
31	1465391003	ホルダＣＰ	2	
32	000453000M	デルタピン；９	1	
33	042783600M	ワッシャ；１２	4	
35	1061640000	ラベル；ケイコク　１	1	
36	1477610000	ラベル；１３０００	2	
37	1451390000	ラベル；ストライプ	2	
38	1464120000	ラベル；ストライプＬ（ＳＴＡＲ）	1	
39	1464130000	ラベル；ストライプＲ（ＳＴＡＲ）	1	
40	1459720000	ラベル；レンチ	1	
51	BZ12035	ボルト　８．８　Ｍ１２×３５	11	
52	1540400003	アングルＣＰ；Ｌ	1	
53	1540450003	アングルＣＰ；Ｒ	1	
54	BZ12040	ボルト　８．８　Ｍ１２×４０	1	
55	8038550000	ジュシプレート	2	
56	RBT10040	ボタンＢ　１０．９　Ｍ１０×４０	4	
57	WRA10	ヒラザガネ　Ｍ１０	4	
58	NNF10	フランジナイロンナット　Ｍ１０	4	
59	1563120004	アングル	1	
60	BZ12040	ボルト　８．８　Ｍ１２×４０	4	
61	WSA12	バネザガネ　３ゴウ　Ｍ１２	4	

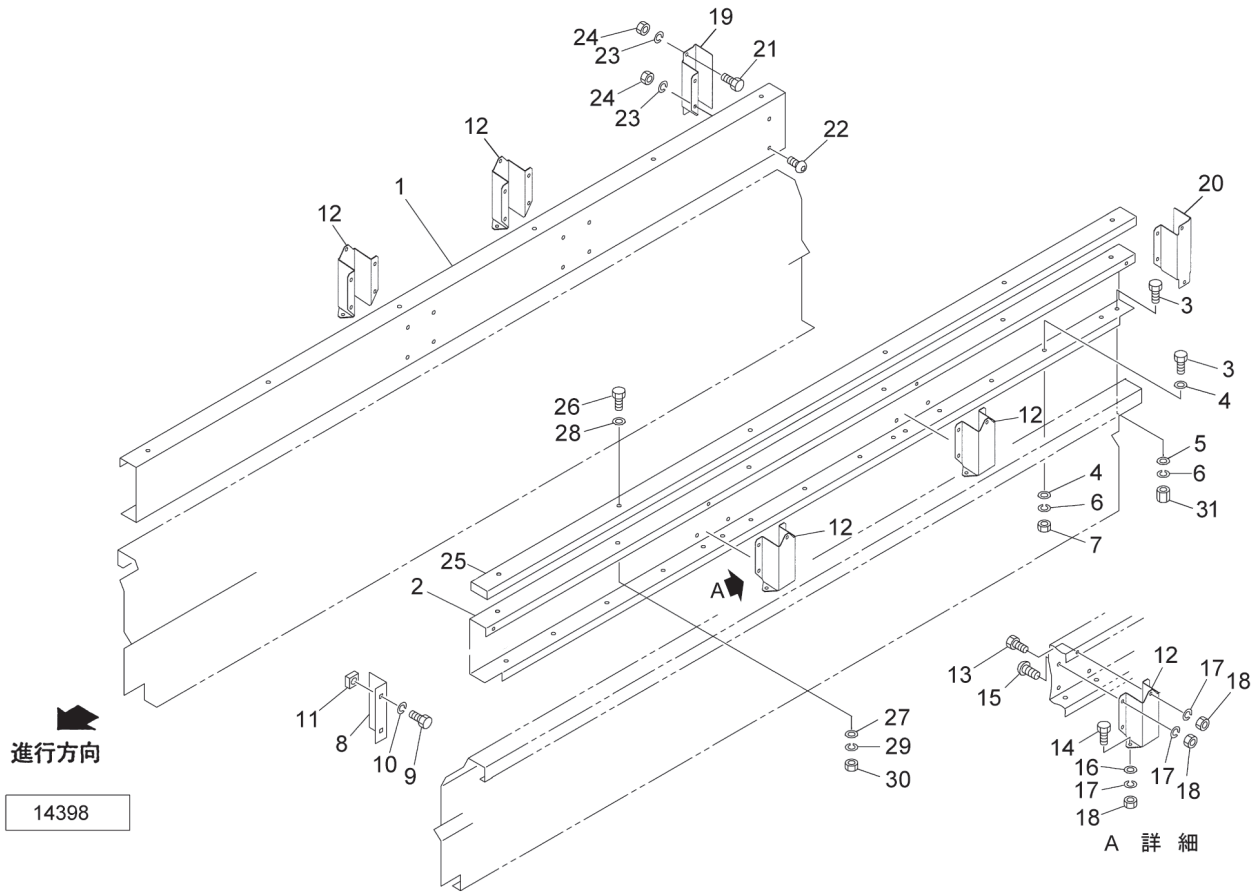

見出番号	部品番号	部品名称	個数	備考
1	1478401000	ソクバン；ＵＲ	1	
2	1478391000	ソクバン；ＵＬ	1	
3	BZ12030	ボルト　８．８　Ｍ１２×３０	30	
4	063467000M	ワッシャ；１２．５×３．２	36	
5	042783600M	ワッシャ；１２	12	
6	WSA12	バネザガネ　３ゴウ　Ｍ１２	30	
7	NZ12	ナット　８　２シュ　Ｍ１２	18	
8	1400561000	カバー	2	
9	BSZ10020	コガタボルト　７　Ｍ１０×２０	4	
10	WSA10	バネザガネ　３ゴウ　Ｍ１０	4	
11	NRR10K	ナットリテーナ　Ｍ１０	4	
12	1400552000	サイドサポート；Ｕ	4	
13	BZ12020	ボルト　８．８　Ｍ１２×２０	4	
14	BZ12030	ボルト　８．８　Ｍ１２×３０	8	
15	RBT12020	ボタンＢ　１０．９　Ｍ１２×２０	16	
16	063467000M	ワッシャ；１２．５×３．２	8	
17	WSA12	バネザガネ　３ゴウ　Ｍ１２	28	
18	NZ12	ナット　８　２シュ　Ｍ１２	28	
19	1400572000	ブラケット；Ｒ	1	
20	1400582000	ブラケット；Ｌ	1	
21	BZ12020	ボルト　８．８　Ｍ１２×２０	2	
22	RBT12020	ボタンＢ　１０．９　Ｍ１２×２０	4	
23	WSA12	バネザガネ　３ゴウ　Ｍ１２	6	
24	NZ12	ナット　８　２シュ　Ｍ１２	6	
25	1460840000	バンパ；４９４０	2	

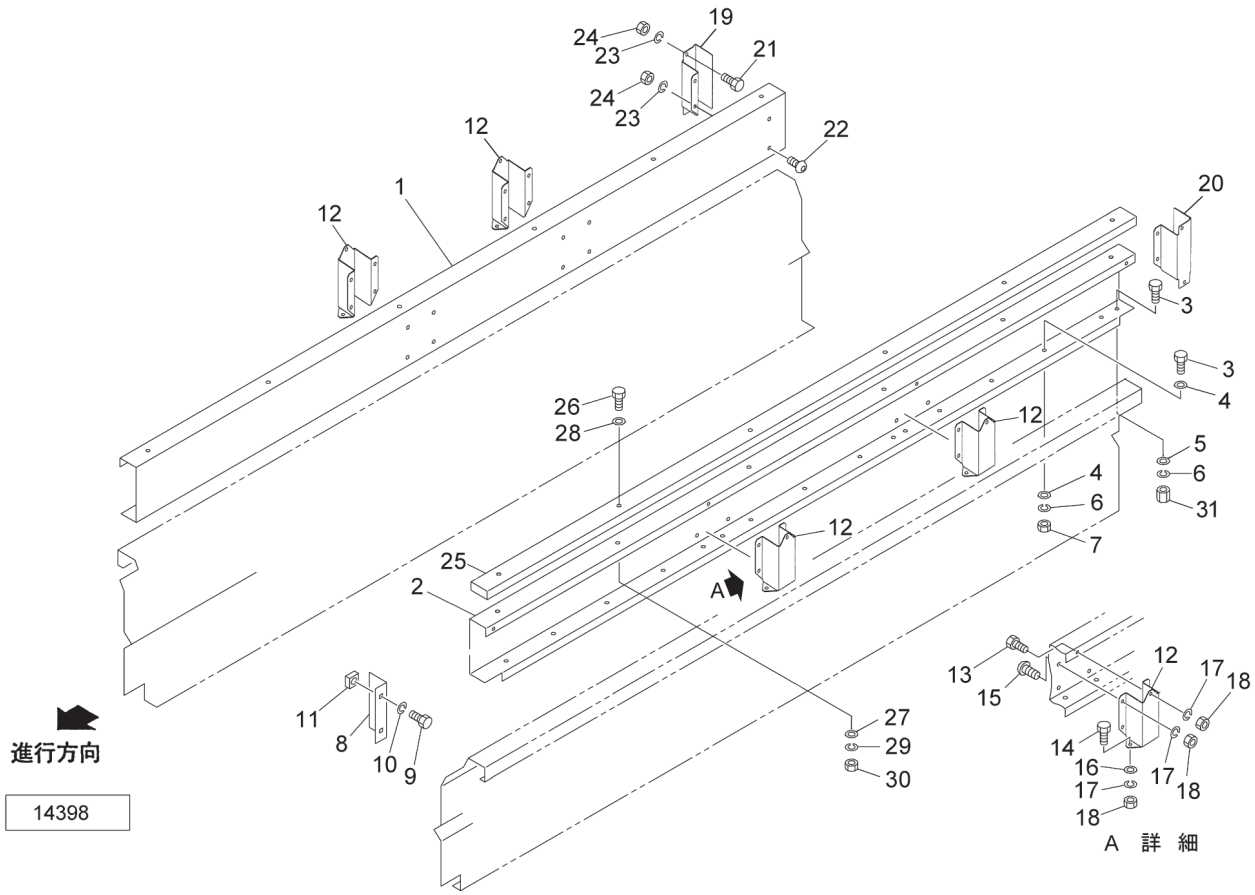

見出番号	部品番号	部品名称	個数	備考
26	BZ12070	ボルト　８．８　Ｍ１２×７０	12	
27	042783600M	ワッシャ；１２	12	
28	085137000M	ワッシャ；１３×３．２	12	
29	WSA12	バネザガネ　３ゴウ　Ｍ１２	12	
30	NZ12	ナット　８　２シュ　Ｍ１２	12	
31	NT1219040	タカナット　Ｍ１２×１９×４０	12	

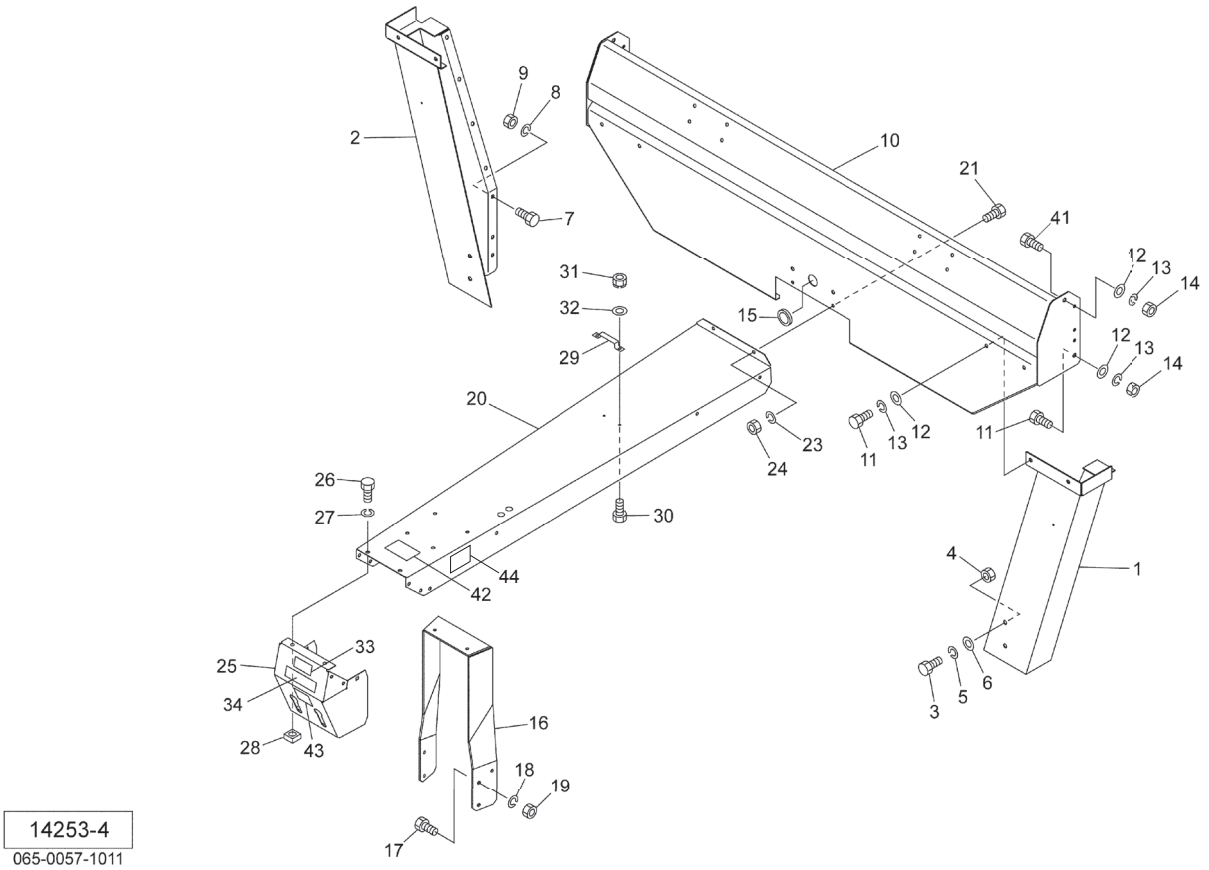

見出番号	部品番号	部品名称	個数	備考
1	1477620003	フロントフレームＣＰ；Ｌ	1	
2	1477640003	フロントフレームＣＰ；Ｒ	1	
3	BZ14030	ボルト　８．８　Ｍ１４×３０	6	
4	NZ14	ナット　８　２シュ　Ｍ１４	6	
5	WSA14	バネザガネ　３ゴウ　Ｍ１４	6	
6	WRA14	ヒラザガネ　Ｍ１４	6	
7	BZ12025	ボルト　８．８　Ｍ１２×２５	14	
8	WSA12	バネザガネ　３ゴウ　Ｍ１２	14	
9	NZ12	ナット　８　２シュ　Ｍ１２	14	
10	1477661003	フロントガードＣＰ	1	
11	BZ12030	ボルト　８．８　Ｍ１２×３０	6	
12	WRA12	ヒラザガネ　Ｍ１２	8	
13	WSA12	バネザガネ　３ゴウ　Ｍ１２	8	
14	NZ12	ナット　８　２シュ　Ｍ１２	4	
15	1156610000	グロメット；φ４４	1	
16	8032021004	ステーＣＰ	1	
17	BSZ10030	コガタボルト　７　Ｍ１０×３０	4	
18	WSA10	バネザガネ　３ゴウ　Ｍ１０	4	
19	NSZ10	コガタナット　８　２シュ　Ｍ１０	4	
20	1477690000	カバー；１３０００	1	
21	BSZ10020	コガタボルト　７　Ｍ１０×２０	2	
23	WSA10	バネザガネ　３ゴウ　Ｍ１０	2	
24	NSZ10	コガタナット　８　２シュ　Ｍ１０	2	
25	1477710000	カバー；Ｆ	1	

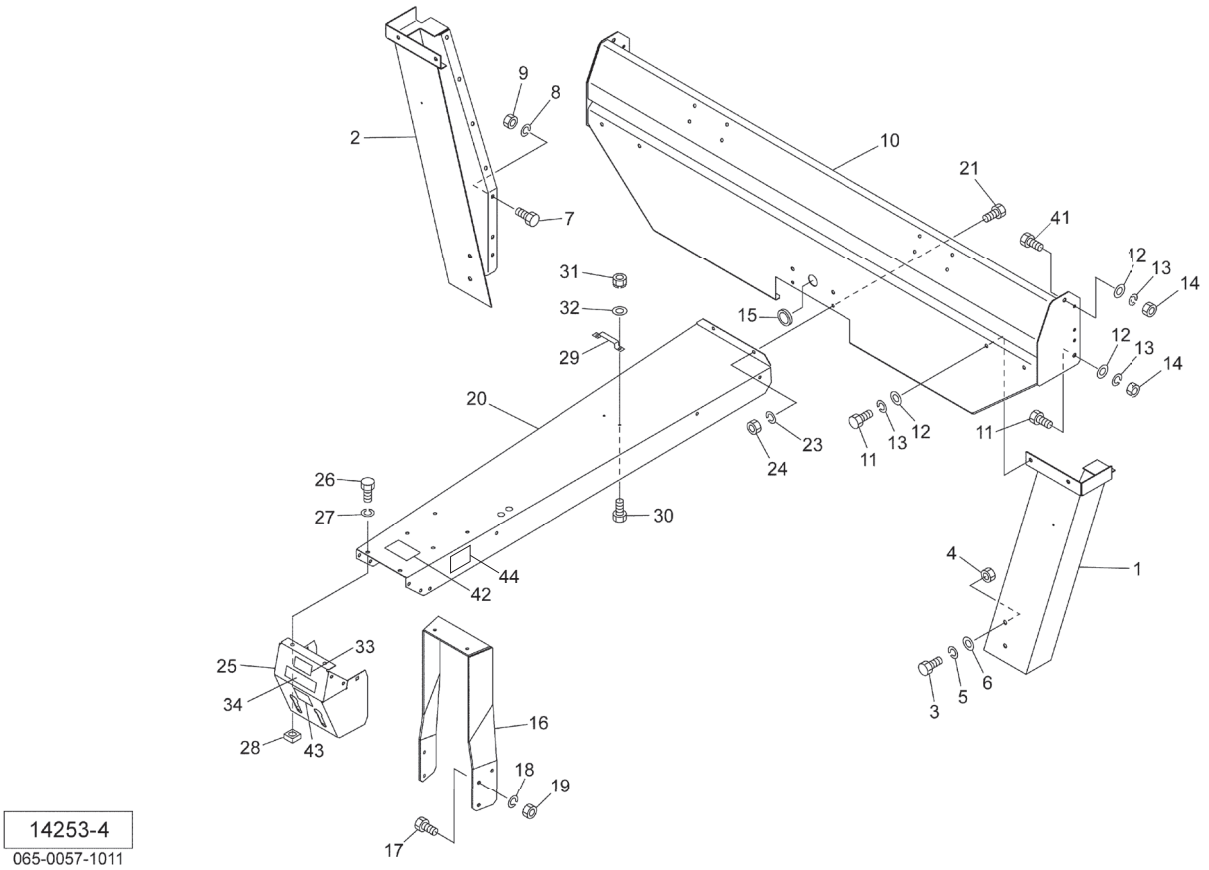

見出番号	部品番号	部品名称	個数	備考
26	BSZ10020	コガタボルト　７　Ｍ１０×２０	8	
27	WSA10	バネザガネ　３ゴウ　Ｍ１０	8	
28	NRR10K	ナットリテーナ　Ｍ１０	8	
29	136699000M	クランプ	1	
30	BZ06016	ボルト　８．８　Ｍ６×１６	2	
31	NP06	スプリングナット　Ｍ６	2	
32	WRA06	ヒラザガネ　Ｍ６	2	
33	0889780000	ラベル；５００～５４０ｒｐｍ	1	
34	1182430000	ラベル；ＰＴＯクラッチ	1	
41	BZ12025	ボルト　８．８　Ｍ１２×２５	2	
42	1375410000	ラベル；ビータコウカソクド	1	
43	1579830000	ラベル；タイヤクウキアツ２２５	1	
44	1585110000	ラベル；ストップバルブ	1	

リヤフレーム･デンソウヒン･ハンシャキ

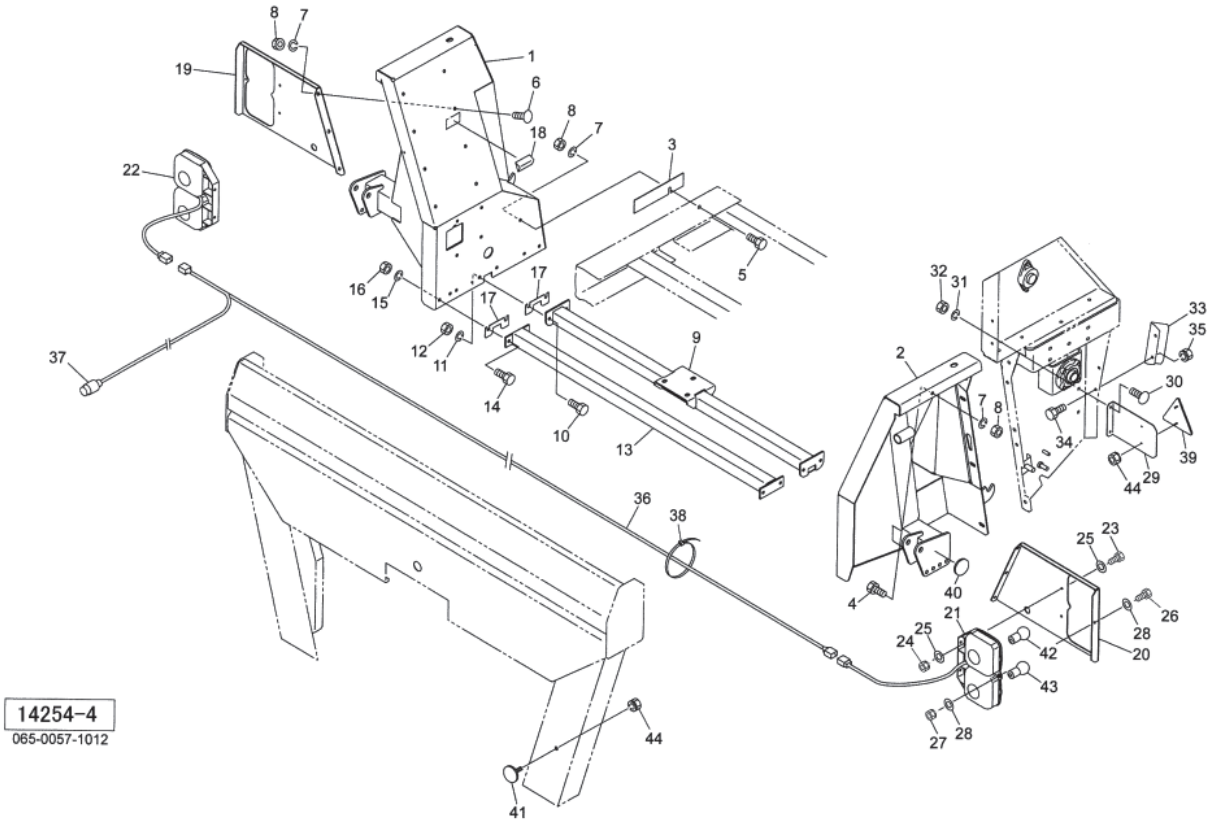

見出番号	部品番号	部品名称	個数	備考
1	1477721003	リヤボードＣＰ；Ｒ	1	
2	1477821003	リヤボードＣＰ；Ｌ	1	
3	1477870000	シム	2	
4	BZ12025	ボルト　８．８　Ｍ１２×２５	2	
5	BZ12035	ボルト　８．８　Ｍ１２×３５	6	
6	RBT12025	ボタンＢ　１０．９　Ｍ１２×２５	18	
7	WSA12	バネザガネ　３ゴウ　Ｍ１２	26	
8	NZ12	ナット　８　２シュ　Ｍ１２	22	
9	1477880004	ステーＣＰ	1	
10	BZ12035	ボルト　８．８　Ｍ１２×３５	4	
11	WSA12	バネザガネ　３ゴウ　Ｍ１２	4	
12	NZ12	ナット　８　２シュ　Ｍ１２	4	
13	1477890004	ネタＣＰ	2	
14	BZ12035	ボルト　８．８　Ｍ１２×３５	8	
15	WSA12	バネザガネ　３ゴウ　Ｍ１２	8	
16	NZ12	ナット　８　２シュ　Ｍ１２	6	
17	1272161000	シム	14	
18	0758150000	ゴム	2	
19	1480320003	ブラケット；Ｒ	1	
20	1480330003	ブラケット；Ｌ	1	
21	1461860000	リヤランプ；Ｌ	1	
22	1461870000	リヤランプ；Ｒ	1	
23	BSZ08025	コガタボルト　７　Ｍ８×２５	4	
24	NSP08	コガタスプリングナット　４　Ｍ８	4	
25	WRA08	ヒラザガネ　Ｍ８	8	

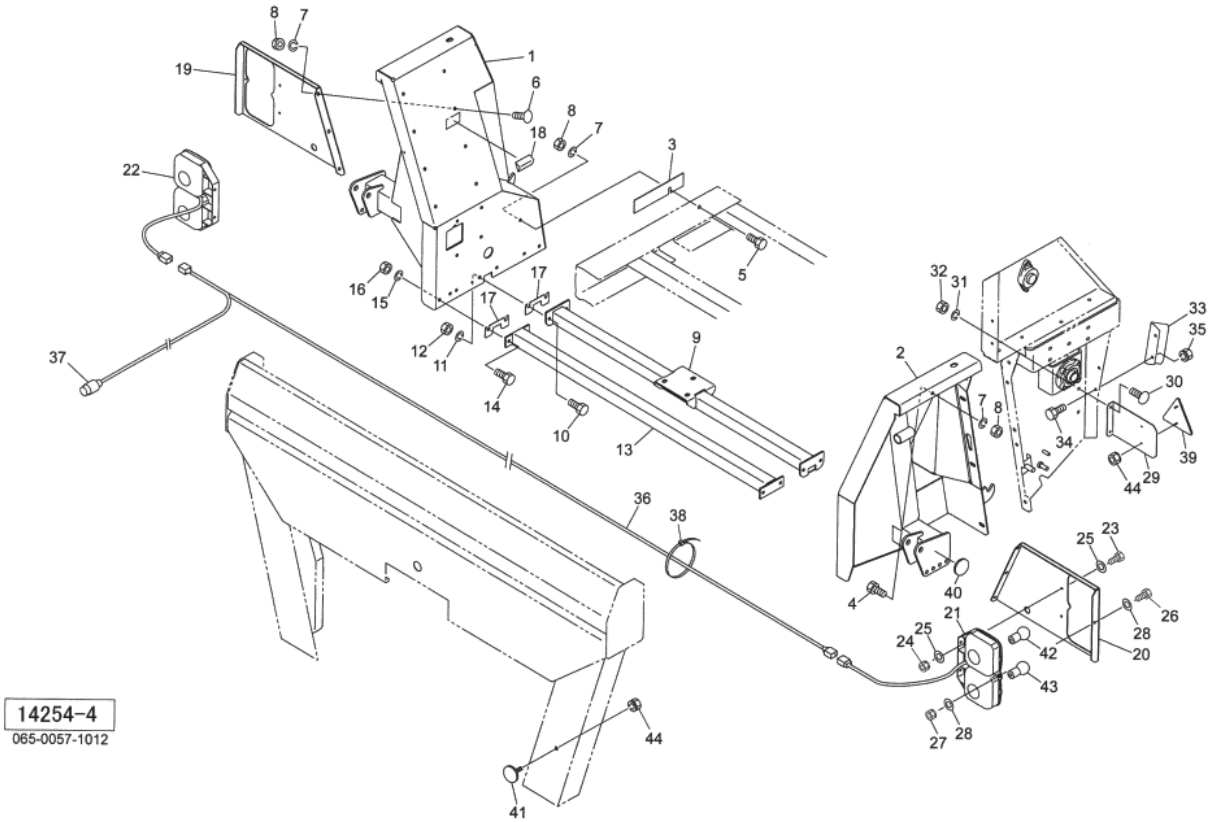

見出番号	部品番号	部品名称	個数	備考
26	BZ06020	ボルト　８．８　Ｍ６×２０	2	
27	NP06	スプリングナット　Ｍ６	2	
28	WRA06	ヒラザガネ　Ｍ６	4	
29	148034100M	ブラケット；１５０ＴＲ	2	
30	000450000M	カクネボルト；Ｍ１０×２０	4	
31	WSA10	バネザガネ　３ゴウ　Ｍ１０	4	
32	NSZ10	コガタナット　８　２シュ　Ｍ１０	4	
33	1461410003	ガード	2	
34	BSZ08020	コガタボルト　７　Ｍ８×２０	4	
35	NSP08	コガタスプリングナット　４　Ｍ８	4	
36	1369740000	コード；１１５００×５０００	1	
37	1125540000	７ポールピン；１２Ｖ	1	
38	ILT150	インシュロックタイ　３．５×１５２	15	
39	0009301000	ハンシャキ；Ｒ－１５０ＴＲ	2	
40	0009620000	ハンシャキ；Ｙ－６０ＣＩＳ	2	
41	0009600000	ハンシャキ；Ｗ－６０ＣＩ	2	
42	BP4575B	デンキュウ　（１２Ｖ　２１Ｗ　Ｓ２５）	2	ウインカー
43	BP4875B	デンキュウ　（１２Ｖ　２１Ｗ／５Ｗ　Ｓ２５）	2	尾灯・制動灯
44	NP05	スプリングナット　Ｍ５	10	

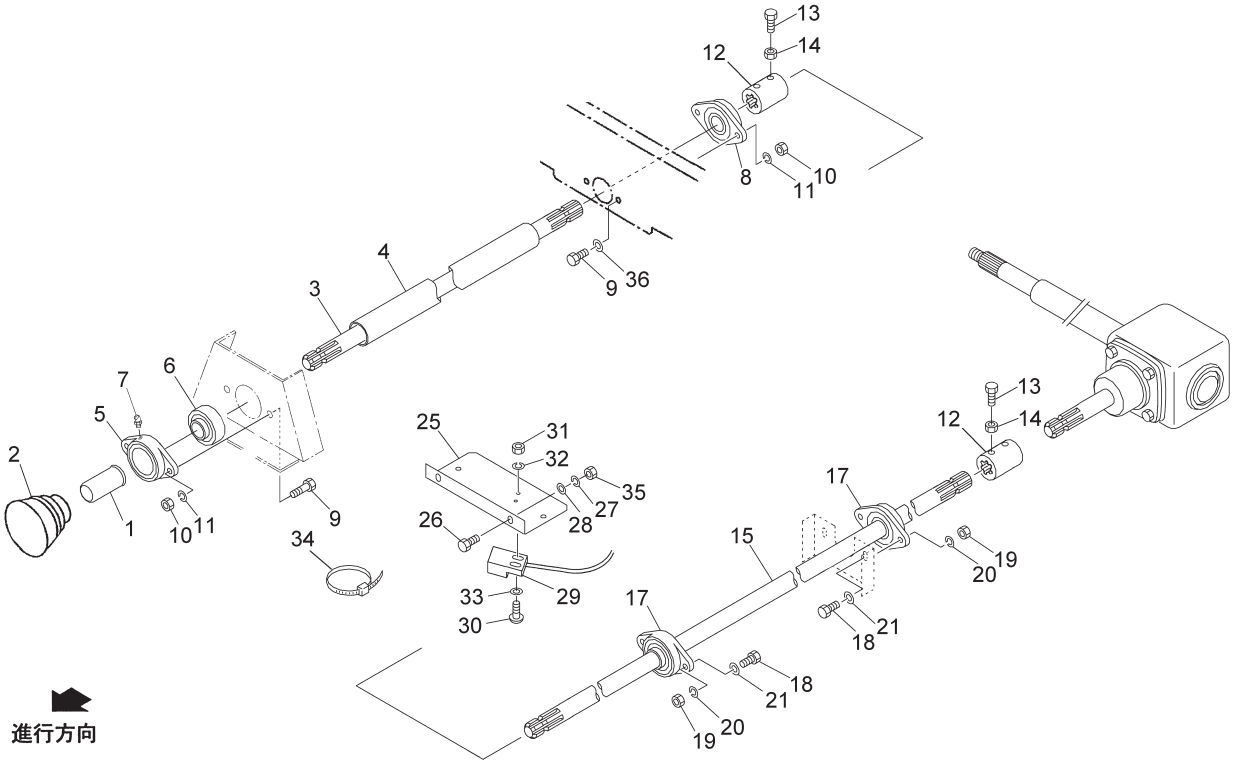

見出番号	部品番号	部品名称	個数	備考
1	0009630000	ＰＩＣキャップ；３５	1	
2	0008240000	ＰＩＣカバー；２	1	
3	1478550002	ＰＩＣシャフト	1	
4	1478561000	パイプ	1	
5	0599695004	ＰＩＣジクウケ	1	
6	JUC207D1	ユニットヨウベアリング　ＵＣ２０７Ｄ１	1	
7	ONB6	グリースニップル　Ｂ　Ｍ６	1	
8	JUCFL207DGB	ベアリングユニット　ＵＣＦＬ２０７ＤＧＢ	1	
9	BZ14045	ボルト　８．８　Ｍ１４×４５	4	
10	NZ14	ナット　８　２シュ　Ｍ１４	4	
11	WSA14	バネザガネ　３ゴウ　Ｍ１４	4	
12	1464920003	ジョイント	2	
13	BSZ08020	コガタボルト　７　Ｍ８×２０	3	
14	NSZ08	コガタナット　８　２シュ　Ｍ８	3	
15	1464930000	シャフト；Ｒｅ	1	
17	JASFB207DGB	ベアリングユニット　ＡＳＦＢ２０７ＤＧＢ	2	
18	BSZ10035	コガタボルト　７　Ｍ１０×３５	4	
19	NSZ10	コガタナット　８　２シュ　Ｍ１０	4	
20	WSA10	バネザガネ　３ゴウ　Ｍ１０	4	
21	044098500M	ワッシャ；１０	4	
25	1487490003	ブラケットＣＰ	1	
26	BSZ08025	コガタボルト　７　Ｍ８×２５	2	
27	WSA08	バネザガネ　３ゴウ　Ｍ８	2	

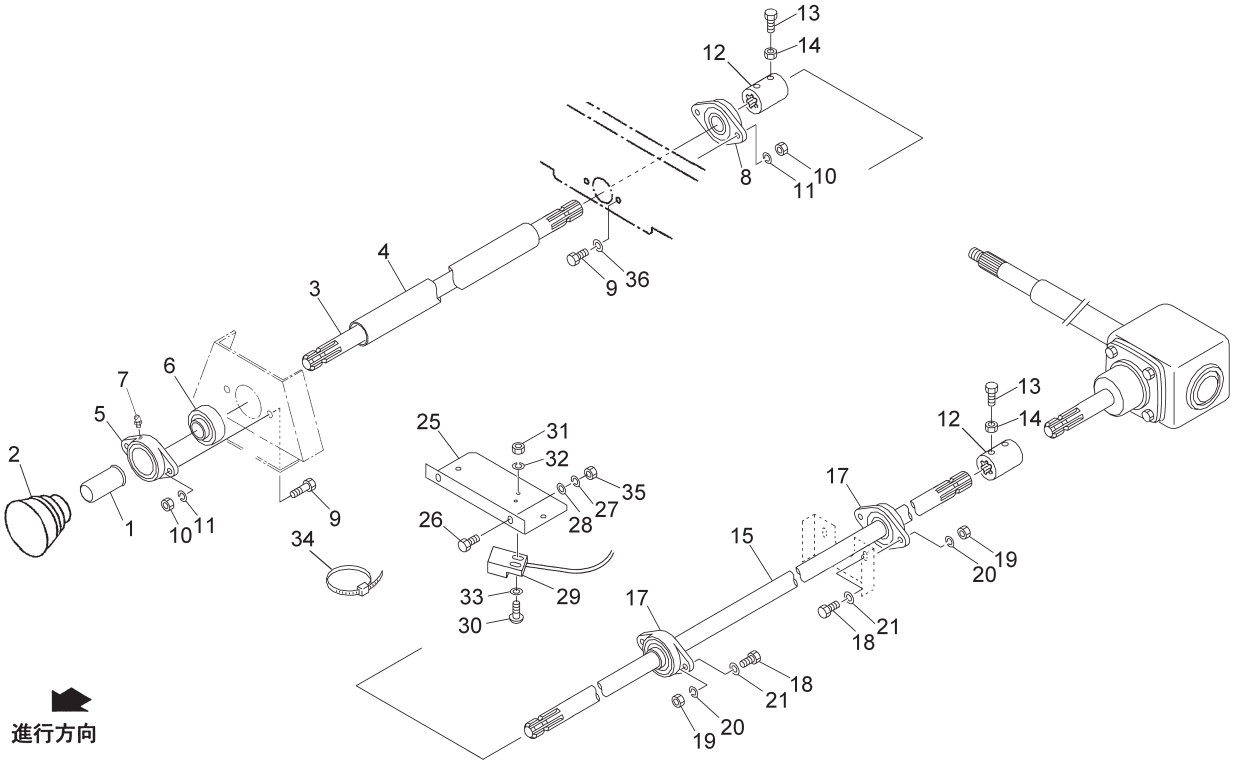

見出番号	部品番号	部品名称	個数	備考
28	044097200M	ワッシャ；８	2	
29	1436141000	キンセツスイッチ	1	
30	CP03016	＋ナベコネジ　Ｍ３×１６	2	
31	NA03	ナット　４　２シュ　Ｍ３	2	
32	WS03	バネザガネ　２ゴウ　Ｍ３	2	
33	WRA03	ヒラザガネ　Ｍ３	2	
34	ILT150	インシュロックタイ　３．５×１５２	4	
35	NSZ08	コガタナット　８　２シュ　Ｍ８	2	
36	WRA14	ヒラザガネ　Ｍ１４	4	

ギヤボックス

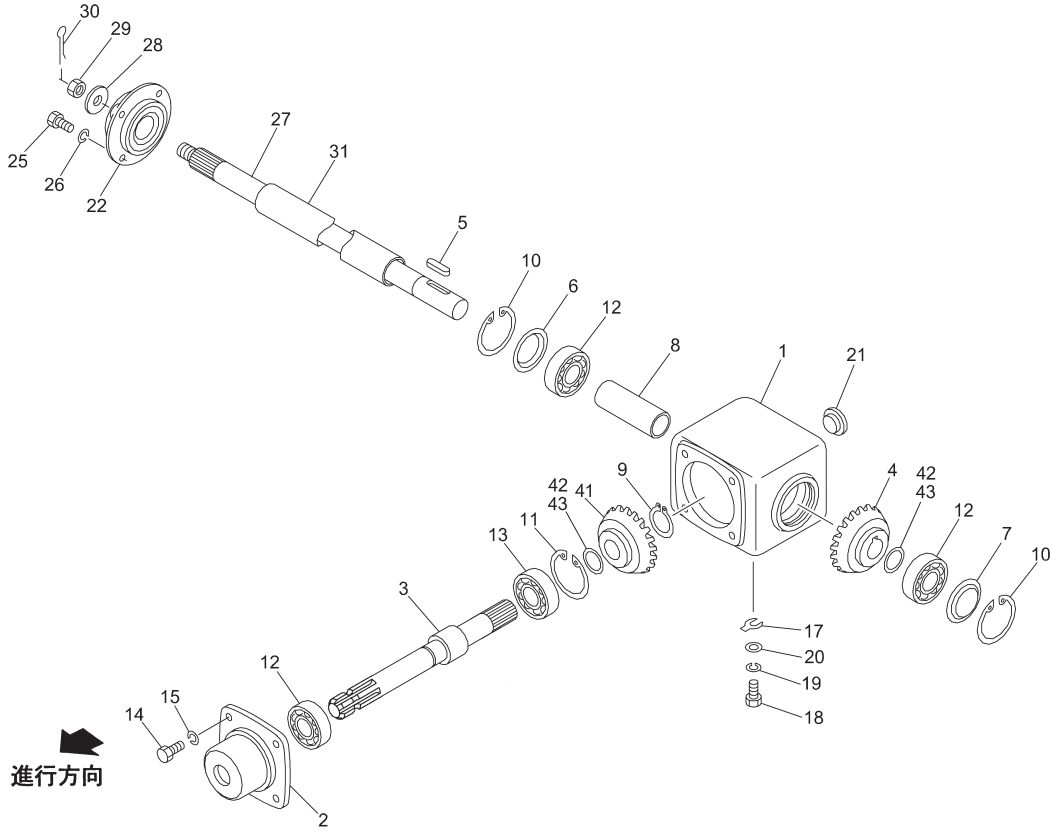

14259

見出番号	部品番号	部品名称	個数	備考
1	1460510003	ギヤボックス	1	
2	0803290003	キャップ	1	
3	1478590002	シャフト；ギヤボックス	1	
4	0796480000	ベベルギヤ；Ｍ５．５×２０Ｔ	1	
5	KFC10080350	ヘイコウキー　リョウマル　１０×８×３５	1	
6	0803300003	キャップ	1	
7	115068000M	カバー	1	
8	0803310000	カラー；ギヤボックス	1	
9	DC035	Ｃガタトメワ　ジク　３５	1	
10	DHC072	Ｃガタトメワ　アナ　７２	2	
11	DHC080	Ｃガタトメワ　アナ　８０	1	
12	J6207LLU	ボールベアリング　６２０７ＬＬＵ	3	
13	J6307LLU	ボールベアリング　６３０７ＬＬＵ	1	
14	BZ12030	ボルト　８．８　Ｍ１２×３０	4	
15	WSA12	バネザガネ　３ゴウ　Ｍ１２	4	
17	0599230000	シム；１４×０．２	－	
18	BZ12030	ボルト　８．８　Ｍ１２×３０	3	
19	WSA12	バネザガネ　３ゴウ　Ｍ１２	3	
20	042783600M	ワッシャ；１２	3	
21	0007170000	チューユセン	1	
22	JUCFC207DGB	ベアリングユニット　ＵＣＦＣ２０７ＤＧＢ	1	
25	BZ12050	ボルト　８．８　Ｍ１２×５０	4	
26	WSA12	バネザガネ　３ゴウ　Ｍ１２	4	

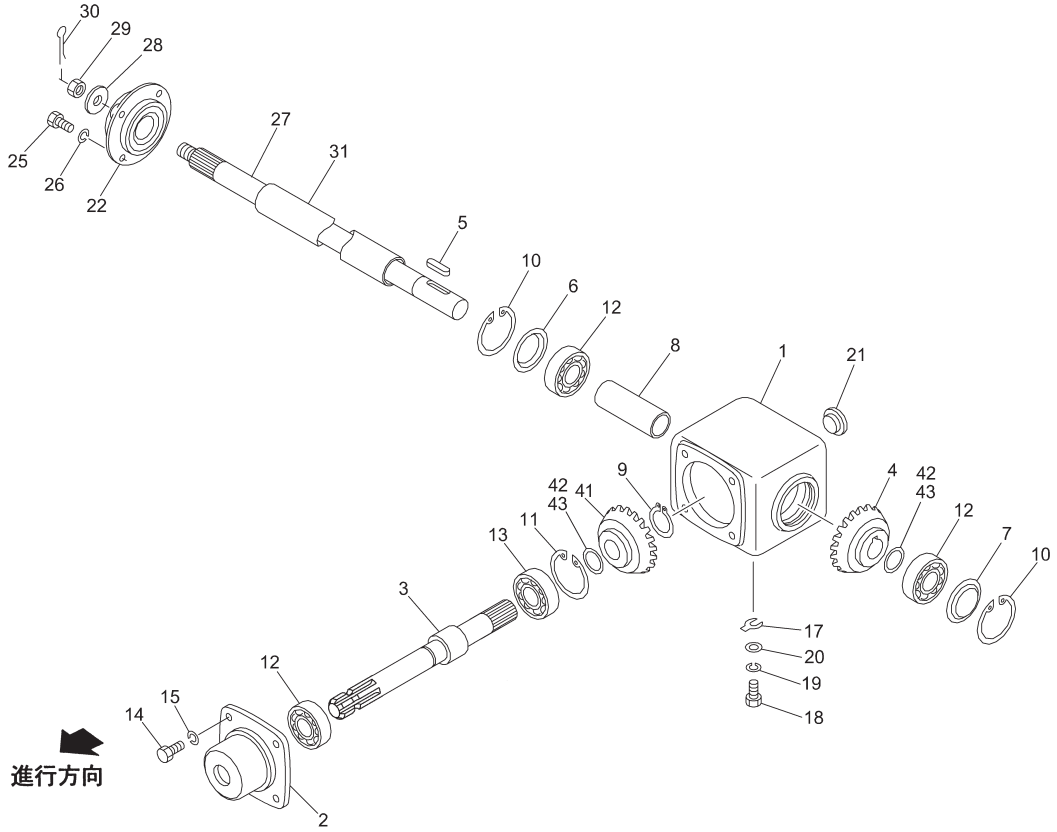

14259

見出番号	部品番号	部品名称	個数	備考
27	1369130002	シャフト	1	
28	080456000M	ザガネ	1	
29	NC2L20150	キャッスルナット　２シュヒク　Ｍ２０×１．５０	1	
30	PC040032	ワリピン　４×３２	1	
31	147860000M	パイプ	1	
41	0732660000	ベベルギヤ；Ｍ５．５×２０Ｔ	1	
42	0445851000	チョウセイシム；３５×０．１	－	
43	0445862000	チョウセイシム；３５×０．２	－	

プッシュゲート

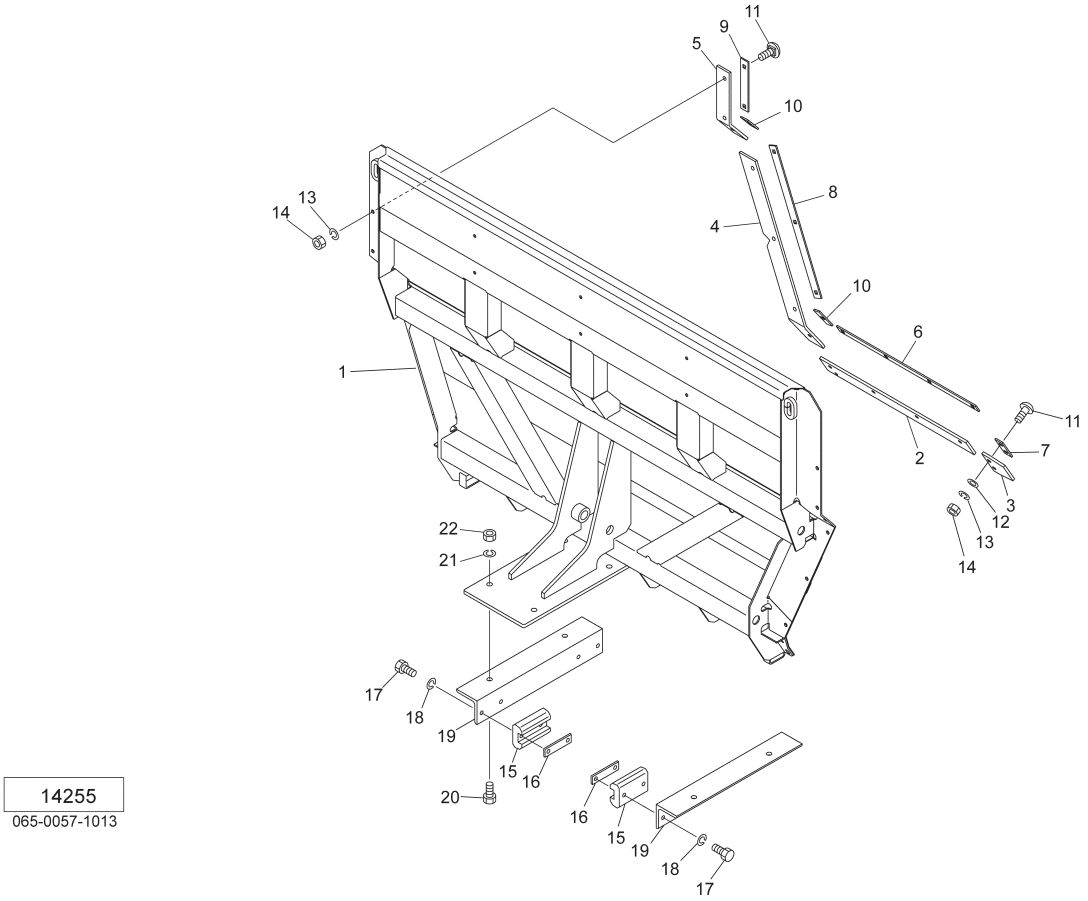

見出番号	部品番号	部品名称	個数	備考
1	156411000M	プッシュゲートＣＰ	1	
2	1478750000	ゴムプレート；ＬＯ－１	2	
3	1478760000	ゴムプレート；ＬＯ－２	2	
4	1478770000	ゴムプレート；Ｍ	2	
5	1478780000	ゴムプレート；Ｕ	2	
6	147879000M	プレート；ＬＯ－１	2	
7	147880000M	プレート；ＬＯ－２	2	
8	147881000M	プレート；Ｍ	2	
9	147882000M	プレート；Ｕ－１	2	
10	147883000M	プレート；Ｕ－２	4	
11	BR10035	カクネマルＢ　４．６　Ａ１　Ｍ１０×３５	26	
12	075290100M	ワッシャ；１０	14	
13	WSA10	バネザガネ　３ゴウ　Ｍ１０	26	
14	NSZ10	コガタナット　８　２シュ　Ｍ１０	26	
15	1150720000	スライダ	4	
16	115073000M	プレート	4	
17	BZ12050	ボルト　８．８　Ｍ１２×５０	8	
18	WSA12	バネザガネ　３ゴウ　Ｍ１２	8	
19	1564090004	ガイドＣＰ	2	
20	BZ20055	ボルト　８．８　Ｍ２０×５５	4	
21	WSA20	バネザガネ　３ゴウ　Ｍ２０	4	
22	NZ20	ナット　８　２シュ　Ｍ２０	4	

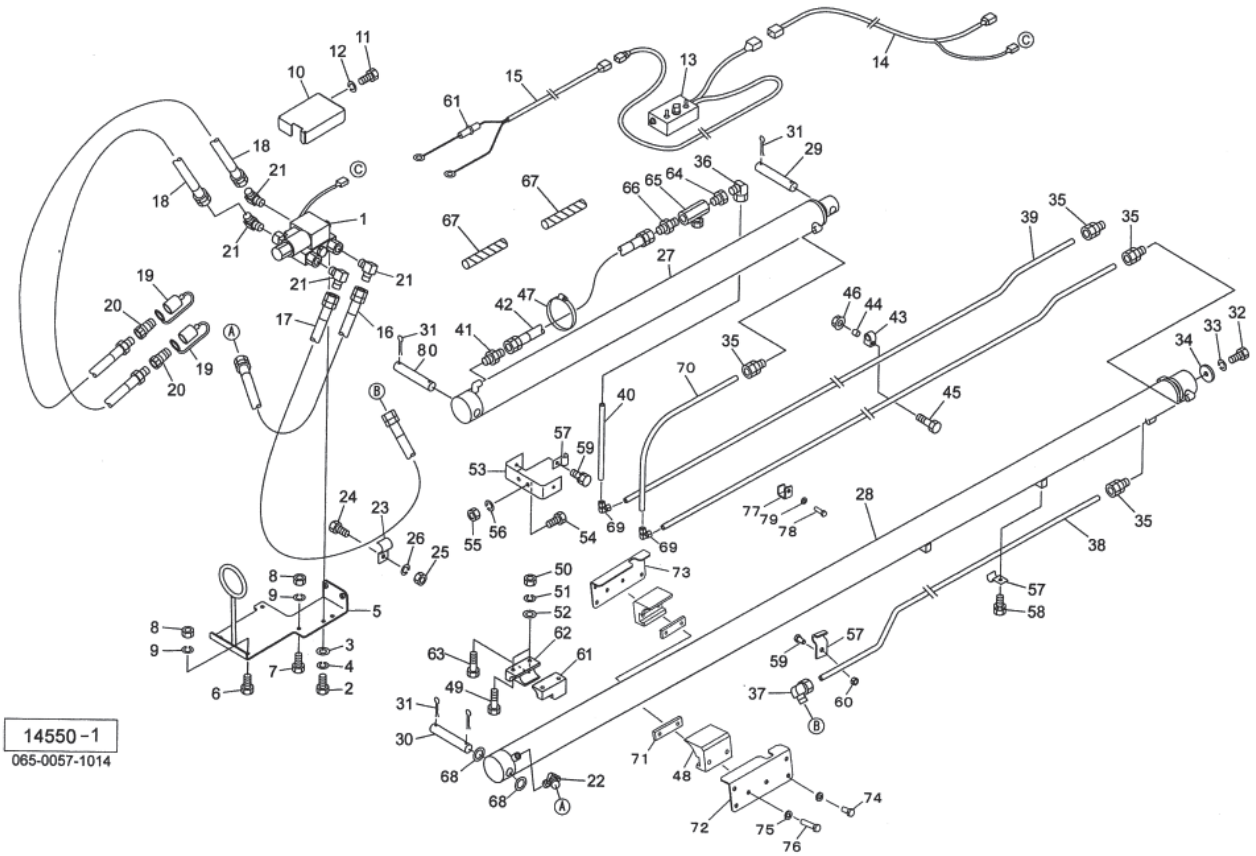

見出番号	部品番号	部品名称	個数	備考
1	1409230000	デンジベン	1	
2	BSZ10025	コガタボルト　７　Ｍ１０×２５	2	
3	WRA10	ヒラザガネ　Ｍ１０	2	
4	WSA10	バネザガネ　３ゴウ　Ｍ１０	2	
5	147770000M	ホースサポートＣＰ	1	
6	BSZ10020	コガタボルト　７　Ｍ１０×２０	2	
7	BSZ10025	コガタボルト　７　Ｍ１０×２５	2	
8	NSZ10	コガタナット　８　２シュ　Ｍ１０	4	
9	WSA10	バネザガネ　３ゴウ　Ｍ１０	4	
10	1482210000	カバー；デンジベン	1	
11	BSZ10020	コガタボルト　７　Ｍ１０×２０	2	
12	WSA10	バネザガネ　３ゴウ　Ｍ１０	2	
13	1461650000	コントロールボックスＣＰ	1	
14	1478850000	ハーネス	1	
15	1345440000	コード；３５００	1	
16	1369170000	ユアツホース　１／２×５６０　４－４	1	
17	1480090000	ユアツホース　１／２×２７００　４－４	1	
18	1369180000	ユアツホース　１／２×２５００　１－４	2	
19	0007781000	カプラキャップ；１／２	2	
20	CLF40M	カプラ　オス　ＰＴ１／２	2	
21	1033-08	ホースエルボ　ＰＦ１／２×ＰＴ１／２	4	
22	1035-08-06	ホースエルボ４５　ＰＦ１／２×ＰＴ３／８	1	
23	148267000M	クランプ	3	
24	BSZ10025	コガタボルト　７　Ｍ１０×２５	3	
25	NSZ10	コガタナット　８　２シュ　Ｍ１０	3	

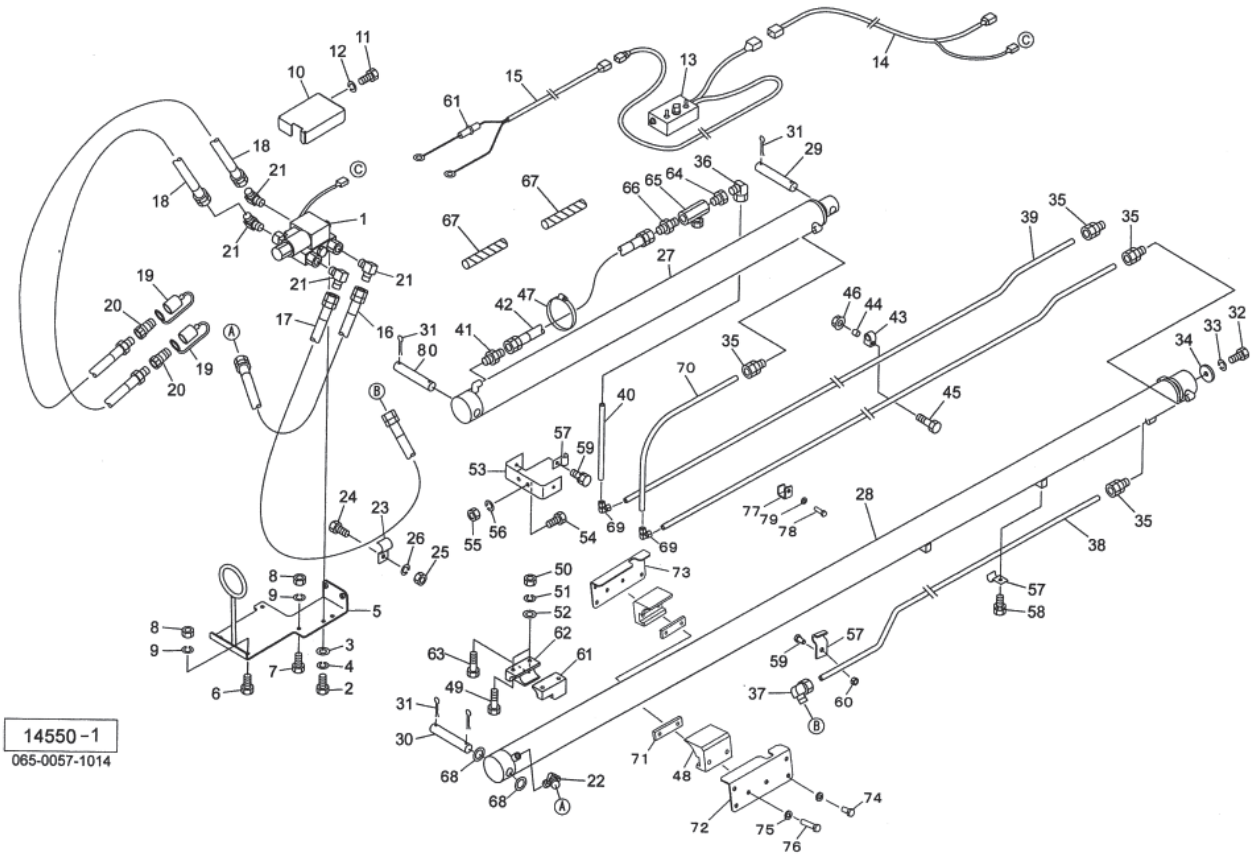

見出番号	部品番号	部品名称	個数	備考
26	WSA10	バネザガネ　３ゴウ　Ｍ１０	3	
27	1478860006	シリンダ；ＣＷＰ９０×１６３５×１８６０	1	
28	1478870006	シリンダ；ＣＷＰ９０×３２９５×３５８０	1	
29	147888000M	ピン；３０×１８７	1	
30	147889000M	ピン；３０×１７５	1	
31	PC063056	ワリピン　６．３×５６	6	
32	BZ16040	ボルト　８．８　Ｍ１６×４０	1	
33	WSA16	バネザガネ　３ゴウ　Ｍ１６	1	
34	064021100M	ワッシャ	1	
35	1478900000	コネクタ；ＫＣＴ１２－０３０Ｅ	4	
36	1478910000	ユニオンエルボ；ＫＬＤ１２－０３０Ｅ	1	
37	1478920000	ユニオンエルボ；ＫＬＤ１２－０４０Ｅ	1	
38	803829000M	パイプ；１	1	見35,37付
39	803830000M	パイプ；２	2	見35,69付
40	803831000M	パイプ；３	1	見36,69付
41	1013-06	ホースニップル　ＰＦ３／８×ＰＴ３／８	1	
42	8033720000	ユアツホース　３／８×１１７５　４－４	1	
43	LN212	ホースクランプ　ＬＮ２－１２	6	
44	082672000M	ディスタンスカラー	6	
45	BZ06045	ボルト　８．８　Ｍ６×４５	6	
46	NNF06	フランジナイロンナット　Ｍ６	6	
47	8011390000	クランプ	1	
48	8038180000	スライダ	2	
49	BZ12085	ボルト　８．８　Ｍ１２×８５	2	
50	NZ12	ナット　８　２シュ　Ｍ１２	4	

見出番号	部品番号	部品名称	個数	備考
51	WSA12	バネザガネ　３ゴウ　Ｍ１２	4	
52	WRA12	ヒラザガネ　Ｍ１２	4	
53	1478960004	ブラケット	1	
54	BSZ10030	コガタボルト　７　Ｍ１０×３０	2	
55	NSZ10	コガタナット　８　２シュ　Ｍ１０	2	
56	WSA10	バネザガネ　３ゴウ　Ｍ１０	2	
57	148215000M	クランプ	5	
58	BSPZ08016	コガタＳＷツキボルト　７　Ｍ８×１６	2	
59	BSZ08020	コガタボルト　７　Ｍ８×２０	3	
60	NSP08	コガタスプリングナット　４　Ｍ８	3	
61	8032301000	ガイド；ＦＬ	1	
62	8032311000	ガイド；ＦＲ	1	
63	BZ12110	ボルト　８．８　Ｍ１２×１１０	2	
64	1016-06	ホーススイベル　ＰＦ３／８×ＰＴ３／８	1	
65	115355000M	スローリターンバルブ；３／８	1	
66	1013-06	ホースニップル　ＰＦ３／８×ＰＴ３／８	1	
67	1281680000	スパイラルチューブ；１００	2	
68	156267000M	ワッシャ；３０．５×３．２	2	
69	8038370000	ユニオンエルボ；ＫＬＡ１２－０００Ｅ	2	
70	803832000M	パイプ；４	1	見35,69付
71	115073000M	プレート	2	
72	8038690004	カバー；Ｌ	1	
73	8038700004	カバー；Ｒ	1	
74	BZ12025	ボルト　８．８　Ｍ１２×２５	8	
75	WSA12	バネザガネ　３ゴウ　Ｍ１２	12	
76	BZ12050	ボルト　８．８　Ｍ１２×５０	4	
77	803862000M	ガイドＣＰ	2	
78	BSZ08030	コガタボルト　７　Ｍ８×３０	2	
79	WSA08	バネザガネ　３ゴウ　Ｍ８	2	
80	156815000M	ピン；３０×１６８	1	

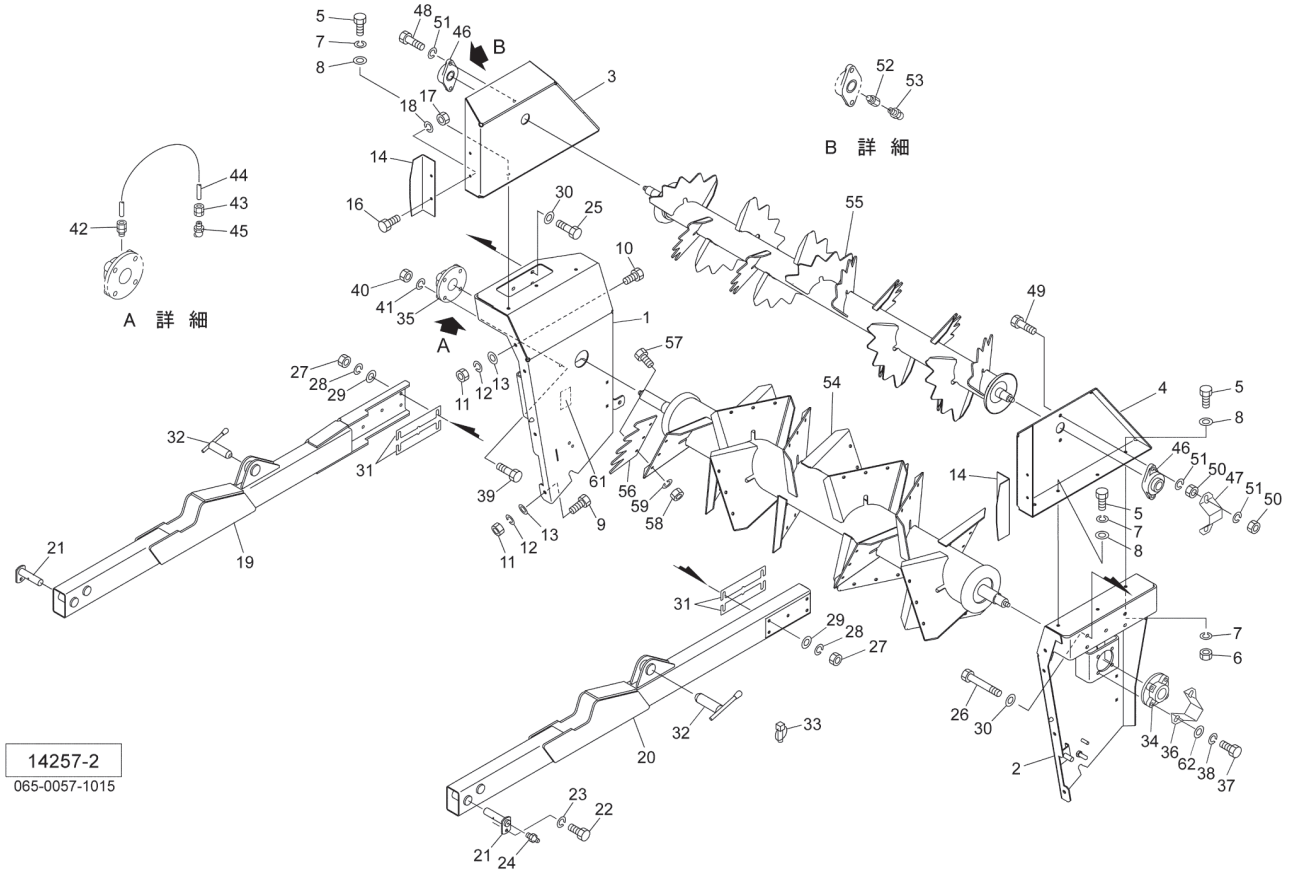

見出番号	部品番号	部品名称	個数	備考
1	1478981003	ビータフレームＣＰ；Ｒ	1	
2	1479070003	ビータフレームＣＰ；Ｌ	1	
3	1479121003	アッパフレームＣＰ；Ｒ	1	
4	1479140003	アッパフレームＣＰ；Ｌ	1	
5	BZ12035	ボルト　８．８　Ｍ１２×３５	6	
6	NZ12	ナット　８　２シュ　Ｍ１２	4	
7	WSA12	バネザガネ　３ゴウ　Ｍ１２	6	
8	040608401M	ワッシャ；１３×４．５	6	
9	BZ14035	ボルト　８．８　Ｍ１４×３５	6	
10	BZ14040	ボルト　８．８　Ｍ１４×４０	2	
11	NZ14	ナット　８　２シュ　Ｍ１４	8	
12	WSA14	バネザガネ　３ゴウ　Ｍ１４	8	
13	087225100M	ワッシャ；１４	8	
14	1480351003	カバー	2	
16	BSZ10020	コガタボルト　７　Ｍ１０×２０	4	
17	NSZ10	コガタナット　８　２シュ　Ｍ１０	4	
18	WSA10	バネザガネ　３ゴウ　Ｍ１０	4	
19	147915000M	アームＣＰ；Ｒ	1	
20	147925000M	アームＣＰ；Ｌ	1	
21	147927000M	ピンＣＰ	2	
22	BZ12025	ボルト　８．８　Ｍ１２×２５	2	
23	WSA12	バネザガネ　３ゴウ　Ｍ１２	2	
24	ONBS1	グリースニップル　Ｂ　ＰＴ１／８	2	
25	BZ12050	ボルト　８．８　Ｍ１２×５０	5	

見出番号	部品番号	部品名称	個数	備考
26	BZ12125	ボルト　８．８　Ｍ１２×１２５	5	
27	NZ12	ナット　８　２シュ　Ｍ１２	10	
28	WSA12	バネザガネ　３ゴウ　Ｍ１２	10	
29	WRA12	ヒラザガネ　Ｍ１２	10	
30	040608400M	ワッシャ；１３×４．５	10	
31	1282620000	シム	－	
32	147928000M	ピンＣＰ	2	
33	000739000M	リンチピン；９	2	
34	JUCFC208DGB	ベアリングユニット　ＵＣＦＣ２０８ＤＧＢ	1	
35	JUCFC209D1	ベアリングユニット　ＵＣＦＣ２０９Ｄ１	1	
36	145939100M	カバー；ベアリングユニット	1	
37	BZ12055	ボルト　８．８　Ｍ１２×５５	4	
38	WSA12	バネザガネ　３ゴウ　Ｍ１２	4	
39	BZ14055	ボルト　８．８　Ｍ１４×５５	4	
40	NZ14	ナット　８　２シュ　Ｍ１４	4	
41	WSA14	バネザガネ　３ゴウ　Ｍ１４	4	
42	1336940000	ＳＦツギテ；４×１／４－２８ＵＮＦ	1	
43	EWK869932	ＳＦツギテ；４×１／８	1	
44	0825712000	キュウユホースＣＰ；２５０	1	
45	ONBS1	グリースニップル　Ｂ　ＰＴ１／８	1	
46	JUCFL207D1	ベアリングユニット　ＵＣＦＬ２０７Ｄ１	2	
47	1459390000	カバー；ベアリングユニット	1	
48	BZ14040	ボルト　８．８　Ｍ１４×４０	2	
49	BZ14055	ボルト　８．８　Ｍ１４×５５	2	
50	NZ14	ナット　８　２シュ　Ｍ１４	4	
51	WSA14	バネザガネ　３ゴウ　Ｍ１４	6	
52	1336940000	ＳＦツギテ；４×１／４－２８ＵＮＦ	1	
53	ONBS1	グリースニップル　Ｂ　ＰＴ１／８	1	
54	1460480004	メインビータＣＰ	1	
55	1332040004	アッパビータＣＰ	1	
56	1460500004	ブレード	16	
57	BZ12030	ボルト　８．８　Ｍ１２×３０	48	
58	NUZ12	Ｕナット ８ Ｍ１２	48	
59	WSA12	バネザガネ　３ゴウ　Ｍ１２	48	
61	1062420000	ラベル；ケイコク　２０	1	
62	WRA12	ヒラザガネ　Ｍ１２	2	

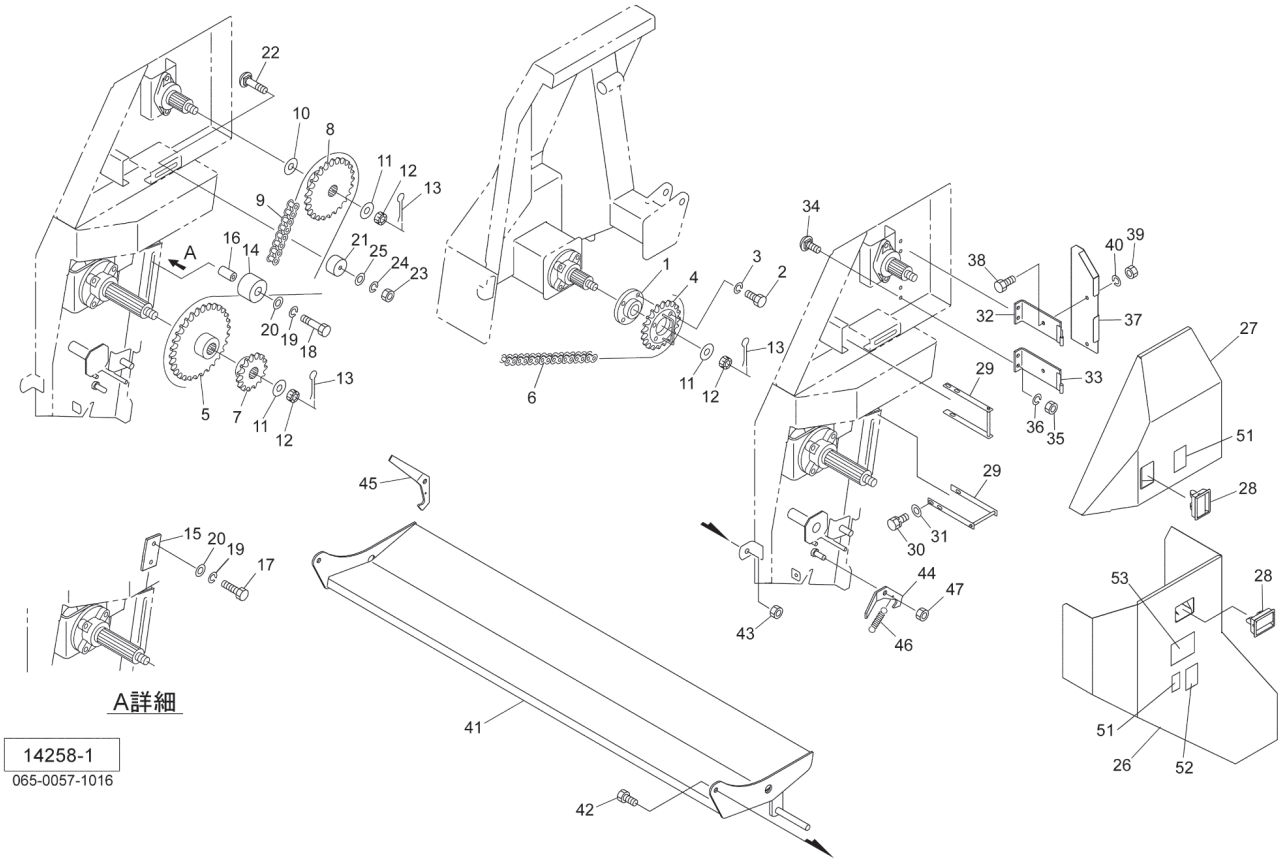

見出番号	部品番号	部品名称	個数	備考
1	1479790003	ボス	1	
2	BZ12035	ボルト　８．８　Ｍ１２×３５	4	
3	WSA12	バネザガネ　３ゴウ　Ｍ１２	4	
4	1479801003	スプロケットＣＰ；８０×１８Ｔ	1	
5	1462050003	スプロケット；８０×３２Ｔ	1	
6	LAES80084	ローラチェーン　Ｓ８０×８４Ｌ　エンドレス	1	
7	1460470003	スプロケット；６０×１９Ｔ	1	
8	1182850003	スプロケット；６０×２４Ｔ	1	
9	LAEH60096	ローラチェーン　６０ＨＴ×９６Ｌ　エンドレス	1	
10	0676080000	シム；φ３６×０．６	－	
11	080456000M	ザガネ	4	
12	NC2L20150	キャッスルナット　２シュヒク　M20×1．50	4	
13	PC040032	ワリピン　４×３２	4	
14	8010130000	テンション	1	
15	147982000M	プレート	1	
16	147983000M	カラー；φ１３×５４．５	1	
17	BZ12040	ボルト　８．８　Ｍ１２×４０	1	
18	BZ12090	ボルト　８．８　Ｍ１２×９０	1	
19	WSA12	バネザガネ　３ゴウ　Ｍ１２	2	
20	067931100M	ワッシャ；１２	2	
21	1251020000	ローラ	1	
22	BR12060	カクネマルＢ　４．６　Ａ１　Ｍ１２×６０	1	
23	NZ12	ナット　８　２シュ　Ｍ１２	1	
24	WSA12	バネザガネ　３ゴウ　Ｍ１２	1	
25	042783600M	ワッシャ；１２	1	

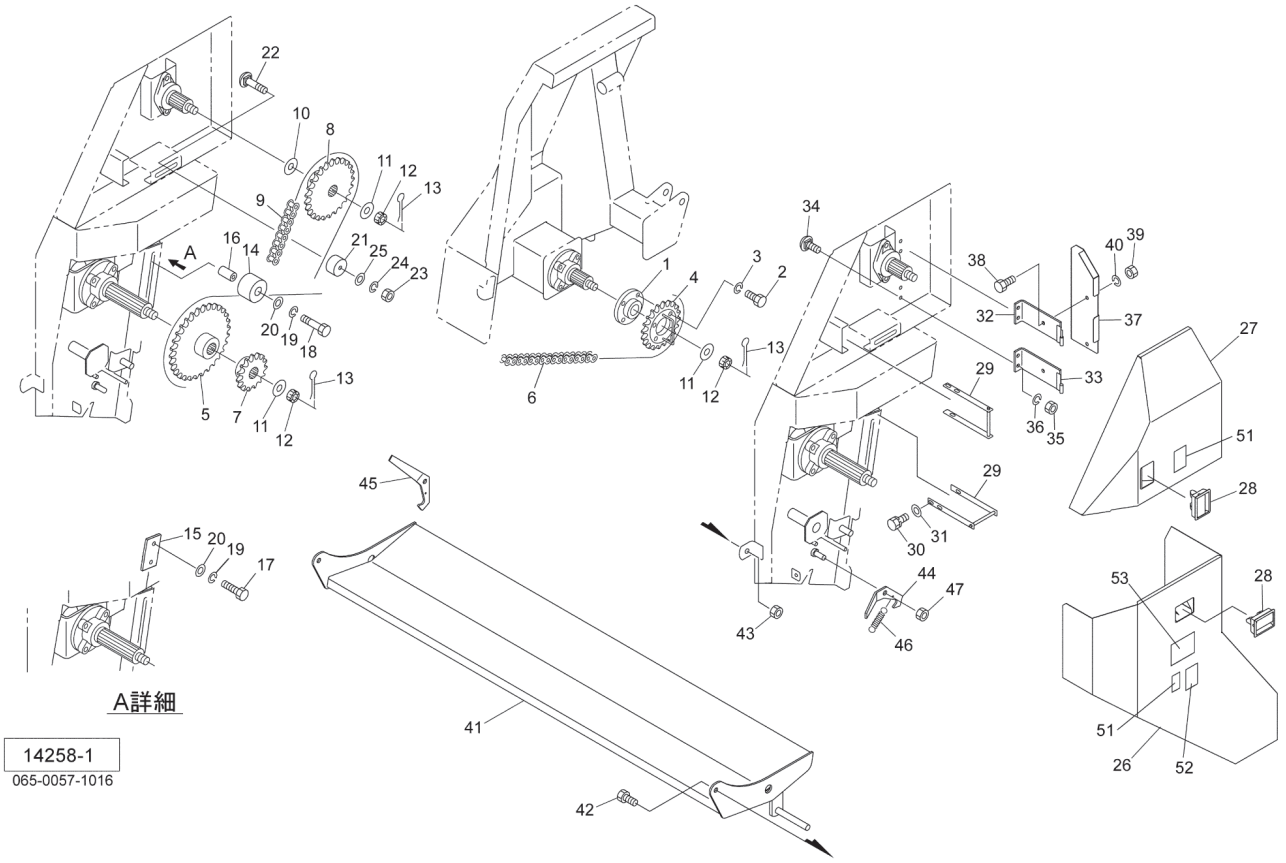

見出番号	部品番号	部品名称	個数	備考
26	1479840003	カバーＣＰ；Ｌｏ	1	
27	1479900003	カバーＣＰ；Ｕ	1	
28	1471270000	カバーラッチ	2	
29	147988000M	ブラケットＣＰ	2	
30	BSPZ08020	コガタＳＷツキボルト　７　Ｍ８×２０	6	
31	044097200M	ワッシャ；８	6	
32	1479930003	ブラケットＣＰ；Ａ	1	
33	1479950003	ブラケットＣＰ；Ｂ	1	
34	000451000M	カクネボルト　８．８　Ｍ１０×２５	4	
35	NSZ10	コガタナット　８　２シュ　Ｍ１０	4	
36	WSA10	バネザガネ　３ゴウ　Ｍ１０	4	
37	1479960003	カバー	1	
38	BSZ10020	コガタボルト　７　Ｍ１０×２０	2	
39	NSZ10	コガタナット　８　２シュ　Ｍ１０	2	
40	WSA10	バネザガネ　３ゴウ　Ｍ１０	2	
41	1479970003	マニュアパンＣＰ	1	
42	BZ16040	ボルト　８．８　Ｍ１６×４０	2	
43	NN16	ナイロンナット　Ｍ１６	2	
44	133215000M	フック；Ｒ	1	
45	133216000M	フック；Ｌ	1	
46	081735000M	スプリング　　メッキ	2	
47	NN16	ナイロンナット　Ｍ１６	2	
51	1061710000	ラベル；ケイコク　８	2	
52	1062460000	ラベル；ケイコク　２４	1	
53	1371851000	ラベル；ビータリフト	1	

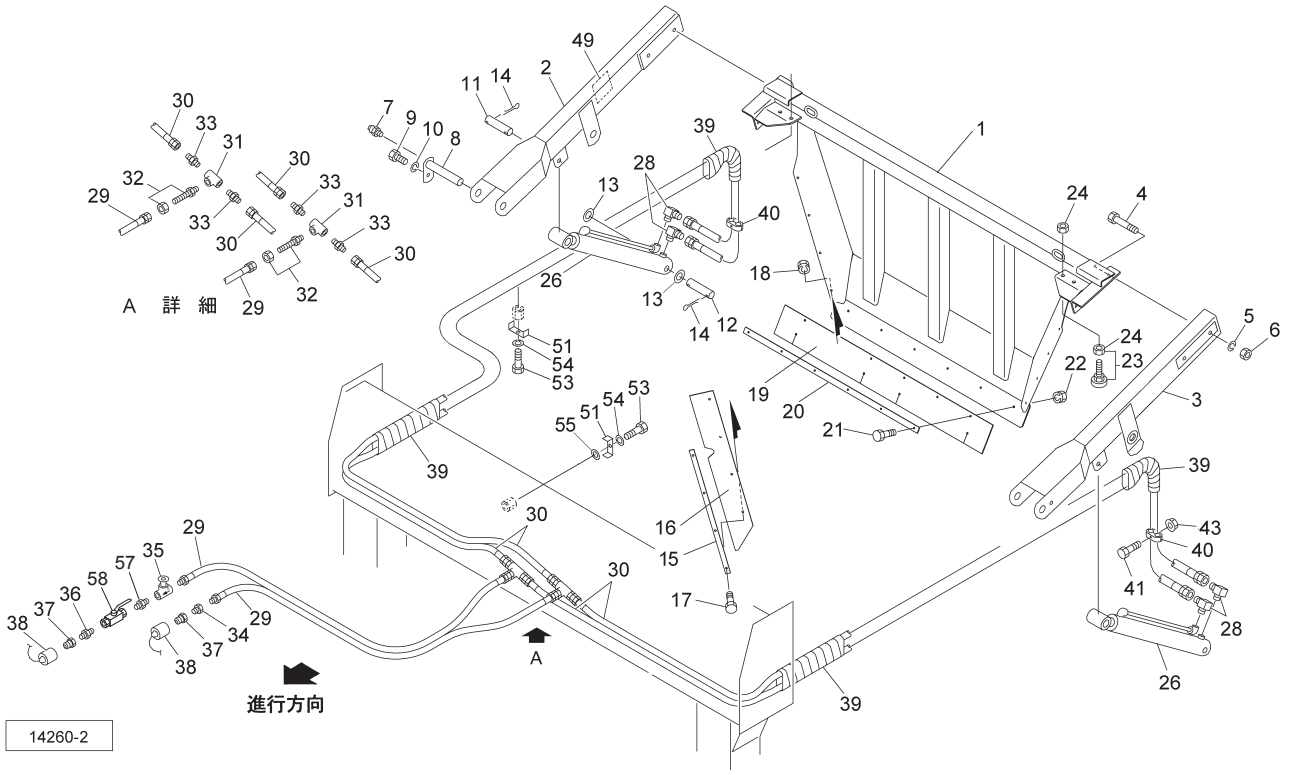

見出番号	部品番号	部品名称	個数	備考
1	145889000M	ゲートＣＰ	1	
2	148000000M	アームＣＰ；Ｒ	1	
3	148010000M	アームＣＰ；Ｌ	1	
4	BZ12110	ボルト　８．８　Ｍ１２×１１０	4	
5	WSA12	バネザガネ　３ゴウ　Ｍ１２	4	
6	NZ12	ナット　８　２シュ　Ｍ１２	4	
7	ONBS1	グリースニップル　Ｂ　ＰＴ１／８	2	
8	147927000M	ピンＣＰ	2	
9	BZ12025	ボルト　８．８　Ｍ１２×２５	2	
10	WSA12	バネザガネ　３ゴウ　Ｍ１２	2	
11	140245000M	ピン；２２×９２	2	
12	148011000M	ピン；２２×１１５	2	
13	129888000M	ワッシャ	4	
14	PC050045	ワリピン　５×４５	8	
15	133731000M	プレート	2	
16	1459040000	ラバー	2	
17	BSZ08025	コガタボルト　７　Ｍ８×２５	8	
18	NSP08	コガタスプリングナット　４　Ｍ８	8	
19	1459030000	ゴムプレート	1	
20	145911000M	プレート	1	
21	BSZ08030	コガタボルト　７　Ｍ８×３０	6	
22	NSP08	コガタスプリングナット　４　Ｍ８	6	
23	0858500000	アジャスタ（Ｎツキ）	2	
24	NZ16	ナット　８　２シュ　Ｍ１６	4	
26	1497320000	シリンダ；ＣＷＰ４５×７００×８７０	2	

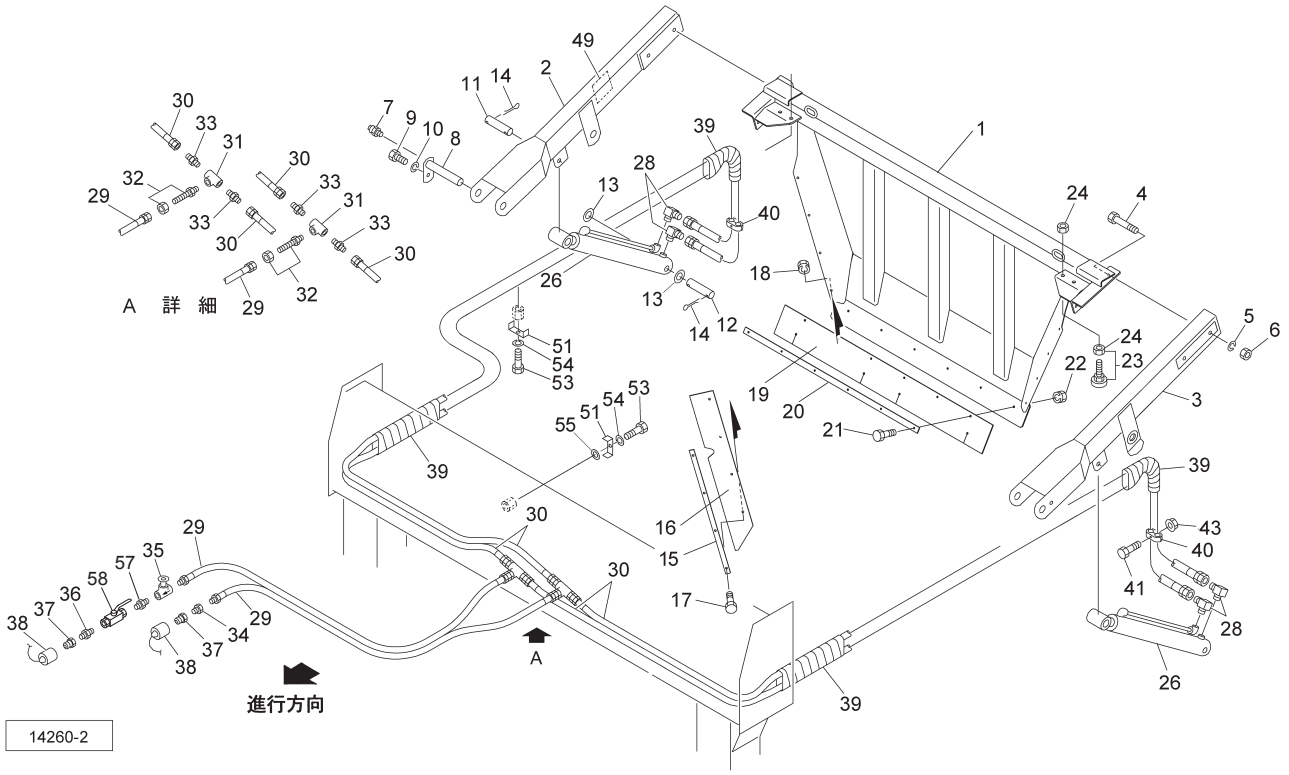

見出番号	部 品 番 号	部　品　名　称	個数	備　　考
27	1497320010	シールキット	2	
28	1033-04	ホースエルボ　ＰＦ１／４×ＰＴ１／４	4	
29	1274510000	ユアツホース；１／４×３１５０　１－４	2	
30	1370450000	ユアツホース；１／４×６７００　４－４	4	
31	2091-04	ティー　ＰＴ１／４	2	
32	9015-04	ホースカクヘキニップル　PF1／4×PT1／4	2	
33	1013-04	ホースニップル　ＰＦ１／４×ＰＴ１／４	4	
34	2081-08-04	ブッシング　ＰＴ１／２×ＰＴ１／４	1	
35	112531000M	スローリターンバルブ；１／４	1	
36	2083-08-04	ニップル　ＰＴ１／２×１／４	1	
37	CLF40M	カプラ　オス　ＰＴ１／２	2	
38	0007781000	カプラキャップ；１／２	2	
39	0749681000	スパイラルチューブ；５００	4	
40	LNG31414	ホースクランプ　ＬＮＧ３－１４／１４	2	
41	BZ06040	ボルト　８．８　Ｍ６×４０	2	
43	NNF06	フランジナイロンナット　Ｍ６	2	
51	146564000M	チャンネル	14	
53	BZ12020	ボルト　８．８　Ｍ１２×２０	14	
54	WSA12	バネザガネ　３ゴウ　Ｍ１２	14	
55	WRA12	ヒラザガネ　Ｍ１２	2	
56	ILT200	インシュロックタイ　４．７×２０２	12	
57	2083-04	ニップル　ＰＴ１／４	1	
58	0009830000	ストップバルブ；１／４	1	

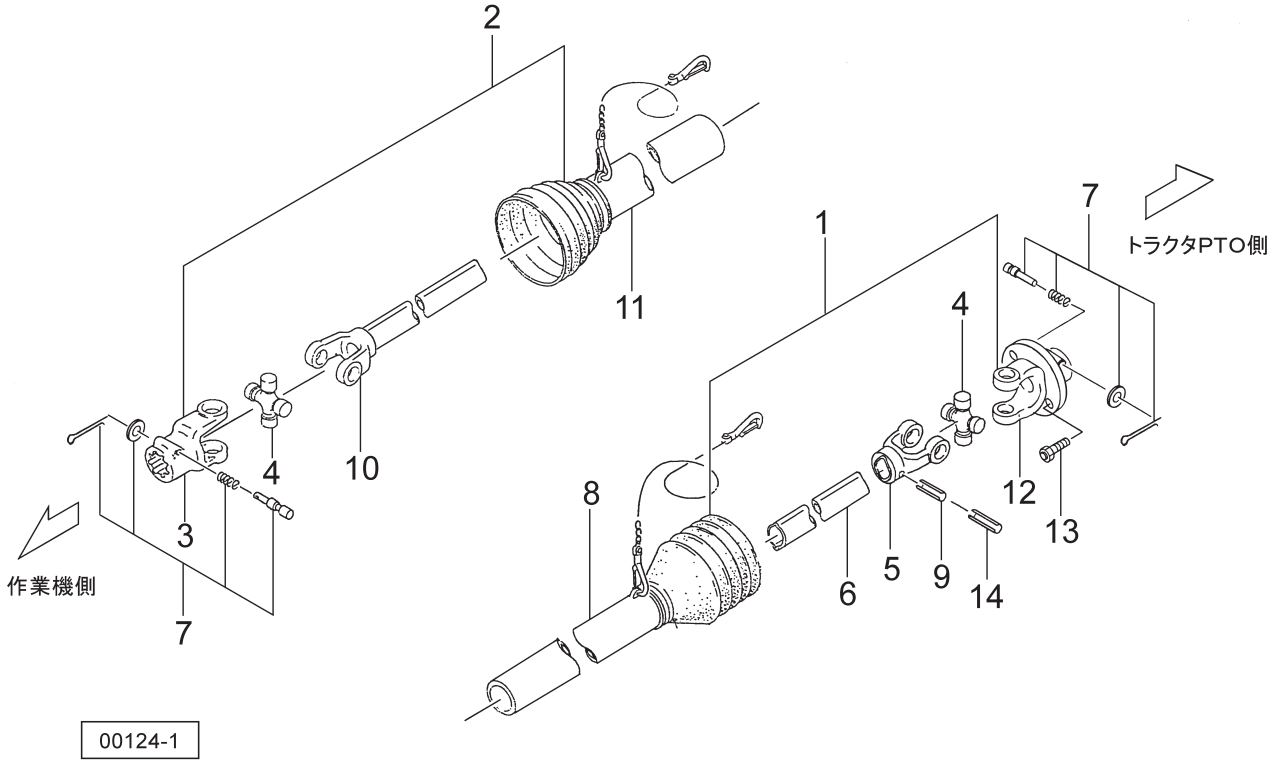

見出番号	部品番号	部品名称	個数	備考
ASY	1483480000	パワージョイント	1	
1	148348-1	ジョイント　インナクミ	1	
2	JMD060-2ASY	ジョイント　アウタクミ　ＭＤ－６０	1	
3	JPY6226-3	ピンツキヨーク（MD）	1	
4	JMD-ASY	スパイダ　（MD）（クミ）　ＡＳ２００	2	
5	JFY6228-3	フィッティングヨーク　インナ（MD）	1	
6	JMD060-1	パイプ　（インナ）　ＭＤ－６０　（４４５）	1	
7	JPC14ASY	クランプピン　クミ（１４）	2	
8	JMD060-3	アンゼンカバー　インナ　ＭＤ－６０	1	
9	PS100065W	スプリングピン　ダブルヨウ　１０×６５	1	
10	JYPMD060	パイプツキヨーク　ＭＤ－６０	1	
11	JMD060-4	アンゼンカバー　アウタ　ＭＤ－６０	1	
12	148348-12	シャーボルトヨーク	1	
13	1462440000	シャーボルト；Ｍ８×４５	1	(10.9 予備10ヶ､NNF08付)
14	PS060065W	スプリングピン　ダブルヨウ　６×６５	1	

調　整	Ｓ－１９０３２２Ｑ

千歳本社 066-8555 千歳市上長都１０６１番地２
TEL 0123-26-1123
FAX 0123-26-2412

千歳営業所 066-8555 千歳市上長都１０６１番地２
TEL 0123-22-5131
FAX 0123-26-2035

豊富営業所 098-4100 天塩郡豊富町字上サロベツ１１９１番地４４
TEL 0162-82-1932
FAX 0162-82-1696

帯広営業所 080-2462 帯広市西２２条北１丁目１２番地４
TEL 0155-37-3080
FAX 0155-37-5187

中標津営業所 086-1152 標津郡中標津町北町２丁目１６番２
TEL 0153-72-2624
FAX 0153-73-2540

花巻営業所 028-3172 岩手県花巻市石鳥谷町北寺林第１１地割１２０番３
TEL 0198-46-1311
FAX 0198-45-5999

仙台営業所 983-0013 宮城県仙台市宮城野区中野字神明１７９－１
TEL 022-388-8673
FAX 022-388-8735

小山営業所 323-0158 栃木県小山市梁２５１２－１
TEL 0285-49-1500
FAX 0285-49-1560

東海営業所 485-0081 愛知県小牧市横内字立野６７８－１
TEL 0568-75-3561
FAX 0568-75-3563

岡山営業所 700-0973 岡山県岡山市北区下中野７０４－１０３
TEL 086-243-1147
FAX 086-243-1269

熊本営業所 861-8030 熊本県熊本市東区小山町１６３９－１
TEL 096-389-6650
FAX 096-389-6710

都城営業所 885-1202 宮崎県都城市高城町穂満坊１００３－２
TEL 0986-53-2222
FAX 0986-53-2233

☆. ３１. ０３.２Ｓ Ⓑ1