STAR

ハイドロマニュアスプレッダ

部　品　表

製品コード	K30855	K30856
型　　式	THM2000M	・THM3000M
部品供給型式	THM2000M-04	・THM3000M-04

製品コード	K30857
型　　式	THM4000M
部品供給型式	THM4000M-04

・部品ご注文の際は、必ず部品供給型式をご連絡下さい。
・補用部品の一部には、まとめ・セット販売のみの部品があります。

スター農機株式会社

STAR

部　品　表

部品のご注文について

1. 部品ご注文の際は、下記項目をご連絡ください。

① 製品名
② 部品供給型式（型式）
③ 部品名称（部品表を参照してください。）
④ 部品番号（部品表を参照してください。）
⑤ 個　　数（部品表を参照してください。）

※ 部品供給型式は取扱説明書・部品表表紙および本体に貼付のネームプレートに表示しています。

2. 個数欄の［ー］、［／］は、以下のことを表しております。

［ー］… シムなど、組み込まれている個数が製品個々により異なる部品

［／］… アッセイ品に含まれる部品で単品では供給しない部品

補修部品の供給年限について

この製品の補修用部品の供給年限（期間）は、製造打ち切り後9年です。
ただし、供給年限内であっても、特殊部品については納期などをご相談させていただく場合もあります。
補修部品の供給は原則的には上記の供給年限で終了しますが、供給年限経過後であっても、部品供給のご要請があった場合は納期および価格についてご相談させていただきます。

サンプル

THM2000M・3000M・4000M　ハイドロマニュアスプレッダ（スライディングパネル）

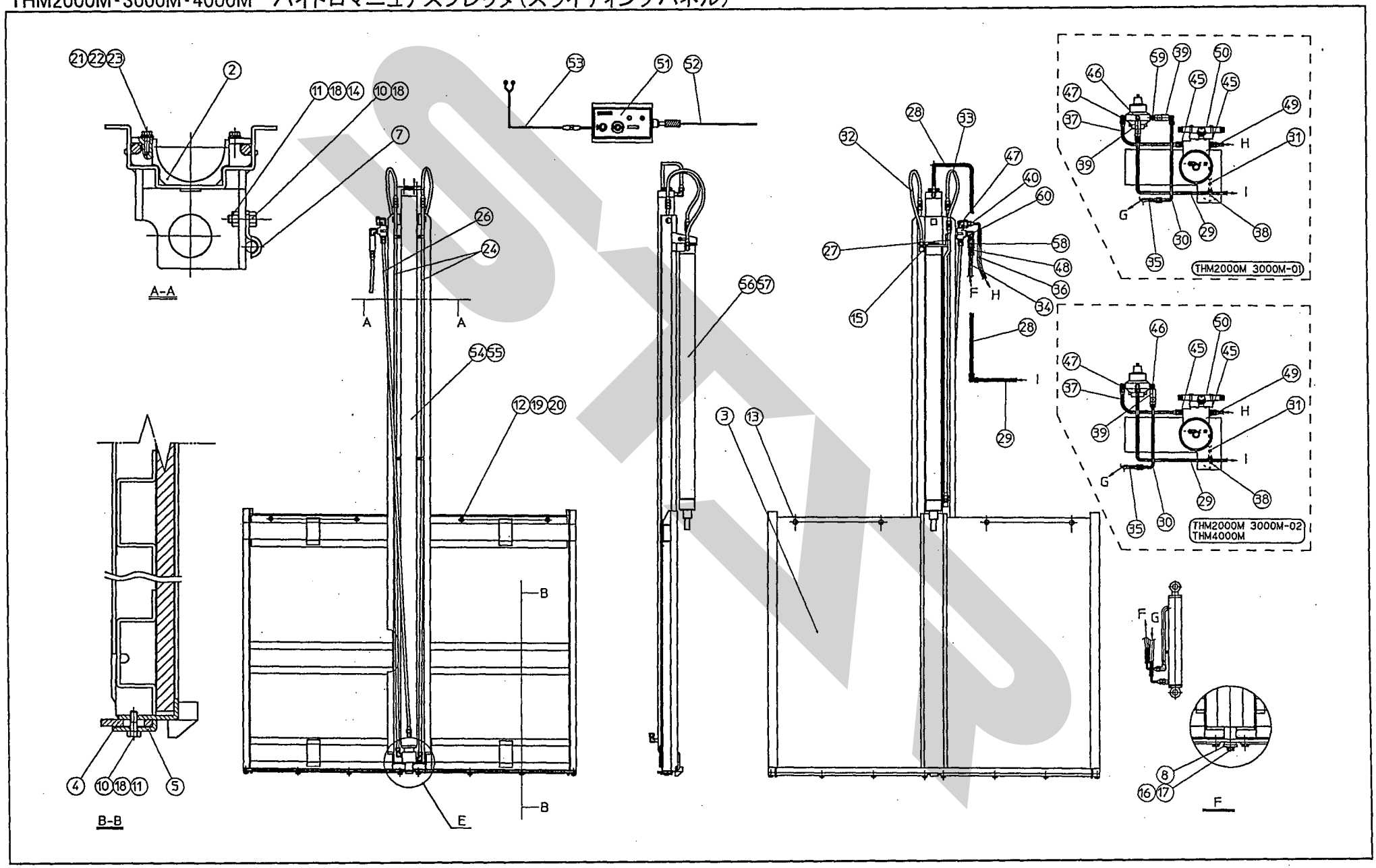

見出番号	部品番号	部品名称	個数	備考
2	ZAMS00040050	スライダ	1	THM2000M
	ZAMS00040051	スライダ	1	THM3000M,4000M
3	ZAMS00040070	フラットパネル	2	THM2000M
	ZAMS00040071	フラットパネル	2	THM3000M
	ZAMS00040072	フラットパネル	2	THM4000M
4	ZAMS00040080	マニュアクリーンパン	1	THM2000M
	ZAMS00040081	マニュアクリーンパン	1	THM3000M
	ZAMS00040082	マニュアクリーンパン	1	THM4000M
5	ZAMS00040090	パンブラケット	2	THM2000M
	ZAMS00040091	パンブラケット	2	THM3000M
	ZAMS00040092	パンブラケット	2	THM4000M
7	ZAMS00040170	パイプホルダ	1	
8	ZAMS00040200	ワッシャ	1	
10	BSZ08025	コガタボルト 7 M8×25	9	
11	WSA08	バネザガネ 3ゴウ M8	9	
12	ZAMSNZ3/8	ナット 3／8	4	
13	ZAMSRBT112	カクネボルト 3／8"ー1 1／2"L	4	
14	NSZ08	コガタナット 8 2シュ M8	1	
15	DC050	Cガタトメワ ジク 50	1	
16	BZ12035	ボルト 8.8 M12×35	1	
17	WSA12	バネザガネ 3ゴウ M12	1	
18	WRA08	ヒラザガネ M8	10	
19	ZAMSWRA3/8	ヒラザガネ 3／8"	4	
20	ZAMSWSA3/8	バネザガネ 3／8"	4	
21	BZ06015	ボルト 8.8 M6×15	4	
22	WRA06	ヒラザガネ M6	4	
23	WSA06	バネザガネ 3ゴウ M6	4	
24	ZAMSSP2000	パイプ φ12×2000	2	THM2000M
	ZAMSSP2140	パイプ φ12×2140	2	THM3000M
	ZAMSSP2360	パイプ φ12×2360	2	THM4000M
26	ZAMSSP1600	パイプ φ12×1600	1	
27	ZAMSSP960	パイプ φ12×960	1	THM2000M
	ZAMSSP1040	パイプ φ12×1040	1	THM3000M
	ZAMSSP1150	パイプ φ12×1150	1	THM4000M
28	ZAMSSP125800	パイプ φ12×90×90×125×800	1	THM2000M-01☆
	ZAMSSP125830	パイプ φ12×90×90×125×830	1	THM2000M-01★

見出番号	部品番号	部品名称	個数	備考
	ZAMSSP125830	パイプ φ12×90×90×125×830	1	THM2000M-02
	ZAMSSP125930	パイプ φ12×90×90×125×930	1	THM3000M-01☆
	ZAMSSP125910	パイプ φ12×90×90×125×910	1	THM3000M-01★
	ZAMSSP125910	パイプ φ12×90×90×125×910	1	THM3000M-02
	ZAMSSP125925	パイプ φ12×90×90×125×925	1	THM4000M
29	ZAMSSP200450	パイプ φ12×200×450	1	THM2000M-01☆
	ZAMSSP180450	パイプ φ12×180×450	1	THM2000M-01★
	ZAMSSP280450	パイプ φ12×280×450	1	THM2000M-02
	ZAMSSP235510	パイプ φ12×235×510	1	THM3000M-01
	ZAMSSP335510	パイプ φ12×335×510	1	THM3000M-02
	ZAMSSP315485	パイプ φ12×315×485	1	THM4000M
30	ZAMSSP37070	パイプ φ12×370×70	1	THM2000M-01
	ZAMSSP27070	パイプ φ12×270×70	1	THM2000M-02
	ZAMSSP40070	パイプ φ12×400×70	1	THM3000M-01
	ZAMSSP30070	パイプ φ12×300×70	1	THM3000M-02
	ZAMSSP310100	パイプ φ12×310×100	1	THM4000M
31	ZAMSSP100145	パイプ φ12×100×145	1	
32	ZAMSHOSE500	ユアツホース 3／8×500	1	
33	ZAMSHOSE400	ユアツホース 3／8×400	1	
34	ZAMSHOSE4700	ユアツホース 3／8×4700	1	THM2000M-01
	ZAMSHOSE4800	ユアツホース 3／8×4800	1	THM2000M-02
	ZAMSHOSE5000	ユアツホース 3／8×5000	1	THM3000M-01
	ZAMSHOSE5100	ユアツホース 3／8×5100	1	THM3000M-02
	ZAMSHOSE5400	ユアツホース 3／8×5400	1	THM4000M
35	ZAMSHOSE3800	ユアツホース 3／8×3800	1	THM2000M-01
	ZAMSHOSE3750	ユアツホース 3／8×3750	1	THM2000M-02
	ZAMSHOSE4200	ユアツホース 3／8×4200	1	THM3000M-01
	ZAMSHOSE4050	ユアツホース 3／8×4050	1	THM3000M-02
	ZAMSHOSE4300	ユアツホース 3／8×4300	1	THM4000M
36	ZAMSHOSE830	ユアツホース 3／8×830	1	THM2000M-01☆
	ZAMSHOSE800	ユアツホース 3／8×800	1	THM2000M-01★
	ZAMSHOSE800	ユアツホース 3／8×800	1	THM2000M-02
	ZAMSHOSE800	ユアツホース 3／8×800	1	THM3000M-01☆
	ZAMSHOSE770	ユアツホース 3／8×770	1	THM3000M-01★
	ZAMSHOSE770	ユアツホース 3／8×770	1	THM3000M-02
	ZAMSHOSE760	ユアツホース 3／8×760	1	THM4000M

THM2000M-01☆～3302091 ★～3326891　THM3000M-01☆～3302151 ★～3327111

THM2000M・3000M・4000M　ハイドロマニュアスプレッダ（スライディングパネル）

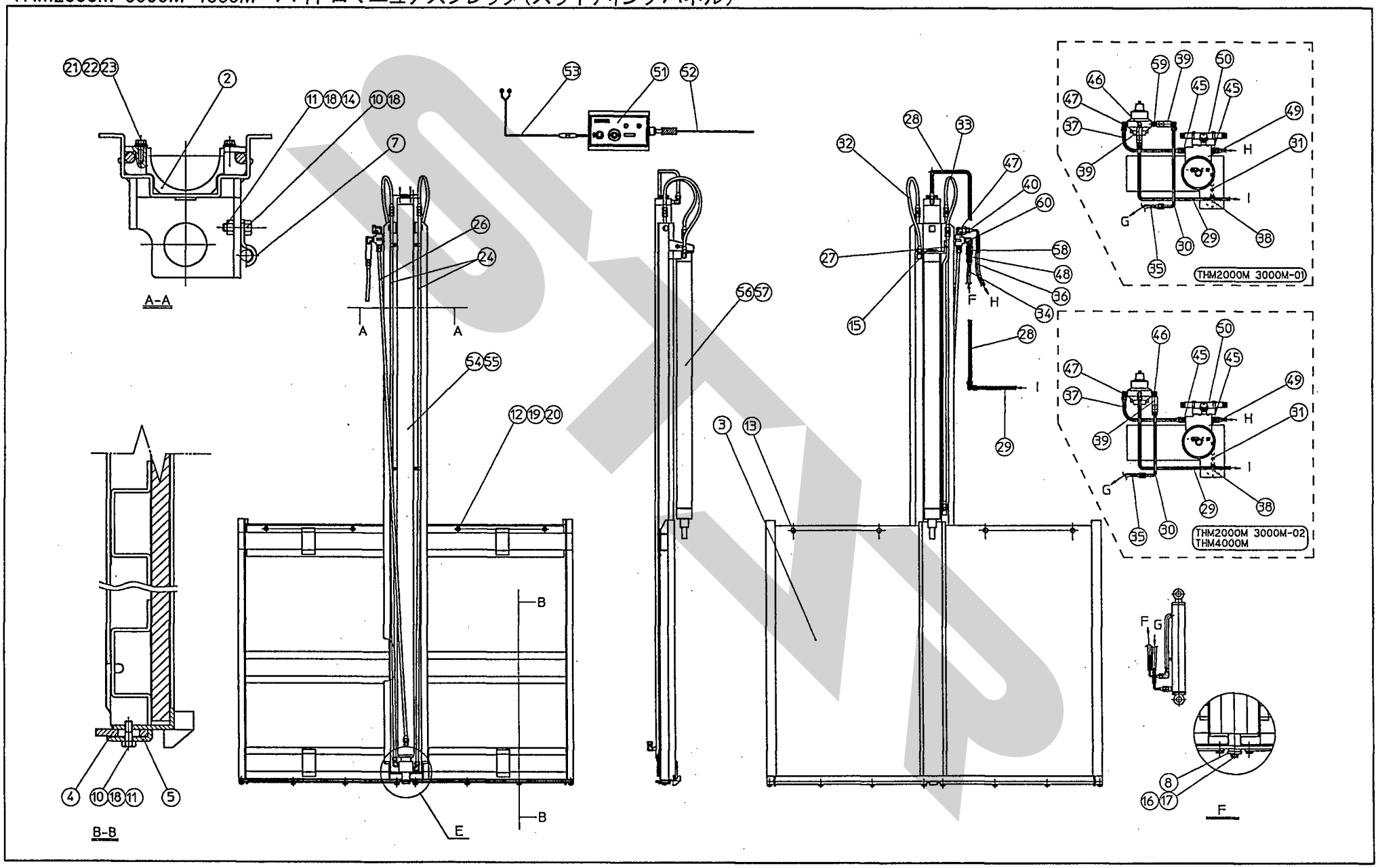

見出番号	部品番号	部品名称	個数	備考	見出番号	部品番号	部品名称	個数	備考
37	ZAMSHOSE400	ユアツホース 3／8×400	1	THM2000M					
	ZAMSHOSE420	ユアツホース 3／8×420	1	THM3000M					
	ZAMSHOSE435	ユアツホース 3／8×435	1	THM4000M					
38	ZAMSOILFILT	ストレーナ 3／8	1						
39	ZAMSF600	スローリターンバルブ 3／8	2	THM2000M,3000M-01					
	ZAMSF600	スローリターンバルブ 3／8	1	THM2000M,3000M-02					
	ZAMSF600	スローリターンバルブ 3／8	1	THM4000M					
40	2091-06	ティー PT3／8	1						
45	ZAMSNIP1438	ニップル	2						
46	2086-06	エルボ PT3／8	1						
47	ZAMSELBOW	エルボ	2						
48	ZAMSNIP	ニップル	1	THM2000M,3000M-01					
49	1285840000	パワーパッケージ	1						
50	1339750000	バルブ	1						
51	1265300000	コントロールボックス;CP	1						
52	1336230000	コード;ソウサボックス	1						
53	0821432000	コード	1						
54	ZAMS00110000	シリンダ;メイン	1	THM2000M					
	ZAMS00110001	シリンダ;メイン	1	THM3000M					
	ZAMS00110002	シリンダ;メイン	1	THM4000M					
55	ZAMS00110010	シリンダシールキット	1	THM2000M					
	ZAMS00110011	シリンダシールキット	1	THM3000M,4000M					
56	ZAMS00120000	シリンダ;サブ	1	THM2000M					
	ZAMS00120001	シリンダ;サブ	1	THM3000M					
	ZAMS00120002	シリンダ;サブ	1	THM4000M					
57	ZAMS00120010	シリンダシールキット	1	THM2000M					
	ZAMS00120011	シリンダシールキット	1	THM3000M,4000M					
58	2096-06	ソケット;PT3／8	1	THM2000M,3000M-01					
59	2084-06-55	ロングニップル;PT3／8×55	1	THM2000M-01					
	2083-06	ニップル;PT3／8	1	THM3000M-01					
60	2086-06	エルボ PT3／8	1	THM2000M,3000M-01					
	ZAMSELBOW	エルボ	1	THM2000M,3000M-02					
	ZAMSELBOW	エルボ	1	THM4000M					

THM2000M-01☆～3302091 ★～3326891　THM3000M-01☆～3302151 ★～3327111

THM2000M・3000M・4000M　ハイドロマニュアスプレッダ（フレーム）

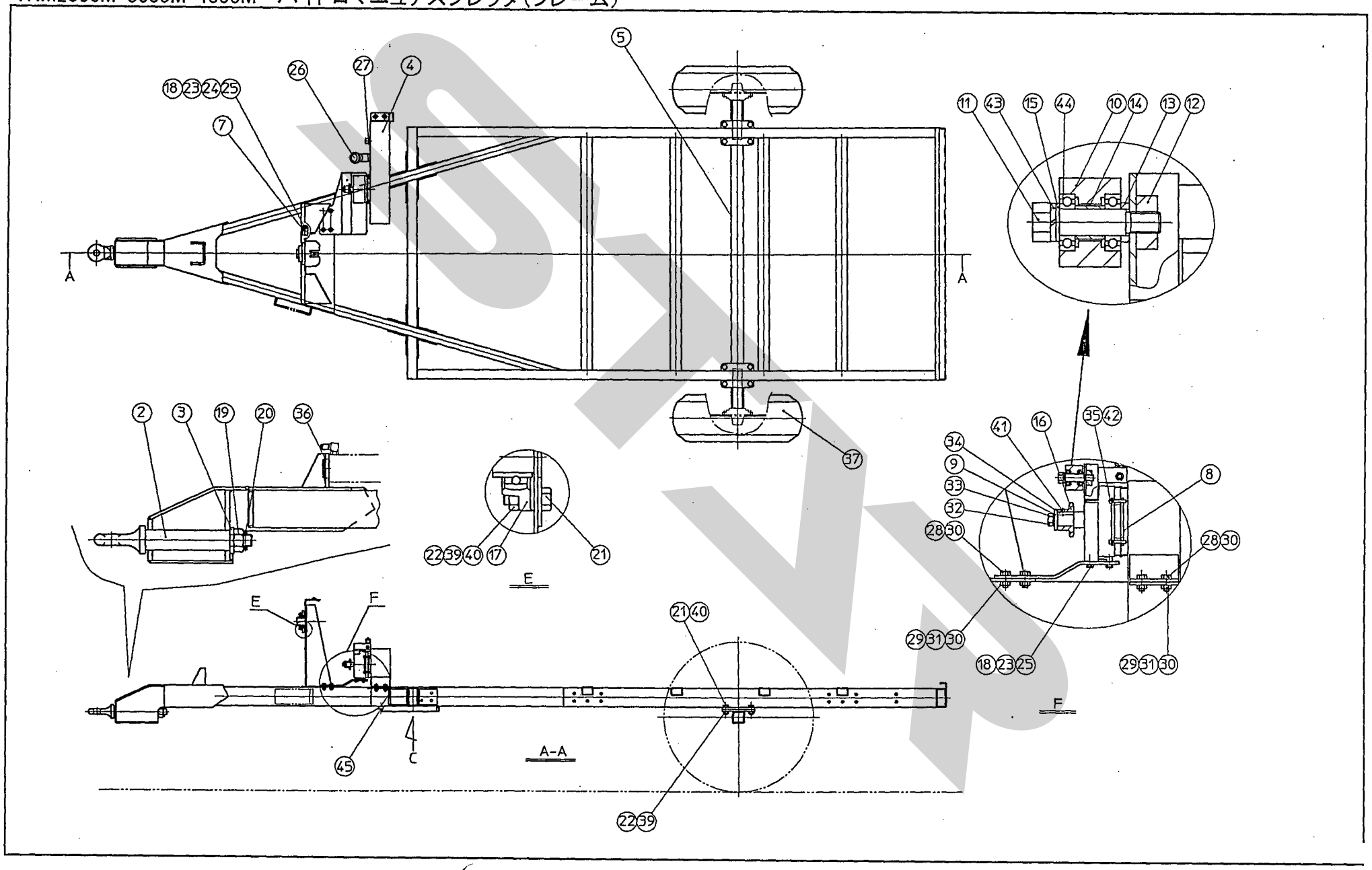

見出番号	部品番号	部品名称	個数	備考
2	ZAMS00030050	ヒッチカン	1	
3	ZAMS00030100	プレート	1	
4	ZAMS00030170	オイルタンクCP	1	
5	ZAMS00030211	シャジクCP φ160×φ205×□50×1800L	1	THM2000M
	ZAMS00030212	シャジクCP φ160×φ205×□60×1900L	1	THM3000M
	ZAMS00030213	シャジクCP φ160×φ205×□70×2020L	1	THM4000M
7	ZAMS00040170	パイプホルダ	1	
8	ZAMS00030300	プレート	2	
9	ZAMS00030310	ワッシャ	1	
10	ZAMS00030350	テンションローラ	1	
11	ZAMS00030360	テンションボルト	1	
12	ZAMS00030370	テンションナット	1	
13	ZAMS00030380	ワッシャ	1	
14	ZAMS00030390	カラー	1	
15	ZAMS00030400	ワッシャ	1	
16	ZAMS00050830	スプロケット #40, 12T	1	
17	JUCF207D1	ベアリングユニット UCF207D1	1	
18	WSA08	バネザガネ 3ゴウ M8	5	
19	ZAMSNZUNC	ナット 1−1／4“	1	
20	PS080050	スプリングピン 8×50	1	
21	BZ14045	ボルト 8.8 M14×45	12	
22	NZ14	ナット 8 2シュ M14	12	
23	BSZ08025	コガタボルト 7 M8×25	5	
24	NSZ08	ナット 8 2シュ M8	1	
25	WRA08	ヒラザガネ M8	5	
26	ZAMSOILIN	オイルキャップ	1	
27	ZAMSOIGA	オイルゲージ	1	
28	BZ12035	ボルト 8.8 M12×35	6	
29	NZ12	ナット 8 2シュ M12	6	
30	WRA12	ヒラザガネ M12	12	
31	WSA12	バネザガネ 3ゴウ M12	6	
32	BSZ10025	コガタボルト 7 M10×25	1	
33	WSA10	バネザガネ 3ゴウ M10	1	
34	KFC05050220	ヘイコウキー リョウマル 5×5×22	1	
35	BH06030	キャップB 10.9 M6×30	4	
36	DC050	Cガタトメワ ジク 50	1	
37	0008630000	タイヤ 12.5L−15−8PR	2	THM2000M,3000M

見出番号	部品番号	部品名称	個数	備考
37	0008640000	タイヤ 13.0／75−16−10PR	2	THM4000M
39	WSA14	バネザガネ 3ゴウ M14	12	
40	WRA14	ヒラザガネ M14	12	
41	ZAMSHSBT0410	6トメネジ M4×10	2	
42	WSA06	バネザガネ M6	4	
43	WSA16	バネザガネ M16	1	
44	J6002ZZ	ボールベアリング 6002ZZ	2	
45	ZAMSPLG3/8	プラグ 3／8“	1	

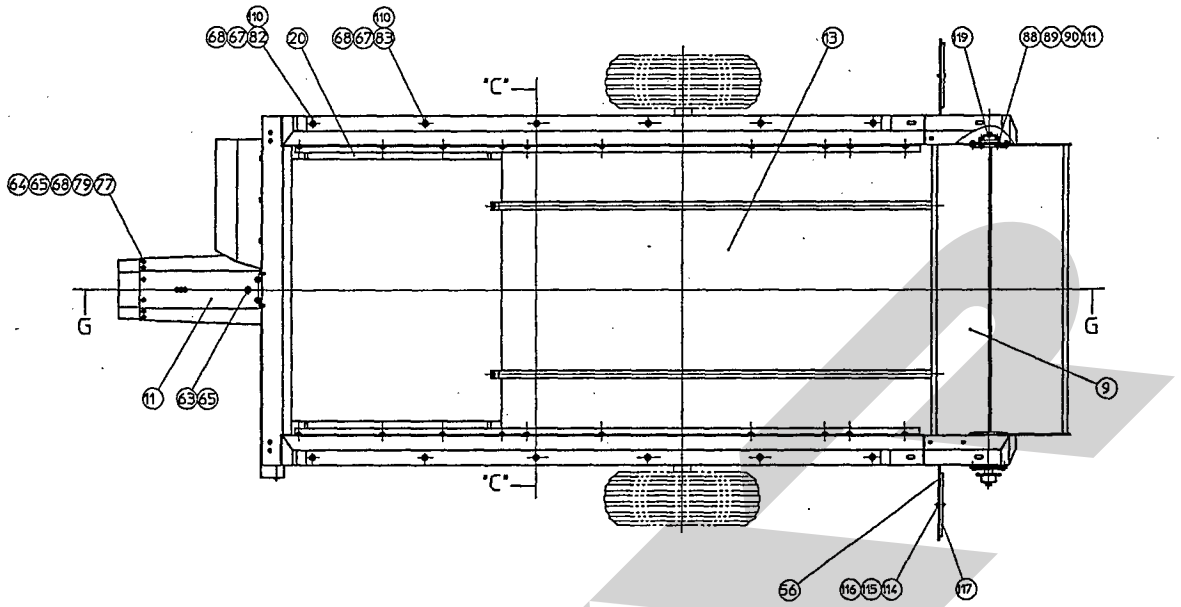
10
68 67 82
20
110
68 67 83
13
19
88 89 90 111
"C"
64 65 68 79 77
G
G
11
63 65
9
"C"
56
116 115 114
117

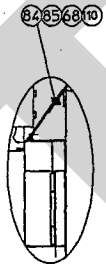
84 85 68 110
A

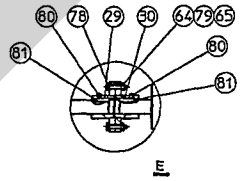
80
78
29
50
64 79 65
81
80
81
E

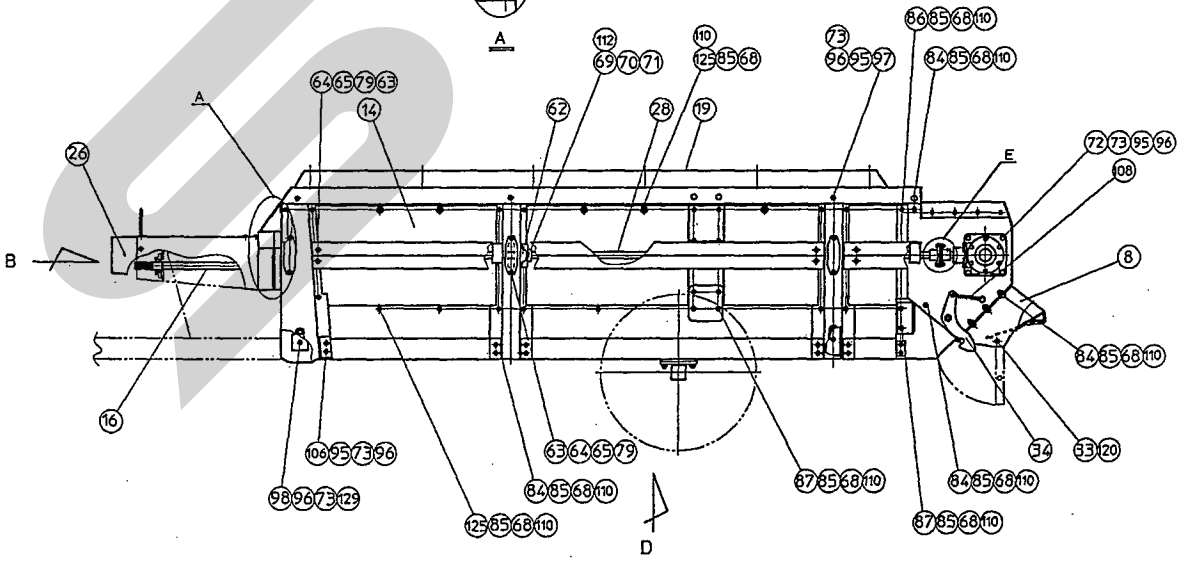
86 85 68 110
73
96 95 97
84 85 68 110
112
69 70 71
110
125 85 68
64 65 79 63
14
62
28
19
A
26
E
72 73 95 96
108
B
8
84 85 68 110
16
106 95 73 96
63 64 65 79
87 85 68 110
84 85 68 110
34
33 120
98 96 73 129
84 85 68 110
125 85 68 110
87 85 68 110
D

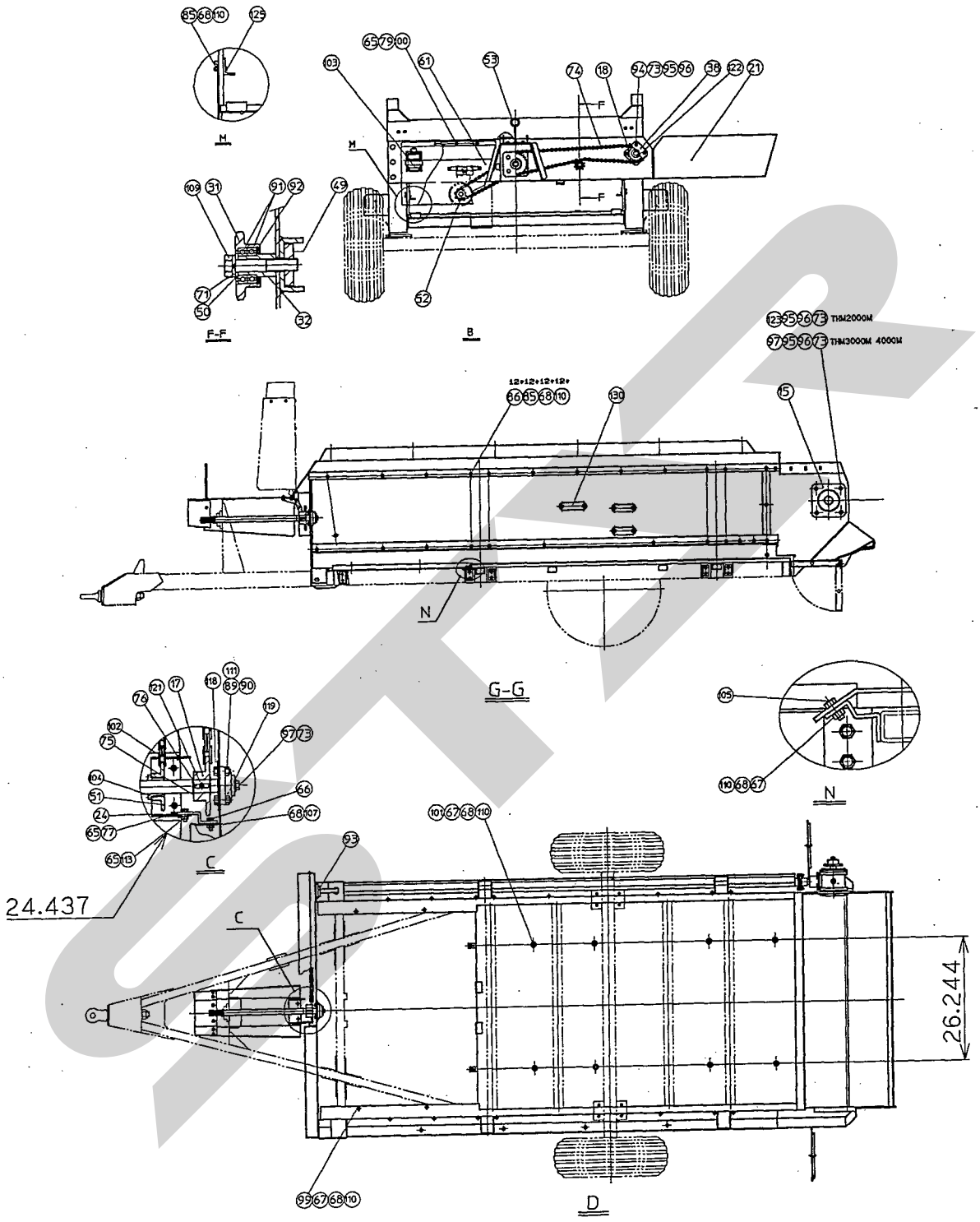
M
F-F
B
THM2000M
THM3000M 4000M
N
G-G
C
24.437
26.244
D

見出番号	部品番号	部品名称	個数	備考
8	ZAMS00050080	マニュアパンブラケットCP	1	THM2000M
	ZAMS00050081	マニュアパンブラケットCP	1	THM3000M
	ZAMS00050082	マニュアパンブラケットCP	1	THM4000M
9	ZAMS00050090	マニュアパンCP	1	THM2000M
	ZAMS00050091	マニュアパンCP	1	THM3000M
	ZAMS00050092	マニュアパンCP	1	THM4000M
11	ZAMS00050120	PTOカバーブラケットCP	1	THM2000M
	ZAMS00050121	PTOカバーブラケットCP	1	THM3000M
	ZAMS00050122	PTOカバーブラケットCP	1	THM4000M
13	ZAMS00050160	パネル	1	THM2000M
	ZAMS00050161	パネル	1	THM3000M
	ZAMS00050162	パネル	1	THM4000M
14	ZAMS00050170	ソクバン	2	THM2000M
	ZAMS00050171	ソクバン	2	THM3000M
	ZAMS00050172	ソクバン	2	THM4000M
15	ZAMS00050180	ブラケット	2	THM2000M
	ZAMS00050181	ブラケット	2	THM3000M,4000M
16	ZAMS00050200	PICシャフト	1	THM2000M
	ZAMS00050201	PICシャフト	1	THM3000M
	ZAMS00050202	PICシャフト	1	THM4000M
17	ZAMS00050210	スプロケット	1	THM2000M
	ZAMS00050211	スプロケット	1	THM3000M,4000M
18	ZAMS00050220	スプロケット	1	THM2000M
	ZAMS00050221	スプロケット	1	THM3000M,4000M
19	ZAMS00050230	バンパ	2	THM2000M
	ZAMS00050231	バンパ	2	THM3000M
	ZAMS00050232	バンパ	2	THM4000M
20	ZAMS00050240	ガイド	2	THM2000M
	ZAMS00050241	ガイド	2	THM3000M
	ZAMS00050242	ガイド	2	THM4000M
21	ZAMS00050270	カバーCP	1	THM2000M
	ZAMS00050271	カバーCP	1	THM3000M
	ZAMS00050272	カバーCP	1	THM4000M
24	ZAMS00050330	PTOカバーリンク	1	
26	ZAMS00050360	ゴムプレート	1	
28	ZAMS00050410	シャフト	1	THM2000M
	ZAMS00050411	シャフト	1	THM3000M
	ZAMS00050412	シャフト	1	THM4000M
29	ZAMS00050420	ジョイント;F	1	THM2000M
	ZAMS00050421	ジョイント;F	1	THM3000M,4000M
30	ZAMS00050430	ジョイント;Re	1	
31	ZAMS00050470	スプロケット	1	
32	ZAMS00050480	カラー	1	
33	ZAMS00050490	シャフト	1	
34	ZAMS00050510	フックCP	1	
38	ZAMS00050590	プレート	1	THM2000M
	ZAMS00050591	プレート	1	THM3000M,4000M
49	ZAMS00050800	プレート	1	
50	ZAMS00050810	ワッシャ	1	
51	ZAMS00050820	スプロケット	1	
52	ZAMS00050830	スプロケット	1	
53	ZAMS00050850	ホースサポートCP	1	
56	ZAMS00050010	ブラケット	2	
61	ZAMS00050960	カバーCP	1	THM2000M
	ZAMS00050961	カバーCP	1	THM3000M
	ZAMS00050962	カバーCP	1	THM4000M
62	JUCFL205D1	ベアリングユニット UCFL205D1	2	THM2000M
	JUCFL206D1	ベアリングユニット UCFL206D1	2	THM3000M,4000M
63	BSZ08020	コガタボルト 7 M8×20	23	
64	NSZ08	コガタナット 8 2シュ M8	33	
65	WRA08	ヒラザガネ M8	47	
66	BSZ10025	コガタボルト 7 M10×25	1	
67	NSZ10	コガタナット 8 2シュ M10	38	
68	WRA10	ヒラザガネ M10	146	THM2000M,3000M
	WRA10	ヒラザガネ M10	156	THM4000M
69	BZ16040	ボルト 8.8 M16×40	4	
70	NZ16	ナット 8 2シュ M16	4	
71	WSA16	バネザガネ 3ゴウ M16	4	
72	BZ12055	ボルト 8.8 M12×55	4	
73	WRA12	バネザガネ 3ゴウ M12	48	

見出番号	部品番号	部品名称	個数	備考
73	WRA12	バネザガネ 3ゴウ M12	56	THM4000M
74	LA60100	ローラチェーン 60×100L	1	THM2000M
	LA60104	ローラチェーン 60×104L	1	THM3000M
	LA60110	ローラチェーン 60×110L	1	THM4000M
75	DC035	Cガタトメワ ジク 35	2	
76	KFC10080400	ヘイコウキー リョウマル 10×8×40	1	
77	BSZ08025	コガタボルト 7 M8×25	7	
78	BSZ08040	コガタボルト 7 M8×40	4	
79	WSA08	バネザガネ 3ゴウ M8	36	
80	ZAMSHSBT08010	6トメネジ M8×10L	4	
81	KFC08070320	ヘイコウキー リョウマル 8×7×32	2	
82	BSZ10090	コガタボルト 7 M10×90	9	
83	BSZ10110	コガタボルト 7 M10×110	3	
84	000451000M	カクネボルト;M10×25	34	THM2000M
	000451000M	カクネボルト;M10×25	38	THM3000M,4000M
85	NSZ08	コガタナット 8 2シュ M10	100	THM2000M,3000M
	NSZ08	コガタナット 8 2シュ M10	110	THM4000M
86	BR10040	カクネマルB 4.6 A1 M10×40	4	
87	BR10050	カクネマルB 4.6 A1 M10×50	18	THM2000M
	BR10050	カクネマルB 4.6 A1 M10×50	22	THM3000M,4000M
88	BZ14045	ボルト 8.8 M14×45	4	
89	NZ14	ナット 8 2シュ M14	8	
90	WSA14	ヒラザガネ M14	8	
91	J6002ZZ	ボールベアリング 6002ZZ	2	
92	DHC032	Cガタトメワ アナ 32	1	
93	JUCF205	ベアリングユニット UCF205	1	THM2000M
	JUCF206	ベアリングユニット UCF206	1	THM3000M,4000M
94	BZ12050	ボルト 8.8 M12×50	4	
95	NZ12	ナット 8 2シュ M12	55	
96	WRA12	ヒラザガネ M12	87	THM2000M,3000M
	WRA12	ヒラザガネ M12	103	THM4000M
97	BZ12030	ボルト 8.8 M12×30	7	THM2000M
	BZ12030	ボルト 8.8 M12×30	11	THM3000M,4000M
98	BZ12045	ボルト 8.8 M12×45	4	
99	BSZ10045	コガタボルト 7 M10×45	4	
100	BSZ08015	コガタボルト 7 M8×15	3	
101	BSZ10100	コガタボルト 7 M10×100	8	
102	LA60100	ローラチェーン 40×88L	1	THM2000M
	LA60104	ローラチェーン 40×96L	1	THM3000M,4000M
103	ZAMSSVEL	シーケンスバルブ	1	
104	ZAMSPLOC	パワーロック	1	
105	BSZ10030	コガタボルト 7 M10×30	2	
106	BZ12080	ボルト 8.8 M12×80	24	THM2000M
	BZ12080	ボルト 8.8 M12×80	32	THM3000M,4000M
107	ZAMSLNZ10	ロックナット M10	1	
108	ZAMSS321110	スプリング φ3×φ21×100L	1	
109	BZ16090	ボルト 8.8 M16×90	1	
110	WSA10	バネザガネ 3ゴウ M10	126	THM2000M,3000M
	WSA10	バネザガネ 3ゴウ M10	136	THM4000M
111	WRA14	ヒラザガネ M14	8	
112	WRA16	ヒラザガネ M16	4	
113	ZAMSLNZ8	ロックナット M8	1	
114	NZ06	ナット 8 2シュ M6	4	
115	ZAMSWRA06	ヒラザガネ M6	4	
116	ZAMSWSA06	バネザガネ 3ゴウ M6	4	
117	ZAMSREF	リフレクター	2	
118	BZ14045	ボルト 8.8 M14×45	4	
119	JUCF207D1	ベアリングユニット UCF207D1	2	
120	ZAMSDP532	ピン φ5×32L	2	
121	ZAMSHSBT1025	6トメネジ M10×25	2	
122	ZAMSHSBT820	6トメネジ M8×20	2	
123	BZ12035	ボルト 8.8 M12×35	9	THM2000M,3000M
	BZ12035	ボルト 8.8 M12×35	5	THM4000M
124	000443000M	カクネボルト;M10×35	10	THM2000M,3000M
	000443000M	カクネボルト;M10×35	8	THM4000M
125	BR10045	カクネマルB 4.6 A1 M10×45	30	THM2000M,3000M
	BR10045	カクネマルB 4.6 A1 M10×45	38	THM4000M
128	ZAMS00050740	ワッシャ	2	
129	ZAMSLNZ12	ロックナット M12	4	
130	ZAMS00050500	プレート	2	THM4000M

THM2000M・3000M・4000M　ハイドロマニュアスプレッダ（プッシュプレート）

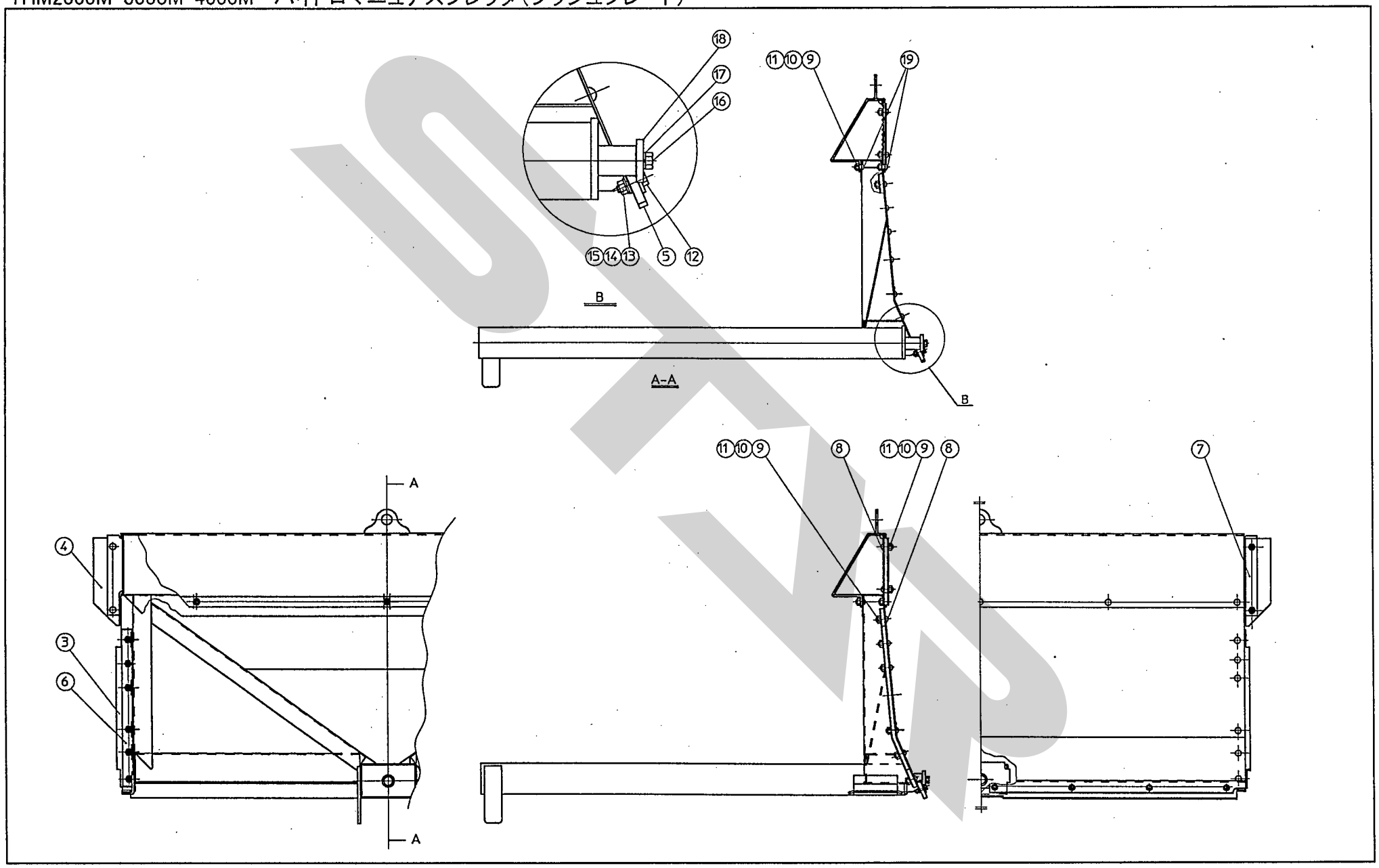

見出番号	部品番号	部品名称	個数	備考	見出番号	部品番号	部品名称	個数	備考
3	ZAMS00060010	ゴムプレート	2	THM2000M					
	ZAMS00060011	ゴムプレート	2	THM3000M					
	ZAMS00060012	ゴムプレート	2	THM4000M					
4	ZAMS00060090	ゴムプレート	2						
5	ZAMS00060120	ゴムプレート	1	THM2000M					
	ZAMS00060121	ゴムプレート	1	THM3000M					
	ZAMS00060122	ゴムプレート	1	THM4000M					
6	ZAMS00060160	プレート	2	THM2000M					
	ZAMS00060161	プレート	2	THM3000M					
	ZAMS00060162	プレート	2	THM4000M					
7	ZAMS00060190	プレート	2						
8	ZAMSRBZ114	カクネマルB 3／8”－1 1／4”L	14	THM2000M					
	ZAMSRBZ114	カクネマルB 3／8”－1 1／4”L	16	THM3000M,4000M					
9	ZAMSNZ3/8	ナット 3／8”	22	THM2000M					
	ZAMSNZ3/8	ナット 3／8”	24	THM3000M,4000M					
10	ZAMSWRA3/8	ワッシャ 3／8”	22	THM2000M					
	ZAMSWRA3/8	ワッシャ 3／8”	24	THM3000M,4000M					
11	ZAMSWSA3/8	バネザガネ 3／8”	22	THM2000M					
	ZAMSWSA3/8	バネザガネ 3／8”	24	THM3000M,4000M					
12	BSZ08030	コガタボルト 7 M8×30	8						
13	NSZ08	コガタナット 8 2シュ M8	8						
14	WRA08	ヒラザガネ M8	8						
15	WSA08	バネザガネ 3ゴウ M8	8						
16	BZ12035	ボルト 8．8 M12×35	1						
17	WSA12	バネザガネ 3ゴウ M12	1						
18	ZAMS00040200	ワッシャ	1						
19	ZAMSRBT1	カクネマルB 3／8”－1”L	8						

THM2000M・3000M・4000M　ハイドロマニュアスプレッダ（ギヤボックス）

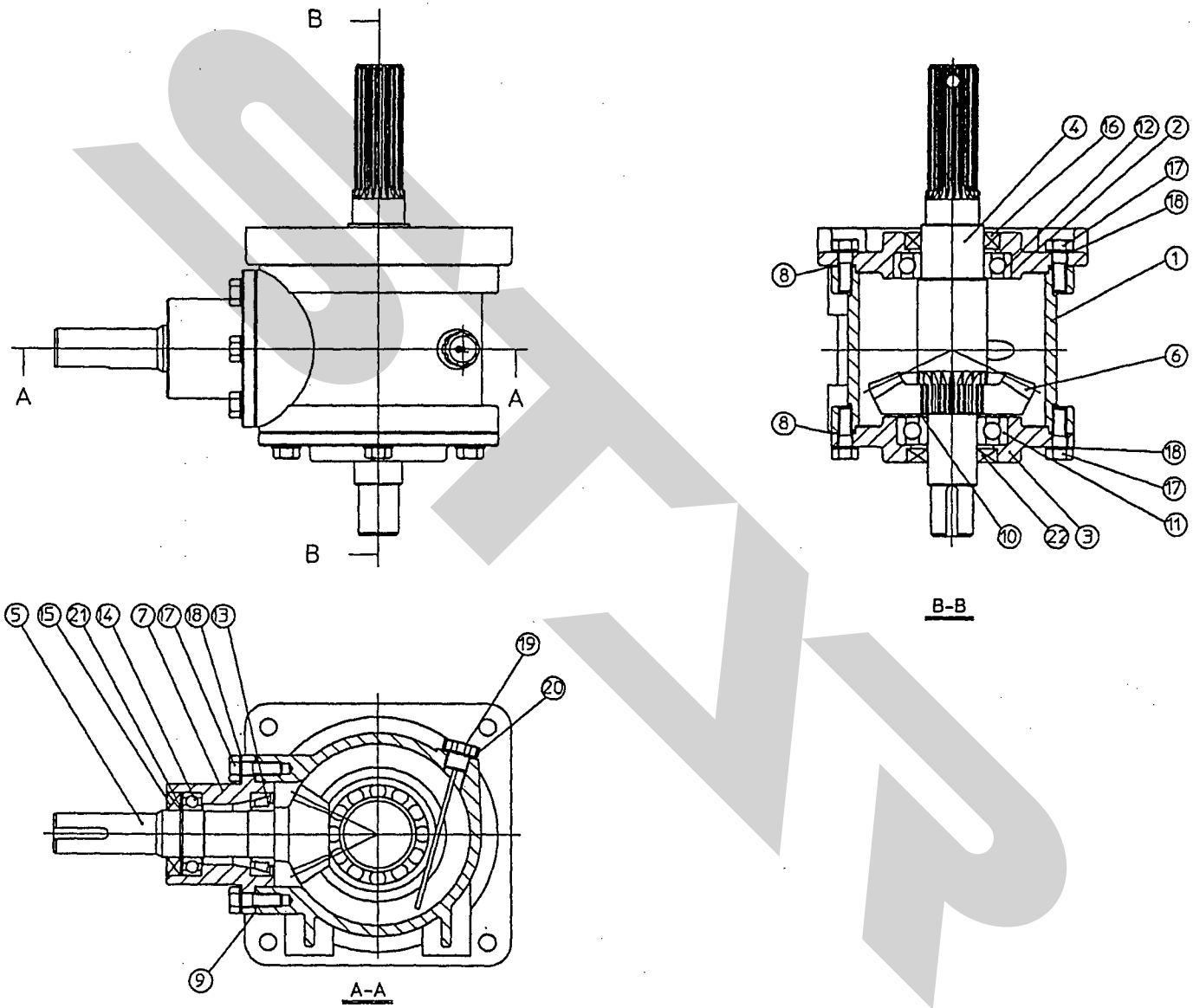

見出番号	部品番号	部品名称	個数	備考	見出番号	部品番号	部品名称	個数	備考
1	ZAMS00140010	ギヤボックス	1						
2	ZAMS00140020	キャップ	1						
3	ZAMS00140030	キャップ	1						
4	ZAMS00140040	リングギヤシャフト	1						
5	ZAMS00140050	ピニオンシャフト	1						
6	ZAMS00140060	リングギヤ	1						
7	ZAMS00140070	ホーシング	1						
8	ZAMS00140080	ガスケット	2						
9	ZAMS00140090	ガスケット	1						
10	ZAMSSHR	シム	1						
11	J6307ZZ	ボールベアリング 6307ZZ	1						
12	J6209ZZ	ボールベアリング 6209ZZ	1						
13	J32007	テーパローラベアリング 32007	1						
14	J6007ZZ	ボールベアリング 6007ZZ	1						
15	D356210	オイルシール D35×62×10	1						
16	D456812	オイルシール D45×68×12	1						
17	BSZ10030	コガタボルト 7 M10×30	18						
18	WSA10	バネザガネ 3ゴウ M10	18						
19	ZAMSOILIN	オイルキャップ PF3／8"－19	1						
20	ORP016	Oリング P－16	1						
21	DC035	Cガタトメワ ジク 35	1						
22	D356510	オイルシール D35×65×10	1						

THM2000M・3000M・4000M　ハイドロマニュアスプレッダ（メインビータ）

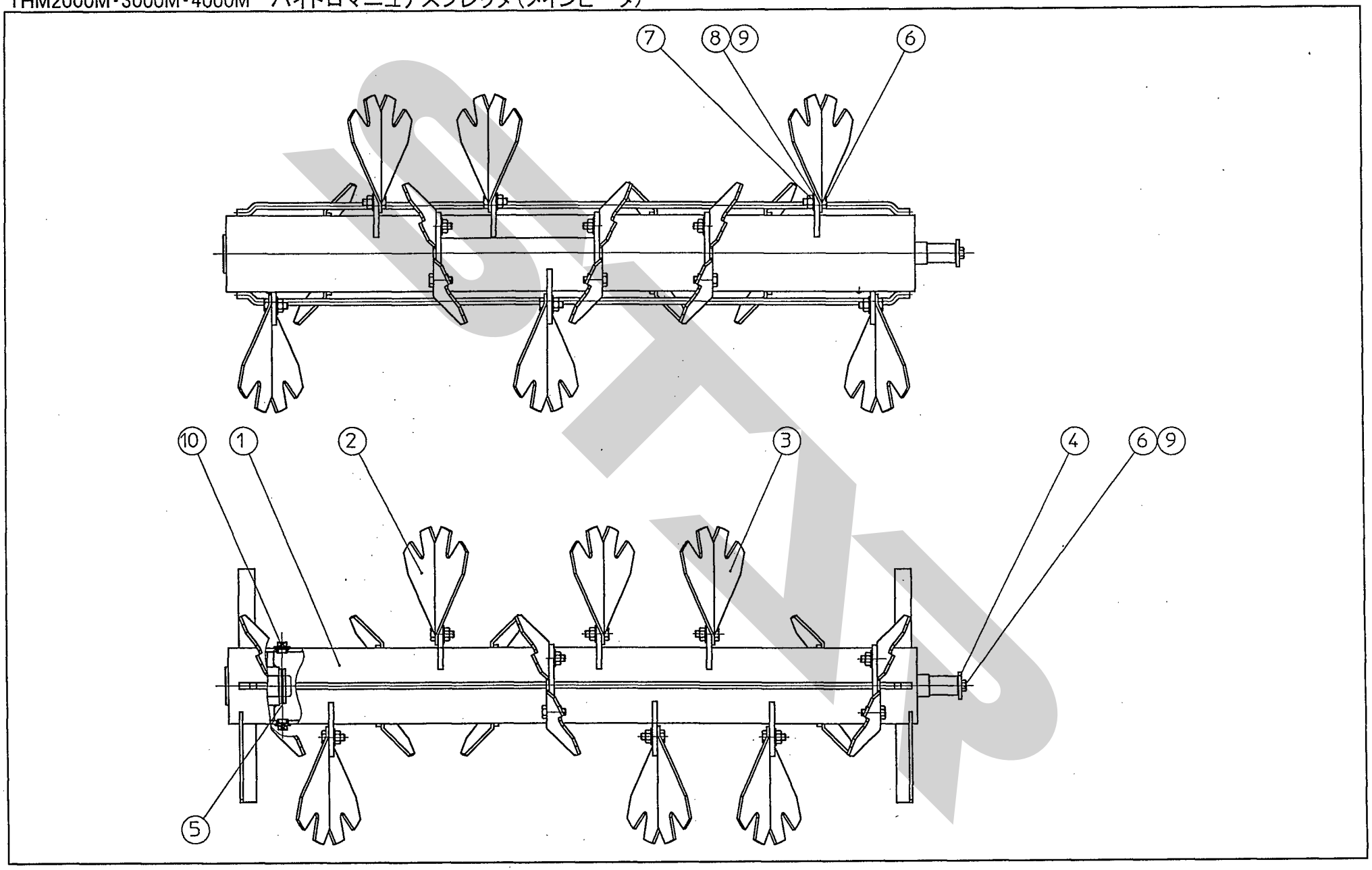

見出番号	部品番号	部品名称	個数	備考	見出番号	部品番号	部品名称	個数	備考
1	ZAMS00070010	メインビータCP	1	THM2000M					
	ZAMS00070011	メインビータCP	1	THM3000M					
	ZAMS00070012	メインビータCP	1	THM4000M					
2	0602693004	ブレード;L	6	THM2000M					
	0715320004	ブレード;L	8	THM3000M 4000M					
3	0602683004	ブレード;R	6	THM2000M					
	0715330004	ブレード;R	8	THM3000M 4000M					
4	ZAMS00080110	ワッシャ φ50×φ12.5×8T	1						
5	ZAMSSPIN1060	スプリングピン(W type) φ10×60L	1						
6	BZ12035	ボルト 8.8 M12×35	25	THM2000M					
	BZ12035	ボルト 8.8 M12×35	49	THM3000M 4000M					
7	NZ12	ナット 8 2シュ M12	24	THM2000M					
	NZ12	ナット 8 2シュ M12	48	THM3000M 4000M					
8	WRA12	ヒラザガネ M12	24	THM2000M					
	WRA12	ヒラザガネ M12	48	THM3000M 4000M					
9	WSA12	バネザガネ 3ゴウ M12	25	THM2000M					
	WSA12	バネザガネ 3ゴウ M12	49	THM3000M 4000M					
10	ZAMSPG3/4	プラグ 3／4	2						

THM2000M・3000M・4000M　ハイドロマニュアスプレッダ（アッパービータ）

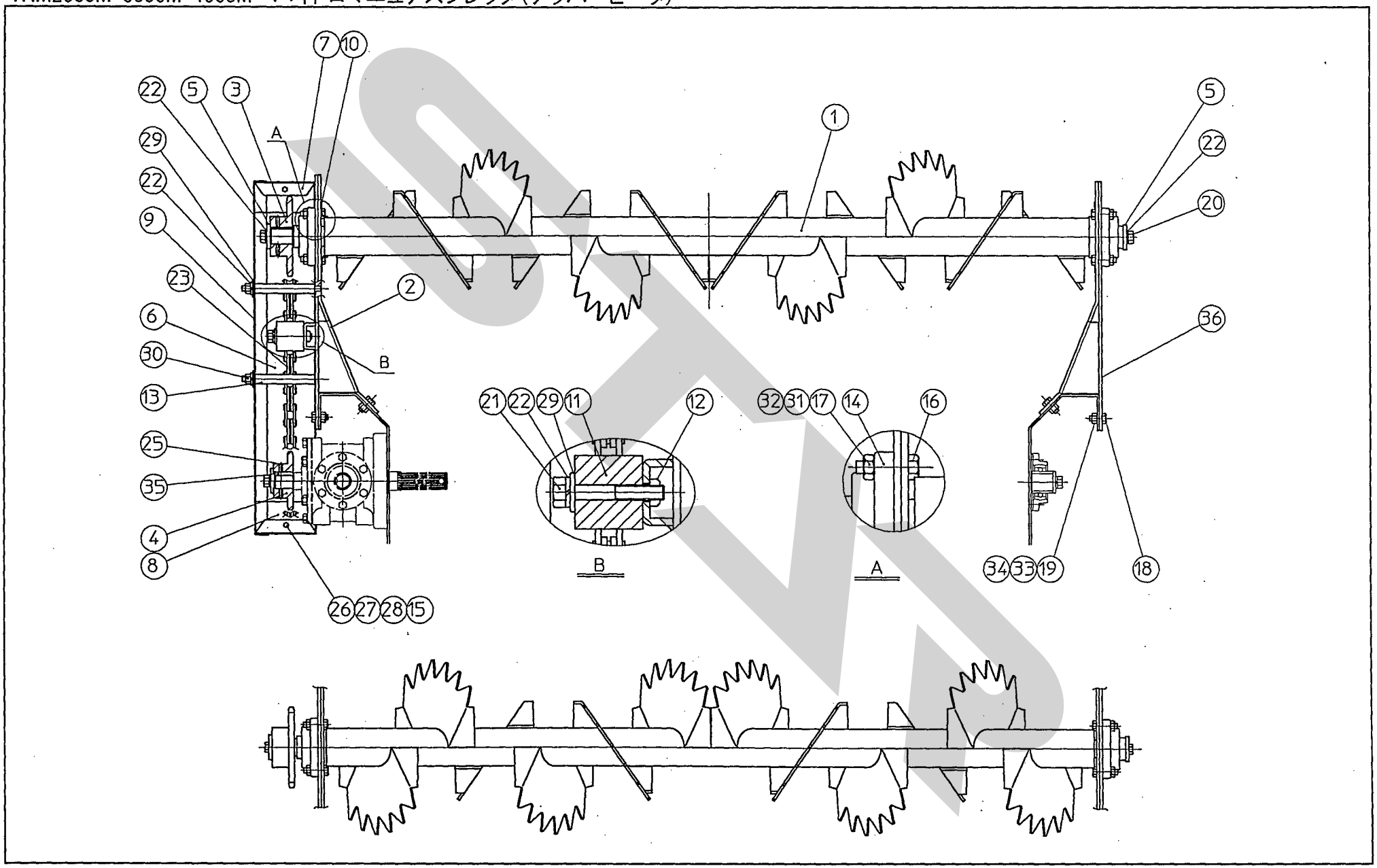

見出番号	部品番号	部品名称	個数	備考
1	ZAMS00080010	アッパービータCP;2000	1	THM2000M
	ZAMS00080011	アッパービータCP;3000	1	THM3000M
	ZAMS00080012	アッパービータCP;4000	1	THM4000M
2	ZAMSL0080030	ビータフレームCP;L	1	THM2000M
	ZAMSL0080031	ビータフレームCP;L	1	THM3000M,4000M
3	ZAMS00080050	スプロケット;26T	1	
4	ZAMS00080060	スプロケット;18T	1	THM2000M
	ZAMS00080061	スプロケット;23T	1	THM3000M,4000M
5	ZAMS00080110	ワッシャ φ45×φ12.5×8t	2	
6	ZAMS00080120	チェーンカバー	1	THM2000M
	ZAMS00080121	チェーンカバー	1	THM3000M,4000M
7	ZAMS00080130	チャンネル	1	THM2000M
	ZAMS00080131	チャンネル	1	THM3000M,4000M
8	ZAMS00080140	チャンネル	1	THM2000M
	ZAMS00080141	チャンネル	1	THM3000M,4000M
9	ZAMS00080150	サイドカバー	1	THM2000M
	ZAMS00080151	サイドカバー	1	THM3000M,4000M
10	ZAMS00080160	ブラケット	2	
11	ZAMS00080180	テンションローラ	1	
12	ZAMS00080210	Tタイプナット	1	
13	ZAMS00080230	カバーボルト	2	
14	JUCF207D1	ベアリングユニット UCF207D1	2	
15	WSA08	バネザガネ 3ゴウ M8	4	
16	BZ14050	ボルト 8.8 M14×50	8	
17	NZ14	ナット 8 2シュ M14	8	
18	BSZ10030	コガタボルト 7 M10×30	10	THM2000M
	BSZ10030	コガタボルト 7 M10×30	12	THM3000M,4000M
19	NSZ10	コガタナット 8 2シュ M10	10	THM2000M
	NSZ10	コガタナット 8 2シュ M10	12	THM3000M,4000M
20	BZ12035	ボルト 8.8 M12×35	2	
21	BZ12060	ボルト 8.8 M12×60	1	
22	WSA12	バネザガネ M12	5	
23	LA60076	ローラチェーン 60×76L	1	THM2000M
	LA60086	ローラチェーン 60×86L	1	THM3000M,4000M
25	TRK08025	6トメネジ 10.9 クボミ M8×25	4	
26	BSZ08020	コガタボルト 7 M8×20	4	
27	NSZ08	コガタナット 8 2シュ M8	4	

見出番号	部品番号	部品名称	個数	備考
28	WRA08	ヒラザガネ M8	8	
29	WRA12	ヒラザガネ M12	3	
30	NZ12	ナット 8 2シュ M12	2	
31	WRA14	ヒラザガネ M14	8	
32	WSA14	バネザガネ 3ゴウ M14	8	
33	WRA10	ヒラザガネ M10	10	THM2000M
	WRA10	ヒラザガネ M10	12	THM3000M,4000M
34	WSA10	バネザガネ 3ゴウ M10	10	THM2000M
	WSA10	バネザガネ 3ゴウ M10	12	THM3000M,4000M
35	KFC08070380	ヘイコウキー リョウマル 8×7×38	2	
36	ZAMSR0080030	ビータフレームCP;R	1	THM2000M
	ZAMSR0080031	ビータフレームCP;R	1	THM3000M,4000M

THM2000M・3000M・4000M　ハイドロマニュアスプレッダ（パワーゲート）

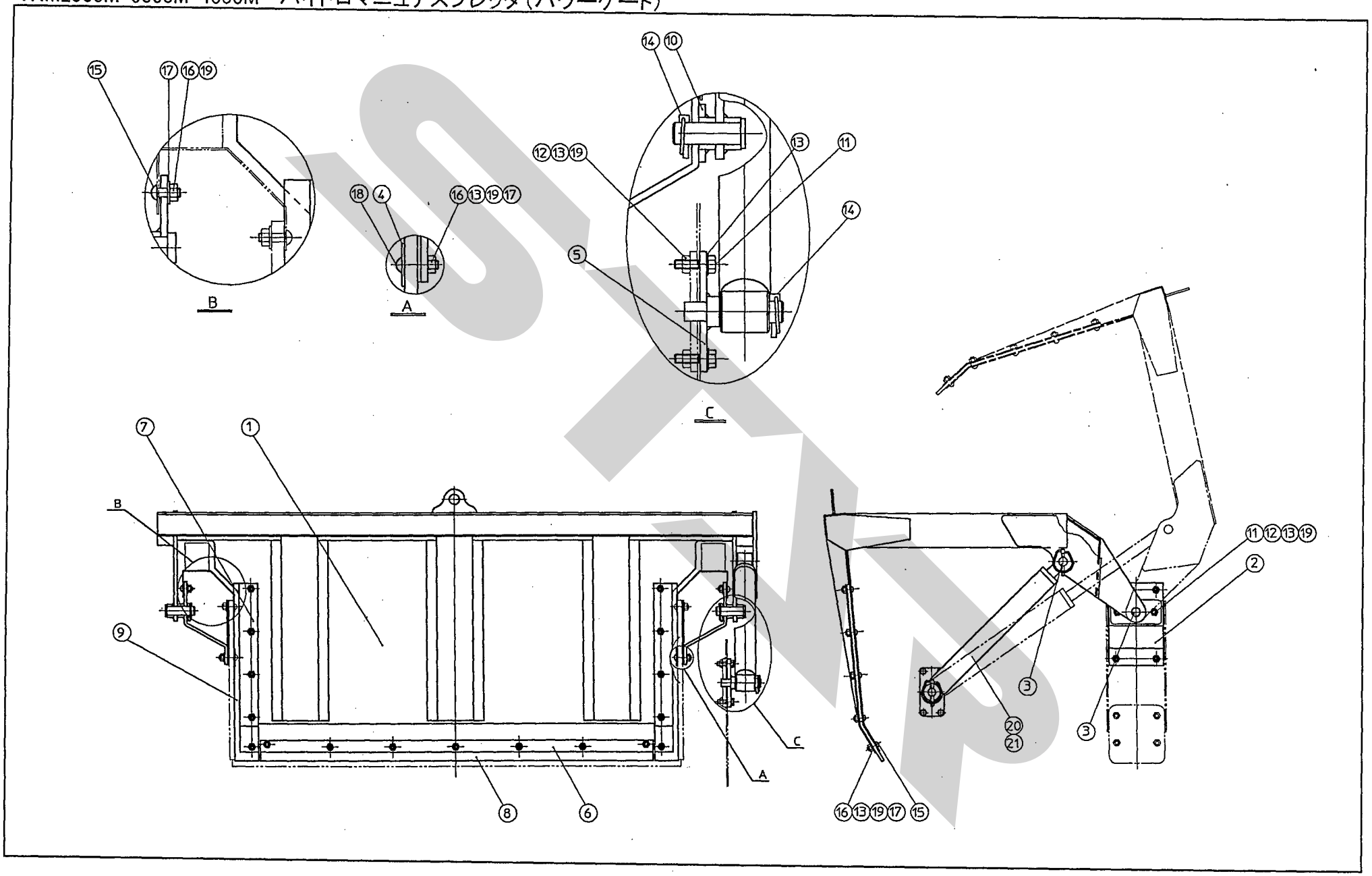

見出番号	部品番号	部品名称	個数	備考	見出番号	部品番号	部品名称	個数	備考
1	ZAMS00090010	パワーゲートCP;2000	1	THM2000M					
	ZAMS00090011	パワーゲートCP;3000	1	THM3000M					
	ZAMS00090012	パワーゲートCP;4000	1	THM4000M					
2	ZAMS00090030	ブラケット	2						
3	ZAMS00090080	ピン	3						
4	ZAMS00090110	プレート	2						
5	ZAMS00090120	プレートCP	2						
6	ZAMS00090130	プレート	1	THM2000M					
	ZAMS00090131	プレート	1	THM3000M					
	ZAMS00090132	プレート	1	THM4000M					
7	ZAMS00090140	プレート	2	THM2000M					
	ZAMS00090141	プレート	2	THM3000M					
	ZAMS00090142	プレート	2	THM4000M					
8	ZAMS00090170	ゴムプレート	1	THM2000M					
	ZAMS00090171	ゴムプレート	1	THM3000M					
	ZAMS00090172	ゴムプレート	1	THM4000M					
9	ZAMS00090180	ゴムプレート	2	THM2000M					
	ZAMS00090181	ゴムプレート	2	THM3000M					
	ZAMS00090182	ゴムプレート	2	THM4000M					
10	ZAMS00090210	プレートCP	2						
11	BSZ10035	コガタボルト 7 M10×35	8						
12	NSZ10	コガタナット 8 2シュ M10	8						
13	WRA10	ヒラザガネ M10	33						
14	000738000M	リンチピン 6	4						
15	ZAMSCSBT114	カクネマルB 3／8"－1(1／4)"L	21	THM2000M					
15	ZAMSCSBT114	カクネマルB 3／8"－1(1／4)"L	23	THM3000M,4000M					
16	ZAMSNT3/8	ナット 3／8"	25	THM2000M					
	ZAMSNT3/8	ナット 3／8"	27	THM3000M,4000M					
17	ZAMSPW3/8	ワッシャ 3／8"	25	THM2000M					
	ZAMSPW3/8	ワッシャ 3／8"	27	THM3000M,4000M					
18	ZAMSCSBT2	カクネマルB 3／8"－2"L	4						
19	WSA10	バネザガネ 3ゴウ M10	33	THM2000M					
	WSA10	バネザガネ 3ゴウ M10	35	THM3000M,4000M					
20	ZAMS00130000	シリンダ;パワーゲート	1						
21	ZAMS00130010	シリンダシールキット	1						

パワージョイント

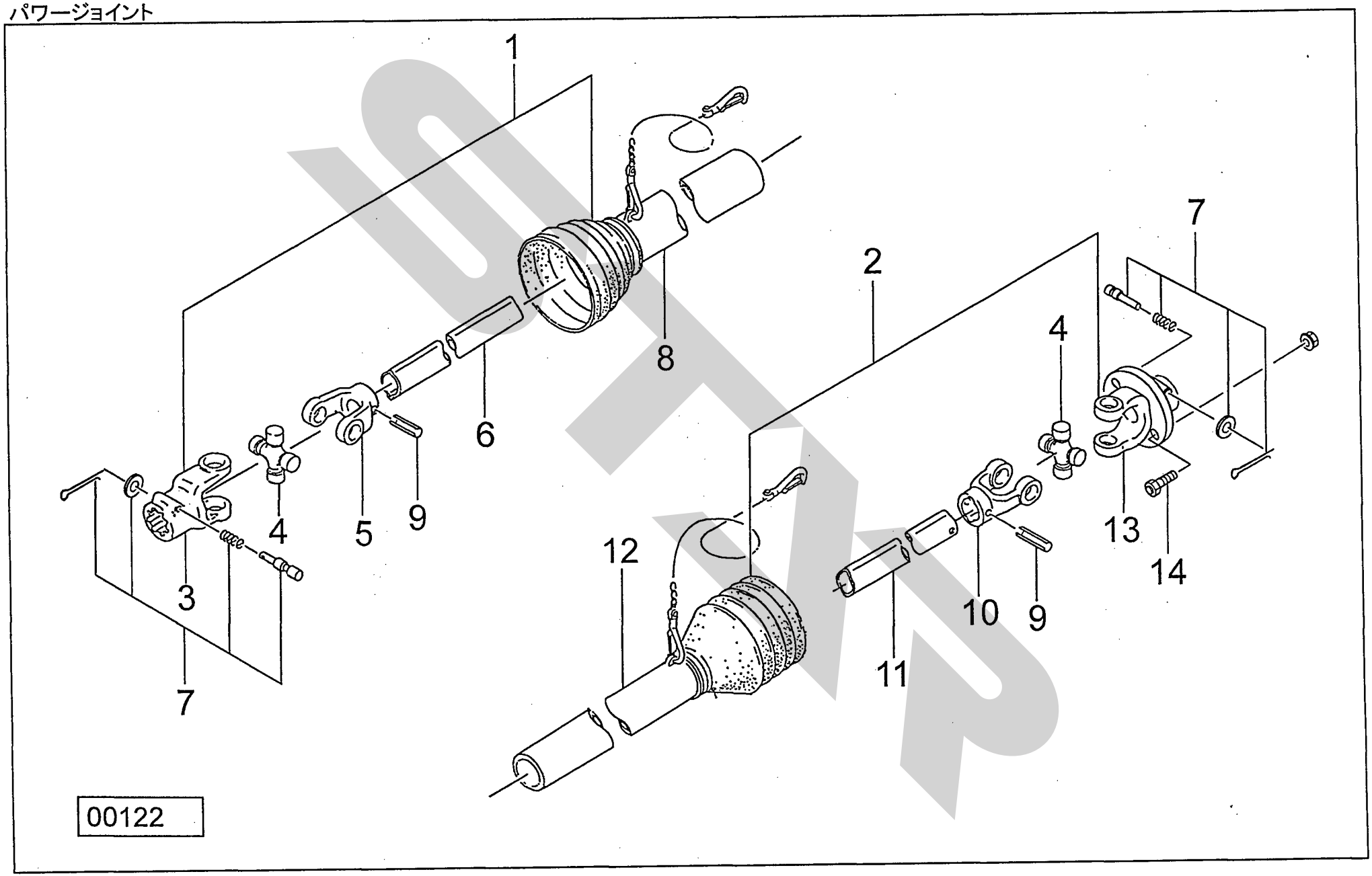

見出番号	部品番号	部品名称	個数	備考	見出番号	部品番号	部品名称	個数	備考
ASY	1265480	パワージョイント	1						
1	1265480-1	ジョイント インナクミ	1						
2	1265480-2	ジョイント アウタクミ	1						
3	JPYSE	ピンツキヨーク（SE）	1						
4	JSEASY	スパイダ クミ SE AS105	2						
5	JFYSE1	フィティングヨーク インナ（SE）	1						
6	1265480-5	パイプ インナ	1						
7	JPC14ASY	クランプピン クミ（14）	2						
8	JSE090-3	アンゼンカバー インナ SE－90	1						
9	PS100065	スプリングピン 10×65	2						
10	JFYSE2	フィッティングヨーク アウタ（SE）	1						
11	1265480-6	パイプ アウタ	1						
12	JSE090-4	アンゼンカバー アウタ SE－90	1						
13	1265480-13	シャーボルトヨーク	1						
14	1266690000	シャーボルト;M6×40 12.9T	2	(予備10ヶ,NNF06付)					

THM2000M・3000M・4000M　ハイドロマニュアスプレッダ（スタンド）

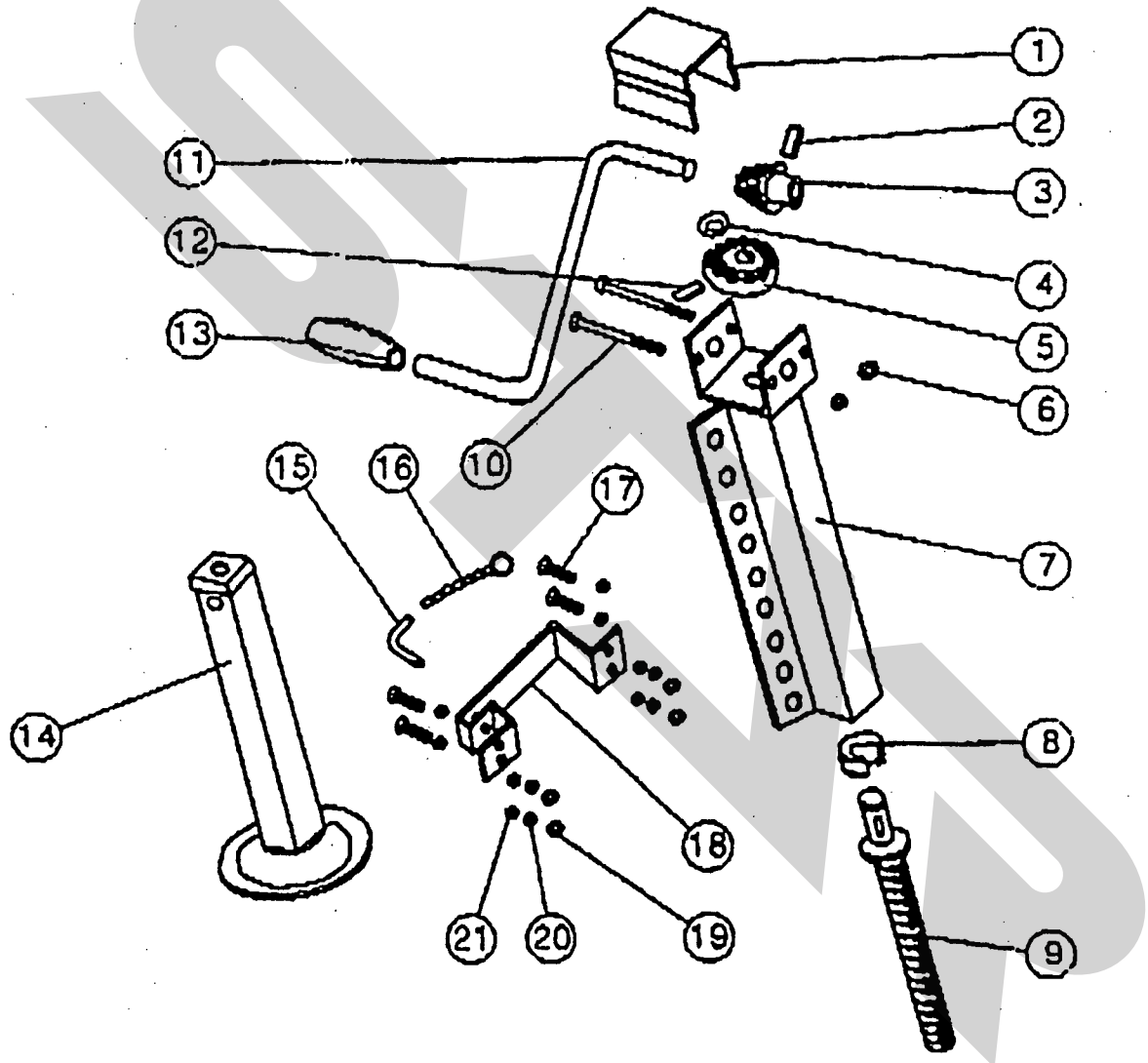

見出番号	部品番号	部品名称	個数	備考	見出番号	部品番号	部品名称	個数
1	ZAMSST000710	カバー	1					
2	ZAMSST000720	ピン	1					
3	ZAMSST000730	ドライブギヤ	1					
4	ZAMSST000740	スナップリング	1					
5	ZAMSST000750	ピニオンギヤ	1					
6	NSZ08	コガタナット 8 2シュ M8	2					
7	ZAMSST000770	フレーム;アウタ	1					
8	ZAMSST000780	スラストワッシャ	1					
9	ZAMSST000790	スクリュウ	1					
10	BSZ08130	コガタボルト 7 M8×130	2					
11	ZAMSST000810	ハンドル	1					
12	ZAMSST000820	ピン	1					
13	ZAMSST000830	ノブ	1					
14	ZAMSST000840	フレーム;インナ	1					
15	ZAMSST000850	ピン	1					
16	ZAMSST000860	チェーン	1					
17	BZ12035	ボルト 8.8 M12×35	4					
18	ZAMSST000880	ブラケット	1					
19	NZ12	ナット 8 2シュ M12	4					
20	WSA12	バネザガネ 3ゴウ M12	4					
21	WRA12	ヒラザガネ M12	8					

調整	S－030625E

本社	066-8555	千歳市上長都1061番地2	TEL0123-26-1123 FAX0123-26-2412
千歳営業所	066-8555	千歳市上長都1061番地2	TEL0123-22-5131 FAX0123-26-2035
旭川営業所	070-8004	旭川市神楽4条9丁目3番35号	TEL0166-61-6131 FAX0166-62-8985
豊富営業所	098-4100	天塩郡豊富町字上サロベツ1191番地	TEL0162-82-1932 FAX0162-82-1696
帯広営業所	080-2462	帯広市西22条北1丁目12番地	TEL0155-37-3080 FAX0155-37-5187
北見営業所	090-0001	北見市小泉302	TEL0157-24-3880 FAX0157-61-1344
中標津営業所	086-1152	標津郡中標津町北町2丁目16番2	TEL01537-2-2624 FAX01537-3-2540
花巻営業所	025-0312	岩手県花巻市二枚橋第三地割333-1	TEL0198-26-5741 FAX0198-26-5746
盛岡事務所	020-0173	岩手県岩手郡滝沢村滝沢字根堀坂552-3	TEL019-694-1661 FAX019-694-1662
仙台営業所	985-0845	宮城県多賀城市町前2丁目4番27号	TEL022-367-4573 FAX022-367-4846
小山営業所	323-0158	栃木県小山市梁2512-1	TEL0285-49-1500 FAX0285-49-1560
名古屋営業所	480-0102	愛知県丹羽郡扶桑町大字高雄字南屋敷191	TEL0587-93-6888 FAX0587-93-5416
岡山営業所	700-0973	岡山県岡山市下中野704-103	TEL086-243-1147 FAX086-243-1269
熊本営業所	862-0939	熊本県熊本市長嶺南1丁目2番1号	TEL096-381-7222 FAX096-384-3525
都城営業所	885-0004	宮崎県都城市都北町3537-1	TEL0986-38-1045 FAX0986-38-4644

☆15. 06. 4S Ⓔ