STAR

マニュア標準ボディ

製品コード 30376・30377・30378
型　式―TMB1030・TMB1530・TMB1830

マニュア2P倍角ボディ

製品コード 30379・30380・30381
型　式―TMB1040・TMB1540・TMB1840

マニュアステアリングボディ

製品コード 30382・30383
型　式―TMB1050・TMB1550

取扱説明書・部　品　表

“必読” 機械の使用前には必ず読んでください。

スター農機株式会社

STAR

ご購入の皆様へ

このたび当社製品をお買い上げいただきありがとうございました。

この取扱説明書は、正しい取扱方法と正しい調整点検について説明してあります。よくお読みいただいて、日常の作業の安全に又この機械の末永いご使用のためにお役立てください。

安全作業のために、これだけはぜひ守りましょう。

本機は安全な作業を確保するため、安全カバーなどに十分な配慮がなされておりますが、ご使用にあたっては下記の事項及び本書の注意内容について、十分に注意をはらってください。

安全作業のお願い

1. 各部の点検・調整・給油・清掃などを行う時は、トラクタ（ティラー）エンジンを完全に止めてから始めてください。
2. トラクタ（ティラー）から離れる時は、エンジンを止めＰＴＯを完全に止めてから駐車ブレーキ（輪留め）を、かけてください。
3. 作業内容に合った正しい服装と、保護具を着用してください。
4. 運転操作中、特に旋回・後退時には周囲に気をつけ、人を近づけないでください。
5. 作業の前後には各部を点検し、調整・給油・整備を十分に行ってください。
6. 取扱説明書に示す、正しい取扱方法によらない使い方をして、機械の損傷を招いたり、使用者が過失を起こしても、当社では、責任を負いかねます。

部品の注文について

1. 部品のご注文の際は、下記項目をご連絡ください。
   ① 機械名
   ② 型式名
   ③ コード№
   ④ 部品番号
   ⑤ 部品名称
   ⑥ 個　数
2. 部品の納期については、部品表の№欄に次の表示をしております。参考にしてください。
   （例・２、○１０、１３）
   ・……市販部品（材料店、金物店で購入してください。
   ○……納期のかかる部品（２～６か月）
   無……納期のかからない部品（即納～１か月）
3. 部品番号の末尾に符号が記入されているものは、下記の部品が含まれています。
   （例ＢＡ０８１５Ａ）
   Ａ；ナット・Ｓワッシャ
   Ｄ；ダブルナット
   Ｎ；ナット
   Ｐ；ワッシャ
   Ｗ；Ｓワッシャ
   （Ｇ；メッキ仕上げ）
4. 個数の欄に［－］又は［／］が記入されているものは、次の通りです。
   ［－］……シム等、組込まれている個数が不明な部品
   ［／］……Assy品に含まれていて、単品では支給しない部品

1. トラクタへの装着

＜ジョイント＞

倍角ヒッチ、ステアリングヒッチにはジョイントを２本装着します。マニュアボディと２Ｐフレームを結ぶジョイントは、スプラインチューブのジョイントを使用してください。

＜スタンド＞

倍角ヒッチ、ステアリングヒッチのスタンドは、作業中、図－１のように格納してください。

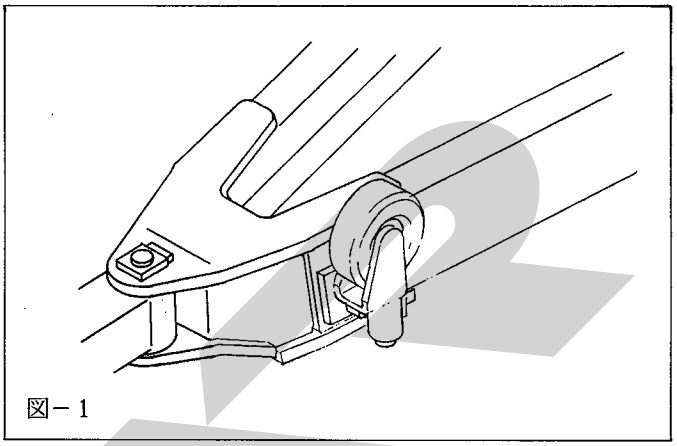

図－１

2. マニュアステアリングボディについて

ステアリングマニュアは、ヒッチ部の折れ角を感知して、タイヤをステアリングさせますので急旋回ができ、トラクタとの内輪差が少ないため、狭い通路でも、安全に能率の良い作業ができます。

作業及び調整には、次の点に注意してください。

＜ステアリング角度＞

トラクタによってステアリング角度が異なります。

図－２の状態（ステアリング角度が足りない）になる場合は、タイロッドをＢの位置に取り付けてください。（工場出荷時は、Ａの位置に取付けています。）

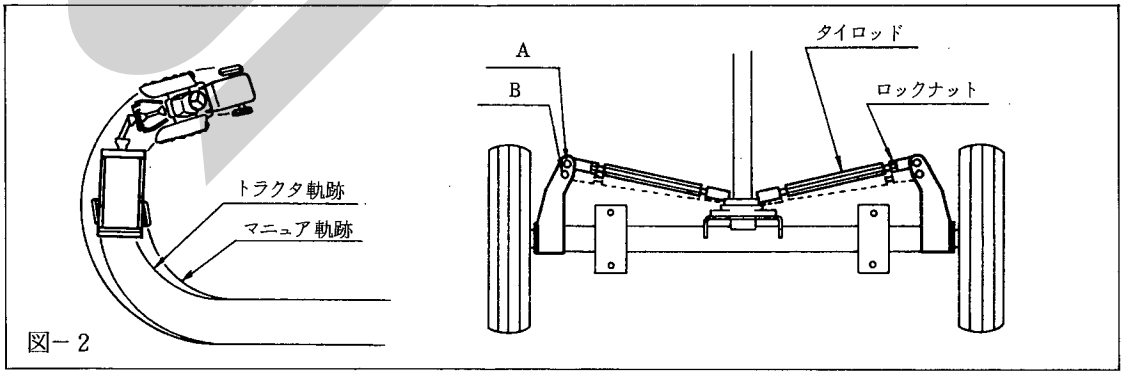

図－２

＜トーイン＞

左右のタイヤとマニュアフレームが平行でない場合は、ヒッチ部のピンを図－3のBの位置に固定し、タイロッド（図－2）の長さを調整してください。

調整が終了したらロックナットでしっかり固定してください。

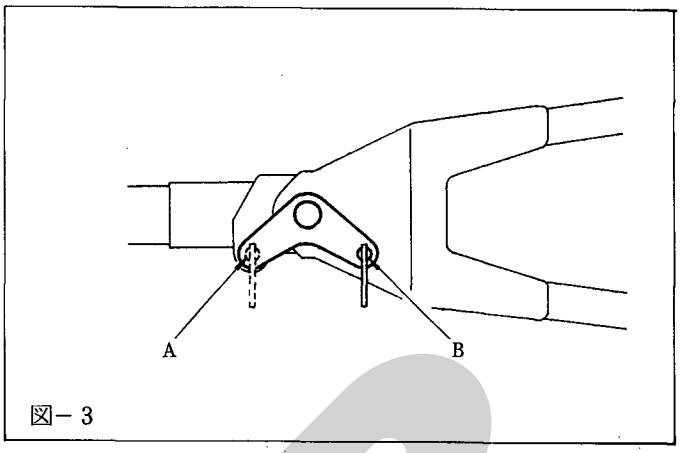

図－3

＜ステアリング作業＞

ステアリング作業をする場合は、ヒッチ部のピンを図－3のAの位置に固定してください。後退時及びステアリングをさせない場合は、Bの位置に固定してください。

3. 作業前の点検、調整

作業前に次の点検、調整を行なってください。これは、故障の防止、耐用年数を延ばすためにも常に行なってください。

＜床コンベヤチェーンの張り＞…図－4

左、右の従動スプロケットが同じ位置になるよう、テンションスプリングが密着するまでボルトを締め込んで、床コンベヤの張り調整を行なってください。

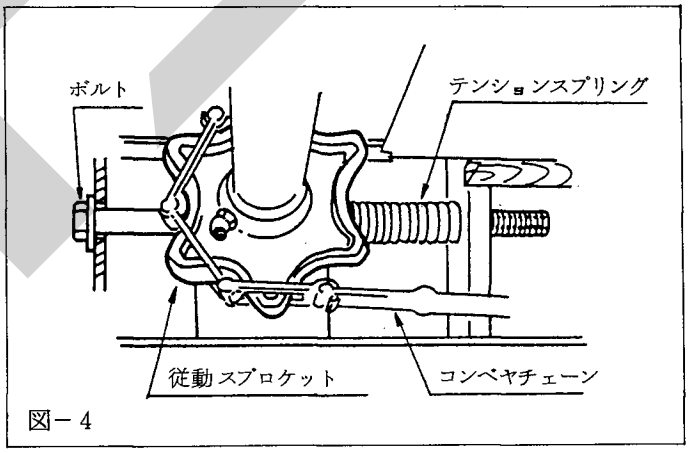

図－4

＜給　油＞

工場出荷時には適量の給油をしてありますが、使用前には確認をしてください。

No.	給油箇所の名称	給油箇所	オイルの種類	給油の間隔	備考
1	ギヤボックス	1	グリース（リチウム系）	各作業シーズン	補充
2	ラチェット	1			歯面に塗布
3	ノッチ	2			
4	コネクティングロット	2			
5	パワージョイント	－			
6	コンベヤ従動スプロケット	2			

No.	給油箇所の名称	給油箇所	オイルの種類	給油の間隔	備考
7	コンベヤ駆動軸軸受	2	グリース（リチウム系）	各作業シーズン	
8	車軸	3			TMB 1050、1550
9	スタンド	1			
10	2Pドローバ	2			TMB 1040、1540、1840
		3			TMB 1050、1550

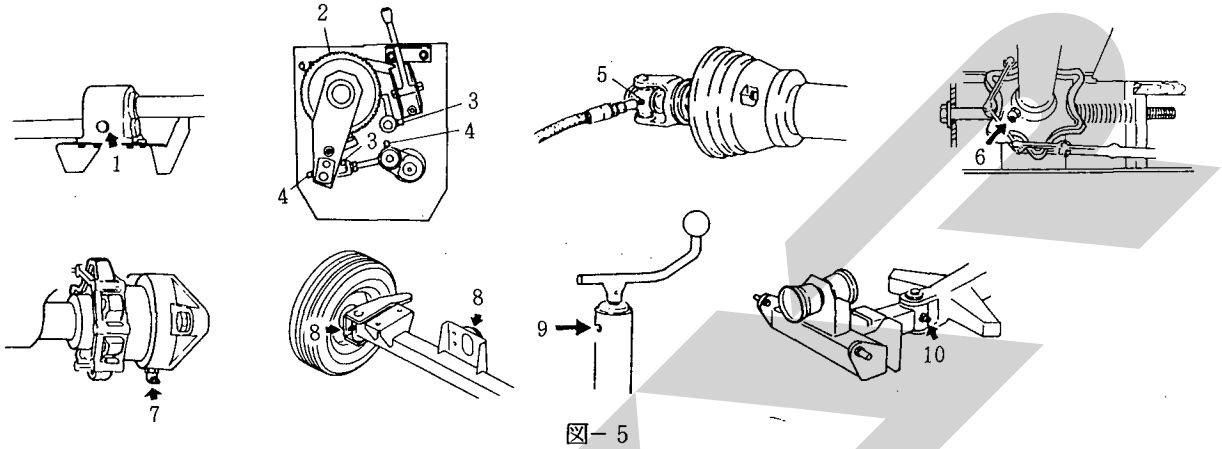

図－5

表以外のローラチェーン、床コンベヤチェーンにも、各作業シーズンごとに給油してください。

＜タイヤの空気圧＞

型式	TMB 1030・1040・1050	TMB 1530・1540・1550	TMB 1830・1840
タイヤサイズ	7.00－12－6PR	10／80－12－6PR	11L－15－8PR
空気圧	3.5 kg／cm²	2.6 kg／cm²	2.5 kg／cm²

＜ボルト・ナット＞

ハブナットやステアリングマニュアのジョイント等、特に重要な部分のナットに緩みがないか点検し、十分締め付けてください。

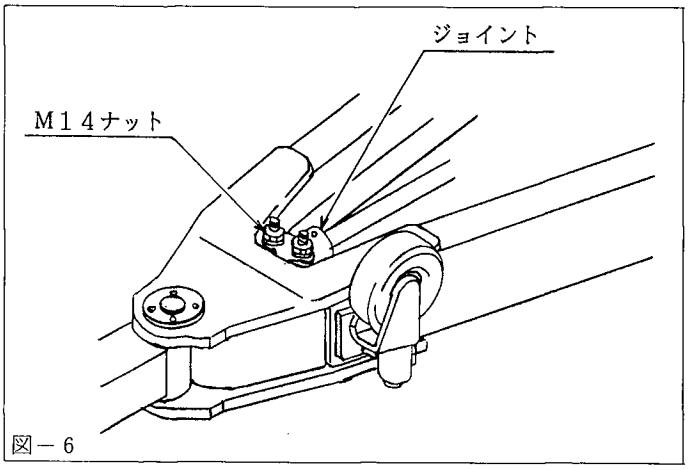

図－6

4. 床コンベヤの調整

床コンベヤ速度は、チェンジレバーで5段階に変速できます。

各作業に合せて変速してください。

……図－7

なお、N（中立）は、コンベヤ駆動のみを停止することができます。

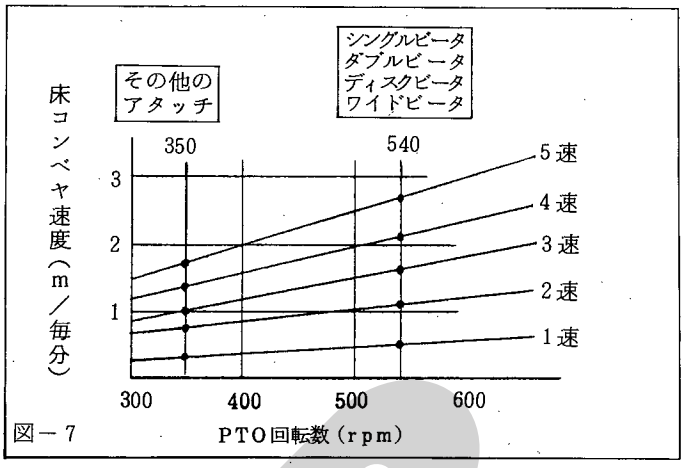

図－7

TMB1030・1530・1830
スタンド・ドローバ

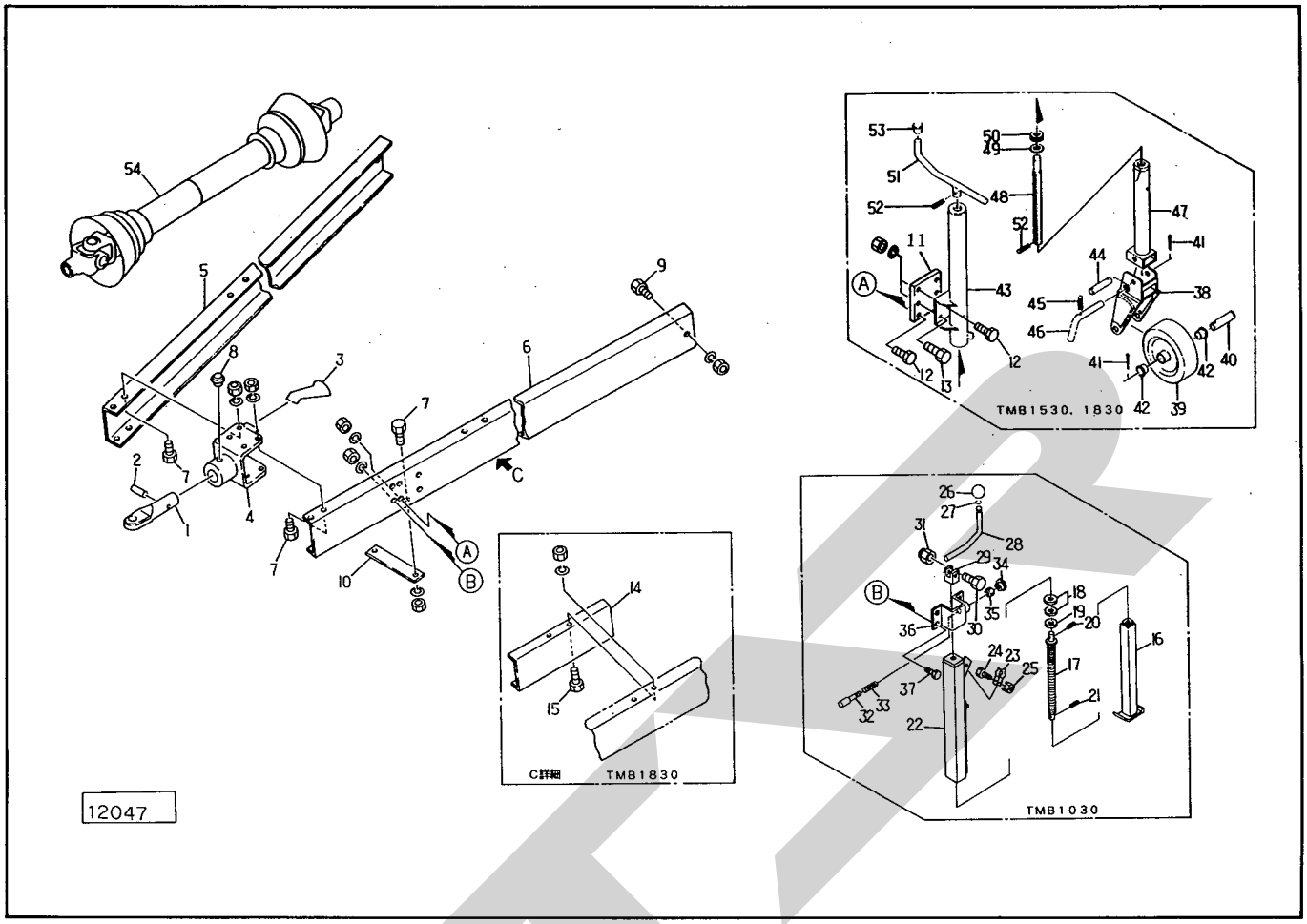

見出番号	部品番号	部品名称	個数	見出番号	部品番号	部品名称	個数
1	76700	ヒッチカン	1	●21	PS 8025	スプリングピン；8×25 TMB 1030	1
2	76701	ピン	1	22	83271	ブラケット TMB 1030	1
3	68168	ブラケット	1	23	62286	スプリング TMB 1030	2
4	92719	ヒッチ	1	●24	BZ 0825 G	ボルト；M8×25(8.8) TMB 1030	1
○5	92720	ドローバ；R TMB1030	1	●25	NP 08G	スプリングナット；M8 TMB 1030	1
○	92724	ドローバ；R TMB1530	1	26	66724	グリップ TMB 1030	1
○	92726	ドローバ；R TMB1830	1	27	58640	バネ TMB 1030	1
○6	92721	ドローバ；L TMB1030	1	28	68310	レバー TMB 1030	1
○	92725	ドローバ；L TMB1530	1	29	00716	レバーウケ TMB 1030	1
○	92727	ドローバ；L TMB1830	1	●30	BZ 0640 G	ボルト；M6×40 TMB 1030	1
●7	BZ 1230 AG	ボルト；M12×30(8.8) TMB 1030、1530	14	●31	NN 06G	ナイロンナット；M6 TMB 1030	1
●	BZ 1230 AG	ボルト；M12×30(8.8) TMB 1830	10	32	83273	バー TMB 1030	1
8	MS 17	穴用メクラキャップ；φ17	1	33	78897	スプリング TMB 1030	1
●9	BZ 2040 AG	ボルト；M20×40(8.8)	2	34	44289	ニギリ；M8 TMB 1030	1
10	92938	プレート	1	●35	NZ 08G	ナット；M8(8) TMB 1030	1
11	92807	プレート TMB 1530、1830	1	36	92718	ブラケット TMB 1030	1
●12	BZ 1235 AG	ボルト；M12×35(8.8) TMB 1530、1830	4	●37	BZ 1225 AG	ボルト；M12×25(8.8) TMB 1030	4
●13	BZ 1240 AG	ボルト；M12×40(8.8) TMB 1530、1830	2	38	58611	アーム TMB 1530、1830	1
14	92940	チャンネル TMB 1830	2	39	58617	ホイール TMB 1530、1830	1
●15	BZ 1235 AG	ボルト；M12×35(8.8) TMB 1830	4	40	58620	パイプ 見41付 TMB 1530、1830	1
16	69598	リフトブラケット TMB 1030	1	●41	PC 5036	ワリピン；5×36 TMB 1530、1830	2
17	46003	シャフト TMB 1030	1	42	58621	ブッシュ TMB 1530、1830	2
18	72860	ワッシャ TMB 1030	2	43	68503	ブラケット TMB 1530、1830	1
19	58616	ザガネ TMB 1030	1	44	68131	ピン 見41付 TMB 1530、1830	1
●20	PS 8032	スプリングピン；8×32 TMB 1030	1	●45	PS 6025	スプリングピン；6×25 TMB 1530、1830	

TMB1030・1530・1830
スタンド・ドローバ

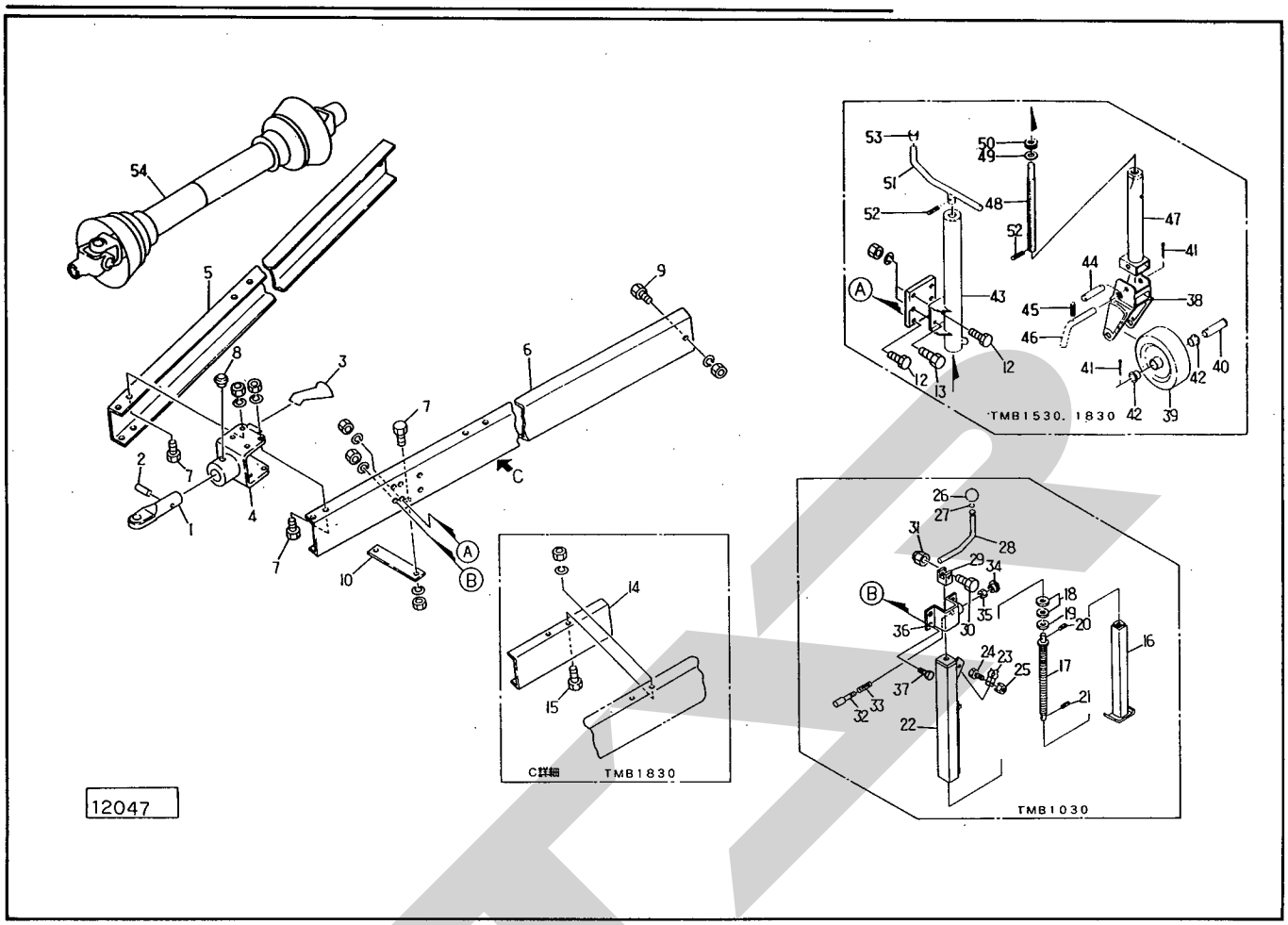

見出番号	部品番号	部品名称	個数	見出番号	部品番号	部品名称	個数
46	58642	ピン (見)45付 TMB1530、1830	1				
47	46005	ホルダー TMB1530、1830	1				
48	46003	シャフト TMB1530、1830	1				
49	58616	ザガネ TMB1530、1830	1				
●50	J 51104	スラストベアリング；51104 TMB1530、1830	1				
51	58636	ハンドル TMB1530、1830	1				
●52	PS 8032	スプリングピン；8×32 TMB1530、1830	2				
53	00687	ニギリ；16 TMB1530、1830	1				
Asy	68502Asy	スタンド(組) (見)38～53付 TMB1530、1830					
54	00614	パワージョイント；SG—070	1				

TMB1040・1540・1840
ドローバ・スタンド・コネクタ・2Pフレーム

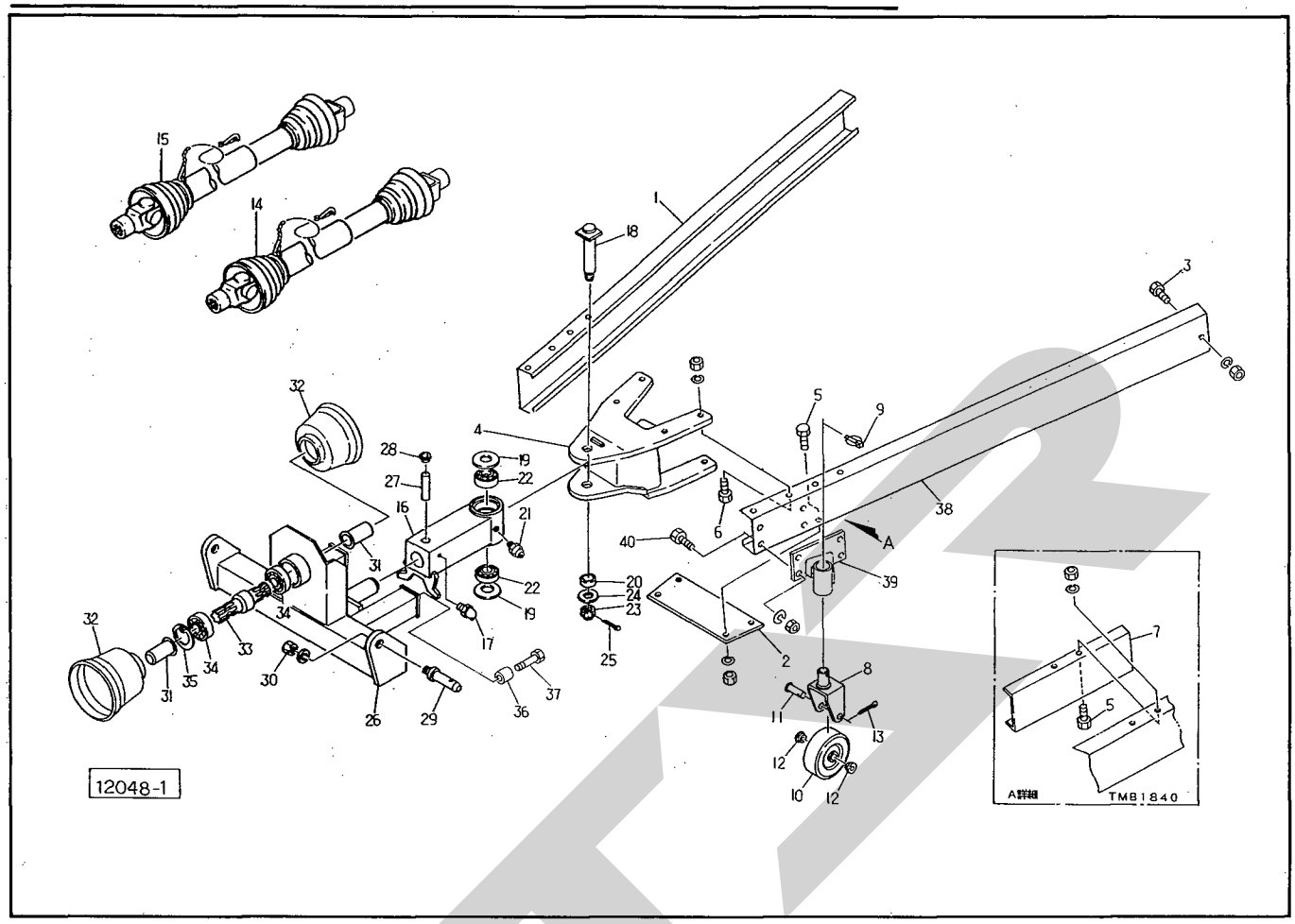

見出番号	部品番号	部品名称	個数	見出番号	部品番号	部品名称	個数
○ 1	92971	ドローバ；R　TMB1040	1	●22	J 30206	ベアリング；30206	2
○	92972	ドローバ；R　TMB1540	1	23	00712	キャッスルナット；M24×P 1.5	1
○	92977	ドローバ；R　TMB1840	1	●24	WRA 24G	ワッシャ；M24	1
2	92989	プレート	1	●25	PC 4032G	ワリピン；4×32	1
● 3	BZ 2040 AG	ボルト；M20×40(8.8)	2	26	97301	2Pフレーム	1
4	97306	ヒッチ	1	27	76701	ピン	1
● 5	BZ 1230 AG	ボルト；M12×30(8.8)　TMB1040、1540	8	28	MS 17	穴用メクラキャップ；∅17	1
●	BZ 1235 AG	ボルト；M12×35(8.8)　TMB1840	8	29	00006	ロワーリンクピン；0・I　(見)30付	2
● 6	BZ 1235 AG	ボルト；M12×35 (8.8) TMB 1040, 1540	8	●30	NZ 22150 WG	ナット；M22×P 1.5(8)	2
●	BZ 1240 AG	ボルト；M12×40(8.8)　TMB1840	8	31	00096	PICキャップ；35	2
7	92940	チャンネル　TMB1840	2	32	00823	PICカバー；I	2
8	97371	キャスタ	1	33	86003	PICシャフト	1
9	00739	リンチピン；9	1	●34	J 6007 LLU	ベアリング；6007LLU	2
10	58617	ホイール	1	●35	DHC 62	スナップリング；H 62	1
11	58620	パイプ　(見)13付	1	36	46583	ストッパ　※オプション	2
12	58621	ブッシュ	2	●37	BZ 1230 AG	ボルト；M12×30(8.8)　※オプション	2
●13	PC 5036G	ワリピン；5×36	1	38	97363	ドローバ；L　TMB 1040	1
14	85979	パワージョイント	1		97364	ドローバ；L　TMB 1540	1
15	00611	パワージョイント；SG－040	1		97365	ドローバ；L　TMB 1840	1
16	97302	コネクタ　(見)17、21付	1	39	97307	ブラケット	1
●17	ONB S 6	グリースニップル；B－M6×1F	1	●40	BZ 1230 AG	ボルト；M 12×30(8.8)	4
18	92978	シャフト　(見)25付	1				
19	85996	プレート	2				
20	92980	カラー；30×24	1				
●21	ONAS 6	グリースニップル；A－M 6×1F	1				

TMB1050・1550
ドローバ・スタンド・ヒッチ・コネクタ・2Pフレーム

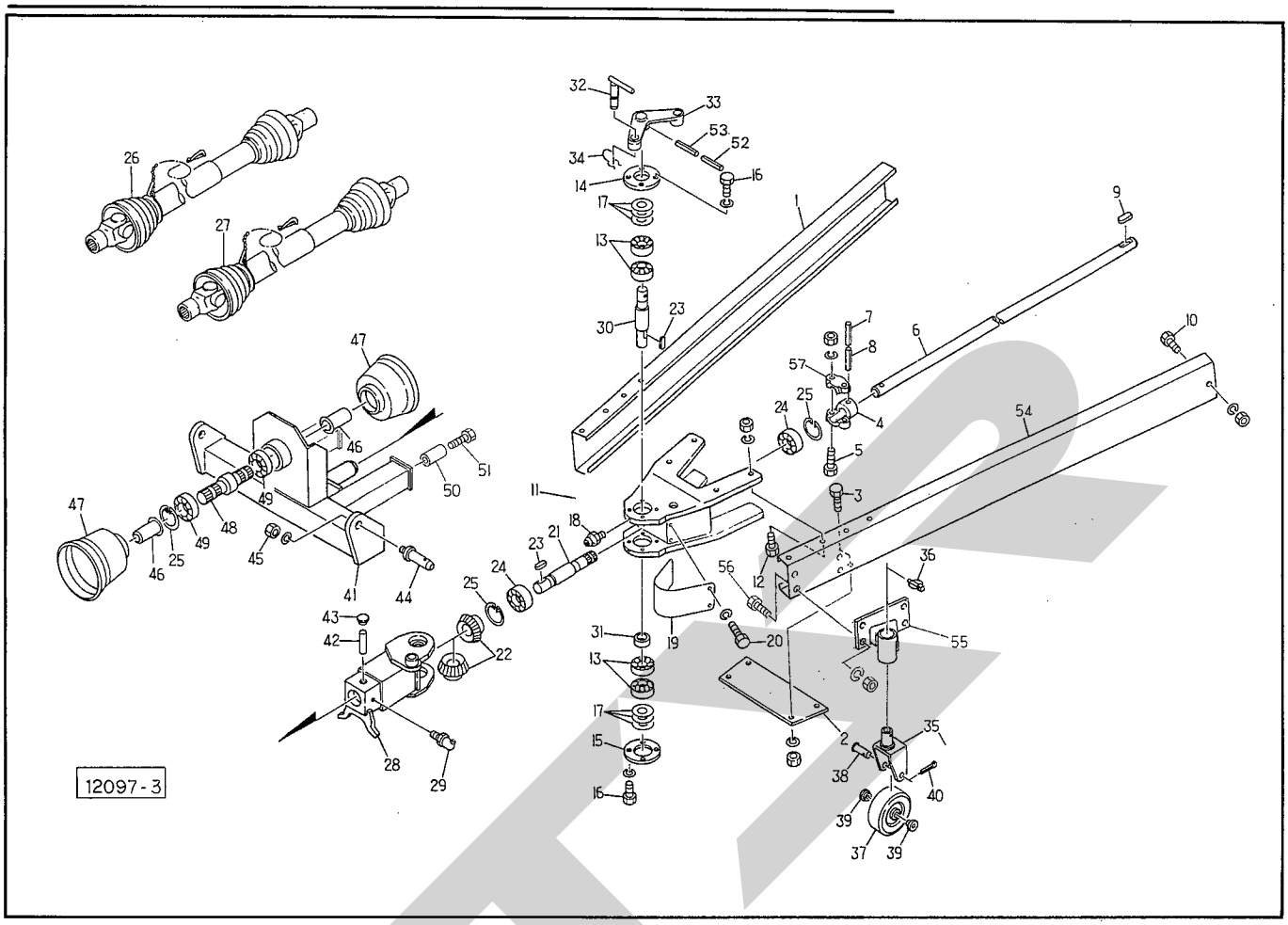

見出番号	部品番号	部品名称	個数	見出番号	部品番号	部品名称	個数
1	92971	ドローバ；R　TMB1050	1	●24	J6206LLU	ベアリング；6206 LLU	2
	92972	ドローバ；R　TMB1550	1	●25	DHC62	スナップリング；H 62	3
2	92989	プレート	1	26	85979	パワージョイント	1
● 3	BZ1230AG	ボルト；M 12×30 (8.8)	8	27	00611	パワージョイント；SG－040	1
4	100087	ジョイント；1　(見)7、8、57付	1	28	97458	コネクタ　(見)29付	1
● 5	BZ1465AG	ボルト；M 14×65 (8.8)	2	●29	ONBS6	グリースニップル；B－M 6×1 F	1
6	93845	シャフト　TMB1050	1	30	93849	シャフト	1
	93846	シャフト　TMB1550	1	31	93850	カラー；∅25.5×5	1
7	PS5050	スプリングピン(W)；5×50	1	32	93852	ピン	1
● 8	PS8050	スプリングピン(W)；8×50	1	33	93851	アーム	1
9	62282	平行キー（両丸）；8×7×38	1	34	56984	クリップ；17×8	1
●10	BZ2040AG	ボルト；M 20×40 (8.8)	2	35	97371	キャスタ	1
11	97457	ヒッチ　(見)18付	1	36	00739	リンチピン；9	1
●12	BZ1235AG	ボルト；M 12×35 (8.8)	8	37	58617	ホイール	1
●13	J 30205	ベアリング；30205	4	38	58620	パイプ　(見)40付	1
14	93840	キャップ	1	39	58621	ブッシュ	2
15	93841	キャップ	1	●40	PC5036G	ワリピン；5×36	1
●16	BZ1025WG	ボルト；M 10×25 (8.8)	8	41	97301	2Pフレーム	1
17	55853	シム；0.2	7	42	76701	ピン	1
●18	ONAS6	グリースニップル；A－M 6×1 F	2	●43	MS17	穴用メクラキャップ；∅17	1
19	93842	カバー	1	44	00006	ロワーリンクピン；0・I　(見)45付	2
●20	BZ0816WG	ボルト；M 8×16 (8.8)	4	●45	NZ22150WG	ナット；M 22×P 1.5 (8)	2
21	93843	シャフト	1	46	00096	PICキャップ；35	2
22	74564	マイタギヤ；19 T	2	47	00823	PICカバー；I	2
23	62284	平行キー（片丸）；8×7×30	2	48	86003	PICシャフト	1

TMB1050・1550
ドローバ・スタンド・ヒッチ・コネクタ・2Pフレーム

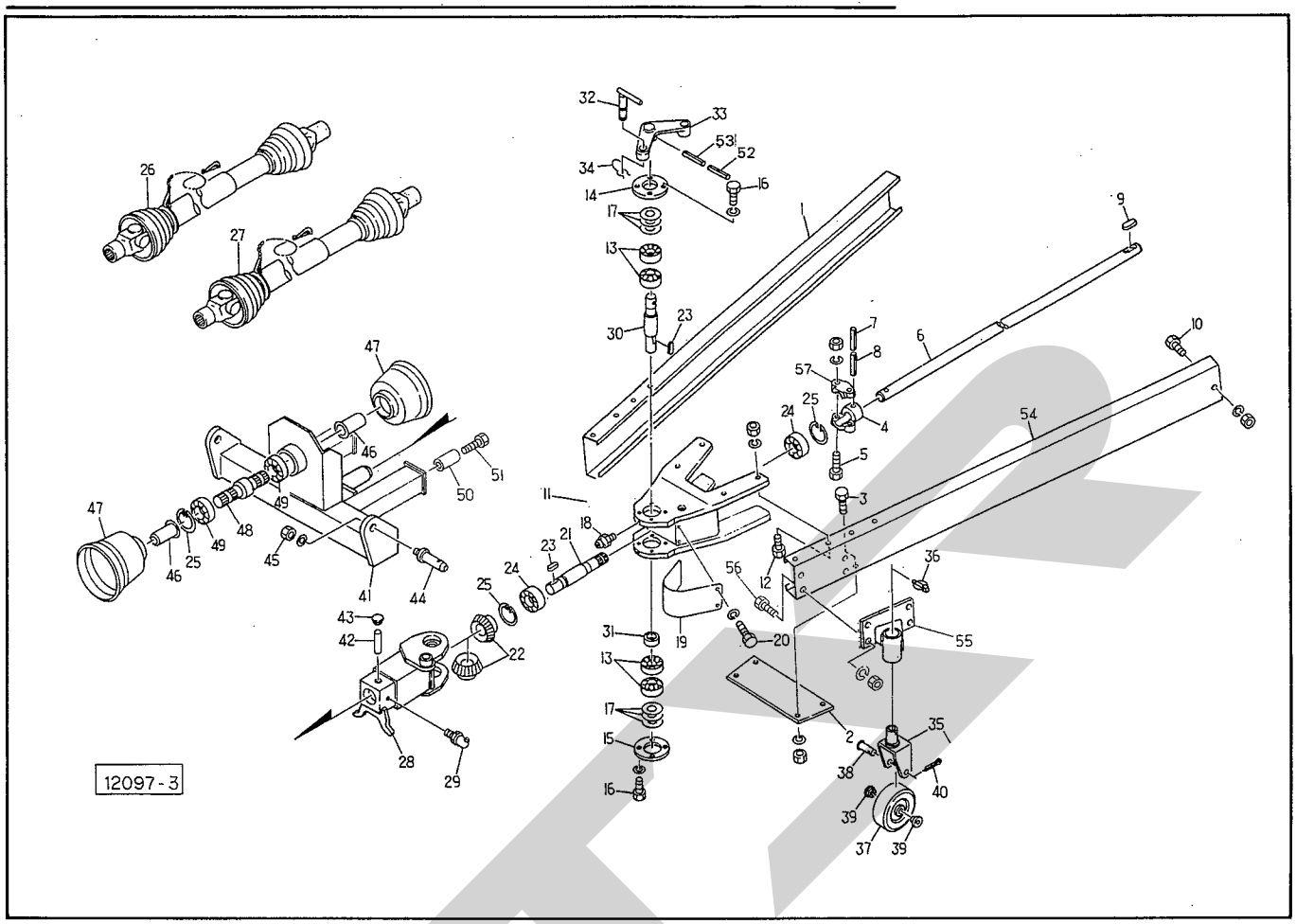

見出番号	部品番号	部品名称	個数	見出番号	部品番号	部品名称	個数
●49	J6007LLU	ベアリング；6007 LLU	2				
50	46583	ストッパ ※オプション	2				
●51	BZ1230AG	ボルト；M12×30 (8.8) ※オプション	2				
●52	PS5040	スプリングピン(W)；5×40	1				
●53	PS8040	スプリングピン(W)；8×40	1				
54	97363	ドローバ；L TMB1050	1				
	97364	ドローバ；L TMB1550	1				
55	97307	ブラケット	1				
●56	BZ1230AG	ボルト；M12×30 (8.8)	4				
57	100088	ジョイント；2	1				

TMB 1030・1530・1830・1040・1540・1840・1050・1550
フレーム・フロント・リヤボード

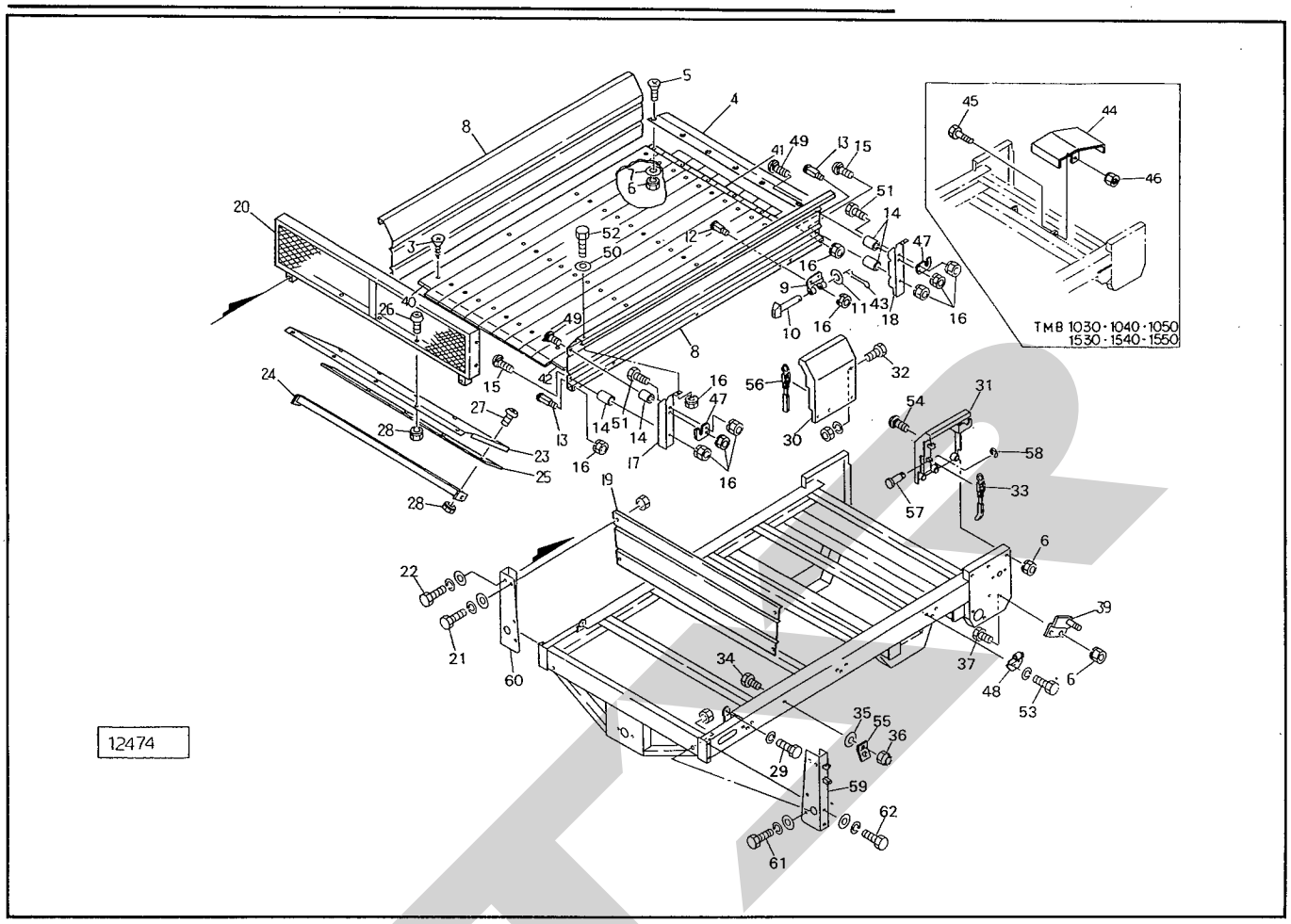

見出番号	部品番号	部品名称	個数	見出番号	部品番号	部品名称	個数
● 3	TX0635G	十字穴付タッピンネジ(サラ2種);M6×35 TMB1030、1530、1040、1540、1050、1550	33	19	92708	フロントカバー	1
●	TX0635G	十字穴付タッピンネジ(サラ2種);M6×35 TMB1830、1840	39	20	92709	ストーンガード	1
4	92697	カバー;RF	1	● 21	BZ1025APG	ボルト;M10×25(8.8)	4
● 5	BM1040G	サラボルト;M10×40	6	● 22	BZ1025WPG	ボルト;M10×25(8.8)	2
● 6	NP10G	スプリングナット;M10	14	23	92710	フロントボード	1
7	43686	タイン座金(A)	6	24	92711	サポート	1
○ 8	102598	サイドボード TMB1030、1040、1050	2	25	92712	ゴムプレート	1
○	102599	サイドボード TMB1530、1540、1550	2	● 26	CP0820G	ナベコネジ;M8×20	5
○	102600	サイドボード TMB1830、1840	2	● 27	CP0825G	ナベコネジ;M8×25	5
9	102691	チョウバン;メス TMB1030、1040、1050	4	● 28	NP08G	スプリングナット;M8	10
	102691	チョウバン;メス TMB1530、1830、1540、1550	6	● 29	BZ1020WG	ボルト;M10×20(8.8)	2
10	102693	ピン 見43付 TMB1030、1040、1050	4	30	102608	リヤボード;R	1
	102693	ピン 見43付 TMB 1530、1830、1540 1840、1550	6	31	102607	リヤボード;L	1
○ 11	102694	ピンザガネ;∅13 TMB1030、1040、1050	4	● 32	BZ1230AG	ボルト;M12×30(8.8)	4
	102694	ピンザガネ;∅13 TMB 1530、1830、1540 1840、1550	6	33	102316	サイドボードフック	3
12	59911	カクネマルアタマボルト;M10×60 TMB1030、1040、1050	8	34	BZ1230G	ボルト;M12×30(8.8)	4
	59911	カクネマルアタマボルト;M10×60 TMB1530、1830、1540、1840、1550	12	35	WRA12G	ワッシャ;M12	4
13	59912	カクネマルアタマボルト;M10×55 TMB1030、1040、1050	6	36	NN12G	ナイロンナット;M12	4
	59912	カクネマルアタマボルト;M10×55 TMB1530、1830、1540、1840、1550	8	● 37	BZ1025G	ボルト;M10×25(8.8)	2
14	84777	カラ; 16.1×56	8	39	92897	ブラケット	1
● 15	BR1075G	カクネボルトA形1種;M10×75	4	40	92694−1	フロアーボード;A TMB1030、1040、1050	1
● 16	NP10G	スプリングナット;M10 TMB1030、1040、1050	30		92695−1	フロアーボード;A TMB1530、1540、1550	1
●	NP10G	スプリングナット;M10 TMB1530、1830、1540、1840、1550	36		92696−1	フロアーボード;A TMB1830、1040	1
17	102605	ステー;A	2	41	92694−3	フロアーボード;C TMB1030、1040、1050	9
18	102606	ステー;B	2		92695−3	フロアーボード;C TMB1530、1540、1550	9

TMB 1030・1530・1830・1040・1540・1840・1050・1550
フレーム・フロント・リヤボード

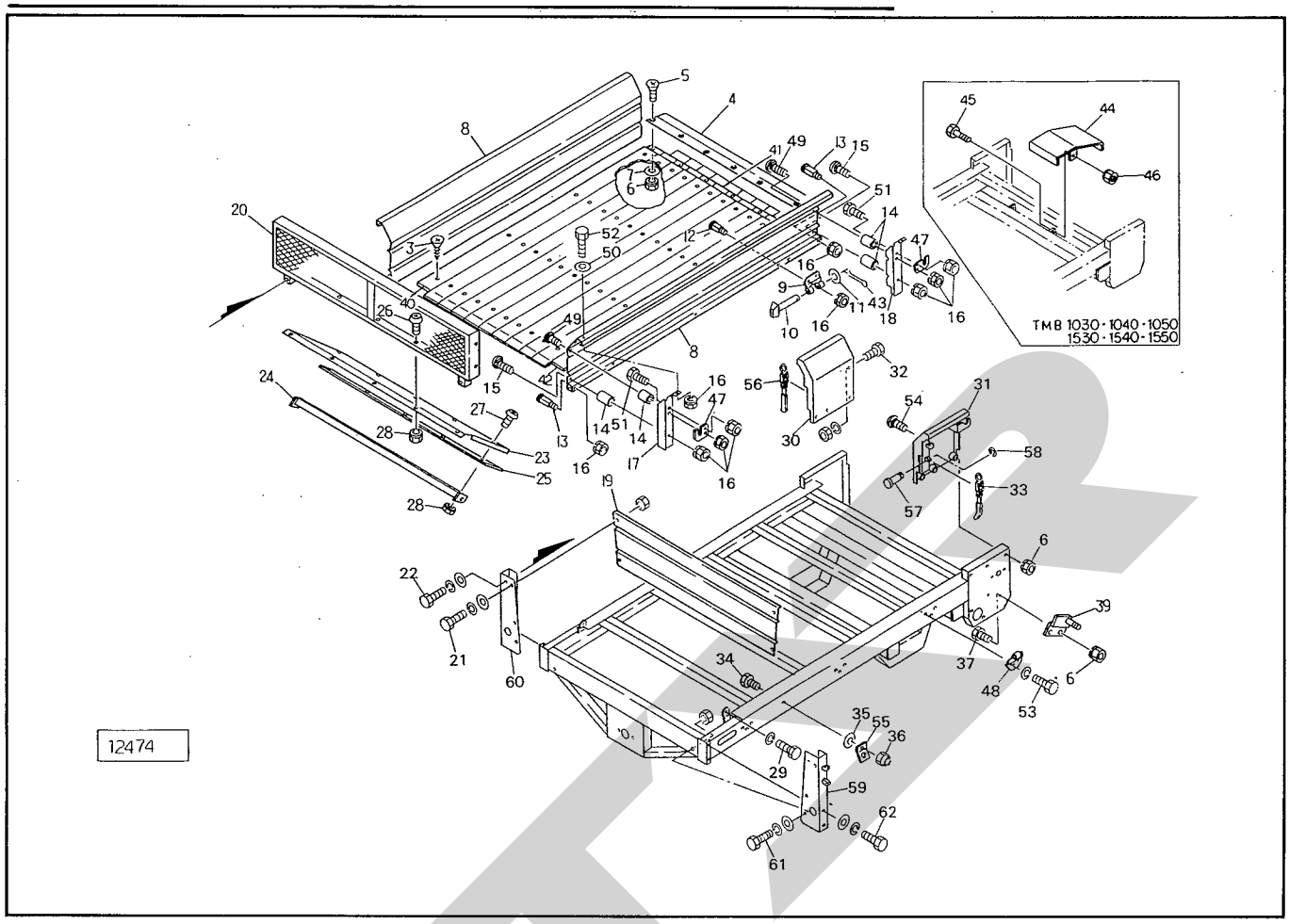

見出番号	部品番号	部品名称	個数	見出番号	部品番号	部品名称	個数
41	92696－3	フロアーボード；C TMB 1830、1840	9	60	102611	フロントサポート；R	1
42	92694－4	フロアーボード；D TMB 1030、1040、1050	1	61	BZ 1020APG	ボルト；M10×20 (8.8)	2
	92695－4	フロアーボード；D TMB 1530、1540、1550	1	62	BZ 1020WPG	ボルト；M10×20 (8.8)	4
	92696－4	フロアーボード；D TMB 1830、1840	1				
● 43	PC 3220G	ワリピン；3.2×20 TMB 1030、1040、1050	4				
●	PC 3220G	ワリピン；3.2×20 TMB 1530、1540、1550 1830、1840	6				
44	99702	カバー TMB 1030、1040、1050	1				
	99704	カバー TMB 1530、1540、1550	1				
● 45	BZ 1025G	ボルト；M10×25(8.8) TMB 1030、1040、1050 1530、1540、1550	2				
● 46	NP 10G	スプリングナット；M10 TMB 1030、1040、1050 1530、1540、1550	2				
47	102609	プレート	4				
48	102692	チョウバン；オス TMB 1030、1040、1050	4				
	102692	チョウバン；オス TMB 1530、1830、1540 1550	6				
49	BR 1085G	カクネマルアタマボルト；M10×85	4				
50	WRA 10G	ワッシャ；M10	4				
51	BZ 1025G	ボルト；M10×25 (8.8)	4				
52	BZ 1020G	ボルト；M10×20 (8.8)	4				
53	BZ 0820G	ボルト；M8×20 TMB 1030、1040、1050	12				
	BZ 0820G	ボルト；M8×20 TMB 1530、1830、1540 1840、1550	16				
54	BR 1055G	カクネボルト（A形1種）；M10×55	6				
55	67426	ブラケット	4				
56	102672	サイドボード；S	1				
57	102317	ピン；8×20	4				
58	DE 6	スナップリング；E6	4				
59	102610	フロントサポート；L	1				

TMB1030・1530・1830・1040・1540・1840
シャジク・タイヤ・ハブ

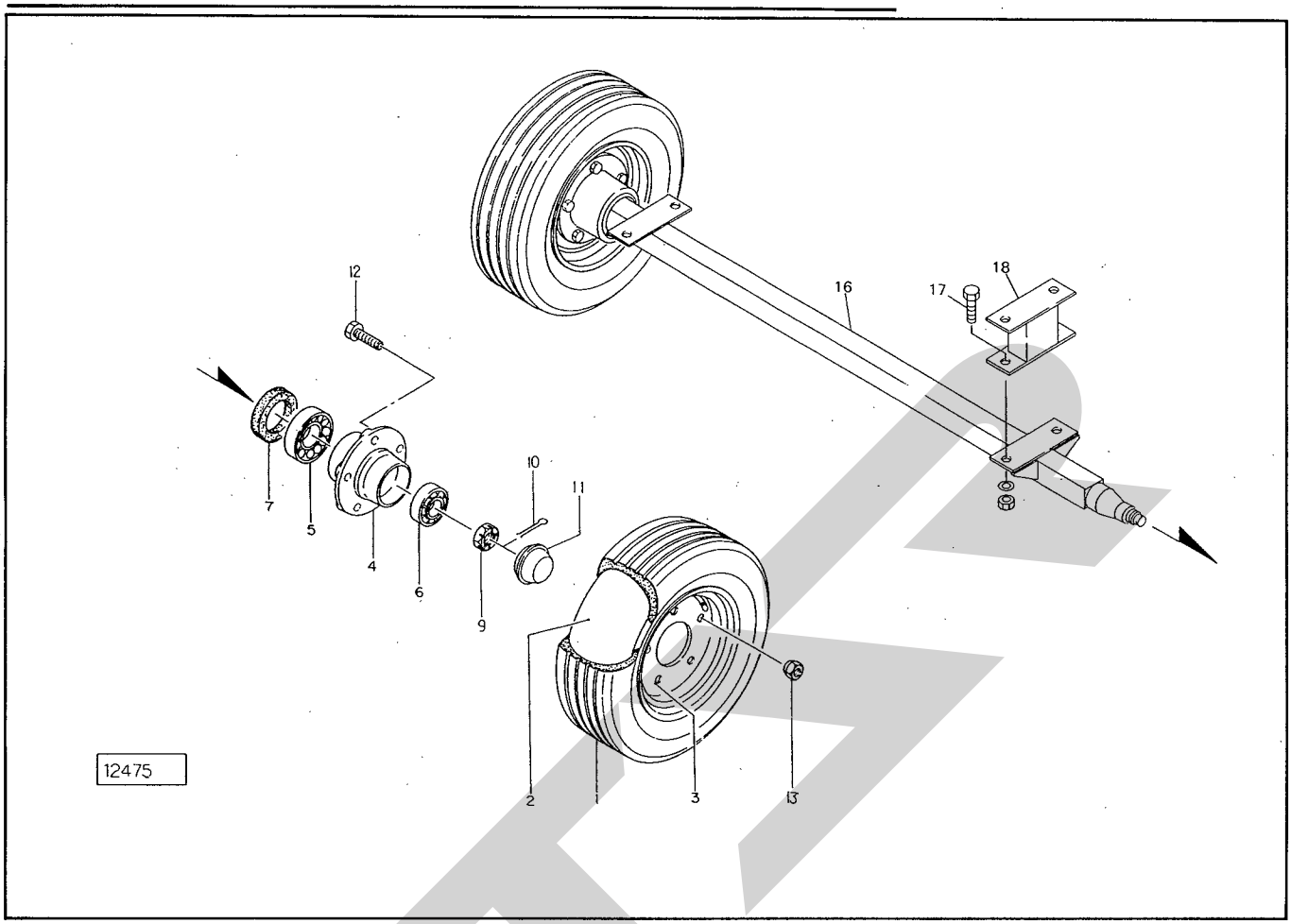

見出番号	部品番号	部品名称	個数	見出番号	部品番号	部品名称	個数
1	00378	タイヤ；7.00－12－6PR TMB 1030、1040	2	13	102381－10	ホイールナット TMB 1030、1530 1040、1540	10
	00379	タイヤ；10/80－12－6PR TMB 1530、1540	2		102454－10	ホイールナット TMB 1830、1840	10
	00478	タイヤ；11L－15－8PR TMB 1830、1840	2	○ 16	102381－1	シャジク TMB 1030、1530、1040、1540	1
2	00385	チューブ；7.00－12 TMB 1030、1040	2	○	102454－1	シャジク TMB 1830、1840	1
	00386	チューブ；10/80－12 TMB 1530、1540	2	● 17	BZ1635AG	ボルト；M16×35 (8.8)	8
	00389	チューブ；11L－15 TMB 1830、1840	2	18	102917	ブラケット	2
3	00853	ホイール；5JA×12 TMB 1030、1040	2				
	00854	ホイール；7.00×12 TMB 1530、1540	2				
	00484	ホイール；10J×15 TMB 1830、1840	2				
4	102381－2	ハブ TMB 1030、1530、1040、1540	2				
	102454－2	ハブ TMB 1830、1840	2				
● 5	102381－4	テーパベアリング；30208 TMB 1030、1530 1040、1540	2				
●	102454－4	テーパベアリング；30209 TMB 1830、1840	2				
● 6	102381－3	テーパベアリング；30206 TBM 1030、1530 1040、1540	2				
●	102454－3	テーパベアリング；30206 TMB 1830、1840	2				
7	102381－5	リテイニングリング TMB 1030、1530 1040、1540	2				
	102454－5	リテイニングリング TMB 1830、1840	2				
9	102381－6	クラウンナット TMB 1030、1530 1040、1540	2				
	102454－6	クラウンナット TMB 1830、1840	2				
● 10	102381－7	スプリットピン TMB 1030、1530 1040、1540	2				
●	102454－7	スプリットピン TMB 1830、1840	2				
11	102381－8	ハブキャップ TMB 1030、1530 1040、1540	2				
	102454－8	ハブキャップ TMB 1830、1840	2				
12	102381－9	ホイールスタッド TMB 1030、1530 1040、1540	10				
	102454－9	ホイールスタッド TMB 1830、1840	10				

TMB1050・1550
シャジク・タイヤ・ハブ

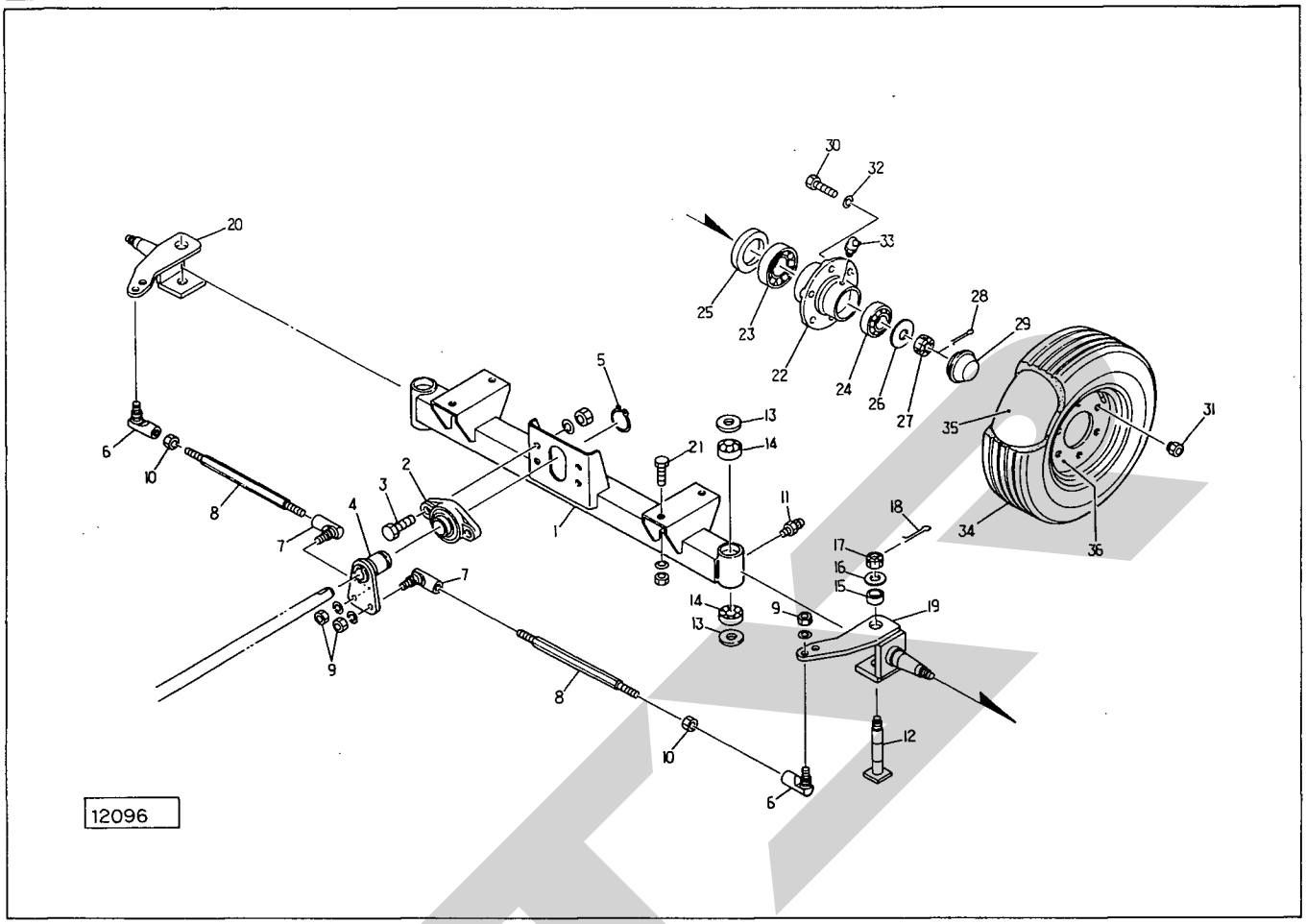

見出番号	部品番号	部品名称	個数	見出番号	部品番号	部品名称	個数
1	93854	シャジク 見11付	1	●26	WRA24G	ワッシャ；M24	2
● 2	JUCFL209D1	ベアリングユニット；UCFL209D1	1	27	00712	キャッスルナット；M24×1.5	2
● 3	BZ1640AG	ボルト；M16×40 (8.8)	2	●28	PC4032	ワリピン；4×32	2
4	93855	ボス	1	29	00415	キャップ；62	2
● 5	DC45	スナップリング；S45	1	30	00421	ボルト；M12×1.5	6
● 6	SLFR1-16S	ロッドエンド；SLFR1－16S	2	31	00424	ホイールナット；M12×1.5	6
● 7	SLFR1-16LS	ロッドエンド；SLFR1－16LS	2	●32	WSA12G	Sワッシャ；M12	6
8	93856	ロッド	2	●33	ONBS1	グリースニップル；B－PT1／8	2
● 9	NZ16WG	ナット；M16 (8)	4	34	00378	タイヤ；7.00－12－6PR TMB1050	2
●10	NZ16G	ナット；M16 (8)	2		00379	タイヤ；10／80－12－6PR TMB1550	2
●11	ONAS1	グリースニップル；A－PT1／8	2	35	00385	チューブ；7.00－12 TMB1050	2
12	93857	シャフト 見18付	2		00386	チューブ；10／80－12 TMB1550	2
●13	WRA24G	ワッシャ；M24	4	36	00482	ホイール；5JA×12 TMB1050	2
●14	J30205	ベアリング；30205	4		00483	ホイール；7.00×12 TMB1550	2
15	93858	カラー；ø25×21	2				
16	46001	ワッシャ；20	2				
●17	NC2H20150	キャッスルナット；M20×1.5（2種高型）	2				
●18	PC4025	ワリピン；4×25	2				
19	93859	シャジク；L	1				
20	93860	シャジク；R	1				
●21	BZ1635AG	ボルト；M16×35 (8.8)	4				
22	00407	ハブ；A62×80 見33付	2				
●23	J30208	テーパベアリング；30208	2				
●24	J30206	テーパベアリング；30206	2				
25	00501	シールワッシャ；40×80	2				

TMB 1030・1530・1830・1040・1540・1840・1050・1550
PICシャフト

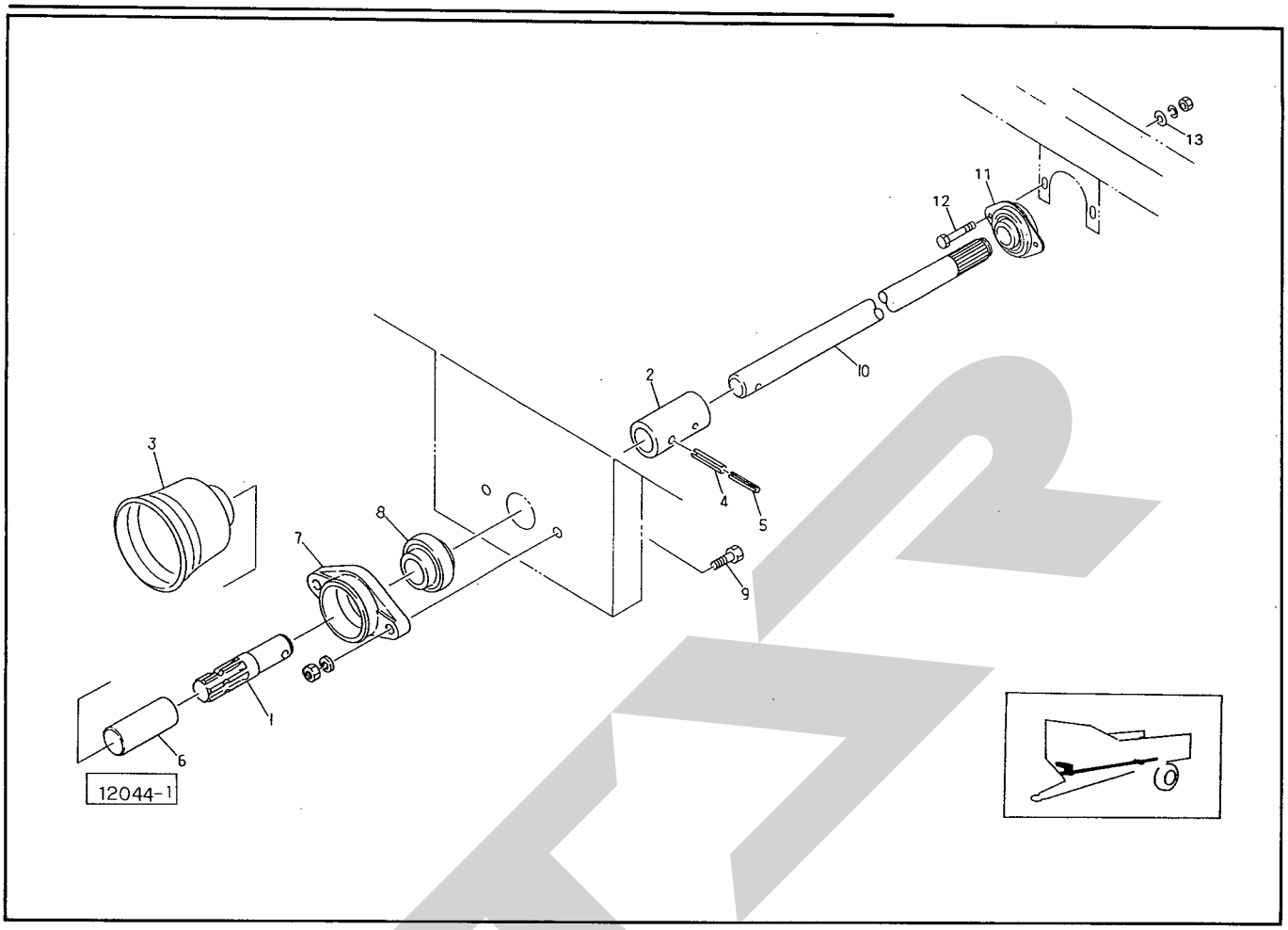

見出番号	部品番号	部品名称	個数	見出番号	部品番号	部品名称	個数
1	92754	PICシャフト	1				
2	92755	ジョイント	1				
3	00823	PICカバー；I	1				
● 4	PS 10050	スプリングピン；10×50	2				
● 5	PS 6050	スプリングピン；6×50	2				
6	00096	PICキャップ；35	1				
7	92756	メタル；PIC	1				
● 8	JCS 206LLU	ベアリング；CS 206LLU	1				
● 9	BZ 1030AG	ボルト；M10×30 (8.8)	2				
10	92704	シャフト　TMB 1030、1040、1050	1				
	92705	シャフト　TMB 1530、1540、1550	1				
	92706	シャフト　TMB 1830、1840	1				
●11	JASPFL206G	ベアリングユニット；ASPFL 206G	1				
●12	BZ 1030AG	ボルト；M10×30 (8.8)	2				
13	44098	ワッシャ；10	2				

TMB1030・1530・1830・1040・1540・1840・1050・1550
ギヤボックス

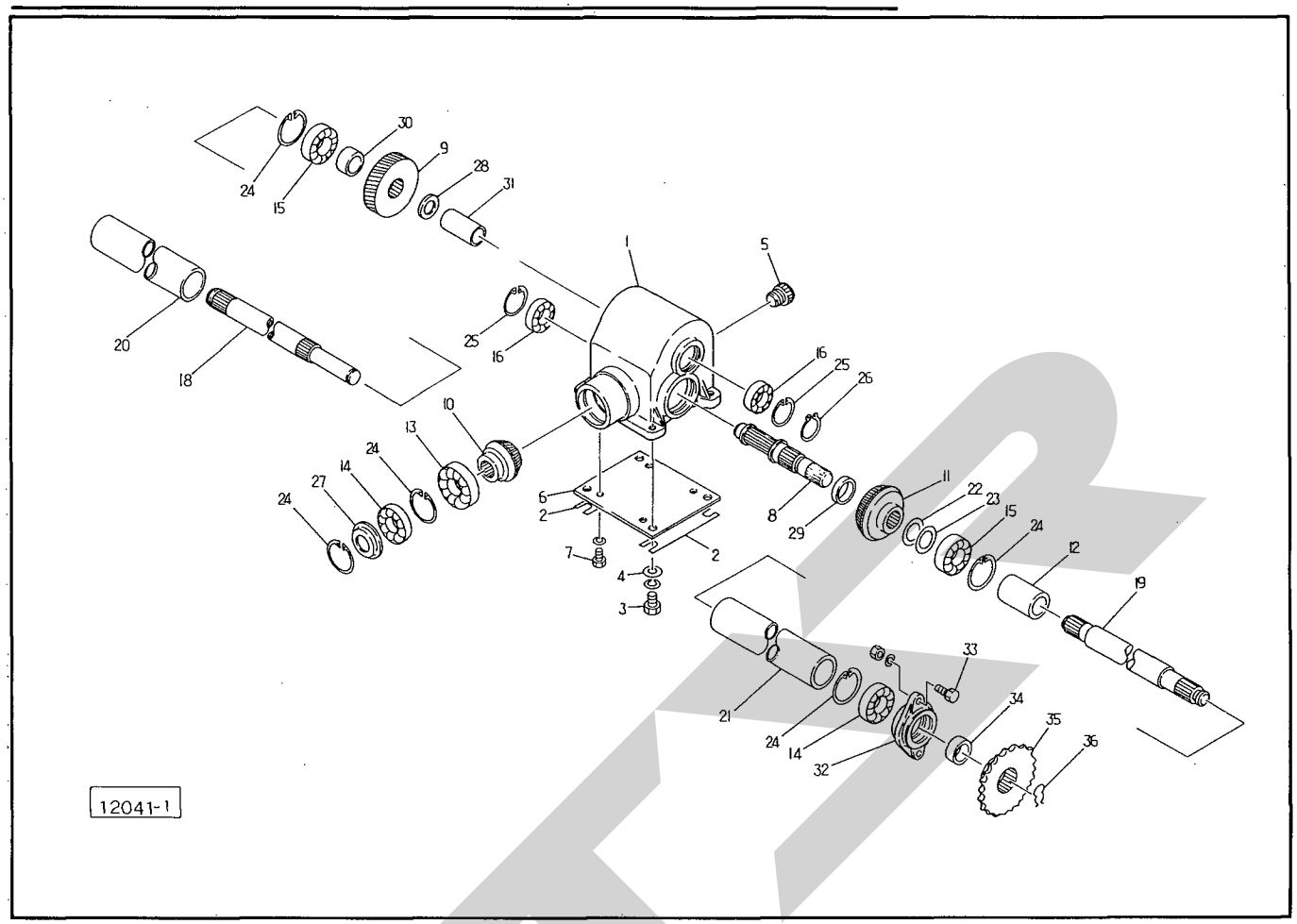

見出番号	部品番号	部品名称	個数	見出番号	部品番号	部品名称	個数
1	92728	ギヤボックス	1	●26	DC 25	スナップリング；S 25	1
2	84795	シム；0.6	6	27	43114	シールハウジング；1	1
● 3	BZ 1035WG	ボルト；M10×35 (8.8)	4	28	60807	ワッシャ	1
4	44098	ワッシャ；10	4	29	87037	カラー；Ø35.7×8	1
5	00717	チューユセン；23	1	30	92738	カラー；Ø30.5×21	1
6	92729	プレート	1	31	92739	カラー；Ø25.5×70.8	1
● 7	BZ 0820WZ	ボルト；M8×20 (8.8)	4	32	84807	ジクウケ	1
8	92730	ギヤ；9T	1	●33	BZ 1230AG	ボルト；M12×30 (8.8)	2
9	92731	ギヤ；40T	1	34	92740	カラー；Ø30.5×17	1
10	92732	ギヤ；14T	1	35	74194	スプロケット；60×17T	1
11	87031	ギヤ；18T	1	36	56984	クリップ	1
12	92733	ジョイント	1				
13	J 6009	ベアリング；6009	1				
●14	J 6206LLU	ベアリング；6206LLU	2				
●15	J 6206LU	ベアリング；6206LU	2				
●16	J 6005LU	ベアリング；6005LU	2				
18	92734	シャフト	1				
19	92735	シャフト	1				
20	92736	パイプ	1				
21	92737	パイプ	1				
22	59986	シム；Ø30.5×0.1					
23	59987	シム；Ø30.5×0.2					
●24	DHC 62	スナップリング；H62	5				
●25	DHC 47	スナップリング；H47	2				

TMB 1030・1530・1830・1040・1540・1840・1050・1550
クドウ

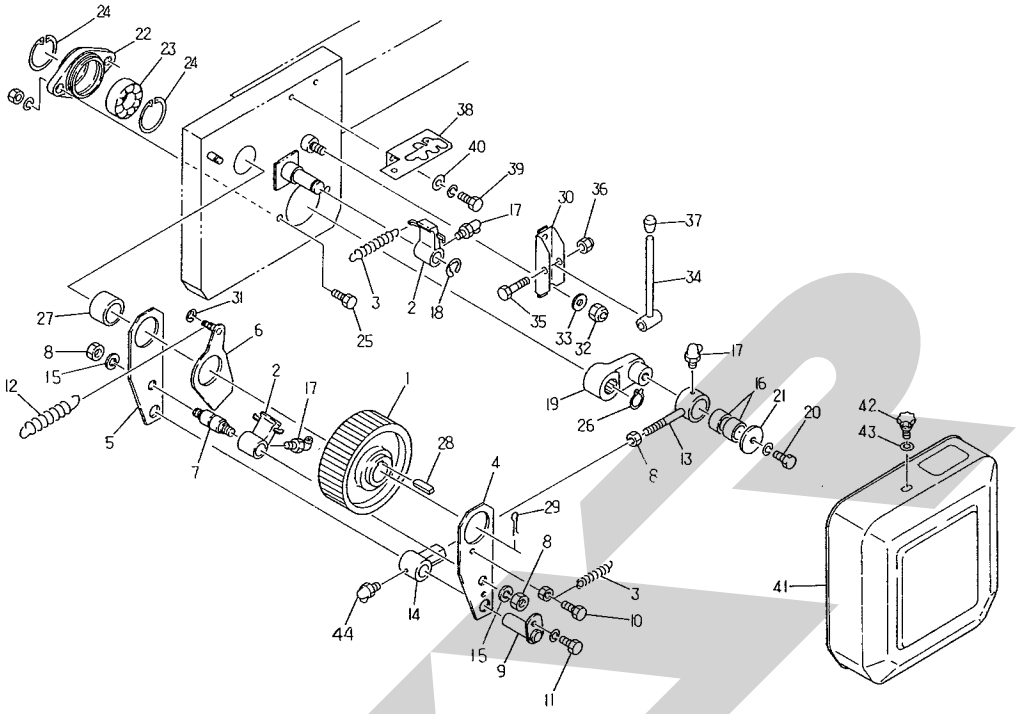

見出番号	部品番号	部品名称	個数	見出番号	部品番号	部品名称	個数
1	92741	ラチェットホイール 見28付	1	●26	DC 30	スナップリング；S 30	1
2	84813	ノッチ 見17付	2	27	92809	カラー；Ø35.7×30	1
3	84814	スプリング	2	●28	KFB10080500	平行キー（片丸）；10×8×50	1
4	92742	アーム	1	●29	PC 6356	ワリピン；6.3×56	1
5	92743	アーム	1	30	92750	ブラケット	1
6	92744	ノッチガイド	1	●31	DE 6	スナップリング；E 6	1
7	92745	バー 見8付	1	●32	NN 12G	ナイロンナット；M 12	1
● 8	NZ 12G	ナット；M 12 (8)	3	33	42783	ワッシャ；12	1
9	92746	ピン	1	34	92751	レバー	1
●10	BZ 0816NG	ボルト；M8×16 (8.8)	1	●35	BZ 1055G	ボルト；M10×55 (8.8)	1
●11	BZ 0816WG	ボルト；M8×16 (8.8)	1	●36	NN 10G	ナイロンナット；M10	1
12	84823	スプリング	1	37	00722	ニギリ；12	1
13	92747	ロッド 見15、17付	1	38	92752	ガイド	1
14	92748	ホルダ 見17付	1	●39	BZ 0820WG	ボルト；M8×20 (8.8)	2
●15	WS 12G	Sワッシャ；M12	1	40	44097	ワッシャ；8	2
●16	KBB−3012	カーボンドライベアリング；KBB−3012	2	41	92753	カバー	1
●17	ONBS 6	グリスニップル；B−M6−1F	3	42	00690	ニギリ；M8×14	2
●18	DE 15	スナップリング；E 15	1	●43	WRA 08G	ワッシャ；M8	2
19	84820	クランクアーム	1	44	ONAS 6	グリースニップル；A−M6×1F	1
●20	BZ 1020WG	ボルト；M10×20 (8.8)	1				
21	61737	ワッシャ；Ø11×Ø45×3.2	1				
22	92749	ジクウケ	1				
●23	J 6206LLU	ベアリング；6206LLU	1				
●24	DHC 62	スナップリング；H 62	2				
●25	BZ 1230AG	ボルト；M12×30 (8.8)	2				

TMB 1030・1530・1830・1040・1540・1840・1050・1550
コンベヤ

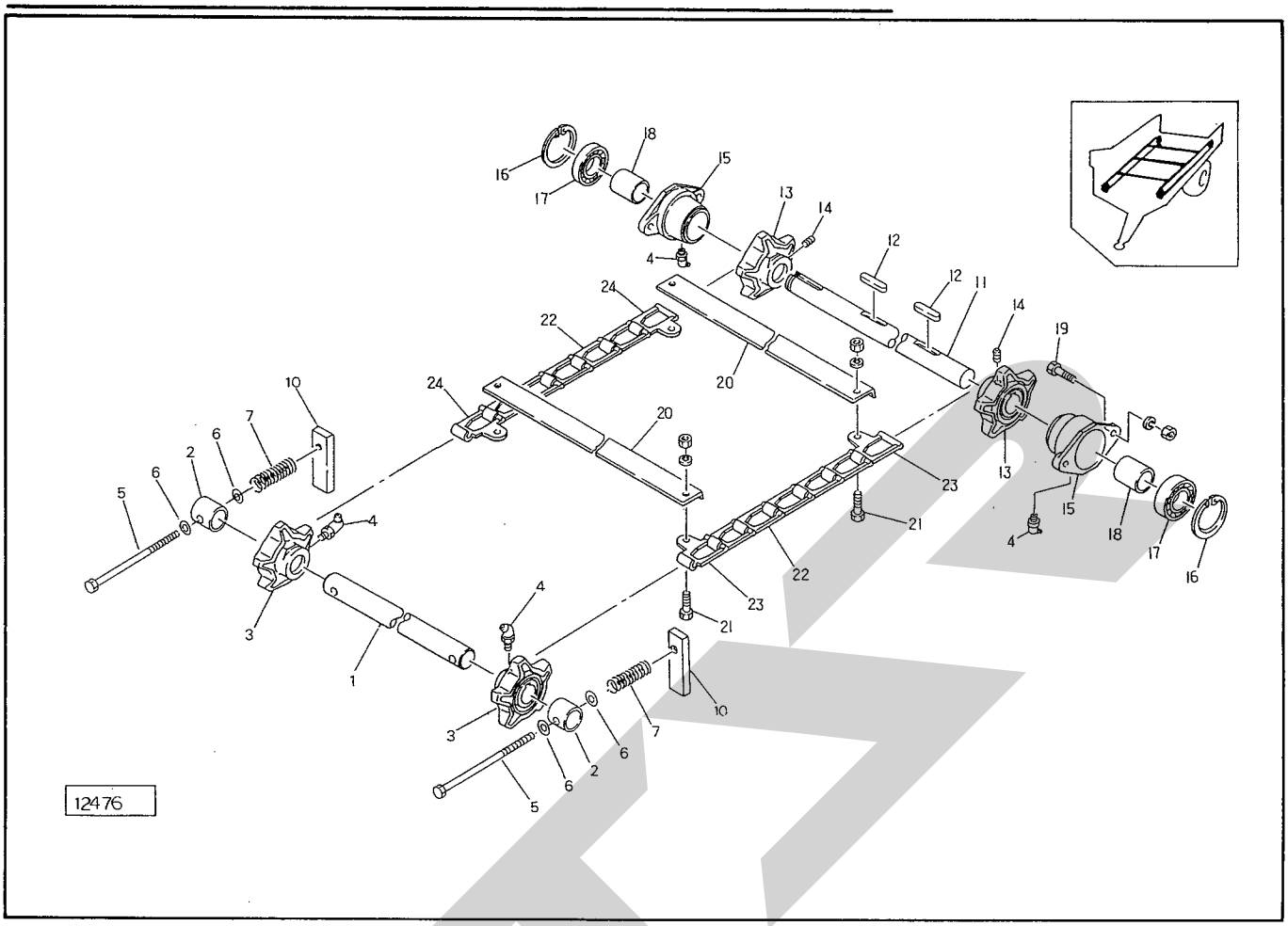

見出番号	部品番号	部品名称	個数	見出番号	部品番号	部品名称	個数
1	102613	コンベヤシャフト	1	22	84839	デタッチャブルチェーン；5000 TMB 1030、1040 1050	110
2	99560	カラー；Ø35.7×67	2		84839	デタッチャブルチェーン；5000 TMB 1530、1540 1550	134
3	84834	スプロケット；5T 見 4付	2		84839	デタッチャブルチェーン；5000 TMB 1830 1840	160
4	ONBS6	グリースニップル；B-M6×1F	4	23	84840	デタッチャブルチェーン；5000-L TMB 1030、1040、1050	11
5	60036	ボルト；M14×385	2		84840	デタッチャブルチェーン；5000-L TMB 1530、1540、1550	14
6	26970	ワッシャ；14	4		84840	デタッチャブルチェーン；5000-L TMB 1830 1840	16
7	57045	スプリング；Ø22×88	2	24	84841	デタッチャブルチェーン；5000-R TMB 1030、1040、1050	11
					84841	デタッチャブルチェーン；5000-R TMB 1530、1540、1550	14
					84841	デタッチャブルチェーン；5000-R TMB 1830 1840	16
10	95182	コマ	2				
11	92761	コンベヤシャフト	1				
●12	KFC1008050	平行キー（両丸）；10×8×50	2				
13	84843	スプロケット；5T 見14付	2				
●14	MD0812	ロッカクアナトメネジ ；M8×12	4				
15	84844	ジクウケ ；S 見 4付	2				
●16	DHC72	スナップリング；H72	2				
●17	J6207LLU	ベアリング；6207LLU	2				
18	92762	カラー；Ø35.7×49	2				
●19	BZ1235AG	ボルト；M12×35（8.8）	4				
20	60039	コンベヤバー TMB 1030、1040、1050	11				
	60039	コンベヤバー TMB 1530、1540、1550	14				
	60039	コンベヤバー TMB 1830、1840	16				
●21	BZ1025AG	ボルト；M10×25（8.8） TMB 1030、1040 1050	22				
●	BZ1025AG	ボルト；M10×25（8.8） TMB 1530、1540 1550	28				
●	BZ1025AG	ボルト；M10×25（8.8） TMB 1830、1840	32				

SG—040・SG—070
パワージョイント

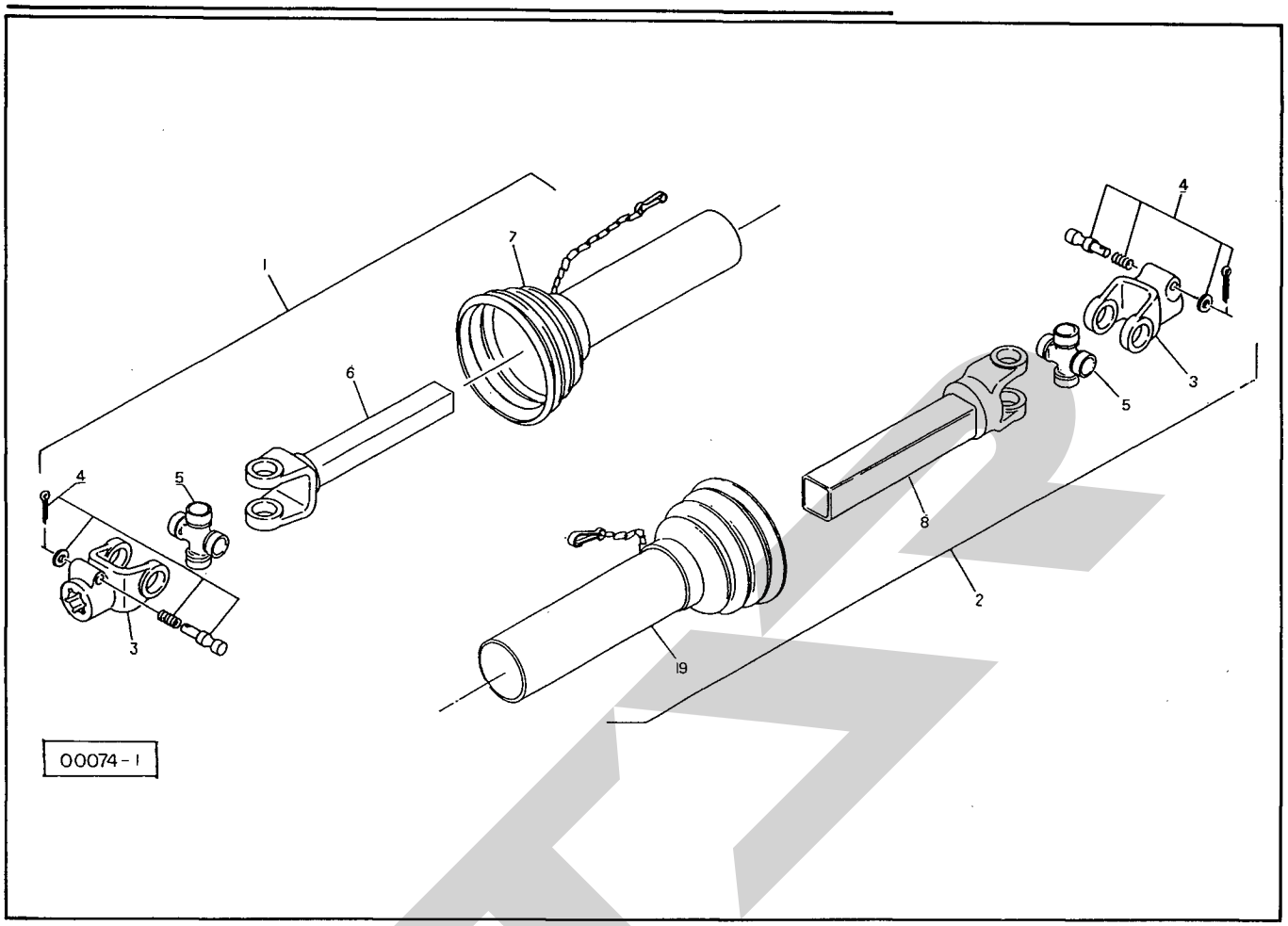

見出番号	部品番号	部品名称	個数	見出番号	部品番号	部品名称	個数
SG－070 TMB1030、1530、1830用				SG－040 TMB 1040、1540、1840、1050、1550用			
ASY	00614	パワージョイント；SG—070	1	ASY	00611	パワージョイント；SG—040	1
1	00614—1	パワージョイント（インナ）；SG—070	1	1	00611—1	パワージョイント（インナ）；SG—040	1
2	00614—2	パワージョイント（アウタ）；SG—070	1	2	00611—2	パワージョイント（アウタ）；SG—040	1
3	00595	ピンツキヨーク；S 見4付	2	3	00595	ピンツキヨーク；S 見4付	2
4	00583	クランプピン；14	2	4	00583	クランプピン；14	2
5	00587	スパイダ；S	2	5	00587	スパイダ；S	2
6	00614—3	パイプツキヨーク（インナ）；SG—070	1	6	00611—3	パイプツキヨーク（インナ）；SG—040	1
7	00614—4	アンゼンカバー（インナ）；SG—070	1	7	00611—4	アンゼンカバー（インナ）；SG—040	1
8	00614—5	パイプツキヨーク（アウタ）；SG—070	1	8	00611—5	パイプツキヨーク（アウタ）；SG—040	1
9	00614—6	アンゼンカバー（アウタ）；SG—070	1	9	00611—6	アンゼンカバ（アウタ）；SG—040	1

85979
パワージョイント

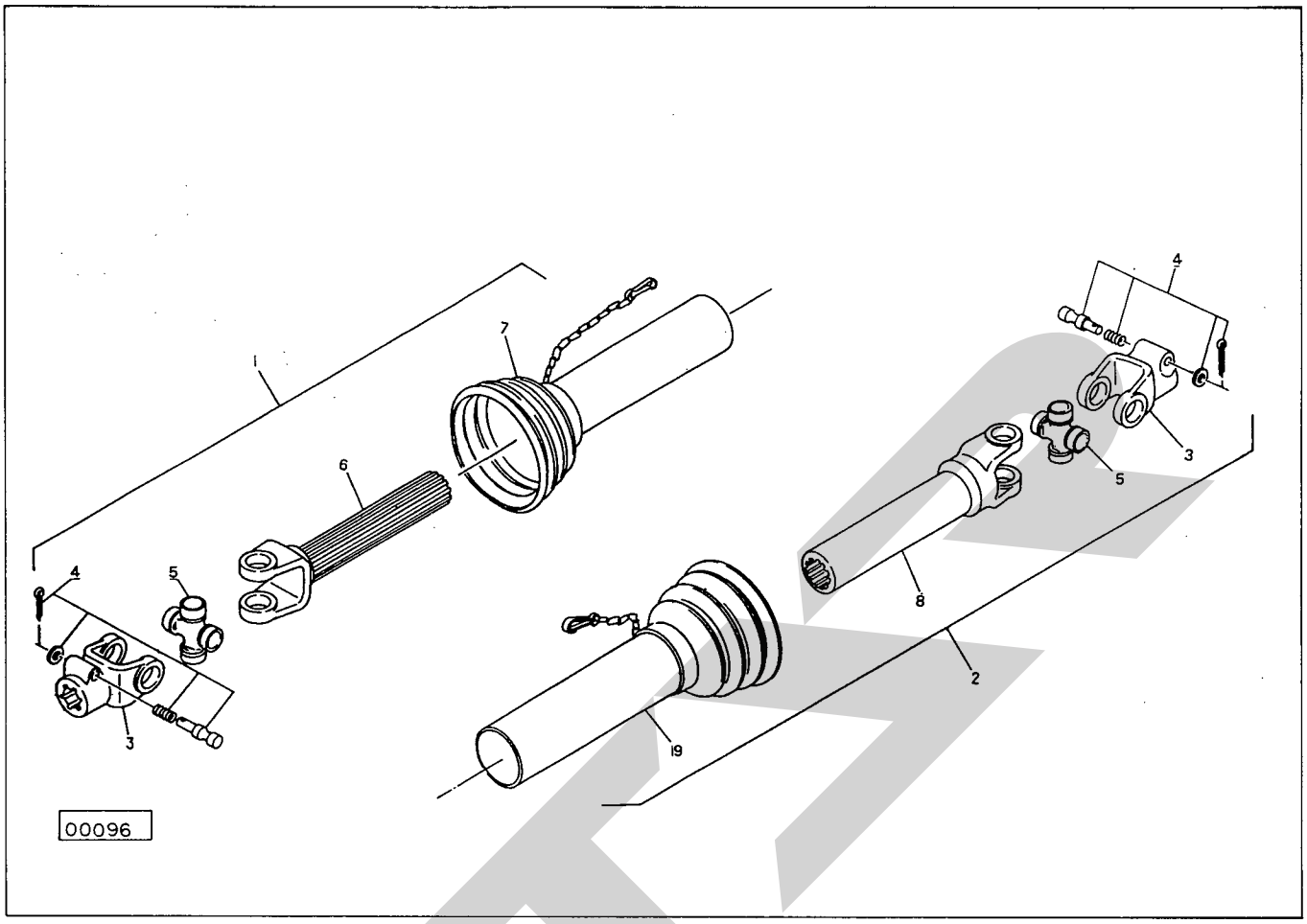

見出番号	部品番号	部品名称	個数	見出番号	部品番号	部品名称	個数
ASY	85979	パワージョイント	1				
1	85979−1	パワージョイント（インナ）	1				
2	85979−2	パワージョイント（アウタ）	1				
3	00595	ピンツキヨーク；S　㊗4付	2				
4	00583	クランプピン；14	2				
5	00587	スパイダ；S	2				
6	85979−3	ジクツキヨーク（インナ）	1				
7	85979−4	アンゼンカバー（インナ）	1				
8	85979−5	パイプツキヨーク（アウタ）	1				
9	85979−6	アンゼンカバー（アウタ）	1				

STAR

調　整	S－940401J

本　　社	066	千歳市上長都1061番地2	TEL 0123-26-1123 FAX 0123-26-2412
小山事業所	307-02	栃木県小山市梁2512－1	TEL 0285-49-1400 FAX 0285-49-1410
千歳センター	066	千歳市上長都1061番地2	TEL 0123-26-1126 FAX 0123-23-0517
小山センター	307-02	栃木県小山市梁2512－1	TEL 0285-49-1430 FAX 0285-49-1440
札幌営業所	066	千歳市上長都1061番地2	TEL 0123-22-5131 FAX 0123-26-2035
旭川出張所	070	旭川市神楽4条9丁目3番31号	TEL 0166-61-6131 FAX 0166-62-8985
豊富営業所	098-41	天塩郡豊富町字上サロベツ1191番地	TEL 0162-82-1932 FAX 0162-82-1696
帯広営業所	080-24	帯広市西22条北1丁目12番地	TEL 0155-37-3080 FAX 0155-37-5187
北見営業所	090	北見市小泉302	TEL 0157-24-3880 FAX 0157-61-1344
中標津営業所	086-11	標津郡中標津町北町2丁目16番2	TEL 01537-2-2624 FAX 01537-3-2540
盛岡営業所	020-01	岩手県盛岡市みたけ2丁目4番7号	TEL 0196-41-4811 FAX 0196-41-5529
仙台営業所	985	宮城県多賀城市町前2丁目87番地	TEL 022-367-4573 FAX 022-367-4846
関東営業所	307-02	栃木県小山市梁2512－1	TEL 0285-49-1500 FAX 0285-49-1560
名古屋営業所	480-01	愛知県丹羽郡扶桑町大字高雄字南屋敷191	TEL 0587-93-6888 FAX 0587-93-5416
松本出張所	399	長野県松本市芳野14番10号	TEL 0263-27-0897 FAX 0263-27-1449
岡山営業所	700	岡山県岡山市下中野704－103	TEL 086-243-1147 FAX 086-243-1269
熊本営業所	862	熊本県熊本市長嶺町2255－429	TEL 096-381-7222 FAX 096-384-3525
南九州営業所	885	宮崎県都城市都北町3537－1	TEL 0986-38-1045 FAX 0986-38-4644

SAMPLE

T. 06. 04. 15 S Ⓠ