STAR

マニュアスプレッダ
エレベータワゴン

部　品　表

マニュア標準ボディ

製品コード　K32645　・K32646　・K32647　・K32648
型　　式　TMS1180・TMS1580・TMS1880・TMS2080
部品供給型式　AMF1180－01　AMF1580－01　AMF1880C－01　AMF1880C－01
製品コード　K32653　・K32654
型　　式　TMS1881・TMS2081
部品供給型式　AMF1881C－01　AMF1881C－01

マニュア2P倍角ボディ

製品コード　K32649　・K32650　・K32651　・K32652
型　　式　TMS1190・TMS1590・TMS1890・TMS2090
部品供給型式　AMF1180－01　AMF1580－01　AMF1880C－01　AMF1880C－01
製品コード　K32655　・K32656
型　　式　TMS1891・TMS2091
部品供給型式　AMF1881C－01　AMF1881C－01

・部品ご注文の際は、必ず部品供給型式をご連絡下さい。
・補用部品の一部には、まとめ・セット販売のみの部品があります。

スター農機株式会社

STAR

部　品　表

部品のご注文について

1．部品ご注文の際は、下記項目をご連絡ください。

① 製 品 名
② 部品供給型式（型式）
③ 部品名称
④ 部品番号
⑤ 個　　数

※ 部品供給型式は部品表表紙および、本体に貼付のネームプレートに表示しています。

2．個数欄の［－］、［／］は、以下のことを表しております。

［－］・・・ シムなど、組み込まれている個数が製品個々により異なる部品

［／］・・・ アッセイ品に含まれる部品で単品では供給しない部

補修部品の供給年限について

この製品の補修用部品の供給年限（期間）は、製造打ち切り後９年です。ただし、供給年限内であっても、特殊部品については納期などをご相談させていただく場合もあります。

補修部品の供給は原則的には上記の供給年限で終了しますが、供給年限経過後であっても、部品供給のご要請があった場合は納期および価格についてご相談させていただきます。

STAR

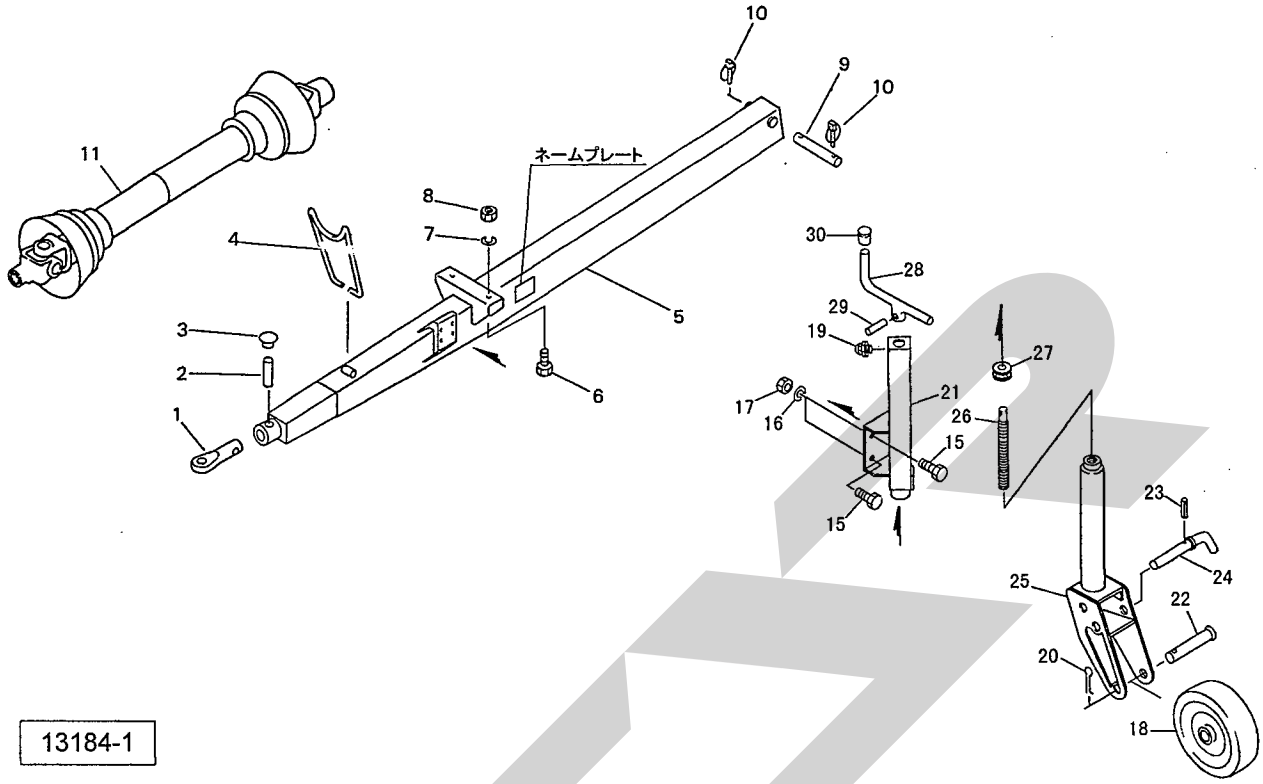

番号	部品番号	部品名称	個数	備考
1	0767003004	ヒッチカン	1	
2	076701100M	ピン	1	
3	KMST020	アナジクヨウキャップ　２０	1	
4	068168100M	ブラケット	1	
5	1214431004	ドローバＣＰ	1	
6	BZ12030	ボルト　８．８　Ｍ１２×３０	2	
7	WSA12	バネザガネ　３ゴウ　Ｍ１２	2	
8	NZ12	ナット　８　２シュ　Ｍ１２	2	
9	081896000M	ピン；２５	1	
10	000739000M	リンチピン；９	2	
11	JSE070ASY	パワージョイント　ＳＥ―７０	1	
15	BZ12030	ボルト　８．８　Ｍ１２×３０	4	
16	WSA12	バネザガネ　３ゴウ　Ｍ１２	4	
17	NZ12	ナット　８　２シュ　Ｍ１２	4	
18	1032770004	ホィールＣＰ（ブッシュ付）	1	
19	ONAS1	グリースニップル　Ａ　ＰＴ１／８	1	
20	PC040056	ワリピン　４×５６	2	
21	0009110004	ブラケットＣＰ	1	
22	0008970004	パイプ；Ｓ	1	
23	PS050022	スプリングピン　５×２２	1	
24	0008980004	ピンＣＰ；Ｓ	1	
25	0008960004	リフトブラケットＣＰ；Ｓ	1	
26	0008990002	シャフトＣＰ	1	
27	J51104	スラストベアリング　５１１０４	1	

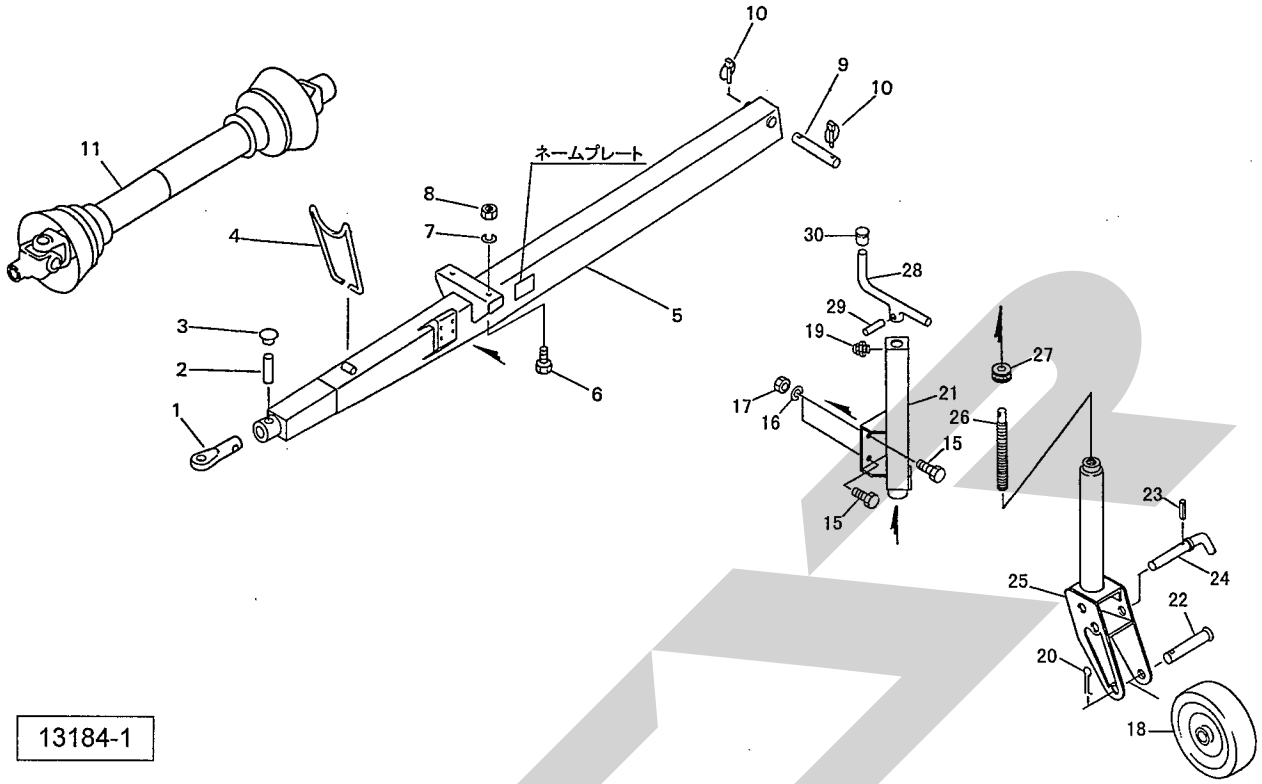

番号	部品番号	部品名称	個数	備考
28	0009000004	ハンドルＣＰ	1	
29	PS050028	スプリングピン　５×２８	1	
30	0006870000	ニギリ；１６	1	
ASY	0009130004	スタンドＣＰ；Ｓ	1	
		Ｕガタネームプレート	1	

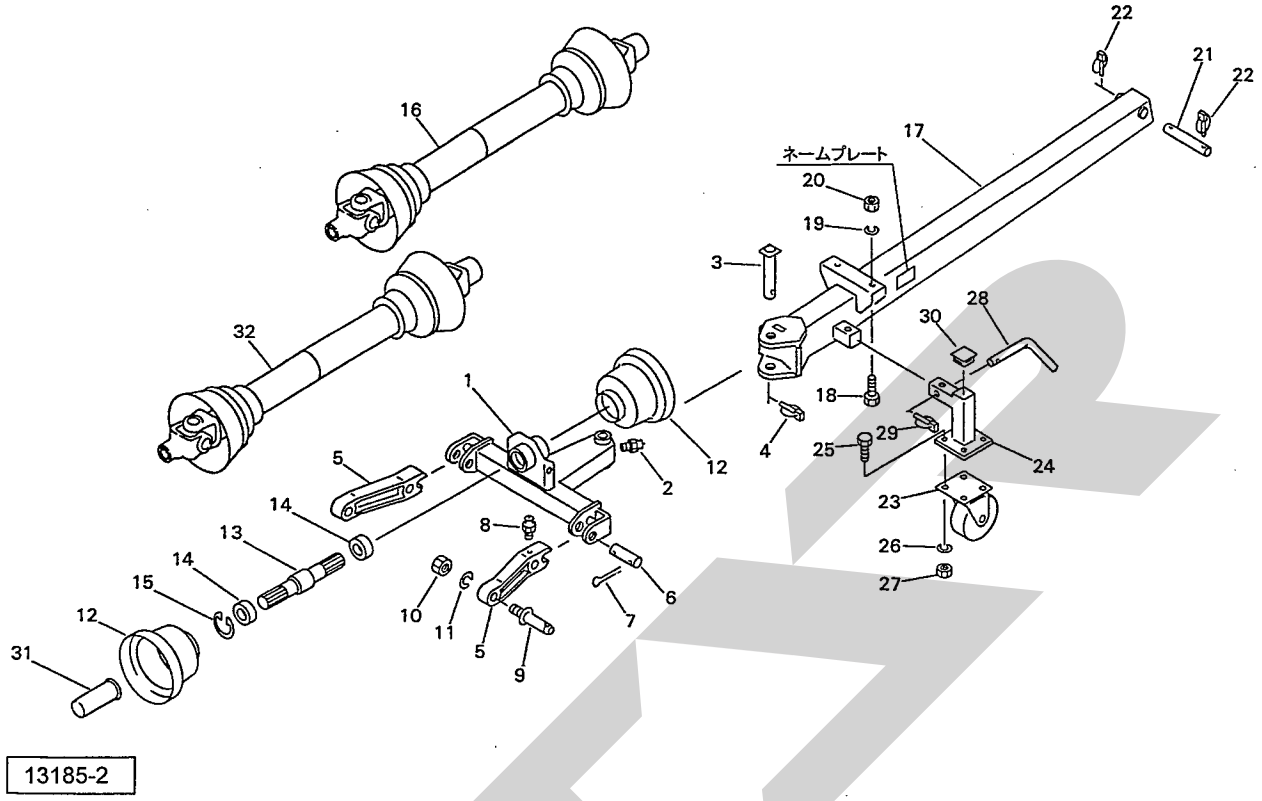

番号	部品番号	部品名称	個数	備考
1	1215080004	２ＰフレームＣＰ	1	
2	ONA6	グリースニップル　Ａ　Ｍ６	1	
3	121440100M	シャフトＣＰ	1	
4	000739000M	リンチピン；９	1	
5	1301930004	ロワーリンク　ブラケット	2	
6	121517000M	ピン	2	
7	PC063045	ワリピン　６．３×４５	4	
8	ONA6	グリースニップル　Ａ　Ｍ６	2	
9	000006200M	ロワーリンクピン；０、Ｉ	2	
10	NAA22150	ナット　４　１シュ　Ｍ２２×１．５０	2	
11	WS22	バネザガネ　２ゴウ　Ｍ２２	2	
12	0008230000	ＰＩＣカバー；１	2	
13	0860030002	ＰＩＣシャフト	1	
14	J6007LLU	ボールベアリング　６００７ＬＬＵ	2	
15	DHC062	Ｃガタトメワ　アナ　６２	1	
16	JSE040ASY	パワージョイント　ＳＥ－４０	1	
17	1378430004	２ＰドローバＣＰ	1	
18	BZ12030	ボルト　８．８　Ｍ１２×３０	2	
19	WSA12	バネザガネ　３ゴウ　Ｍ１２	2	
20	NZ12	ナット　８　２シュ　Ｍ１２	2	
21	081896000M	ピン　；２５	1	
22	000739000M	リンチピン；９	2	
23	0939160000	キャスタ；１５０	1	
24	1379370004	スタンドＣＰ	1	
25	BSZ10025	コガタボルト　７　Ｍ１０×２５	4	

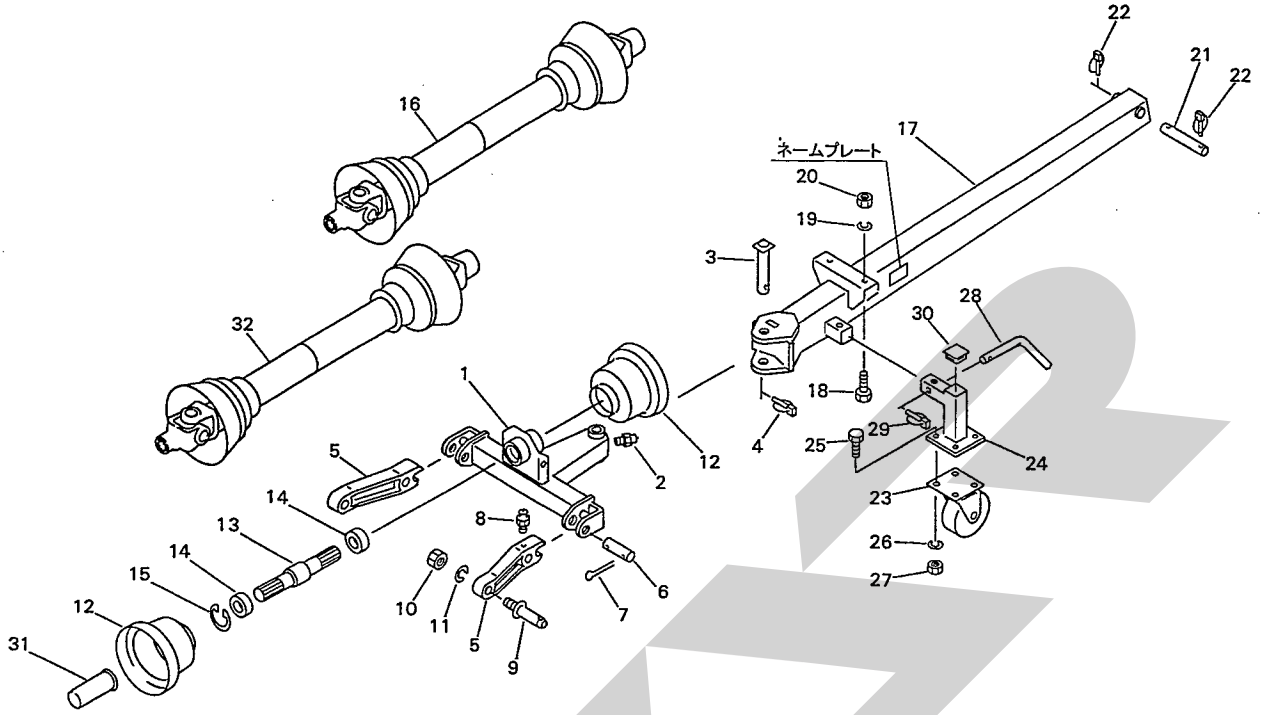

見出番号	部品番号	部品名称	個数	備考
26	WSA10	バネザガネ　３ゴウ　Ｍ１０	4	
27	NSZ10	コガタナット　８　２シュ　Ｍ１０	4	
28	077934200M	ピン	1	
29	000738000M	リンチピン；６	1	
30	CAP050050	キャップ　５０×５０×２．３	1	
31	0000963000	ＰＩＣキャップ；３５	2	
32	JSE050ASY	パワージョイント　ＳＥ－５０	1	
		Ｕガタネームプレート	1	

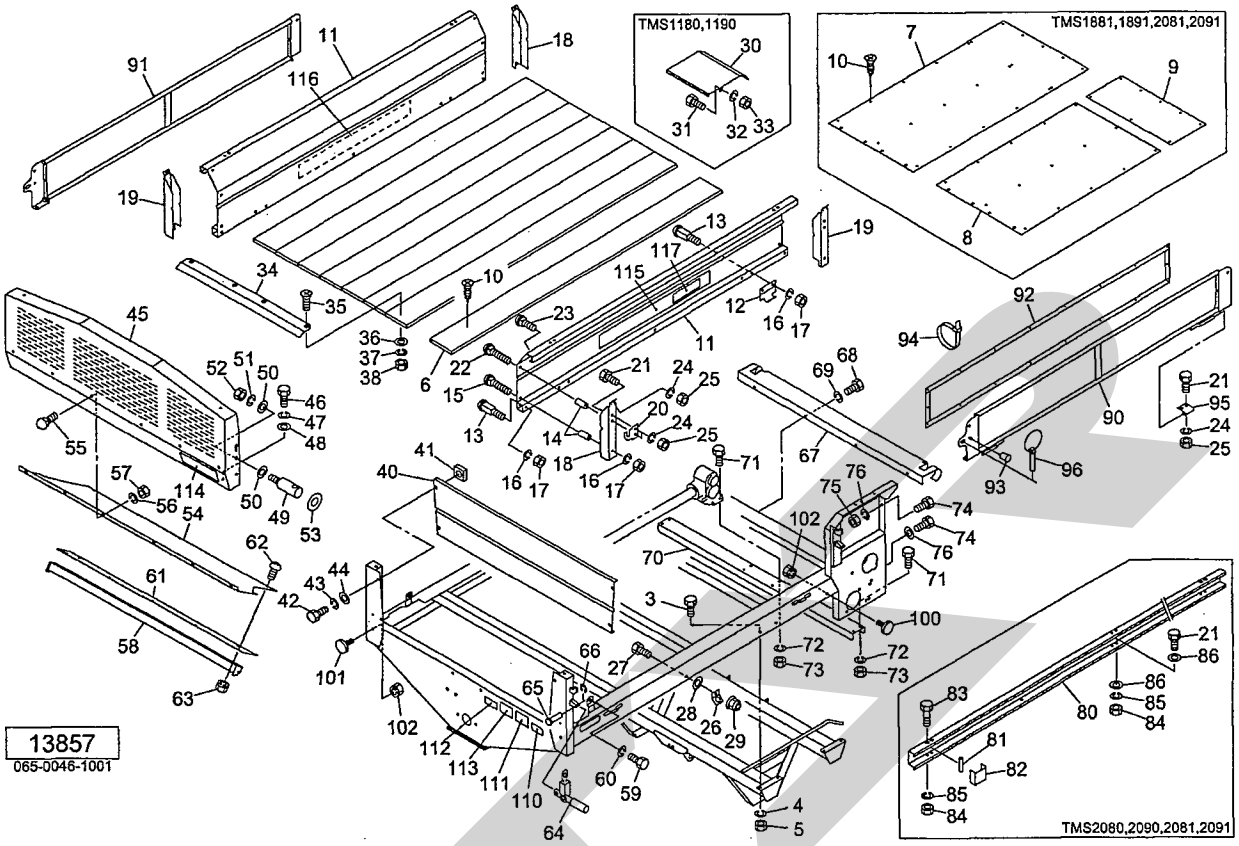

番号	部品番号	部品名称	個数	備考
3	BZ12025	ボルト　8．8　M12×25	8	TMS1180, 1190, 1580, 1590
	BZ12025	ボルト　8．8　M12×25	12	TMS1880, 1890, 2080, 2090☆
4	WSA12	バネザガネ　3ゴウ　M12	8	TMS1180, 1190, 1580, 1590
	WSA12	バネザガネ　3ゴウ　M12	12	TMS1880, 1890, 2080, 2090☆
5	NZ12	ナット　8　2シュ　M12	8	TMS1180, 1190, 1580, 1590
	NZ12	ナット　8　2シュ　M12	12	TMS1880, 1890, 2080, 2090☆
6	1380620000	ユカイタ；1835	8	TMS1180, 1190
	1380630000	ユカイタ；2335	8	TMS1580, 1590
	1380640000	ユカイタ；2835	8	TMS1880, 1890, 2080, 2090
7	1380890000	フロアボード	1	☆
8	1381910000	ユカイタ；F	1	☆
9	1381920000	ユカイタ；R	1	☆
10	TMB06035	サラタッピンネジ　B－1　6×35	32	TMS1180, 1190
	TMB06035	サラタッピンネジ　B－1　6×35	40	TMS1580, 1590
	TMB06035	サラタッピンネジ　B－1　6×35	48	TMS1880, 1890, 2080, 2090
	TMB06035	サラタッピンネジ　B－1　6×35	23	☆
11	1380730000	サイドボード；1100	2	TMS1180, 1190
	1380740000	サイドボード；1500	2	TMS1580, 1590
	1380750000	サイドボード；1800	2	TMS1880, 1890, 2080, 2090☆
12	121547100M	チョウバン	4	TMS1180, 1190
	121547100M	チョウバン	6	TMS1580, 1590, 1880, 1890, 2080, 2090☆
13	059911200M	カクネボルト；M10×58	14	TMS1180, 1190
	059911200M	カクネボルト；M10×58	20	TMS1580, 1590, 1880, 1890, 2080, 2090☆

☆　TMS1881, 1891, 2081, 2091

見出番号	部品番号	部品名称	個数	備考
14	084777100M	カラー；１６．１×５６	8	
15	BR10075	カクネマルB　４．６　A１　M１０×７５	4	
16	WSA10	バネザガネ　３ゴウ　M１０	18	TMS1180、1190
	WSA10	バネザガネ　３ゴウ　M１０	24	TMS1580、1590、1880、1890、2080、2090☆
17	NSZ10	コガタナット　８　２シュ　M１０	18	TMS1180、1190
	NSZ10	コガタナット　８　２シュ　M１０	24	TMS1580、1590、1880、1890、2080、2090☆
18	1380760000	ステー；A	2	
19	1380770000	ステー；B	2	
20	102609100M	プレート	4	
21	BSZ10025	コガタボルト　７　M１０×２５	12	TMS1180、1190
	BSZ10025	コガタボルト　７　M１０×２５	16	TMS1580、1590、1880、1890、2080、2090☆
22	BR10085	カクネマルB　４．６　A１　M１０×８５	4	
23	000450000M	カクネボルト　８．８　M１０×２０	4	
24	WSA10	バネザガネ　３ゴウ　M１０	20	TMS1180、1190
	WSA10	バネザガネ　３ゴウ　M１０	24	TMS1580、1590、1880、1890、2080、2090☆
25	NSZ10	コガタナット　８　２シュ　M１０	20	TMS1180、1190
	NSZ10	コガタナット　８　２シュ　M１０	24	TMS1580、1590、1880、1890、2080、2090☆
26	067426100M	ブラケット	4	
27	BZ12030	ボルト　８．８　M１２×３０	4	
28	WRA12	ヒラザガネ　M１２	4	
29	NNF12	フランジナイロンナット　M１２	4	
30	1386690004	カバー　CP	1	TMS1180、1190
31	BSZ10025	コガタボルト　７　M１０×２５	2	TMS1180、1190
32	WSA10	バネザガネ　３ゴウ　M１０	2	TMS1180、1190
33	NSZ10	コガタナット　８　２シュ　M１０	2	TMS1180、1190
34	1382500000	ガイド	1	
35	SM08035	ーサラコネジ M８×３５	4	
36	044097200M	ワッシャ；８	4	
37	WSA08	バネザガネ　３ゴウ　M８	4	
38	NSZ08	コガタナット　８　２シュ　M８	4	
40	0927081000	フロントカバー	1	
41	NRR10K	ナットリテーナ　M１０	4	
42	BSZ10020	コガタボルト　７　M１０×２０	4	
43	WSA10	バネザガネ　３ゴウ　M１０	4	
44	WRA10	ヒラザガネ　M１０	4	
45	1381930003	ストーンガードCP	1	
46	BSZ10030	コガタボルト　７　M１０×３０	2	
47	WSA10	バネザガネ　３ゴウ　M１０	2	
48	WRA10	ヒラザガネ　M１０	2	
49	122092000M	ピン	2	
50	063467000M	ワッシャ；１２．５×３．２	4	
51	WSA12	バネザガネ　３ゴウ　M１２	2	
52	NZ12	ナット　８　２シュ　M１２	2	
53	1220930000	プレート	2	
54	1382440000	フロントボード	1	
55	000450000M	カクネボルト　８．８　M１０×２０	6	
56	WSA10	バネザガネ　３ゴウ　M１０	6	
57	NSZ10	コガタナット　８　２シュ　M１０	6	
58	0927110004	サポート　CP	1	
59	BSZ10020	コガタボルト　７　M１０×２０	2	

☆TMS1881、1891、2081、2091

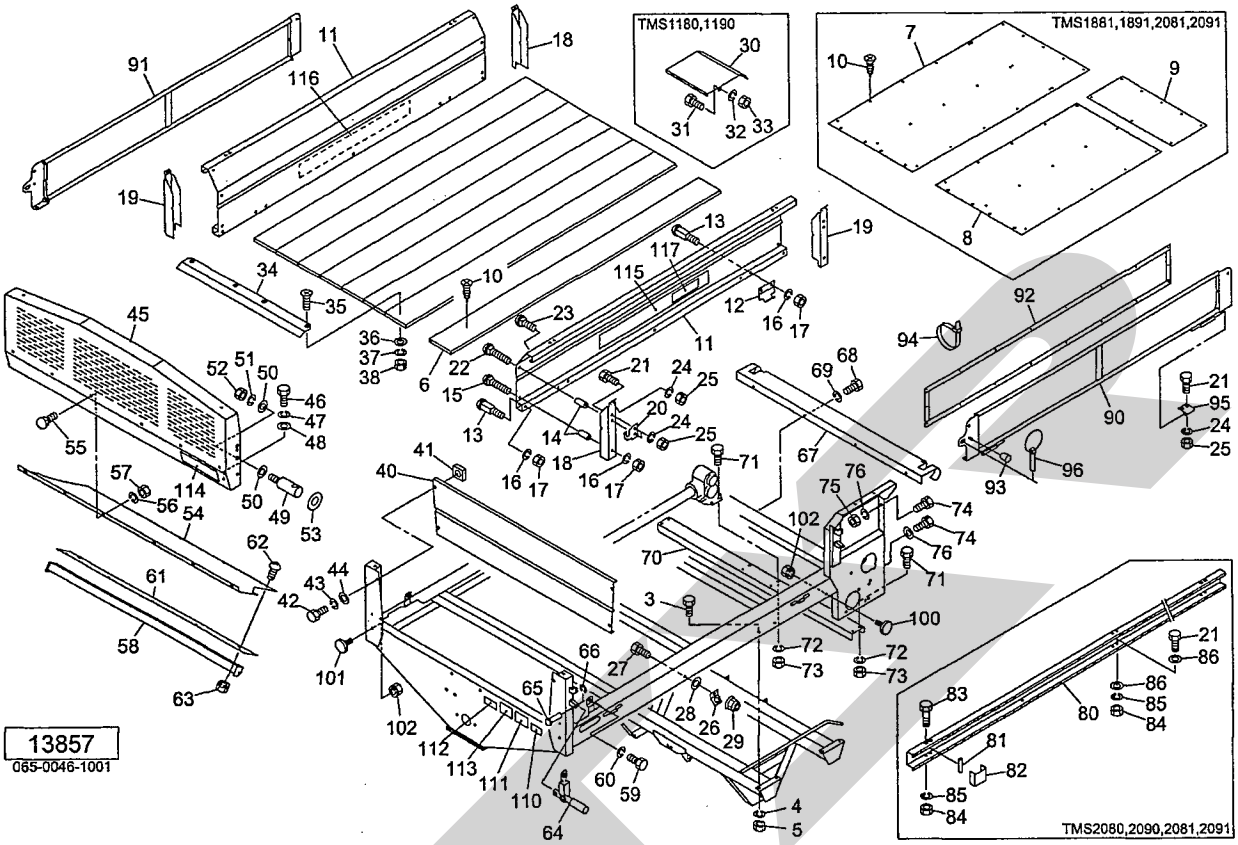

番号	部品番号	部品名称	個数	備考
60	WSA10	バネザガネ　3ゴウ　M10	2	
61	1214310000	フロントプレート	1	
62	CP08025	＋ナベコネジ M8×25	5	
63	NSP08	コガタスプリングナット　4　M8	5	
64	102933100M	サイドボードフック	4	
65	102317000M	ピン；8×20	4	
66	DE006	Eガタトメワ　6	4	
67	1382450000	カバー；RE	1	
68	BZ12025	ボルト　8．8　M12×25	4	
69	WSA12	バネザガネ　3ゴウ　M12	4	
70	1215311003	チャンネル	1	
71	BSZ10025	コガタボルト　7　M10×25	8	
72	WSA10	バネザガネ　3ゴウ　M10	8	
73	NSZ10	コガタナット　8　2シュ　M10	8	
74	BZ12030	ボルト　8．8　M12×30	4	
75	NZ12	ナット　8　2シュ　M12	2	
76	WSA12	バネザガネ　3ゴウ　M12	4	
80	1386090000	サブアオリ	2	TMS2080, 2090, 2081, 2091
81	138665000M	パイプ	8	TMS2080, 2090, 2081, 2091
82	1386710000	ブラケット	4	TMS2080, 2090, 2081, 2091
83	BSZ10100	コガタボルト　7　M10×100	8	TMS2080, 2090, 2081, 2091
84	NSZ10	コガタナット　8　2シュ　M10	8	TMS2080, 2090, 2081, 2091
85	WSA10	バネザガネ　3ゴウ　M10	8	TMS2080, 2090, 2081, 2091
86	WRA10	ヒラザガネ　M10	16	TMS2080, 2090, 2081, 2091

見出番号	部品番号	部品名称	個数	備考
90	138127000M	パイプＣＰ；１１００Ｌ	1	TMS1180、1190
	138090000M	パイプＣＰ；１５００Ｌ	1	TMS1580、1590
	138124000M	パイプＣＰ；１８００Ｌ	1	TMS1880、1890、2080、2090☆
91	138128000M	パイプＣＰ；１１００Ｒ	1	TMS1180、1190
	138097000M	パイプＣＰ；１５００Ｒ	1	TMS1580、1590
	138125000M	パイプＣＰ；１８００Ｒ	1	TMS1880、1890、2080、2090☆
92	1381880000	シートＣＰ；１１００	2	TMS1180、1190
	1381890000	シートＣＰ；１５００	2	TMS1580、1590
	1381900000	シートＣＰ；１８００	2	TMS1880、1890、2080、2090☆
93	0007220000	ニギリ；１２	2	
94	ILT200	インシュロックタイ　４．７×２０２	36	TMS1180、1190
	ILT200	インシュロックタイ　４．７×２０２	44	TMS1580、1590
	ILT200	インシュロックタイ　４．７×２０２	52	TMS1880、1890、2080、2090☆
95	122115000M	チョウバン	4	TMS1180、1190
	122115000M	チョウバン	6	TMS1580、1590、1880、1890、2080、2090☆
96	000738000M	リンチピン；６	2	
100	0009321000	反射器；Ｒ－６０ＣＩ	2	見102付
101	0009341000	反射器；Ｙ－６０ＣＩ	2	見102付
102	NP05	スプリングナット　Ｍ５	4	
110		Ｇ型ネームプレート	1	
111	1061640000	ラベル：ケイコク　１	1	
112	0889851000	ラベル：ワゴン	1	
113	0927741000	ラベル：トリアツカイチュウイ	1	
114	1339070000	スターマークラベル；４０（シンボルツキ）	1	
115	1394180000	ストライプラベル；Ｌ	1	
116	1394190000	ストライプラベル；Ｒ	1	
117	1218580000	ラベル；１１００	2	TMS1180、1190
	1233870000	ラベル；１５００	2	TMS1580、1590
	1233880000	ラベル；１８００	2	TMS1880、1890、1881、1891
	1223180000	ラベル；２０００	2	TMS2080、2090、2081、2091

☆TMS1881、1891、2081、2091

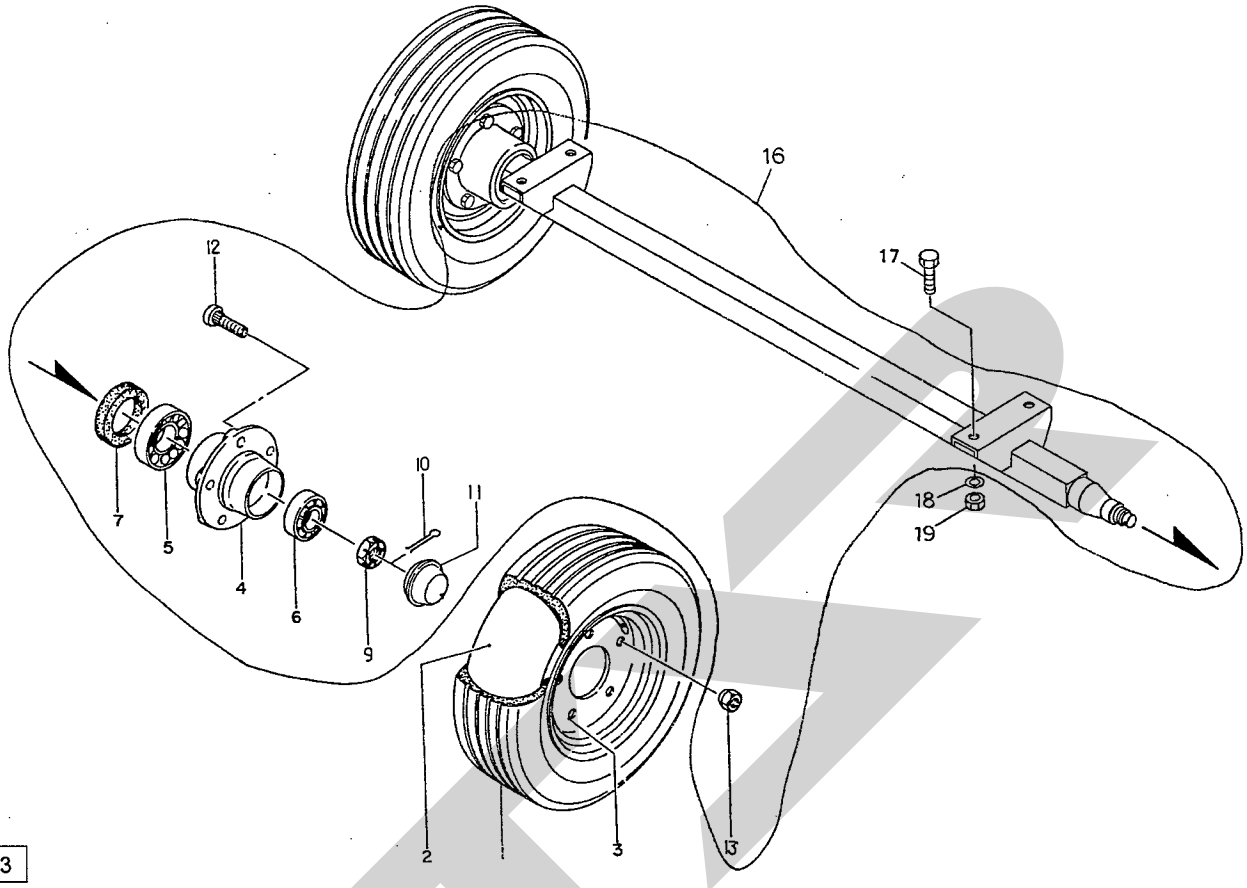

番号	部品番号	部品名称	個数	備考
1	0003790000	タイヤ；１０／８０－１２－６ＰＲ	2	TMS1180, 1190, 1580, 1590
	0003840000	タイヤ；１１Ｌ－１５－８ＰＲ	2	TMS1880, 1881, 1890, 1891
	0003820000	タイヤ；１２．５Ｌ－１５－８ＰＲ	2	TMS2080, 2081, 2090, 2091
2	0003860000	チューブ；１０／８０－１２	2	TMS1180, 1190, 1580, 1590
	0003890000	チューブ１１Ｌ－１５	2	TMS1880, 1881, 1890, 1891
	0003880000	チューブ；１２．５Ｌ－１５	2	TMS2080, 2081, 2090, 2091
3	0008540000	ホイール；７．００×１２	2	TMS1180, 1190, 1580, 1590
	1029730000	ホイール；１０Ｊ×１５	2	TMS1880, 1881, 1890, 1891, 2080, 2081, 2090, 2091
4	0008730004	ハブ；Ｆ６２×８０	2	TMS1180, 1190, 1580, 1590
	0008760004	ハブ；Ｆ６２×８５	2	TMS1880, 1881, 1890, 1891, 2080, 2081, 2090, 2091
5	J30208	テーパローラベアリング　３０２０８	2	TMS1180, 1190, 1580, 1590
	J30209	テーパローラベアリング　３０２０９	2	TMS1880, 1881, 1890, 1891, 2080, 2081, 2090, 2091
6	J30206	テーパローラベアリング　３０２０６	2	
7	0008740000	シールワッシャ；４０×８０	2	TMS1180, 1190, 1580, 1590
	0008770000	シールワッシャ；４５×８５	2	TMS1880, 1881, 1890, 1891, 2080, 2081, 2090, 2091
9	000712000M	キャッスルナット；Ｍ２４×１．５	2	
10	PC040032	ワリピン　４×３２	2	
11	000415000M	キャップ；６２	2	
12	0008700000	ボルト；Ｍ１６×１．５×４５	10	TMS1180, 1190, 1580, 1590
	0008780000	ボルト；Ｍ１８×１．５×４９	12	TMS1880, 1881, 1890, 1891, 2080, 2081, 2090, 2091

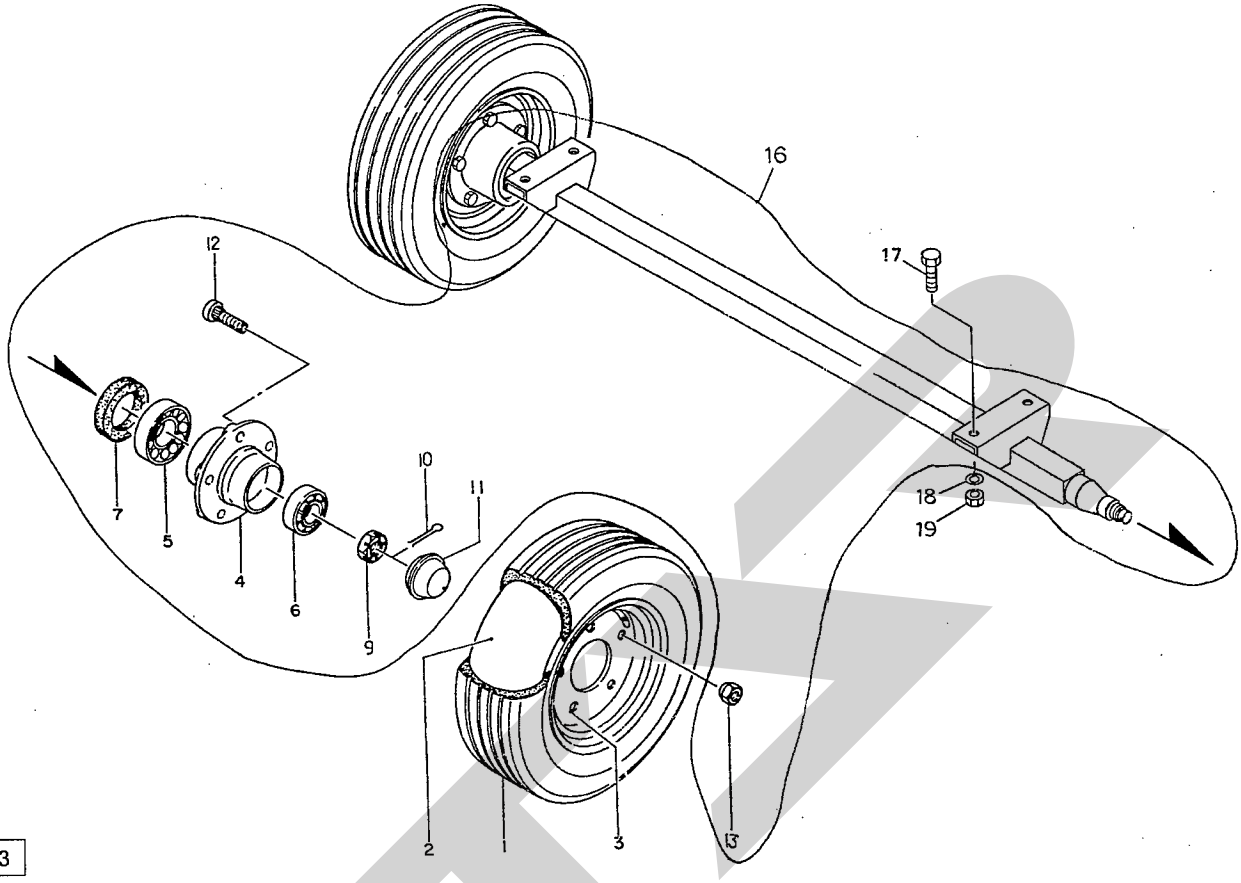

見出番号	部品番号	部品名称	個数	備考
13	0008710000	ホィールナット；Ｍ１６×１．５	10	TMS1180, 1190, 1580, 1590
	0008840000	ホィールナット；Ｍ１８×１．５	12	TMS1880, 1881, 1890, 1891, 2080, 2081, 2090, 2091
16	1034251004	ハブツキシャジクＣＰ	1	TMS1180, 1190, 1580, 1590
	1035431004	ハブツキシャジクＣＰ；１８	1	TMS1880, 1881, 1890, 1891, 2080, 2081, 2090, 2091
17	BZ16035	ボルト　８．８　Ｍ１６×３５	4	
18	WSA16	バネザガネ　３ゴウ　Ｍ１６	4	
19	NZ16	ナット　８　２シュ　Ｍ１６	4	
ASY	0008560000	タイヤＡＳ；１０／８０－１２－６ＰＲ	2	TMS1180, 1190, 1580, 1590
ASY	0008620000	タイヤＡＳ；１１Ｌ－１５－８ＰＲ	2	TMS1880, 1881, 1890, 1891
ASY	0008630000	タイヤＡＳ；１２．５Ｌ－１５－８ＰＲ	2	TMS2080, 2081, 2090, 2091

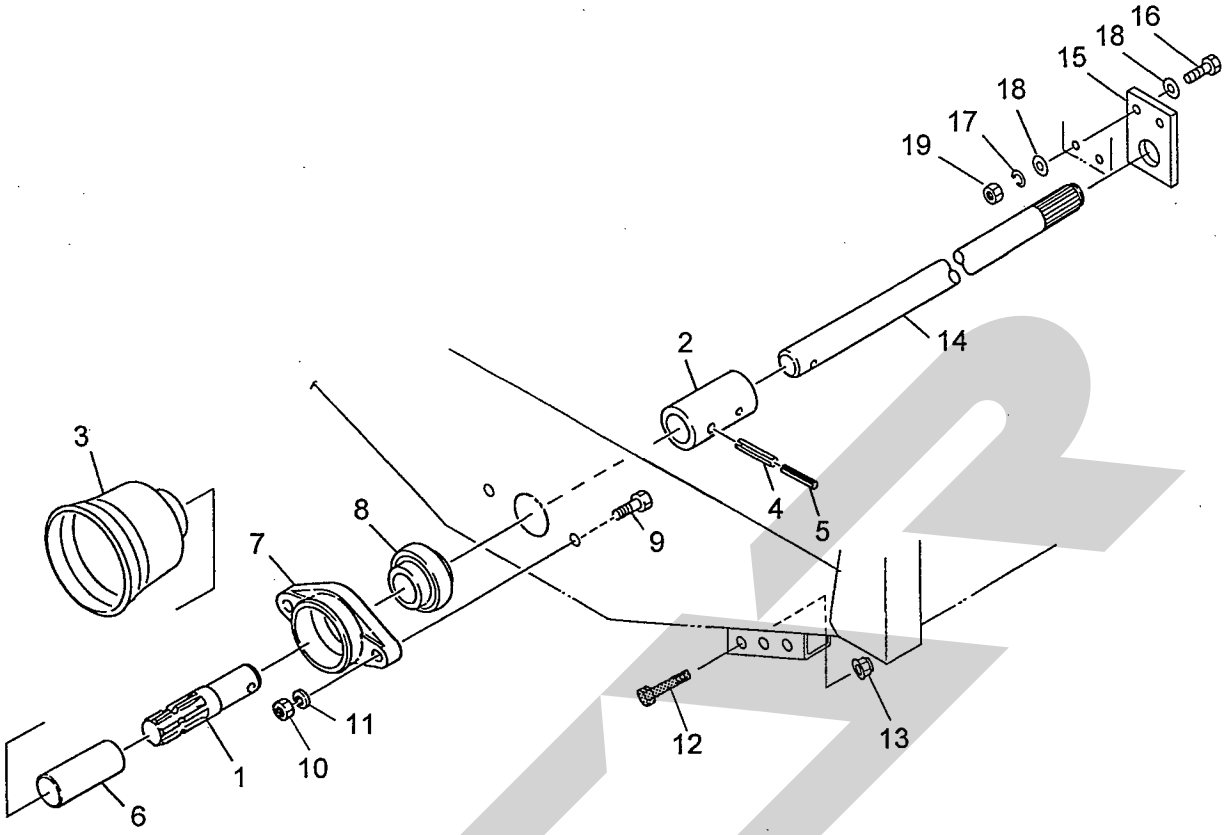

13187-2

番号	部品番号	部品名称	個数	備考
1	0927540002	ＰＩＣシャフト	1	
2	0927550004	ジョイント	1	
3	0008230000	ＰＩＣカバー；１	1	
4	PS100050W	スプリングピン　ダブルヨウ　１０×５０	2	
5	PS060050W	スプリングピン　ダブルヨウ　６×５０	2	
6	0000963000	ＰＩＣキャップ；３５	1	
7	0927562003	メタル；ＰＩＣ	1	
8	JCS206LLU	ユニットヨウベアリング　ＣＳ２０６ＬＬＵ	1	
9	BSZ10030	コガタボルト　７　Ｍ１０×３０	2	
10	NSZ10	コガタナット　８　２シュ　Ｍ１０	2	
11	WSA10	バネザガネ　３ゴウ　Ｍ１０	2	
12	0812320000	シャーボルト；Ｍ６×３０	3	予備用
13	NP06	スプリングナット　Ｍ６	3	予備用
14	0927040003	シャフト	1	TMS1180, 1190
	0927050003	シャフト	1	TMS1580, 1590
	0927060003	シャフト	1	TMS1880, 1881, 1890, 1891, 2080, 2081, 2090, 2091
15	1214330000	ジクウケ	1	
16	BSZ08035	コガタボルト　７　Ｍ８×３５	2	
17	WSA08	バネザガネ　３ゴウ　Ｍ８	2	
18	044097200M	ワッシャ；８	4	
19	NSZ08	コガタナット　８　２シュ　Ｍ８	2	

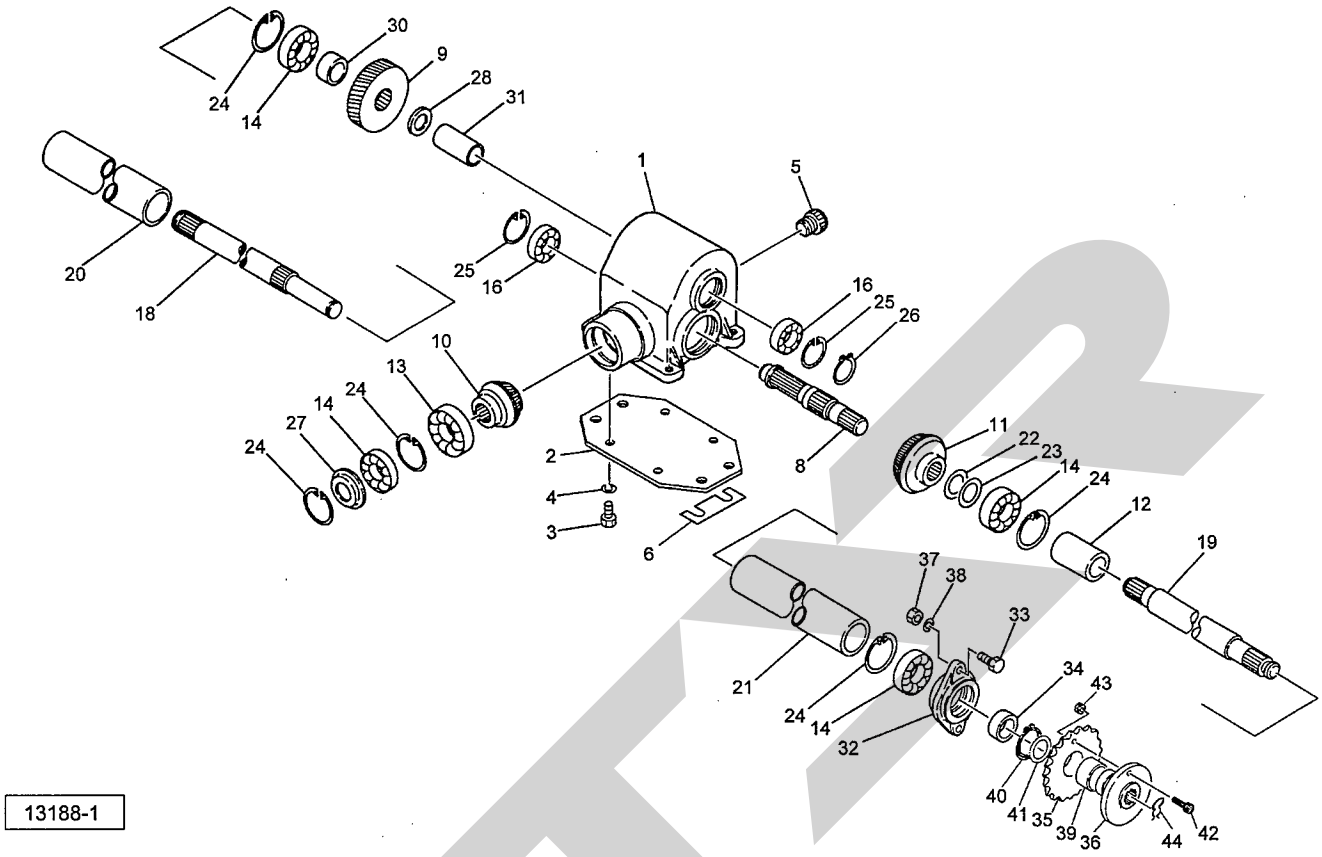

13188-1

見出番号	部品番号	部品名称	個数	備考
1	0927280003	ギヤボックス	1	
2	1215300003	プレート	1	
3	BSZ08020	コガタボルト　７　Ｍ８×２０	4	
4	WSA08	バネザガネ　３ゴウ　Ｍ８	4	
5	0007170000	チューユセン；２３	1	
6	1215320000	シム	－	
8	1215280002	ギヤ；９Ｔ	1	
9	0927310002	ギヤ；４０Ｔ	1	
10	0927320002	ギヤ；１４Ｔ	1	
11	0870310002	ギヤ；１８Ｔ	1	
12	092733100M	ジョイント	1	
13	J6009LLU	ボールベアリング；６００９ＬＬＵ	1	
14	J6206LLU	ボールベアリング；６２０６ＬＬＵ	4	
16	J6005LLU	ボールベアリング；６００５ＬＬＵ	2	
18	0927340002	シャフト；Ｒ	1	
19	1382470002	シャフト；Ｌ	1	
20	0927361003	パイプ	1	
21	0927371003	パイプ	1	
22	0599861000	シム；φ３０．５×０．１	－	
23	0599871000	シム；φ３０．５×０．２	－	
24	DHC062	Ｃガタトメワ　アナ　６２	5	
25	DHC047	Ｃガタトメワ　アナ　４７	2	

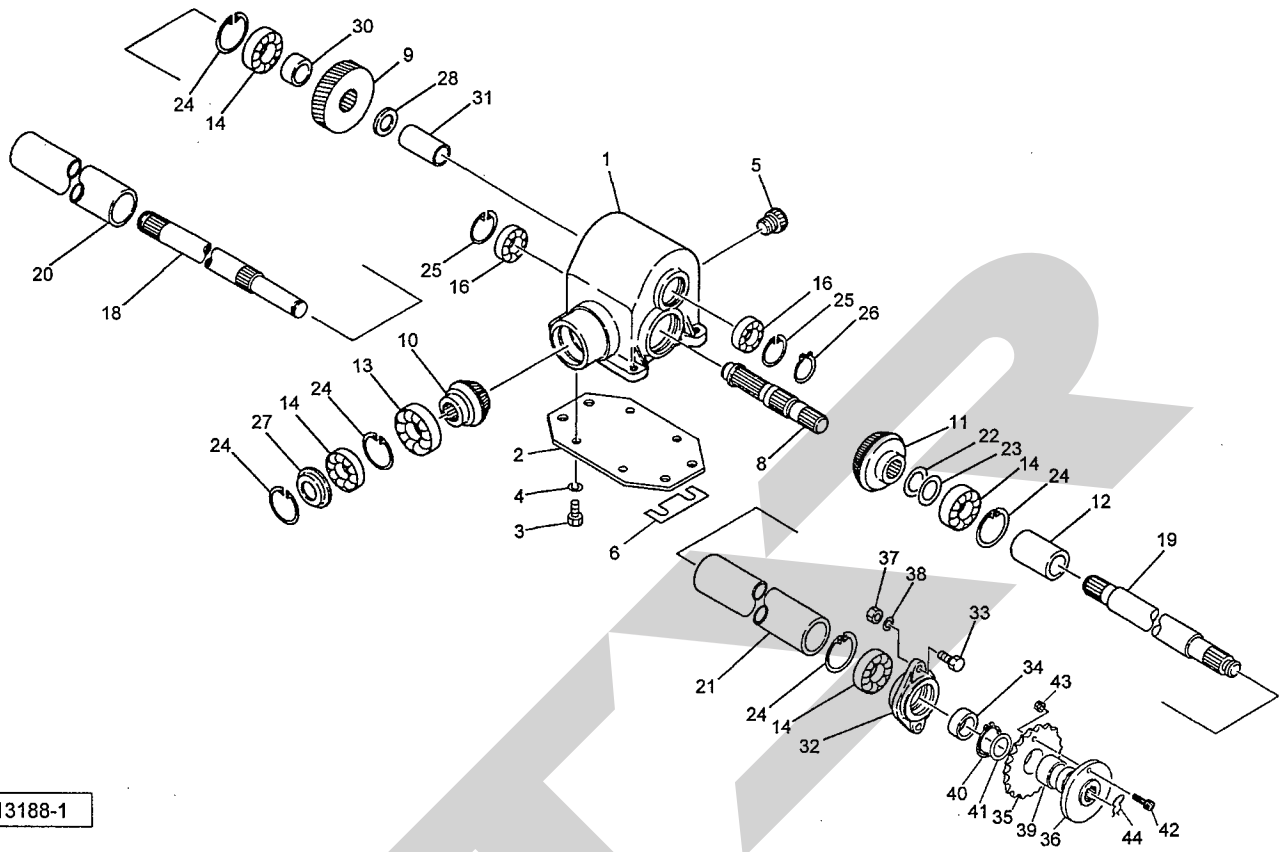

見出番号	部品番号	部品名称	個数	備考
26	DC025	Cガタトメワ　ジク　２５	1	
27	0431140010	シールハウジング（1）	1	
28	060807100M	ワッシャ	1	
30	0927380002	カラー；３０．５×２１	1	
31	0927390002	カラー；２５．５×７０．８	1	
32	0848070003	ジクウケ	1	
33	BZ12035	ボルト　８．８　Ｍ１２×３５	2	
34	092740000M	カラー；３０．５×１７	1	
35	1382460003	スプロケット；６０×１９Ｔ	1	
36	1380720003	シャーボルトホルダ	1	
37	NZ12	ナット　８　２シュ　Ｍ１２	2	
38	WSA12	バネザガネ　３ゴウ　Ｍ１２	2	
39	KBB-4020A	カーボンドライベアリング　Ａ　４０×４４×２０	1	
40	DC040	Cガタトメワ　ジク　４０	1	
41	138084000M	ワッシャ；４１×２．３	1	
42	0812320000	シャーボルト；Ｍ６×３０	1	予備　機体前方　３個
43	NP06	スプリングナット　Ｍ６	1	予備　機体前方　３個
44	056984000M	クリップ	1	

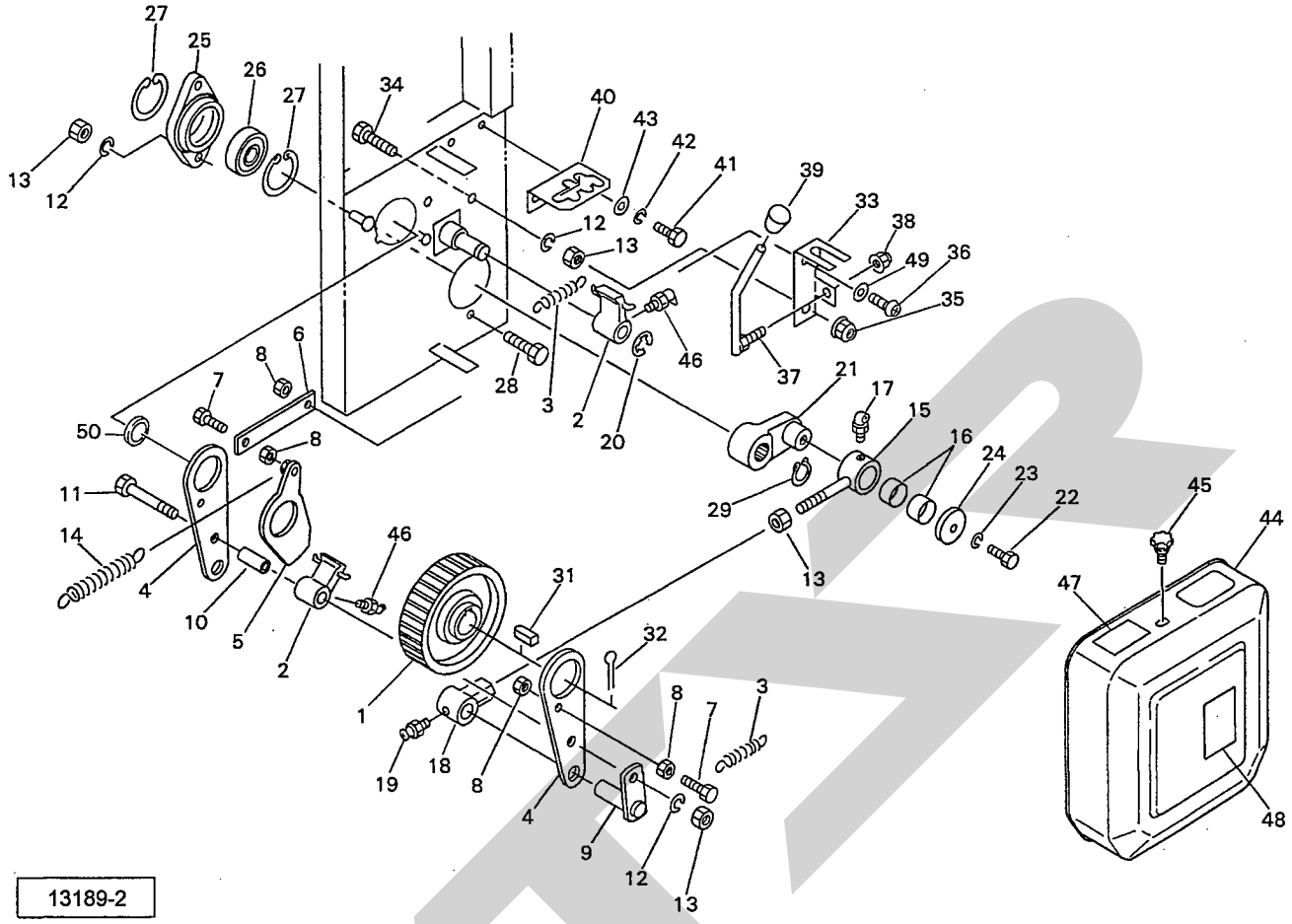

13189-2

番号	部品番号	部品名称	個数	備考
1	0995541003	ラチェットホイル；７２Ｔ	1	
2	0848130006	ノッチ	2	
3	084814100M	スプリング	2	
4	121533000M	アーム	2	
5	121535000M	ノッチガイドＣＰ	1	
6	121543100M	プレート	1	
7	BSZ08025	コガタボルト　７　Ｍ８×２５	2	
8	NSZ08	コガタナット　８　２シュ　Ｍ８	4	
9	121537000M	ピンＣＰ	1	
10	121536000M	カラー	1	
11	BZ12070	ボルト　８．８　Ｍ１２×７０	1	
12	WSA12	バネザガネ　３ゴウ　Ｍ１２	4	
13	NZ12	ナット　８　２シュ　Ｍ１２	5	
14	084823000M	スプリング	1	
15	092747100M	ロッドＣＰ	1	
16	KBB-3012A	カーボンドライベアリング　Ａ　３０×３４×１２	2	
17	ONC6	グリースニップル　Ｃ　Ｍ６	1	
18	092748300M	ホルダ	1	
19	ONA6	グリースニップル　Ａ　Ｍ６	1	
20	DE015	Ｅガタトメワ　１５	1	
21	0848203003	クランクアーム	1	
22	BSZ10020	コガタボルト　７　Ｍ１０×２０	1	
23	WSA10	バネザガネ　３ゴウ　Ｍ１０	1	
24	061737000M	ワッシャ；１１×３．２	1	
25	0927490003	ジクウケ	1	

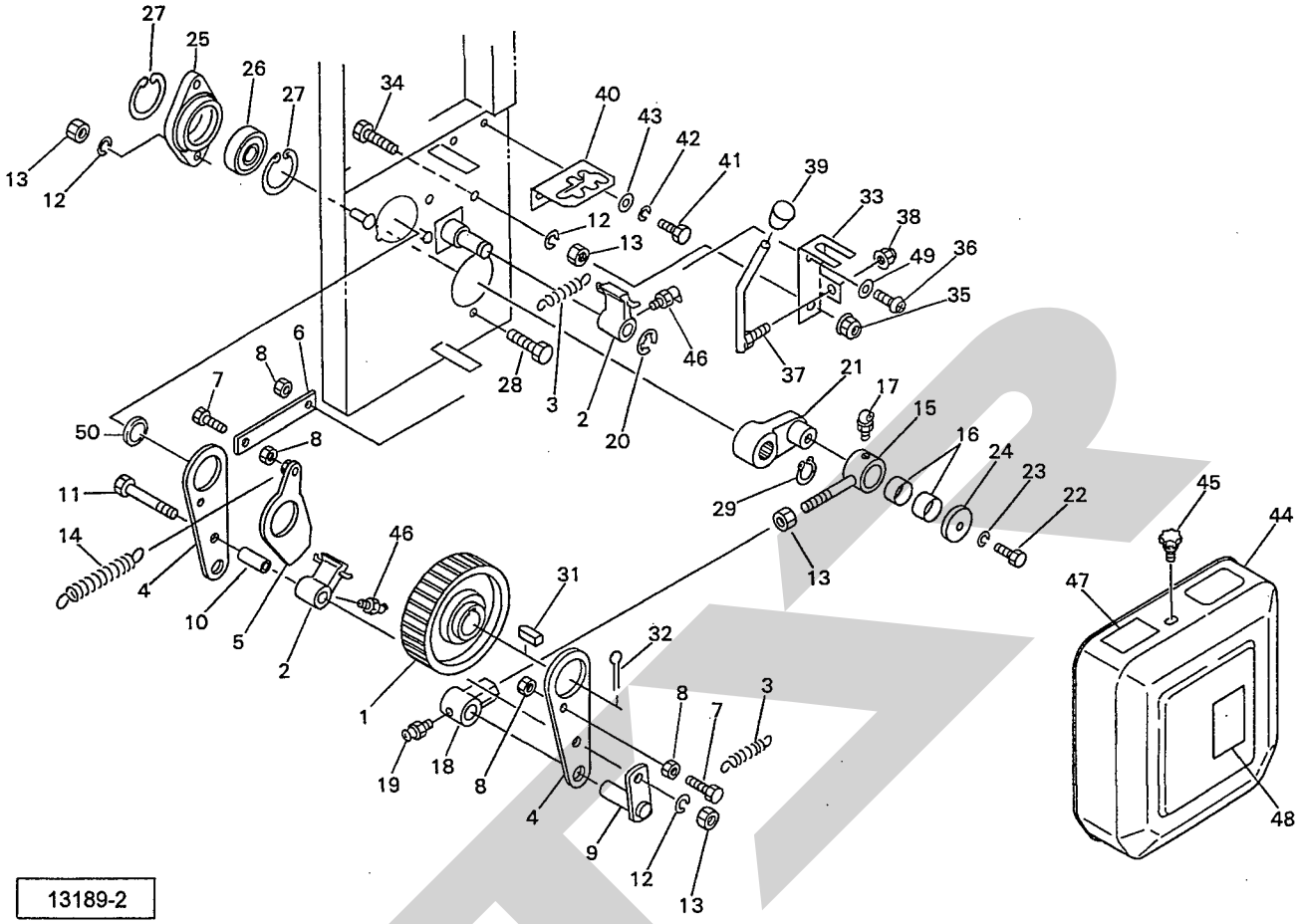

13189-2

番号	部品番号	部品名称	個数	備考
26	J6206LLU	ボールベアリング　６２０６ＬＬＵ	1	
27	DHC062	Ｃガタトメワ　アナ　６２	2	
28	BZ12035	ボルト　８．８　Ｍ１２×３５	2	
29	DC030	Ｃガタトメワ　ジク　３０	1	
31	KFB10080500	ヘイコウキー　カタマル　１０×８×５０	1	
32	PC063056	ワリピン　６．３×５６	1	
33	121542000M	チャンネル	1	
34	BZ12045	ボルト　８．８　Ｍ１２×４５	1	
35	NNF12	フランジナイロンナット　Ｍ１２	1	
36	CP08016	＋ナベコネジ　Ｍ８×１６	1	
37	121541000M	レバーＣＰ	1	
38	NNF10	フランジナイロンナット　Ｍ１０	1	
39	0007220000	ニギリ；１２	1	
40	1215400000	ガイド	1	
41	BSZ08020	コガタボルト　７　Ｍ８×２０	2	
42	WSA08	バネザガネ　３ゴウ　Ｍ８	2	
43	044097200M	ワッシャ；８	2	
44	0927530003	カバー	1	
45	1181490000	ニギリ；Ｍ８	2	
46	ONB6	グリースニップル　Ｂ　Ｍ６	2	
47	0929950000	ラベル；ヘンソク	1	
48	1062410000	ラベル；ケイコク１９	1	
49	WRA08	ヒラザガネ　Ｍ８	1	
50	093731300M	カラー；φ４２．７×８	1	

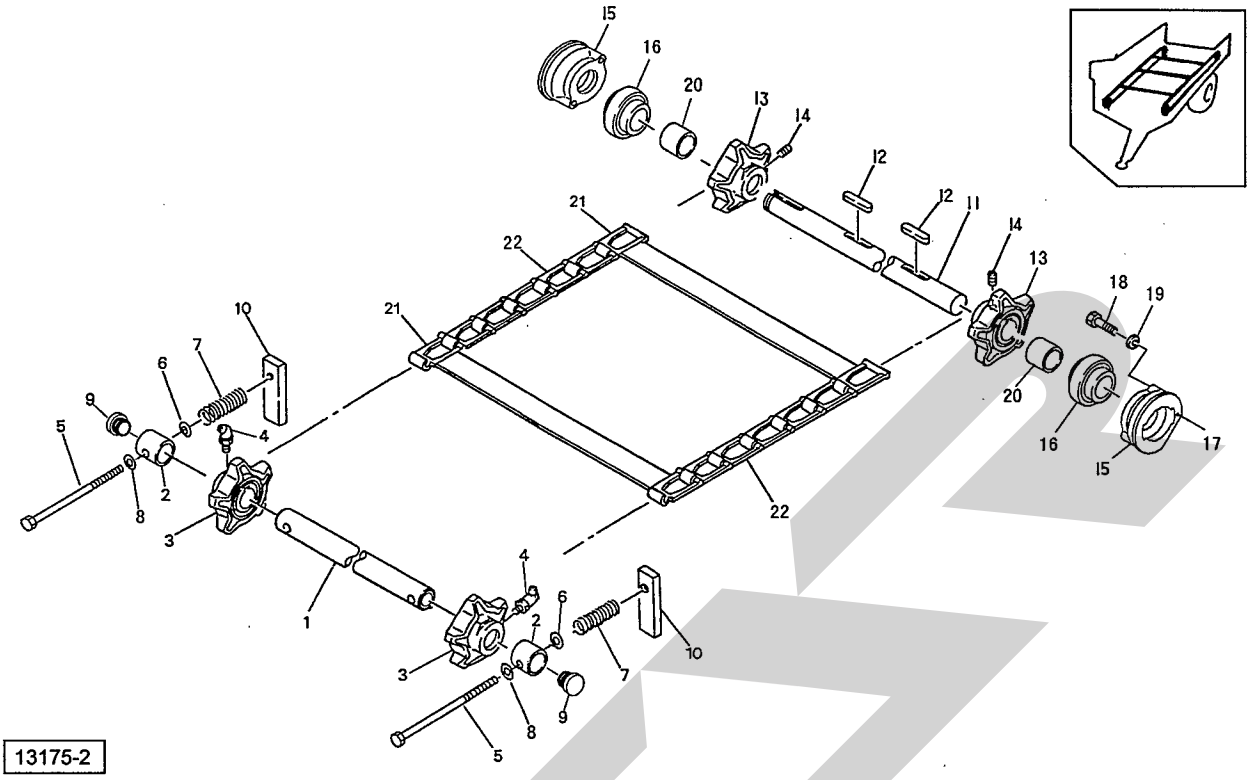

見出番号	部品番号	部品名称	個数	備考
1	121544000M	コンベヤシャフト	1	
2	138085000M	カラー；３５．７×５０	2	
3	0848342003	スプロケット；５Ｔ	2	
4	ONB6	グリースニップル　Ｂ　Ｍ６	2	
5	060036100M	ボルト　Ｓ４５Ｃ　ゼンネジ	2	
6	026970100M	ワッシャ；１４	2	
7	057045200M	スプリング；Ｈ	2	
8	068367000M	プレート	2	
9	CAP028616	キャップ　２８．６×１．６	2	
10	138086000M	コマ	2	
11	1380820002	コンベヤシャフト	1	
12	KFC10080500	ヘイコウキー　リョウマル　１０×８×５０	2	
13	0848433003	スプロケット；５Ｔ	2	
14	TRK08012	６トメネジ　１０．９　クボミ　Ｍ８×１２	4	
15	1380830003	フランジ	2	
16	JUC207D1	ユニットヨウベアリング　ＵＣ２０７Ｄ１	2	
17	ONB6	グリースニップル　Ｂ　Ｍ６	2	
18	BSZ10025	コガタボルト　７　Ｍ１０×２５	4	
19	WSA10	バネザガネ　３ゴウ　Ｍ１０	4	
20	138087100M	カラー；３５．７×４９	2	
21	138248000M	コンベヤバーＣＰ；１２１２	11	TMS1180, 1190
	138248000M	コンベヤバーＣＰ；１２１２	14	TMS1580, 1590
	138248000M	コンベヤバーＣＰ；１２１２	16	TMS1880, 1881, 1890, 1891, 2080, 2081, 2090, 2091

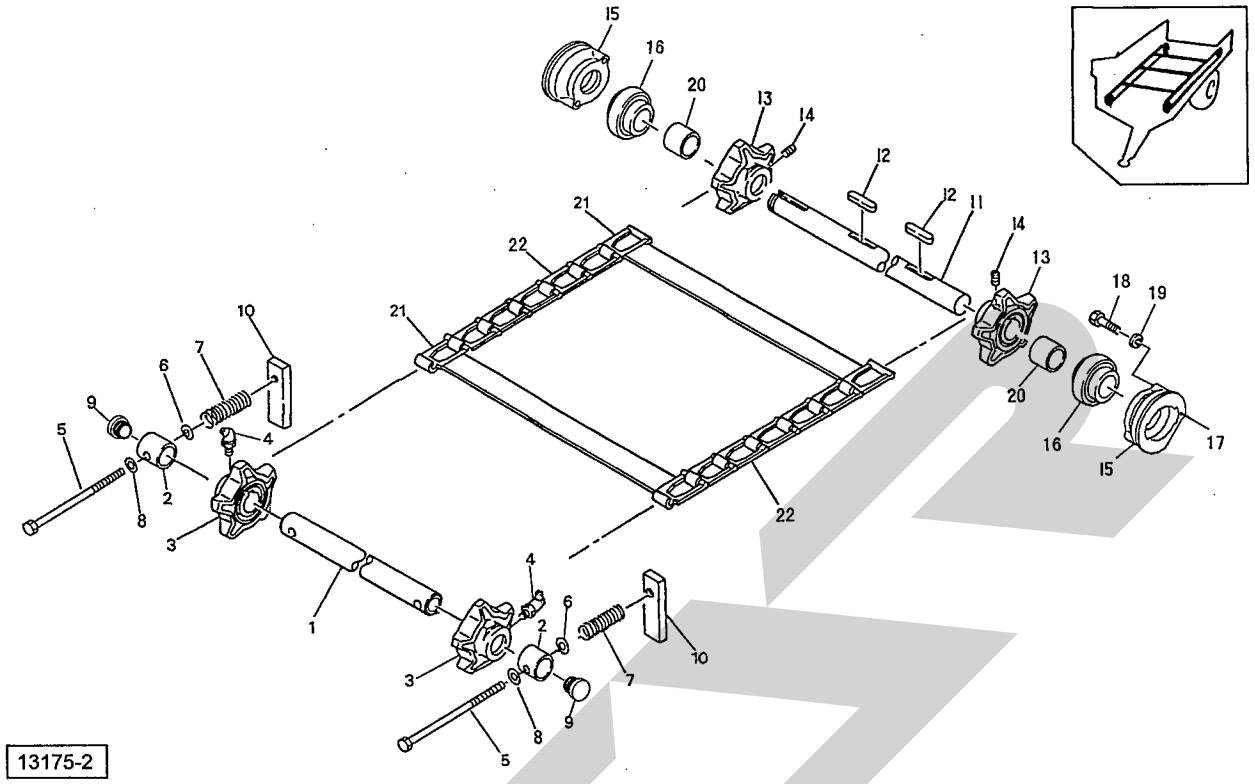

番号	部品番号	部品名称	個数	備考
22	000467000M	デタッチャブルチェーン；６０００	110	TMS1180、1190
	000467000M	デタッチャブルチェーン；６０００	134	TMS1580、1590
	000467000M	デタッチャブルチェーン；６０００	160	TMS1880、1881、1890、1891、2080、2081、2090、2091

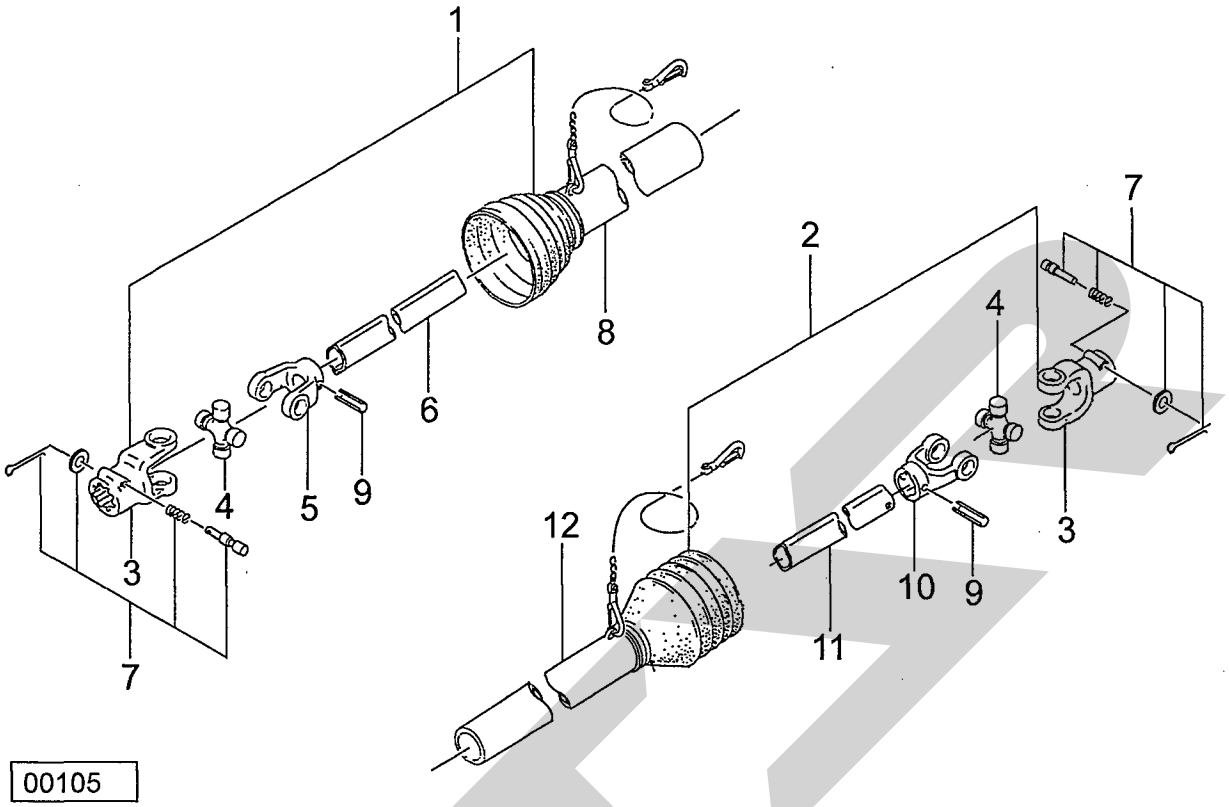

見出番号	部品番号	部品名称	個数	備考
ASY	JSE040ASY	パワージョイント　ＳＥ－４０	1	
1	JSE0401ASY	ジョイント　インナクミ　ＳＥ－４０	1	
2	JSE0402ASY	ジョイント　アウタクミ　ＳＥ－４０	1	
3	JPYSE	ピンツキヨーク　（ＳＥ）	2	
4	JSEASY	スパイダ　クミ　ＳＥ　ＡＳ１０５	2	
5	JFYSE1	フィッティングヨーク　インナ　（ＳＥ）	1	
6	JSE0401	パイプ　インナ　ＳＥ－４０	1	
7	JPC14ASY	クランプピン　クミ　（１４）	2	
8	JSE0403	アンゼンカバー　インナ　ＳＥ－４０	1	
9	PS100065	スプリングピン　１０×６５	2	
10	JFYSE2	フィッティングヨーク　アウタ　（ＳＥ）	1	
11	JSE0402	パイプ　アウタ　ＳＥ－４０	1	
12	JSE0404	アンゼンカバー　アウタ　ＳＥ－４０	1	

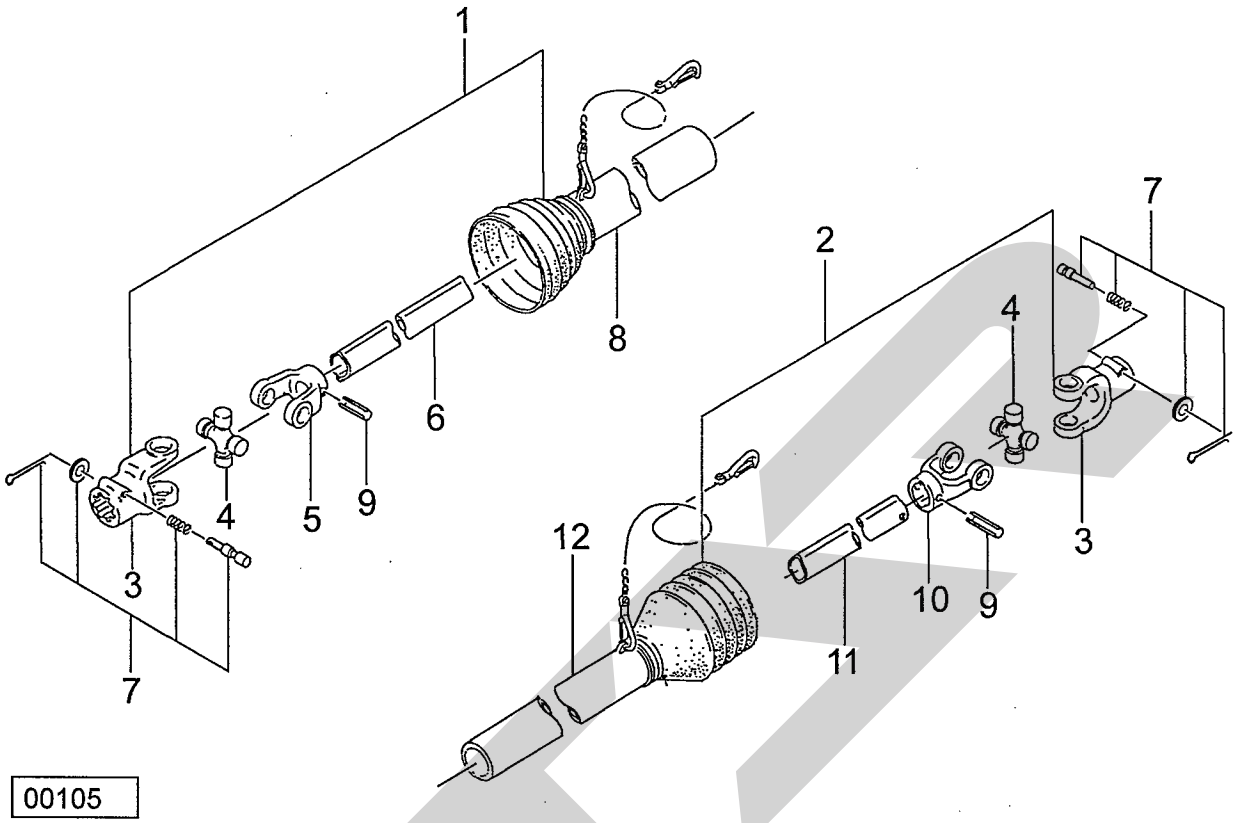

番号	部品番号	部品名称	個数	備考
ASY	JSE050ASY	パワージョイント　ＳＥ－５０	1	
1	JSE0501ASY	ジョイント　インナクミ　ＳＥ－５０	1	
2	JSE0502ASY	ジョイント　アウタクミ　ＳＥ－５０	1	
3	JPYSE	ピンツキヨーク　（ＳＥ）	2	
4	JSEASY	スパイダ　クミ　ＳＥ　ＡＳ１０５	2	
5	JFYSE1	フィッティングヨーク　インナ　（ＳＥ）	1	
6	JSE0501	パイプ　インナ　ＳＥ－５０	1	
7	JPC14ASY	クランプピン　クミ　（１４）	2	
8	JSE0503	アンゼンカバー　インナ　ＳＥ－５０	1	
9	PS100065	スプリングピン　１０×６５	2	
10	JFYSE2	フィッティングヨーク　アウタ　（ＳＥ）	1	
11	JSE0502	パイプ　アウタ　ＳＥ－５０	1	
12	JSE0504	アンゼンカバー　アウタ　ＳＥ－５０	1	

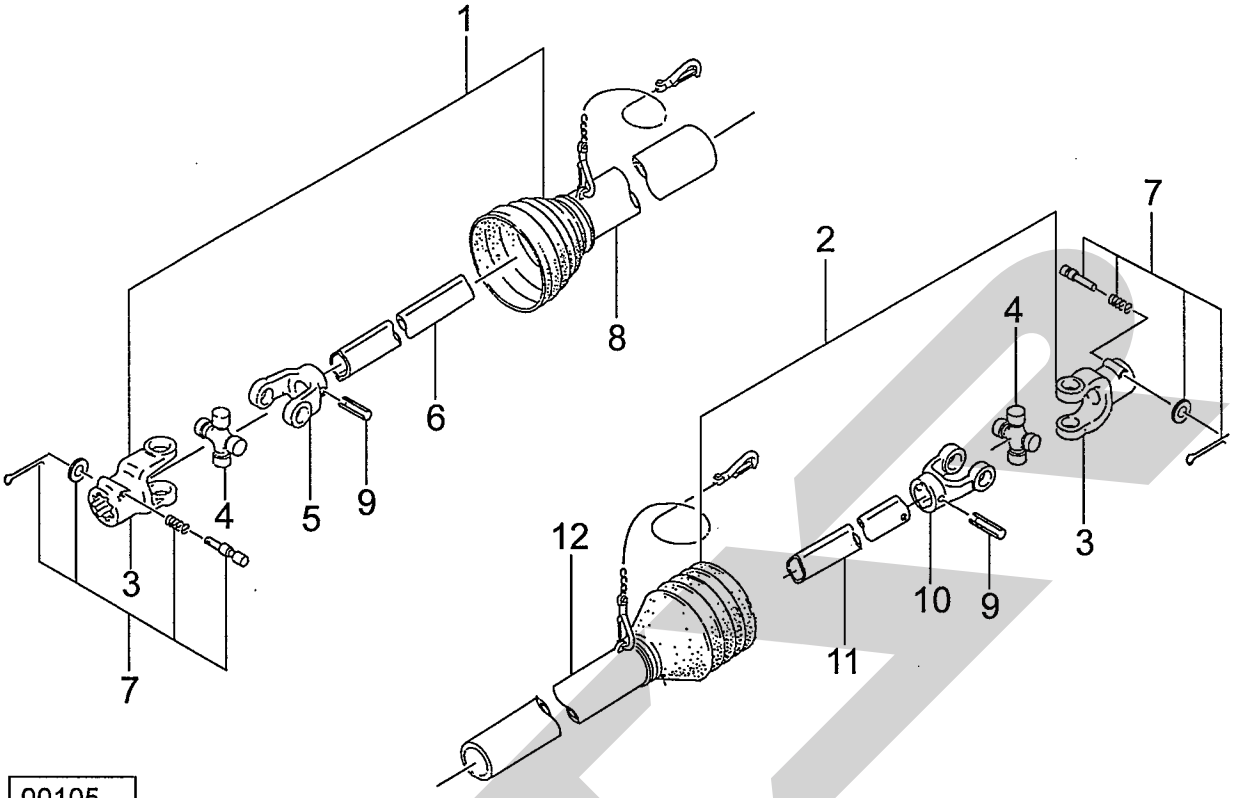

00105

番号	部品番号	部品名称	個数	備考
ASY	JSE070ASY	パワージョイント　ＳＥ－７０	1	
1	JSE0701ASY	ジョイント　インナクミ　ＳＥ－７０	1	
2	JSE0702ASY	ジョイント　アウタクミ　ＳＥ－７０	1	
3	JPYSE	ピンツキヨーク　（ＳＥ）	2	
4	JSEASY	スパイダ　クミ　ＳＥ　ＡＳ１０５	2	
5	JFYSE1	フィッティングヨーク　インナ　（ＳＥ）	1	
6	JSE0701	パイプ　インナ　ＳＥ－７０	1	
7	JPC14ASY	クランプピン　クミ　（１４）	2	
8	JSE0703	アンゼンカバー　インナ　ＳＥ－７０	1	
9	PS100065	スプリングピン　１０×６５	2	
10	JFYSE2	フィッティングヨーク　アウタ　（ＳＥ）	1	
11	JSE0702	パイプ　アウタ　ＳＥ－７０	1	
12	JSE0704	アンゼンカバー　アウタ　ＳＥ－７０	1	

調　整	S－050624B

本　　社	066-8555	千歳市上長都1061番地2 TEL0123-26-1123 FAX0123-26-2412
千歳営業所	066-8555	千歳市上長都1061番地2 TEL0123-22-5131 FAX0123-26-2035
旭川営業所	070-8004	旭川市神楽4条9丁目3番35号 TEL0166-61-6131 FAX0166-62-8985
豊富営業所	098-4100	天塩郡豊富町字上サロベツ1191番地 TEL0162-82-1932 FAX0162-82-1696
帯広営業所	080-2462	帯広市西22条北1丁目12番地 TEL0155-37-3080 FAX0155-37-5187
中標津営業所	086-1152	標津郡中標津町北町2丁目16番2 TEL0153-72-2624 FAX0153-73-2540
花巻営業所	025-0312	岩手県花巻市二枚橋第三地割333-1 TEL0198-26-5741 FAX0198-26-5746
盛岡事務所	020-0173	岩手県岩手郡滝沢村滝沢字根堀坂552-3 TEL019-694-1661 FAX019-694-1662
仙台営業所	983-0013	宮城県仙台市宮城野区中野字神明179-1 TEL022-388-8673 FAX022-388-8735
小山営業所	323-0158	栃木県小山市梁2512-1 TEL0285-49-1500 FAX0285-49-1560
名古屋営業所	480-0102	愛知県丹羽郡扶桑町大字高雄字南屋敷191 TEL0587-93-6888 FAX0587-93-5416
岡山営業所	700-0973	岡山県岡山市下中野704-103 TEL086-243-1147 FAX086-243-1269
熊本営業所	862-0939	熊本県熊本市長嶺南1丁目2番1号 TEL096-381-7222 FAX096-384-3525
都城営業所	885-0004	宮崎県都城市都北町3537-1 TEL0986-38-1045 FAX0986-38-4644

☆. 17. 06. 9S Ⓑ