STAR

中型ロールベーラ

部 品 表

製品コード	K49614	・K49615
型　　式	TRB2230AT	TRB2230AN
製品コード	K49616	・K49617
型　　式	TCR2230AT	TCR2230AN

部品供給型式　URB2230-01

・部品ご注文の際は、必ず部品供給型式をご連絡ください。
・補用部品の一部には、まとめ・セット販売のみの部品があります。

株式会社IHIスター

STAR

部　品　表

部品のご注文について

1．部品ご注文の際は、下記項目をご連絡ください。

① 製 品 名
② 部品供給型式（型式）
③ 部品名称
④ 部品番号
⑤ 個　　数

※ 部品供給型式は部品表表紙および、本体に貼付のネームプレートに表示しています。

2．個数欄の [－]、[／] は、以下のことを表しております。

[－] ･･･ シムなど、組み込まれている個数が製品個々により異なる部品

[／] ･･･ アッセイ品に含まれる部品で単品では供給しない部品

補修部品の供給年限について

この製品の補修用部品の供給年限（期間）は、製造打ち切り後９年です。ただし、供給年限内であっても、特殊部品については納期などをご相談させていただく場合もあります。

補修部品の供給は原則的には上記の供給年限で終了しますが、供給年限経過後であっても、部品供給のご要請があった場合は納期および価格についてご相談させていただきます。

STAR

TCR2230AN･TCR2230AT･TRB2230AN･TRB2230AT
２Ｐフレーム、ドローバ

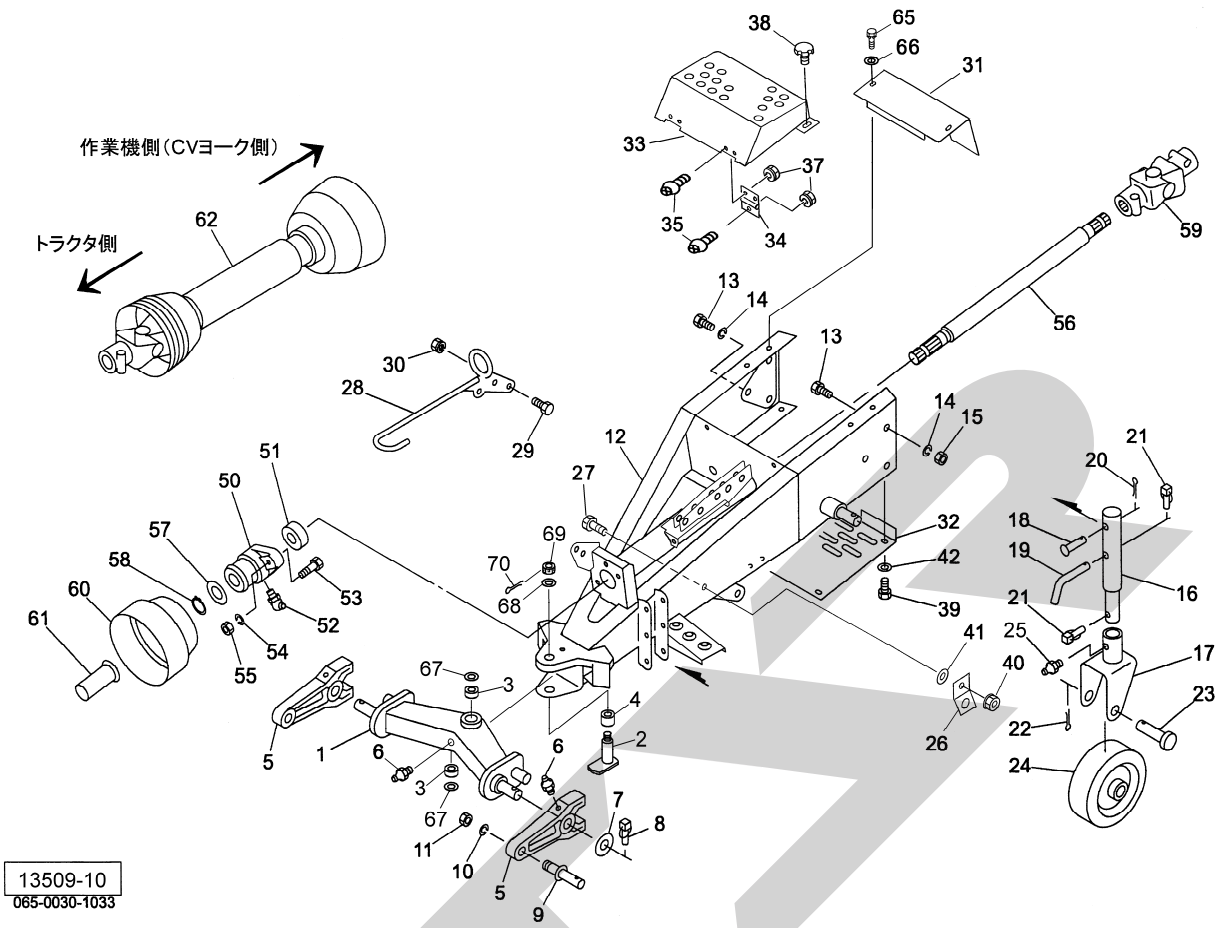

見出番号	部品番号	部品名称	個数	備考
1	1410940004	２Ｐフレーム	1	
2	141150000M	シャフトＣＰ	1	
3	J30306	テーパローラベアリング　３０３０６	2	
4	141154000M	カラー；φ３０×２７	1	
5	1301931004	ロワーリンクブラケット	2	
6	ONA6	グリースニップル　Ａ　Ｍ６	3	
7	090678000M	ワッシャ；３０×４．５	2	
8	000739000M	リンチピン；９	2	
9	000006200M	ロワーリンクピン；０．Ｉ	2	
10	WS22	バネザガネ　２ゴウ　Ｍ２２	2	
11	NZ22150	ナット　８　２シュ　Ｍ２２×１．５０	2	
12	1459510004	ドローバＣＰ；２２	1	
13	BZ16040	ボルト　８．８　Ｍ１６×４０	6	
14	WSA16	バネザガネ　３ゴウ　Ｍ１６	6	
15	NZ16	ナット　８　２シュ　Ｍ１６	5	
16	0948641004	スタンドＣＰ	1	
17	1032790004	キャスタＣＰ	1	
18	094865100M	ピン；Ｂ１６×８２	1	
19	044606200M	１６　サポートピン	1	
20	PC032032	ワリピン　３．２×３２	1	
21	000739000M	リンチピン；９	2	
22	PC050036	ワリピン　５×３６	1	
23	068131000M	ピン	1	
24	1032770004	ホイールＣＰ	1	
25	ONA6	グリースニップル　Ａ　Ｍ６	1	

見出番号	部品番号	部品名称	個数	備考
26	067426100M	ブラケット	2	
27	BZ12035	ボルト　８．８　Ｍ１２×３５	2	
28	130980100M	ジョイントサポートＣＰ	1	
29	BSZ08030	コガタボルト　７　Ｍ８×３０	2	
30	NSP08	コガタスプリングナット　４　Ｍ８	2	
31	1338261004	カバー	1	
32	1309831004	プレート	1	
33	1462680004	カバー；ステップ	1	
34	067139100M	チョウバン	2	
35	CP06016	＋ナベコネジ　６×１６	6	
37	NSP06	スプリングナット　Ｍ６	6	
38	0006900000	ニギリ；Ｍ８×１４	2	
39	BSPZ08020	コガタＳＷツキボルト　７　Ｍ８×２０	4	
40	NNF12	フランジナイロンナット　Ｍ１２	2	
41	042783600M	ワッシャ；１２	4	
42	044097200M	ワッシャ；８	4	
50	0599695004	ＰＩＣジクウケ	1	
51	JCS207LLU	ユニットヨウベアリング　ＣＳ２０７ＬＬＵ	1	
52	ONB6	グリースニップル　Ｂ　Ｍ６	1	
53	BZ14040	ボルト　８．８　Ｍ１４×４０	2	
54	WSA14	バネザガネ　３ゴウ　Ｍ１４	2	
55	NZ14	ナット　８　２シュ　Ｍ１４	2	
56	1338270004	シャフト；エクステンション	1	
57	074781000M	ワッシャ；３５．５×４５×２．３	1	
58	DC035	Ｃガタトメワ　ジク　３５	1	
59	1302200006	ジョイント；ＭＤ	1	
60	0008240000	ＰＩＣカバー；２	1	
61	0000963000	ＰＩＣキャップ；３５	1	
62	1535920000	パワージョイント；ＡＷ２１Ｓ－８０	1	
65	BSPZ08020	コガタＳＷツキボルト　７　Ｍ８×２０	2	
66	044097200M	ワッシャ；８	2	
67	085996000M	プレート	2	
68	WRA24	ヒラザガネ　Ｍ２４	1	
69	000712000M	キャッスルナット；Ｍ２４×１．５	1	
70	PC040032	ワリピン　４×３２	1	

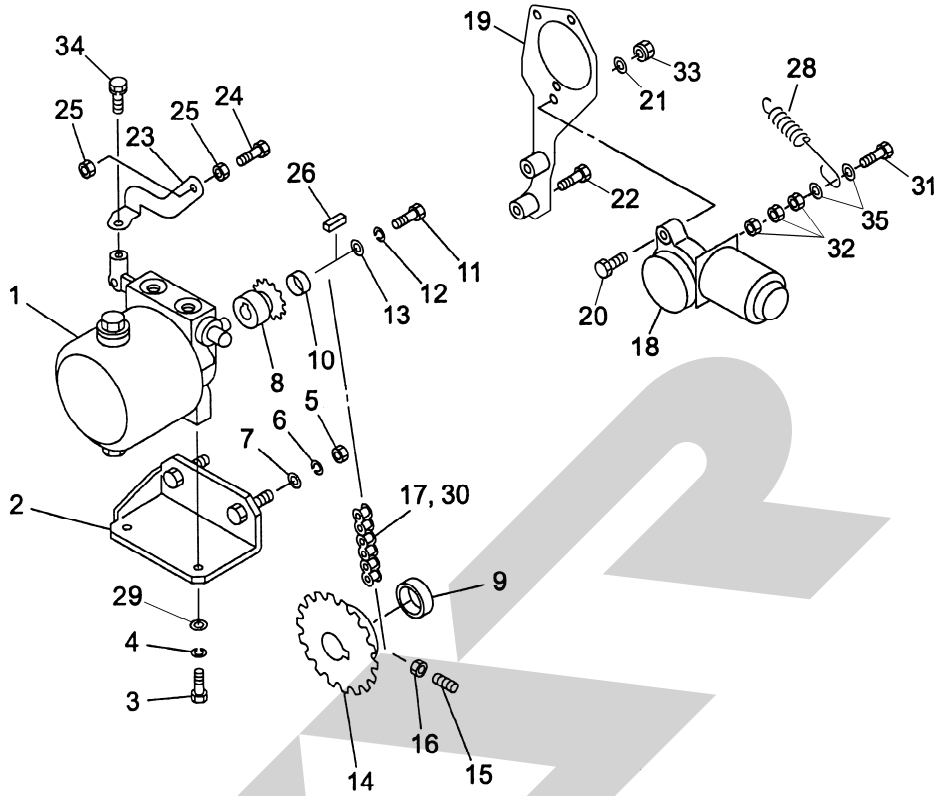

13510-7
065-0030-1034

見出番号	部品番号	部品名称	個数	備考
1	1350840000	パワーパッケージ；１７０Ｒ－２．０	1	㊗ 13 付
2	131268400M	ブラケットＣＰ	1	
3	BSZ10025	コガタボルト　７　Ｍ１０×２５	2	
4	WSA10	バネザガネ　３ゴウ　Ｍ１０	2	
5	NZ12	ナット　８　２シュ　Ｍ１２	2	
6	WSA12	バネザガネ　３ゴウ　Ｍ１２	2	
7	042783600M	ワッシャ；１２	2	
8	122615000M	スプロケット；４０×９Ｔ	1	
9	131275000M	カラー；３５．２×１２	1	
10	122614100M	カラー；１４×６	1	
11	BZ06016	ボルト　８．８　Ｍ６×１６	1	
12	WS06	バネザガネ　２ゴウ　Ｍ６	1	
13	133816000M	ワッシャ；６．５×１．６	1	
14	1301951004	スプロケット；４０×３２Ｔ	1	
15	TRK08030	６トメネジ　１０．９　クボミ　Ｍ８×３０	2	
16	NSZ08	コガタナット　８　２シュ　Ｍ８	2	
17	LA40042	ローラチェーン　４０×４２Ｌ	1	㊗ 30 付
18	1528890000	デンドウモータ	1	
19	146261000M	モータベースＣＰ	1	
20	BZ06035	ボルト　８．８　Ｍ６×３５	3	
21	WRA06	ヒラザガネ　Ｍ６	3	
22	BSPZ08030	コガタＳＷツキボルト　７　Ｍ８×３０	2	
23	146260000M	レバー	1	
24	BSZ08025	コガタボルト　７　Ｍ８×２５	1	
25	NSZ08	コガタナット　８　２シュ　Ｍ８	2	

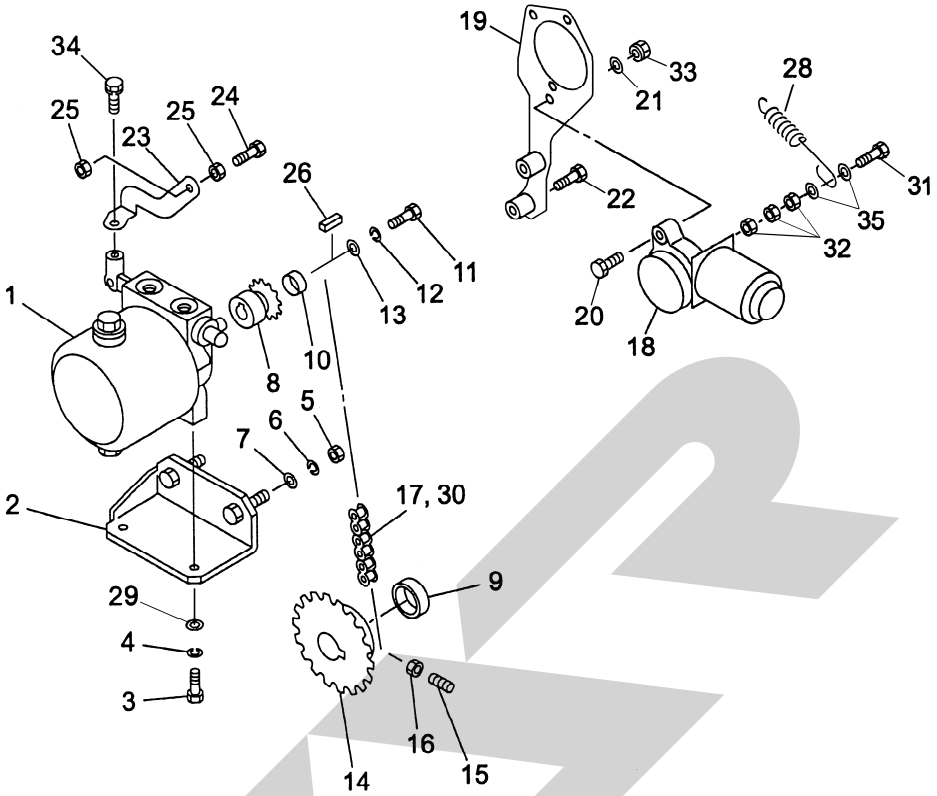

13510-7
065-0030-1034

見出番号	部 品 番 号	部　品　名　称	個数	備　　考
26	KFB05050200	ヘイコウキー　カタマル　５×５×２０	1	
28	141931000M	スプリング；Ｈ２．３×１１×９５	1	
29	WRA10	ヒラザガネ　Ｍ１０	2	
30	AA040	ローラチェーンツギテ　４０	1	
31	BZ06030	ボルト　８．８　Ｍ６×３０	1	
32	NZ06	ナット　８　２シュ　Ｍ６	3	
33	NP06	スプリングナット　Ｍ６	3	
34	BSPZ08016	コガタＳＷツキボルト　７　Ｍ８×１６	1	
35	801552000M	ワッシャ；６．１×１．６	2	

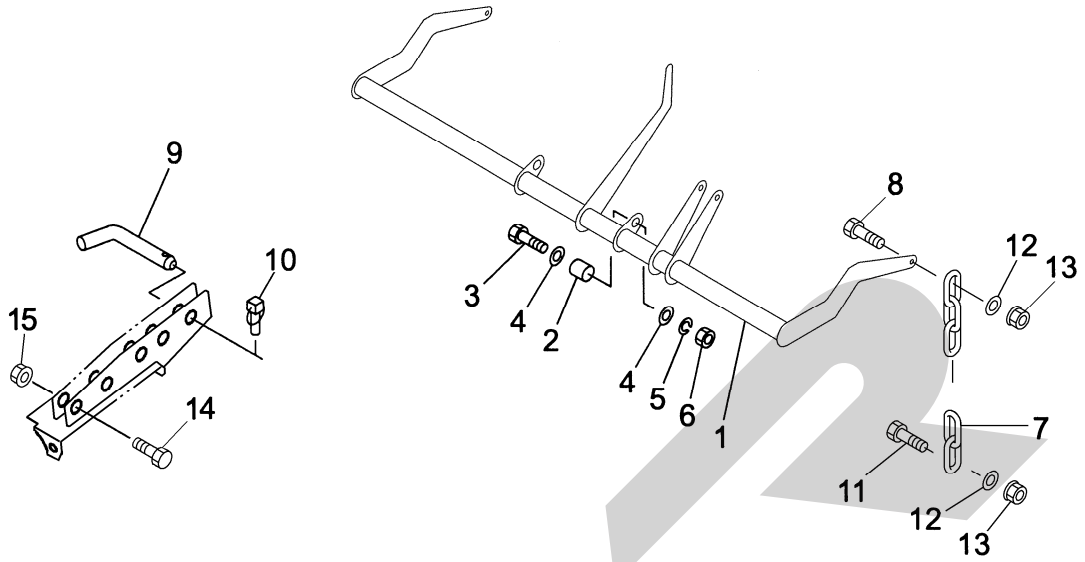

13511-3
065-0030-1035

見出番号	部品番号	部品名称	個数	備考
1	1459571004	ピックリフトＣＰ	1	
2	071338000M	カラー；２１	2	
3	BZ16050	ボルト　８．８　Ｍ１６×５０	2	
4	WRA16	ヒラザガネ　Ｍ１６	4	
5	WSA16	バネザガネ　３ゴウ　Ｍ１６	2	
6	NZ16	ナット　８　２シュ　Ｍ１６	2	
7	CK080005	リンクチェーンクレーンヨウ　８×３８Ｐ×５	2	
8	BSZ08035	コガタボルト　７　Ｍ８×３５	2	
9	044606200M	１６　サポートピン	1	
10	000739000M	リンチピン；９	1	
11	BSZ08030	コガタボルト　７　Ｍ８×３０	2	
12	080414100M	ワッシャ；８	4	
13	NNF08	フランジナイロンナット　Ｍ８	4	
14	BZ16050	ボルト　８．８　Ｍ１６×５０	1	
15	NN16	ナイロンナット　Ｍ１６	1	

ピックアップ

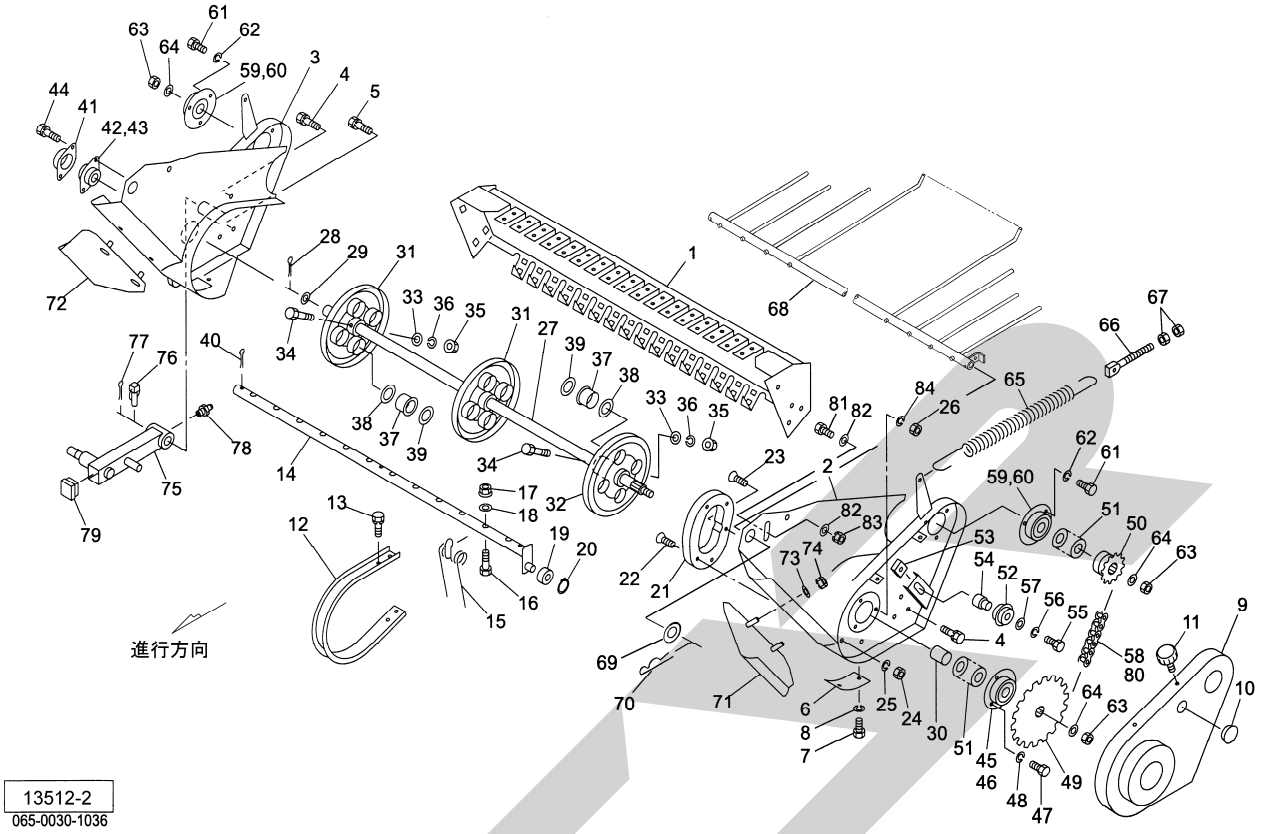

見出番号	部品番号	部品名称	個数	備考
1	1304990004	ピックアップフレームＣＰ	1	
2	1305030004	サイドプレートＣＰ；Ｌ	1	
3	1306430004	サイドプレートＣＰ；Ｒ	1	
4	BSPZ08020	コガタＳＷツキボルト　７　Ｍ８×２０	6	
5	BSPZ08025	コガタＳＷツキボルト　７　Ｍ８×２５	2	
6	094889200M	プレート	2	
7	BSZ08012	コガタボルト　７　Ｍ８×１２	4	
8	WSA08	バネザガネ　３ゴウ　Ｍ８	4	
9	1050231004	ピックアップカバーＣＰ	1	
10	0591440000	グロメット	1	
11	1181490000	ニギリ；Ｍ８	3	
12	085222100M	ロータフラッシュ	23	
13	BSPZ08020	コガタＳＷツキボルト　７　Ｍ８×２０	92	
14	1050254004	タインバーＣＰ	4	
15	0852240006	タイン	48	
16	BSZ08055	コガタボルト　７　Ｍ８×５５	48	
17	NNF08	フランジナイロンナット　Ｍ８	48	
18	044097200M	ワッシャ；８	48	
19	JSBX0126LLU	ユニットヨウベアリング　ＳＢＸ０１２６ＬＬＵ	4	
20	DC012	Ｃガタトメワ　ジク　１２	4	
21	0792824004	カム	1	
22	BJ08020	サラキャップＢ　１０．９　Ｍ８×２０	4	
23	BJ10035	サラキャップＢ　１０．９　Ｍ１０×３５	1	
24	NSZ08	コガタナット　８　２シュ　Ｍ８	4	
25	WSA08	バネザガネ　３ゴウ　Ｍ８	4	

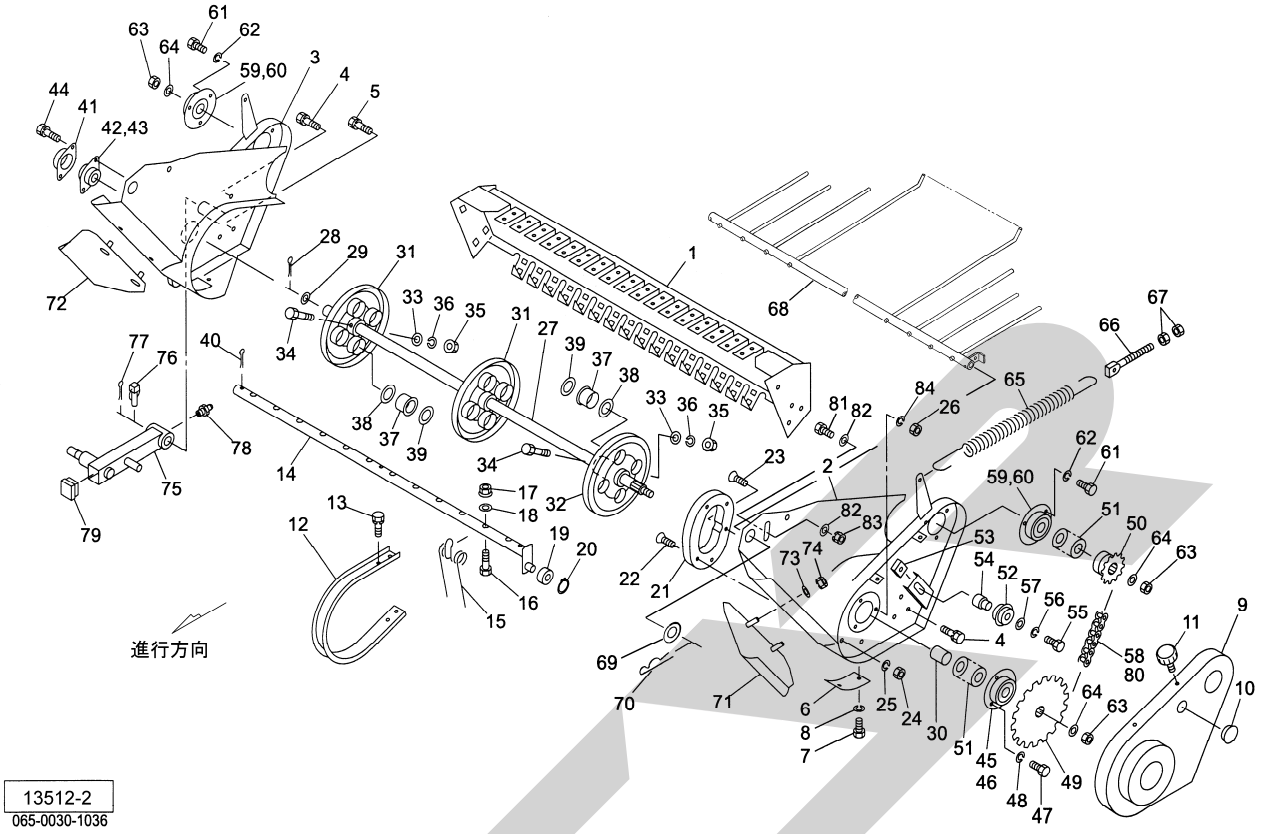

見出番号	部品番号	部品名称	個数	備考
26	NSZ10	コガタナット　８　２シュ　Ｍ１０	1	
27	1304440004	シャフト	1	
28	PC050036	ワリピン　５×３６	1	
29	057788100M	シム	－	
30	130654000M	カラー；３０．５×４８	1	
31	1032960004	タインプレートＣＰ	2	
32	1301860004	タインプレートＣＰ；Ｌ	1	
33	044098500M	ワッシャ；１０	4	
34	BX10070	ボルト　１０．９　Ｍ１０×７０	4	
35	NNF10	フランジナイロンナット　Ｍ１０	4	
36	WSA10	バネザガネ　３ゴウ　Ｍ１０	4	
37	0640350000	ナイロンブッシュ	12	
38	1032990000	ワッシャ；４３×３．２	12	
39	065487000M	シム；３５×１．２	－	
40	PC050056	ワリピン　５×５６	12	
41	085226100M	フランジ	1	
42	JPFL204G	バイフランジ　ヒシ　ＰＦ２０４	1	
43	JCS204LLU	ユニットヨウベアリング　ＣＳ２０４ＬＬＵ	1	
44	BSPZ08025	コガタＳＷツキボルト　７　Ｍ８×２５	2	
45	JPF206G	バイフランジ　マル　ＰＦ２０６	2	
46	JCS206LLU	ユニットヨウベアリング　ＣＳ２０６ＬＬＵ	1	
47	BSZ10030	コガタボルト　７　Ｍ１０×３０	2	
48	WSA10	バネザガネ　３ゴウ　Ｍ１０	2	
49	1304450004	スプロケット；５０－３８Ｔ	1	
50	093231100M	スプロケット；５０×１２Ｔ	1	

見出番号	部品番号	部品名称	個数	備考
51	0734440000	シム	-	
52	081267000M	テンションローラＣＰ	1	
53	080925000M	ナット	1	
54	082660000M	カラー	1	
55	BZ12045	ボルト　８．８　Ｍ１２×４５	1	
56	WSA12	バネザガネ　３ゴウ　Ｍ１２	1	
57	042783600M	ワッシャ；１２	1	
58	LA50064	ローラチェーン　５０×６４Ｌ	1	㊀ 80付
59	JPF206	バイフランジ　マル　ＰＦ２０６	4	
60	JCS206LLU	ユニットヨウベアリング　ＣＳ２０６ＬＬＵ	2	
61	BSZ10020	コガタボルト　７　Ｍ１０×２０	6	
62	WSA10	バネザガネ　３ゴウ　Ｍ１０	6	
63	NN16	ナイロンナット　Ｍ１６	3	
64	0590442006	ディスクワッシャ	3	
65	082708200M	スプリング；Ｈ	2	
66	043341501M	スプリングステー	2	
67	NZ12	ナット　８　２シュ　Ｍ１２	4	
68	8016940004	クロップカバーＣＰ；２２００	1	
69	088724000M	ワッシャ；２８×２．３	2	
70	000088100M	ベータピン；１９×３	2	
71	1306590004	エンチョウプレートＣＰ；Ｌ	1	
72	1306600004	エンチョウプレートＣＰ；Ｒ	1	
73	044097200M	ワッシャ；８	4	
74	NSP08	コガタスプリングナット　４　Ｍ８	4	
75	1306790004	ホイールステーＣＰ	1	
76	000738000M	リンチピン；６	1	
77	PS050032	スプリングピン　５×３２	1	
78	ONA6	グリースニップル　Ａ　Ｍ６	1	
79	CAP040040	キャップ　４０×４０×３．２	1	
80	AA050	ローラチェーンツギテ　５０	1	
81	BSZ08020	コガタボルト　７　Ｍ８×２０	1	
82	044097200M	ワッシャ；８	2	
83	NSP08	コガタスプリングナット　４　Ｍ８	1	
84	WSA10	バネザガネ　３ゴウ　Ｍ１０	1	

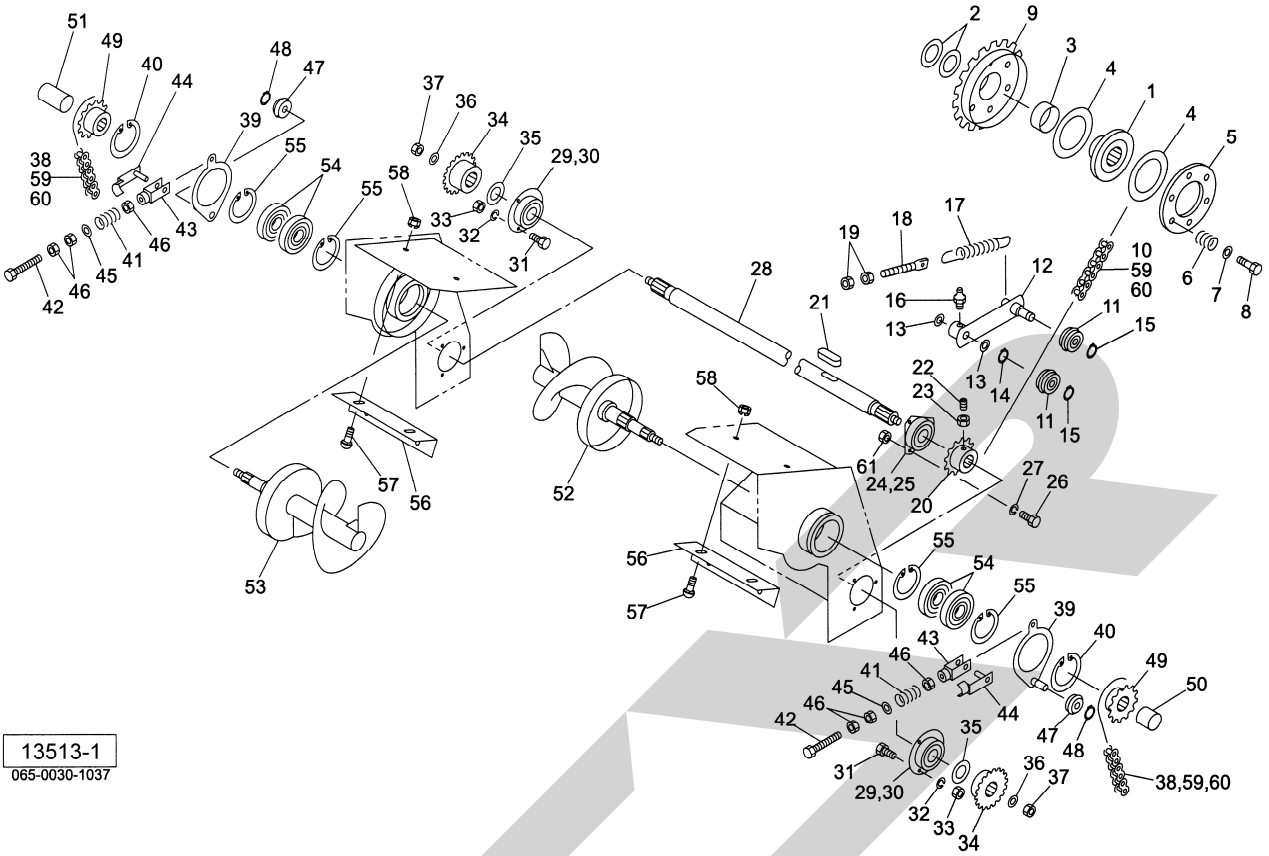

見出番号	部品番号	部品名称	個数	備考
1	1306110004	ボス	1	
2	065487000M	シム；３５×１．２	－	
3	0709092000	ブッシュ	1	
4	0432480010	フェーシングプレート	2	
5	1306120004	クラッチロックプレート	1	
6	043249201M	クラッチアジャストスプリング；Ａ	6	
7	044098500M	ワッシャ；１０	6	
8	BSZ10060	コガタボルト　７　Ｍ１０×６０	6	
9	1306081004	スプロケットＣＰ；５０－３８Ｔ	1	
10	LA50111	ローラチェーン　５０×１１１Ｌ	1	㊗ 59､60 付
11	0812670000	テンションローラＣＰ	2	
12	130446000M	テンションアームＣＰ	1	
13	044214301M	ワッシャ；２５．５×１．０	－	
14	DC025	Ｃガタトメワ　ジク　２５	1	
15	DC017	Ｃガタトメワ　ジク　１７	2	
16	ONB6	グリースニップル　Ｂ　Ｍ６	1	
17	094631100M	スプリング；Ｈ	1	
18	043341501M	スプリングステー	1	
19	NZ12	ナット　８　２シュ　Ｍ１２	2	
20	1304580004	スプロケット；５０－１７Ｔ	1	
21	KFC10080450	ヘイコウキー　リョウマル　１０×８×４５	1	
22	TRK08025	６トメネジ　１０．９　クボミ　Ｍ８×２５	2	
23	NSZ08	コガタナット　８　２シュ　Ｍ８	2	
24	101902000M	フランジ；ＰＦ２０７	2	
25	JCS207LLU	ユニットヨウベアリング　ＣＳ２０７ＬＬＵ	1	

見出番号	部品番号	部品名称	個数	備考
26	BSZ10030	コガタボルト　７　Ｍ１０×３０	3	
27	WSA10	バネザガネ　３ゴウ　Ｍ１０	3	
28	1325911004	シャフト	1	
29	JPF206G	バイフランジ　マル　ＰＦ２０６	4	
30	JCS206LLU	ユニットヨウベアリング　ＣＳ２０６ＬＬＵ	2	
31	BSZ10025	コガタボルト　７　Ｍ１０×２５	6	
32	WSA10	バネザガネ　３ゴウ　Ｍ１０	6	
33	NSZ10	コガタナット　８　２シュ　Ｍ１０	6	
34	1050371004	スプロケット；２０Ｔ	2	
35	0967561000	シム；３０．５×０．６	-	
36	0590442006	ディスクワッシャ	2	
37	NN16	ナイロンナット　Ｍ１６	2	
38	LA50053	ローラチェーン　５０×５３Ｌ	2	㊗ 59､60付
39	105038100M	テンションアームＣＰ	2	
40	DC100	Ｃガタトメワ　ジク　１００	2	
41	119235000M	スプリング；Ａ３．５×１４×３０	2	
42	BAI08120	ボルト　４．６　ゼン　Ｍ８×１２０	2	
43	079424000M	フォークエンド；８×３２	2	
44	079425000M	ピン；８×３２	2	
45	044097200M	ワッシャ；８	2	
46	NSZ08	コガタナット　８　２シュ　Ｍ８	6	
47	1050410000	テンションローラＣＰ	2	
48	DC012	Ｃガタトメワ　ジク　１２	2	
49	1050420004	スプロケット；１５Ｔ	2	
50	105043000M	カラー；３２．９×１９．５	1	
51	105044000M	カラー；３２．９×３９．５	1	
52	1325870004	スクリューＣＰ；Ｌ	1	
53	1325900004	スクリューＣＰ；Ｒ	1	
54	J6307LLU	ボールベアリング　６３０７ＬＬＵ	4	
55	DHC080	Ｃガタトメワ　アナ　８０	4	
56	132592100M	スクレーパ	2	
57	055474000M	カクネボルト　８．８　Ｍ８×２０	4	
58	NSP08	コガタスプリングナット　４　Ｍ８	4	
59	AA050	ローラチェーンツギテ　５０	3	
60	AD050	オフセットリンク　５０	3	
61	NSZ10	コガタナット　８　２シュ　Ｍ１０	3	

ロータ

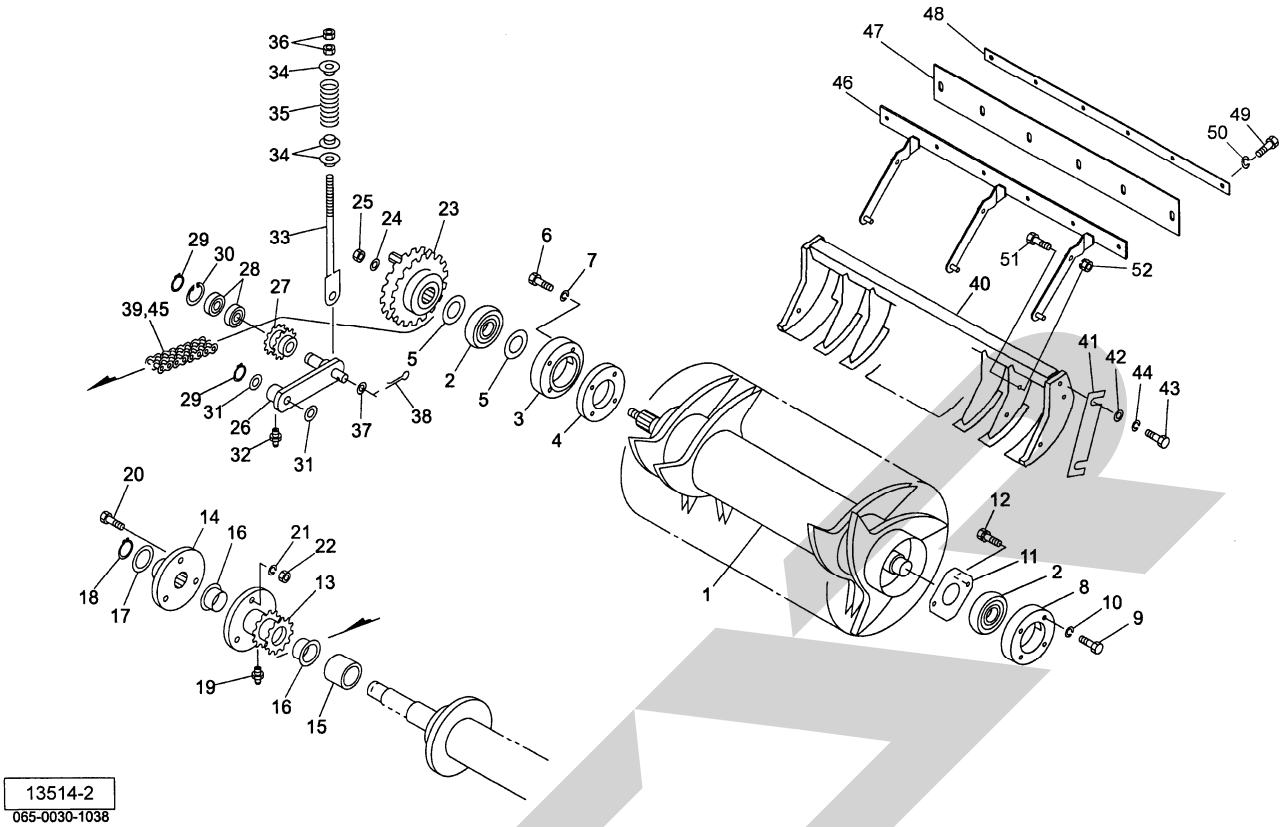

見出番号	部品番号	部品名称	個数	備考
1	1325940004	ロータＣＰ	1	
2	JCS309LLU	ユニットヨウベアリング　ＣＳ３０９ＬＬＵ	2	
3	1304800004	フランジ	1	
4	1304810004	プレート	1	
5	0770931000	シム	－	
6	BZ12065	ボルト　８．８　Ｍ１２×６５	4	
7	WSA12	バネザガネ　３ゴウ　Ｍ１２	4	
8	1050711004	フランジ	1	
9	BZ12035	ボルト　８．８　Ｍ１２×３５	4	
10	WSA12	バネザガネ　３ゴウ　Ｍ１２	4	
11	105072100M	プレート	1	
12	BSPZ08020	コガタＳＷツキボルト　７　Ｍ８×２０	2	
13	1394280004	スプロケットＣＰ；６０－２×１３Ｔ	1	
14	1304561004	シャーボルトホルダＣＰ	1	
15	130650000M	カラー；４０×４０	1	
16	1394290000	ブッシュ	2	
17	0988800000	シム；３５．５×０．６	－	
18	DC035	Ｃガタトメワ　ジク　３５	1	
19	ONA6	グリースニップル　Ａ　Ｍ６	1	
20	0440284000	シャーボルト；Ｍ１０×５５	4	３ヶ予備
21	WSA10	バネザガネ　３ゴウ　Ｍ１０	4	３ヶ予備
22	NSZ10	コガタナット　８　２シュ　Ｍ１０	4	３ヶ予備
23	1306050004	スプロケットＣＰ；６０－２×３０Ｔ	1	
24	085105000M	ワッシャ；２１×９	1	
25	NN20	ナイロンナット　Ｍ２０	1	

ロータ

見出番号	部品番号	部品名称	個数	備考
26	105061000M	テンションアームＣＰ；６０Ｒ	1	
27	1050600004	スプロケット；１３Ｔ－２	1	
28	J6005LLU	ボールベアリング　６００５ＬＬＵ	2	
29	DC025	Ｃガタトメワ　ジク　２５	2	
30	DHC047	Ｃガタトメワ　アナ　４７	1	
31	044214301M	ワッシャ；２５．５×１．０	-	
32	ONB6	グリースニップル　Ｂ　Ｍ６	1	
33	130450000M	ロッドＣＰ	1	
34	099710000M	カラー	3	
35	0473370006	スプリング；Ａ	1	
36	NZ12	ナット　８　２シュ　Ｍ１２	2	
37	WRA20	ヒラザガネ　Ｍ２０	1	
38	PC050036	ワリピン　５×３６	1	
39	LAW60066	ローラーチェーン　６０－２×６６Ｌ	1	㊗ 45付
40	1325961004	スクレーパＣＰ	1	
41	130651000M	シム	-	
42	042783600M	ワッシャ；１２	4	
43	BZ12030	ボルト　８．８　Ｍ１２×３０	4	
44	WSA12	バネザガネ　３ゴウ　Ｍ１２	4	
45	AA060-2	ローラーチェーンツギテ　６０－２	1	
46	8018940004	スクレーパベースＣＰ；２２	1	TRB・TCR2230AT
47	8018970000	スクレーパ；２２	1	〃
48	8018980004	プレート；２２	1	〃
49	BSZ08016	コガタボルト　７　Ｍ８×１６	6	〃
50	WSA08	バネザガネ　３ゴウ　Ｍ８	6	〃
51	BSZ08025	コガタボルト　７　Ｍ８×２５	6	〃
52	NSP08	コガタスプリングナット　Ｍ８	6	〃
ASY	1392020000	スクレーパＡＳ；２２２０Ｌｏ	1	㊗ 46～52

ボトムフレーム

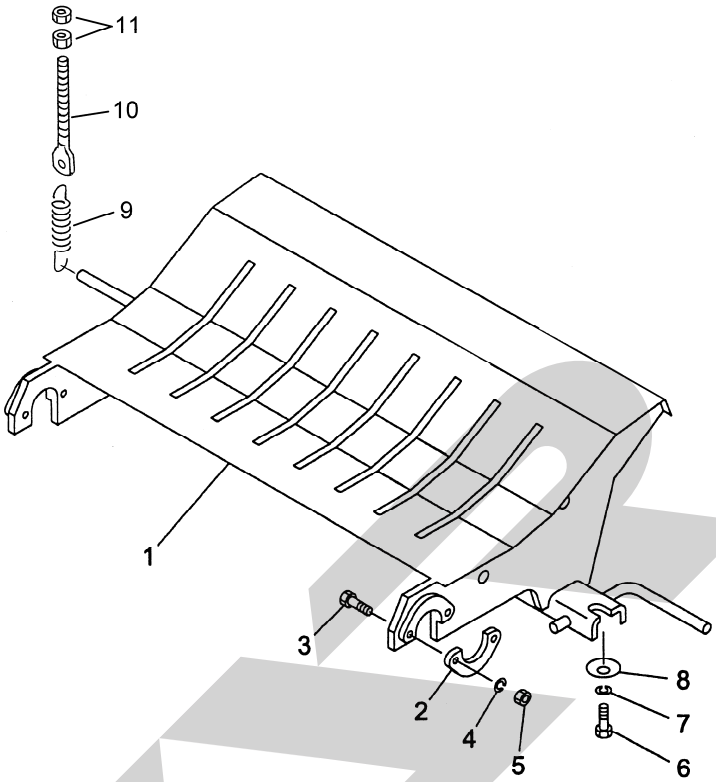

13617
065-0030-1039

見出番号	部品番号	部品名称	個数	備考
1	1325990004	ボトムフレームＣＰ	1	
2	130905000M	プレート	2	
3	BZ12040	ボルト　８．８　Ｍ１２×４０	4	
4	WSA12	バネザガネ　３ゴウ　Ｍ１２	4	
5	NZ12	ナット　８　２シュ　Ｍ１２	4	
6	BXI16090	ボルト　１０．９　ゼン　Ｍ１６×９０	2	
7	WSA16	バネザガネ　３ゴウ　Ｍ１６	2	
8	0590442006	ディスクワッシャ	2	
9	094901000M	スプリング；Ｈ	1	
10	043341501M	スプリングステー	1	
11	NZ12	ナット　８　２シュ　Ｍ１２	2	

ギヤボックス

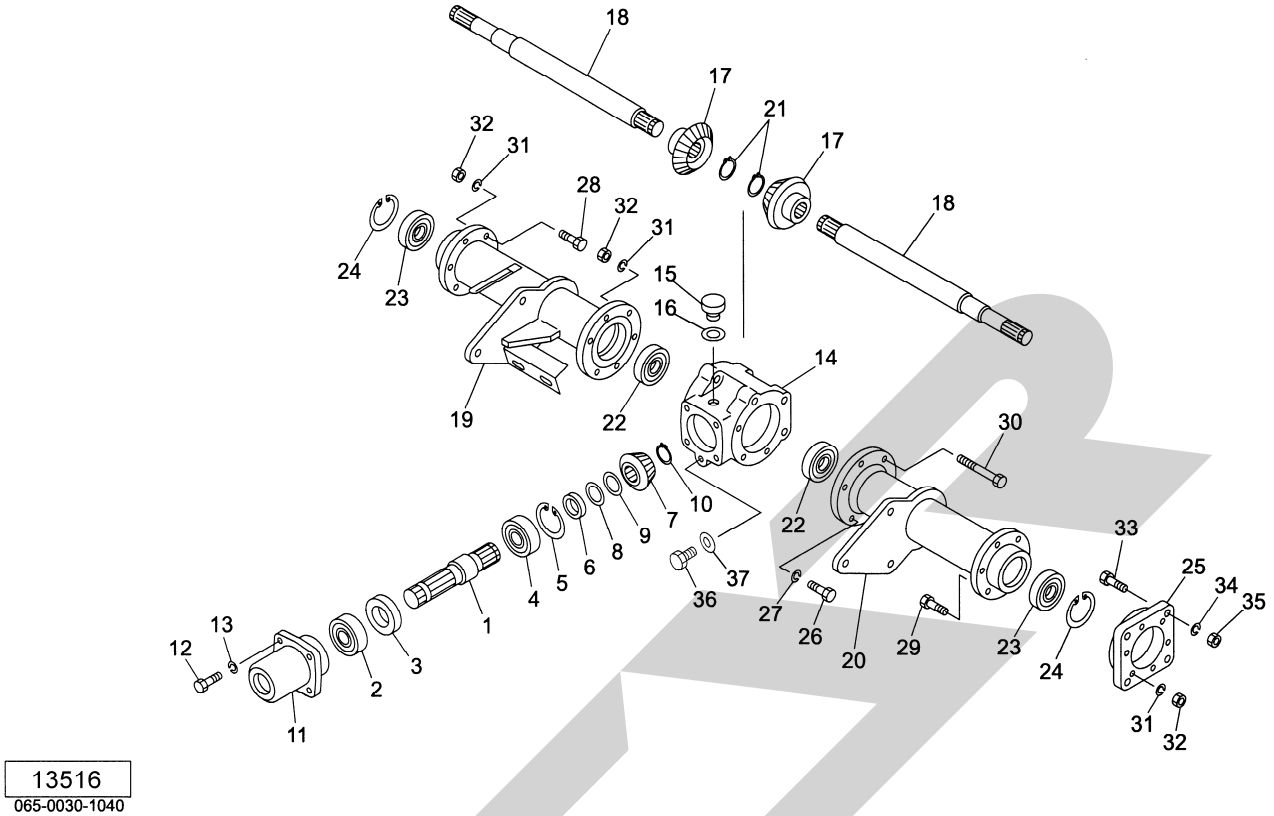

見出番号	部品番号	部品名称	個数	備考
1	1309842002	ＰＩＣシャフト	1	
2	J6207LLU	ボールベアリング　６２０７ＬＬＵ	1	
3	D407210	オイルシール　Ｄ４０×７２×１０	1	
4	J7207	アンギュラボールベアリング　７２０７	1	
5	DHC072	Ｃガタトメワ　アナ　７２	1	
6	1018700002	カラー；３５．７×６．５	1	
7	1503750002	ベベルピニオン；１５Ｔ	1	
8	0445851000	チョウセイシム；３５×０．１	－	
9	0445862000	チョウセイシム；３５×０．２	－	
10	DC035	Ｃガタトメワ　ジク　３５	1	
11	1018710004	ギヤボックスキャップ	1	
12	BSZ10025	コガタボルト　７　Ｍ１０×２５	4	
13	WSA10	バネザガネ　３ゴウ　Ｍ１０	4	
14	1301820004	メインギヤボックス	1	
15	0003480000	グリースセン	1	
16	0003280000	パッキン	1	
17	1503740002	ベベルギヤ；２３Ｔ	2	
18	1326050002	シャフト；メイン	2	
19	1326020004	ボックスフレームＣＰ；Ｒ	1	
20	1326040004	ボックスフレームＣＰ；Ｌ	1	
21	DC035	Ｃガタトメワ　ジク　３５	2	
22	J6207LLU	ボールベアリング　６２０７ＬＬＵ	2	
23	J6208LLU	ボールベアリング　６２０８ＬＬＵ	2	
24	DHC080	Ｃガタトメワ　アナ　８０	2	
25	1306520004	フランジ	1	

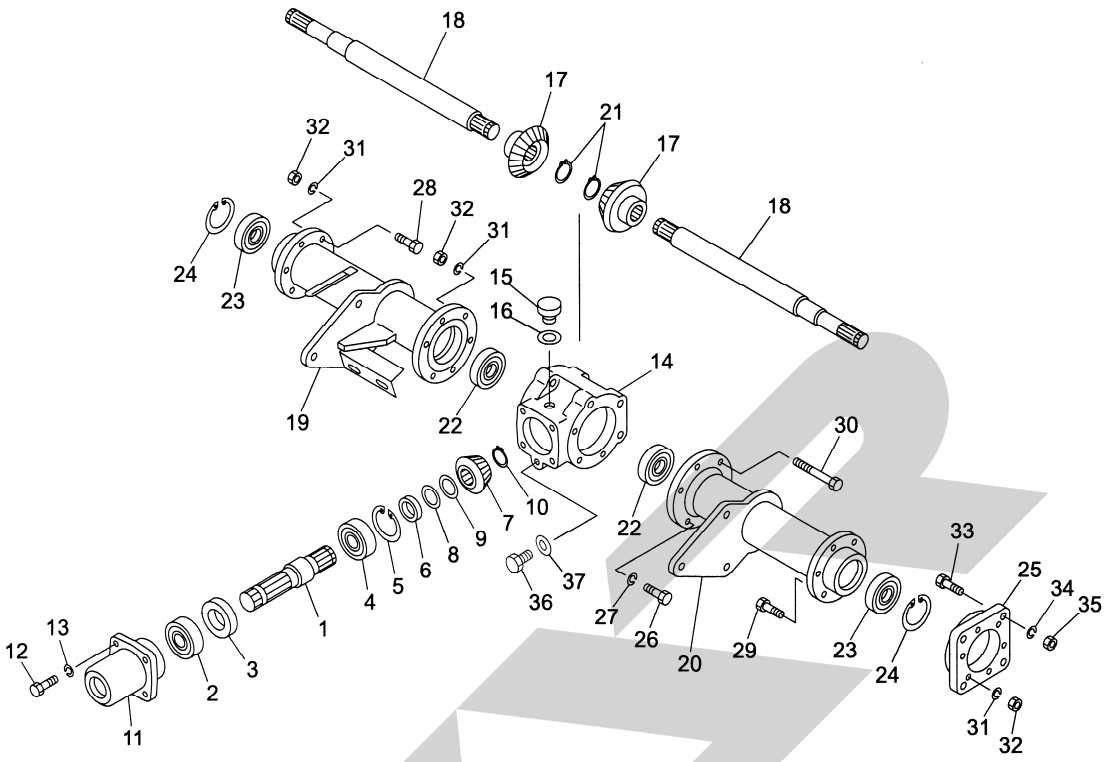

13516
065-0030-1040

見出番号	部 品 番 号	部　品　名　称	個数	備　　考
26	BSZ10030	コガタボルト　７　Ｍ１０×３０	6	
27	WSA10	バネザガネ　３ゴウ　Ｍ１０	6	
28	BZ12040	ボルト　８．８　Ｍ１２×４０	6	
29	BZ12045	ボルト　８．８　Ｍ１２×４５	6	
30	BZ12170	ボルト　８．８　Ｍ１２×１７０	3	
31	WSA12	バネザガネ　３ゴウ　Ｍ１２	15	
32	NZ12	ナット　８　２シュ　Ｍ１２	15	
33	BZ14035	ボルト　８．８　Ｍ１４×３５	4	
34	WSA14	バネザガネ　３ゴウ　Ｍ１４	4	
35	NZ14	ナット　８　２シュ　Ｍ１４	4	
36	000338000M	Ｍ１０プラグ	1	
37	0003390000	パッキン（Ｍ１０プラグヨウ）	1	

フレームゲート

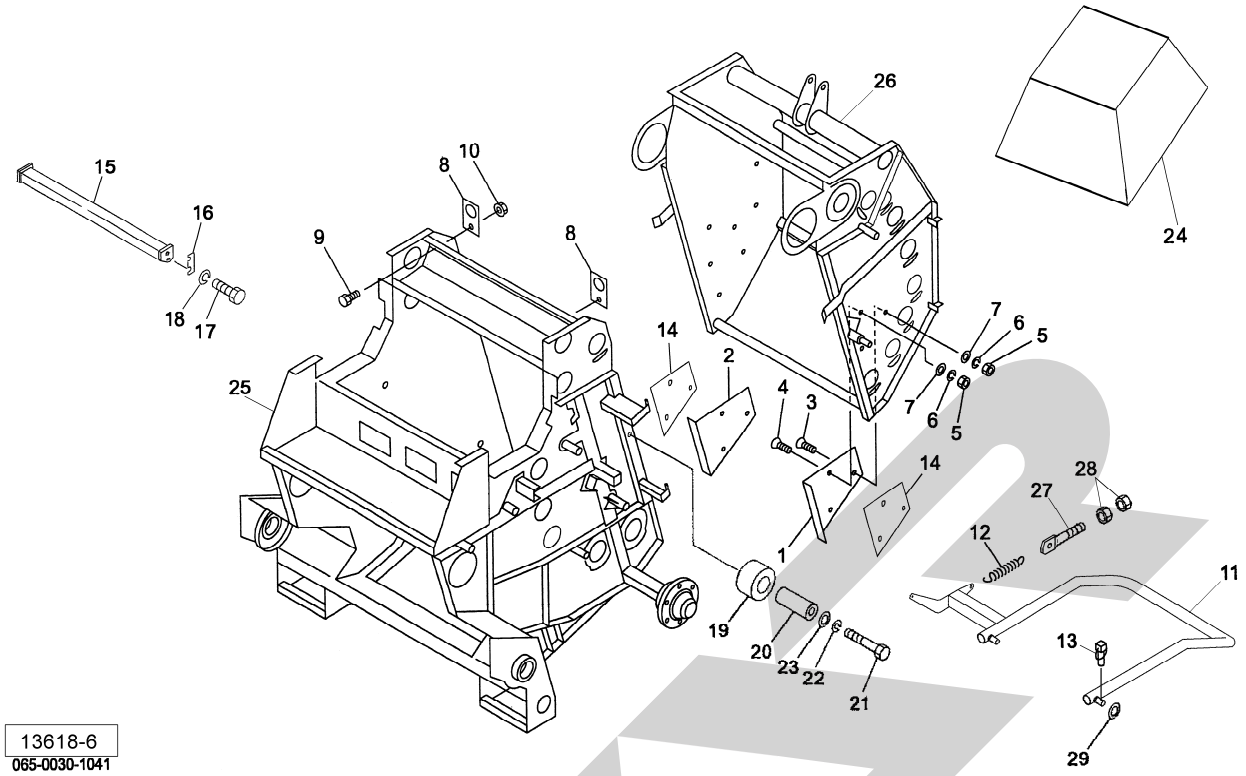

見出番号	部 品 番 号	部　品　名　称	個数	備　　考
1	1018612004	アングル；Ｌ	1	
2	1018622004	アングル；Ｒ	1	
3	BJ10030	サラキャップＢ　１０．９　Ｍ１０×３０	4	
4	BJ10040	サラキャップＢ　１０．９　Ｍ１０×４０	2	
5	NZ10	ナット　８　２シュ　Ｍ１０	6	
6	WSA10	バネザガネ　３ゴウ　Ｍ１０	6	
7	044098500M	ワッシャ；１０	6	
8	042858201M	ツリカナグ	2	
9	BZ12030	ボルト　８．８　Ｍ１２×３０	2	
10	NNF12	フランジナイロンナット　Ｍ１２	2	
11	1459621004	ベールイジェクタＣＰ；２２	1	
12	0828111006	スプリング；Ｈ	1	
13	000738000M	リンチピン；６	2	
14	049907000M	シム	2	
15	1018360004	スクレーパＣＰ	1	
16	099233100M	シム	－	
17	BSZ10025	コガタボルト　７　Ｍ１０×２５	4	
18	WSA10	バネザガネ　３ゴウ　Ｍ１０	4	
19	1423570000	テンション	1	
20	142358000M	カラー；φ１６．１×３４．５	1	
21	BZ16065	ボルト　８．８　Ｍ１６×６５	1	
22	WSA16	バネザガネ　３ゴウ　Ｍ１６	1	
23	000761100M	ワッシャ；１６	1	
24	1387570000	ホンキカバーシート	1	オプション
25	1459352004	フロントフレームＣＰ	1	
26	1326080004	ゲートＣＰ	1	
27	043341501M	スプリングステー	1	
28	NZ12	ナット　８　２シュ　Ｍ１２	2	
29	061847000M	ワッシャ	2	

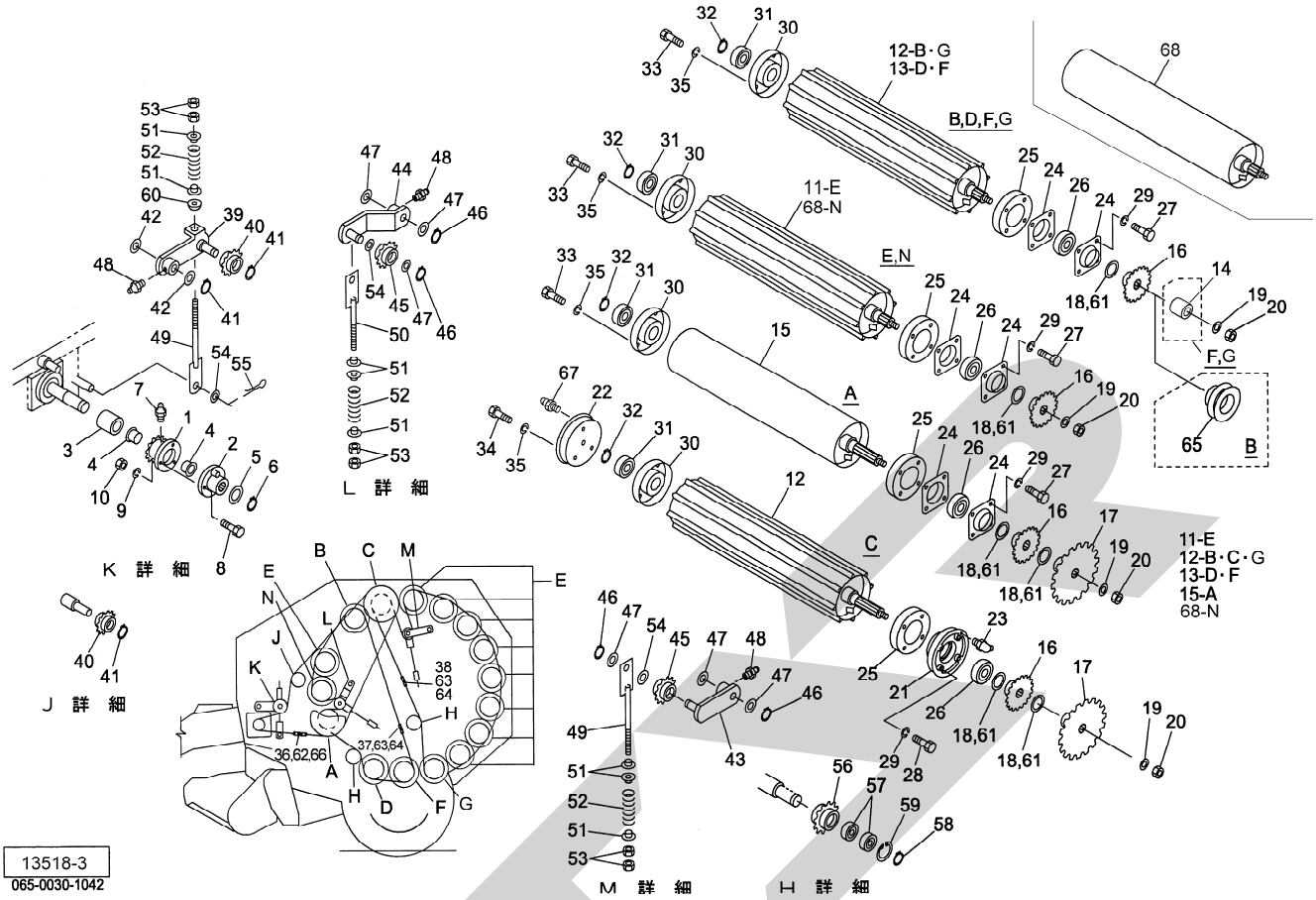

見出番号	部品番号	部品名称	個数	備考
1	1435860004	スプロケット；８０－１０Ｔ	1	
2	1018820004	シャーボルトホルダＣＰ	1	
3	130653000M	カラー；４０×５９	1	
4	1394290000	ブッシュ	2	
5	0988800000	シム；３５．５×０．６	－	
6	DC035	Ｃガタトメワ　ジク　３５	1	
7	ONA6	グリースニップル　Ａ　Ｍ６	1	
8	0469070000	シャーボルト；Ｍ８×３２	4	３ヶ予備
9	WSA08	バネザガネ　３ゴウ　Ｍ８	4	３ヶ予備
10	NSZ08	コガタナット　８　２シュ　Ｍ８	4	３ヶ予備
11	1326100004	ローラＣＰ；３５Ｓ	9	
12	1326120004	ローラＣＰ；３５Ｌ	3	
13	1326130004	ローラＣＰ；３５ＬＨ	2	
14	074891300M	カラー；３２Ａ×３８	2	
15	1326150004	ＦＬローラＣＰ；３５Ｌ	1	
16	1302730004	スプロケット；６０－２３Ｔ	16	
17	1304590004	スプロケット；８０－３０Ｔ	2	
18	065487000M	シム；３５×１．２	－	
19	0590442006	ディスクワッシャ	16	
20	NN16	ナイロンナット　Ｍ１６	16	
21	1301831004	ハウジング；Ｌ	1	
22	1301841004	ハウジング；Ｒ	1	
23	ONC6	グリースニップル　Ｃ　Ｍ６	3	
24	130209000M	バイフランジ；ＰＦ２０８	30	
25	130210000M	フランジＣＰ；１	16	

見出番号	部品番号	部品名称	個数	備考
26	JCS307DDU	ユニットヨウベアリング　ＣＳ３０７ＤＤＵ	16	
27	BZ12030	ボルト　８．８　Ｍ１２×３０	60	
28	BZ12040	ボルト　８．８　Ｍ１２×４０	4	
29	WSA12	バネザガネ　３ゴウ　Ｍ１２	64	
30	130211000M	フランジＣＰ；２	16	
31	JCS207LLU	ユニットヨウベアリング　ＣＳ２０７ＬＬＵ	16	
32	DC035	Ｃガタトメワ　ジク　３５	16	
33	BSZ10020	コガタボルト　７　Ｍ１０×２０	45	
34	BSZ10035	コガタボルト　７　Ｍ１０×３５	3	
35	WSA10	バネザガネ　３ゴウ　Ｍ１０	48	
36	LA80125	ローラチェーン　８０×１２５Ｌ	1	㊊ 62､66 付
37	1423560000	ローラチェーン　６０×１７７Ｌ	1	㊊ 63 付
38	LA60213	ローラチェーン　６０×２１３Ｌ	1	㊊ 63､64 付
39	101883100M	テンションアームＣＰ；Ｌ	1	
40	1018860004	スプロケットＣＰ；８０×１２Ｔ	2	
41	DC030	Ｃガタトメワ　ジク　３０	3	
42	073444000M	シム	－	
43	130447000M	テンションアームＣＰ；６０Ａ	1	
44	130540000M	テンションアームＣＰ；６０Ｂ	1	
45	0986740004	スプロケットＣＰ；ＲＳ６０×１３Ｔ	2	
46	DC025	Ｃガタトメワ　ジク　２５	4	
47	044214301M	ワッシャ；２５．５×１．０	－	
48	ONB6	グリースニップル　Ｂ　Ｍ６	3	
49	130450000M	ロッドＣＰ	2	
50	130545000M	ロッドＣＰ；Ｓ	1	
51	099710000M	カラー	8	
52	0473370006	スプリング；Ａ	3	
53	NZ12	ナット　８　２シュ　Ｍ１２	6	
54	060807100M	ワッシャ	3	
55	PC050036	ワリピン　５×３６	1	
56	1302740004	スプロケット；６０－１７Ｔ	2	
57	J6007LLU	ボールベアリング　６００７ＬＬＵ	4	
58	DC035	Ｃガタトメワ　ジク　３５	2	
59	DHC062	Ｃガタトメワ　アナ　６２	2	
60	025266000M	キュウメンザガネ	1	
61	0988800000	シム；３５．５×０．６	－	
62	AA080	ローラチェーンツギテ　８０	1	
63	AA060	ローラチェーンツギテ　６０	2	
64	AD060	オフセットリンク　６０	1	
65	130709000M	プーリＣＰ；Ａ－８”	1	
66	AD080	オフセットリンク　８０	1	
67	ONA6	グリースニップル　Ａ　Ｍ６	1	
68	8024730004	ＦＬローラＣＰ；３５Ｓ	1	

インディケータ・カウンタ

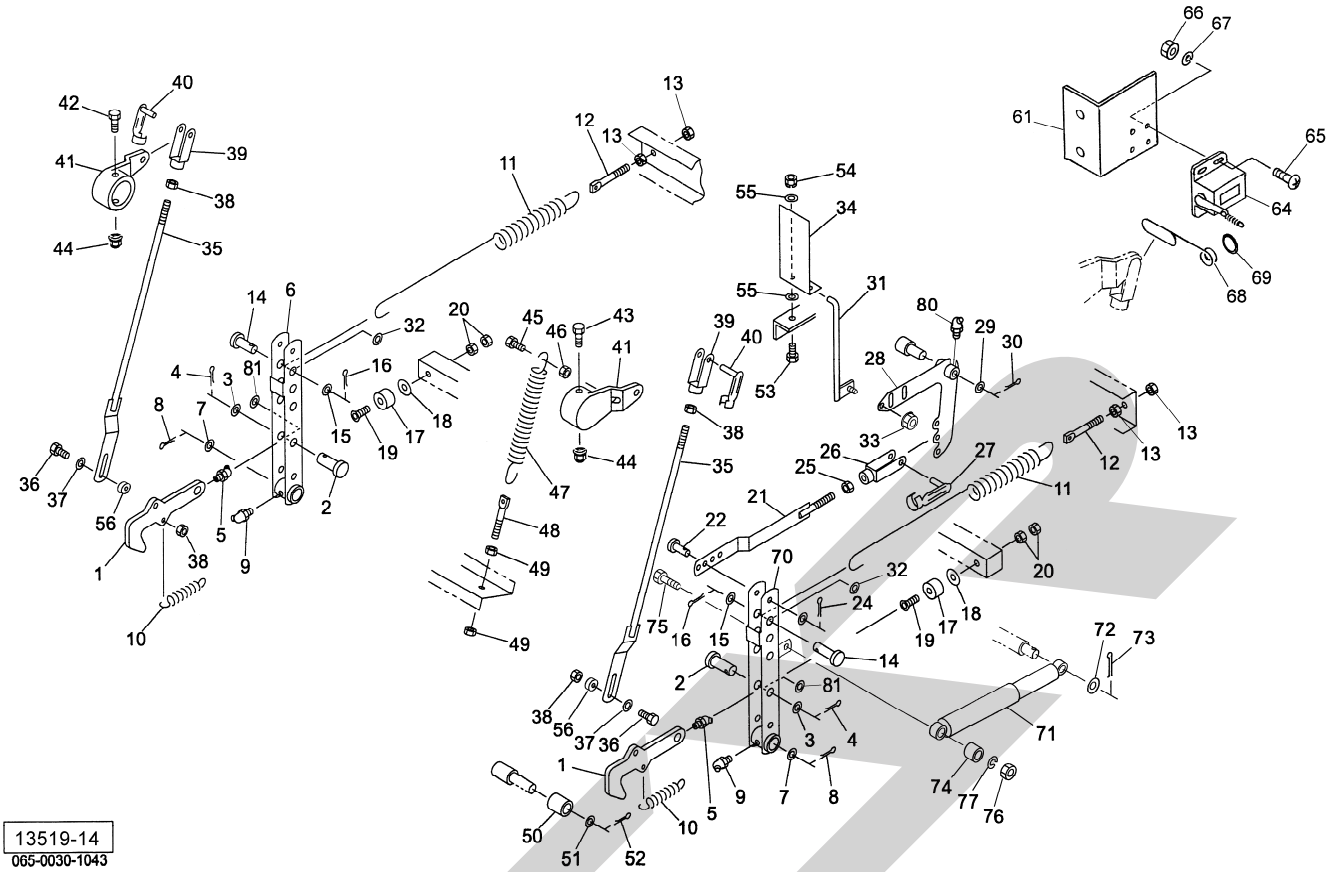

見出番号	部品番号	部品名称	個数	備考
1	1019311004	ロッキングフック	2	
2	101995000M	ピン；Ｂ２０×４５	2	
3	WRA20	ヒラザガネ　Ｍ２０	2	
4	PC040032	ワリピン　４×３２	2	
5	ONA6	グリースニップル　Ａ　Ｍ６	2	
6	1019320004	トリップレバーＣＰ	1	
7	060807100M	ワッシャ	2	
8	PC050036	ワリピン　５×３６	2	
9	ONB6	グリースニップル　Ｂ　Ｍ６	2	
10	101934000M	スプリング；Ｈ	2	
11	1430490006	スプリング；Ｈ６×２８×８００	2	
12	141440000M	スプリングステー；１６	2	
13	NZ16	ナット　８　２シュ　Ｍ１６	4	
14	000070200M	ピン；Ｂ１６×４０	2	
15	WRA16	ヒラザガネ　Ｍ１６	4	
16	PC032032	ワリピン　３．２×３２	2	
17	0858590000	クッション	2	
18	097618000M	シム；１１×１．０	－	
19	BJ10090	サラキャップＢ　１０．９　Ｍ１０×９０	2	
20	NSZ10	コガタナット　８　２シュ　Ｍ１０	4	
21	134929100M	ロッドＣＰ；１	1	
22	000056200M	ピン；Ｂ１０×４０	1	
23	WRA10	ヒラザガネ　Ｍ１０	1	
24	PC032016	ワリピン　３．２×１６	1	
25	NSZ10	コガタナット　８　２シュ　Ｍ１０	1	

見出番号	部品番号	部品名称	個数	備考
26	079422000M	フォークエンド；１０×４０	1	
27	079423000M	ピン；１０×４０	1	
28	134931100M	リンクＣＰ；Ｌ	1	
29	WRA16	ヒラザガネ　Ｍ１６	1	
30	PC032032	ワリピン　３．２×３２	1	
31	134933300M	ロッドＣＰ；２	1	
32	142091000M	カラー	2	
33	NNF08	フランジナイロンナット　Ｍ８	1	
34	1306642004	アングル	1	
35	132618000M	ロッドＣＰ；３	2	
36	BSZ10040	コガタボルト　７　Ｍ１０×４０	2	
37	WRA10	ヒラザガネ　Ｍ１０	2	
38	NSZ10	コガタナット　８　２シュ　Ｍ１０	4	
39	079422000M	フォークエンド；１０×４０	2	
40	079423000M	ピン；１０×４０	2	
41	1019471004	ブラケット	2	
42	BZ12110	ボルト　８．８　Ｍ１２×１１０	1	
43	BZ12120	ボルト　８．８　Ｍ１２×１２０	1	
44	NNF12	フランジナイロンナット　Ｍ１２	2	
45	BZ14035	ボルト　８．８　Ｍ１４×３５	1	
46	NZ14	ナット　８　２シュ　Ｍ１４	1	
47	1306630006	スプリング；Ｈ９×３８×３６９	1	
48	129736000M	スプリングステー	1	
49	NZ12	ナット　８　２シュ　Ｍ１２	2	
50	0830961004	ローラ	2	
51	060807100M	ワッシャ	2	
52	PC050036	ワリピン　５×３６	2	
53	BSZ08025	コガタボルト　７　Ｍ８×２５	1	
54	NSP08	コガタスプリングナット　４　Ｍ８	1	
55	WRA08	ヒラザガネ　Ｍ８	2	
56	082290000M	カラー	2	
61	142226000M	カウンタベース	1	
64	0967020000	カウンタ	1	
65	CP03010	＋ナベコネジ　Ｍ３×１０	4	
66	NA03	ナット　４　２シュ　Ｍ３	4	
67	WS03	バネザガネ　２シュ　Ｍ３	4	
68	101994000M	カウンターレバー	1	
69	045998000M	リング	1	
70	1349250004	トリップレバーＣＰ；Ｒ	1	
71	0830930000	ショックアブソーバ	1	
72	060807100M	ワッシャ	1	
73	PC050036	ワリピン　５×３６	1	
74	083094000M	カラー	1	
75	BZ12050	ボルト　８．８　Ｍ１２×５０	1	
76	NZ12	ナット　８　２シュ　Ｍ１２	1	
77	WSA12	バネザガネ　３ゴウ　Ｍ１２	1	
80	ONB6	グリースニップル　Ｂ　Ｍ６	1	
81	057788100M	シム	－	

カバー・灯火器

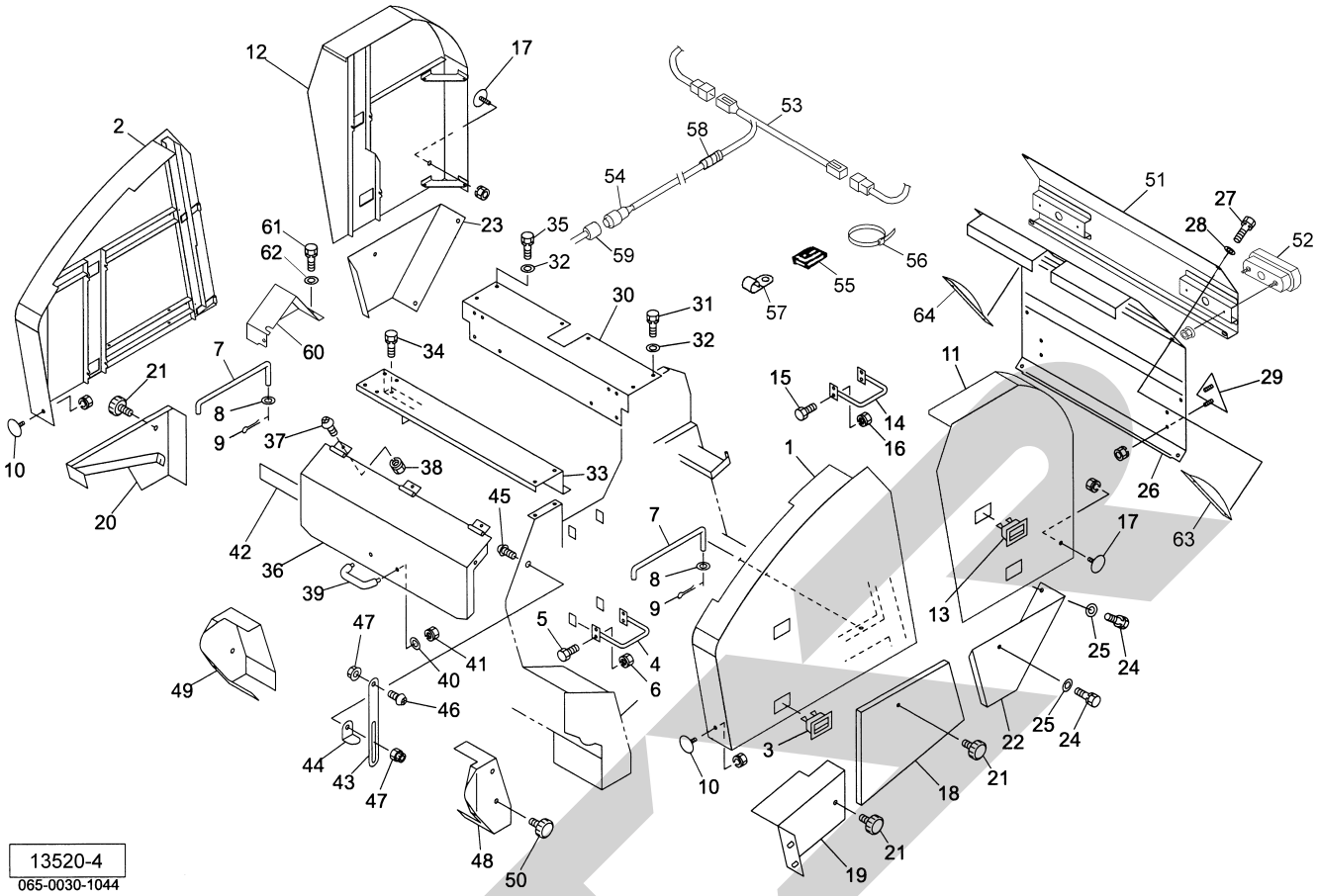

見出番号	部品番号	部品名称	個数	備考
1	1551290003	フロントカバーＣＰ；Ｌ２２	1	
2	1551390003	フロントカバーＣＰ；Ｒ２２	1	
3	1471270000	カバーラッチ	4	
4	130887000M	ブラケットＣＰ	4	
5	BSZ08020	コガタボルト　７　Ｍ８×２０	16	
6	NSP08	コガタスプリングナット　４　Ｍ８	16	
7	131326000M	ストッパ	2	
8	WRA08	ヒラザガネ　Ｍ８	2	
9	PC032016	ワリピン　３．２×１６	2	
10	0009600000	ハンシャキ；Ｗ－６０ＣＩ（ＳナットＭ５付）	2	
11	1551470003	ゲートカバーＣＰ；Ｌ２２	1	
12	1551520003	ゲートカバーＣＰ；Ｒ２２	1	
13	1471270000	カバーラッチ	4	
14	130887000M	ブラケットＣＰ	4	
15	BSZ08020	コガタボルト　７　Ｍ８×２０	16	
16	NSP08	コガタスプリングナット　４　Ｍ８	16	
17	0009341000	ハンッシャキ；Ｙ－６０ＣＩ（ＳナットＭ５付）	2	
18	1349340004	フロントカバーＣＰ；Ｌ／Ｌｏ１	1	
19	1326270004	フロントカバーＣＰ；Ｌ／Ｌｏ２	1	
20	1312171004	フロントカバーＣＰ；Ｒ／Ｌｏ	1	
21	1181490000	ニギリ；Ｍ８	3	
22	1326280004	ゲートカバー；Ｌ／Ｌｏ	1	
23	1326290004	ゲートカバー；Ｒ／Ｌｏ	1	
24	BSPZ08020	コガタＳＷツキボルト　７　Ｍ８×２０	4	
25	WRA08	ヒラザガネ　Ｍ８	4	

見出番号	部品番号	部品名称	個数	備考
26	1326301003	ゲートリヤカバー	1	
27	BSPZ08020	コガタＳＷツキボルト　７　Ｍ８×２０	8	
28	WRA08	ヒラザガネ　Ｍ８	8	
29	0009301000	ハンシャキ；Ｒ－１５０ＴＲ（ＳナットＭ５付）	2	
30	1326311003	トップカバー	1	
31	BSPZ08020	コガタＳＷツキボルト　７　Ｍ８×２０	8	
32	WRA08	ヒラザガネ　Ｍ８	10	
33	1326323004	フロントカバーＳＰ；Ｍ１	1	
34	BSPZ08020	コガタＳＷツキボルト　７　Ｍ８×２０	4	
35	BSPZ08025	コガタＳＷツキボルト　７　Ｍ８×２５	2	
36	1326330003	フロントカバーＣＰ；Ｍ２	1	
37	CP06012	＋ナベコネジ　Ｍ６×１２	3	
38	NP06	スプリングナット　Ｍ６	3	
39	0333782000	グリップ	1	
40	WRA08	ヒラザガネ　Ｍ８	2	
41	NP08	スプリングナット　Ｍ８	2	
42	0949340000	ラバーマグネット；８００	1	
43	131260000M	ステー	1	
44	131261000M	ストッパ	1	
45	CP06020	＋ナベコネジ　Ｍ６×２０	1	
46	CP06016	＋ナベコネジ　Ｍ６×１６	1	
47	NNF06	フランジナイロンナット　Ｍ６	2	
48	1312761004	カバー；Ｌ	1	
49	1312771004	カバー；Ｒ	1	
50	1181490000	ニギリ；Ｍ８	4	
51	1407840003	ブラケットＣＰ	1	
52	1369770000	リヤランプ	2	
53	1414530000	コード；７０００×１５００	1	
54	1125540000	７ポールピン；１２Ｖ	1	
55	1038750000	コンベックスベース	－	
56	ILT100	インシュロックタイ　２．５×１００	－	
57	130496000M	クランプ	－	
58	1414770000	コイルゲートチューブ；１５０	1	
59	1172730000	チュウカンハーネスＣＰ	1	
60	1462651004	カバーＣＰ	1	
61	BSPZ08020	コガタＳＷツキボルト　７　Ｍ８×２０	2	
62	WRA08	ヒラザガネ　Ｍ８	2	
63	1551660003	アングル；Ｌ２２	1	
64	1551670003	アングル；Ｒ２２	1	

ピボットパイプ

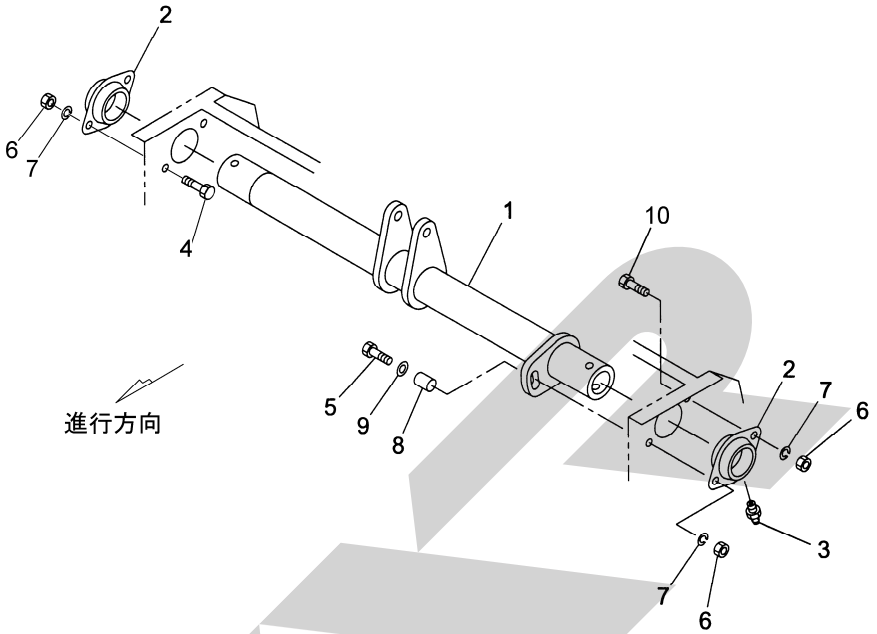

13522-1
065-0030-1047

見出番号	部品番号	部品名称	個数	備考
1	1326360004	ピボットパイプＣＰ	1	
2	1018660004	ハウジング	2	
3	ONB6	グリースニップル　Ｂ　Ｍ６	2	
4	BZ16040	ボルト　８．８　Ｍ１６×４０	2	
5	BZ16065	ボルト　８．８　Ｍ１６×６５	1	
6	NZ16	ナット　８　２シュ　Ｍ１６	4	
7	WSA16	バネザガネ　３ゴウ　Ｍ１６	4	
8	101867200M	カラー；１６．２×２０	1	
9	WRA16	ヒラザガネ　Ｍ１６	1	
10	BZ16045	ボルト　８．８　Ｍ１６×４５	1	

ユアツ

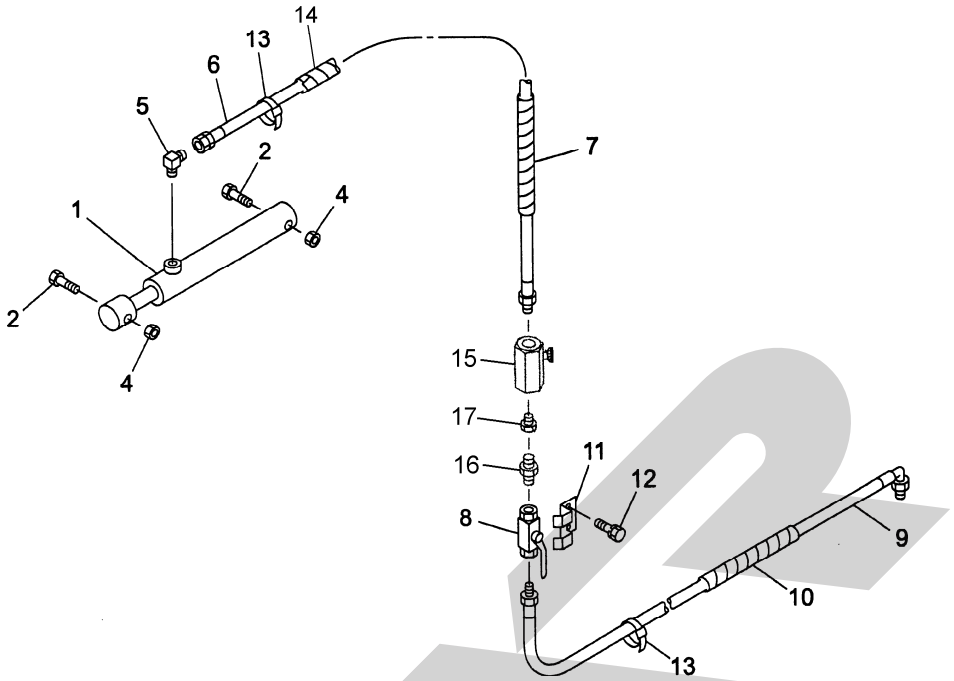

13521-3
065-0030-1045

見出番号	部品番号	部品名称	個数	備考
1	1471311206	シリンダ；ＣＳＨ５０×３３０×４６５	1	
2	BZ20120	ボルト　８．８　Ｍ２０×１２０	2	
4	NN20	ナイロンナット　Ｍ２０	2	
5	1033-04	ホースエルボ　ＰＦ１／４×ＰＴ１／４	1	
6	KH0402000BP	ユアツホース　１／４×２０００　Ｓ１－４	1	
7	0887210000	スパイラルチューブ	1	
8	0009281000	ストップバルブ；１／４	1	
9	KH0401200BE	ユアツホース　１／４×１２００　Ｓ１－Ｓ９０２	1	
10	0887210000	スパイラルチューブ	1	
11	131453000M	バルブホルダ	1	
12	BSPZ08016	コガタＳＷツキボルト　７　Ｍ８×１６	2	
13	ILT380	インシュロックタイ　７．５×３８２	2	
14	0749681000	スパイラルチューブ；５００	1	
15	112531000M	スローリターンバルブ；１／４	1	
16	1013-04	ホースニップル　ＰＦ１／４×ＰＴ１／４	1	
17	1016-04	ホーススイベル　ＰＦ１／４×ＰＴ１／４	1	

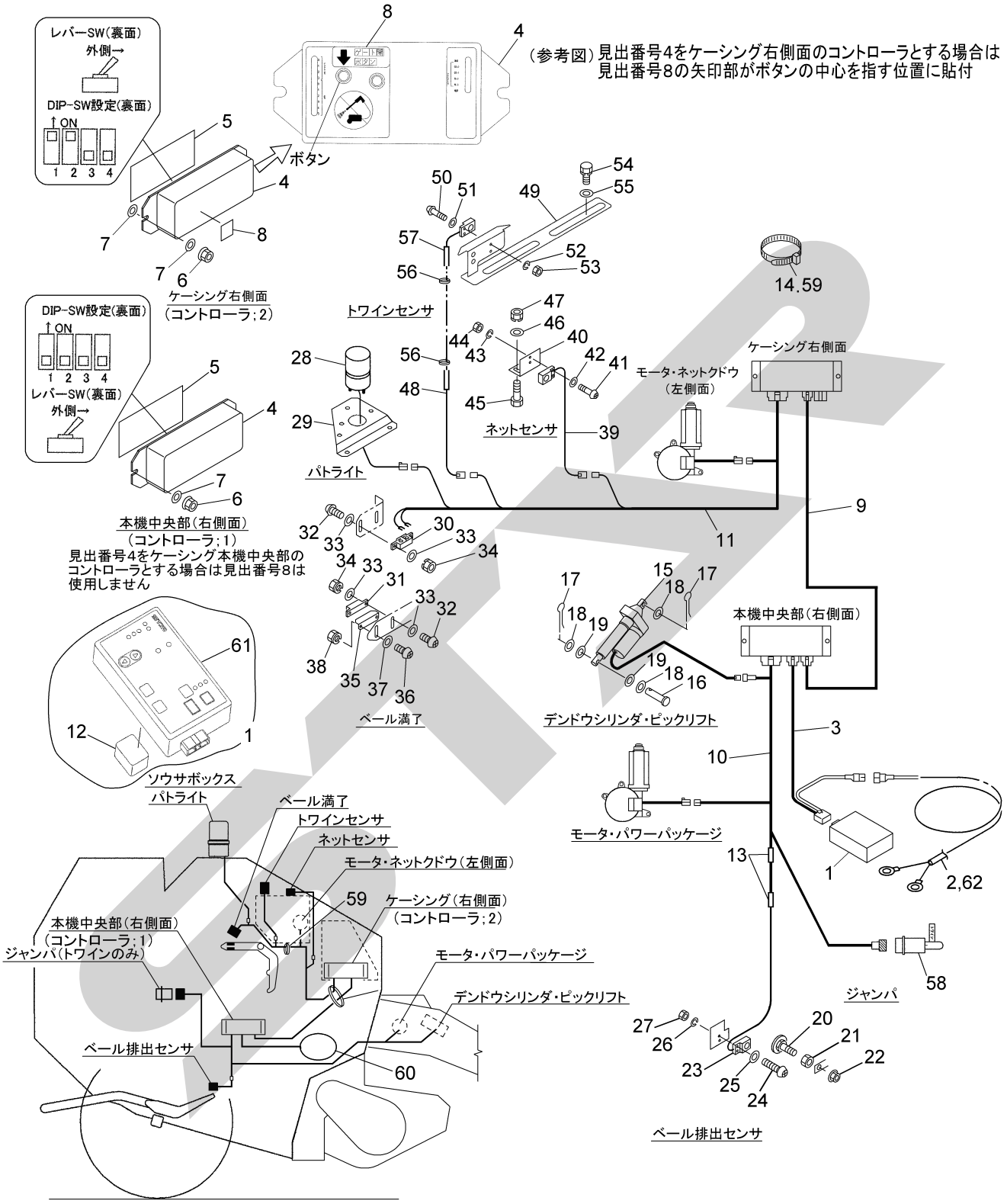
レバーSW(裏面)
外側→
DIP-SW設定(裏面)
ON
1 2 3 4
ボタン
(参考図) 見出番号4をケーシング右側面のコントローラとする場合は
見出番号8の矢印部がボタンの中心を指す位置に貼付
ケーシング右側面
(コントローラ;2)
トワインセンサ
DIP-SW設定(裏面)
ON
1 2 3 4
レバーSW(裏面)
外側→
本機中央部(右側面)
(コントローラ;1)
見出番号4をケーシング本機中央部の
コントローラとする場合は見出番号8は
使用しません
パトライト
ネットセンサ
モータ・ネットクドウ
(左側面)
ケーシング右側面
本機中央部(右側面)
ベール満了
デンドウシリンダ・ピックリフト
モータ・パワーパッケージ
ソウサボックス
パトライト
ベール満了
トワインセンサ
ネットセンサ
モータ・ネットクドウ(左側面)
ケーシング(右側面)
(コントローラ;2)
本機中央部(右側面)
(コントローラ;1)
ジャンパ(トワインのみ)
モータ・パワーパッケージ
デンドウシリンダ・ピックリフト
ベール排出センサ
ジャンパ
ベール排出センサ
14203-7

見出番号	部品番号	部品名称	個数	備考
1	1497670000	ソウサボックスＣＰ；ＴＲＢ　クミ	1	㊨ 12,61 組
2	1345450000	コード；５０００	1	㊨ 62 付
3	1464640000	コード；ソウサボックス	1	
4	1468082000	ＣＡＮコントローラ；４２６	2	
5	1464650000	シールプレート	2	
6	NSP08	コガタスプリングナット　４　Ｍ８	4	
7	044097200M	ワッシャ；８	6	
8	1534270000	ラベル；ゲートカイボタン	1	
9	1464630000	バスラインコード；１０００	1	
10	1464500000	コード；セイギョボックス１	1	
11	1464511000	コード；セイギョボックス２	1	
12	1464592000	ＲＯＭカートリッジ；ＴＲＢ	1	
13	1414770000	コルゲートチューブ；１５０	2	
14	ILT100	インシュロックタイ　２．５×１００	-	
15	0746702000	デンドウシリンダ	1	
16	000068200M	ピン；Ｂ１２×６５	1	
17	PC032020	ワリピン　３．２×２０	2	
18	WRA12	ヒラザガネ　Ｍ１２	3	
19	042783600M	ワッシャ；１２	2	
20	142519100M	ボルトＣＰ；Ｍ８×３５	1	
21	NSZ08	コガタナット　８　２シュ　Ｍ８	1	
22	NNF08	フランジナイロンナット　Ｍ８	1	
23	1436141000	キンセツスイッチ	1	
24	CP03016	＋ナベコネジ Ｍ３×１６	2	
25	WRA03	ヒラザガネ　Ｍ３	2	
26	WS03	バネザガネ　２ゴウ　Ｍ３	2	
27	NA03	ナット　４　２シュ　Ｍ３	2	
28	1398440000	カイテントウ；キイロ	1	
29	146274000M	パトライトブラケット	1	
30	0937320000	ジキセンサ	1	
31	0937330000	センサヨウマグネット	1	
32	CP04016	＋ナベコネジ Ｍ４×１６	4	
33	WRA04	ヒラザガネ　Ｍ４	4	
34	NP04	スプリングナット　Ｍ４	4	
35	801648000M	サポート	1	
36	CP04012	＋ナベコネジ Ｍ４×１２	2	
37	WRA04	ヒラザガネ　Ｍ４	2	
38	NP04	スプリングナット　Ｍ４	2	
39	1436141000	キンセツスイッチ	1	TRB・TCR2230AN
40	143399000M	スイッチベース	1	TRB・TCR2230AN
41	CP03016	＋ナベコネジ Ｍ３×１６	2	TRB・TCR2230AN
42	WRA03	ヒラザガネ　Ｍ３	2	TRB・TCR2230AN
43	WS03	バネザガネ　２ゴウ　Ｍ３	2	TRB・TCR2230AN
44	NA03	ナット　４　２シュ　Ｍ３	2	TRB・TCR2230AN
45	BZ06020	ボルト　８．８　Ｍ６×２０	2	TRB・TCR2230AN
46	091298000M	ワッシャ；６	2	TRB・TCR2230AN
47	NP06	スプリングナット　Ｍ６	2	TRB・TCR2230AN
48	1436141000	キンセツスイッチ	1	TRB・TCR2230AT
49	145940000M	スイッチベースＣＰ；トワイン	1	TRB・TCR2230AT
50	CP03016	＋ナベコネジ Ｍ３×１６	2	TRB・TCR2230AT

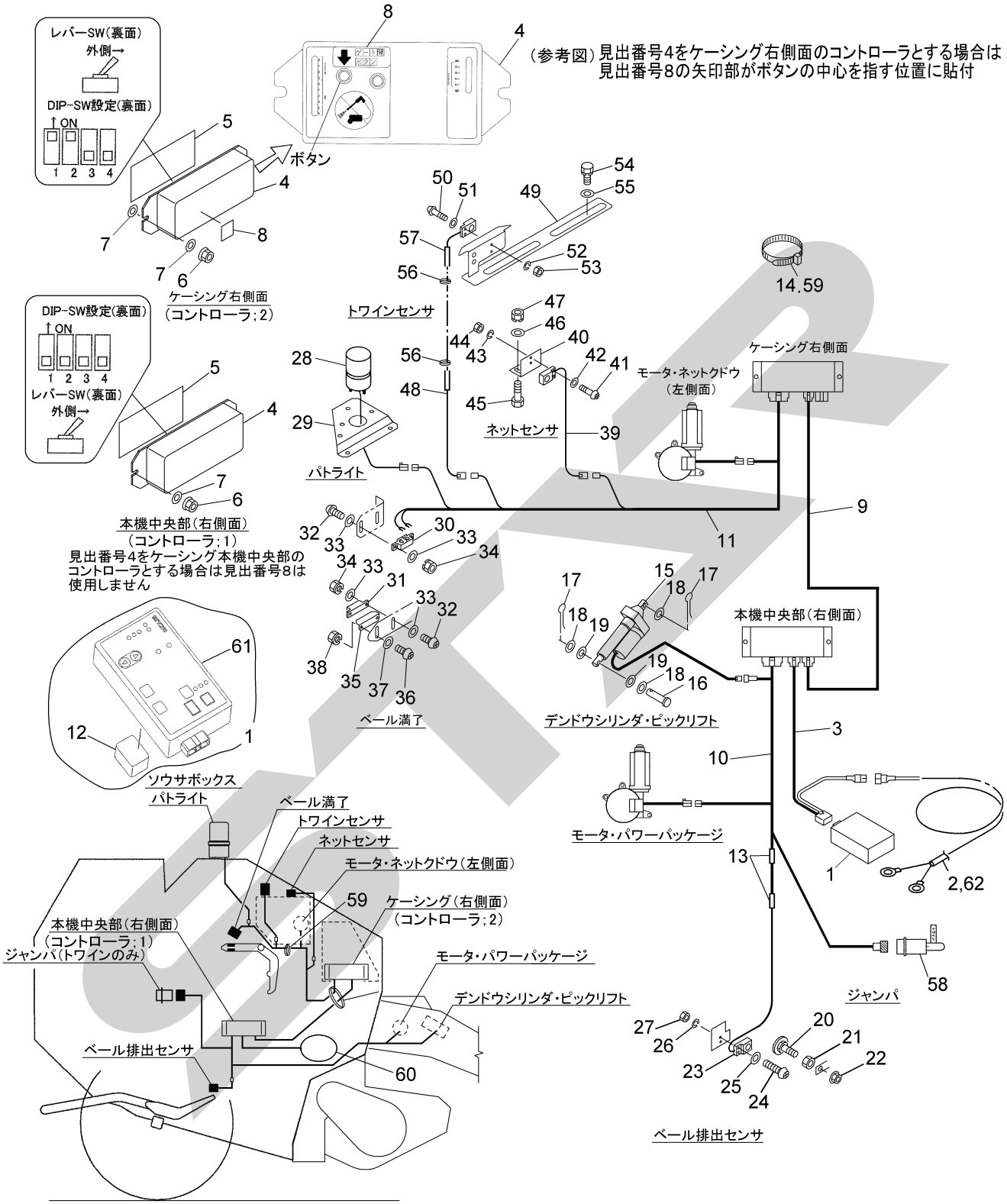
レバーSW(裏面)
外側→
DIP-SW設定(裏面)
ON
1 2 3 4
ボタン
(参考図)見出番号4をケーシング右側面のコントローラとする場合は
見出番号8の矢印部がボタンの中心を指す位置に貼付
ケーシング右側面
(コントローラ;2)
トワインセンサ
ネットセンサ
パトライト
本機中央部(右側面)
(コントローラ;1)
見出番号4をケーシング本機中央部の
コントローラとする場合は見出番号8は
使用しません
ベール満了
ソウサボックス
モータ・ネットクドウ
(左側面)
ケーシング右側面
デンドウシリンダ・ピックリフト
モータ・パワーパッケージ
ジャンパ
ベール排出センサ
ケーシング(右側面)
(コントローラ;2)
ジャンパ(トワインのみ)

14203-7

見出番号	部 品 番 号	部　品　名　称	個数	備　考
51	WRA03	ヒラザガネ　Ｍ３	2	TRB・TCR2230AT
52	WS03	バネザガネ　２ゴウ　Ｍ３	2	TRB・TCR2230AT
53	NA03	ナット　４　２シュ　Ｍ３	2	TRB・TCR2230AT
54	BSPZ08025	コガタＳＷツキボルト　７　Ｍ８×２５	2	TRB・TCR2230AT
55	080414100M	ワッシャ；Ｍ８	2	TRB・TCR2230AT
56	130496000M	クランプ	2	TRB・TCR2230AT
57	1414790000	コルゲートチューブ；５５０	1	TRB・TCR2230AT
58	1464530000	ジャンパ	1	TRB・TCR2230AT
59	ILT150	インシュロックタイ　３．５×１５０	－	
60	1422420000	ジザイブッシュ	1	
61	1464540000	ソウサボックス；ＴＲＢ	1	
62	FU30	ヒューズ；３０Ａ	1	

キュウユ

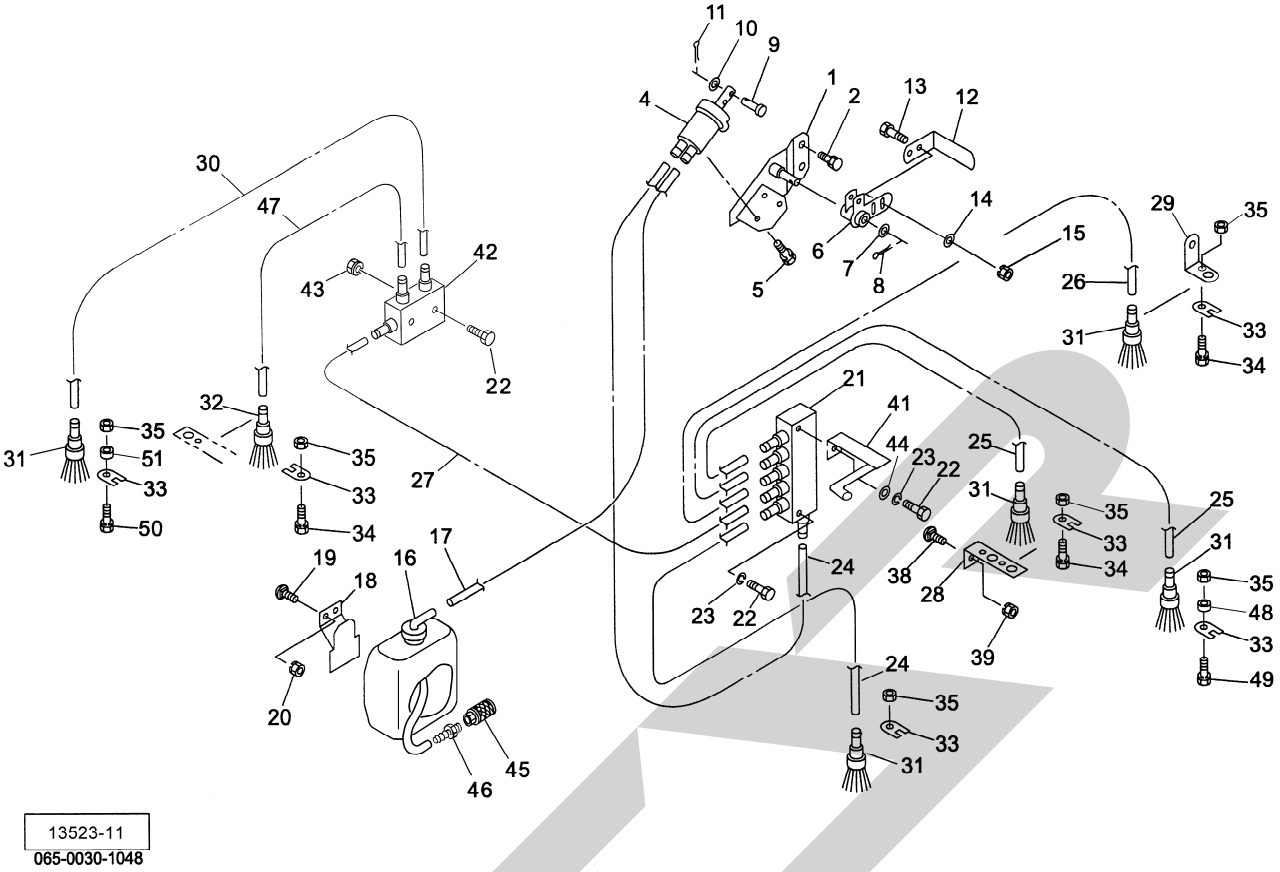

見出番号	部品番号	部品名称	個数	備考
1	131220000M	ポンプベースＣＰ	1	
2	BSPZ08025	コガタＳＷツキボルト　７　Ｍ８×２５	2	
4	0993650000	ピストンオイルポンプ	1	
5	BP06016	ＳＷツキボルト　４．６　Ｍ６×１６	3	
6	131223000M	アームＣＰ	1	
7	WRA12	ヒラザガネ　Ｍ１２	1	
8	PC032020	ワリピン　３．２×２０	1	
9	099385100M	ピン	1	
10	WRA05	ヒラザガネ　Ｍ５	1	
11	PC020016	ワリピン　２×１６	1	
12	131230000M	レバー	1	
13	BSZ08025	コガタボルト　７　Ｍ８×２５	2	
14	044097200M	ワッシャ；８	2	
15	NSP08	コガタスプリングナット　４　Ｍ８	2	
16	0993660000	リザーブオイルタンク	1	
17	1003771000	チューブ；５５０	1	
18	099386100M	ブラケットＣＰ	1	
19	055032000M	カクネボルト　８．８　Ｍ８×１５	2	
20	NSP08	コガタスプリングナット　４　Ｍ８	2	
21	1003751000	ブンパイキ；５	1	
22	BZ06030	ボルト　８．８　Ｍ６×３０	3	
23	WS06	バネザガネ　２ゴウ　Ｍ６	2	
24	1312360000	チューブ；１１００	2	
25	1003771000	チューブ；５５０	2	

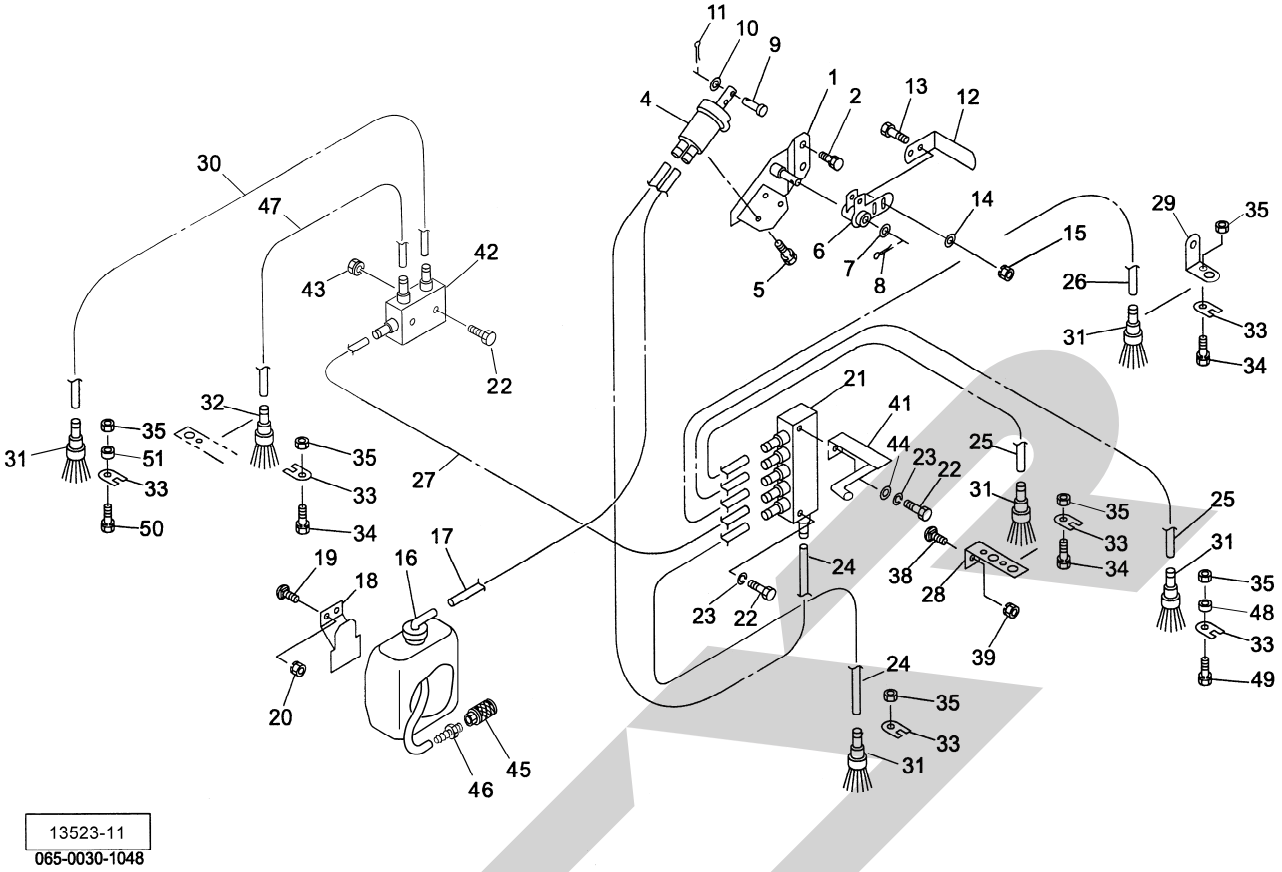

見出番号	部品番号	部品名称	個数	備考
26	1003781000	チューブ；７００	1	
27	1019691000	チューブ；１９５０	1	
28	131232000M	キュウユブラケット；１	1	
29	143433000M	キュウユブラケット；２	1	
30	1366561000	チューブ；１０００	1	
31	0993870000	ブラシ	4	
32	1420920000	ブラシ	1	
33	099388000M	プレート	5	
34	BZ06016	ボルト　８．８　Ｍ６×１６	4	
35	NP06	スプリングナット　Ｍ６	6	
36	ILT150	インシュロックタイ　３．５×１５２	－	
37	1007150000	ホースクランプ；９５	1	
38	055474000M	カクネボルト　８．８　Ｍ８×２０	1	
39	NSP08	コガタスプリングナット　４　Ｍ８	1	
40	BZ06030	ボルト　８．８　Ｍ６×３０	1	
41	134241000M	ベルトストッパＣＰ	1	
42	1003741000	ブンパイキ；２	1	
43	NP06	スプリングナット　Ｍ６	2	
44	WRA06	ヒラザガネ　Ｍ６	1	
45	1089730000	サクションストレーナ	1	
46	1089741000	ホースアダプター；ＰＴ１／８	1	
47	1366550000	チューブ；３２０	1	
48	055555100M	カラー	1	
49	BZ06025	ボルト　８．８　Ｍ６×２５	1	
50	BZ06030	ボルト　８．８　Ｍ６×３０	1	
51	027448000M	ダクトカラー	1	

タイヤ・ハブ

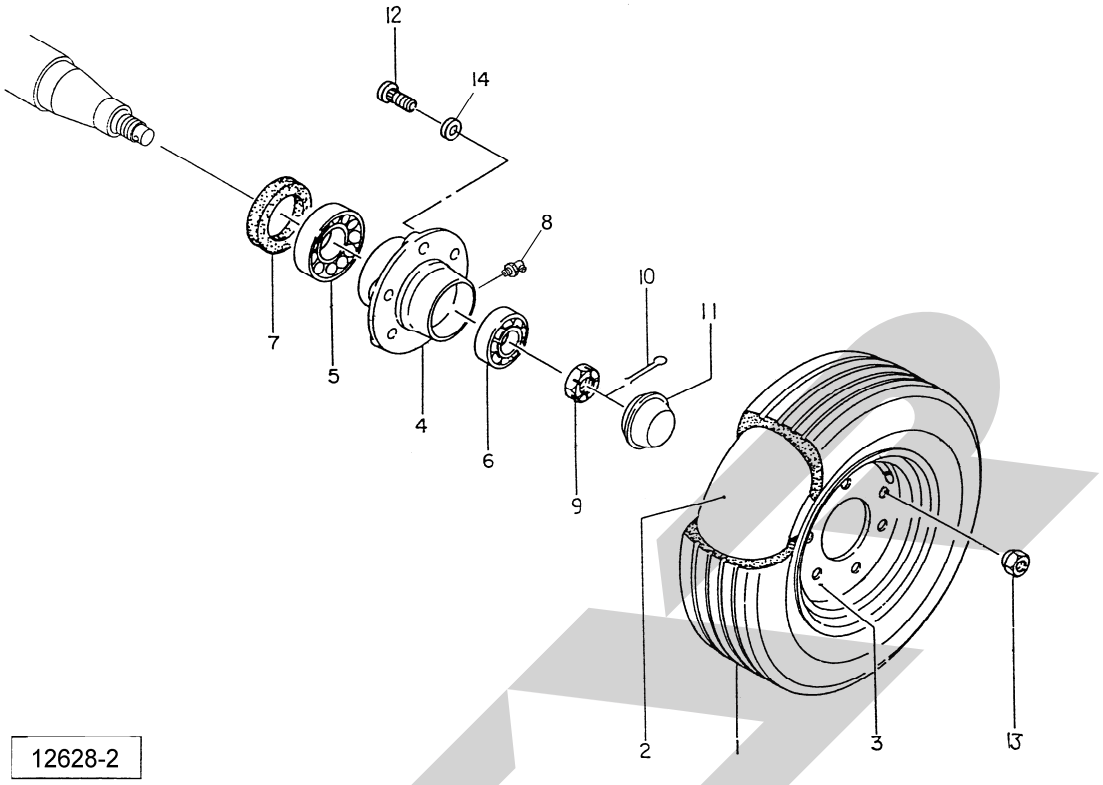

見出番号	部品番号	部品名称	個数	備考
1	0003820000	タイヤ；１２．５Ｌ－１５－８ＰＲ	2	
2	0003880000	チューブ；１２．５Ｌ－１５	2	
3	1029730000	ホイール；１０Ｊ×１５	2	
4	0009661004	ハブ；Ｆ６２×８５	2	
5	J30209	テーパローラベアリング；３０２０９	2	
6	J30206	テーパローラベアリング；３０２０６	2	
7	0009670000	シールワッシャ；４５×８５	2	
8	ONBS1	グリースニップル　Ｂ　ＰＴ１／８	2	
9	000712000M	キャッスルナット；Ｍ２４×１．５	2	
10	PC040032	ワリピン　４×３２	2	
11	000977000M	キャップ；６２	2	
12	BXI18150060	ボルト　１０．９　ゼン　Ｍ１８×１．５０×６０	12	
13	000969000M	ホイールナット；Ｍ１８×１．５	12	
14	WSA18	バネザガネ　３ゴウ　Ｍ１８	12	
ASY	0008630000	タイヤ（クミ）；１２.５Ｌ－１５－８ＰＲ		㊗ 1～3 組立品

タイヤ・ハブ

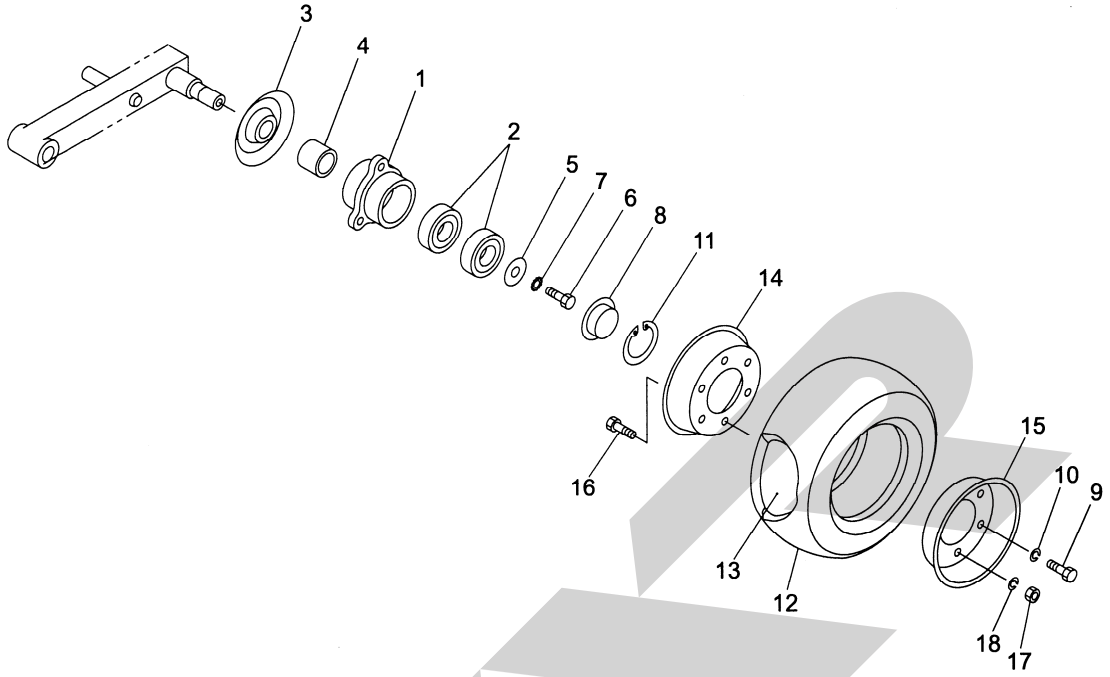

13524
065-0030-1049

見出番号	部品番号	部品名称	個数	備考
1	0440584013	ハブ	1	
2	J6205LLU	ボールベアリング　６２０５ＬＬＵ	2	
3	000525000M	キャップ	1	
4	000535000M	カラー	1	
5	066580100M	ワッシャ；１０	1	
6	BX10020	ボルト　１０．９　Ｍ１０×２０	1	
7	TB10	ハツキザガネ　Ｍ１０（ソトバ）	1	
8	043827300M	キャップ	1	
9	BSZ08016	コガタボルト　７　Ｍ８×１６	3	
10	WSA08	バネザガネ　３ゴウ　Ｍ８	3	
11	DHC052	Ｃガタトメワ　アナ　５２	1	
12	0005060000	タイヤ；１１×４．００－５－４ＰＲ	1	
13	0005070000	チューブ；１１×４．００－５	1	
14	043688200C	ホイール；３．００ＳＰ×５ＤＴ	1	
15	043689300C	ホイール（バルブ付）；３．００ＳＰ×５ＤＴ	1	
16	BSZ08016	コガタボルト　７　Ｍ８×１６	3	
17	NSZ08	コガタナット　８　２シュ　Ｍ８	3	
18	WSA08	バネザガネ　３ゴウ　Ｍ８	3	
ASY	000505	タイヤ（クミ）１１×４．００－５－４ＰＲ		㊨ 12～18

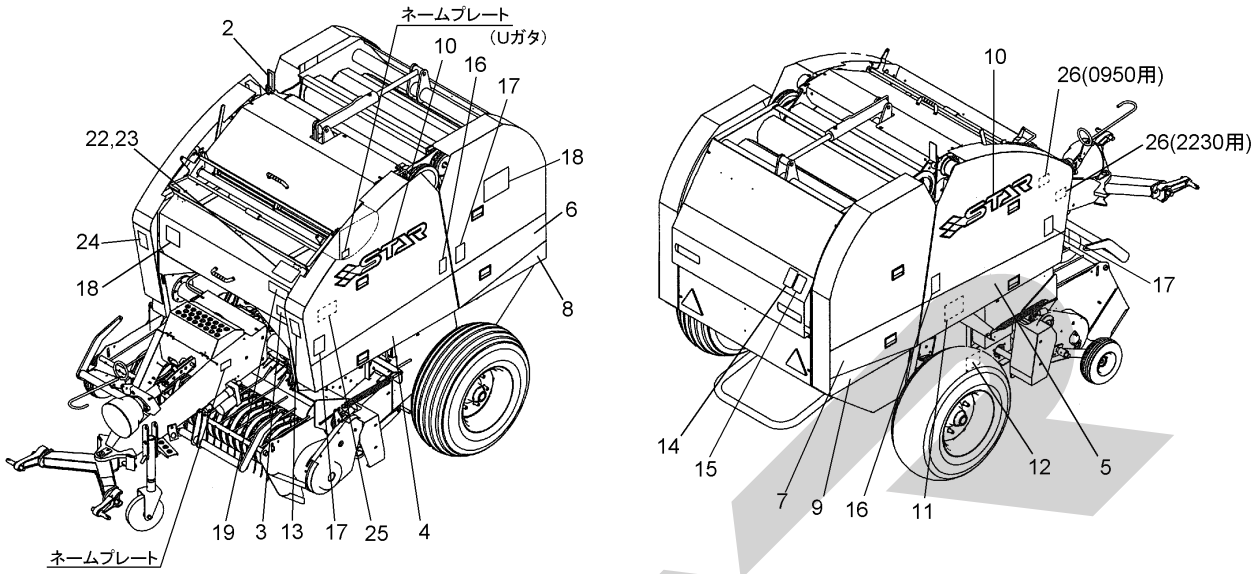

13534-7

見出番号	部 品 番 号	部　品　名　称	個数	備　　考
2	0792650000	マーク；インディケータ	1	
3	1003541000	ラベル；カイテンスウ	1	
4	1551700000	ラベル；シルバーＦ－Ｌ２２	1	
5	1551710000	ラベル；シルバーＦ－Ｒ２２	1	
6	1551720000	ラベル；シルバーＧ－Ｌ２２	1	
7	1551730000	ラベル；シルバーＧ－Ｒ２２	1	
8	1551740000	ラベル；Ｇ－Ｌ２２	1	
9	1551750000	ラベル；Ｇ－Ｒ２２	1	
10	1502170000	ＳＴＡＲマークラベル；１００（シンボルツキ）	2	
11	1464710000	ラベル；チョウセイ	1	
12	1319270000	ラベル；ナイフ	1	TCR2230AN･AT
13	1064790000	ラベル；ケイコク　６５	1	
14	1064890000	ラベル；ケイコク　７５	1	
15	1065190000	ラベル；ケイコク　１０５	1	
16	1064850000	ラベル；ケイコク　７１	2	
17	1064980000	ラベル；ケイコク　８４	3	
18	1540490000	９０ｔｈマーク；Ｌ	2	
19	1064190000	ラベル；ケイコク　３８	1	
22	1065840000	ラベル；ケイコク　１７０	1	TRB･TCR2230AT
23	1065870000	ラベル；ケイコク　１７３	1	TRB･TCR22320AN
24	1065920000	ラベル；ケイコク　１７８	1	TCR2230AN･AT
25	1425881000	ラベル；オイルタンク	1	
26	1464520000	ラベル；コントローラ	1	

ナイフ

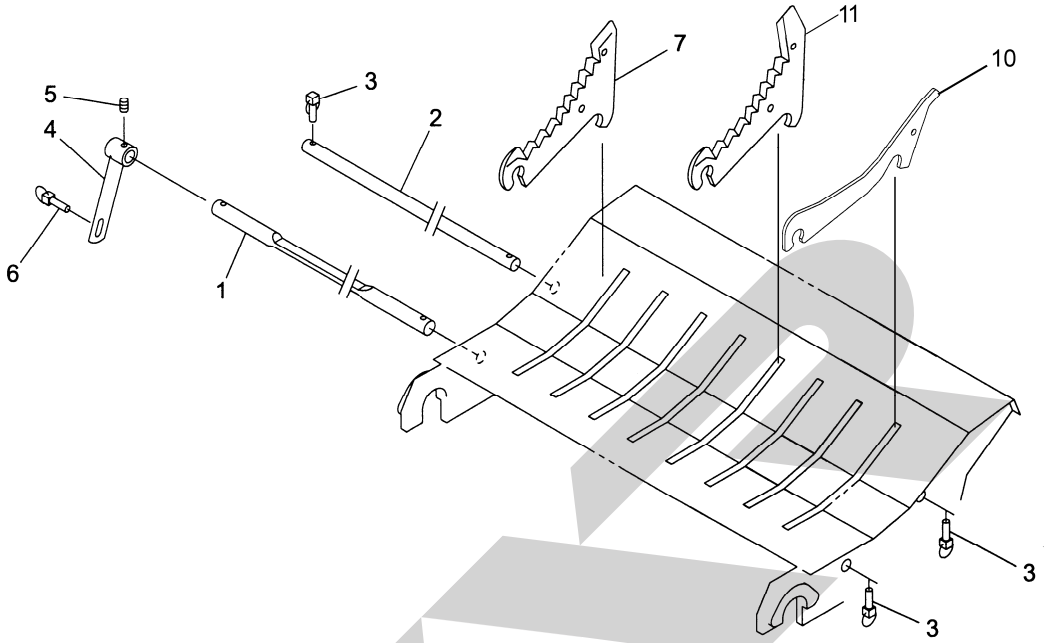

13620-2
065-0030-1057

見出番号	部品番号	部品名称	個数	備考
1	133268000M	シャフト；１	1	
2	133269000M	シャフト；２	1	
3	000738000M	リンチピン；６	3	
4	130667000M	レバーＣＰ	1	
5	PS060032	スプリングピン　６×３２	1	
6	000453000M	デルタピン；９	1	
7	1337850006	ナイフ；Ｌ	8	
10	1347980004	ダミーナイフ	8	オプション
11	8023440006	ナイフ；Ｌ２	8	オプション

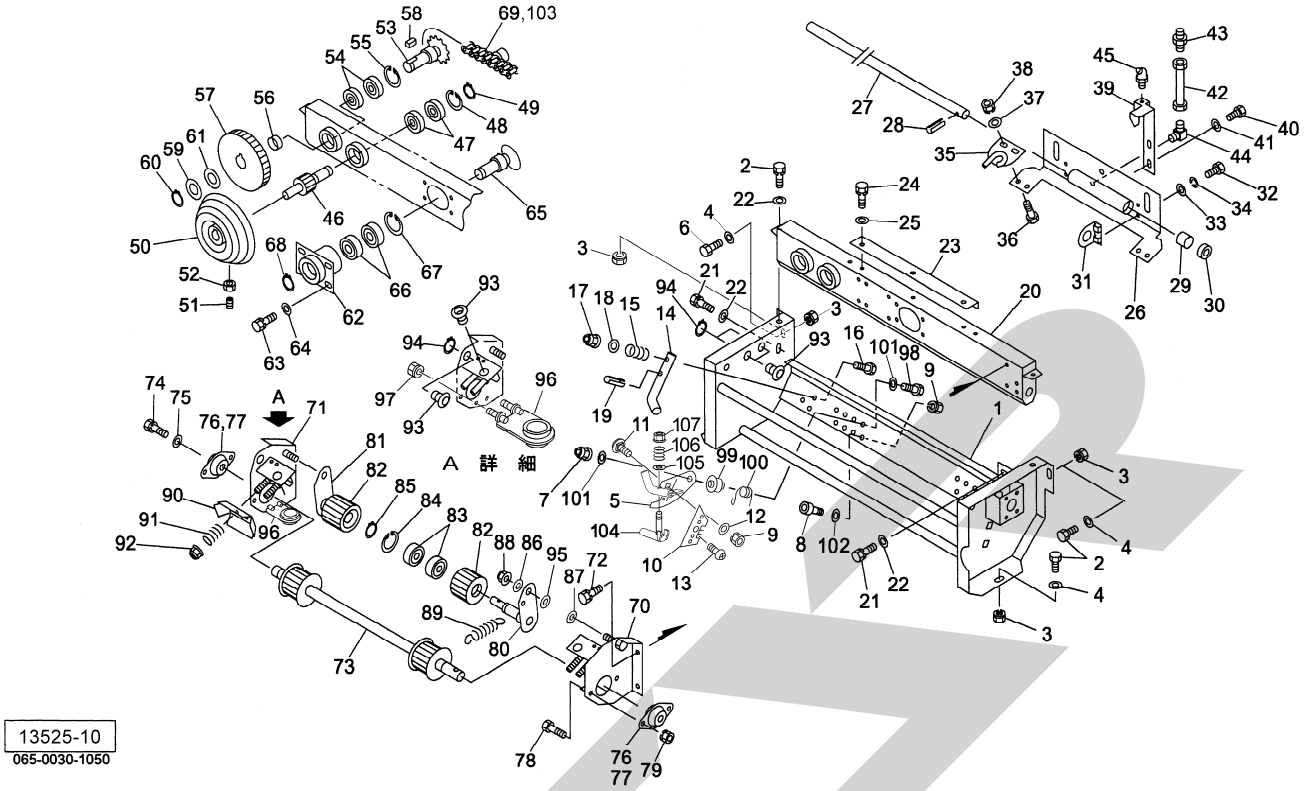

見出番号	部 品 番 号	部 品 名 称	個数	備 考
1	1326393004	バインディングフレームＣＰ	1	
2	BSZ08020	コガタボルト　７　Ｍ８×２０	5	
3	NSP08	コガタスプリングナット　４　Ｍ８	7	
4	044097200M	ワッシャ；８	5	
5	147155000M	ナイフプレートＣＰ；０９／２２	2	
6	BSZ08025	コガタボルト　７　Ｍ８×２５	2	
7	NP06	スプリングナット　Ｍ６	2	
8	BH08016	キャップＨ　１０．９　Ｍ８×１６	2	
9	NSP08	コガタスプリングナット　４　Ｍ８	4	
10	1020460000	ナイフ	2	
11	055032000M	カクネボルト　８．８　Ｍ８×１５	2	
12	WRA08	ヒラザガネ　Ｍ８	2	
13	TPA03006	ナベタッピンネジ　Ａ３×６	2	
14	105788000M	トワインガイド	2	
15	070398000M	スプリング；Ａ	2	
16	BZ06035	ボルト　８．８　Ｍ６×３５	2	
17	NNF06	フランジナイロンナット　Ｍ６	2	
18	WRA06	ヒラザガネ　Ｍ６	2	
19	PS060020	スプリングピン　６×２０	2	
20	1326400004	トワインバインディングＣＰ	1	
21	BSPZ08020	コガタＳＷツキボルト　７　Ｍ８×２０	3	
22	044097200M	ワッシャ；８	5	
23	131153000M	アングル	1	
24	BSPZ08020	コガタＳＷツキボルト　７　Ｍ８×２０	1	
25	044097200M	ワッシャ；８	1	

見出番号	部品番号	部品名称	個数	備考
26	1326410004	カーソルＣＰ	1	
27	1326420000	シャフト	1	
28	PS040025	スプリングピン　４×２５	1	
29	0774093000	ブッシュ	2	
30	1311500000	ダストシール	2	
31	131152000M	アングルＣＰ	2	
32	BZ06016	ボルト　８．８　Ｍ６×１６	4	
33	WRA06	ヒラザガネ　Ｍ６	4	
34	WS06	バネザガネ　２ゴウ　Ｍ６	4	
35	134367200M	トワインガイドＣＰ	2	
36	BSZ08020	コガタボルト　７　Ｍ８×２０	4	
37	044097200M	ワッシャ；８	4	
38	NSP08	コガタスプリングナット　４　Ｍ８	4	
39	131894000M	マーカＣＰ	1	㊗ 42 付
40	BSPZ08016	コガタＳＷツキボルト　７　Ｍ８×１６	2	
41	044097200M	ワッシャ；８	2	
42	0888971000	キュウユホースＣＰ；１５０	1	
43	EWK864106	ＳＦツギテ　Ｍ６	1	
44	EWK864206	ＬＦツギテ　Ｍ６	1	
45	ONB6	グリースニップル　Ｂ　Ｍ６	1	
46	1302860002	ギヤ；８Ｔ	1	
47	J6203LLU	ボールベアリング　６２０３ＬＬＵ	2	
48	DHC040	Ｃガタトメワ　アナ　４０	1	
49	DC017	Ｃガタトメワ　ジク　１７	1	
50	1019510000	トワインプーリ	1	
51	TRK08020	６トメネジ　１０．９　クボミ　Ｍ８×２０	1	
52	NSZ08	コガタナット　８　２シュ　Ｍ８	1	
53	1302870004	スプロケットＣＰ；Ｌ	1	
54	J6203LLU	ボールベアリング　６２０３ＬＬＵ	2	
55	DHC040	Ｃガタトメワ　アナ　４０	1	
56	131154000M	カラー；１７．５×６	1	
57	1302900004	ギヤ；６４Ｔ	1	
58	KFD05050100	ヘイコウキー　リョウヒラ　５×５×１０	1	
59	094946000M	ワッシャ；１７．５×２．３	1	
60	DC017	Ｃガタトメワ　ジク　１７	1	
61	090360100M	シム；１８．５×０．１	－	
62	1303440004	ジクウケＣＰ	1	
63	BSPZ08020	コガタＳＷツキボルト　７　Ｍ８×２０	4	
64	044097200M	ワッシャ；８	4	
65	1341740004	シャフト	1	
66	J6203LLU	ボールベアリング　６２０３ＬＬＵ	2	
67	DHC040	Ｃガタトメワ　アナ　４０	1	
68	DC017	Ｃガタトメワ　ジク　１７	1	
69	1326430000	サイドローラ付チェーン；４０×７３Ｌ	1	㊗ 103 付
70	1312373004	トワインフレームＣＰ；Ｌ	1	
71	1312422004	トワインフレームＣＰ；Ｒ	1	
72	BSPZ08020	コガタＳＷツキボルト　７　Ｍ８×２０	4	
73	141980000M	ローラＣＰ；クドウ	1	
74	BSPZ08016	コガタＳＷツキボルト　７　Ｍ８×１６	1	
75	044097200M	ワッシャ；８	1	

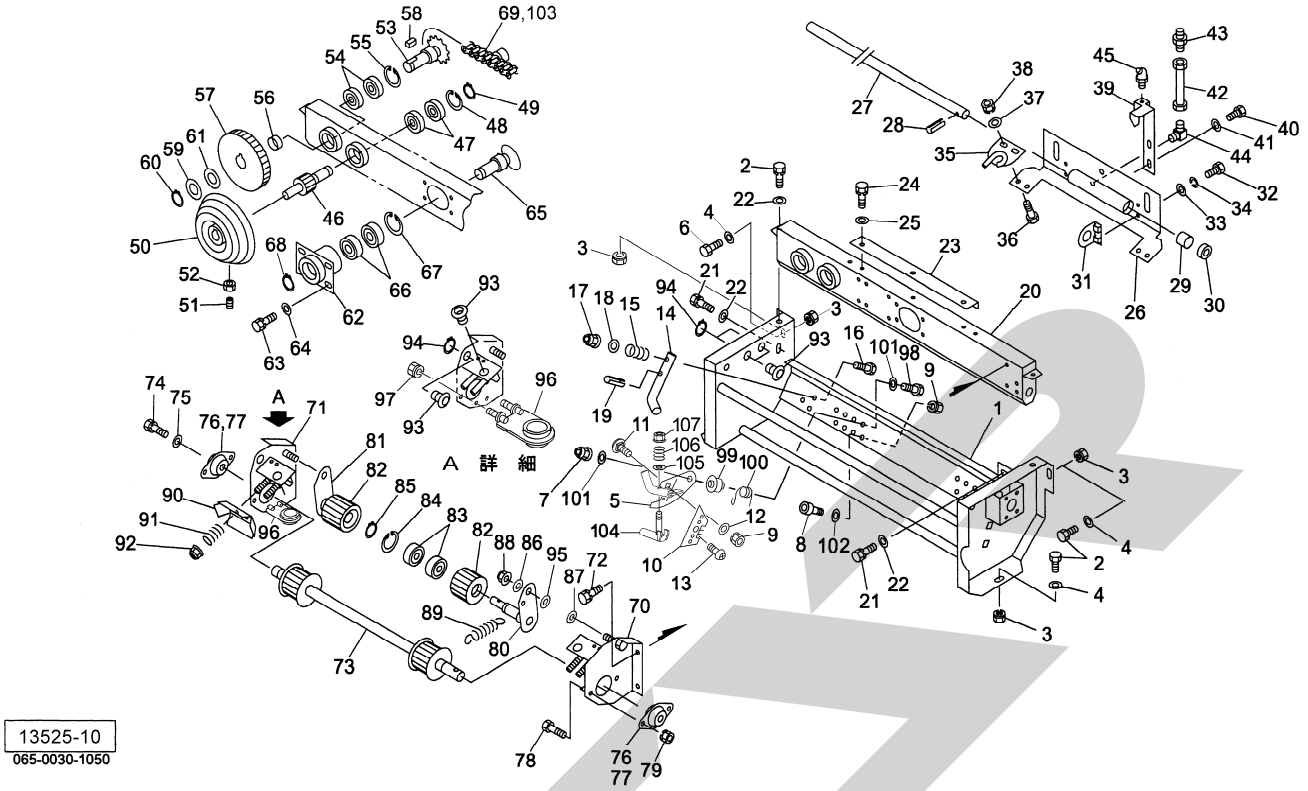

見出番号	部 品 番 号	部　品　名　称	個数	備　　考
76	JPFL203G	バイフランジ　ヒシ　ＰＦＬ２０３	4	
77	JCS203LLU	ユニットヨウベアリング　ＣＳ２０３ＬＬＵ	2	
78	BZ06016	ボルト　８．８　Ｍ６×１６	4	
79	NP06	スプリングナット　Ｍ６	4	
80	1308431004	アームＣＰ；Ｌ	1	
81	1308440004	アームＣＰ；Ｒ	1	
82	141982000M	ローラ	2	
83	J6203LLU	ボールベアリング　６２０３ＬＬＵ	4	
84	DHC040	Ｃガタトメワ　アナ　４０	2	
85	DC017	Ｃガタトメワ　ジク　１７	2	
86	WRA12	ヒラザガネ　Ｍ１２	2	
87	0577421000	シム	－	
88	NNF12	フランジナイロンナット　Ｍ１２	2	
89	082675000M	スプリング	3	
90	079495000M	テンションプレート	2	
91	013290101M	クラッチヨウスプリング	4	
92	NNF06	フランジナイロンナット　Ｍ６	4	
93	7018020000	ガイド	6	
94	DC020	Ｃガタトメワ　ジク　２０	6	
95	0858040000	シム；０．２７×１４×２５	－	
96	801542000M	ガイドＣＰ	2	
97	NP06	スプリングナット　Ｍ６	4	
98	BZ06030	ボルト　８．８　Ｍ６×３０	2	
99	140779000M	カラー	2	
100	1407800000	スプリング	2	

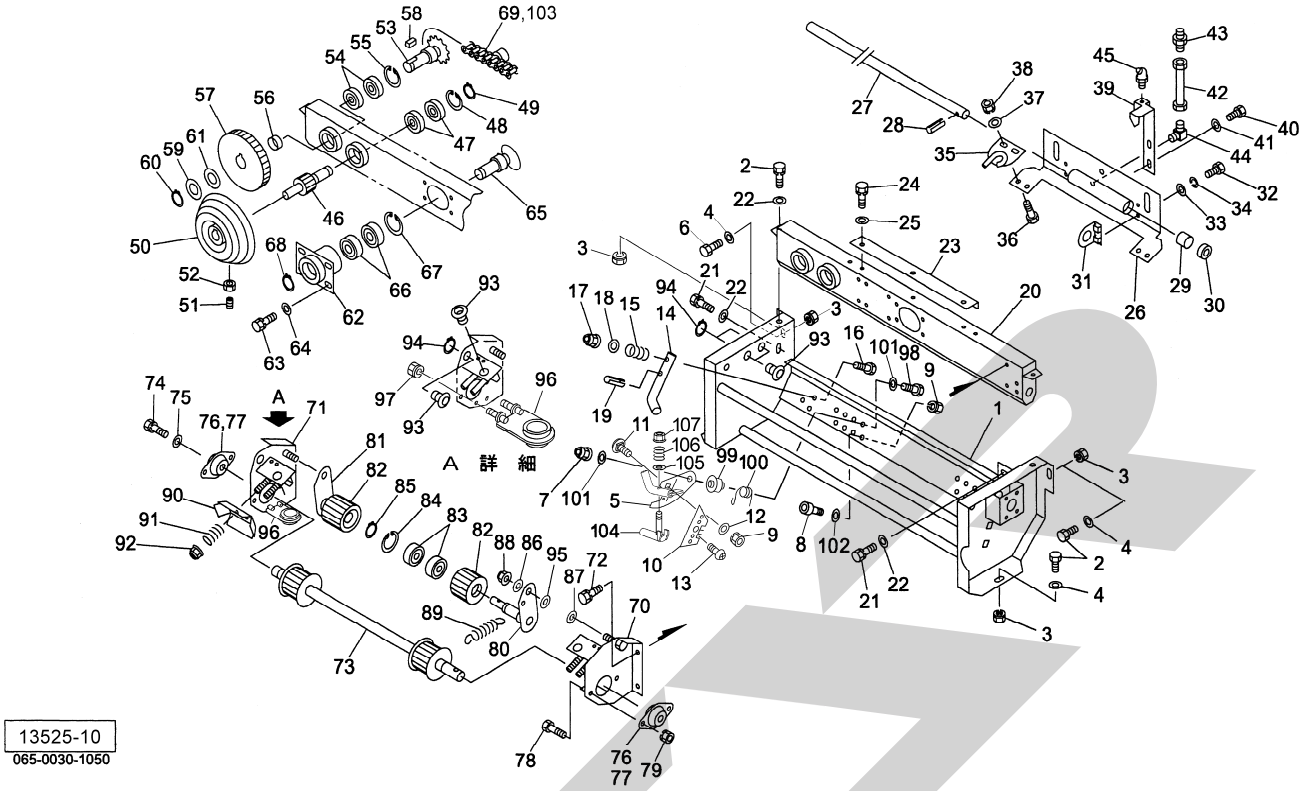

見出番号	部 品 番 号	部 品 名 称	個数	備 考
101	801552000M	ワッシャ；６．１×１．６	4	
102	044097200M	ワッシャ；８	2	
103	8014810000	サイドローラ付ツギテ；４０	1	
104	147154000M	バーＣＰ	2	
105	091298000M	ワッシャ；６	2	
106	077377100M	スプリング	2	
107	NNF06	フランジナイロンナット　Ｍ６	2	

トワインケーシング

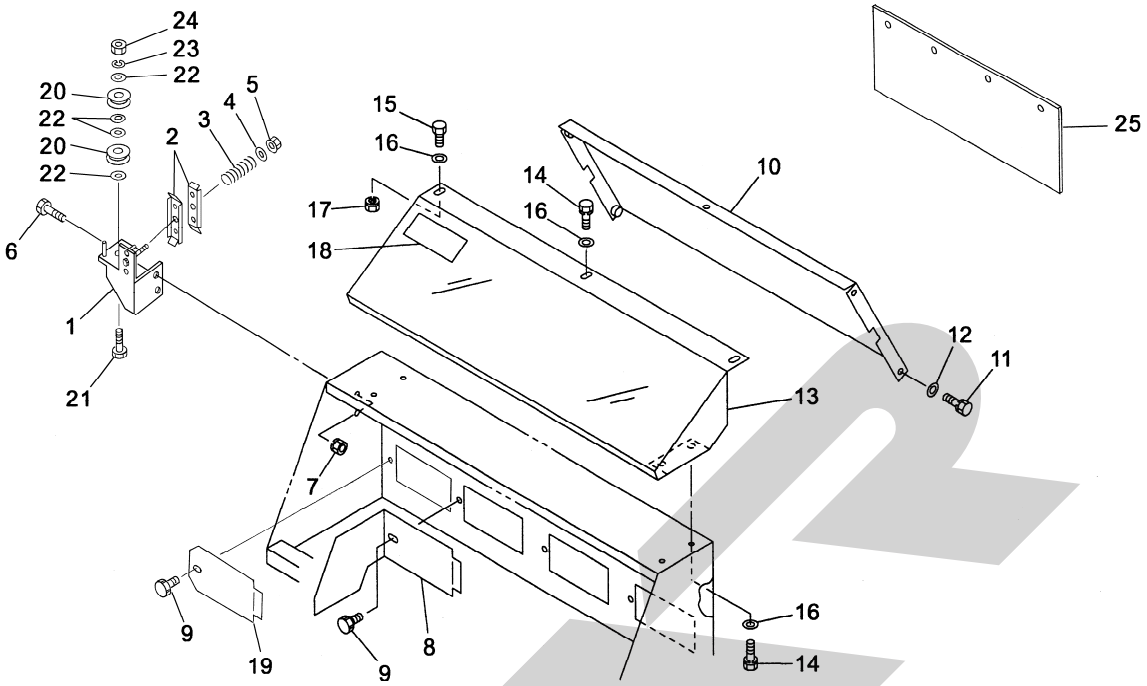

13526-2
065-0030-1051

見出番号	部品番号	部品名称	個数	備考
1	135290000M	テンションステーＣＰ	1	
2	131346000M	テンションプレート	2	
3	024097000M	シンクウベンバネ	1	
4	WRA06	ヒラザガネ　Ｍ６	1	
5	NNF06	フランジナイロンナット　Ｍ６	1	
6	BSZ08016	コガタボルト　７　Ｍ８×１６	2	
7	NSP08	コガタスプリングナット　４　Ｍ８	2	
8	131266000M	トワインケーシングカバー	3	
9	0006900000	ニギリ；Ｍ８×１４	4	
10	1326460004	ガイドプレートＣＰ	1	
11	BSPZ08016	コガタＳＷツキボルト　７　Ｍ８×１６	4	
12	WRA08	ヒラザガネ　Ｍ８	4	
13	1326470003	カバーＣＰ	1	
14	BSPZ08016	コガタＳＷツキボルト　７　Ｍ８×１６	5	
15	BSZ08016	コガタボルト　７　Ｍ８×１６	2	
16	WRA08	ヒラザガネ　Ｍ８	7	
17	NSP08	コガタスプリングナット　４　Ｍ８	2	
18	1319422000	ラベル；トワイン	1	
19	073438200M	カバー	1	
20	079496100M	ガイドロールＣＰ	2	
21	BSZ08040	コガタボルト　７　Ｍ８×４０	1	
22	WRA08	ヒラザガネ　Ｍ８	4	
23	WSA08	バネザガネ　３ゴウ　Ｍ８	1	
24	NSZ08	コガタナット　８　２シュ　Ｍ８	1	
25	1333490000	ゴムプレート	1	

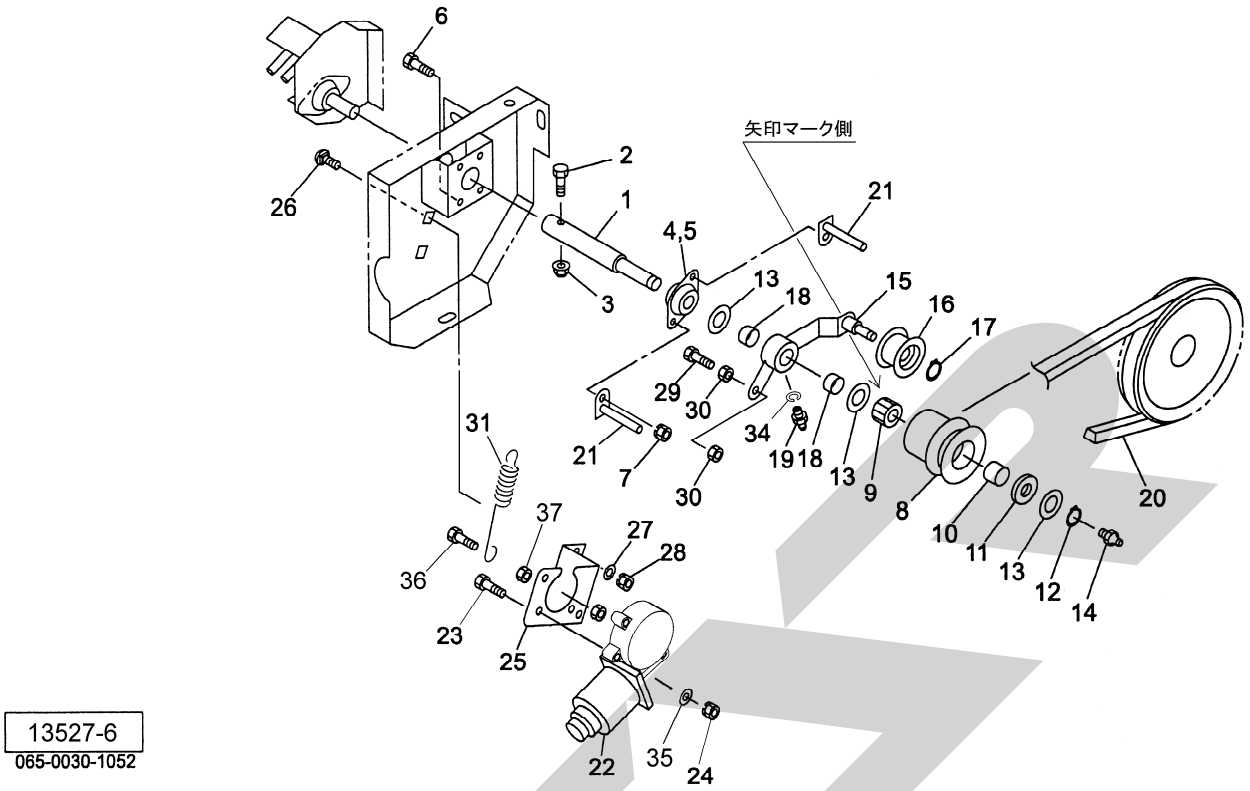

見出番号	部品番号	部品名称	個数	備考
1	1312460002	シャフト	1	
2	BZ06035	ボルト　８．８　Ｍ６×３５	1	
3	NNF06	フランジナイロンナット　Ｍ６	1	
4	JPFL205G	バイフランジ　ヒシ　ＰＦＬ２０５	2	
5	JCS205LLU	ユニットヨウベアリング　ＣＳ２０５ＬＬＵ	1	
6	BSZ08020	コガタボルト　７　Ｍ８×２０	2	
7	NSP08	コガタスプリングナット　４　Ｍ８	2	
8	130713000M	プーリ；Ａ－３”	1	
9	JHF2016	ワンウェイクラッチ　ＨＦ２０１６	1	
10	KBB-2020A	カーボンドライベアリング　Ａ２０×２３×２０	1	
11	082669000M	カラー；クボタブヒン	1	
12	DC020	Ｃガタトメワ　ジク　２０	1	
13	0873081000	シム；２０．５×０．２７	-	
14	ONA6	グリースニップル　Ａ　Ｍ６	1	
15	131247000M	テンションアームＣＰ	1	
16	000034100M	テンションプーリ	1	
17	DC012	Ｃガタトメワ　ジク　１２	1	
18	KBB-2010A	カーボンドライベアリング　Ａ２０×２３×１０	2	
19	ONB6	グリースニップル　Ｂ　Ｍ６	1	
20	VLA040	Ｖベルト　ＬＡ－４０　オレンジ	1	
21	130926000M	ベルトストッパＣＰ	2	
22	1528890000	デンドウモータ	1	
23	BZ06035	ボルト　８．８　Ｍ６×３５	3	
24	NP06	スプリングナット　Ｍ６	3	
25	146273000M	モータベース	1	

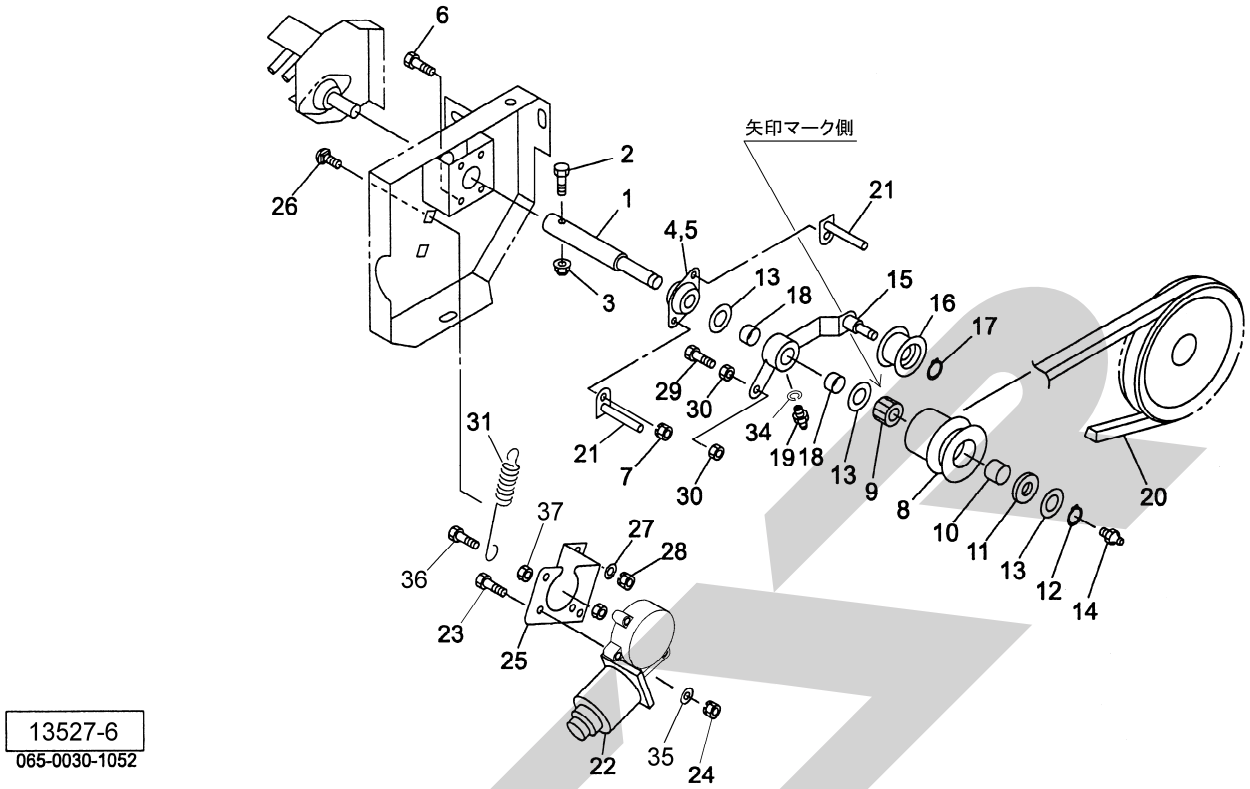

見出番号	部 品 番 号	部　品　名　称	個数	備　　考
26	055474000M	カクネボルト　８．８　Ｍ８×２０	2	
27	044097200M	ワッシャ；８	2	
28	NSP08	コガタスプリングナット　４　Ｍ８	2	
29	BSZ08030	コガタボルト　７　Ｍ８×３０	1	
30	NSZ08	コガタナット　８　２シュ　Ｍ８	2	
31	132670000M	スプリング　Ｈ２．３×１１×９５	1	
34	WS06	バネザガネ　２ゴウ　Ｍ６	1	
35	WRA06	ヒラザガネ　Ｍ６	3	
36	BZ06025	ボルト　８．８　Ｍ６×２５	1	
37	NZ06	ナット　８　２シュ　Ｍ６	2	

スクレーパ

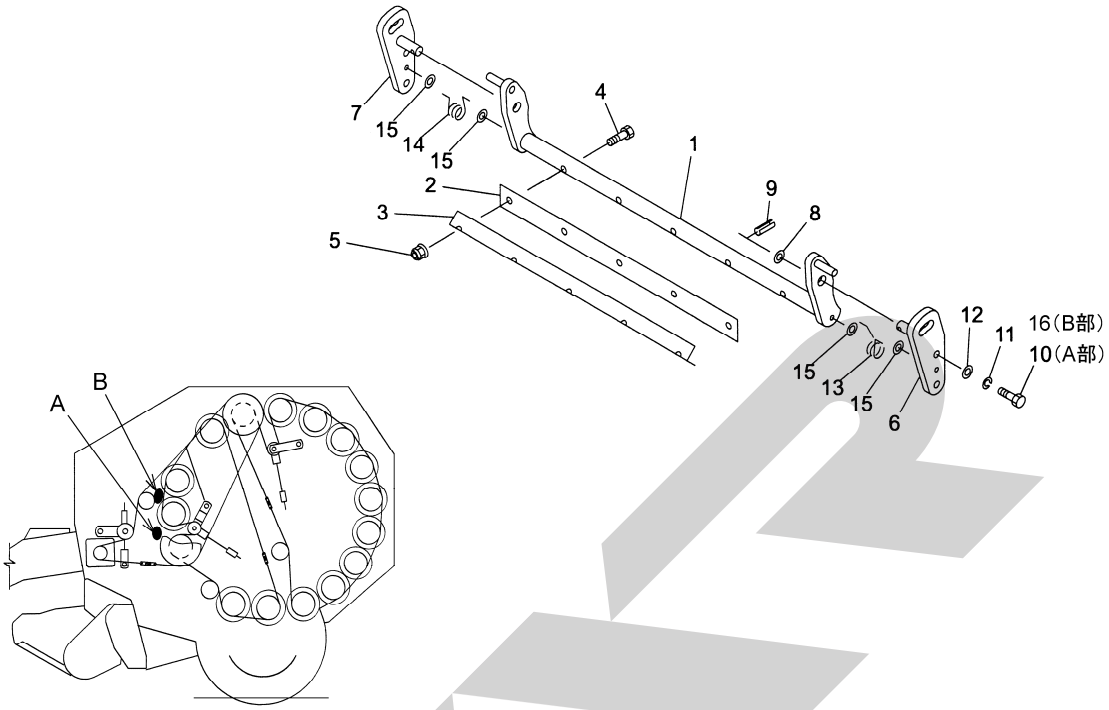

13528-1
065-0030-1053

見出番号	部 品 番 号	部　品　名　称	個数	備　　考
1	1191840004	スクレーパベースＣＰ	2	
2	8018292000	スクレーパ	2	
3	8018280004	ガイドプレート	2	
4	BZ06045	ボルト　８．８　Ｍ６×４５	10	
5	NNF06	フランジナイロンナット　Ｍ６	10	
6	049845000M	ベースＣＰ；Ｌ	2	
7	049846000M	ベースＣＰ；Ｒ	2	
8	WRA16	ヒラザガネ　Ｍ１６	4	
9	PS040025	スプリングピン　４×２５	4	
10	BSZ10030	コガタボルト　７　Ｍ１０×３０	4	Ａ部ｽｸﾚｰﾊﾟ取付に使用
11	WSA10	バネザガネ　３ゴウ　Ｍ１０	8	
12	044098500M	ワッシャ；１０	8	
13	089217000M	スプリング；Ｌ	2	
14	089218000M	スプリング；Ｒ	2	
15	WRA06	ヒラザガネ　Ｍ６	4	
16	BSZ10020	コガタボルト　７　Ｍ１０×２０	4	Ｂ部ｽｸﾚｰﾊﾟ取付に使用

ネットバインディング

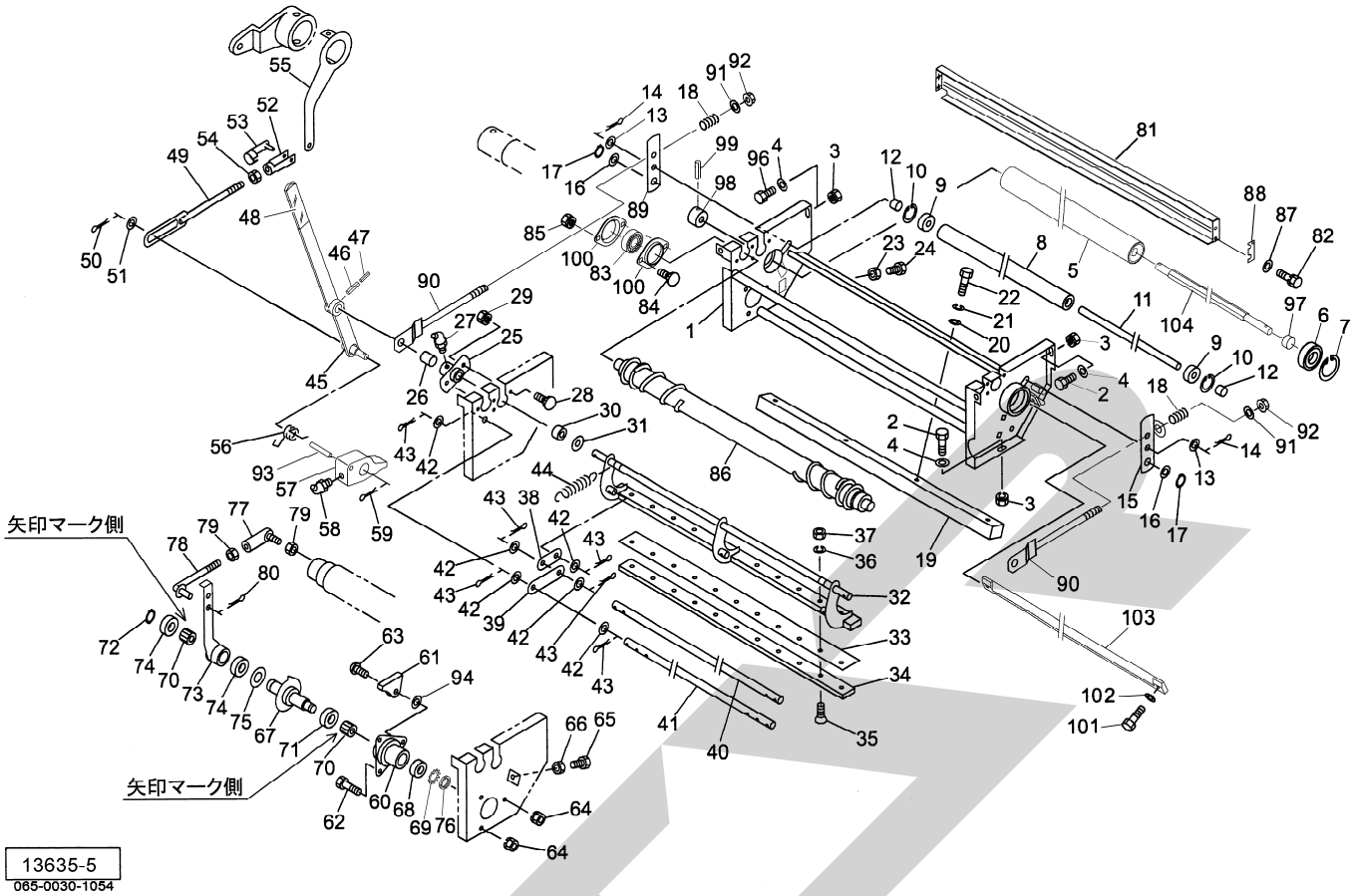

見出番号	部品番号	部品名称	個数	備考
1	1471370004	ネットフレームＣＰ；２２	1	
2	BSZ08020	コガタボルト　７　Ｍ８×２０	3	
3	NSP08	コガタスプリングナット　４　Ｍ８	5	
4	044097200M	ワッシャ；８	5	
5	1471330004	ゴムローラ；２２	1	
6	J6004LLU	ボールベアリング　６００４ＬＬＵ	2	
7	DHC042	Ｃガタトメワ　アナ　４２	2	
8	132652100M	ローラ	1	
9	J6301LLU	ボールベアリング　６３０１ＬＬＵ	2	
10	DHC037	Ｃガタトメワ　アナ　３７	2	
11	1326530002	シャフト	1	
12	043065101M	テールゲートカラー	2	
13	WRA12	ヒラザガネ　Ｍ１２	2	
14	PC032016	ワリピン　３．２×１６	2	
15	134529000M	アームＣＰ；Ｌ	1	
16	061847000M	ワッシャ；１７×１．６	2	
17	DC016	Ｃガタトメワ　ジク　１６	2	
18	112083100M	スプリング；Ａ４．０×１８×８５	2	
19	1326540004	シャバー	1	
20	075290100M	ワッシャ；１０	4	
21	WSA10	バネザガネ　３ゴウ　Ｍ１０	4	
22	BSZ10030	コガタボルト　７　Ｍ１０×３０	4	
23	NSZ10	コガタナット　８　２シュ　Ｍ１０	3	
24	BSZ10025	コガタボルト　７　Ｍ１０×２５	3	
25	132655000M	ハウジング	2	㊗ 26 付
26	0934880000	ブッシュ；１６×２５	2	

見出番号	部品番号	部品名称	個数	備考
27	ONB6	グリースニップル　Ｂ　Ｍ６	2	
28	055474000M	カクネボルト　８．８　Ｍ８×２０	4	
29	NSP08	コガタスプリングナット　４　Ｍ８	4	
30	079160000M	ボス	2	
31	0883040000	シム；１６．５×２２×１．０	-	
32	1326562004	ナイフアームＣＰ	1	
33	1326572004	ナイフ	1	
34	132658000M	ナイフプレート	1	
35	BJ08030	サラキャップＢ　１０．９　Ｍ８×３０	13	
36	WSA08	バネザガネ　３ゴウ　Ｍ８	13	
37	NSZ08	コガタナット　８　２シュ　Ｍ８	13	
38	122643000M	アーム	3	
39	130958000M	アーム	3	
40	132660000M	シャフト	1	
41	132661000M	シャフト	1	
42	061847000M	ワッシャ；１７×１．６	18	
43	PC040025	ワリピン　４×２５	18	
44	122645000M	スプリング；Ｈ２．９×２０×９５．５	4	
45	139509000M	アームＣＰ	1	
46	PS060032W	スプリングピン　ダブルヨウ　６×３２	1	
47	PS035032W	スプリングピン　ダブルヨウ　３．５×３２	1	
48	1029090000	チューブ；２０×１００	1	
49	130912000M	ロッドＣＰ	1	
50	PC040025	ワリピン　４×２５	1	
51	061847000M	ワッシャ；１７×１．６	1	
52	079422000M	フォークエンド；１０×４０	1	
53	079423000M	ピン；１０×４０	1	
54	NSZ10	コガタナット　８　２シュ　Ｍ１０	1	
55	135588000M	リセットレバーＣＰ	1	
56	1349400000	スプリング	1	
57	134941000M	ラッチ	1	
58	ONB6	グリースニップル　Ｂ　Ｍ６	1	
59	PC040025	ワリピン　４×２５	1	
60	1226680004	ハウジング	1	
61	122685000M	ストッパ	1	
62	BSZ08020	コガタボルト　７　Ｍ８×２０	2	
63	RBT08025	ボタンＢ　１０．９　Ｍ８×２５	1	
64	NSP08	コガタスプリングナット　４　Ｍ８	3	
65	BSZ08030	コガタボルト　７　Ｍ８×３０	1	
66	NSZ08	コガタナット　８　２シュ　Ｍ８	1	
67	1395100004	シャフトＣＰ	1	
68	J6904LLU	ボールベアリング　６９０４ＬＬＵ	1	
69	AW04	ベアリングワッシャ　ＡＷ０４	1	
70	HF2520	ワンウェイクラッチ　ＨＦ２５２０	2	
71	J6905LLU	ボールベアリング　６９０５ＬＬＵ	1	
72	DC025	Ｃガタトメワ　ジク　２５	1	
73	134523100M	クランクアームＣＰ	1	
74	J6805LLU	ボールベアリング　６８０５ＬＬＵ	2	
75	134619000M	ワッシャ；２５．５×１．０	1	
76	AN04	ベアリングナット　ＡＮ０４	1	

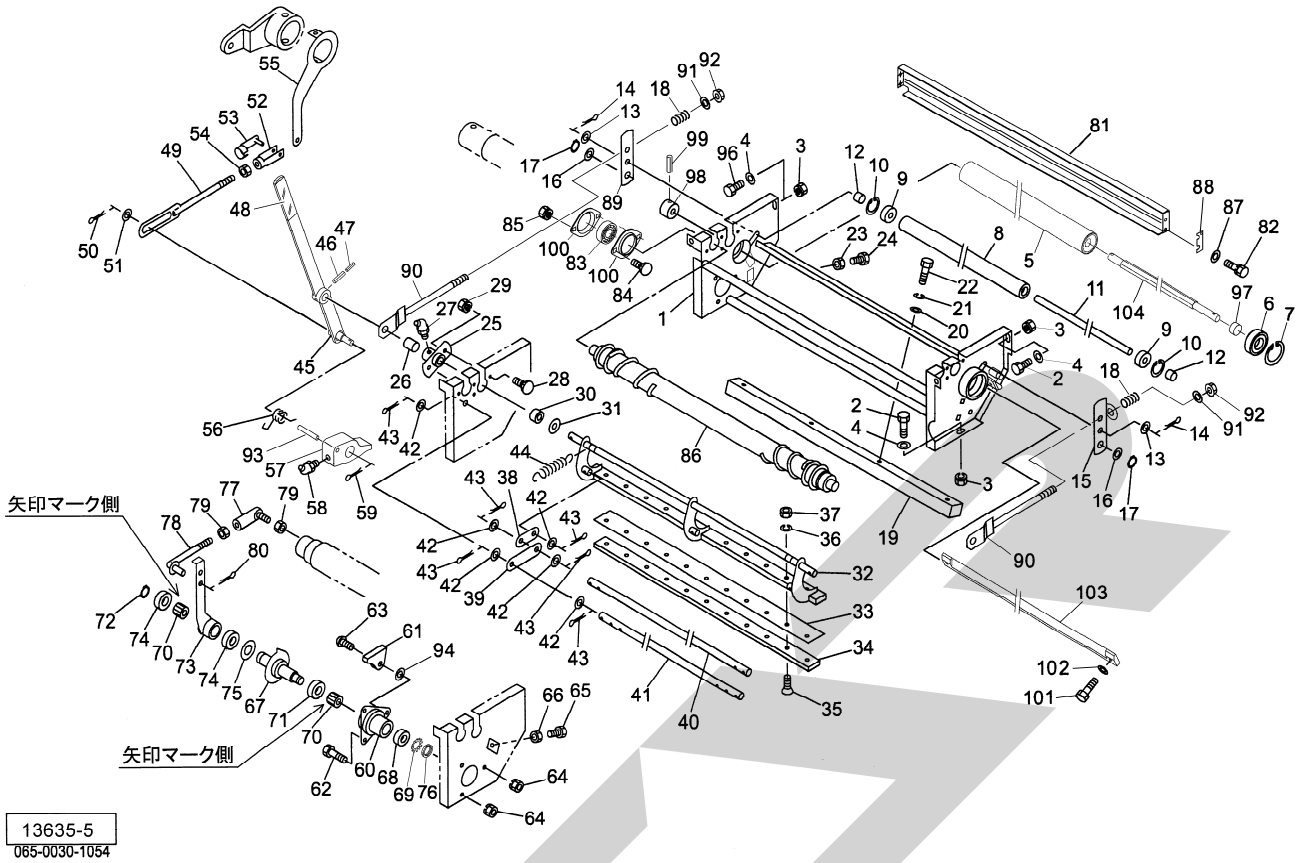

見出番号	部 品 番 号	部　品　名　称	個数	備　　考
77	BL8D	リンクボール　ＢＬガタ　メス　Ｍ８	1	
78	130923000M	ロッドＣＰ	1	
79	NSZ08	コガタナット　８　２シュ　Ｍ８	2	
80	000085200M	ベータピン；８×１．６	1	
81	1326621004	ガイドプレートＣＰ	1	
82	BSPZ08020	コガタＳＷツキボルト　７　Ｍ８×２０	4	
83	JCS202LLU	ユニットヨウベアリング　ＣＳ２０２ＬＬＵ	2	
84	BR06016	カクネマルＢ　４．６　Ａ１　Ｍ６×１６	4	
85	NP06	スプリングナット　Ｍ６	4	
86	147151000M	ローラＣＰ；２	1	
87	WRA08	ヒラザガネ　Ｍ８	4	
88	134234000M	シム	-	
89	134532000M	アームＣＰ；Ｒ	1	
90	134525200M	ロッドＣＰ	2	
91	044098500M	ワッシャ；１０	2	
92	NNF10	フランジナイロンナット　Ｍ１０	2	
93	PS040025	スプリングピン　４×２５	1	
94	WRA08	ヒラザガネ　Ｍ８	1	
96	BSZ08025	コガタボルト　７　Ｍ８×２５	2	
97	086877100M	カラー；２０．５×１１	2	
98	147157000M	ボス	1	
99	PS080045	スプリングピン　８×４５	1	
100	700668100M	バイフランジ　ヒシ　ＰＦＬ２０２	4	
101	BSPZ08025	コガタＳＷツキボルト　７　Ｍ８×２５	2	
102	080414100M	ワッシャ；８	2	
103	1471340000	スクレーパ；２２	1	
104	1457660000	シャフト	1	

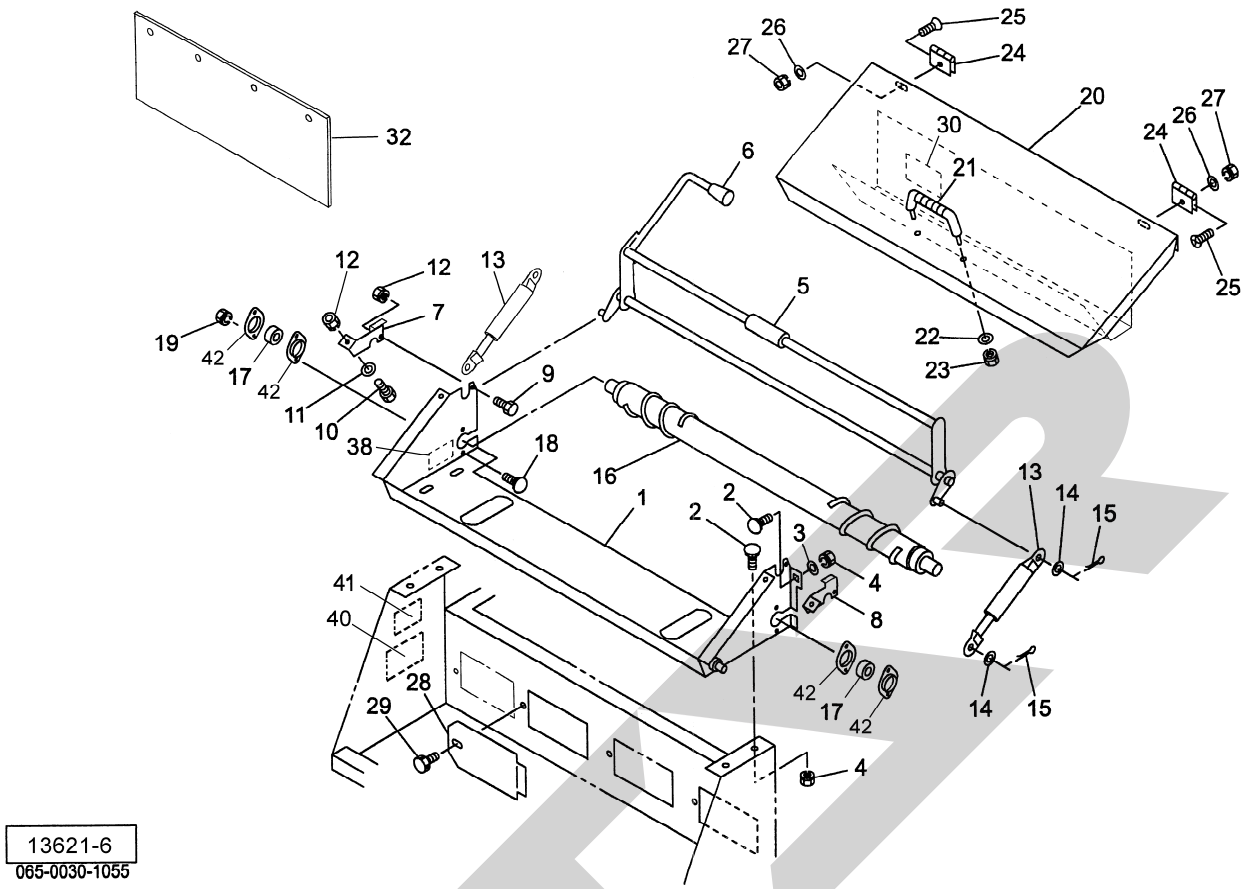

見出番号	部 品 番 号	部　品　名　称	個数	備　　考
1	1474620004	ネットケーシングＣＰ；２２	1	
2	055474000M	カクネボルト　８．８　Ｍ８×２０	6	
3	044097200M	ワッシャ；８	2	
4	NSP08	コガタスプリングナット　４　Ｍ８	6	
5	132668500M	ブレーキアームＣＰ	1	
6	0007220000	ニギリ；１２	1	
7	131068100M	アングル；Ｒ	1	
8	131069100M	アングル；Ｌ	1	
9	BSZ08016	コガタボルト　７　Ｍ８×１６	2	
10	BSZ08020	コガタボルト　７　Ｍ８×２０	2	
11	WRA08	ヒラザガネ　Ｍ８	2	
12	NSP08	コガタスプリングナット　４　Ｍ８	4	
13	1292520000	ガススプリング；２０ｋｇｆ	2	
14	WRA10	ヒラザガネ　Ｍ１０	4	
15	PC032016	ワリピン　３．２×１６	4	
16	147147000M	ローラＣＰ；１	1	
17	JCS202LLU	ユニットヨウベアリング　ＣＳ２０２ＬＬＵ	2	
18	BR06016	カクネマルＢ　４．６　Ａ１　Ｍ６×１６	4	
19	NP06	スプリングナット　Ｍ６	4	
20	1349420003	センターカバーＣＰ	1	
21	0333782000	グリップ	1	
22	WRA08	ヒラザガネ　Ｍ８	2	
23	NSP08	コガタスプリングナット　４　Ｍ８	2	
24	067122000M	チョウバン	2	
25	CM06012	＋サラコネジ　Ｍ６×１２	6	

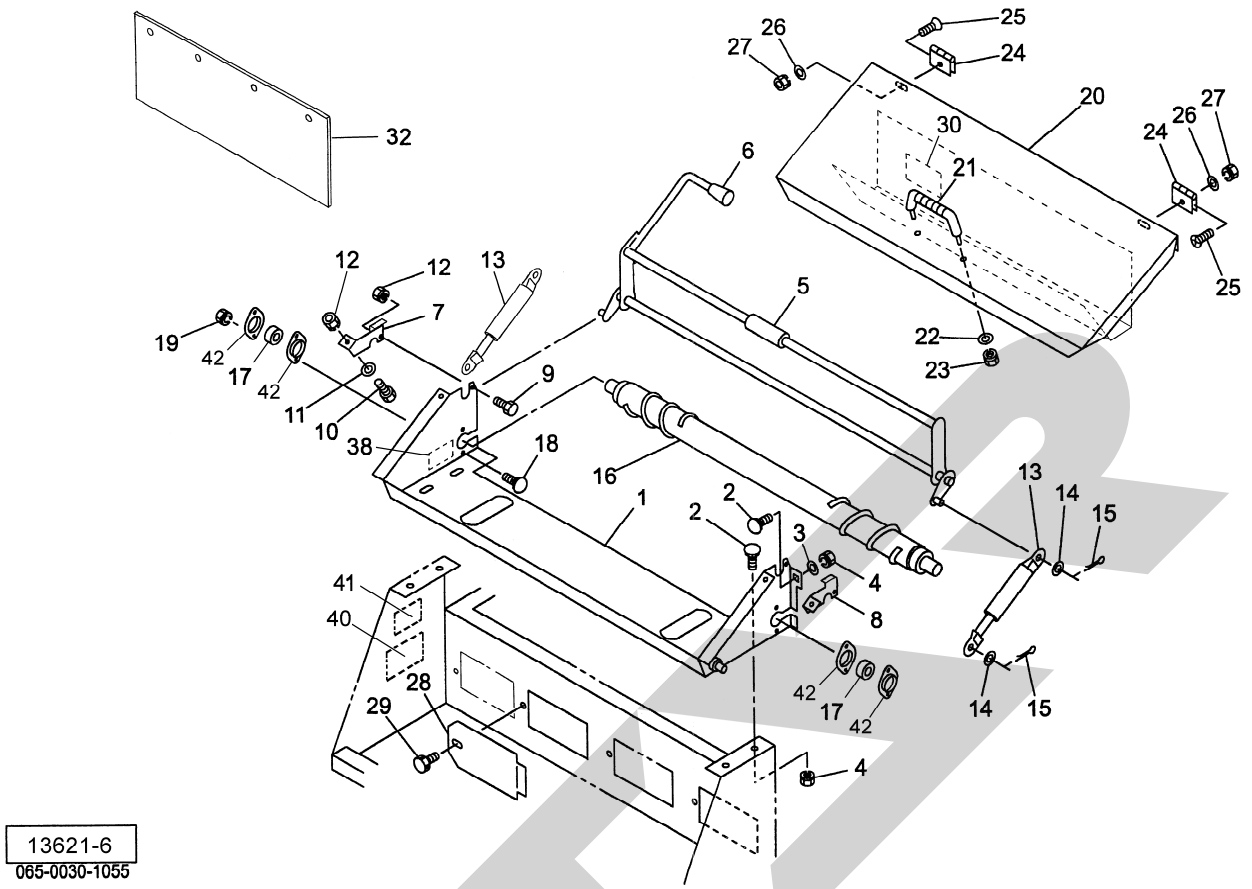

見出番号	部品番号	部品名称	個数	備考
26	WRA06	ヒラザガネ　Ｍ６	6	
27	NP06	スプリングナット　Ｍ６	6	
28	073438200M	カバー	4	
29	0006900000	ニギリ；Ｍ８×１４	4	
30	1349520000	ラベル；ネット２	1	
32	1333490000	ゴムプレート	1	
38	1349511000	ラベル；ネット１	1	
40	1425770000	ラベル；ネット４	1	
41	8028500000	ラベル；キュウシチュウイ	1	
42	700668100M	バイフランジ　ヒシ　ＰＦＬ２０２	4	

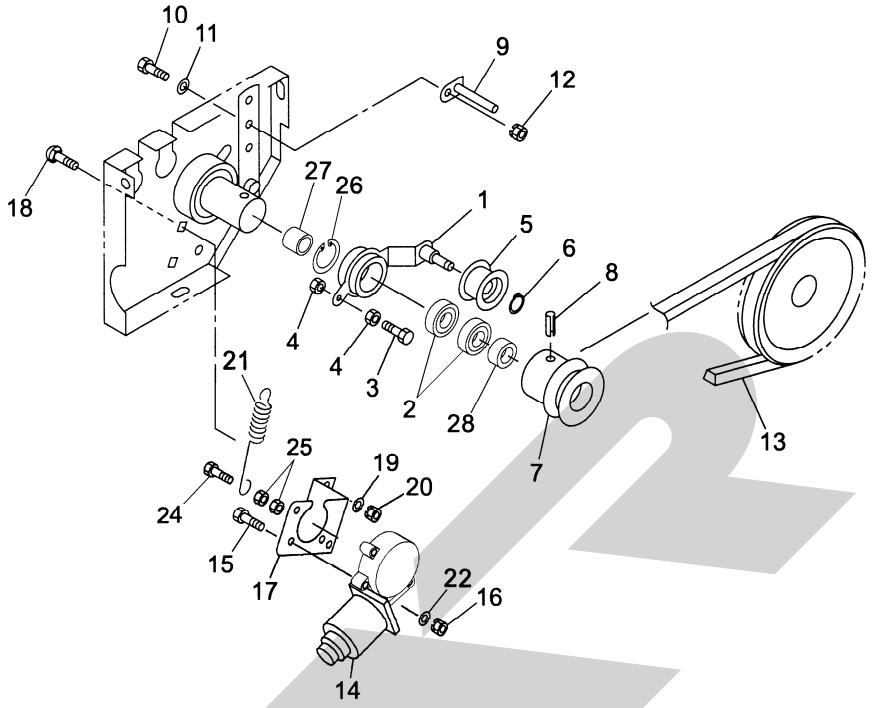

13531-5
065-0030-1056

見出番号	部品番号	部品名称	個数	備考
1	147159000M	テンションレバーＣＰ	1	
2	J6904LLU	ボールベアリング　６９０４ＬＬＵ	2	
3	BSZ08025	コガタボルト　７　Ｍ８×２５	1	
4	NSZ08	コガタナット　８　２シュ　Ｍ８	2	
5	000034100M	テンションプーリ	1	
6	DC012	Ｃガタトメワ　ジク　１２	1	
7	147158000M	プーリ；Ａ－８３	1	
8	PS080045	スプリングピン　８×４５	1	
9	130926000M	ベルトストッパＣＰ	1	
10	BSZ08020	コガタボルト　７　Ｍ８×２０	1	
11	044097200N	ワッシャ；８	1	
12	NSP08	コガタスプリングナット　４　Ｍ８	1	
13	VLA040	Ｖベルト　ＬＡ－４０　オレンジ	1	
14	1528890000	デンドウモータ	1	
15	BZ06035	ボルト　８．８　Ｍ６×３５	3	
16	NP06	スプリングナット　Ｍ６	3	
17	146273000M	モータベース	1	
18	055474000M	カクネボルト　８．８　Ｍ８×２０	2	
19	044097200M	ワッシャ；８	2	
20	NSP08	コガタスプリングナット　４　Ｍ８	2	
21	132670000M	スプリング　Ｈ２．３×１１×９５	1	
22	WRA06	ヒラザガネ　Ｍ６	3	
24	BZ06025	ボルト　８．８　Ｍ６×２５	1	
25	NZ06	ナット　８　２シュ　Ｍ６	2	
26	DHC037	Ｃガタトメワ　アナ　３７	1	
27	147145000M	カラー；２０．５×１７．５	1	
28	147146000M	カラー；２０．５×５	1	

調　整	S－140911A

本　　社	066-8555	千歳市上長都1061番地2	TEL0123-26-1123 FAX0123-26-2412
千歳営業所	066-8555	千歳市上長都1061番地2	TEL0123-22-5131 FAX0123-26-2035
豊富営業所	098-4100	天塩郡豊富町字上サロベツ1191番地44	TEL0162-82-1932 FAX0162-82-1696
帯広営業所	080-2462	帯広市西22条北1丁目12番地4	TEL0155-37-3080 FAX0155-37-5187
中標津営業所	086-1152	標津郡中標津町北町2丁目16番2	TEL0153-72-2624 FAX0153-73-2540
花巻営業所	028-3172	岩手県花巻市石鳥谷町北寺林第11地割120番3	TEL0198-46-1311 FAX0198-45-5999
仙台営業所	983-0013	宮城県仙台市宮城野区中野字神明179-1	TEL022-388-8673 FAX022-388-8735
小山営業所	323-0158	栃木県小山市梁2512－1	TEL0285-49-1500 FAX0285-49-1560
犬山出張所	484-0894	愛知県犬山市羽黒字合戦橋5番1	TEL0568-69-1200 FAX0568-69-1210
岡山営業所	700-0973	岡山県岡山市北区下中野704－103	TEL086-243-1147 FAX086-243-1269
熊本営業所	861-8030	熊本県熊本市東区小山町1639－1	TEL096-389-6650 FAX096-389-6710
都城営業所	885-1202	宮崎県都城市高城町穂満坊1003－2	TEL0986-53-2222 FAX0986-53-2233

M. 26. 09. 5S Ⓐ