STAR

中型ロールベーラ

部 品 表

製品コード		K49633	・K49634
型	式	TRB2240AT	TRB2240AN
製品コード		K49635	・K49636
型	式	TCR2240AT	TCR2240AN

部品供給型式　URB2240-05

・部品ご注文の際は、必ず部品供給型式をご連絡ください。

・補用部品の一部には、まとめ・セット販売のみの部品があります。

株式会社IHIスター

STAR

部　品　表

部品のご注文について

1．部品ご注文の際は、下記項目をご連絡ください。

① 製 品 名
② 部品供給型式（型式）
③ 部品名称
④ 部品番号
⑤ 個　　数

※ 部品供給型式は部品表表紙および、本体に貼付のネームプレートに表示しています。

2．個数欄の［－］、［／］は、以下のことを表しております。

［－］・・・ シムなど、組み込まれている個数が製品個々により異なる部品

［／］・・・ アッセイ品に含まれる部品で単品では供給しない部品

3．見出番号が［　］になっているものは、通常部品と違い、納期が長くかかりますので、その都度ご相談させて頂きます。

4．補用部品の一部には、まとめ・セット販売のみの部品があります。ご注文の際はご確認ください。また部品表上、分解されていない部品はセット販売のみの対応とさせていただきます。

※ 部品は改良等により予告なく形状・材質を変更することがあります。

補修部品の供給年限について

補修部品は当社純正部品をお買い求めください。市販類似品をお使いになりますと、機械の不調や性能に影響する場合があります。

この製品の補修用部品の供給年限（期間）は、製造打ち切り後９年です。ただし、供給年限内であっても、特殊部品については納期などをご相談させていただく場合もあります。

補修部品の供給は原則的には上記の供給年限で終了しますが、供給年限経過後であっても、部品供給のご要請があった場合は納期および価格についてご相談させていただきます。

保証について

機械の改造は故障の原因となりますので、行わないでください。

改造した場合や取扱説明書に述べられた正しい使用目的と異なる場合は、保証の対象外になりますのでご注意ください。

TCR2240AN・TCR2240AT・TRB2240AN・TRB2240AT
２Ｐフレーム、ドローバ

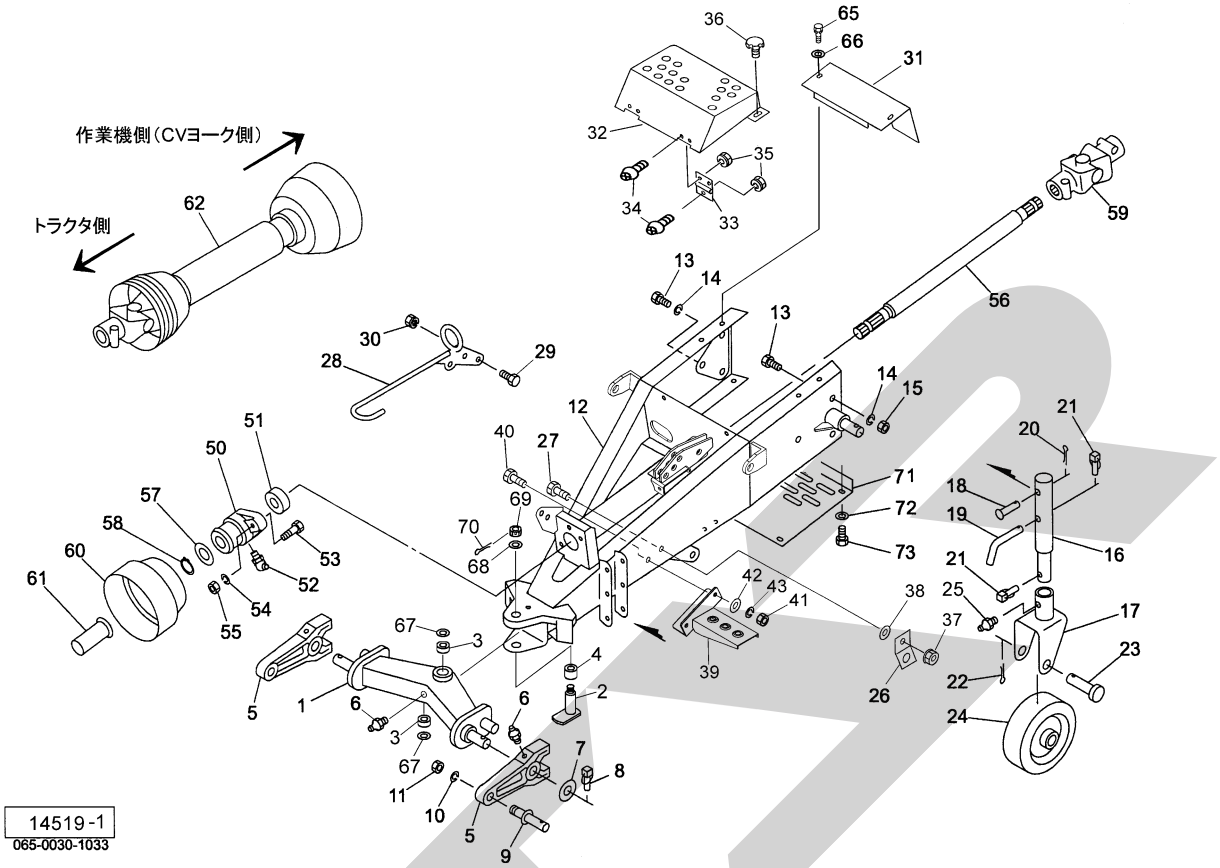

見出番号	部品番号	部品名称	個数	備考
1	1410940004	２Ｐフレーム	1	
2	141150000M	シャフトＣＰ	1	
3	J30306	テーパローラベアリング　３０３０６	2	
4	141154000M	カラー；φ３０×２７	1	
5	1301931004	ロワーリンクブラケット	2	
6	ONA6	グリースニップル　Ａ　Ｍ６	3	
7	090678000M	ワッシャ；３０×４．５	2	
8	000739000M	リンチピン；９	2	
9	000006200M	ロワーリンクピン；０．Ｉ	2	
10	WS22	バネザガネ　２ゴウ　Ｍ２２	2	
11	NZ22150	ナット　８　２シュ　Ｍ２２×１．５０	2	
12	1549873004	ドローバＣＰ；２２	1	
13	BZ16040	ボルト　８．８　Ｍ１６×４０	6	
14	WSA16	バネザガネ　３ゴウ　Ｍ１６	6	
15	NZ16	ナット　８　２シュ　Ｍ１６	5	
16	0948641004	スタンドＣＰ	1	
17	1032790004	キャスタＣＰ	1	
18	094865100M	ピン；Ｂ１６×８２	1	
19	044606200M	１６　サポートピン	1	
20	PC032032	ワリピン　３．２×３２	1	
21	000739000M	リンチピン；９	2	
22	PC050036	ワリピン　５×３６	1	
23	068131000M	ピン	1	
24	1032771004	ホイールＣＰ	1	
25	ONA6	グリースニップル　Ａ　Ｍ６	1	

２Ｐフレーム、ドローバ

見出番号	部 品 番 号	部　品　名　称	個数	備　考
26	067426100M	ブラケット	2	
27	BZ12035	ボルト　８．８　Ｍ１２×３５	2	
28	130980100M	ジョイントサポートＣＰ	1	
29	BSZ08030	コガタボルト　７　Ｍ８×３０	2	
30	NSP08	コガタスプリングナット　４　Ｍ８	2	
31	1338261004	カバー	1	
32	1462680004	カバー；ステップ	1	
33	067139100M	チョウバン	2	
34	CP06016	＋ナベコネジ　６×１６	6	
35	NSP06	スプリングナット　Ｍ６	6	
36	0006900000	ニギリ；Ｍ８×１４	2	
37	NNF12	フランジナイロンナット　Ｍ１２	2	
38	042783600M	ワッシャ；１２	4	
39	1549070004	ステップＣＰ	1	
40	BSZ10025	コガタボルト　７　Ｍ１０×２５	3	
41	NSZ10	コガタナット　８　２シュ　Ｍ１０	3	
42	044098500M	ワッシャ；１０	3	
43	WSA10	バネザガネ　３ゴウ　Ｍ１０	3	
50	0599695004	ＰＩＣジクウケ	1	
51	JCS207LLU	ユニットヨウベアリング　ＣＳ２０７ＬＬＵ	1	
52	ONB6	グリースニップル　Ｂ　Ｍ６	1	
53	BZ14040	ボルト　８．８　Ｍ１４×４０	2	
54	WSA14	バネザガネ　３ゴウ　Ｍ１４	2	
55	NZ14	ナット　８　２シュ　Ｍ１４	2	
56	1338270004	シャフト；エクステンション	1	
57	074781000M	ワッシャ；３５．５×４５×２．３	1	
58	DC035	Ｃガタトメワ　ジク　３５	1	
59	1302200006	ジョイント；MD	1	
60	0008240000	ＰＩＣカバー；２	1	
61	0000963000	ＰＩＣキャップ；３５	1	
62	1535920000	パワージョイント；ＡＷ２１Ｓ－８０	1	
65	BSPZ08020	コガタＳＷツキボルト　７　Ｍ８×２０	2	
66	044097200M	ワッシャ；８	2	
67	085996000M	プレート	2	
68	WRA24	ヒラザガネ　Ｍ２４	1	
69	000712000M	キャッスルナット；Ｍ２４×１．５	1	
70	PC040032	ワリピン　４×３２	1	
71	1309831004	プレート	1	
72	044097200M	ワッシャ；８	4	
73	BSPZ08020	コガタＳＷツキボルト　７　Ｍ８×２０	4	

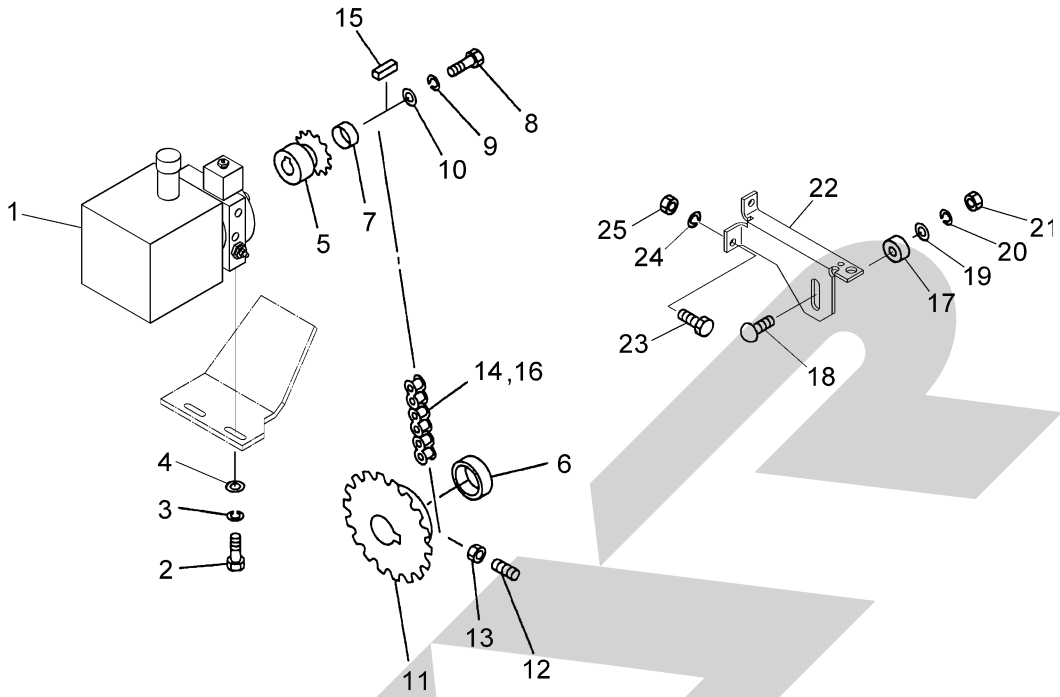

14520

見出番号	部品番号	部品名称	個数	備考
1	1558870000	パワーパッケージ	1	
2	BSZ10025	コガタボルト　７　Ｍ１０×２５	2	
3	WSA10	バネザガネ　３ゴウ　Ｍ１０	2	
4	WRA10	ヒラザガネ　Ｍ１０	2	
5	122615000M	スプロケット；４０×９Ｔ	1	
6	131275000M	カラー；３５．２×１２	1	
7	122614100M	カラー；１４×６	1	
8	BZ06016	ボルト　８．８　Ｍ６×１６	1	
9	WS06	バネザガネ　２ゴウ　Ｍ６	1	
10	133816000M	ワッシャ；６．５×１．６	1	
11	1338281004	スプロケット；４０×４２Ｔ	1	
12	TRK08030	６トメネジ　１０．９　クボミ　Ｍ８×３０	2	
13	NSZ08	コガタナット　８　２シュ　Ｍ８	2	
14	LA40048	ローラチェーン　４０×４８Ｌ	1	㊨ 16付
15	KFB05050150	ヘイコウキー　カタマル　５×５×１５	1	
16	AA040	ローラチェーンツギテ　４０	1	
17	1251020000	ローラ	1	
18	BR12060	カクネマルＢ　４．６　Ａ１　Ｍ１２×６０	1	
19	042783600M	ワッシャ；１２	1	
20	WSA12	バネザガネ　３ゴウ　Ｍ１２	1	
21	NZ12	ナット　８　２シュ　Ｍ１２	1	
22	155910000M	ブラケット	1	
23	BSZ08025	コガタボルト　７　Ｍ８×２５	2	
24	WSA08	バネザガネ　３ゴウ　Ｍ８	2	
25	NSZ08	コガタナット　８　２シュ　Ｍ８	2	

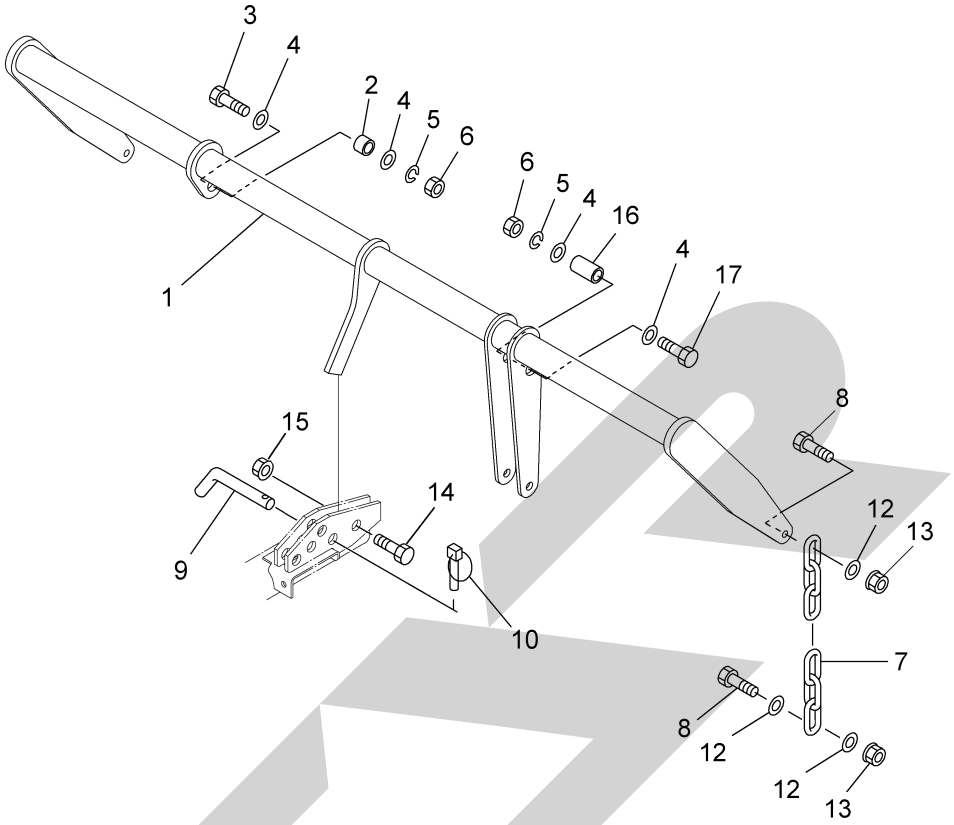

14521-1
065-0051-1015

見出番号	部 品 番 号	部　品　名　称	個数	備　　考
1	1549970004	ピックリフトＣＰ	1	
2	071338000M	カラー；２１	1	
3	BZ16050	ボルト　８．８　Ｍ１６×５０	1	
4	WRA16	ヒラザガネ　Ｍ１６	4	
5	WSA16	バネザガネ　３ゴウ　Ｍ１６	2	
6	NZ16	ナット　８　２シュ　Ｍ１６	2	
7	CK080008	リンクチェーンクレーンヨウ　８×３８Ｐ×８	2	
8	BSZ08035	コガタボルト　７　Ｍ８×３５	4	
9	044606200M	１６　サポートピン	1	
10	000739000M	リンチピン；９	1	
12	080414100M	ワッシャ；８	6	
13	NNF08	フランジナイロンナット　Ｍ８	4	
14	BZ16050	ボルト　８．８　Ｍ１６×５０	1	
15	NN16	ナイロンナット　Ｍ１６	1	
16	139481100M	カラー；１６．１×６７	1	
17	BZ16095	ボルト　８．８　Ｍ１６×９５	1	

TCR2240AN・TCR2240AT・TRB2240AN・TRB2240AT
ピックアップ

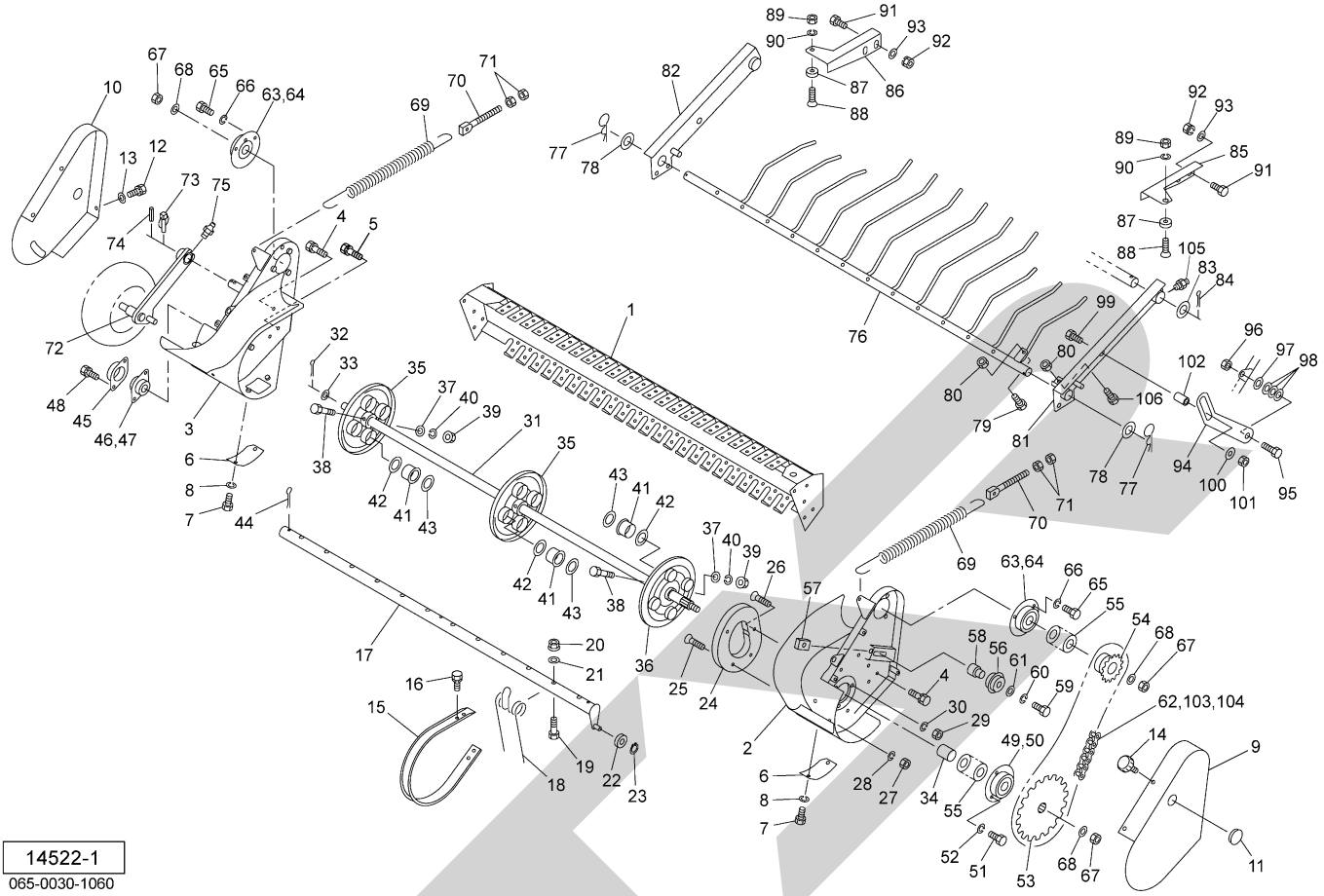

見出番号	部品番号	部品名称	個数	備考
1	1552970004	ピックアップフレームＣＰ	1	
2	1552980004	サイドプレートＣＰ；Ｌ	1	
3	1552990004	サイドプレートＣＰ；Ｒ	1	
4	BSPZ08020	コガタＳＷツキボルト　７　Ｍ８×２０	7	
5	BSPZ08030	コガタＳＷツキボルト　７　Ｍ８×３０	2	
6	094889200M	プレート	2	
7	BSZ08012	コガタボルト　７　Ｍ８×１２	4	
8	WSA08	バネザガネ　３ゴウ　Ｍ８	4	
9	1553000004	ピックアップカバーＣＰ；Ｌ	1	
10	1553010004	ピックアップカバーＣＰ；Ｒ	1	
11	0591440000	グロメット	1	
12	BSPZ08012	コガタＳＷツキボルト　７　Ｍ８×１２	3	
13	WRA08	ヒラザガネ　Ｍ８	3	
14	1181490000	ニギリ；Ｍ８	3	
15	085222100M	ロータフラッシュ	23	
16	BSPZ08020	コガタＳＷツキボルト　７　Ｍ８×２０	92	
17	1050254004	タインバーＣＰ	4	
18	0852241006	タイン	48	
19	BSZ08055	コガタボルト　７　Ｍ８×５５	48	
20	NNF08	フランジナイロンナット　Ｍ８	48	
21	044097200M	ワッシャ；８	48	
22	JSBX0126LLU	ユニットヨウベアリング　ＳＢＸ０１２６ＬＬＵ	4	
23	DC012	Ｃガタトメワ　ジク　１２	4	
24	0792824004	カム	1	
25	BJ08020	サラキャップＢ　１０．９　Ｍ８×２０	4	

見出番号	部品番号	部品名称	個数	備考
26	BJ10035	サラキャップＢ　１０．９　Ｍ１０×３５	1	
27	NSZ08	コガタナット　８　２シュ　Ｍ８	4	
28	WSA08	バネザガネ　３ゴウ　Ｍ８	4	
29	NSZ10	コガタナット　８　２シュ　Ｍ１０	1	
30	WSA10	バネザガネ　３ゴウ　Ｍ１０	1	
31	1304440004	シャフト	1	
32	PC050036	ワリピン　５×３６	1	
33	057788100M	シム	－	
34	130654000M	カラー；３０．５×４８	1	
35	1032960004	タインプレートＣＰ	2	
36	1301860004	タインプレートＣＰ；Ｌ	1	
37	044098500M	ワッシャ；１０	4	
38	BX10070	ボルト　１０．９　Ｍ１０×７０	4	
39	NNF10	フランジナイロンナット　Ｍ１０	4	
40	WSA10	バネザガネ　３ゴウ　Ｍ１０	4	
41	0640350000	ナイロンブッシュ	12	
42	1032990000	ワッシャ；４３×３．２	12	
43	065487000M	シム：３５×１．２	－	
44	PC050056	ワリピン　５×５６	12	
45	085226100M	フランジ	1	
46	JPFL204G	バイフランジ　ヒシ　ＰＦ２０４	1	
47	JCS204LLU	ユニットヨウベアリング　ＣＳ２０４ＬＬＵ	1	
48	BSPZ08025	コガタＳＷツキボルト　７　Ｍ８×２５	2	
49	JPF206G	バイフランジ　マル　ＰＦ２０６	2	
50	JCS206LLU	ユニットヨウベアリング　ＣＳ２０６ＬＬＵ	1	
51	BSZ10030	コガタボルト　７　Ｍ１０×３０	2	
52	WSA10	バネザガネ　３ゴウ　Ｍ１０	2	
53	1304450004	スプロケット；５０－３８Ｔ	1	
54	0811080004	スプロケット；１４Ｔ	1	
55	0734440000	シム	－	
56	081267000M	テンションローラＣＰ	1	
57	080925000M	ナット	1	
58	082660000M	カラー	1	
59	BZ12045	ボルト　８．８　Ｍ１２×４５	1	
60	WSA12	バネザガネ　３ゴウ　Ｍ１２	1	
61	042783600M	ワッシャ；１２	1	
62	LA50065	ローラチェーン　５０×６５Ｌ	1	㊗ 103、104 付
63	JPF206G	バイフランジ　マル　ＰＦ２０６	4	
64	JCS206LLU	ユニットヨウベアリング　ＣＳ２０６ＬＬＵ	2	
65	BSZ10020	コガタボルト　７　Ｍ１０×２０	6	
66	WSA10	バネザガネ　３ゴウ　Ｍ１０	6	
67	NN16	ナイロンナット　Ｍ１６	3	
68	0590442006	ディスクワッシャ	3	
69	082708200M	スプリング；Ｈ	2	
70	129736000M	スプリングステー	2	
71	NZ12	ナット　８　２シュ　Ｍ１２	4	
72	1553020004	ホイールステーＣＰ	1	
73	000738000M	リンチピン；６	1	
74	PS050032	スプリングピン　５×３２	1	
75	ONA6	グリースニップル　Ａ　Ｍ６	1	

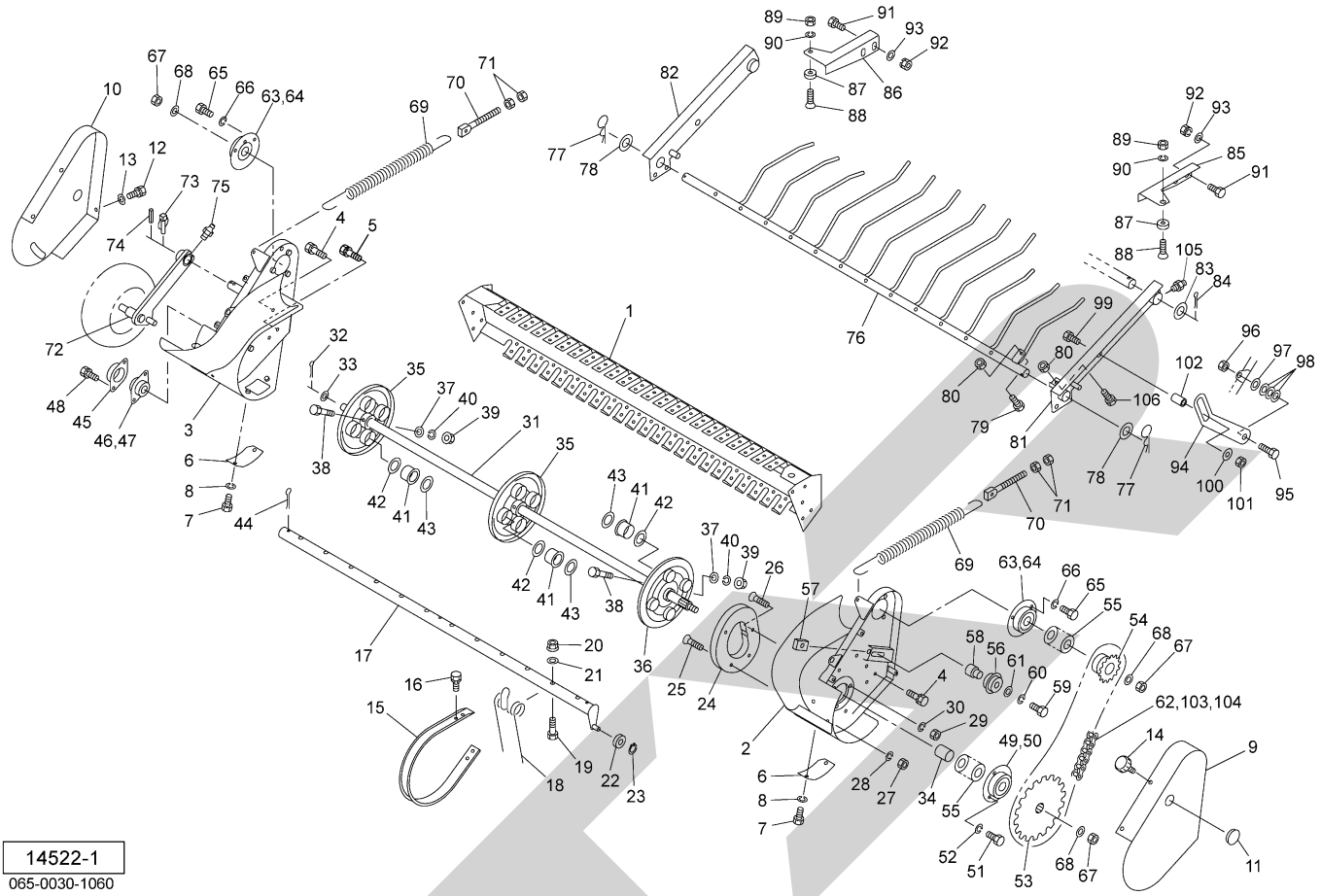

見出番号	部品番号	部品名称	個数	備考
76	1561580004	クロップカバーＣＰ	1	
77	000088100M	ベータピン；１９×３	2	
78	088724000M	ワッシャ；２８×２．３	2	
79	BSZ08035	コガタボルト　７　Ｍ８×３５	1	
80	NSZ08	コガタナット　８　２シュ　Ｍ８	2	
81	155354000M	プレスアームＣＰ；Ｌ	1	
82	155357000M	プレスアームＣＰ；Ｒ	1	
83	060807100M	ワッシャ	2	
84	PC050036	ワリピン　５×３６	2	
85	155434000M	ストッパ；Ｌ	1	
86	155435000M	ストッパ；Ｒ	1	
87	0858590000	クッション	2	
88	BJ10025	サラキャップＢ　１０．９　Ｍ１０×２５	2	
89	NSZ10	コガタナット　８　２シュ　Ｍ１０	2	
90	WSA10	バネザガネ　３ゴウ　Ｍ１０	2	
91	BSZ08025	コガタボルト　７　Ｍ８×２５	4	
92	NSP08	コガタスプリングナット　４　Ｍ８	4	
93	044097200M	ワッシャ；８	4	
94	155436000M	アーム	2	
95	BZ16040	ボルト　８．８　Ｍ１６×４０	2	
96	NN16	ナイロンナット　Ｍ１６	2	
97	083995000M	ワッシャ；１７×４．５	2	
98	0776990000	シム；１７×０．５	－	
99	BZ16090	ボルト　８．８　Ｍ１６×９０	2	
100	042322200M	ワッシャ；１６	2	

TCR2240AN･TCR2240AT･TRB2240AN･TRB2240AT
ピックアップ

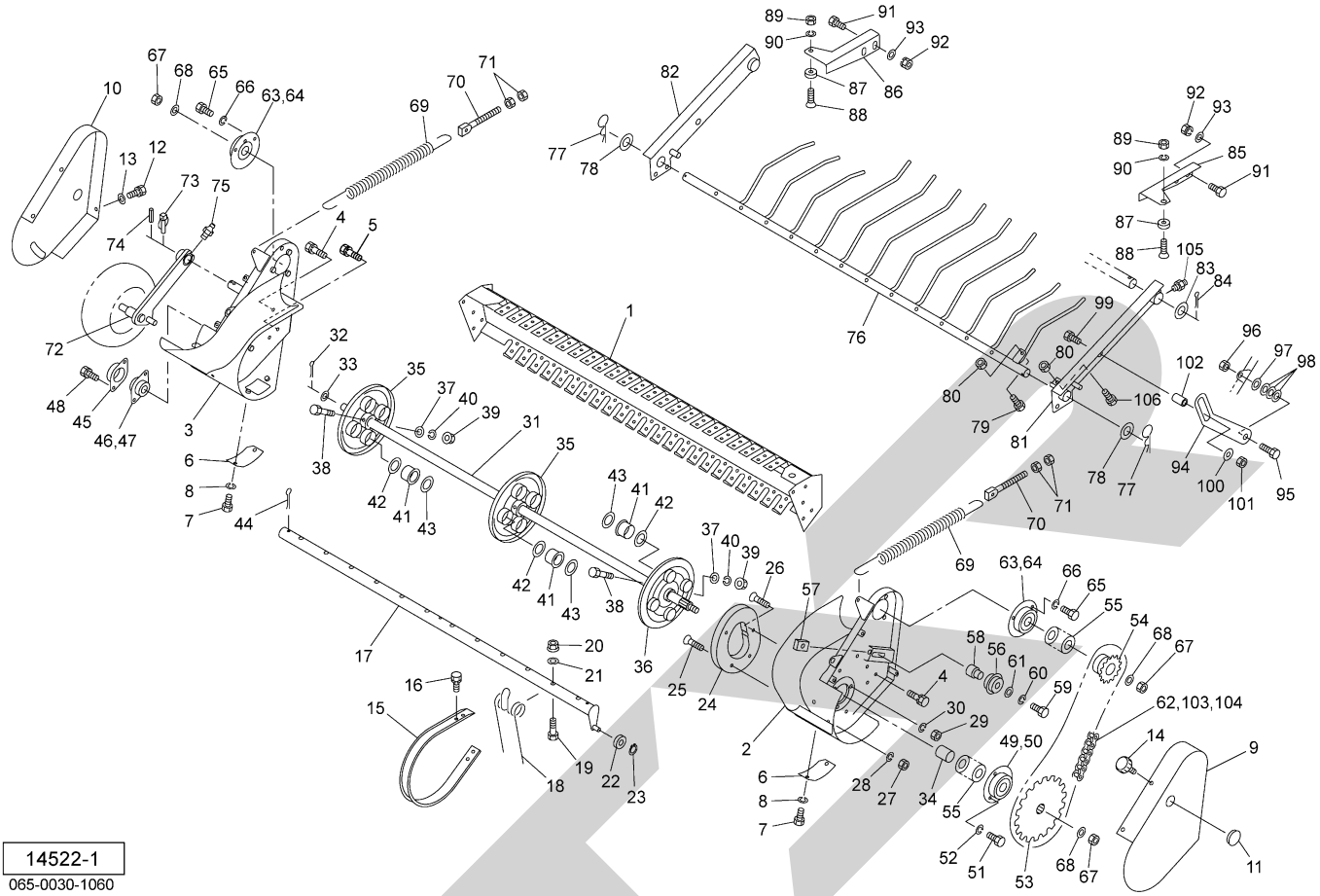

見出番号	部品番号	部品名称	個数	備考
101	NN16	ナイロンナット　Ｍ１６	2	
102	085460000M	カラー；１６．５×５５	2	
103	AA050	ローラチェーンツギテ　５０	1	
104	AD050	オフセットリンク　５０	1	
105	ONA6	グリースニップル　Ａ　Ｍ６	2	
106	BSZ08025	コガタボルト　７　Ｍ８×２５	1	

TCR2240AN･TCR2240AT･TRB2240AN･TRB2240AT
オーガ

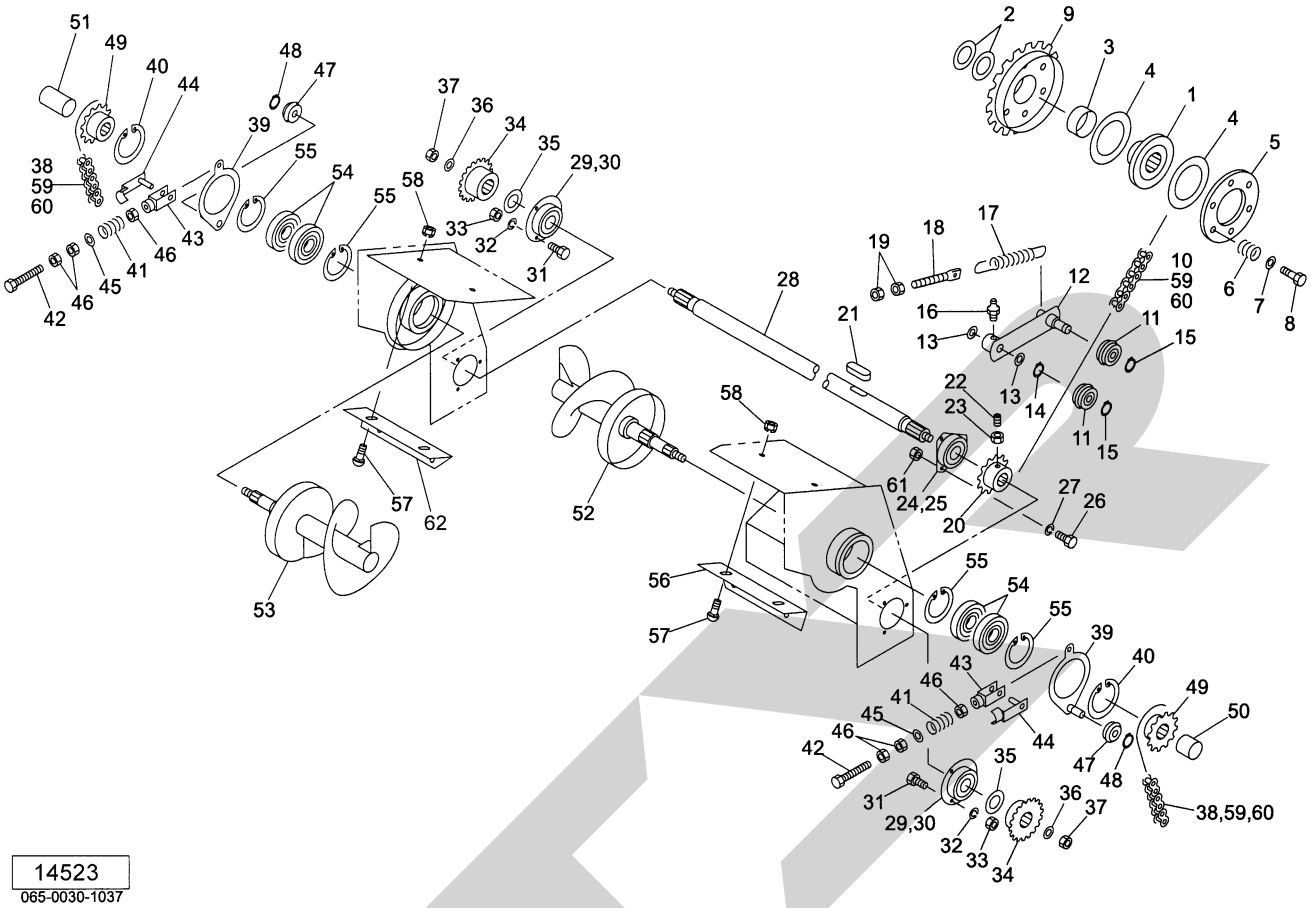

見出番号	部品番号	部品名称	個数	備考
1	1306110004	ボス	1	
2	065487000M	シム；３５×１．２	−	
3	0709092000	ブッシュ	1	
4	0432480010	フェーシングプレート	2	
5	1306120004	クラッチロックプレート	1	
6	043249201M	クラッチアジャストスプリング；Ａ	6	
7	044098500M	ワッシャ；１０	6	
8	BSZ10060	コガタボルト　７　Ｍ１０×６０	6	
9	1306081004	スプロケットＣＰ；５０−３８Ｔ	1	
10	LA50111	ローラチェーン　５０×１１１Ｌ	1	㊗ 59､60 付
11	0812670000	テンションローラＣＰ	2	
12	130446000M	テンションアームＣＰ	1	
13	044214301M	ワッシャ；２５．５×１．０	−	
14	DC025	Ｃガタトメワ　ジク　２５	1	
15	DC017	Ｃガタトメワ　ジク　１７	2	
16	ONB6	グリースニップル　Ｂ　Ｍ６	1	
17	094631100M	スプリング；Ｈ３．２×２１×１６０	1	
18	153589000M	スプリングステー	1	
19	NZ12	ナット　８　２シュ　Ｍ１２	2	
20	1304580004	スプロケット；５０−１７Ｔ	1	
21	KFC10080450	ヘイコウキー　リョウマル　１０×８×４５	1	
22	TRK08025	６トメネジ　１０．９　クボミ　Ｍ８×２５	2	
23	NSZ08	コガタナット　８　２シュ　Ｍ８	2	
24	101902000M	フランジ；ＰＦ２０７	2	
25	JCS207LLU	ユニットヨウベアリング　ＣＳ２０７ＬＬＵ	1	

見出番号	部 品 番 号	部　品　名　称	個数	備　　考
26	BSZ10030	コガタボルト　７　Ｍ１０×３０	3	
27	WSA10	バネザガネ　３ゴウ　Ｍ１０	3	
28	1325911004	シャフト	1	
29	JPF206G	バイフランジ　マル　ＰＦ２０６	4	
30	JCS206LLU	ユニットヨウベアリング　ＣＳ２０６ＬＬＵ	2	
31	BSZ10025	コガタボルト　７　Ｍ１０×２５	6	
32	WSA10	バネザガネ　３ゴウ　Ｍ１０	6	
33	NSZ10	コガタナット　８　２シュ　Ｍ１０	6	
34	1050371004	スプロケット；２０Ｔ	2	
35	0967561000	シム；３０．５×０．６	-	
36	0590442006	ディスクワッシャ	2	
37	NN16	ナイロンナット　Ｍ１６	2	
38	LA50047	ローラチェーン　５０×４７Ｌ	2	㊗ 59､60 付
39	105038100M	テンションアームＣＰ	2	
40	DC100	Ｃガタトメワ　ジク　１００	2	
41	119235000M	スプリング；Ａ３．５×１４×３０	2	
42	BAI08120	ボルト　４．６　ゼン　Ｍ８×１２０	2	
43	079424000M	フォークエンド；８×３２	2	
44	079425000M	ピン；８×３２	2	
45	044097200M	ワッシャ；８	2	
46	NSZ08	コガタナット　８　２シュ　Ｍ８	6	
47	1050410000	テンションローラＣＰ	2	
48	DC012	Ｃガタトメワ　ジク　１２	2	
49	1050420004	スプロケット；１５Ｔ	2	
50	105043000M	カラー；３２．９×１９．５	1	
51	105044000M	カラー；３２．９×３９．５	1	
52	1553060004	スクリューＣＰ；Ｌ	1	
53	1553070004	スクリューＣＰ；Ｒ	1	
54	J6307LLU	ボールベアリング　６３０７ＬＬＵ	4	
55	DHC080	Ｃガタトメワ　アナ　８０	4	
56	155448000M	スクレーパ；Ｌ	1	
57	055474000M	カクネボルト　８．８　Ｍ８×２０	4	
58	NSP08	コガタスプリングナット　４　Ｍ８	4	
59	AA050	ローラチェーンツギテ　５０	3	
60	AD050	オフセットリンク　５０	3	
61	NSZ10	コガタナット　８　２シュ　Ｍ１０	3	
62	155885000M	スクレーパ；Ｒ	1	

ロータ

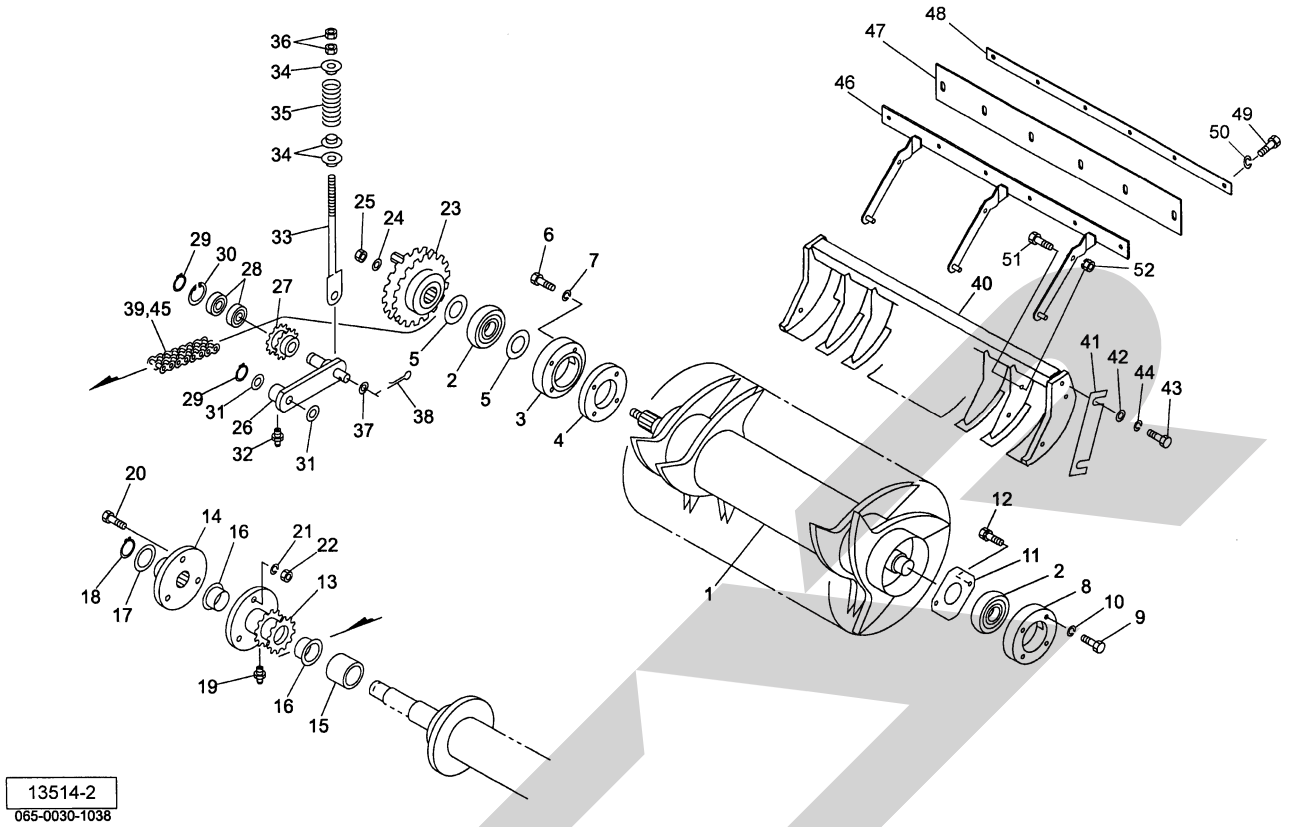

見出番号	部品番号	部品名称	個数	備考
1	1553590004	ロータＣＰ	1	
2	JCS309LLU	ユニットヨウベアリング　ＣＳ３０９ＬＬＵ	2	
3	1304800004	フランジ	1	
4	1304810004	プレート	1	
5	0770931000	シム	－	
6	BZ12065	ボルト　８．８　Ｍ１２×６５	4	
7	WSA12	バネザガネ　３ゴウ　Ｍ１２	4	
8	1050711004	フランジ	1	
9	BZ12035	ボルト　８．８　Ｍ１２×３５	4	
10	WSA12	バネザガネ　３ゴウ　Ｍ１２	4	
11	105072100M	プレート	1	
12	BSPZ08020	コガタＳＷツキボルト　７　Ｍ８×２０	2	
13	1394280004	スプロケットＣＰ；６０－２×１３Ｔ	1	
14	1304561004	シャーボルトホルダＣＰ	1	
15	130650000M	カラー；４０×４０	1	
16	1394290000	ブッシュ	2	
17	0988800000	シム；３５．５×０．６	－	
18	DC035	Ｃガタトメワ　ジク　３５	1	
19	ONA6	グリースニップル　Ａ　Ｍ６	1	
20	0440284000	シャーボルト；Ｍ１０×５５	4	３ヶ予備
21	WSA10	バネザガネ　３ゴウ　Ｍ１０	4	３ヶ予備
22	NSZ10	コガタナット　８　２シュ　Ｍ１０	4	３ヶ予備
23	1306050004	スプロケットＣＰ；６０－２×３０Ｔ	1	
24	085105000M	ワッシャ；２１×９	1	
25	NN20	ナイロンナット　Ｍ２０	1	

ロータ

見出番号	部品番号	部品名称	個数	備考
26	105061000M	テンションアームＣＰ；６０Ｒ	1	
27	1050600004	スプロケット；１３Ｔ－２	1	
28	J6005LLU	ボールベアリング　６００５ＬＬＵ	2	
29	DC025	Ｃガタトメワ　ジク　２５	2	
30	DHC047	Ｃガタトメワ　アナ　４７	1	
31	044214301M	ワッシャ；２５．５×１．０	－	
32	ONB6	グリースニップル　Ｂ　Ｍ６	1	
33	130450000M	ロッドＣＰ	1	
34	099710000M	カラー	3	
35	0473370006	スプリング；Ａ	1	
36	NZ12	ナット　８　２シュ　Ｍ１２	2	
37	WRA20	ヒラザガネ　Ｍ２０	1	
38	PC050036	ワリピン　５×３６	1	
39	LAW60066	ローラーチェーン　６０－２×６６Ｌ	1	㊗ 45付
40	1553601004	スクレーパＣＰ	1	
41	130651000M	シム	－	
42	042783600M	ワッシャ；１２	4	
43	BZ12030	ボルト　８．８　Ｍ１２×３０	4	
44	WSA12	バネザガネ　３ゴウ　Ｍ１２	4	
45	AA060-2	ローラーチェーンツギテ　６０－２	1	
46	1562930004	スクレーパベースＣＰ	1	TRB・TCR2240AT
47	8018970000	スクレーパ；２２	1	〃
48	8018980004	プレート；２２	1	〃
49	BSZ08016	コガタボルト　７　Ｍ８×１６	6	〃
50	WSA08	バネザガネ　３ゴウ　Ｍ８	6	〃
51	BSZ08025	コガタボルト　７　Ｍ８×２５	6	〃
52	NSP08	コガタスプリングナット　Ｍ８	6	〃
ASY	1562920000	スクレーパＡＳ；２２４０Ｌｏ	1	㊗ 46～52

TCR2240AN･TCR2240AT･TRB2240AN･TRB2240AT
ボトムフレーム

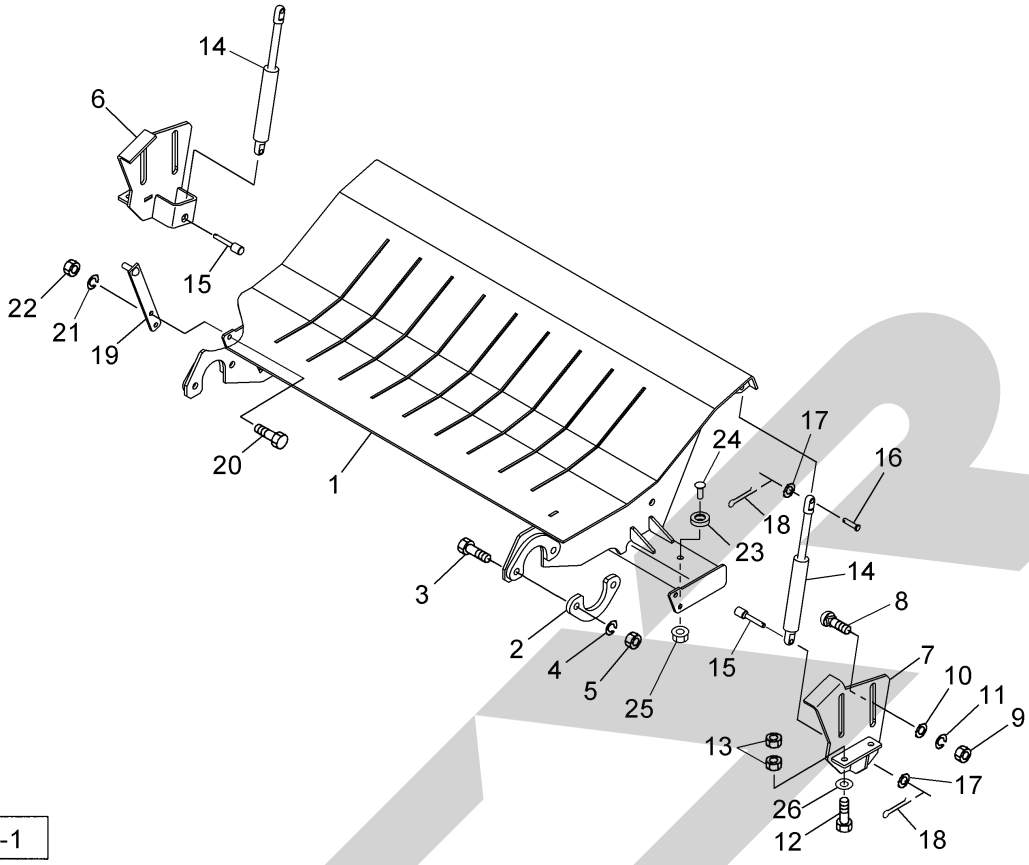

見出番号	部品番号	部品名称	個数	備考
1	1553660004	ボトムフレームＣＰ	1	
2	130905000M	プレート	2	
3	BZ12040	ボルト　８．８　Ｍ１２×４０	4	
4	WSA12	バネザガネ　３ゴウ　Ｍ１２	4	
5	NZ12	ナット　８　２シュ　Ｍ１２	4	
6	1558220004	ブラケットＣＰ；Ｒ	1	
7	1558270004	ブラケットＣＰ；Ｌ	1	
8	058338100M	カクネボルト　８．８　Ｍ１２×３５	4	
9	NZ12	ナット　８　２シュ　Ｍ１２	4	
10	040608401M	ワッシャ；１３×４．５	4	
11	WSA12	バネザガネ　３ゴウ　Ｍ１２	4	
12	BSZ10035	コガタボルト　７　Ｍ１０×３５	4	
13	NSZ10	コガタナット　８　２シュ　Ｍ１０	8	
14	1558300000	ガススプリング；１５００Ｎ	2	
15	155832000M	ピン	2	
16	000048200M	ピン；Ｂ８×３５	2	
17	044097200M	ワッシャ；８	4	
18	PC032016	ワリピン　３．２×１６	4	
19	155387000M	レバーＣＰ	1	
20	BSZ08020	コガタボルト　７　Ｍ８×２０	2	
21	WSA08	バネザガネ　３ゴウ　Ｍ８	2	
22	NSZ08	コガタナット　８　２シュ　Ｍ８	2	
23	0858590000	クッション	2	
24	BJ10030	サラキャップＢ　１０．９　Ｍ１０×３０	2	
25	NNF10	フランジナイロンナット　Ｍ１０	2	
26	WRA10	ヒラザガネ　Ｍ１０	4	

ギヤボックス

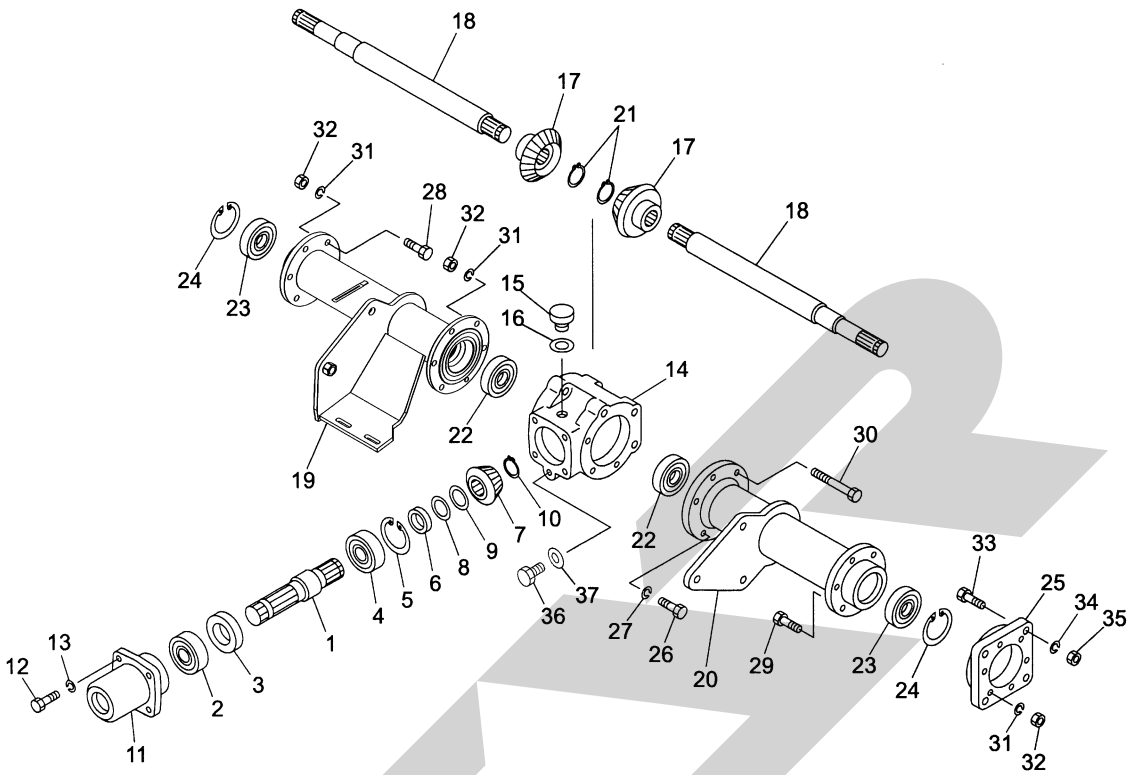

14525
065-0030-1040

見出番号	部品番号	部品名称	個数	備考
1	1309842002	ＰＩＣシャフト	1	
2	J6207LLU	ボールベアリング　６２０７ＬＬＵ	1	
3	D407210	オイルシール　Ｄ４０×７２×１０	1	
4	J7207	アンギュラボールベアリング　７２０７	1	
5	DHC072	Ｃガタトメワ　アナ　７２	1	
6	1018700002	カラー；３５．７×６．５	1	
7	1503750002	ベベルピニオン；１５Ｔ	1	
8	0445851000	チョウセイシム；３５×０．１	－	
9	0445862000	チョウセイシム；３５×０．２	－	
10	DC035	Ｃガタトメワ　ジク　３５	1	
11	1018710004	ギヤボックスキャップ	1	
12	BSZ10025	コガタボルト　７　Ｍ１０×２５	4	
13	WSA10	バネザガネ　３ゴウ　Ｍ１０	4	
14	1301820004	メインギヤボックス	1	
15	0003480000	グリースセン	1	
16	0003280000	パッキン	1	
17	1503740002	ベベルギヤ；２３Ｔ	2	
18	1326050002	シャフト；メイン	2	
19	1549780004	ボックスフレームＣＰ；Ｒ	1	
20	1326040004	ボックスフレームＣＰ；Ｌ	1	
21	DC035	Ｃガタトメワ　ジク　３５	2	
22	J6207LLU	ボールベアリング　６２０７ＬＬＵ	2	
23	J6208LLU	ボールベアリング　６２０８ＬＬＵ	2	
24	DHC080	Ｃガタトメワ　アナ　８０	2	
25	1306520004	フランジ	1	

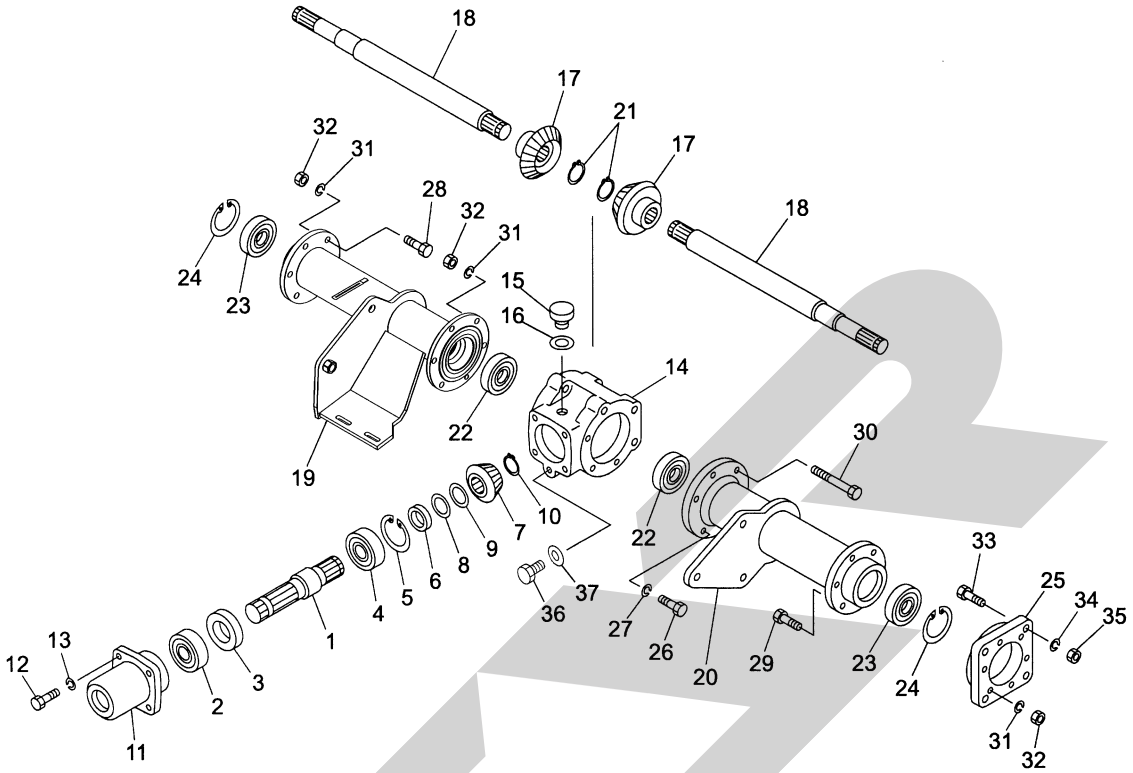

14525
065-0030-1040

見出番号	部品番号	部品名称	個数	備考
26	BSZ10030	コガタボルト　７　Ｍ１０×３０	6	
27	WSA10	バネザガネ　３ゴウ　Ｍ１０	6	
28	BZ12040	ボルト　８．８　Ｍ１２×４０	6	
29	BZ12045	ボルト　８．８　Ｍ１２×４５	6	
30	BZ12170	ボルト　８．８　Ｍ１２×１７０	3	
31	WSA12	バネザガネ　３ゴウ　Ｍ１２	15	
32	NZ12	ナット　８　２シュ　Ｍ１２	15	
33	BZ14035	ボルト　８．８　Ｍ１４×３５	4	
34	WSA14	バネザガネ　３ゴウ　Ｍ１４	4	
35	NZ14	ナット　８　２シュ　Ｍ１４	4	
36	000338000M	Ｍ１０プラグ	1	
37	0003390000	パッキン（Ｍ１０プラグヨウ）	1	

フレームゲート

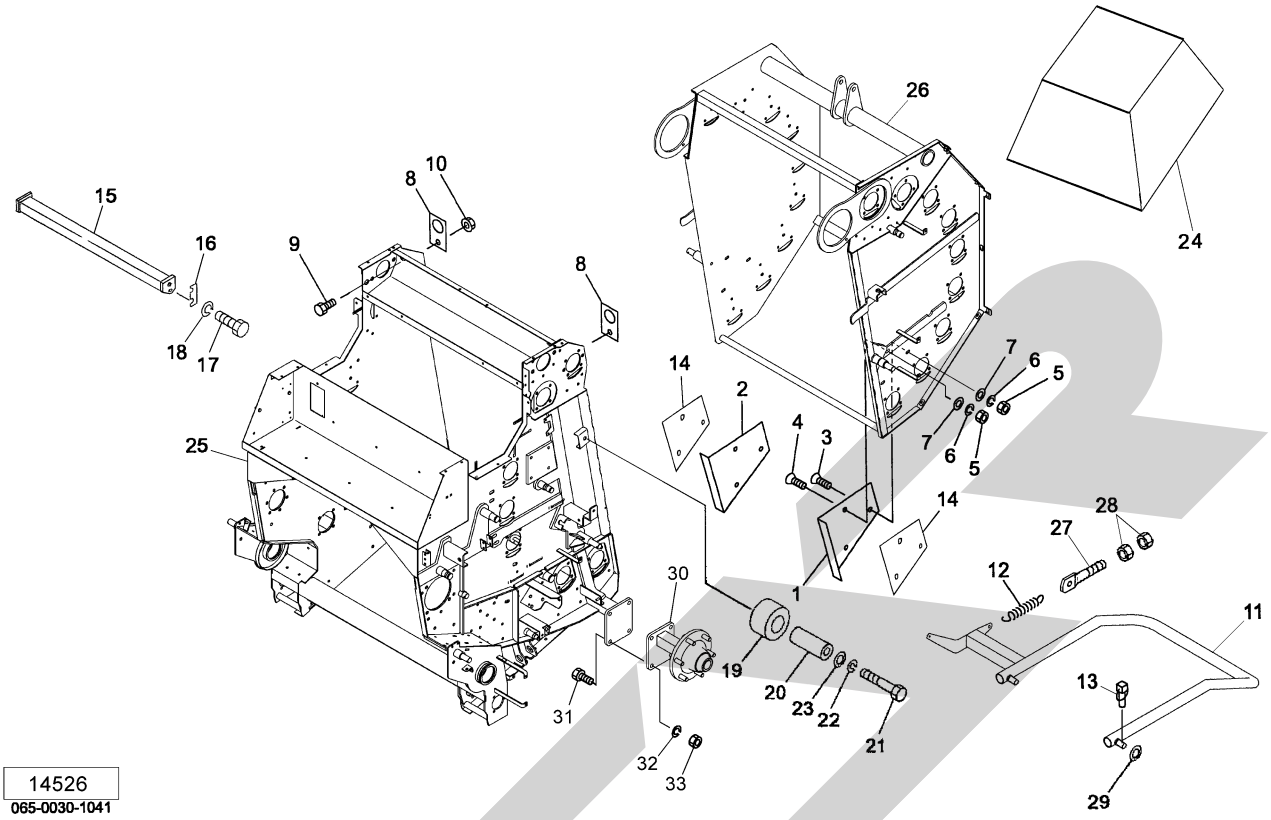

見出番号	部品番号	部品名称	個数	備考
1	1018612004	アングル；Ｌ	1	
2	1018622004	アングル；Ｒ	1	
3	BJ10030	サラキャップＢ　１０．９　Ｍ１０×３０	4	
4	BJ10040	サラキャップＢ　１０．９　Ｍ１０×４０	2	
5	NZ10	ナット　８　２シュ　Ｍ１０	6	
6	WSA10	バネザガネ　３ゴウ　Ｍ１０	6	
7	044098500M	ワッシャ；１０	6	
8	042858201M	ツリカナグ	2	
9	BZ12030	ボルト　８．８　Ｍ１２×３０	2	
10	NNF12	フランジナイロンナット　Ｍ１２	2	
11	1459621004	ベールイジェクタＣＰ；２２	1	
12	0828111006	スプリング；Ｈ	1	
13	000738000M	リンチピン；６	2	
14	049907000M	シム	2	
15	1018360004	スクレーパＣＰ	1	
16	099233100M	シム	－	
17	BSZ10025	コガタボルト　７　Ｍ１０×２５	4	
18	WSA10	バネザガネ　３ゴウ　Ｍ１０	4	
19	1423570000	テンション	1	
20	142358000M	カラー；φ１６．１×３４．５	1	
21	BZ16065	ボルト　８．８　Ｍ１６×６５	1	
22	WSA16	バネザガネ　３ゴウ　Ｍ１６	1	
23	000761100M	ワッシャ；１６	1	
24	1387570000	ホンキカバーシート	1	オプション
25	1549140004	フロントフレームＣＰ	1	

TCR2240AN･TCR2240AT･TRB2240AN･TRB2240AT
フレームゲート

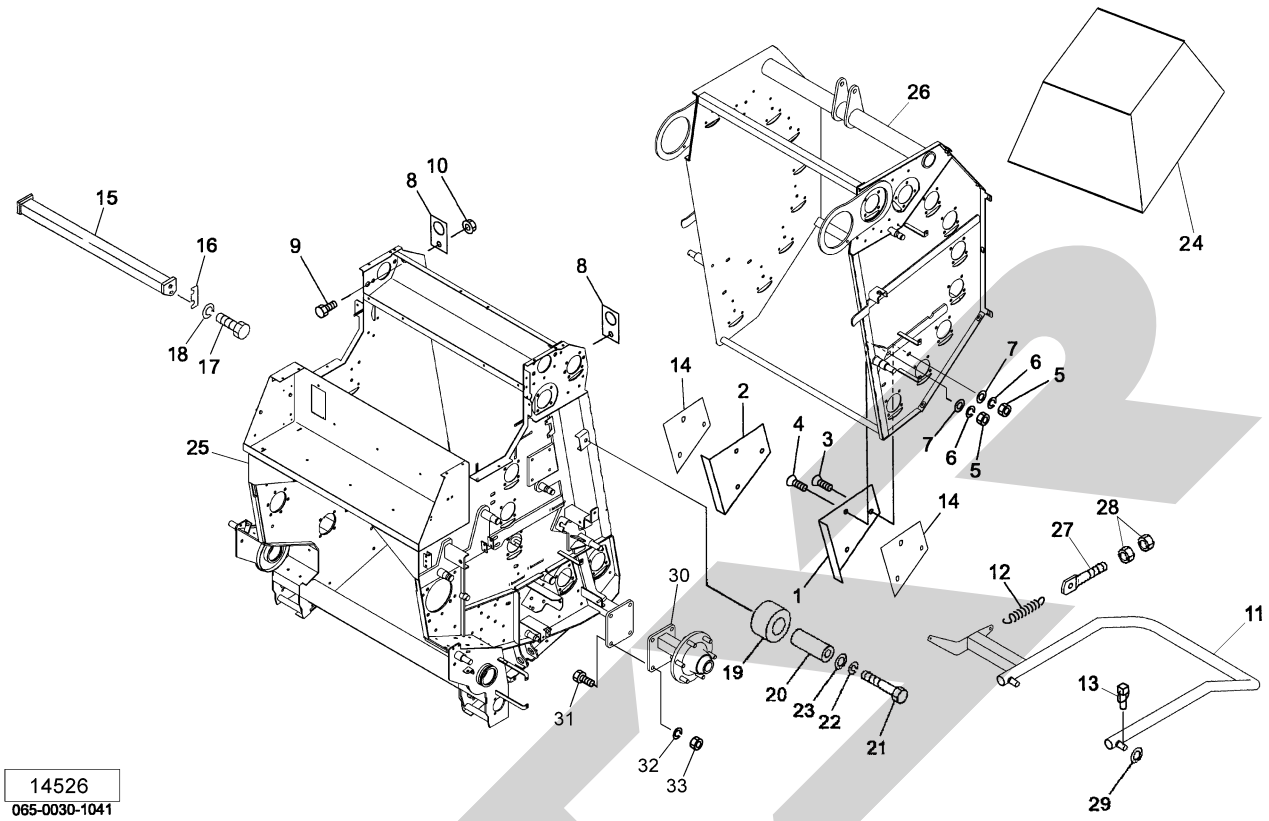

見出番号	部品番号	部品名称	個数	備考
26	1549691004	ゲートＣＰ	1	
27	043341501M	スプリングステー	1	
28	NZ12	ナット　８　２シュ　Ｍ１２	2	
29	061847000M	ワッシャ	2	
30	1554330004	ハブツキシャジクＣＰ	2	
31	BZ16045	ボルト　８．８　Ｍ１６×４５	8	
32	WSA16	バネザガネ　３ゴウ　Ｍ１６	8	
33	NZ16	ナット　８　２シュ　Ｍ１６	8	

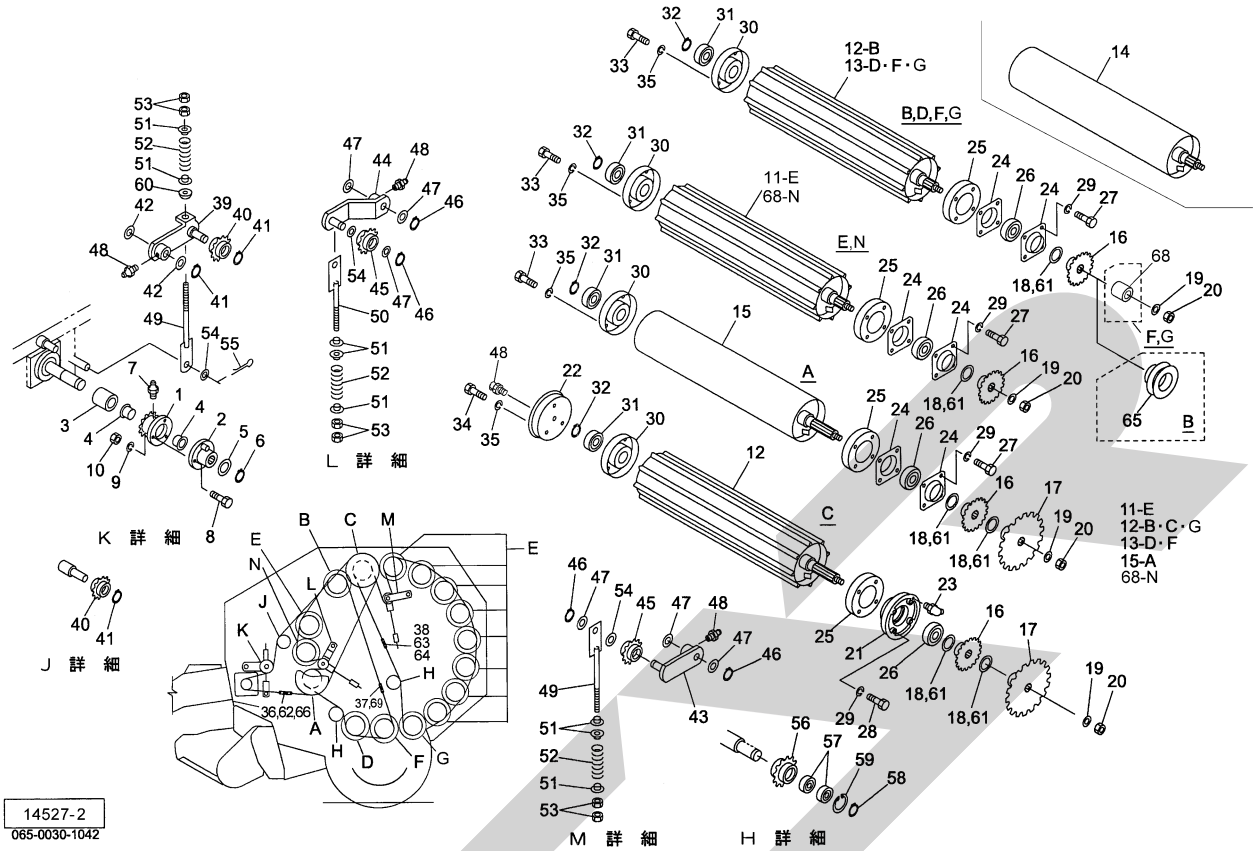

見出番号	部 品 番 号	部　品　名　称	個数	備　　考
1	1435860004	スプロケット；８０－１０Ｔ	1	
2	1018820004	シャーボルトホルダＣＰ	1	
3	130653000M	カラー；４０×５９	1	
4	1394290000	ブッシュ	2	
5	0988800000	シム；３５．５×０．６	－	
6	DC035	Ｃガタトメワ　ジク　３５	1	
7	ONA6	グリースニップル　Ａ　Ｍ６	1	
8	0469070000	シャーボルト；Ｍ８×３２	4	３ヶ予備
9	WSA08	バネザガネ　３ゴウ　Ｍ８	4	３ヶ予備
10	NSZ08	コガタナット　８　２シュ　Ｍ８	4	３ヶ予備
11	1326100004	ローラＣＰ；３５Ｓ	9	
12	1326120004	ローラＣＰ；３５Ｌ	2	
13	1326130004	ローラＣＰ；３５ＬＨ	3	
14	8024730004	ＦＬローラＣＰ；３５Ｓ	1	
15	1326150004	ＦＬローラＣＰ；３５Ｌ	1	
16	1302730004	スプロケット；６０－２３Ｔ	16	
17	1304590004	スプロケット；８０－３０Ｔ	2	
18	065487000M	シム；３５×１．２	－	
19	0590442006	ディスクワッシャ	16	
20	NN16	ナイロンナット　Ｍ１６	16	
21	1301831004	ハウジング；Ｌ	1	
22	1301841004	ハウジング；Ｒ	1	
23	ONC6	グリースニップル　Ｃ　Ｍ６	2	
24	130209000M	バイフランジ；ＰＦ２０８	30	
25	130210000M	フランジＣＰ；１	16	

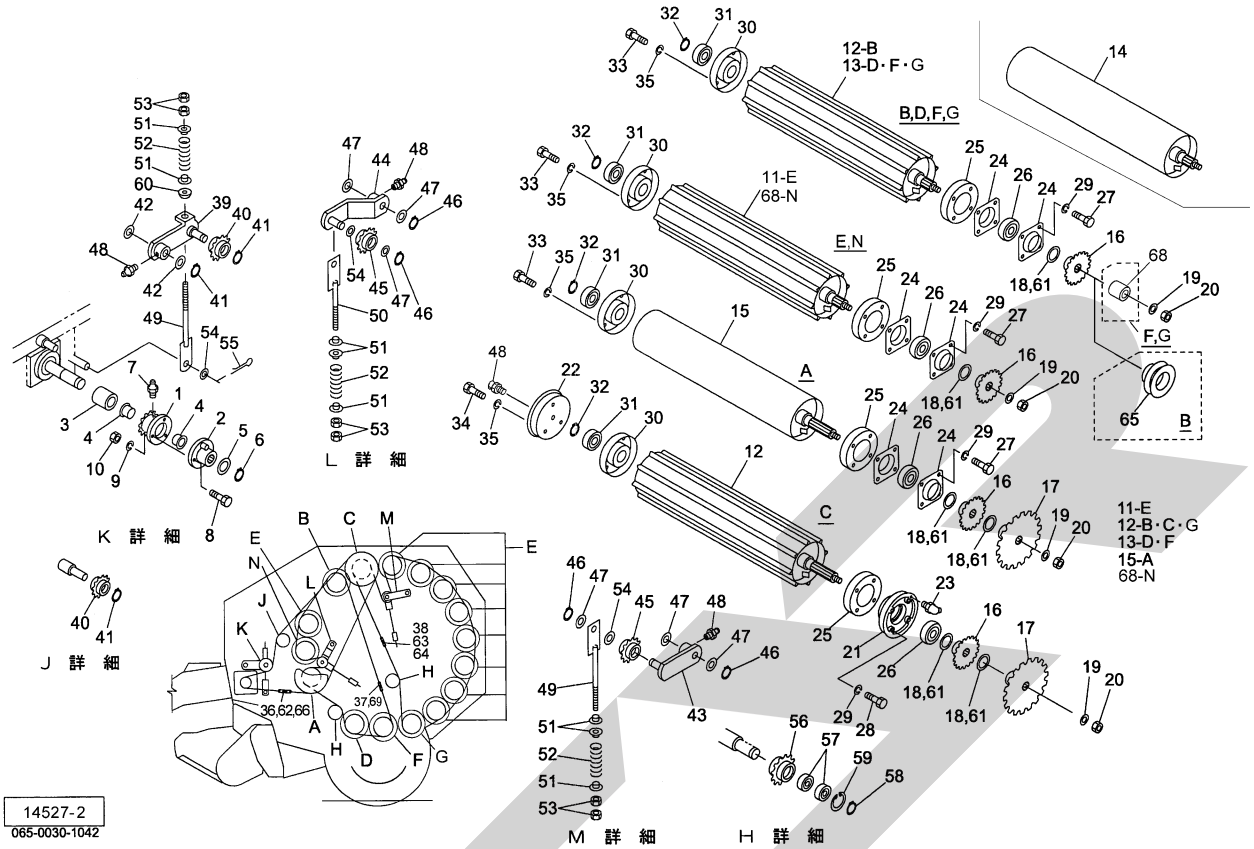

見出番号	部 品 番 号	部　品　名　称	個数	備　　考
26	JCS307DDU	ユニットヨウベアリング　ＣＳ３０７ＤＤＵ	16	
27	BZ12030	ボルト　８．８　Ｍ１２×３０	60	
28	BZ12040	ボルト　８．８　Ｍ１２×４０	4	
29	WSA12	バネザガネ　３ゴウ　Ｍ１２	64	
30	130211000M	フランジＣＰ；２	16	
31	JCS207LLU	ユニットヨウベアリング　ＣＳ２０７ＬＬＵ	16	
32	DC035	Ｃガタトメワ　ジク　３５	16	
33	BSZ10020	コガタボルト　７　Ｍ１０×２０	43	
34	BSZ10035	コガタボルト　７　Ｍ１０×３５	3	
35	WSA10	バネザガネ　３ゴウ　Ｍ１０	46	
36	LA80125	ローラチェーン　８０×１２５Ｌ	1	㊨ 62､66 付
37	1558860000	ローラチェーン　６０Ｈ×１７８Ｌ	1	㊨ 69 付
38	LA60213	ローラチェーン　６０×２１３Ｌ	1	㊨ 63､64 付
39	101883100M	テンションアームＣＰ；Ｌ	1	
40	1018860004	スプロケットＣＰ；８０×１２Ｔ	2	
41	DC030	Ｃガタトメワ　ジク　３０	3	
42	073444000M	シム	－	
43	130447000M	テンションアームＣＰ；６０Ａ	1	
44	130540000M	テンションアームＣＰ；６０Ｂ	1	
45	0986740004	スプロケットＣＰ；ＲＳ６０×１３Ｔ	2	
46	DC025	Ｃガタトメワ　ジク　２５	4	
47	044214301M	ワッシャ；２５．５×１．０	－	
48	ONB6	グリースニップル　Ｂ　Ｍ６	5	
49	130450000M	ロッドＣＰ	2	
50	130545000M	ロッドＣＰ；Ｓ	1	

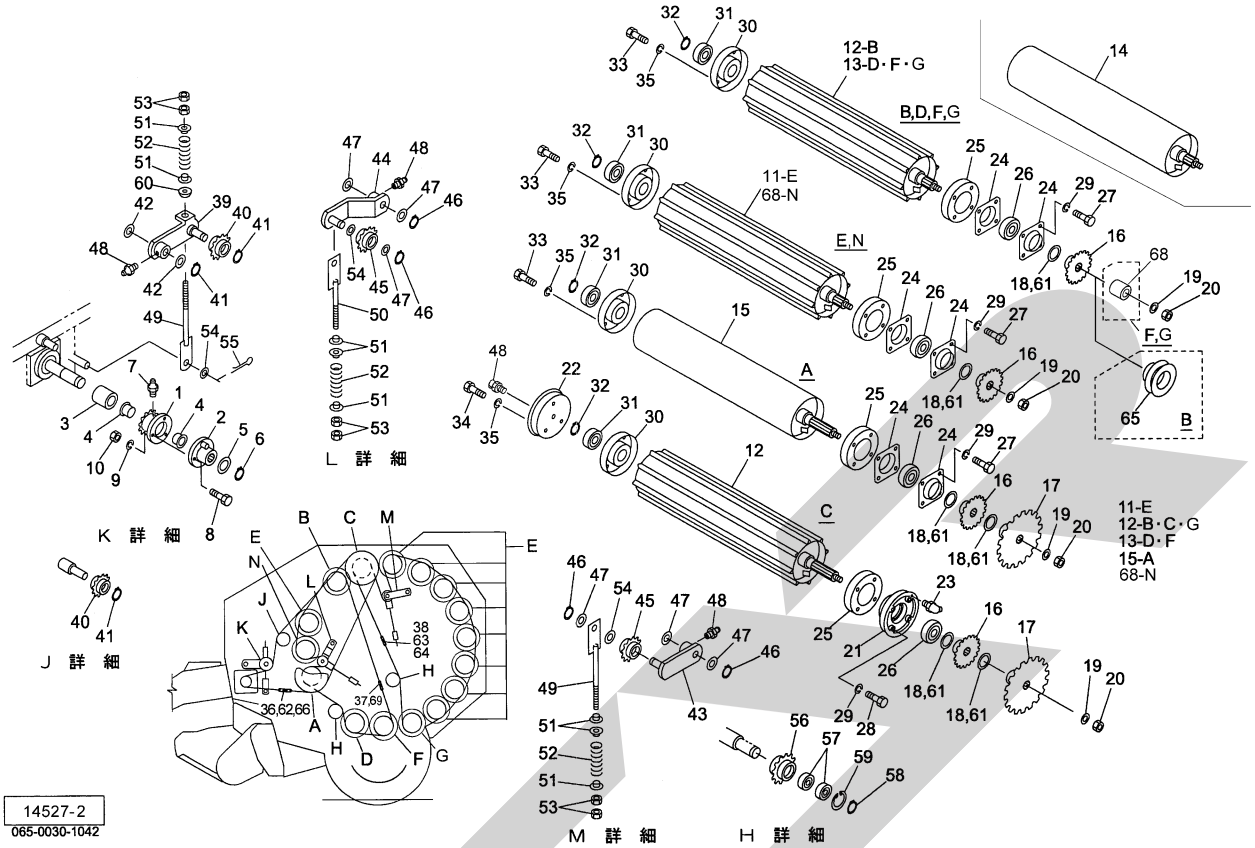

見出番号	部 品 番 号	部　品　名　称	個数	備　　考
51	099710000M	カラー	8	
52	0473370006	スプリング；Ａ	3	
53	NZ12	ナット　８　２シュ　Ｍ１２	6	
54	060807100M	ワッシャ	3	
55	PC050036	ワリピン　５×３６	1	
56	1302740004	スプロケット；６０－１７Ｔ	2	
57	J6007LLU	ボールベアリング　６００７ＬＬＵ	4	
58	DC035	Ｃガタトメワ　ジク　３５	2	
59	DHC062	Ｃガタトメワ　アナ　６２	2	
60	025266000M	キュウメンザガネ	1	
61	0988800000	シム；３５．５×０．６	－	
62	AA080	ローラチェーンツギテ　８０	1	
63	AA060	ローラチェーンツギテ　６０	2	
64	AD060	オフセットリンク　６０	1	
65	130709000M	プーリＣＰ；Ａ－８”	1	
66	AD080	オフセットリンク　８０	1	
68	074891300M	カラー；３２Ａ×３８	2	
69	1559280000	ツギテ；６０Ｈ	1	

インディケータ・カウンタ

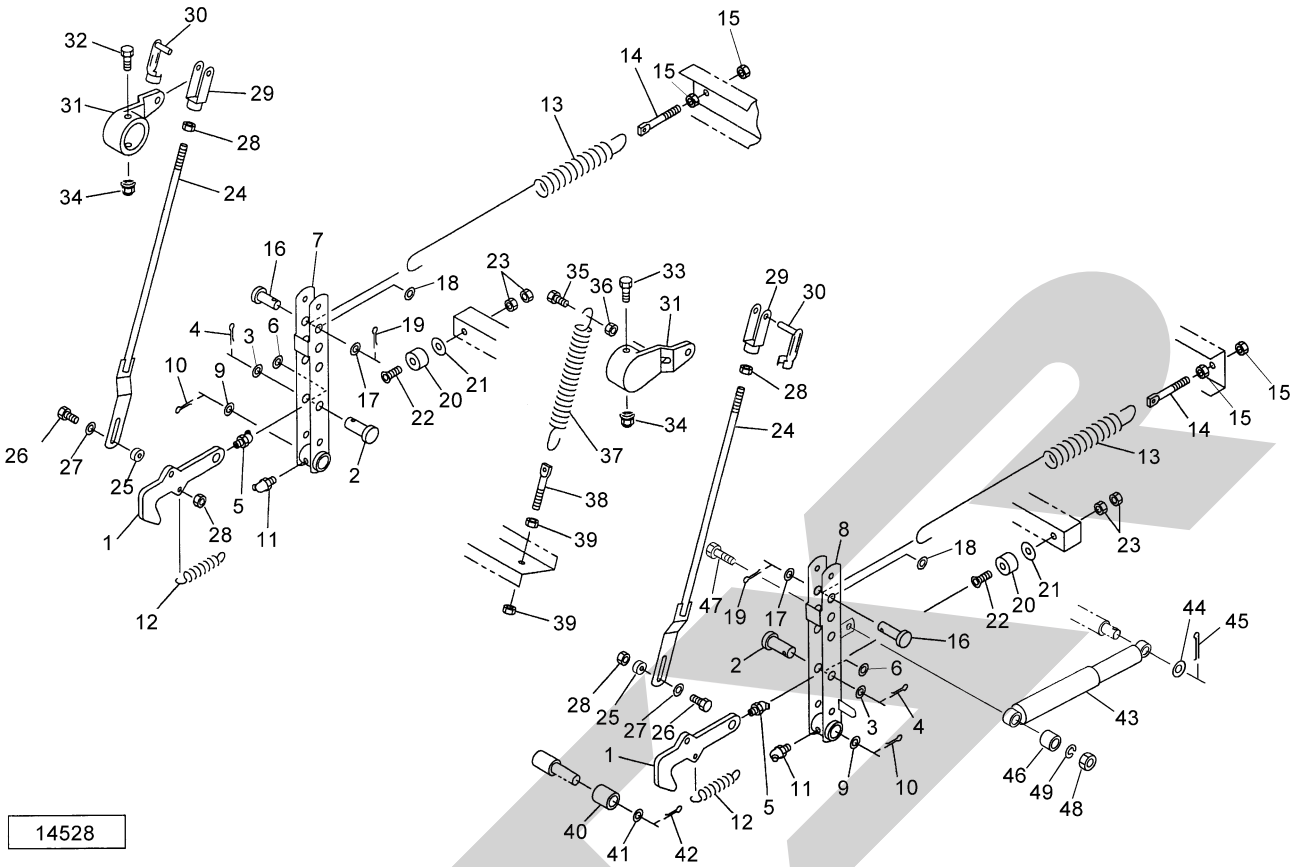

見出番号	部品番号	部品名称	個数	備考
1	1019311004	ロッキングフック	2	
2	101995000M	ピン；Ｂ２０×４５	2	
3	WRA20	ヒラザガネ　Ｍ２０	2	
4	PC040032	ワリピン　４×３２	2	
5	ONA6	グリースニップル　Ａ　Ｍ６	2	
6	149593100M	ワッシャ；２１×１．６	2	
7	1019320004	トリップレバーＣＰ	1	
8	1553080004	トリップレバーＣＰ；Ｒ	1	
9	060807100M	ワッシャ	2	
10	PC050036	ワリピン　５×３６	2	
11	ONB6	グリースニップル　Ｂ　Ｍ６	2	
12	101934000M	スプリング；Ｈ	2	
13	1430490006	スプリング；Ｈ６×２８×８００	2	
14	141440000M	スプリングステー；１６	2	
15	NZ16	ナット　８　２シュ　Ｍ１６	4	
16	000070200M	ピン；Ｂ１６×４０	2	
17	WRA16	ヒラザガネ　Ｍ１６	2	
18	142091000M	カラー	2	
19	PC032032	ワリピン　３．２×３２	2	
20	0858590000	クッション	2	
21	097618000M	シム；１１×１．０	－	
22	BJ10090	サラキャップＢ　１０．９　Ｍ１０×９０	2	
23	NSZ10	コガタナット　８　２シュ　Ｍ１０	4	
24	132618000M	ロッドＣＰ；３	2	
25	082290000M	カラー	2	

インディケータ・カウンタ

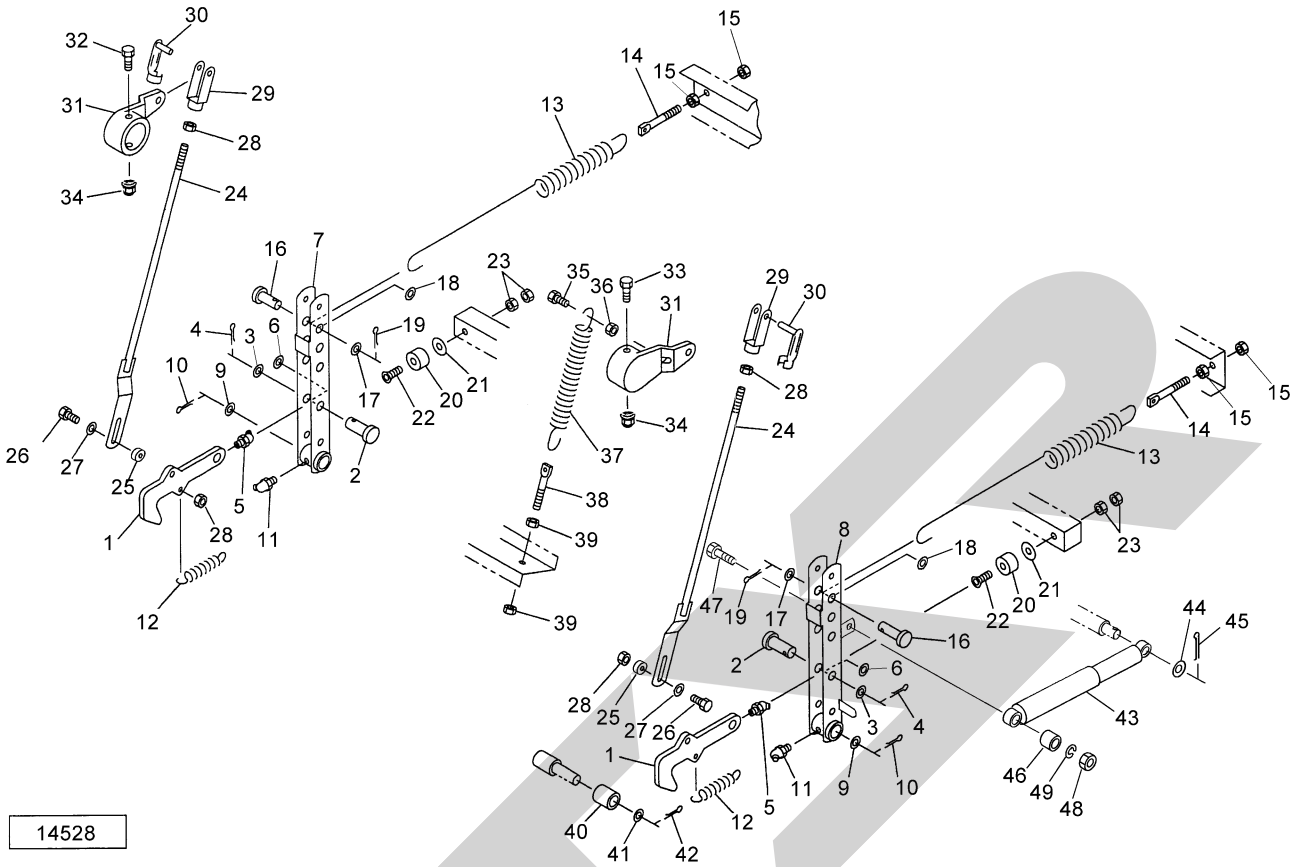

見出番号	部品番号	部品名称	個数	備考
26	BSZ10040	コガタボルト　７　Ｍ１０×４０	2	
27	WRA10	ヒラザガネ　Ｍ１０	2	
28	NSZ10	コガタナット　８　２シュ　Ｍ１０	4	
29	079422000M	フォークエンド；１０×４０	2	
30	079423000M	ピン；１０×４０	2	
31	1019471004	ブラケット	2	
32	BZ12110	ボルト　８．８　Ｍ１２×１１０	1	
33	BZ12120	ボルト　８．８　Ｍ１２×１２０	1	
34	NNF12	フランジナイロンナット　Ｍ１２	2	
35	BZ14035	ボルト　８．８　Ｍ１４×３５	1	
36	NZ14	ナット　８　２シュ　Ｍ１４	1	
37	1306630006	スプリング；Ｈ９×３８×３６９	1	
38	129736000M	スプリングステー	1	
39	NZ12	ナット　８　２シュ　Ｍ１２	2	
40	0830961004	ローラ	2	
41	060807100M	ワッシャ	2	
42	PC050036	ワリピン　５×３６	2	
43	0830930000	ショックアブソーバ	1	
44	060807100M	ワッシャ	1	
45	PC050036	ワリピン　５×３６	1	
46	083094000M	カラー	1	
47	BZ12050	ボルト　８．８　Ｍ１２×５０	1	
48	NZ12	ナット　８　２シュ　Ｍ１２	1	
49	WSA12	バネザガネ　３ゴウ　Ｍ１２	1	

カバー・灯火器

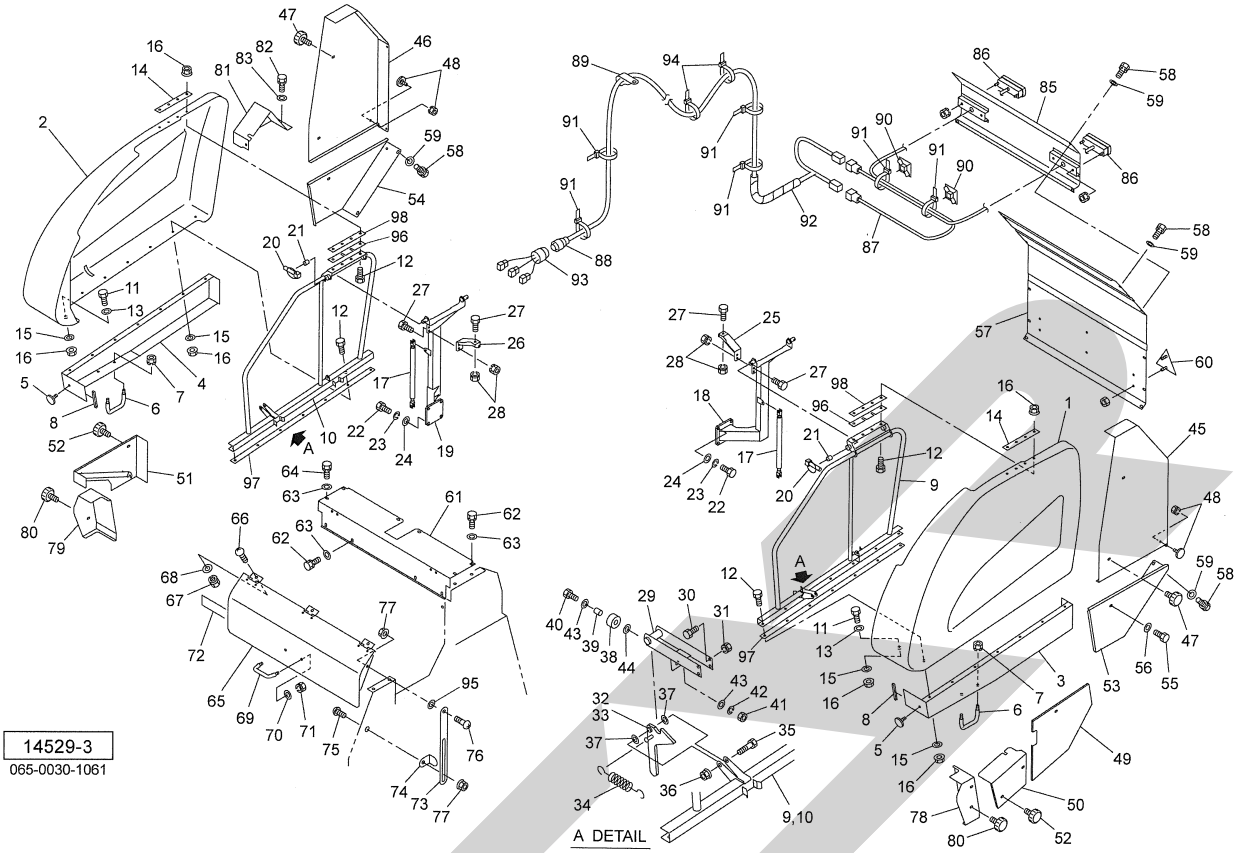

見出番号	部品番号	部品名称	個数	備考
1	1554490000	カバー；Ｌ	1	
2	1554500000	カバー；Ｒ	1	
3	1555270003	フロントサブカバーＣＰ；Ｌ	1	
4	1555350003	フロントサブカバーＣＰ；Ｒ	1	
5	0009600000	ハンシャキ；Ｗ－６０ＣＩ	2	
6	0333783000	グリップ	2	
7	NSP08	コガタスプリングナット　４　Ｍ８	4	
8	1562030000	レギュラートリム；１３０	2	
9	1556650004	カバーフレームＣＰ；Ｌ	1	
10	1556660004	カバーフレームＣＰ；Ｒ	1	
11	BSZ08030	コガタボルト　７　Ｍ８×３０	16	
12	BSZ08035	コガタボルト　７　Ｍ８×３５	8	
13	080414100M	ワッシャ；８	2	
14	1552110003	プレート	2	
15	WRA08	ヒラザガネ　Ｍ８	16	
16	NNF08	フランジナイロンナット　Ｍ８	24	
17	1553360000	ガススプリング；６００Ｎ	2	
18	1553040004	ブラケットＣＰ；Ｌ	1	
19	1553050004	ブラケットＣＰ；Ｒ	1	
20	000738000M	リンチピン；６	2	
21	082669000M	カラー	2	
22	BZ12030	ボルト　８．８　Ｍ１２×３０	8	
23	WSA12	バネザガネ　３ゴウ　Ｍ１２	8	
24	WRA12	ヒラザガネ　Ｍ１２	8	
25	155667000M	ステーＣＰ；Ｌ	1	

見出番号	部品番号	部品名称	個数	備考
26	155754000M	ステーＣＰ；Ｒ	1	
27	BSZ08025	コガタボルト　７　Ｍ８×２５	8	
28	NSP08	コガタスプリングナット　４　Ｍ８	8	
29	155913000M	ストッパＣＰ	2	
30	BSZ08025	コガタボルト　７　Ｍ８×２５	8	
31	NSP08	コガタスプリングナット　４　Ｍ８	8	
32	155914000M	フックＣＰ；Ｌ	1	
33	155972000M	フックＣＰ；Ｒ	1	
34	078612200M	スプリング	2	
35	BZ12055	ボルト　８．８　Ｍ１２×５５	2	
36	NNF12	フランジナイロンナット　Ｍ１２	2	
37	065482200M	ワッシャ；１２	4	
38	0446221000	ショックアブソーバ　Ｂ	4	
39	044617100M	カラー	4	
40	BSZ08035	コガタボルト　７　Ｍ８×３５	4	
41	NSZ08	コガタナット　８　２シュ　Ｍ８	4	
42	WSA08	バネザガネ　３ゴウ　Ｍ８	4	
43	WRA08	ヒラザガネ　Ｍ８	8	
44	0845000000	ワッシャ；８．５×１．２	20	
45	1559151004	ゲートカバーＣＰ；Ｌ	1	
46	1559161004	ゲートカバーＣＰ；Ｒ	1	
47	1181490000	ニギリ；Ｍ８	10	
48	0009341000	ハンシャキ；Ｙ－６０ＣＩ（ＳナットＭ５付）	2	
49	1559170004	フロントカバーＣＰ；ＬｏＬ１	1	
50	1559180004	フロントカバー；ＬｏＬ２	1	
51	1559190004	フロントカバーＣＰ；ＬｏＲ	1	
52	1181490000	ニギリ；Ｍ８	4	
53	1559200004	ゲートカバー；ＬｏＬ	1	
54	1559210004	ゲートカバー；ＬｏＲ	1	
55	BSPZ08020	コガタＳＷツキボルト　７　Ｍ８×２０	4	
56	WRA08	ヒラザガネ　Ｍ８	4	
57	1559220004	ゲートリヤカバー	1	
58	BSPZ08020	コガタＳＷツキボルト　７　Ｍ８×２０	10	
59	WRA08	ヒラザガネ　Ｍ８	10	
60	0009301000	ハンシャキ；Ｒ－１５０ＴＲ（ＳナットＭ５付）	2	
61	1326311003	トップカバー	1	
62	BSPZ08020	コガタＳＷツキボルト　７　Ｍ８×２０	8	
63	WRA08	ヒラザガネ　Ｍ８	10	
64	BSPZ08025	コガタＳＷツキボルト　７　Ｍ８×２５	2	
65	1559230003	フロントカバーＣＰ；Ｍ２	1	
66	CP06016	＋ナベコネジ　Ｍ６×１６	3	
67	NP06	スプリングナット　Ｍ６	3	
68	WRA06	ヒラザガネ　Ｍ６	3	
69	0333783000	グリップ	1	
70	WRA08	ヒラザガネ　Ｍ８	2	
71	NSP08	コガタスプリングナット　４　Ｍ８	2	
72	0949340000	ラバーマグネット；８００	1	
73	131260000M	ステー	1	
74	131261000M	ストッパ	1	
75	CP06020	＋ナベコネジ　Ｍ６×２０	1	

カバー・灯火器

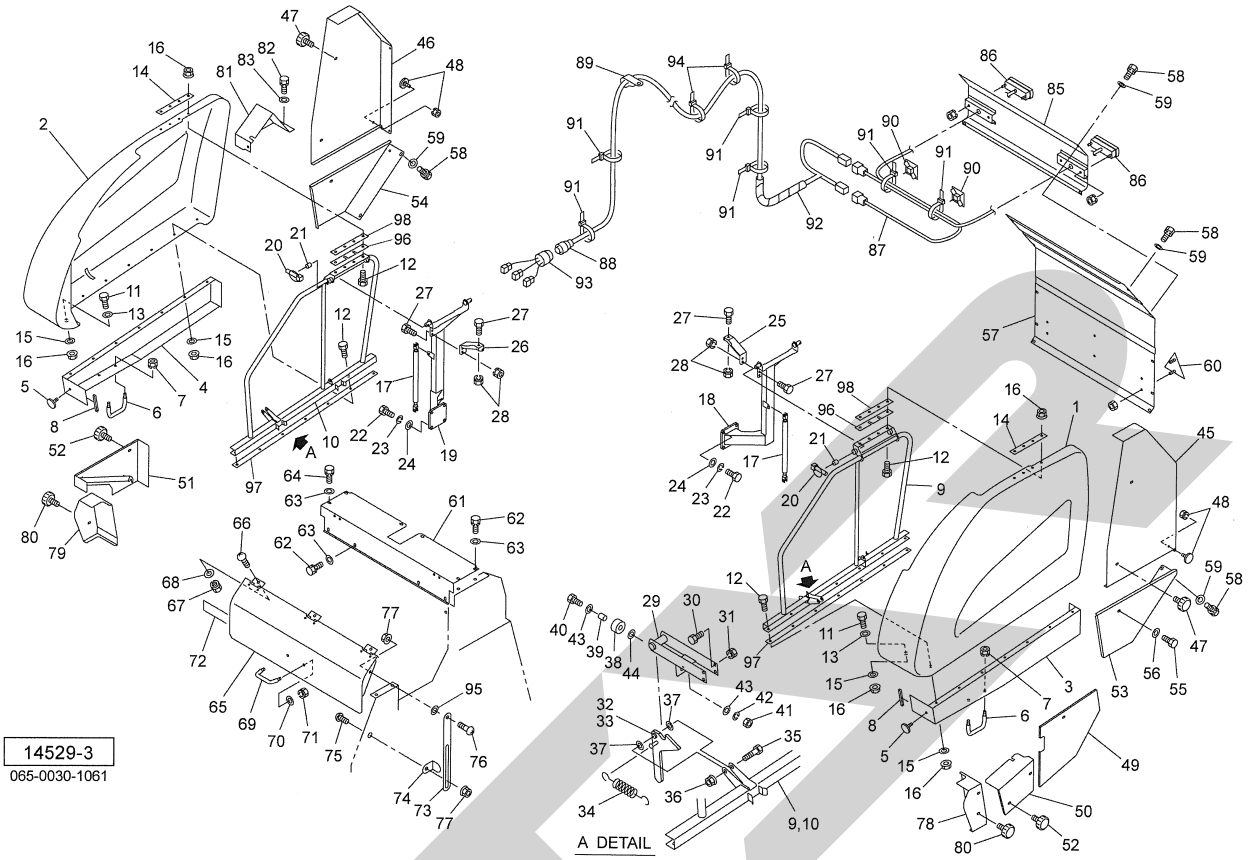

見出番号	部品番号	部品名称	個数	備考
76	CP06016	＋ナベコネジ　Ｍ６×１６	1	
77	NNF06	フランジナイロンナット　Ｍ６	2	
78	1549831004	カバーＣＰ；Ｌ	1	
79	1554301004	カバーＣＰ；Ｒ	1	
80	1181490000	ニギリ；Ｍ８	4	
81	1462652004	センサカバーＣＰ	1	
82	BSPZ08020	コガタＳＷツキボルト　７　Ｍ８×２０	2	
83	WRA08	ヒラザガネ　Ｍ８	2	
85	1559700004	ブラケットＣＰ	1	
86	1369770000	リヤランプ	2	
87	1414530000	コード；７０００×１５００	1	
88	1125540000	７ポールピン；１２Ｖ	1	
89	130496000M	クランプ	1	
90	1038750000	コンベックスベース	5	
91	ILT100	インシュロックタイ　２．５×１００	7	
92	1414770000	コルゲートチューブ；１５０	1	
93	1172730000	チュウカンハーネスＣＰ	1	
94	ILT150	インシュロックタイ　３．５×１５２	2	
95	WRA06	ヒラザガネ　Ｍ６	1	
96	1559970000	シム	－	
97	1559980000	プレート	2	
98	1559990000	プレート	2	

ピボットパイプ

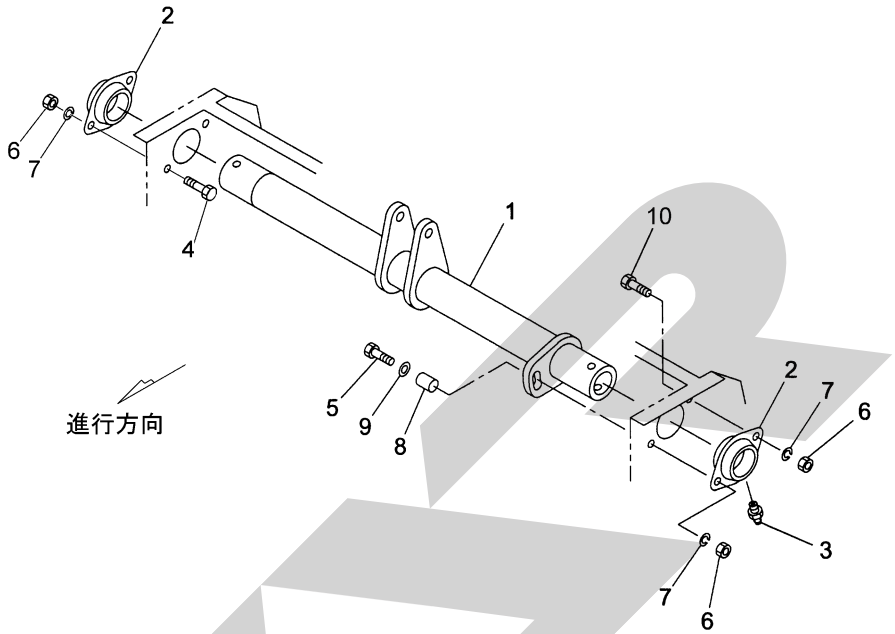

13522-1
065-0030-1047

見出番号	部品番号	部品名称	個数	備考
1	1326360004	ピボットパイプＣＰ	1	
2	1018660004	ハウジング	2	
3	ONB6	グリースニップル　Ｂ　Ｍ６	2	
4	BZ16040	ボルト　８．８　Ｍ１６×４０	2	
5	BZ16065	ボルト　８．８　Ｍ１６×６５	1	
6	NZ16	ナット　８　２シュ　Ｍ１６	4	
7	WSA16	バネザガネ　３ゴウ　Ｍ１６	4	
8	101867300M	カラー；１６．２×２０	1	
9	WRA16	ヒラザガネ　Ｍ１６	1	
10	BZ16045	ボルト　８．８　Ｍ１６×４５	1	

ユアツ

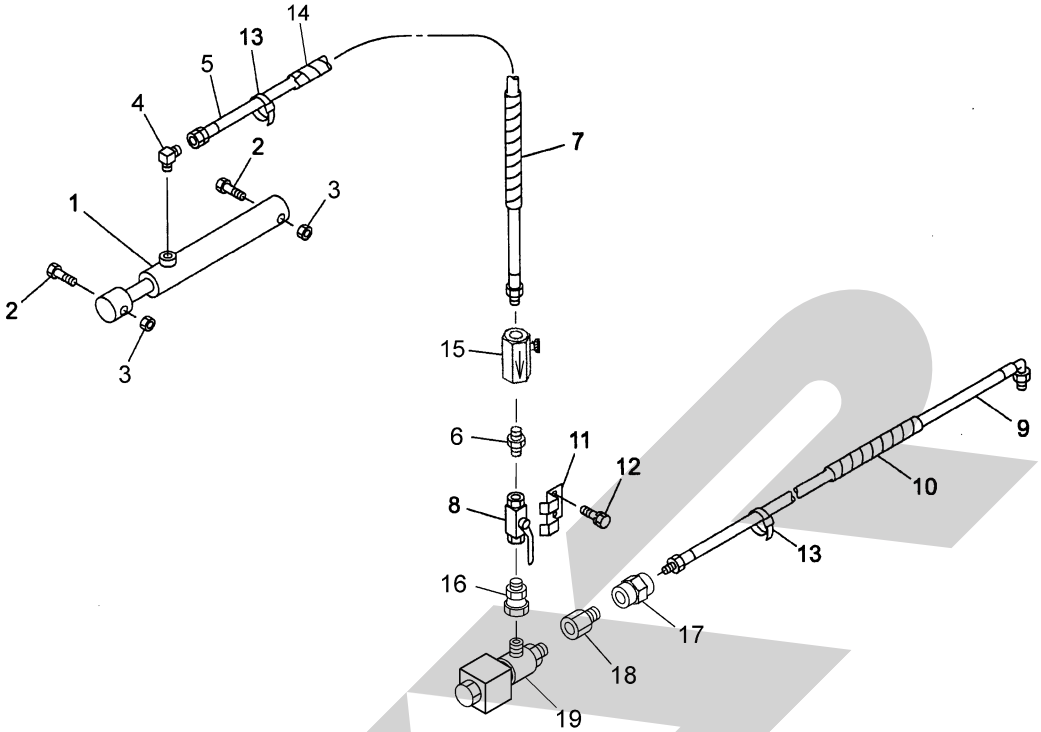

14530
065-0030-1045

見出番号	部品番号	部品名称	個数	備考
1	1471311206	シリンダ；ＣＳＨ５０×３３０×４６５	1	
2	BZ20120	ボルト　８．８　Ｍ２０×１２０	2	
3	NN20	ナイロンナット　Ｍ２０	2	
4	1033-04	ホースエルボ　ＰＦ１／４×ＰＴ１／４	1	
5	KH0402000BP	ユアツホース　１／４×２０００　Ｓ１－４	1	
6	2083-04	ニップル　ＰＴ１／４	1	
7	0887210000	スパイラルチューブ	1	
8	0009281000	ストップバルブ；１／４	1	
9	KH0401200BE	ユアツホース　１／４×１２００　Ｓ１－Ｓ９０２	1	
10	0887210000	スパイラルチューブ	1	
11	131453000M	バルブホルダ	1	
12	BSPZ08016	コガタＳＷツキボルト　７　Ｍ８×１６	2	
13	ILT380	インシュロックタイ　７．５×３８２	2	
14	0749681000	スパイラルチューブ；５００	1	
15	112531000M	スローリターンバルブ；１／４	1	
16	1006-04	ホースオススイベル　ＰＦ１／４×ＰＴ１／４	1	
17	2096-04	ソケット　ＰＴ１／４	1	
18	1100-04	ブッシング　ＰＦ１／４×ＰＴ１／４	1	
19	1553110000	フィッティングシャットオフ；ＮＯ１／４	1	

ゲートロック

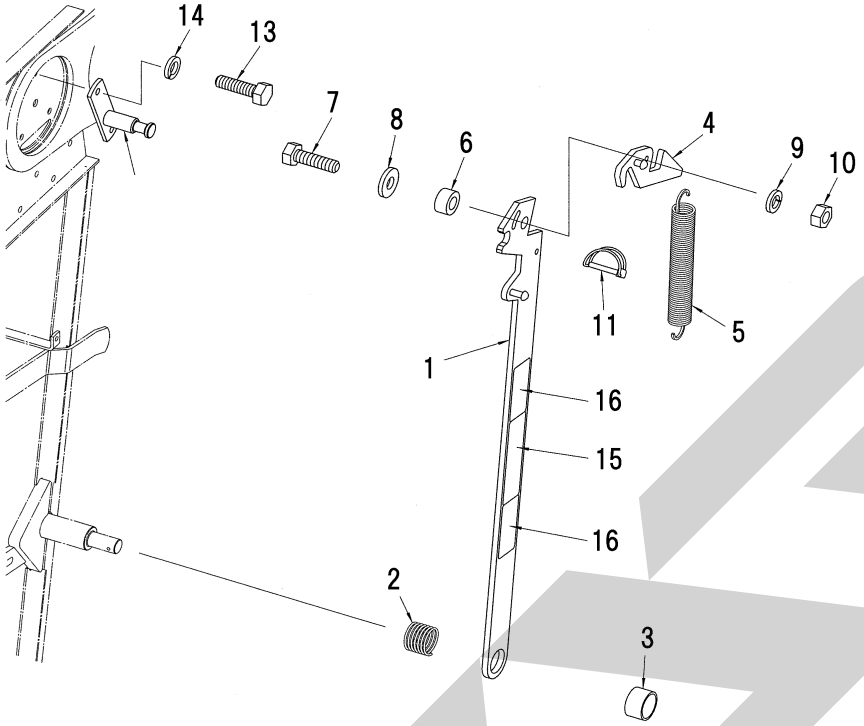

１４５６０

見出番号	部品番号	部品名称	個数	備考
1	1569620003	ステーＣＰ	1	
2	156968000M	スプリング；Ａ３．２Ｘ４４Ｘ７６	1	
3	0637330003	カラー	1	
4	1569630003	フックＣＰ	1	
5	134769000M	スプリング；Ｈ１．８×１５．８×９０	1	
6	055357000M	カラー	1	
7	BSZ10035	コガタボルト　７　Ｍ１０Ｘ３５	1	
8	044098500M	ワッシャ；１０	1	
9	WSA10	バネザガネ　３ゴウ　Ｍ１０	1	
10	NSZ10	コガタナット　８　２シュ　Ｍ１０	1	
11	000453000M	デルタピン；９	1	
12	1569640003	プレートＣＰ	1	
13	BSZ10025	コガタボルト　７　Ｍ１０Ｘ２５	2	
14	WSA10	バネザガネ　３ゴウ　Ｍ１０	2	
15	1511260000	ラベル；ケイコク　２１３	1	
16	0009360000	ハンシャラベル；Ｙ-５０１００ＳＱＳ	1	

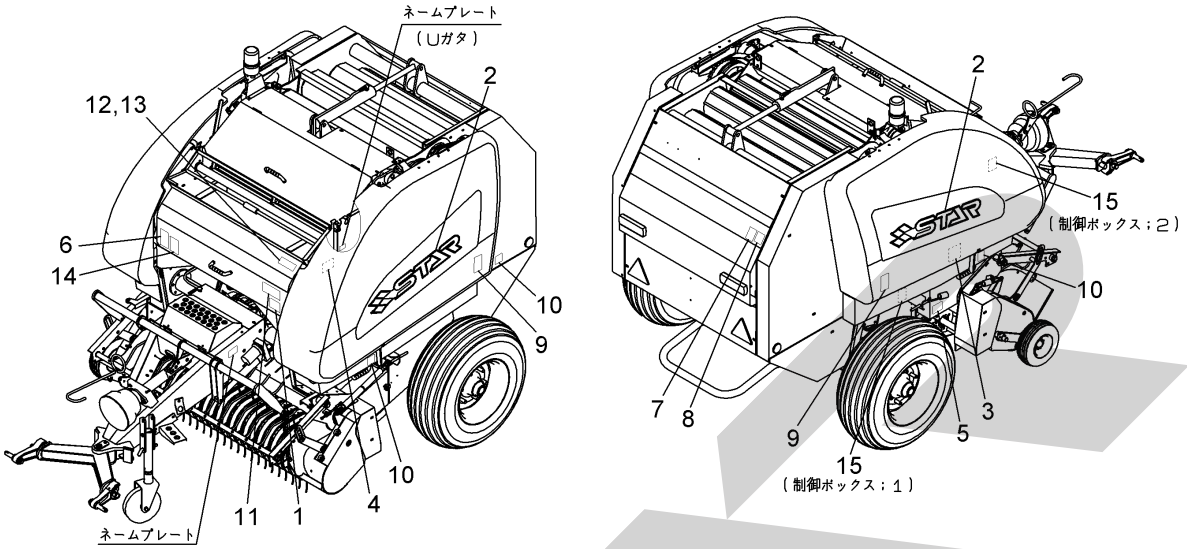

14533

見出番号	部 品 番 号	部　品　名　称	個数	備　　考
1	1003541000	ラベル；カイテンスウ	1	
2	1502170000	ＳＴＡＲマークラベル；１００（シンボルツキ）	2	
3	1553880000	ラベル；チョウセイ	1	
4	1425881000	ラベル；オイルタンク	1	
5	1319270000	ラベル；ナイフ	1	TCR2240AN･AT
6	1064790000	ラベル；ケイコク　６５	1	
7	1064890000	ラベル；ケイコク　７５	1	
8	1065190000	ラベル；ケイコク　１０５	1	
9	1064850000	ラベル；ケイコク　７１	2	
10	1064980000	ラベル；ケイコク　８４	3	
11	1064190000	ラベル；ケイコク　３８	1	
12	1065840000	ラベル；ケイコク　１７０	1	TRB･TCR2240AT
13	1065870000	ラベル；ケイコク　１７３	1	TRB･TCR2240AN
14	1065920000	ラベル；ケイコク　１７８	1	TCR2240AN･AT
15	1553890000	ラベル；コントローラ	1	

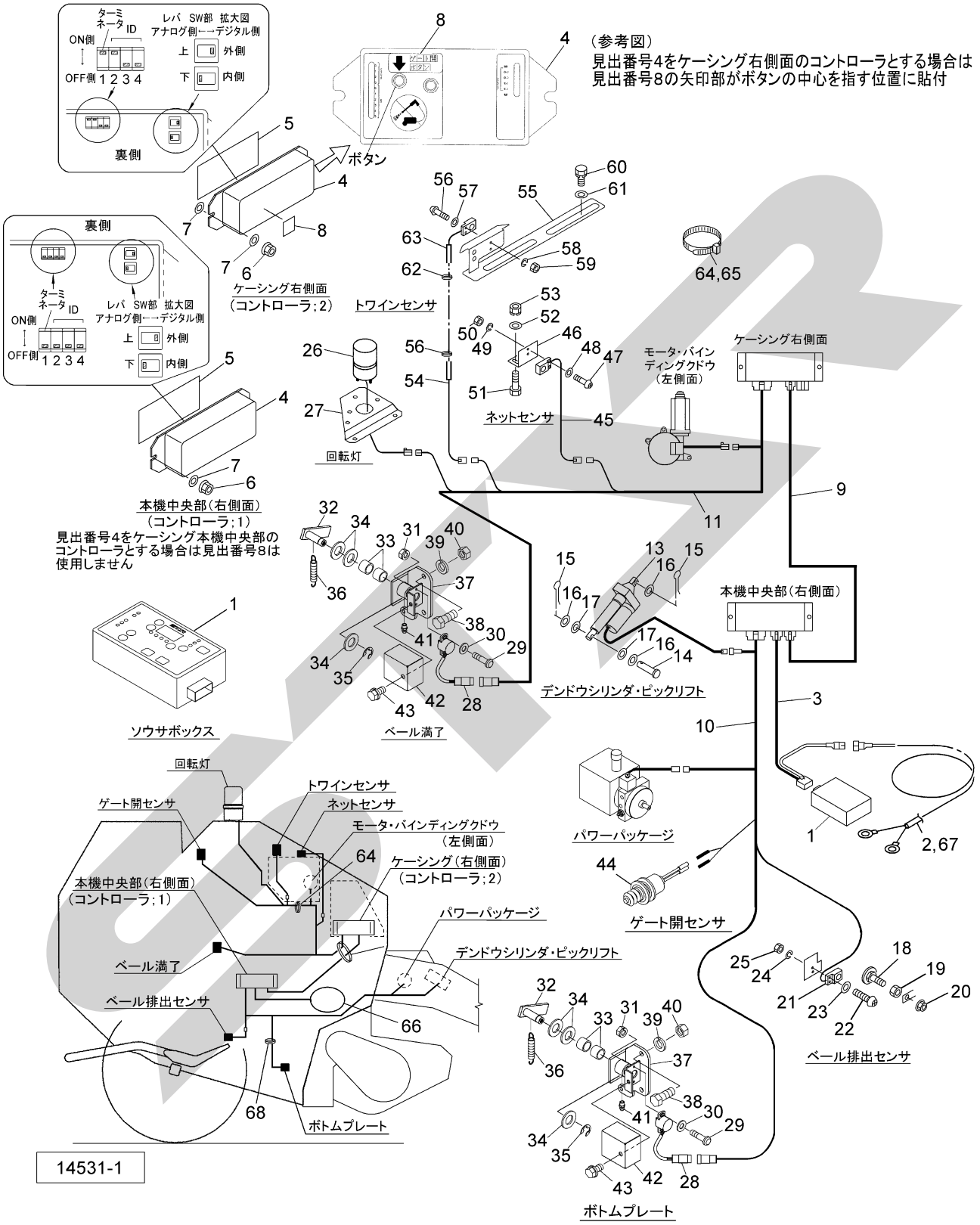
ターミネータ
ID
ON側
OFF側
1 2 3 4
レバ SW部 拡大図
アナログ側←→デジタル側
上 外側
下 内側
裏側
ボタン
（参考図）
見出番号4をケーシング右側面のコントローラとする場合は
見出番号8の矢印部がボタンの中心を指す位置に貼付
ケーシング右側面
（コントローラ；2）
トワインセンサ
ネットセンサ
回転灯
モータ・バインディングクドウ
（左側面）
ケーシング右側面
本機中央部（右側面）
（コントローラ；1）
見出番号4をケーシング本機中央部のコントローラとする場合は見出番号8は使用しません
ソウサボックス
ベール満了
デンドウシリンダ・ピックリフト
本機中央部（右側面）
パワーパッケージ
ゲート開センサ
ベール排出センサ
ボトムプレート
ゲート開センサ
トワインセンサ
ネットセンサ
モータ・バインディングクドウ
（左側面）
ケーシング（右側面）
（コントローラ；2）
本機中央部（右側面）
（コントローラ；1）
パワーパッケージ
デンドウシリンダ・ピックリフト
ベール満了
ベール排出センサ
ボトムプレート
14531-1

見出番号	部品番号	部品名称	個数	備考
1	1569750000	ソウサボックスＣＰ；ネット	1	TRB・TCR2240AN
	1569760000	ソウサボックスＣＰ；トワイン	1	TRB・TCR2240AT
2	1345450000	コード；５０００	1	㊨ 67付
3	1464640000	コード；ソウサボックス	1	
4	1468082000	ＣＡＮコントローラ；４２６	2	
5	1464650000	シールプレート	2	
6	NSP08	コガタスプリングナット　４　Ｍ８	4	
7	044097200M	ワッシャ；８	6	
8	1534270000	ラベル；ゲートカイボタン	1	
9	1464630000	バスラインコード；１０００	1	
10	1558540000	コード；セイギョボックス１	1	
11	1558550000	コード；セイギョボックス２	1	
12	1414770000	コルゲートチューブ；１５０	2	
13	0823530000	デンドウシリンダ	1	
14	000068200M	ピン；Ｂ１２×６５	1	
15	PC032020	ワリピン　３．２×２０	2	
16	WRA12	ヒラザガネ　Ｍ１２	3	
17	042783600M	ワッシャ；１２	2	
18	142519100M	ボルトＣＰ；Ｍ８×３５	1	
19	NSZ08	コガタナット　８　２シュ　Ｍ８	1	
20	NNF08	フランジナイロンナット　Ｍ８	1	
21	1436141000	キンセツスイッチ	1	
22	CP03016	＋ナベコネジ　Ｍ３×１６	2	
23	WRA03	ヒラザガネ　Ｍ３	2	
24	WS03	バネザガネ　２ゴウ　Ｍ３	2	
25	NA03	ナット　４　２シュ　Ｍ３	2	
26	1398440000	カイテントウ；キイロ	1	
27	146274100M	パトライトブラケット	1	
28	1347020000	カクドセンサ；６０°	2	
29	CP04016	＋ナベコネジ　Ｍ４×１６	4	
30	WRA04	ヒラザガネ　Ｍ４	4	
31	NP04	スプリングナット　Ｍ４	4	
32	155309000M	レバーＣＰ	2	
33	0774093000	ブッシュ	4	
34	WRA16	ヒラザガネ　Ｍ１６	6	
35	DE012	Ｅガタトメワ　１２	2	
36	056296100M	スプリング；１．４×５３	2	
37	154981000M	ブラケットＣＰ	2	
38	BSZ10025	コガタボルト　７　Ｍ１０×２５	4	
39	WSA10	バネザガネ　３ゴウ　Ｍ１０	4	
40	NSZ10	コガタナット　８　２シュ　Ｍ１０	4	
41	ONA6	グリースニップル　Ａ　Ｍ６	2	
42	1427540004	カバー	2	
43	BSPZ08016	コガタＳＷツキボルト　７　Ｍ８×１６	2	
44	1110350000	セーフティスタータスイッチ	1	
45	1436141000	キンセツスイッチ	1	TRB・TCR2240AN
46	143399000M	スイッチベース	1	TRB・TCR2240AN
47	CP03016	＋ナベコネジ　Ｍ３×１６	2	TRB・TCR2240AN
48	WRA03	ヒラザガネ　Ｍ３	2	TRB・TCR2240AN
49	WS03	バネザガネ　２ゴウ　Ｍ３	2	TRB・TCR2240AN

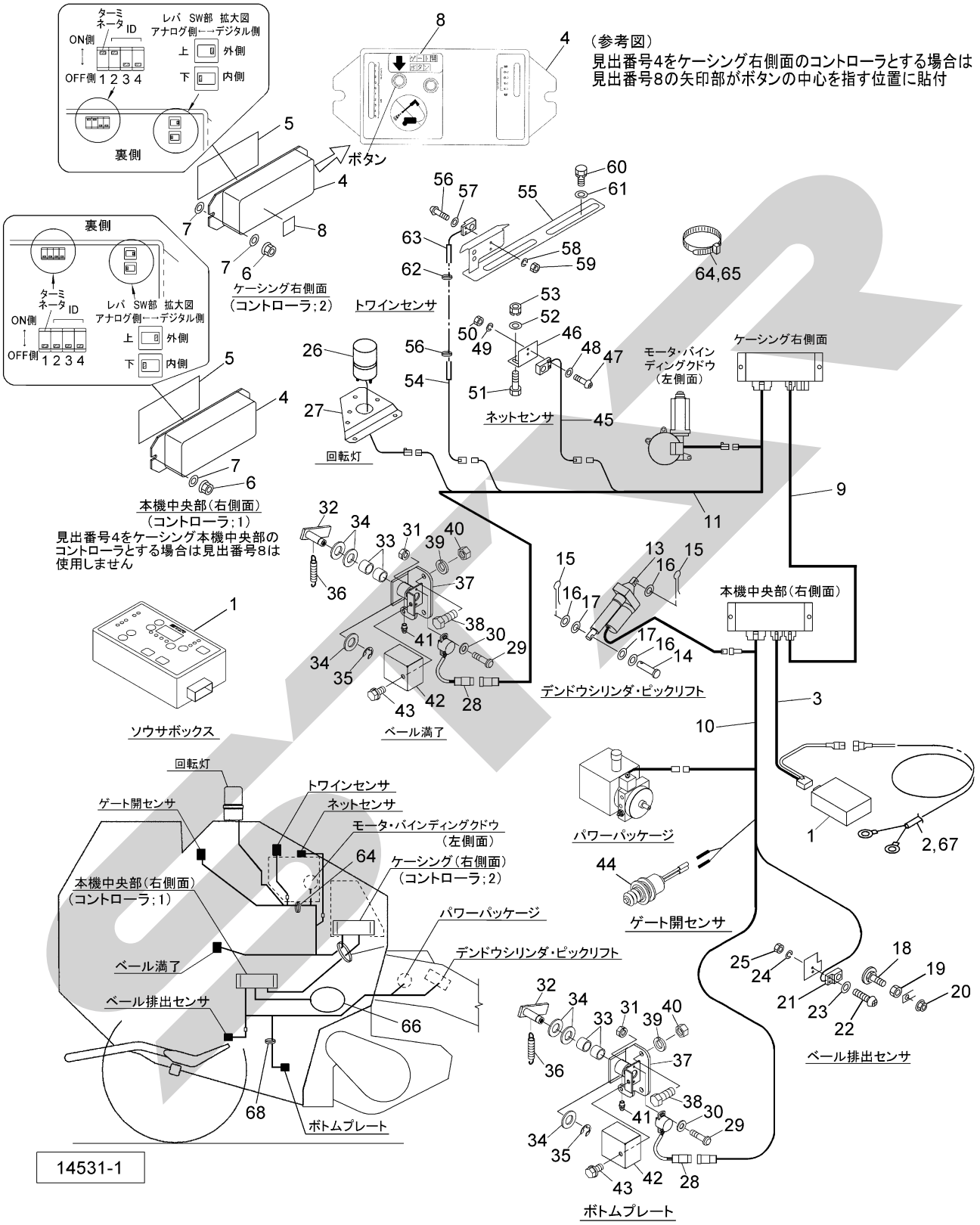
ターミネータ
ID
ON側
OFF側
1 2 3 4
レバ SW部 拡大図
アナログ側←→デジタル側
上 外側
下 内側
裏側
ボタン
（参考図）
見出番号4をケーシング右側面のコントローラとする場合は
見出番号8の矢印部がボタンの中心を指す位置に貼付
ケーシング右側面
（コントローラ；2）
トワインセンサ
ネットセンサ
回転灯
モータ・バインディングクドウ
（左側面）
ケーシング右側面
本機中央部（右側面）
（コントローラ；1）
見出番号4をケーシング本機中央部の
コントローラとする場合は見出番号8は
使用しません
ソウサボックス
ベール満了
デンドウシリンダ・ピックリフト
本機中央部（右側面）
パワーパッケージ
ゲート開センサ
ベール排出センサ
ボトムプレート
回転灯
ゲート開センサ
トワインセンサ
ネットセンサ
モータ・バインディングクドウ
（左側面）
ケーシング（右側面）
（コントローラ；2）
本機中央部（右側面）
（コントローラ；1）
パワーパッケージ
デンドウシリンダ・ピックリフト
ベール満了
ベール排出センサ
ボトムプレート
14531-1

見出番号	部 品 番 号	部　品　名　称	個数	備　考
50	NA03	ナット　４　２シュ　Ｍ３	2	TRB・TCR2240AN
51	BZ06020	ボルト　８．８　Ｍ６×２０	2	TRB・TCR2240AN
52	091298000M	ワッシャ；６	2	TRB・TCR2240AN
53	NP06	スプリングナット　Ｍ６	2	TRB・TCR2240AN
54	1436141000	キンセツスイッチ	1	TRB・TCR2240AT
55	145940000M	スイッチベースＣＰ；トワイン	1	TRB・TCR2240AT
56	CP03016	＋ナベコネジ　Ｍ３×１６	2	TRB・TCR2240AT
57	WRA03	ヒラザガネ　Ｍ３	2	TRB・TCR2240AT
58	WS03	バネザガネ　２ゴウ　Ｍ３	2	TRB・TCR2240AT
59	NA03	ナット　４　２シュ　Ｍ３	2	TRB・TCR2240AT
60	BSPZ08025	コガタＳＷツキボルト　７　Ｍ８×２５	2	TRB・TCR2240AT
61	080414100M	ワッシャ；Ｍ８	2	TRB・TCR2240AT
62	130496000M	クランプ	2	TRB・TCR2240AT
63	1414790000	コルゲートチューブ；５５０	1	TRB・TCR2240AT
64	ILT100	インシュロックタイ　２．５×１００	－	
65	ILT380	インシュロックタイ　７．５×３８２	－	
66	1422420000	ジザイブッシュ	1	
67	FU30	ヒューズ；３０Ａ	1	
68	ILT150	インシュロックタイ　３．５×１５２	－	

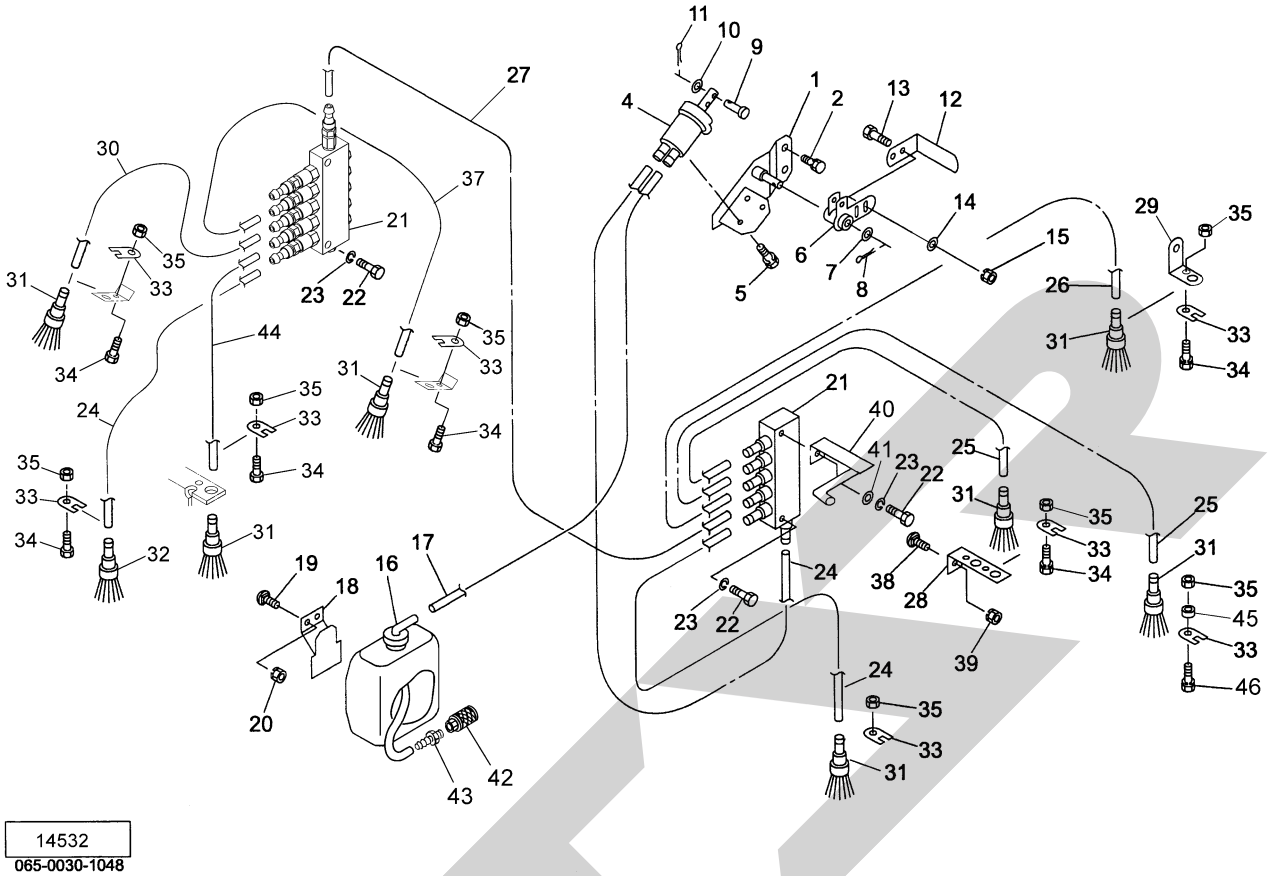

見出番号	部品番号	部品名称	個数	備考
1	131220000M	ポンプベースＣＰ	1	
2	BSPZ08025	コガタＳＷツキボルト　７　Ｍ８×２５	2	
4	0993650000	ピストンオイルポンプ	1	
5	BP06016	ＳＷツキボルト　４．６　Ｍ６×１６	3	
6	131223000M	アームＣＰ	1	
7	WRA12	ヒラザガネ　Ｍ１２	1	
8	PC032020	ワリピン　３．２×２０	1	
9	099385100M	ピン	1	
10	WRA05	ヒラザガネ　Ｍ５	1	
11	PC020016	ワリピン　２×１６	1	
12	131230000M	レバー	1	
13	BSZ08025	コガタボルト　７　Ｍ８×２５	2	
14	044097200M	ワッシャ；８	2	
15	NSP08	コガタスプリングナット　４　Ｍ８	2	
16	0993660000	リザーブオイルタンク	1	
17	1003771000	チューブ；５５０	1	
18	099386100M	ブラケットＣＰ	1	
19	055032000M	カクネボルト　８．８　Ｍ８×１５	2	
20	NSP08	コガタスプリングナット　４　Ｍ８	2	
21	1003751000	ブンパイキ；５	2	
22	BZ06030	ボルト　８．８　Ｍ６×３０	4	
23	WS06	バネザガネ　２ゴウ　Ｍ６	4	
24	1312360000	チューブ；１１００	3	
25	1003771000	チューブ；５５０	2	

キュウユ

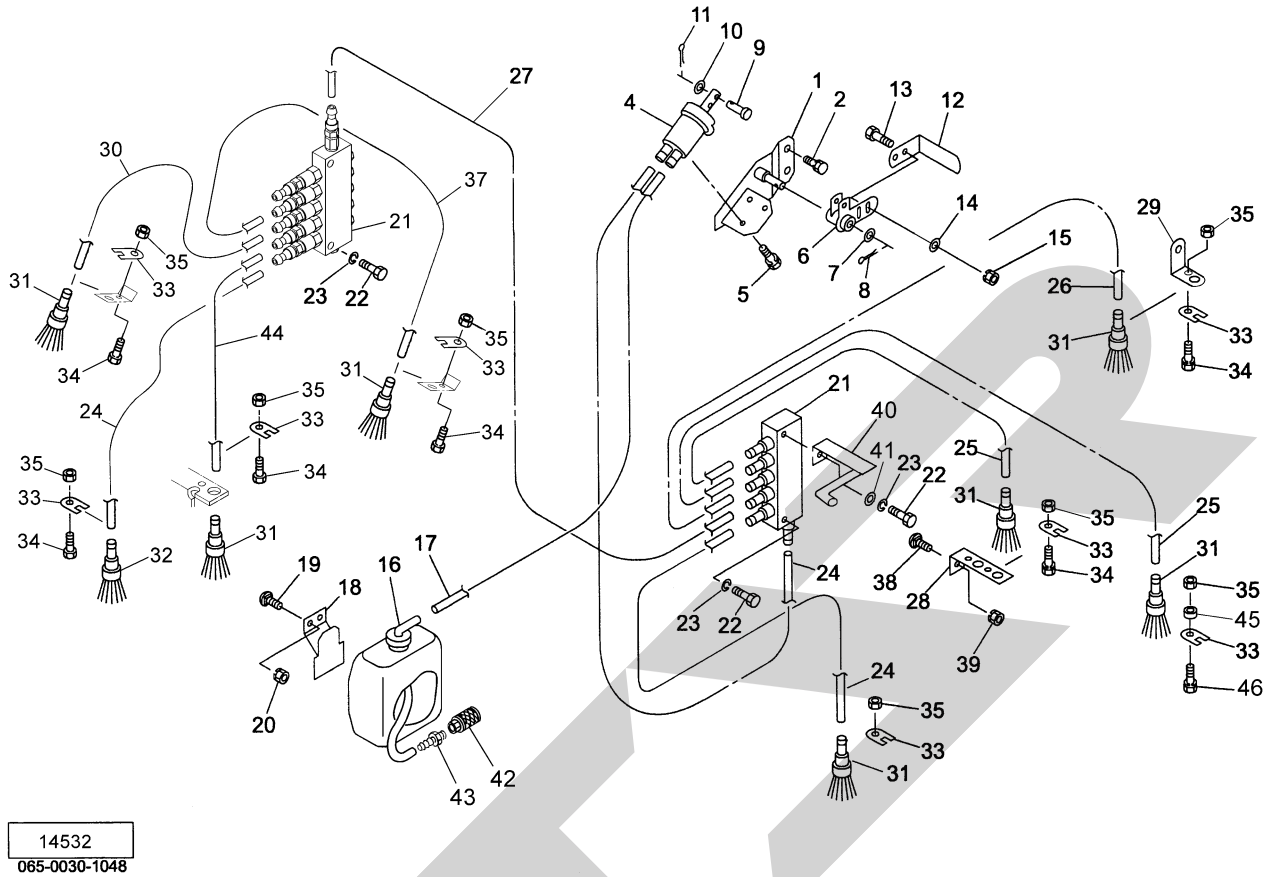

見出番号	部品番号	部品名称	個数	備考
26	1003781000	チューブ；７００	1	
27	1019691000	チューブ；１９５０	1	
28	131232000M	キュウユブラケット；１	1	
29	143433000M	キュウユブラケット；２	1	
30	1563020000	チューブ；１４００	1	
31	0993870000	ブラシ	7	
32	1420920000	ブラシ	1	
33	099388000M	プレート	8	
34	BZ06016	ボルト　８．８　Ｍ６×１６	7	
35	NP06	スプリングナット　Ｍ６	8	
36	ILT150	インシュロックタイ　３．５×１５２	-	
37	1408810000	チューブ；３２５０	1	
38	055474000M	カクネボルト　８．８　Ｍ８×２０	1	
39	NSP08	コガタスプリングナット　４　Ｍ８	1	
40	134241000M	ベルトストッパＣＰ	1	
41	WRA06	ヒラザガネ　Ｍ６	1	
42	1089730000	サクションストレーナ	1	
43	1089741000	ホースアダプター；ＰＴ１／８	1	
44	1366550000	チューブ；３２０	1	
45	055555100M	カラー	1	
46	BZ06025	ボルト　８．８　Ｍ６×２５	1	

タイヤ・ハブ

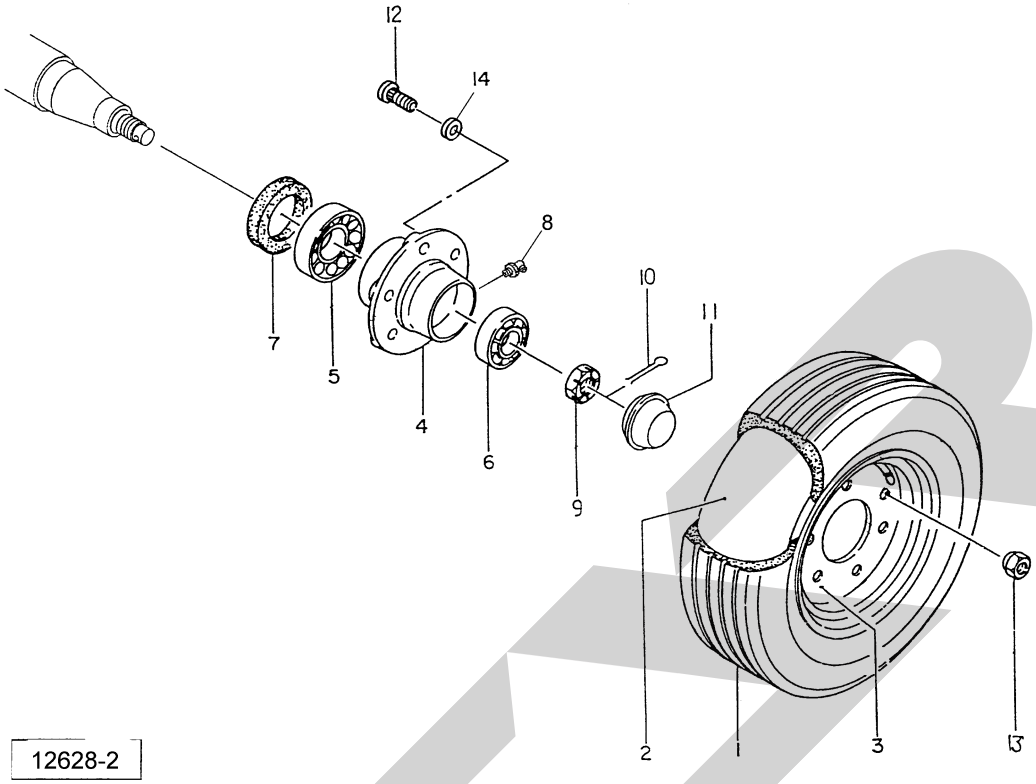

見出番号	部品番号	部品名称	個数	備考
1	0003820000	タイヤ；１２．５Ｌ－１５－８ＰＲ	2	
2	0003880000	チューブ；１２．５Ｌ－１５	2	
3	1029730000	ホイール；１０Ｊ×１５	2	
4	0009661004	ハブ；Ｆ６２×８５	2	
5	J30209	テーパローラベアリング；３０２０９	2	
6	J30206	テーパローラベアリング；３０２０６	2	
7	0009670000	シールワッシャ；４５×８５	2	
8	ONBS1	グリースニップル　Ｂ　ＰＴ１／８	2	
9	000712000M	キャッスルナット；Ｍ２４×１．５	2	
10	PC040032	ワリピン　４×３２	2	
11	000977000M	キャップ；６２	2	
12	BXI18150060	ボルト　１０．９　ゼン　Ｍ１８×１．５０×６０	12	
13	000969000M	ホイールナット；Ｍ１８×１．５	12	
14	WSA18	バネザガネ　３ゴウ　Ｍ１８	12	
ASY	0008630000	タイヤ（クミ）；１２.５Ｌ－１５－８ＰＲ		㊗ 1～3 組立品

タイヤ・ハブ

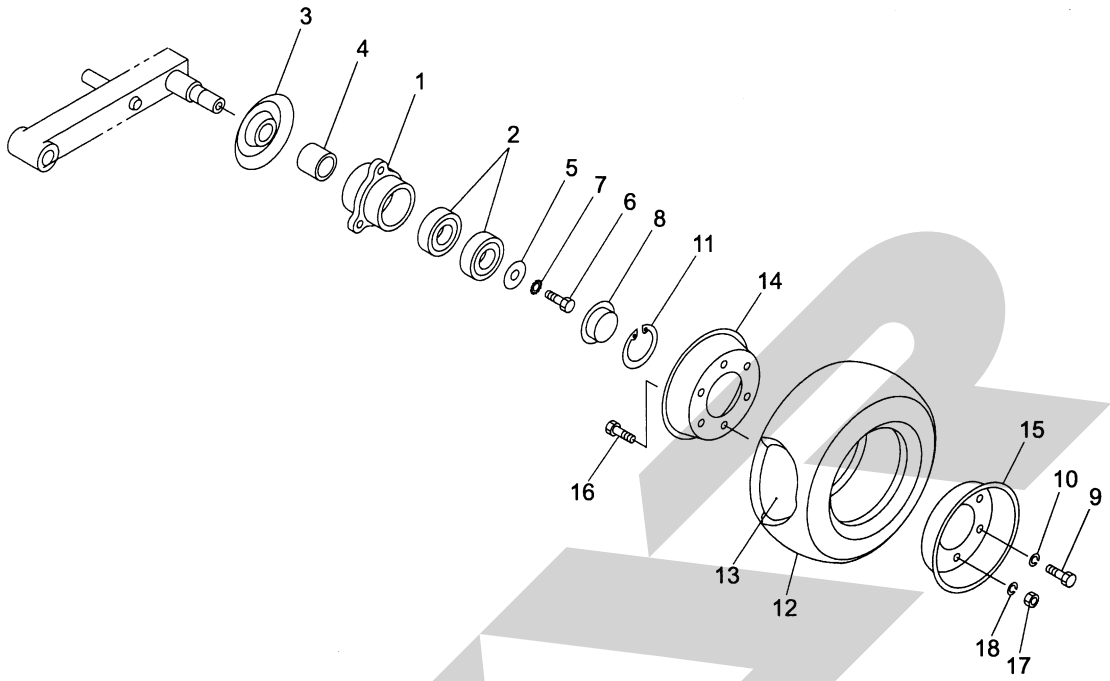

13524
065-0030-1049

見出番号	部品番号	部品名称	個数	備考
1	0440584013	ハブ	1	
2	J6205LLU	ボールベアリング　６２０５ＬＬＵ	2	
3	000525000M	キャップ	1	
4	000535000M	カラー	1	
5	066580100M	ワッシャ；１０	1	
6	BX10020	ボルト　１０．９　Ｍ１０×２０	1	
7	TB10	ハツキザガネ　Ｍ１０（ソトバ）	1	
8	043827300M	キャップ	1	
9	BSZ08016	コガタボルト　７　Ｍ８×１６	3	
10	WSA08	バネザガネ　３ゴウ　Ｍ８	3	
11	DHC052	Ｃガタトメワ　アナ　５２	1	
12	1548540000	タイヤ；１１×４．００－５－４ＰＲ	1	
13	1548550000	チューブ；１１×４．００－５	1	
14	043688200C	ホイール；３．００ＳＰ×５ＤＴ	1	
15	043689300C	ホイール（バルブ付）；３．００ＳＰ×５ＤＴ	1	
16	BSZ08016	コガタボルト　７　Ｍ８×１６	3	
17	NSZ08	コガタナット　８　２シュ　Ｍ８	3	
18	WSA08	バネザガネ　３ゴウ　Ｍ８	3	
ASY	1556870000	タイヤ（クミ）１１×４．００－５－４ＰＲ		㊗ 12～18

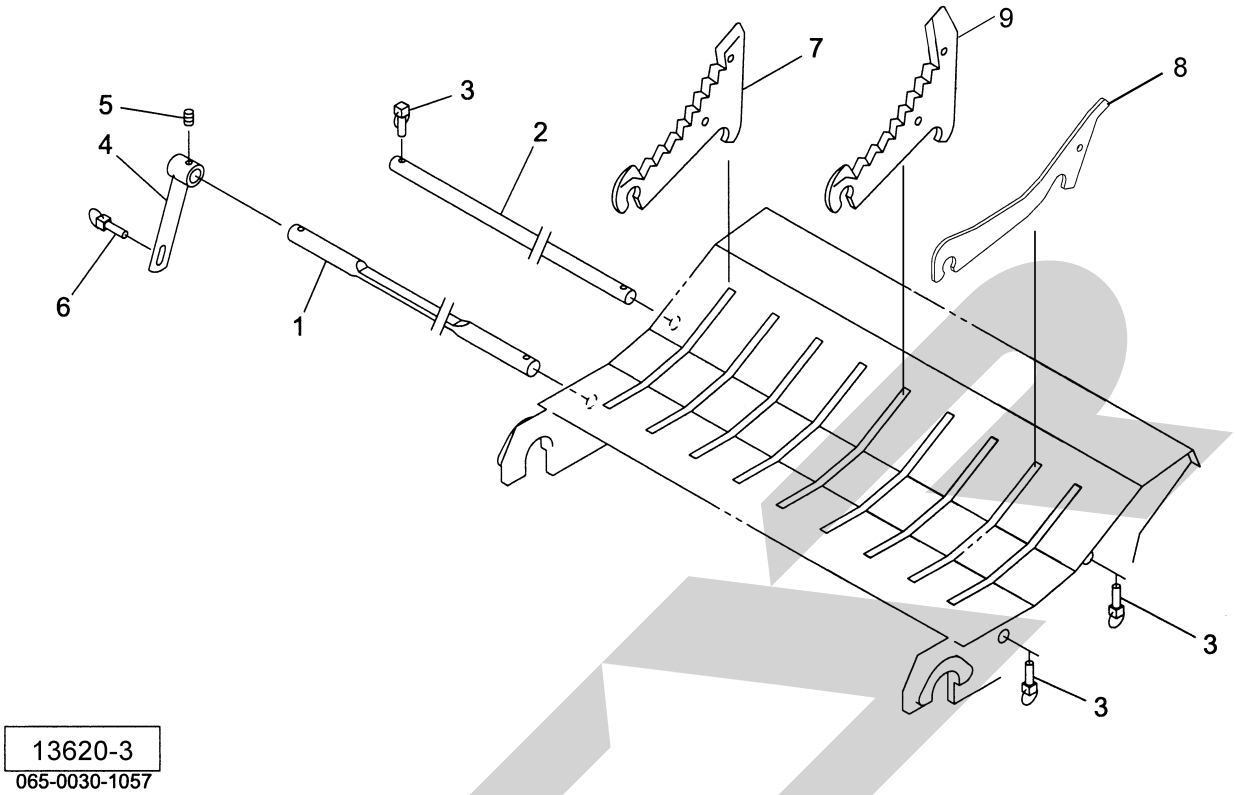

見出番号	部 品 番 号	部　品　名　称	個数	備　　考
1	155313000M	シャフト；１	1	
2	155314000M	シャフト；２	1	
3	000738000M	リンチピン；６	3	
4	155315000M	レバーＣＰ	1	
5	PS060032	スプリングピン　６×３２	1	
6	000453000M	デルタピン；９	1	
7	1337850006	ナイフ；Ｌ	9	
8	1347980004	ダミーナイフ	9	オプション
9	8023440006	ナイフ；Ｌ２	9	オプション

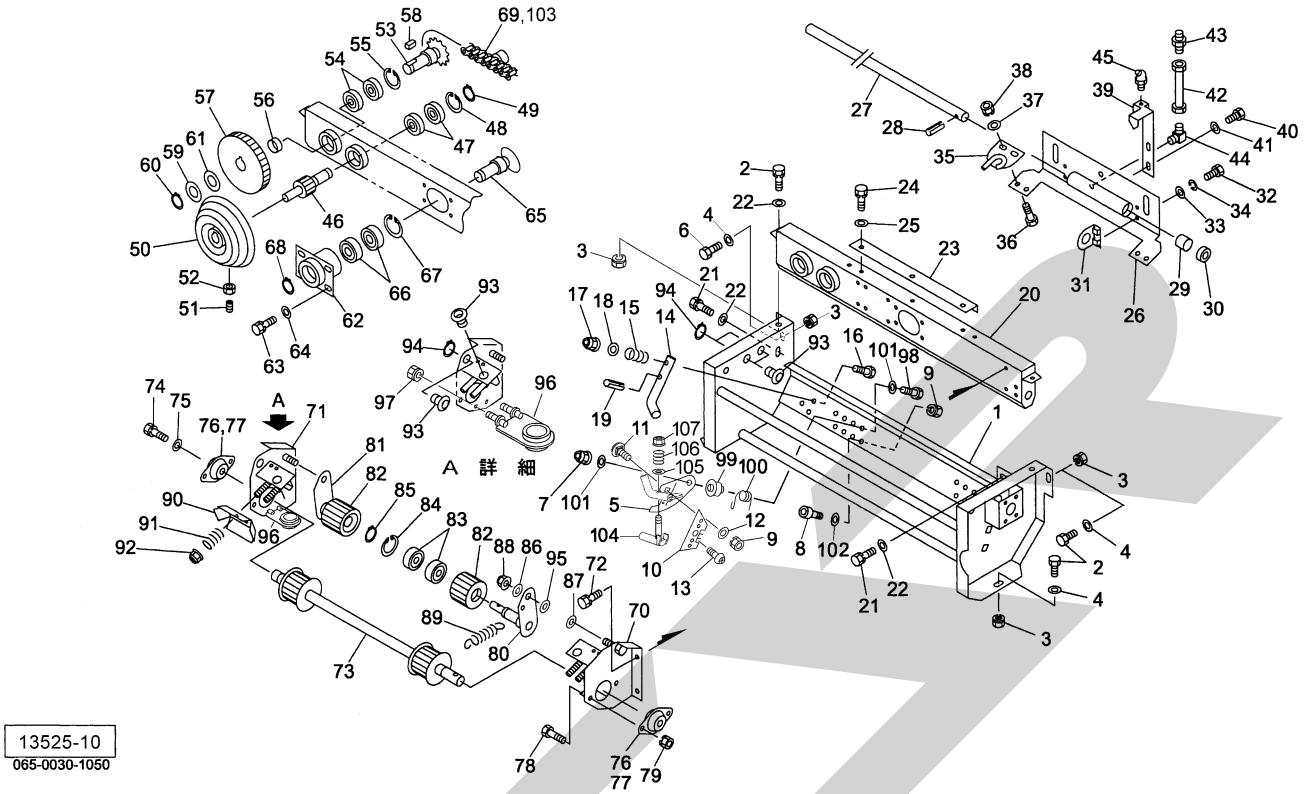

見出番号	部品番号	部品名称	個数	備考
1	1326393004	バインディングフレームＣＰ	1	
2	BSZ08020	コガタボルト　７　Ｍ８×２０	5	
3	NSP08	コガタスプリングナット　４　Ｍ８	7	
4	044097200M	ワッシャ；８	5	
5	147155000M	ナイフプレートＣＰ；０９／２２	2	
6	BSZ08025	コガタボルト　７　Ｍ８×２５	2	
7	NP06	スプリングナット　Ｍ６	2	
8	BH08016	キャップＨ　１０．９　Ｍ８×１６	2	
9	NSP08	コガタスプリングナット　４　Ｍ８	4	
10	1020460000	ナイフ	2	
11	055032000M	カクネボルト　８．８　Ｍ８×１５	2	
12	WRA08	ヒラザガネ　Ｍ８	2	
13	TPA03006	ナベタッピンネジ　Ａ３×６	2	
14	105788000M	トワインガイド	2	
15	070398000M	スプリング；Ａ	2	
16	BZ06035	ボルト　８．８　Ｍ６×３５	2	
17	NNF06	フランジナイロンナット　Ｍ６	2	
18	WRA06	ヒラザガネ　Ｍ６	2	
19	PS060020	スプリングピン　６×２０	2	
20	1326400004	トワインバインディングＣＰ	1	
21	BSPZ08020	コガタＳＷツキボルト　７　Ｍ８×２０	3	
22	044097200M	ワッシャ；８	5	
23	131153000M	アングル	1	
24	BSPZ08020	コガタＳＷツキボルト　７　Ｍ８×２０	3	
25	044097200M	ワッシャ；８	3	

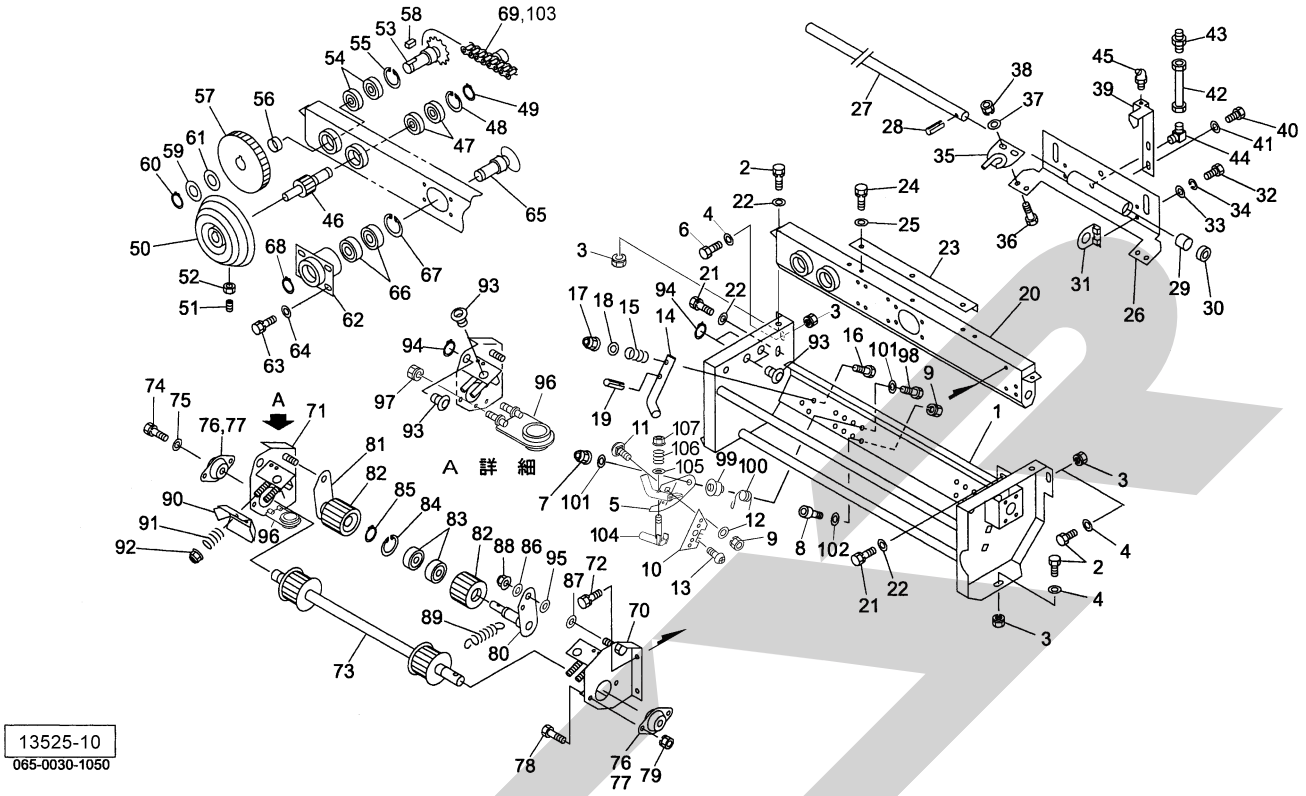

見出番号	部 品 番 号	部 品 名 称	個数	備 考
26	1326410004	カーソルＣＰ	1	
27	1326420000	シャフト	1	
28	PS040025	スプリングピン　４×２５	1	
29	0774093000	ブッシュ	2	
30	1311500000	ダストシール	2	
31	131152000M	アングルＣＰ	2	
32	BZ06016	ボルト　８．８　Ｍ６×１６	4	
33	WRA06	ヒラザガネ　Ｍ６	4	
34	WS06	バネザガネ　２ゴウ　Ｍ６	4	
35	134367300M	トワインガイドＣＰ	2	
36	BSZ08020	コガタボルト　７　Ｍ８×２０	4	
37	044097200M	ワッシャ；８	4	
38	NSP08	コガタスプリングナット　４　Ｍ８	4	
39	131894000M	マーカＣＰ	1	㊗ 42付
40	BSPZ08016	コガタＳＷツキボルト　７　Ｍ８×１６	2	
41	044097200M	ワッシャ；８	2	
42	0888971000	キュウユホースＣＰ；１５０	1	
43	EWK864106	ＳＦツギテ　Ｍ６	1	
44	EWK864206	ＬＦツギテ　Ｍ６	1	
45	ONB6	グリースニップル　Ｂ　Ｍ６	1	
46	1302860002	ギヤ；８Ｔ	1	
47	J6203LLU	ボールベアリング　６２０３ＬＬＵ	2	
48	DHC040	Ｃガタトメワ　アナ　４０	1	
49	DC017	Ｃガタトメワ　ジク　１７	1	
50	1019510000	トワインプーリ	1	

見出番号	部 品 番 号	部　品　名　称	個数	備　　考
51	TRK08020	６トメネジ　１０．９　クボミ　Ｍ８×２０	1	
52	NSZ08	コガタナット　８　２シュ　Ｍ８	1	
53	1302870004	スプロケットＣＰ；Ｌ	1	
54	J6203LLU	ボールベアリング　６２０３ＬＬＵ	2	
55	DHC040	Ｃガタトメワ　アナ　４０	1	
56	131154000M	カラー；１７．５×６	1	
57	1302900004	ギヤ；６４Ｔ	1	
58	KFD05050100	ヘイコウキー　リョウヒラ　５×５×１０	1	
59	094946000M	ワッシャ；１７．５×２．３	1	
60	DC017	Ｃガタトメワ　ジク　１７	1	
61	090360100M	シム；１８．５×０．１	－	
62	1303440004	ジクウケＣＰ	1	
63	BSPZ08020	コガタＳＷツキボルト　７　Ｍ８×２０	4	
64	044097200M	ワッシャ；８	4	
65	1341740004	シャフト	1	
66	J6203LLU	ボールベアリング　６２０３ＬＬＵ	2	
67	DHC040	Ｃガタトメワ　アナ　４０	1	
68	DC017	Ｃガタトメワ　ジク　１７	1	
69	1326430000	サイドローラ付チェーン；４０×７３Ｌ	1	㊨ 103 付
70	1312373004	トワインフレームＣＰ；Ｌ	1	
71	1312422004	トワインフレームＣＰ；Ｒ	1	
72	BSPZ08020	コガタＳＷツキボルト　７　Ｍ８×２０	4	
73	141980000M	ローラＣＰ；クドウ	1	
74	BSPZ08016	コガタＳＷツキボルト　７　Ｍ８×１６	1	
75	044097200M	ワッシャ；８	1	
76	JPFL203G	バイフランジ　ヒシ　ＰＦＬ２０３	4	
77	JCS203LLU	ユニットヨウベアリング　ＣＳ２０３ＬＬＵ	2	
78	BZ06016	ボルト　８．８　Ｍ６×１６	4	
79	NP06	スプリングナット　Ｍ６	4	
80	1308431004	アームＣＰ；Ｌ	1	
81	1308440004	アームＣＰ；Ｒ	1	
82	141982000M	ローラ	2	
83	J6203LLU	ボールベアリング　６２０３ＬＬＵ	4	
84	DHC040	Ｃガタトメワ　アナ　４０	2	
85	DC017	Ｃガタトメワ　ジク　１７	2	
86	WRA12	ヒラザガネ　Ｍ１２	2	
87	0577421000	シム	－	
88	NNF12	フランジナイロンナット　Ｍ１２	2	
89	082675000M	スプリング	3	
90	079495000M	テンションプレート	2	
91	013290101M	クラッチヨウスプリング	4	
92	NNF06	フランジナイロンナット　Ｍ６	4	
93	7018020000	ガイド	6	
94	DC020	Ｃガタトメワ　ジク　２０	6	
95	0858040000	シム；０．２７×１４×２５	－	
96	801542100M	ガイドＣＰ	2	
97	NP06	スプリングナット　Ｍ６	4	
98	BZ06030	ボルト　８．８　Ｍ６×３０	2	
99	140779000M	カラー	2	
100	1407800000	スプリング	2	

TCR2240AT･TRB2240AT
トワインバインディング

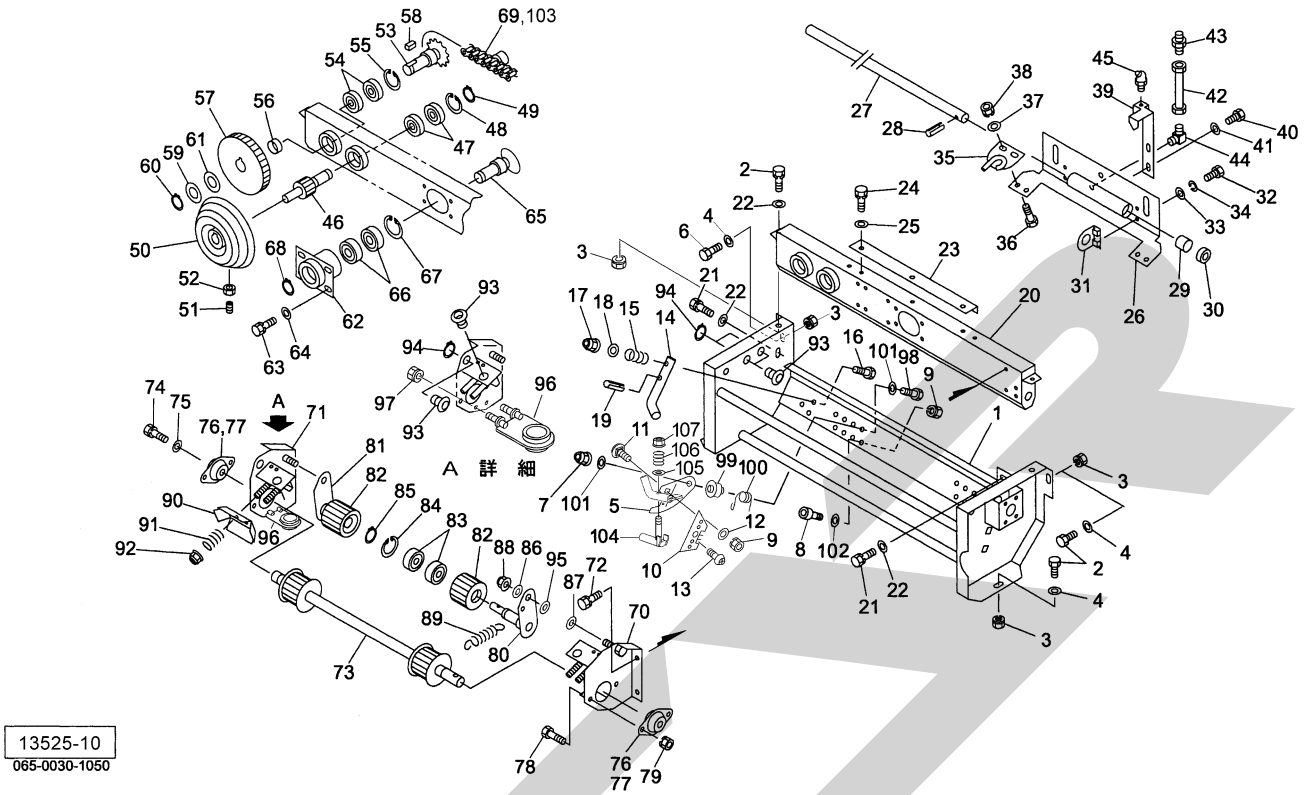

見出番号	部 品 番 号	部　品　名　称	個数	備　　考
101	801552000M	ワッシャ；６．１×１．６	4	
102	044097200M	ワッシャ；８	2	
103	8014810000	サイドローラ付ツギテ；４０	1	
104	147154000M	バーＣＰ	2	
105	091298000M	ワッシャ；６	2	
106	077377100M	スプリング	2	
107	NNF06	フランジナイロンナット　Ｍ６	2	

TCR2240AT･TRB2240AT
トワインケーシング

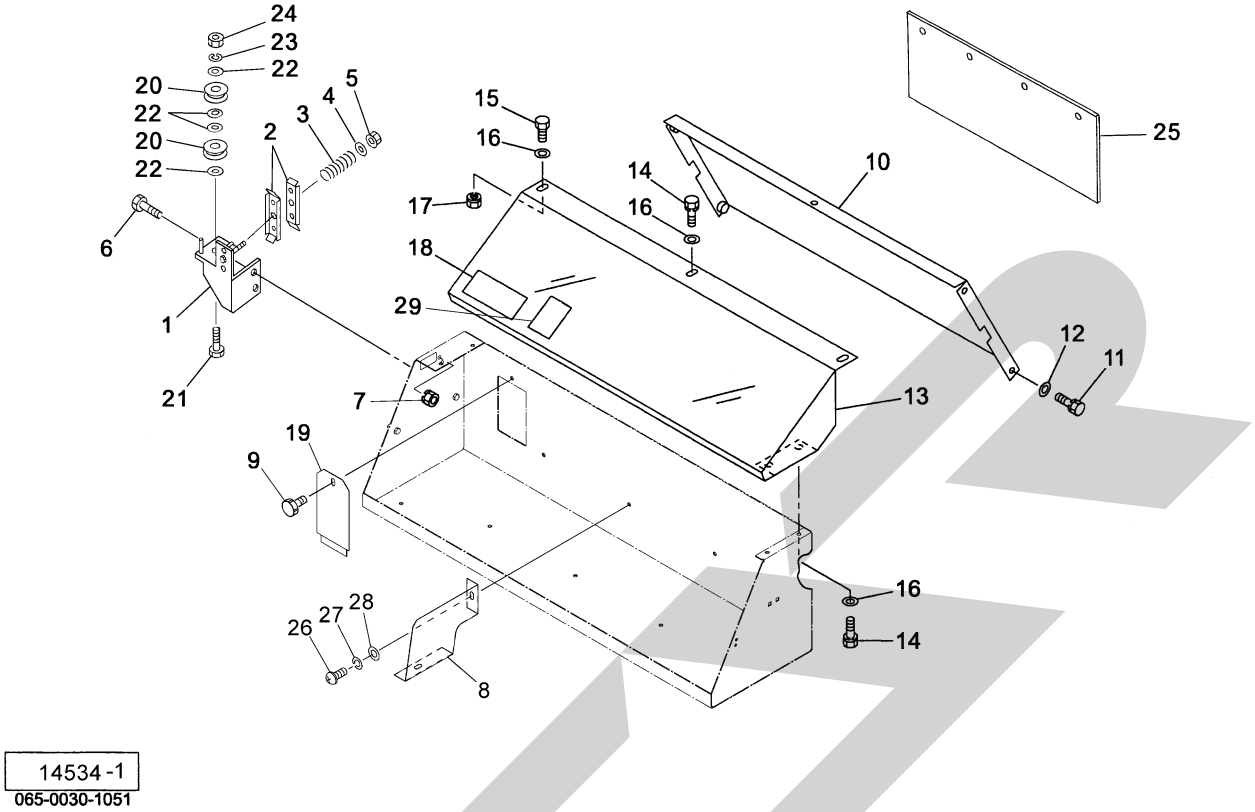

見出番号	部 品 番 号	部　品　名　称	個数	備　　考
1	135290000M	テンションステーＣＰ	1	
2	131346000M	テンションプレート	2	
3	024097000M	シンクウベンバネ	1	
4	WRA06	ヒラザガネ　Ｍ６	1	
5	NNF06	フランジナイロンナット　Ｍ６	1	
6	BSZ08016	コガタボルト　７　Ｍ８×１６	2	
7	NSP08	コガタスプリングナット　４　Ｍ８	2	
8	091096100M	トワインプレート；Ｓ	3	
9	0006900000	ニギリ；Ｍ８×１４	1	
10	1326460004	ガイドプレートＣＰ	1	
11	BSPZ08016	コガタＳＷツキボルト　７　Ｍ８×１６	4	
12	WRA08	ヒラザガネ　Ｍ８	4	
13	1559260003	カバーＣＰ	1	
14	BSPZ08016	コガタＳＷツキボルト　７　Ｍ８×１６	5	
15	BSZ08016	コガタボルト　７　Ｍ８×１６	2	
16	WRA08	ヒラザガネ　Ｍ８	7	
17	NSP08	コガタスプリングナット　４　Ｍ８	2	
18	1567030000	ラベル；トワイン	1	
19	073438200M	カバー	1	
20	079496100M	ガイドロールＣＰ	2	
21	BSZ08040	コガタボルト　７　Ｍ８×４０	1	
22	WRA08	ヒラザガネ　Ｍ８	4	
23	WSA08	バネザガネ　３ゴウ　Ｍ８	1	
24	NSZ08	コガタナット　８　２シュ　Ｍ８	1	
25	1333490000	ゴムプレート	1	

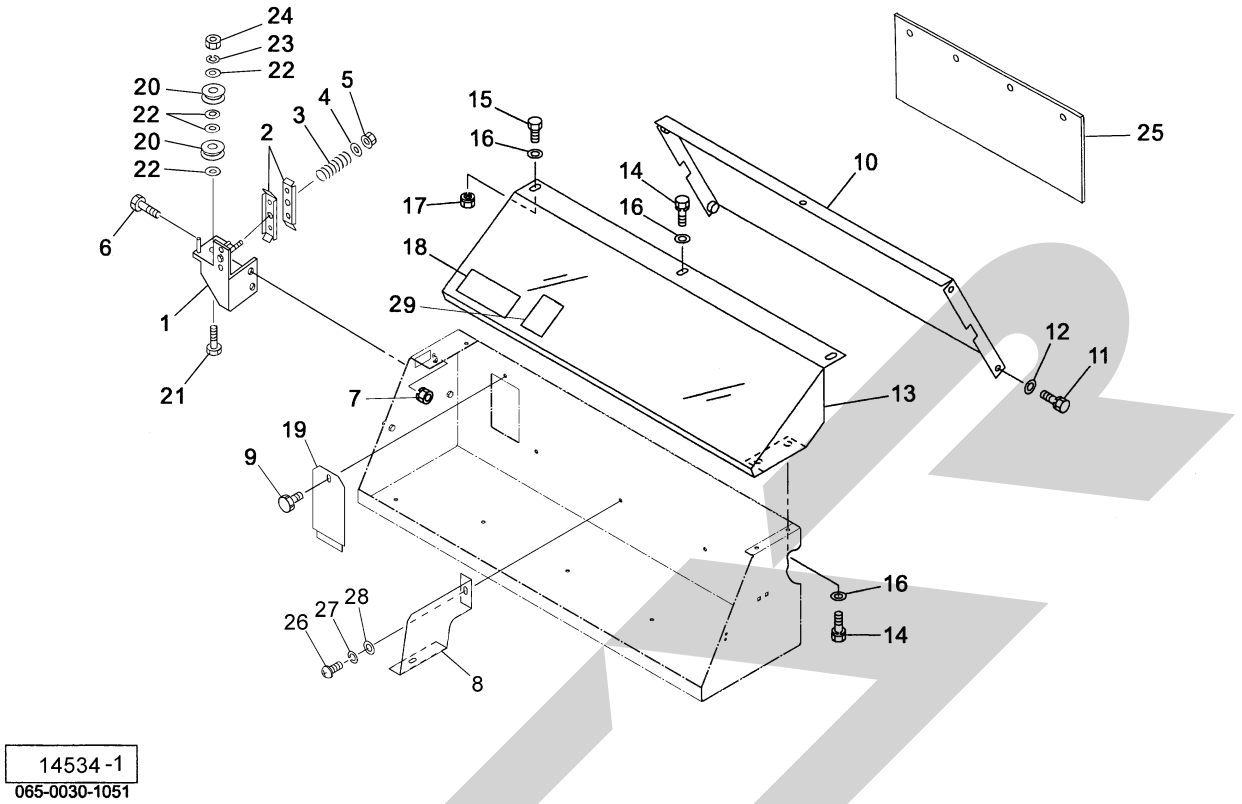

見出番号	部品番号	部品名称	個数	備考
26	CP08016	＋ナベコネジ　Ｍ８×１６	6	
27	WSA08	バネザガネ　３ゴウ　Ｍ８	6	
28	044097200M	ワッシャ；８	6	
29	1511280000	ラベル；ケイコク　215	1	

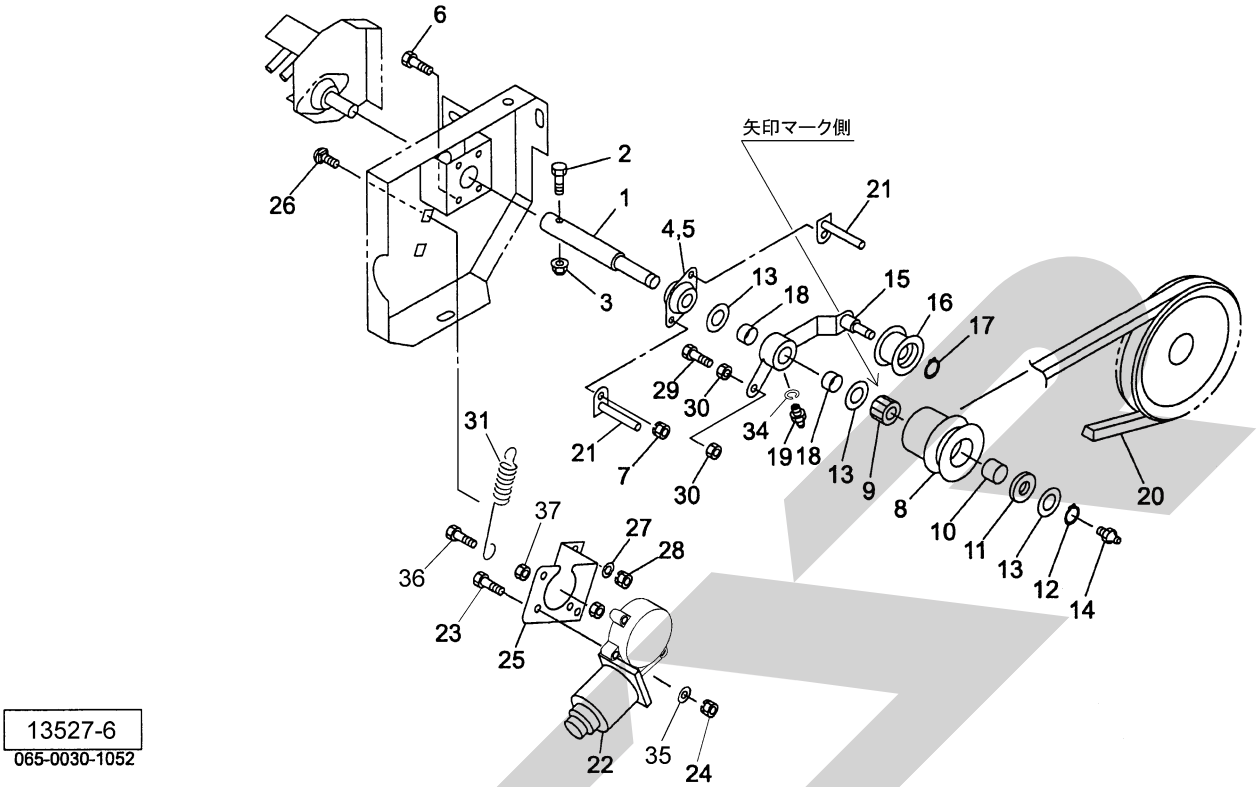

見出番号	部品番号	部品名称	個数	備考
1	1312460002	シャフト	1	
2	BZ06035	ボルト　８．８　Ｍ６×３５	1	
3	NNF06	フランジナイロンナット　Ｍ６	1	
4	JPFL205G	バイフランジ　ヒシ　ＰＦＬ２０５	2	
5	JCS205LLU	ユニットヨウベアリング　ＣＳ２０５ＬＬＵ	1	
6	BSZ08020	コガタボルト　７　Ｍ８×２０	2	
7	NSP08	コガタスプリングナット　４　Ｍ８	2	
8	130713000M	プーリ；Ａ－３”	1	
9	JHF2016	ワンウェイクラッチ　ＨＦ２０１６	1	
10	KBB-2020A	カーボンドライベアリング　Ａ２０×２３×２０	1	
11	082669000M	カラー；クボタブヒン	1	
12	DC020	Ｃガタトメワ　ジク　２０	1	
13	0873081000	シム；２０．５×０．２７	－	
14	ONA6	グリースニップル　Ａ　Ｍ６	1	
15	131247000M	テンションアームＣＰ	1	
16	000034100M	テンションプーリ	1	
17	DC012	Ｃガタトメワ　ジク　１２	1	
18	KBB-2010A	カーボンドライベアリング　Ａ２０×２３×１０	2	
19	ONB6	グリースニップル　Ｂ　Ｍ６	1	
20	VLA040	Ｖベルト　ＬＡ－４０　オレンジ	1	
21	130926000M	ベルトストッパＣＰ	2	
22	1528890000	デンドウモータ	1	
23	BZ06035	ボルト　８．８　Ｍ６×３５	3	
24	NP06	スプリングナット　Ｍ６	3	
25	146273000M	モータベース	1	

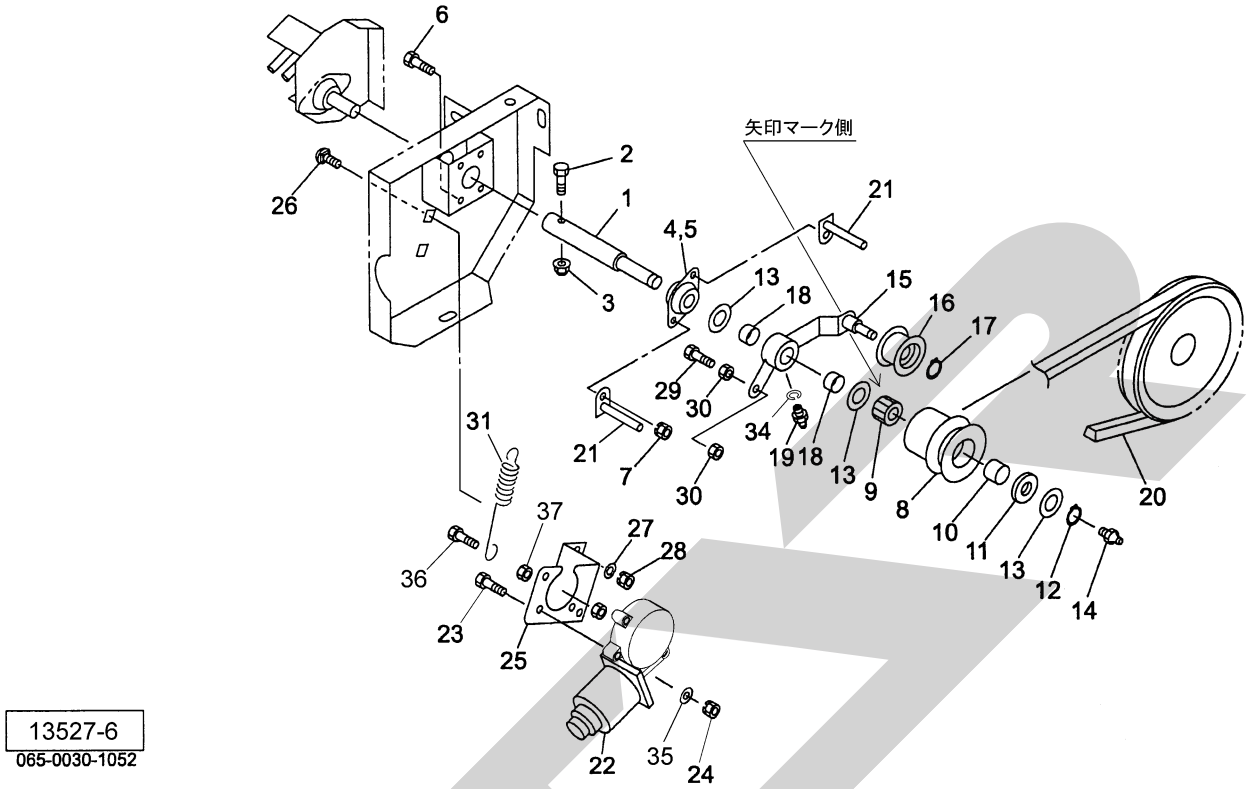

見出番号	部 品 番 号	部　品　名　称	個数	備　　考
26	055474000M	カクネボルト　８．８　Ｍ８×２０	2	
27	044097200M	ワッシャ；８	2	
28	NSP08	コガタスプリングナット　４　Ｍ８	2	
29	BSZ08030	コガタボルト　７　Ｍ８×３０	1	
30	NSZ08	コガタナット　８　２シュ　Ｍ８	2	
31	132670000M	スプリング　Ｈ２．３×１１×９５	1	
34	WS06	バネザガネ　２ゴウ　Ｍ６	1	
35	WRA06	ヒラザガネ　Ｍ６	3	
36	BZ06025	ボルト　８．８　Ｍ６×２５	1	
37	NZ06	ナット　８　２シュ　Ｍ６	3	

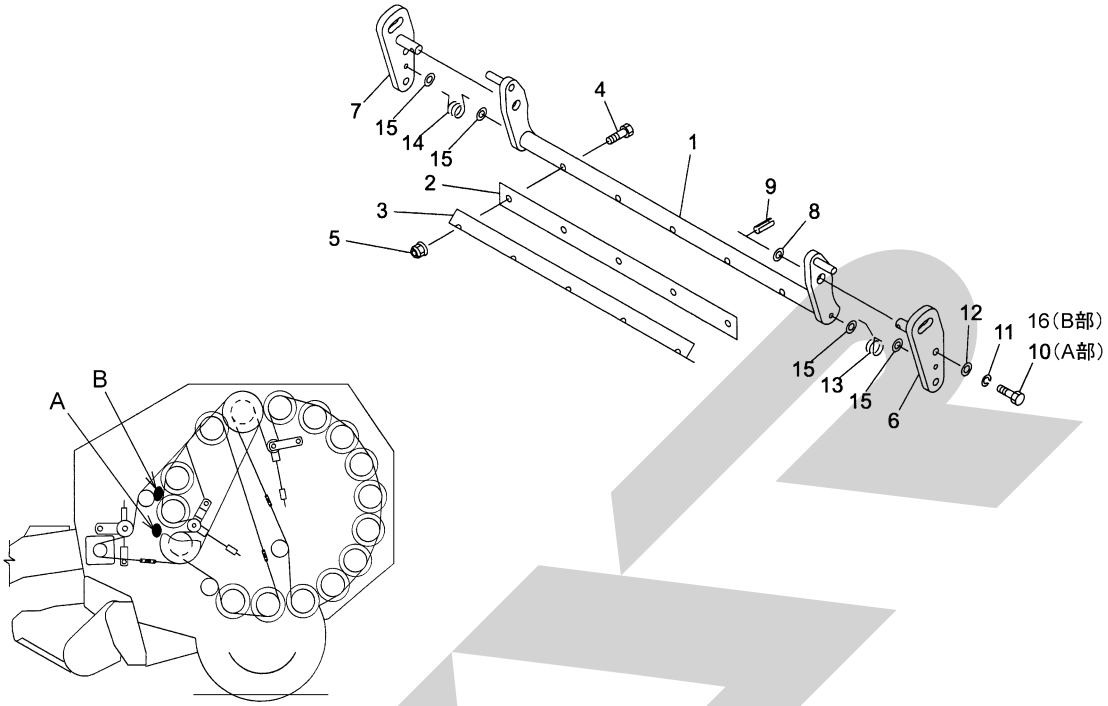

13528-1
065-0030-1053

見出番号	部 品 番 号	部　品　名　称	個数	備　　考
1	1191840004	スクレーパベースＣＰ	2	
2	8018292000	スクレーパ	2	
3	8018280004	ガイドプレート	2	
4	BZ06045	ボルト　８．８　Ｍ６×４５	10	
5	NNF06	フランジナイロンナット　Ｍ６	10	
6	049845000M	ベースＣＰ；Ｌ	2	
7	049846000M	ベースＣＰ；Ｒ	2	
8	WRA16	ヒラザガネ　Ｍ１６	4	
9	PS040025	スプリングピン　４×２５	4	
10	BSZ10030	コガタボルト　７　Ｍ１０×３０	4	Ａ部ｽｸﾚｰﾊﾟ取付に使用
11	WSA10	バネザガネ　３ゴウ　Ｍ１０	8	
12	044098500M	ワッシャ；１０	8	
13	089217000M	スプリング；Ｌ	2	
14	089218000M	スプリング；Ｒ	2	
15	WRA06	ヒラザガネ　Ｍ６	4	
16	BSZ10020	コガタボルト　７　Ｍ１０×２０	4	Ｂ部ｽｸﾚｰﾊﾟ取付に使用

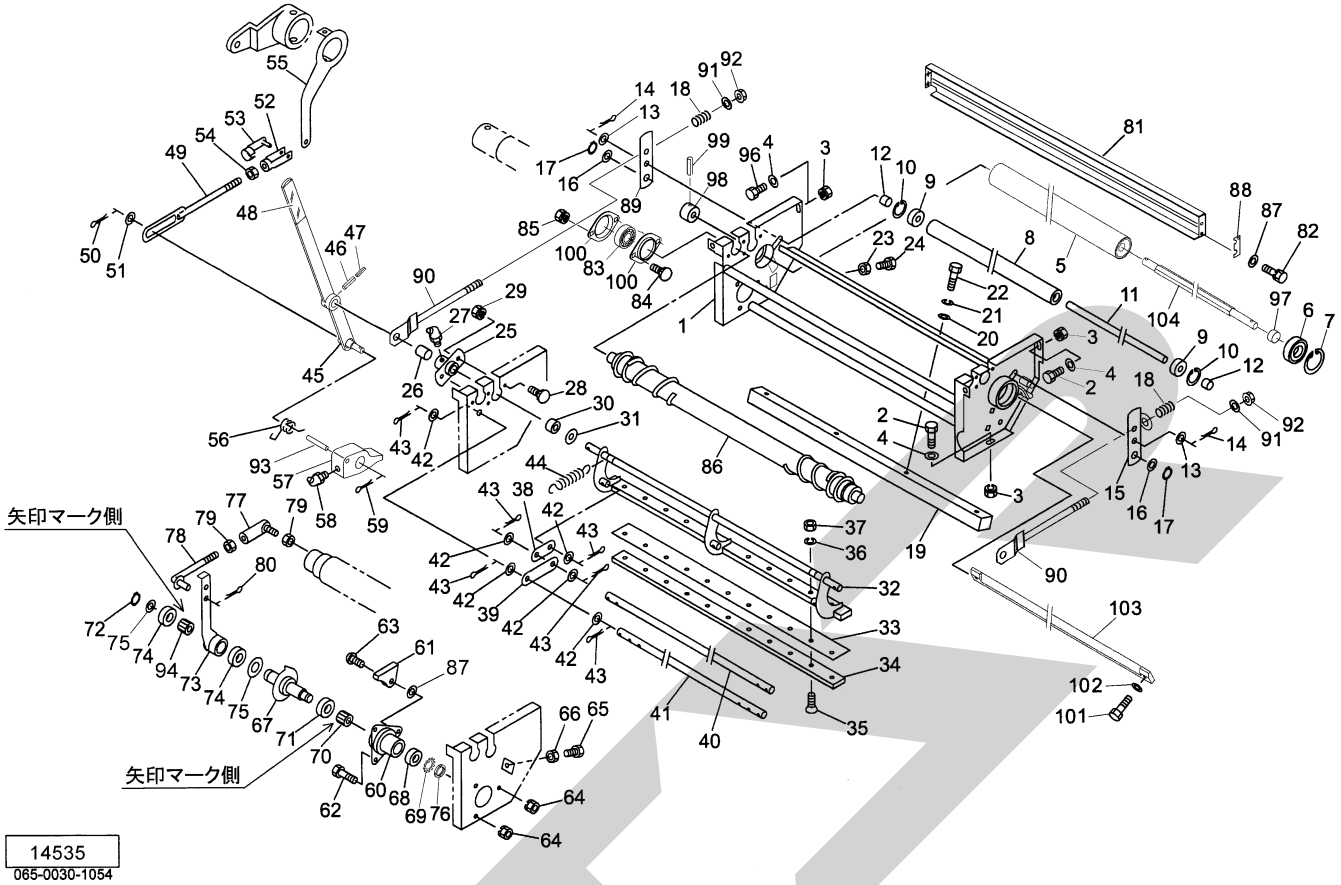

見出番号	部品番号	部品名称	個数	備考
1	1471370004	ネットフレームＣＰ；２２	1	
2	BSZ08020	コガタボルト　７　Ｍ８×２０	3	
3	NSP08	コガタスプリングナット　４　Ｍ８	5	
4	044097200M	ワッシャ；８	5	
5	1471330004	ゴムローラ；２２	1	
6	J6004LLU	ボールベアリング　６００４ＬＬＵ	2	
7	DHC042	Ｃガタトメワ　アナ　４２	2	
8	132652100M	ローラ	1	
9	J6301LLU	ボールベアリング　６３０１ＬＬＵ	2	
10	DHC037	Ｃガタトメワ　アナ　３７	2	
11	1326530002	シャフト	1	
12	043065101M	テールゲートカラー	2	
13	WRA12	ヒラザガネ　Ｍ１２	2	
14	PC032016	ワリピン　３．２×１６	2	
15	134529000M	アームＣＰ；Ｌ	1	
16	061847000M	ワッシャ；１７×１．６	2	
17	DC016	Ｃガタトメワ　ジク　１６	2	
18	112083100M	スプリング；Ａ４．０×１８×８５	2	
19	1326540004	シャバー	1	
20	075290100M	ワッシャ；１０	4	
21	WSA10	バネザガネ　３ゴウ　Ｍ１０	4	
22	BSZ10030	コガタボルト　７　Ｍ１０×３０	4	
23	NSZ10	コガタナット　８　２シュ　Ｍ１０	3	
24	BSZ10025	コガタボルト　７　Ｍ１０×２５	3	
25	1326550004	ハウジング	2	㊗ 26 付
26	0934880000	ブッシュ；１６×２５	2	

見出番号	部 品 番 号	部　品　名　称	個数	備　　考
27	ONB6	グリースニップル　Ｂ　Ｍ６	2	
28	055474000M	カクネボルト　８．８　Ｍ８×２０	4	
29	NSP08	コガタスプリングナット　４　Ｍ８	4	
30	079160000M	ボス	2	
31	0883040000	シム；１６．５×２２×１．０	-	
32	1326562004	ナイフアームＣＰ	1	
33	1326572004	ナイフ	1	
34	132658000M	ナイフプレート	1	
35	BJ08030	サラキャップＢ　１０．９　Ｍ８×３０	13	
36	WSA08	バネザガネ　３ゴウ　Ｍ８	13	
37	NSZ08	コガタナット　８　２シュ　Ｍ８	13	
38	122643000M	アーム	3	
39	130958000M	アーム	3	
40	132660000M	シャフト	1	
41	132661000M	シャフト	1	
42	061847000M	ワッシャ；１７×１．６	18	
43	PC040025	ワリピン　４×２５	18	
44	122645000M	スプリング；Ｈ２．９×２０×９５．５	4	
45	139509000M	アームＣＰ	1	
46	PS060032W	スプリングピン　ダブルヨウ　６×３２	1	
47	PS035032W	スプリングピン　ダブルヨウ　３．５×３２	1	
48	1029090000	チューブ；２０×１００	1	
49	130912000M	ロッドＣＰ	1	
50	PC040025	ワリピン　４×２５	1	
51	061847000M	ワッシャ；１７×１．６	1	
52	079422000M	フォークエンド；１０×４０	1	
53	079423000M	ピン；１０×４０	1	
54	NSZ10	コガタナット　８　２シュ　Ｍ１０	1	
55	135588000M	リセットレバーＣＰ；２２００	1	
56	1349400000	スプリング	1	
57	134941100M	ラッチ	1	
58	ONB6	グリースニップル　Ｂ　Ｍ６	1	
59	PC040025	ワリピン　４×２５	1	
60	1226680004	ハウジング	1	
61	122685100M	ストッパ	1	
62	BSZ08020	コガタボルト　７　Ｍ８×２０	2	
63	RBT08025	ボタンＢ　１０．９　Ｍ８×２５	1	
64	NSP08	コガタスプリングナット　４　Ｍ８	3	
65	BSZ08030	コガタボルト　７　Ｍ８×３０	1	
66	NSZ08	コガタナット　８　２シュ　Ｍ８	1	
67	1553160003	シャフトＣＰ	1	
68	J6904LLU	ボールベアリング　６９０４ＬＬＵ	1	
69	AW04	ベアリングワッシャ　ＡＷ０４	1	
70	HF2520	ワンウェイクラッチ　ＨＦ２５２０	1	
71	J6905LLU	ボールベアリング　６９０５ＬＬＵ	1	
72	DC025	Ｃガタトメワ　ジク　２５	1	
73	155318000M	クランクアームＣＰ	1	
74	G25324	オイルシール　Ｇ２５×３２×４	2	
75	044214301M	ワッシャ；２５．５×１．０	2	
76	AN04	ベアリングナット　ＡＮ０４	1	

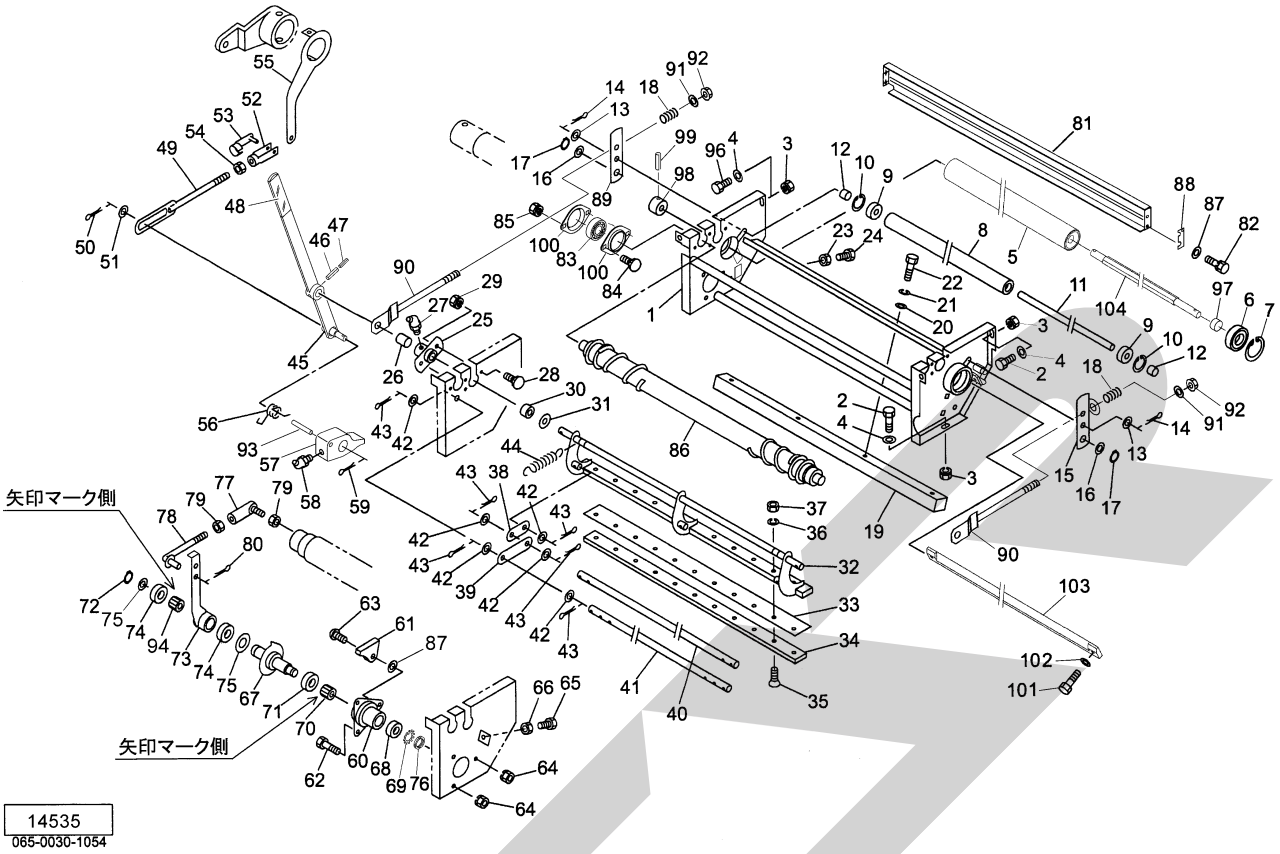

見出番号	部品番号	部品名称	個数	備考
77	BL8D	リンクボール　ＢＬガタ　メス　Ｍ８	1	
78	130923000M	ロッドＣＰ	1	
79	NSZ08	コガタナット　８　２シュ　Ｍ８	2	
80	000085200M	ベータピン；８×１．６	1	
81	1326621004	ガイドプレートＣＰ	1	
82	BSPZ08020	コガタＳＷツキボルト　７　Ｍ８×２０	4	
83	JCS202LLU	ユニットヨウベアリング　ＣＳ２０２ＬＬＵ	2	
84	BR06016	カクネマルＢ　４．６　Ａ１　Ｍ６×１６	4	
85	NP06	スプリングナット　Ｍ６	4	
86	147151000M	ローラＣＰ；２	1	
87	WRA08	ヒラザガネ　Ｍ８	5	
88	134234000M	シム	－	
89	134532000M	アームＣＰ；Ｒ	1	
90	134525200M	ロッドＣＰ	2	
91	044098500M	ワッシャ；１０	2	
92	NNF10	フランジナイロンナット　Ｍ１０	2	
93	PS040025	スプリングピン　４×２５	1	
94	JHFL2530	ワンウェイクラッチ	1	
96	BSZ08025	コガタボルト　７　Ｍ８×２５	2	
97	086877100M	カラー；２０．５×１１	2	
98	147157000M	ボス	1	
99	PS080045	スプリングピン　８×４５	1	
100	700668100M	バイフランジ　ヒシ　ＰＦＬ２０２	4	
101	BSPZ08030	コガタＳＷツキボルト　７　Ｍ８×３０	2	
102	080414100M	ワッシャ；８	2	
103	1471340000	スクレーパ；２２	1	
104	1457660000	シャフト	1	

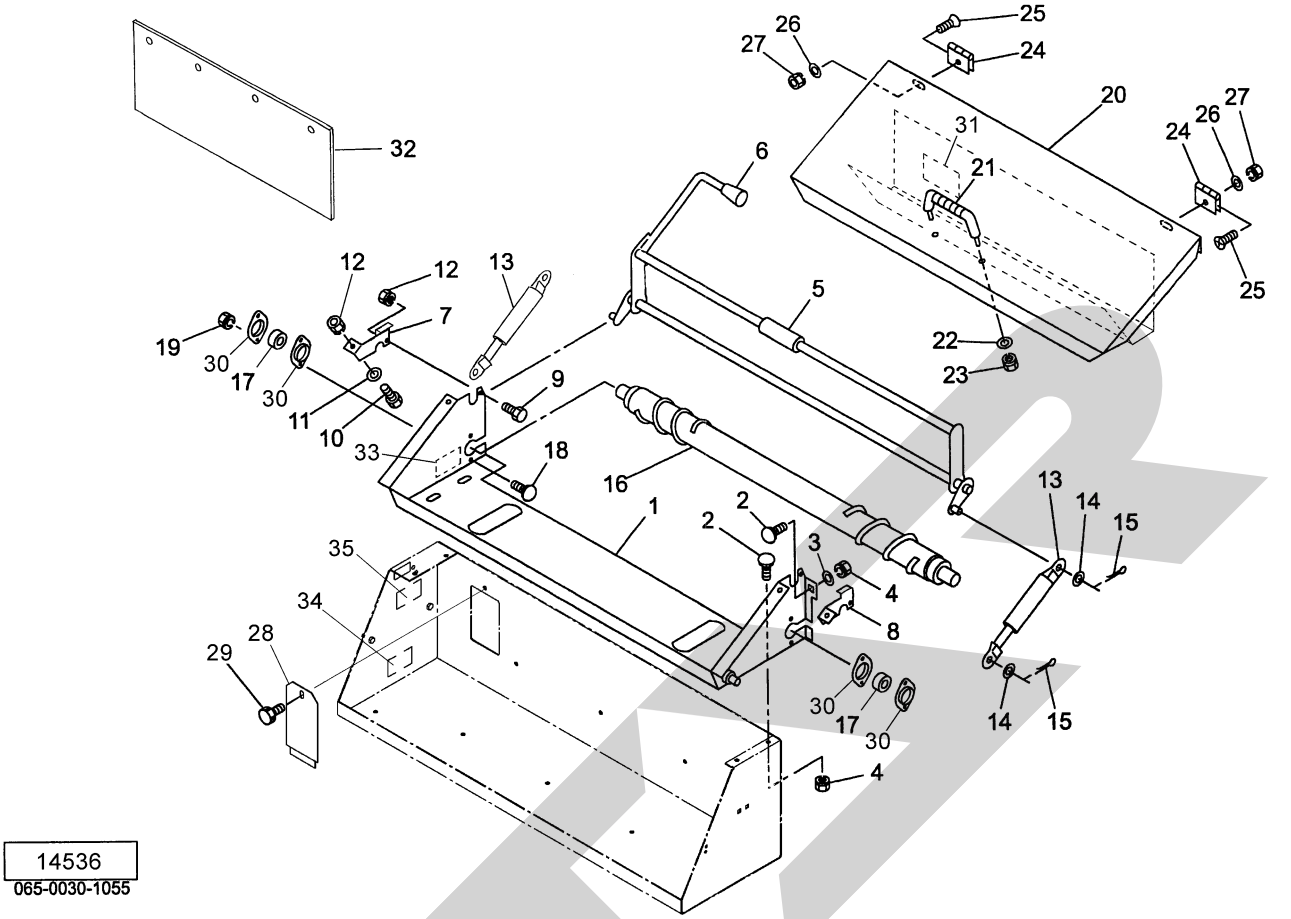

見出番号	部品番号	部品名称	個数	備考
1	1474620004	ネットケーシングＣＰ；２２	1	
2	055474000M	カクネボルト　８．８　Ｍ８×２０	6	
3	044097200M	ワッシャ；８	2	
4	NSP08	コガタスプリングナット　４　Ｍ８	6	
5	132668500M	ブレーキアームＣＰ	1	
6	0007220000	ニギリ；１２	1	
7	131068100M	アングル；Ｒ	1	
8	131069100M	アングル；Ｌ	1	
9	BSZ08016	コガタボルト　７　Ｍ８×１６	2	
10	BSZ08020	コガタボルト　７　Ｍ８×２０	2	
11	WRA08	ヒラザガネ　Ｍ８	2	
12	NSP08	コガタスプリングナット　４　Ｍ８	4	
13	1292520000	ガススプリング；２０ｋｇｆ	2	
14	WRA10	ヒラザガネ　Ｍ１０	4	
15	PC032016	ワリピン　３．２×１６	4	
16	147147000M	ローラＣＰ；１	1	
17	JCS202LLU	ユニットヨウベアリング　ＣＳ２０２ＬＬＵ	2	
18	BR06016	カクネマルＢ　４．６　Ａ１　Ｍ６×１６	4	
19	NP06	スプリングナット　Ｍ６	4	
20	1349421003	センターカバーＣＰ	1	
21	0333782000	グリップ	1	
22	WRA08	ヒラザガネ　Ｍ８	2	
23	NSP08	コガタスプリングナット　４　Ｍ８	2	
24	067122000M	チョウバン	2	
25	CM06016	＋サラコネジ　Ｍ６×１６	6	

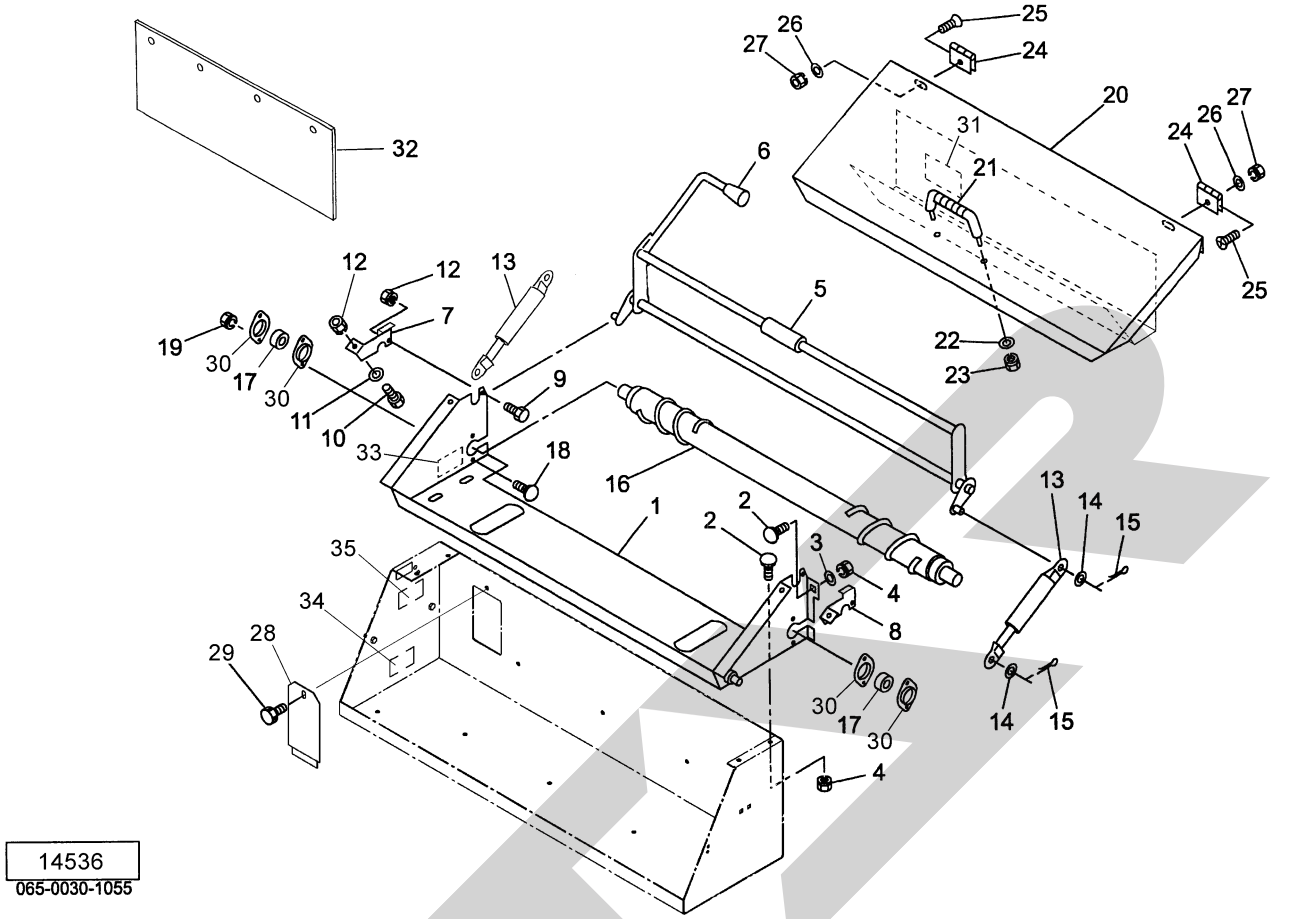

見出番号	部品番号	部品名称	個数	備考
26	WRA06	ヒラザガネ　Ｍ６	6	
27	NP06	スプリングナット　Ｍ６	6	
28	073438200M	カバー	1	
29	0006900000	ニギリ；Ｍ８×１４	1	
30	700668100M	バイフランジ　ヒシ　ＰＦＬ２０２	4	
31	1349520000	ラベル；ネット２	1	
32	1333490000	ゴムプレート	1	
33	1349511000	ラベル；ネット１	1	
34	1425770000	ラベル；ネット４	1	
35	8028500000	ラベル；キュウシチュウイ	1	

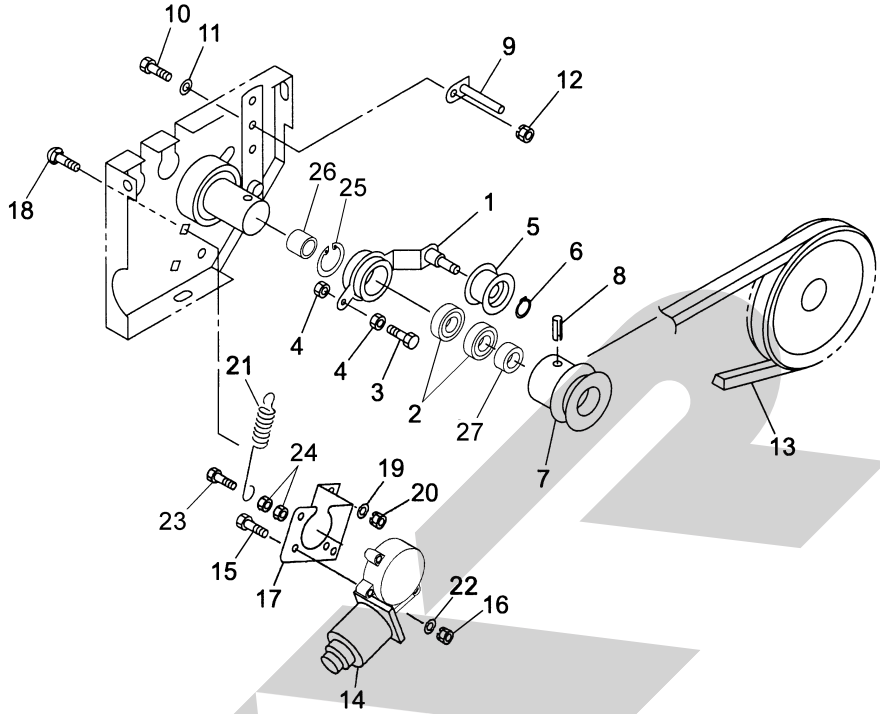

14537
065-0030-1056

見出番号	部 品 番 号	部　品　名　称	個数	備　　考
1	147159000M	テンションレバーＣＰ	1	
2	J6904LLU	ボールベアリング　６９０４ＬＬＵ	2	
3	BSZ08030	コガタボルト　７　Ｍ８×３０	1	
4	NSZ08	コガタナット　８　２シュ　Ｍ８	2	
5	000034100M	テンションプーリ	1	
6	DC012	Ｃガタトメワ　ジク　１２	1	
7	147158000M	プーリ；Ａ－８３	1	
8	PS080045	スプリングピン　８×４５	1	
9	130926000M	ベルトストッパＣＰ	1	
10	BSZ08020	コガタボルト　７　Ｍ８×２０	1	
11	044097200N	ワッシャ；８	1	
12	NSP08	コガタスプリングナット　４　Ｍ８	1	
13	VLA040	Ｖベルト　ＬＡ－４０　オレンジ	1	
14	1528890000	デンドウモータ	1	
15	BZ06035	ボルト　８．８　Ｍ６×３５	3	
16	NP06	スプリングナット　Ｍ６	3	
17	146273000M	モータベース	1	
18	055474000M	カクネボルト　８．８　Ｍ８×２０	2	
19	044097200M	ワッシャ；８	2	
20	NSP08	コガタスプリングナット　４　Ｍ８	2	
21	132670000M	スプリング　Ｈ２．３×１１×９５	1	
22	WRA06	ヒラザガネ　Ｍ６	3	
23	BZ06025	ボルト　８．８　Ｍ６×２５	1	
24	NZ06	ナット　８　２シュ　Ｍ６	3	
25	DHC037	Ｃガタトメワ　アナ　３７	1	
26	147145000M	カラー；２０．５×１７．５	1	
27	147146000M	カラー；２０．５×５	1	

STAR

STAR

調　整	Ｓ－１７０４１７Ｆ

本　　社	066-8555	千歳市上長都１０６１番地２	TEL0123-26-1123 FAX0123-26-2412
千歳営業所	066-8555	千歳市上長都１０６１番地２	TEL0123-22-5131 FAX0123-26-2035
豊富営業所	098-4100	天塩郡豊富町字上サロベツ１１９１番地４４	TEL0162-82-1932 FAX0162-82-1696
帯広営業所	080-2462	帯広市西２２条北１丁目１２番地４	TEL0155-37-3080 FAX0155-37-5187
中標津営業所	086-1152	標津郡中標津町北町２丁目１６番２	TEL0153-72-2624 FAX0153-73-2540
花巻営業所	028-3172	岩手県花巻市石鳥谷町北寺林第11地割120番3	TEL0198-46-1311 FAX0198-45-5999
仙台営業所	983-0013	宮城県仙台市宮城野区中野字神明１７９−１	TEL022-388-8673 FAX022-388-8735
小山営業所	323-0158	栃木県小山市梁２５１２−１	TEL0285-49-1500 FAX0285-49-1560
犬山出張所	484-0894	愛知県犬山市羽黒字合戦橋５番１	TEL0568-69-1200 FAX0568-69-1210
岡山営業所	700-0973	岡山県岡山市北区下中野７０４−１０３	TEL086-243-1147 FAX086-243-1269
熊本営業所	861-8030	熊本県熊本市東区小山町１６３９−１	TEL096-389-6650 FAX096-389-6710
都城営業所	885-1202	宮崎県都城市高城町穂満坊１００３−２	TEL0986-53-2222 FAX0986-53-2233

☆．２９．０４．４Ｓ Ⓙ