STAR

バーチカルミキシングフィーダ

部 品 表

製品コード　75115

型　式　TVM0750L

製品コード　75117

型　式　TVM1000L

製品コード　75112

型　式　TVM1200L

部品ご注文の際は、必ず製品型式をご連絡ください。

スター農機株式会社

STAR

部　品　表

部品のご注文について

1．部品ご注文の際は、下記項目をご連絡ください。

① 製 品 名
② 型　　式
③ 部品名称
④ 部品番号
⑤ 個　　数

補修部品の供給年限について

この製品の補修用部品の供給年限（期間）は、製造打ち切り後９年です。ただし、供給年限内であっても、特殊部品については納期などをご相談させていただく場合もあります。

補修部品の供給は原則的には上記の供給年限で終了しますが、供給年限経過後であっても、部品供給のご要請があった場合は納期および価格についてご相談させていただきます。

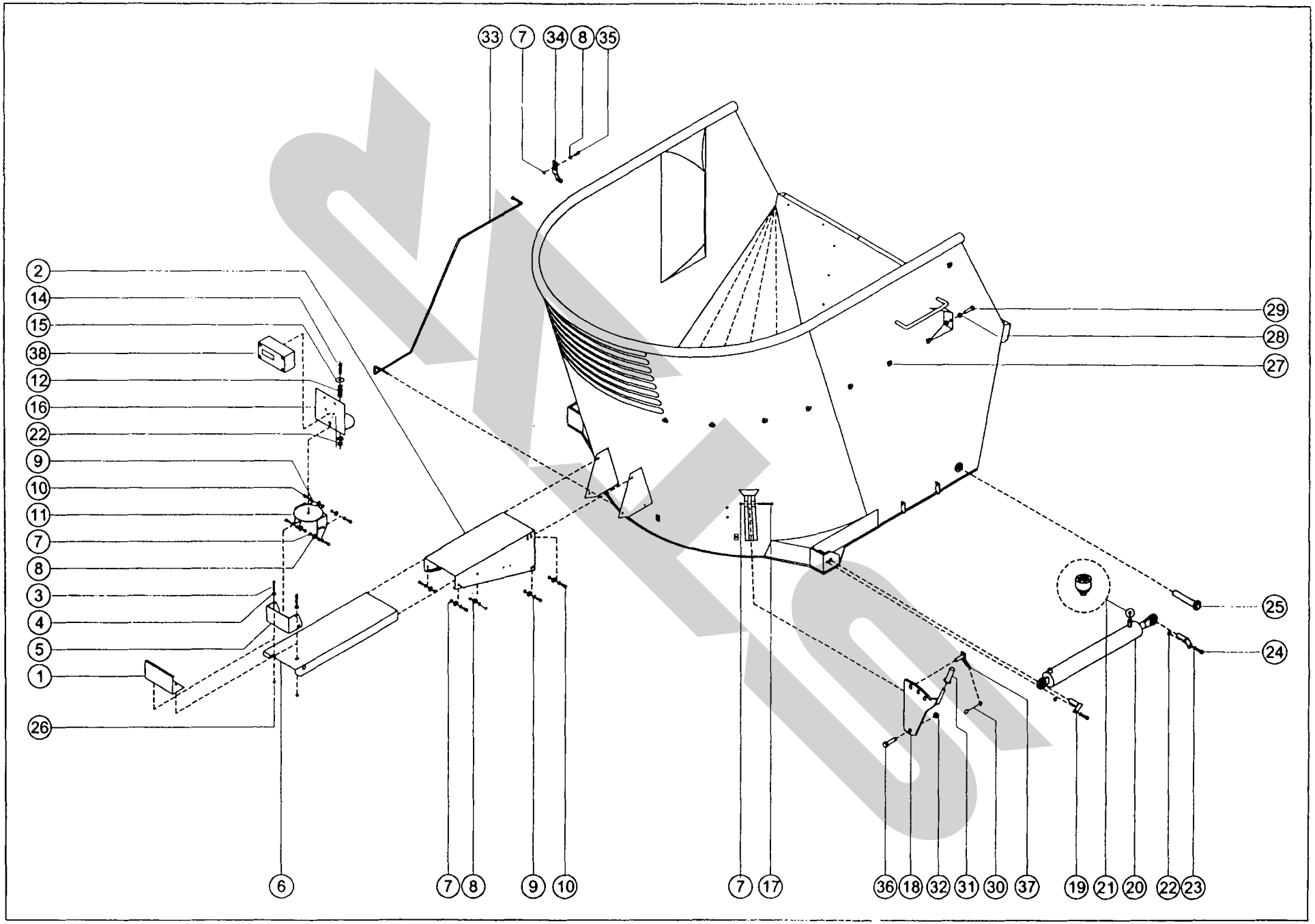
33
7
34
8
35
2
14
15
38
12
16
22
9
10
11
7
8
3
4
5
1
26
29
28
27
25
24
6
7
8
9
10
7
17
36
18
32
31
30
37
19
21
20
22
23

見出NO	部品番号 TVM0750L/1000L	部品番号 TVM1200L	部品名称	数量
1	Z5E 075 008 009		ステッカープレート	1
2	Z5L 075 008 001		コンソール	1
3	Z5 933M8X60		六角ボルト:M8×60	2
4	Z5 9021M8		ワッシャ:M8	2
5	Z5E 075 008 004		プレート	1
6	Z5L 075 008 002		スライドプレート	1
7	Z5 985M10		ナイロンナット:M10	14
8	Z5 9021AM10		ワッシャ:10	14
9	Z5 125AM10		ワッシャ:M10	10
10	Z5 933M10X25		六角ボルト:M10×25	12
11	Z5E 075 008 005		ツイストプレート:1	1
12	Z5E 075 010 052		スプリング	1
14	Z5 933M12X70		六角ボルト:M12×70	1
15	Z5 9021M12		ワッシャ:12	1
16	Z5E 075 008 006		ツイストプレート:2	1
17	Z5 933M10X50		六角ボルト:M10×50	1
18	Z5E 075 002 501		カウンターナイフ	2
19	Z5L 075 005 504		ピン:シリンダ	4
20	Z5L 075 010 028		シリンダ	2
21	Z5L 075 010 030		ワンウェイバルブ	2
22	Z5 985M12		ナイロンナット:M12	4
23	Z5 125AM12		ワッシャ:M12	4
24	Z5 933M12X35		六角ボルト:M12×35	4
25	Z5L 075 005 507		ヒンジピン:アーム	2

見出NO	部品番号 TVM0750L/1000L	部品番号 TVM1200L	部品名称	数量
26	Z5 985M8		ナイロンナット:M8	2
27	Z5L 075 002 013		キャップ	16
		Z5L 075 002 013	ナット:M16	18
28	Z5 934M16		ナット:M16	4
29	Z5 933M16X60		六角ボルト:M16×60	2
30	Z5E 075 010 050		セフティコード	1
31	Z5E 075 010 051		グリップ	2
32	Z5 985M20		ナイロンナット:M20	1
33	Z5L 075 005 505	Z5L 120 005 505	ローディングゲージ	1
34	Z5L 075 005 506		ゲージ用ブラケット	1
35	Z5 933M10X30		六角ボルト:M10×30	1
36	Z5 933M20X60		六角ボルト:M20×60	2
37	Z5E 075 002 502		ロックピン:カウンターナイフ	2
38	Z5E 075 010 200		計量器	1

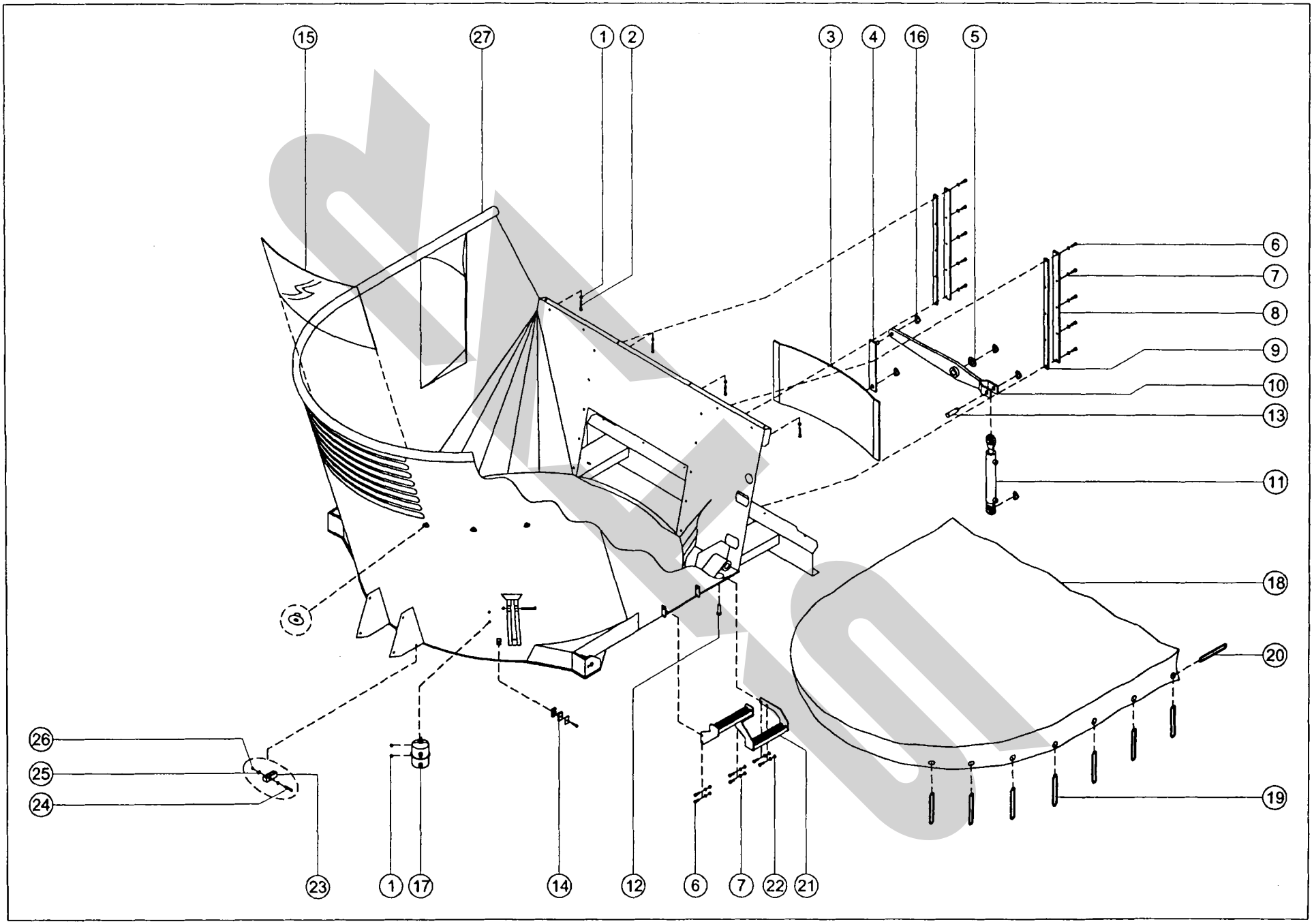
15
27
1
2
3
4
16
5
6
7
8
9
10
13
11
18
20
19
26
25
24
23
1
17
14
12
6
7
22
21

見出NO	部品番号 TVM0750L/1000L	部品番号 TVM1200L	部品名称	数量
1	Z5 934M10		ナット:M10	4
2	Z5 933M10X60		六角ボルト:M10×60	4
3	Z5L 075 003 501	Z5L 120 003 501	排出ゲート	1
4	Z5L 075 003 502		アーム	1
5	Z5L 075 003 013		スペーサリング	1
6	Z5 933M10X30		六角ボルト:M10×30	16
7	Z5 125AM10		ワッシャ:M10	16
8	Z5L 075 003 011		スライドプレート	2
9	Z5L 075 003 012		スペーサー	2
10	Z5L 075 003 503	Z5L 120 003 503	レバー	1
11	Z5L 075 010 036		シリンダ	1
12	Z5 933M16X60		六角ボルト:M16×60	2
13	Z5L 075 003 015		ピン	1
14	Z5E 075 010 044		ホースクランプ:ダブル	4
		Z5E 075 010 044	ホースクランプ:ダブル	6
15	Z5L 075 002 015		プレキシガラス	1
16	Z5L 075 010 085		オリジナルロックピン	5
17	Z5E 075 010 029		オイルタンク	1
18	Z5L 075 010 064	Z5L 120 010 064	シートカバー	1
19	Z5L 075 010 065		ゴムリング:ロング	14
		Z5L 075 010 065	ゴムリング:ロング	16
20	Z5L 075 010 066		ゴムリング:ショート	2
21	Z5L 075 006 504		タラップ(TVM0750L・1200L)	1
	Z5 100 006 504		タラップ(TVM1000L)	1

見出NO	部品番号 TVM0750L/1000L	部品番号 TVM1200L	部品名称	数量
22	Z5 985M10		ナイロンナット:M10	6
23	Z5E 075 008 012		グリスブロック	1
24	Z5 933M6X35		六角ボルト:M6×35	1
25	Z5 125AM6		ワッシャ:M6	2
26	Z5 985M6		ナイロンナット:M6	1
27	Z5L 075 002 500		ホッパ(TVM0750L)	1
	Z5L 100 002 500		ホッパ(TVM1000L)	1
		Z5L 120 002 500	ホッパ(TVM1200L)	1

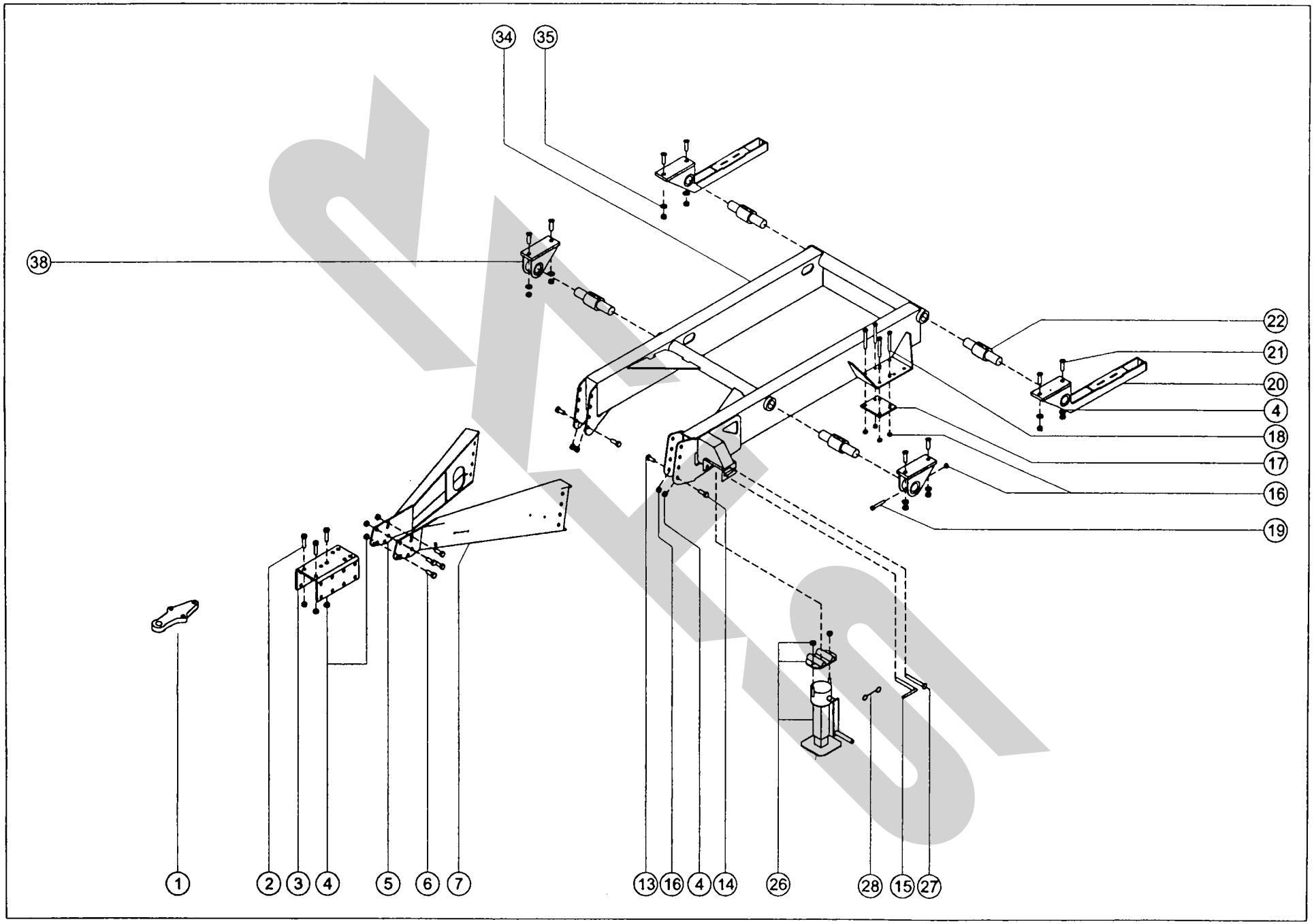
34
35
38
22
21
20
4
18
17
16
19
1
2
3
4
5
6
7
13
16
4
14
26
28
15
27

見出NO	部品番号 TVM0750L/1000L	部品番号 TVM1200L	部品名称	数量
1	Z5E 075 001 009		ヒッチカン	1
2	Z5 985M20X80		六角ボルト:M20×80	3
3	Z5E 075 001 008		ヒッチカンプレート	1
4	Z5 985M20		ナイロンナット:M20	27
5	Z5E 075 001 514		ドローバー:右	1
6	Z5 933M20X50		六角ボルト:M20×50	8
7	Z5E 075 001 515		ドローバー:左	1
13	Z5 933M16X40		六角ボルト:M16×40	8
14	Z5 933M20X40		六角ボルト:M20×40	8
15	Z5E 075 001 591		ピン	1
16	Z5 985M16		ナイロンナット:M16	1
17	Z5E 075 001 015		アクスルプレート	2
18	Z5 933M16X140		六角ボルト:M16×140	8
		Z5 933M16X160	六角ボルト:M16×160	8
19	Z5 933M16X100		六角ボルト:M16×100	8
20	Z5L 075 001 520	Z5L 120 001 520	ウェーバーブラケット	2
21	Z5 7991M20X70		六角穴付皿頭ボルト:M20×70	8
22	Z5E 075 010 081		ウェーバー	4

見出NO	部品番号 TVM0750L/1000L	部品番号 TVM1200L	部品名称	数量
26	Z5E 075 010 041		スタンド(組)	1
27	Z5E 075 001 592		スタンドピン	1
28	Z5E 075 010 050		セフティコード	1
34	Z5L 075 001 500	Z5L120 001 500	フレーム	1
35	Z5 9021AM20		ワッシャ:20	8
38	Z5E 075 001 520		ウェーバーブラケット	2

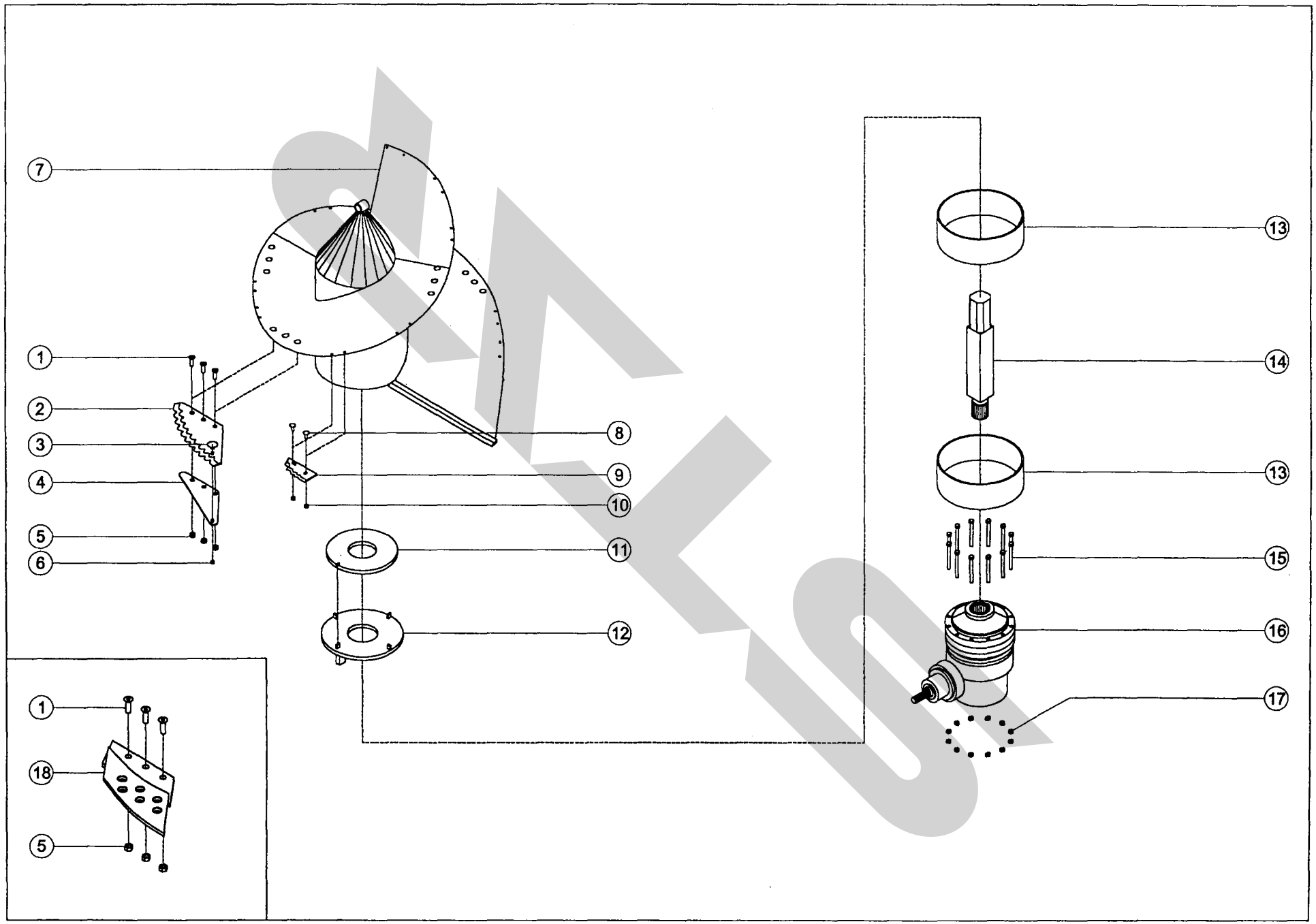
7
1
2
3
4
5
6
8
9
10
11
12
13
14
13
15
16
17
1
18
5

見出NO	部品番号 TVM0750L/1000L	部品番号 TVM1200L	部品名称	数量
1	Z5 7991M16X40		六角穴付皿ボルト:M16×40	12
2	Z5E 075 004 025		ナイフ:大	4
3	Z5 603M10X25		角根皿頭ボルト:M10×25	4
4	Z5E 075 004 027		補強プレート	4
5	Z5 985M16		ナイロンナット:M16	24
6	Z5 985M10		ナイロンナット:M10	4
7	Z5E 075 004 501	Z5E 120 004 501	ジャックスクリュー	1
8	Z5 603M12X30		角根皿頭ボルト:M12×30	22
		Z5 603M12X30	角根皿頭ボルト:M12×30	34
9	Z5 075 004 026		ナイフ:小	11
		Z5 075 004 026	ナイフ:小	17
10	Z5 985M12		ナイロンナット:M12	22
		Z5 985M12	ナイロンナット:M12	34
11	Z5E 075 004 007		ナイロンディスク	1
12	Z5E 075 004 502		キャップ	1
13	Z5E 075 004 009		スライドブッシュ	2
14	Z5E 075 004 003	Z5E 120 004 003	シャフト	1
15	Z5 933M14X140		六角ボルト:M14×140	12
16	Z5E 075 010 016		減速ギヤボックス:i=17.2	1
		Z5E 075 010 018	減速ギヤボックス:i=22	1
17	Z5 985M14		ナイロンナット:M14	12
18	Z5E 075 004 503		ナイフエクステンション	

見出NO	部品番号 TVM0750L/1000L	部品番号 TVM1200L	部品名称	数量

オプション

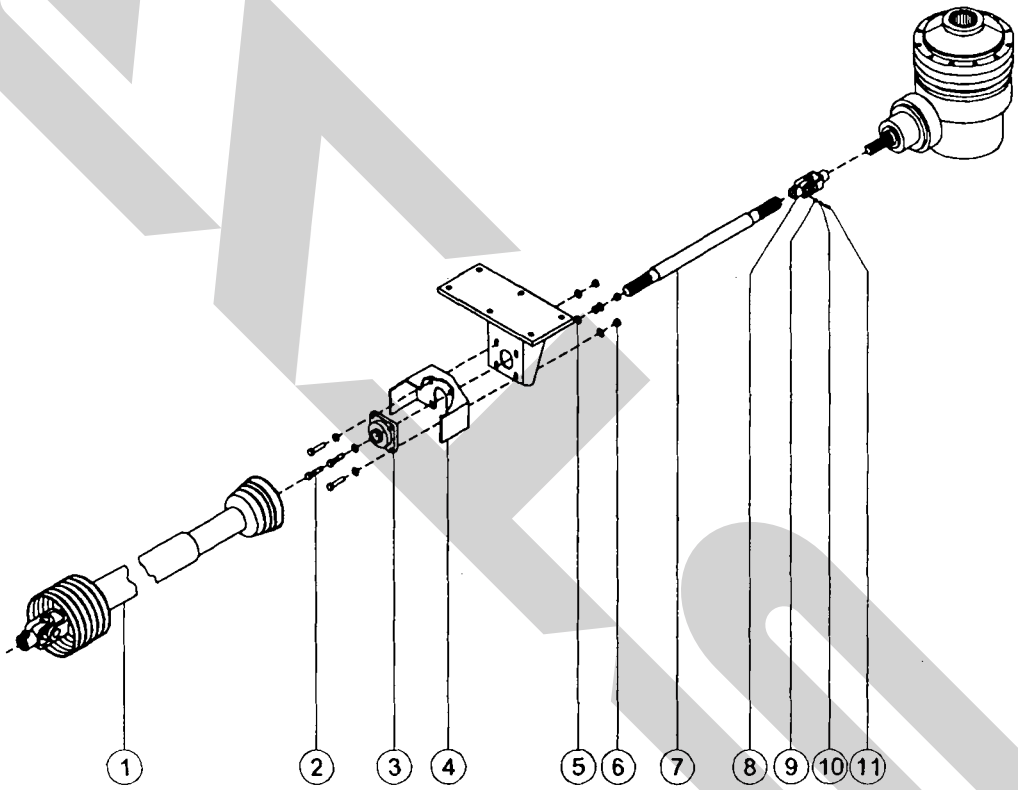
1
2
3
4
5
6
7
8
9
10
11

見出NO	部品番号 TVM0750L/1000L	部品番号 TVM1200L	部品名称	数量
1	Z5E 075 010 302		シャーボルト付広角ジョイント	1
	Z5 933M8X60		シャーボルト	1
2	Z5 933M10X80		六角ボルト:M10×80	4
3	Z5E 075 010 030		ベアリング	1
4	Z5E 075 002 542		PICカバー	1
5	Z5 125AM10		ワッシャ:M10	4
6	Z5 985M10		ワッシャ:10	4
7	Z5E 075 010 021		シャフト	1
8	Z5E 075 010 031		ユニバーサルジョイント	2
9	Z5 933M8X50		六角ボルト:M8×50	1
10	Z5 125AM8		ワッシャ:M8	1
11	Z5 985M8		ナイロンナット:M8	1

見出NO	部品番号 TVM0750L/1000L	部品番号 TVM1200L	部品名称	数量

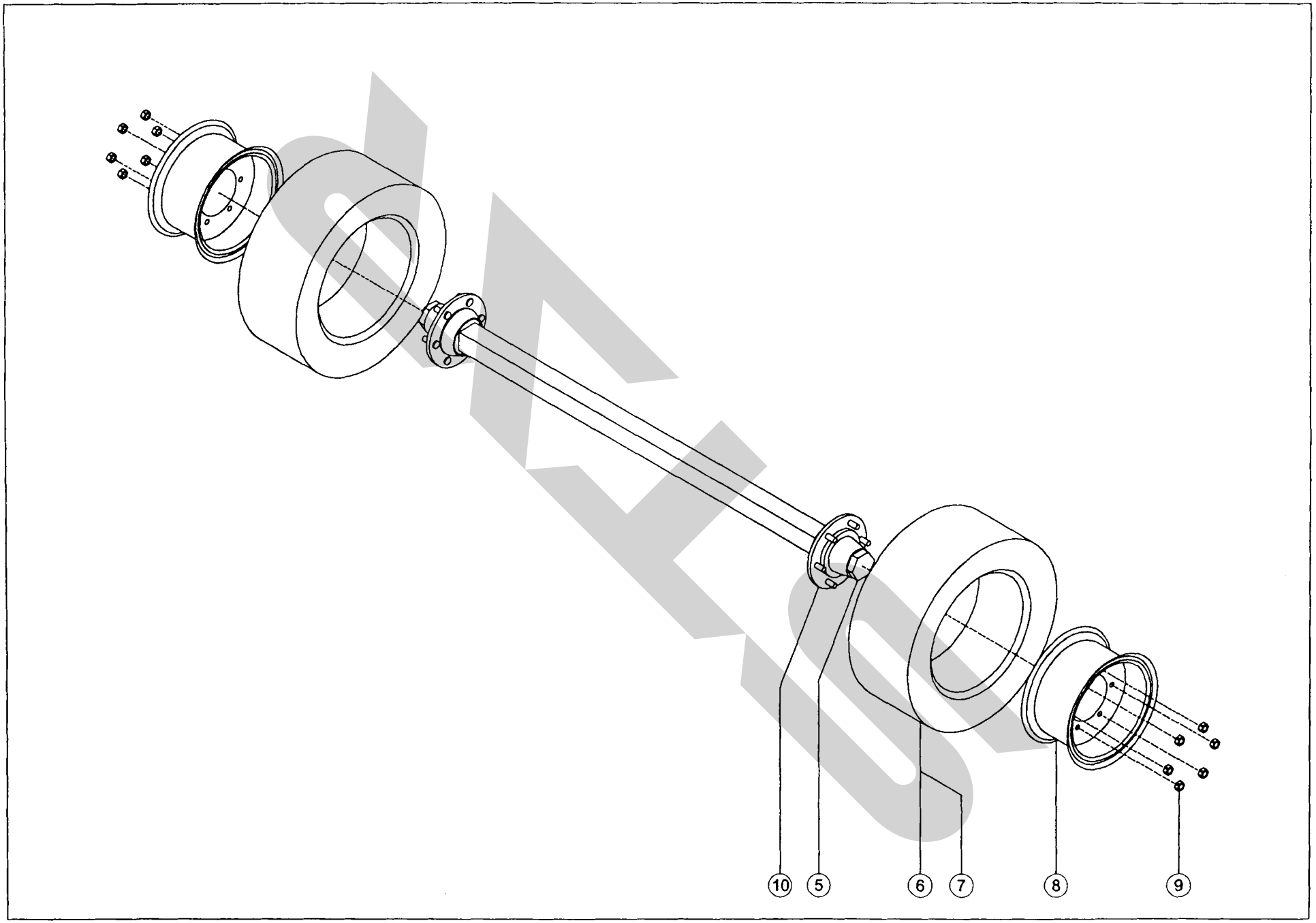
10
5
6
7
8
9

見出NO	部品番号 TVM0750L	部品番号 TVM1000L/1200L	部品名称	数量
5	Z5E 075 010 006		キャップ	2
6	Z5E 075 010 007		タイヤ:7.00-12-14PR	2
		Z5E 075 010 007	タイヤ:7.00-12-14PR	4
7	Z5E 075 010 013		チューブ:7.00-12	2
		Z5E 075 010 013	チューブ:7.00-12	4
8	Z5E 075 010 010		リム:6.00-14	2
		Z5E 120 010 010	リム:6.00-14	4
9	Z5E 075 010 039		ホイールナット:18×1.5	12
10	Z5E 075 010 001 (0750L)	Z5E 075 010 001 (1000L)	アクスル:70×70	1
		Z5E 120 001 001 (1200L)	アクスル:90×90	1

見出NO	部品番号 TVM0750L	部品番号 TVM1000L/1200L	部品名称	数量

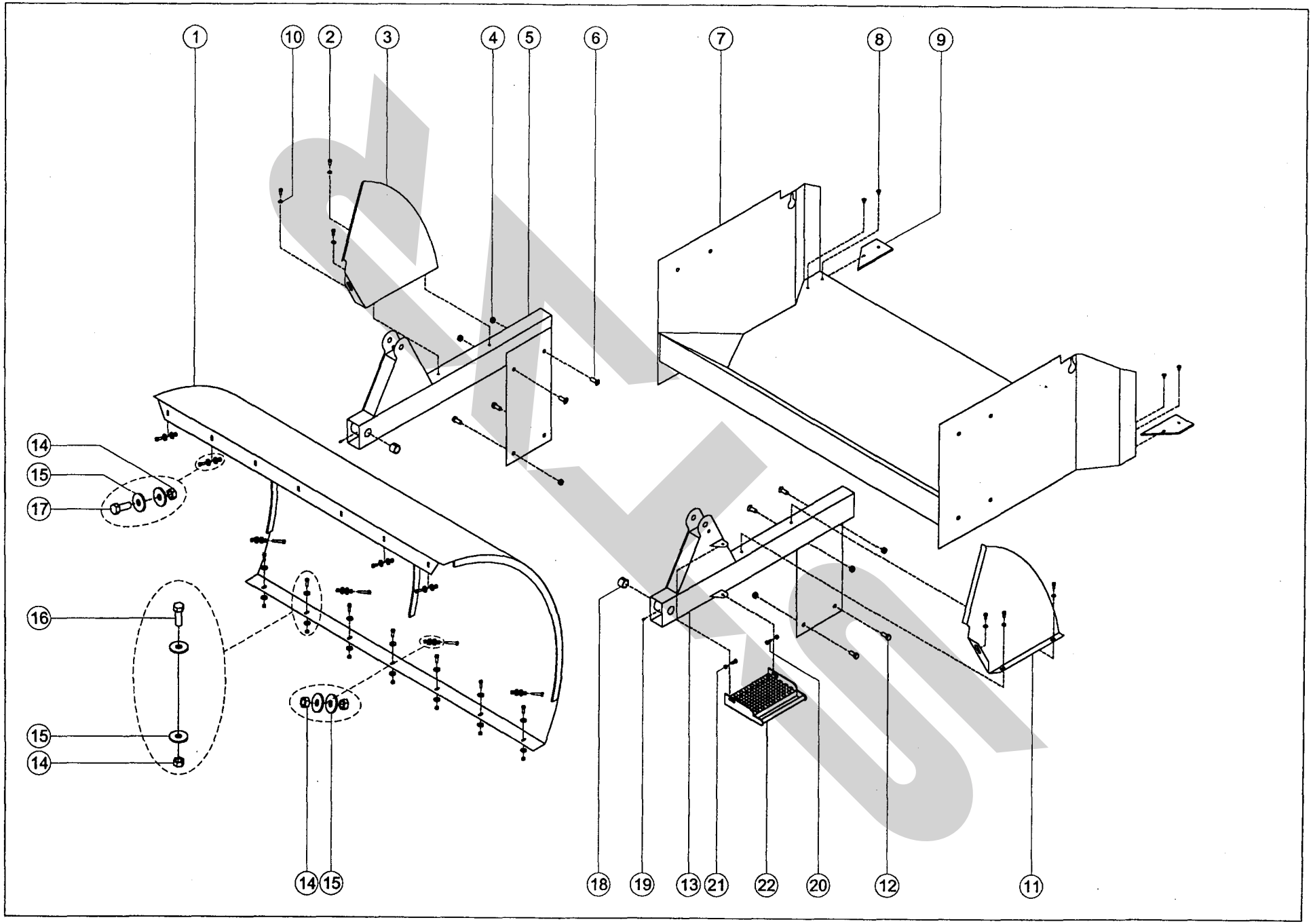
1
10
2
3
4
5
6
7
8
9
14
15
17
16
15
14
14
15
18
19
13
21
22
20
12
11

見出NO	部品番号 TVM0750L/1000L	部品番号 TVM1200L	部品名称	数量
1	Z5L 075 005 504	Z5L 120 005 504	アーチ	1
2	Z5 933M10X15		六角ボルト:M10×15	6
3	Z5L 075 005 019		シールドプレート:右	1
4	Z5 985M16		ナイロンナット:M16	6
5	Z5L 075 005 501		リフトアーム:右	1
6	Z5 7991M16X35		六角穴付皿ボルト:M16×3	4
7	Z5L 075 005 503	Z5L 120 005 503	バケット	1
8	Z5 7991M10X16		六角穴付ボルト:M10×16	4
9	Z5L 075 005 004		ウェアープレート	2
10	Z5 125AM10		ワッシャ:M10	6
11	Z5L 075 005 021		シールドプレート:左 (0750)	1
	Z5L 120 005 509	Z5L 120 005 509	シールドプレート:左 (1000/1200)	4
12	Z5 933M16X35		六角ボルト:M16×35	1
13	Z5L 075 005 502		リフトアーム:左	19
14	Z5 934M10		ナット:M10	30
15	Z5 9021AM10		ワッシャ:10	7
16	Z5 933M10X30		六角ボルト:M10×30	4
17	Z5 933M10X25		六角ボルト:M10×25	2
18	Z5 149843X35X30		ピン	2
19	Z5 M6X180		グリースニップル	2
20	Z5 912M10X25		六角ボルト:M10×25	2
21	Z5 985M10		ナイロンナット:M10	1
22	Z5L 075 006 505		ステップ	1

見出NO	部品番号 TVM0750L	部品番号 TVM1000L/1200L	部品名称	数量

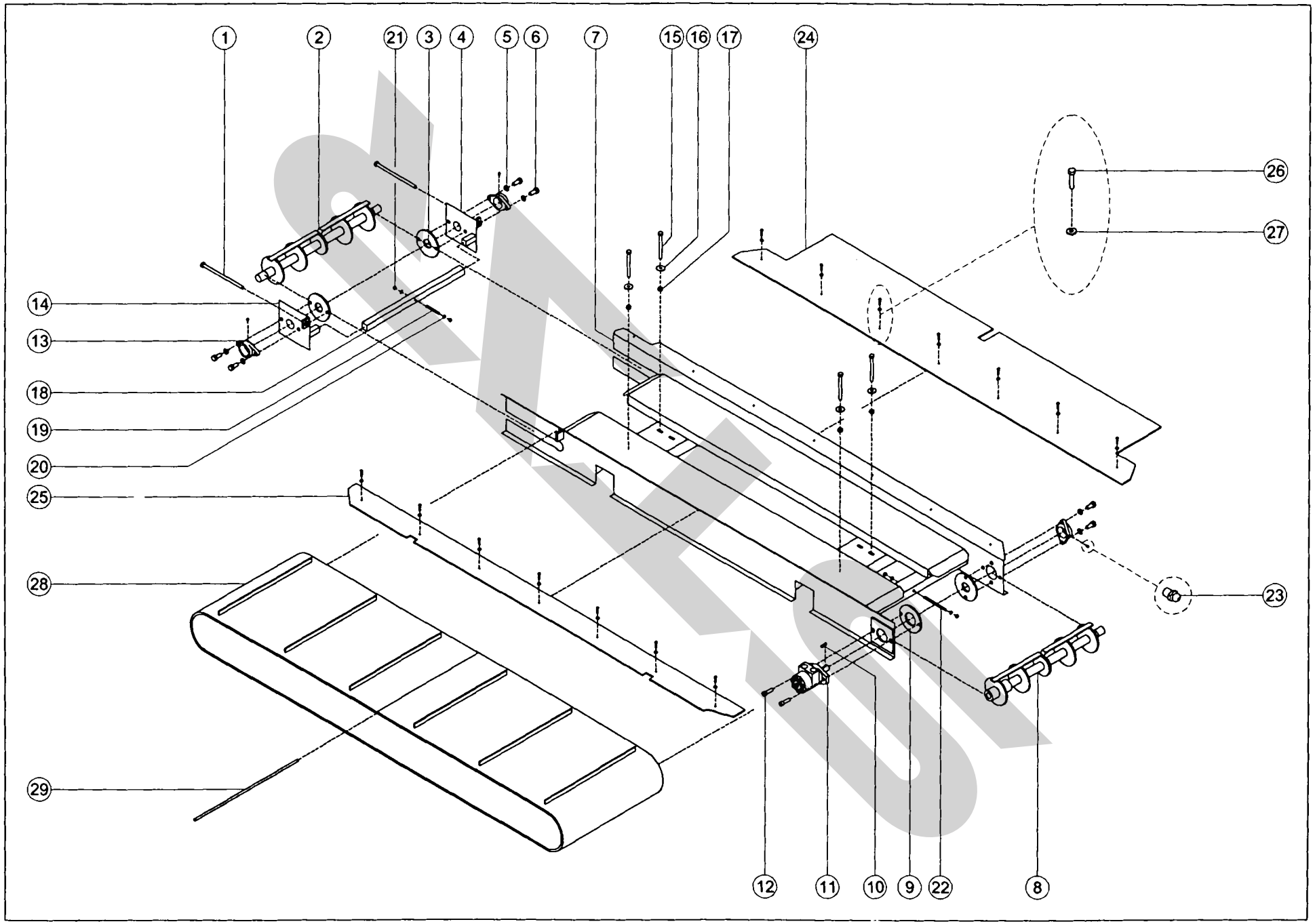
1
2
21
3
4
5
6
7
15
16
17
24
26
27
14
13
18
19
20
25
28
29
23
12
11
10
9
22
8

見出NO	部品番号 TVM0750L/1000L	部品番号 TVM1200L	部品名称	数量
1	Z5L 075 009 505		スタッドボルト	2
2	Z5L 075 009 502		ルーズローラ	1
3	Z5L 075 009 008		インナーディスク	3
4	Z5L 075 009 504		リヤチップボード	1
5	Z5 127BM12		スプリングワッシャ:M12	6
6	Z5 933M14X30		六角穴付ボルト:M14×30	6
7	Z5L 075 007 501		フレーム:コンベア	1
8	Z5L 075 009 501		ドライブローラ	1
9	Z5L 075 009 009		インナーディスク:モーター	1
10	Z5 68858X7X30		平行キー	1
11	Z5L 075 010 070		油圧モーター	1
12	Z5 912M12X40		六角穴付ボルト:M12×40	2
13	Z5L 075 010 075		ユニットベアリング	3
14	Z5L 075 009 503		フロントチップボード	1
15	Z5 933M10X25		六角ボルト:M10×25	2
16	Z5 9021AM10		ワッシャ:10	2
17	Z5 985M10		ナイロンナット:M10	2
18	Z5L 075 007 005		スクレーパチューブ	1
19	Z5 975M8X75		スタッドボルト:M8×75	1
20	Z5 125AM8		ワッシャ:M8	4
21	Z5 934M8		ナット:M8	4
22	Z5 975M8X125		スタッドボルト:M8×125	1
23	Z5 M6X180		グリスニップル	3
24	Z5L 075 007 015		プラスチックプレート:リヤ	1
25	Z5L 075 007 013		プラスチックプレート:フロント	1

見出NO	部品番号 TVM0750L	部品番号 TVM1000L/1200L	部品名称	数量
26	Z5 933M6X25		六角ボルト:M6×25	14
27	Z5 9021AM6		ワッシャ:M6	14
28	Z5L 075 010 080		コンベアベルト	1
29	Z5L 075 010 081		ピン:コンベア	1

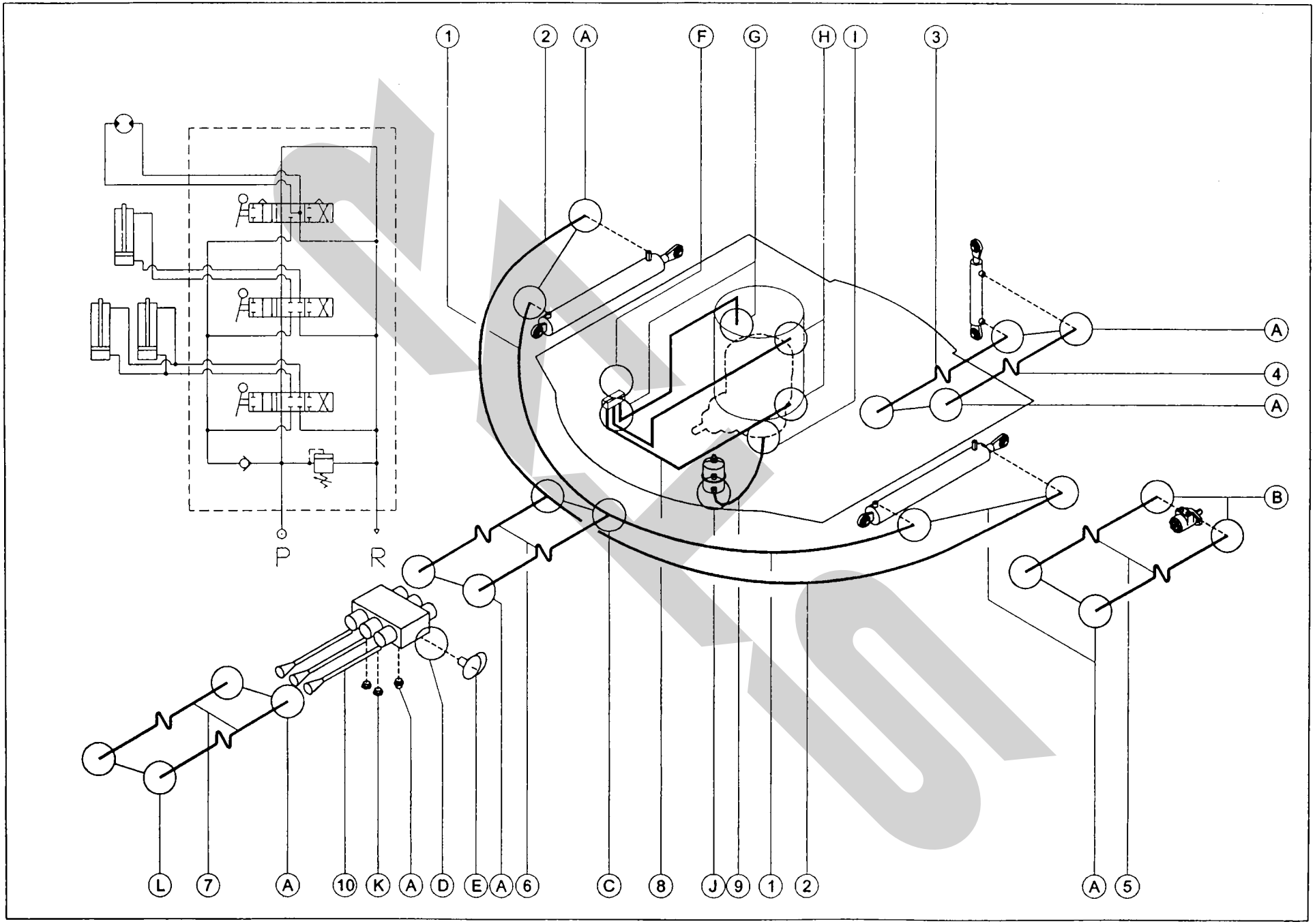
1
2
A
F
G
H
I
3
A
4
A
B
P
R
L
7
A
10
K
A
D
E
A
6
C
8
J
9
1
2
A
5

見出NO	部品番号 TVM0750L/1000L	部品番号 TVM1200L	部品名称	数量
1	Z5L 075 010 103		油圧ホース:1200	2
		Z5L 120 010 103	油圧ホース:1650	2
2	Z5L 075 010 104		油圧ホース:1850	2
		Z5E 075 010 104	油圧ホース:2250	2
3	Z5L 075 010 105		油圧ホース:4500	1
		Z5L 120 010 105	油圧ホース:5150	1
4	Z5E 075 010 106		油圧ホース:4800	2
		Z5L 120 010 106	油圧ホース:5450	2
5	Z5L 075 010 107		油圧ホース:4250	2
		Z5L 120 010 107	油圧ホース:4750	2
6	Z5L 075 010 102		油圧ホース:1550	2
7	Z5E 075 010 101		油圧ホース:1300	2
8	Z5E 075 010 108		グリースホース:2500	3
9	Z5E 075 010 109		油圧ホース:2500×1/4	1
10	Z5E 075 010 164		バルブブロック	1

見出NO	部品番号 TVM0750L/1000L	部品番号 TVM1200L	部品名称	数量
A	Z5E 075 010 114		ニップル:3/8-M12	14
B	Z5L 075 010 115		ニップル:1/2-M12	2
	Z5L 075 010 116		90° エルボ:M12	2
C	Z5L 075 010 117		ティユニオン:M12	2
D	Z5E 075 010 118		ゲージサイトニップル:3/8-1/4L	1
E	Z5E 075 010 119		プレッシャーゲージ	1
F	Z5E 075 010 120		グリスニップル:1/8	3
G	Z5E 075 010 121		ニップル:1/8-6	4
H	Z5E 075 010 122		90° エルボ:1/8-6	2
I	Z5E 075 010 123		ターンバックル	1
	Z5E 075 010 124		ニップル:1/4×1/4	1
J	Z5E 075 010 125		ニップル:1/4×3/8	1
K	Z5E 075 010 126		メクラ蓋:3/4	2
L	Z5E 075 010 113		カプラ(オス):1/2	2

1

2

3

4

5

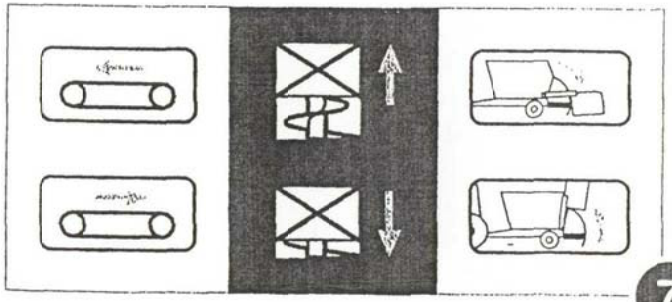
7

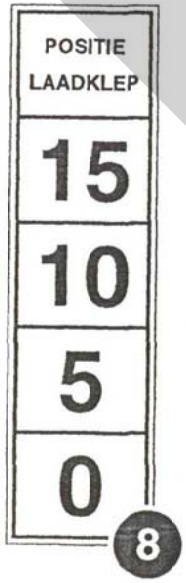

8

9 10 11

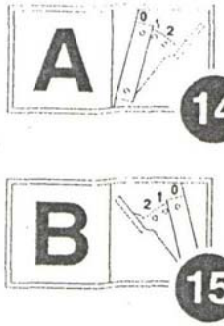

14 15

16

17

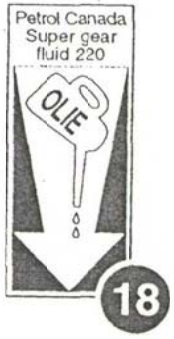

18

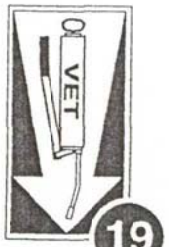

19

PEECON 21

PEECON 22

見出NO	部品番号 TVM0750L/1000L	部品番号 TVM1200L	部品名称	数量
1	Z5E ST 000 001		ラベル:作業要領	1
2	Z5E ST 000 017		ラベル:Biga(右)	1
3	Z5E ST 000 018		ラベル:スクリュー	2
4	Z5E ST 000 019		ラベル:Biga(左)	1
5	Z5E ST 000 020		ラベル:maxi	2
7	Z5E ST 000 013		ラベル:レバー操作	1
8	Z5E ST 000 027		ラベル:バケットゲージ	1
9	Z5E ST 000 010		ラベル:7.5m^3	2
10	Z5E ST 000 032		ラベル:10m^3	2
11		Z5E ST 000 011	ラベル:12m^3	2
14	Z5E ST 000 005		ラベル:カウンタナイフ(右)	1
15		Z5E ST 000 006	ラベル:カウンタナイフ(左)	1
16	Z5E ST 000 007		ラベル:タイヤ	2
17	Z5E ST 000 008		ラベル:バケット(サイド)	2
18	Z5 ST 000 003		ラベル:オイルタンク	1
19	Z5 ST 000 004		ラベル:グリース	1
21	Z5 ST 000 016		ラベル:PEECON	2
22	Z5 ST 000 015		ラベル:PEECON(大)	1

見出NO	部品番号 TVM0750L	部品番号 TVM1000L/1200L	部品名称	数量

調整	Ｓ－９９０８２０Ａ

本　　社	066-8555	千歳市上長都１０６１番地２ TEL　０１２３－２６－１１２３ FAX　０１２３－２６－２４１２
千歳営業所	066-8555	千歳市上長都１０６１番地２ TEL　０１２３－２２－５１３１ FAX　０１２３－２６－２０３５
旭川営業所	070-8004	旭川市神楽４条９丁目３番３５号 TEL　０１６６－６１－６１３１ FAX　０１６６－６２－８９８５
豊富営業所	098-4100	天塩郡豊富町字上サロベツ１１９１番地 TEL　０１６２－８２－１９３２ FAX　０１６２－８２－１６９６
帯広営業所	080-2462	帯広市西２２条北１丁目１２番地 TEL　０１５５－３７－３０８０ FAX　０１５５－３７－５１８７
中標津営業所	086-1152	標津郡中標津町北町２丁目１６番２ TEL　０１５３７－２－２６２４ FAX　０１５３７－３－２５４０
花巻営業所	025-0312	岩手県花巻市二枚橋第三地割３３３－１ TEL　０１９８－２６－５７４１ FAX　０１９８－２６－５７４６
盛岡事務所	020-0173	岩手県岩手郡滝沢村滝沢字根堀坂５５２－３ TEL　０１９－６９４－１６６１ FAX　０１９－９６４－１６６２
仙台営業所	985-0845	宮城県多賀城市町前２丁目４番２７号 TEL　０２２－３６７－４５７３ FAX　０２２－３６７－４８４６
小山営業所	323-0158	栃木県小山市梁２５１２－１ TEL　０２８５－４９－１５００ FAX　０２８５－４９－１５６０
名古屋営業所	480-0102	愛知県丹羽郡扶桑町大字高雄字南屋敷１９１ TEL　０５８７－９３－６８８８ FAX　０５８７－９３－５４１６
岡山営業所	700-0973	岡山県岡山市下中野７０４－１０３ TEL　０８６－２４３－１１４７ FAX　０８６－２４３－１２６９
熊本営業所	862-0939	熊本県熊本市長嶺南１丁目２番１号 TEL　０９６－３８１－７２２２ FAX　０９６－３８４－３５２５
都城営業所	885-0004	宮崎県都城市都北町３５３７－１ TEL　０９８６－３８－１０４５ FAX　０９８６－３８－４６４４