STAR

バーチカルミキシングフィーダ

部 品 表

製品コード　75116

型　式　TVM1000

製品コード　75111

型　式　TVM1200

部品ご注文の際は、必ず製品型式をご連絡ください。

スター農機株式会社

STAR

部　品　表

部品のご注文について

1．部品ご注文の際は、下記項目をご連絡ください。

① 製 品 名
② 型　　式
③ 部品名称
④ 部品番号
⑤ 個　　数

補修部品の供給年限について

この製品の補修用部品の供給年限（期間）は、製造打ち切り後９年です。ただし、供給年限内であっても、特殊部品については納期などをご相談させていただく場合もあります。

補修部品の供給は原則的には上記の供給年限で終了しますが、供給年限経過後であっても、部品供給のご要請があった場合は納期および価格についてご相談させていただきます。

STAR

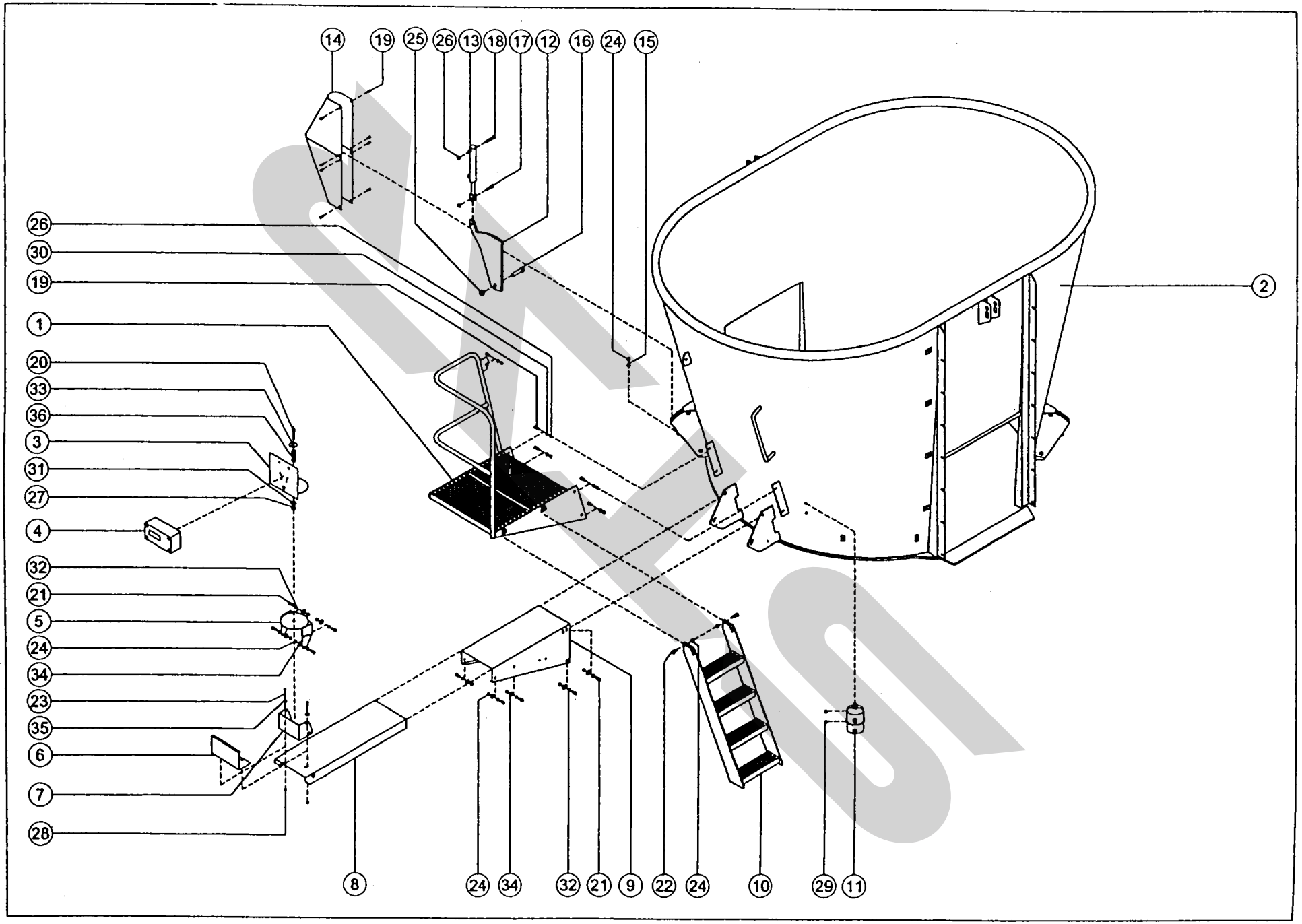
14
19
25
26
13
18
17
12
16
24
15
26
30
19
1
20
33
36
3
31
27
4
32
21
5
24
34
23
35
6
7
28
2
8
24
34
32
21
9
22
24
10
29
11

見出NO	部品番号 TVM1000	部品番号 TVM1200	部品名称	数量
1	Z5E 075 006 501		ステップ	1
2	Z5E 100 002 500		ホッパ:エコ	1
		Z5E 120 002 500	ホッパ:エコ	1
3	Z5E 075 008 006		ツイストプレート	1
4	Z5E 075 010 040		計量器	1
5	Z5E 075 008 005		プレート	1
6	Z5E 075 008 009		ステッカープレート	1
7	Z5E 075 008 004		プレート	1
8	Z5E 075 008 002		スライドプレート	1
9	Z5E 075 008 001		コンソール	1
10	Z5E 075 006 502		タラップ	1
		Z5E 120 006 502	タラップ	1
11	Z5E 075 010 029		オイルタンク	1
12	Z5E 075 002 009		カウンターナイフ:油圧	1
13	Z5E 075 010 032		シリンダ:カウンターナイフ	1
14	Z5E 075 002 024		プロテクトシールド	1
15	Z5 933M10X55		六角ボルト:M10×55	1
16	Z5 933M20X80		六角ボルト:M20×80	1
17	Z5 933M14X50		六角ボルト:M14×50	1
18	Z5 933M14X70		六角ボルト:M14×70	1
19	Z5 933M14X40		六角ボルト:M14×40	5
20	Z5 933M12X70		六角ボルト:M12×70	1
21	Z5 933M10X25		六角ボルト:M10×25	12
22	Z5 933M10X30		六角ボルト:M10×30	2
23	Z5 933M8X60		六角ボルト:M8×60	2

見出NO	部品番号 TVM1000	部品番号 TVM1200	部品名称	数量
24	Z5 985M10		ナイロンナット:M10	15
25	Z5 985M20		ナイロンナット:M20	1
26	Z5 985M14		ナイロンナット:M14	7
27	Z5 985M12		ナイロンナット:M12	1
28	Z5 985M8		ナイロンナット:M8	2
29	Z5 934M10		ナット:M10	2
30	Z5 125AM14		ワッシャ:M14	5
31	Z5 125AM12		ワッシャ:M12	1
32	Z5 125AM10		ワッシャ:M10	14
33	Z5 9021AM12		ワッシャ:12	1
34	Z5 9021AM10		ワッシャ:10	10
35	Z5 9021AM8		ワッシャ:8	2
36	Z5E 075 010 052		スプリング	1

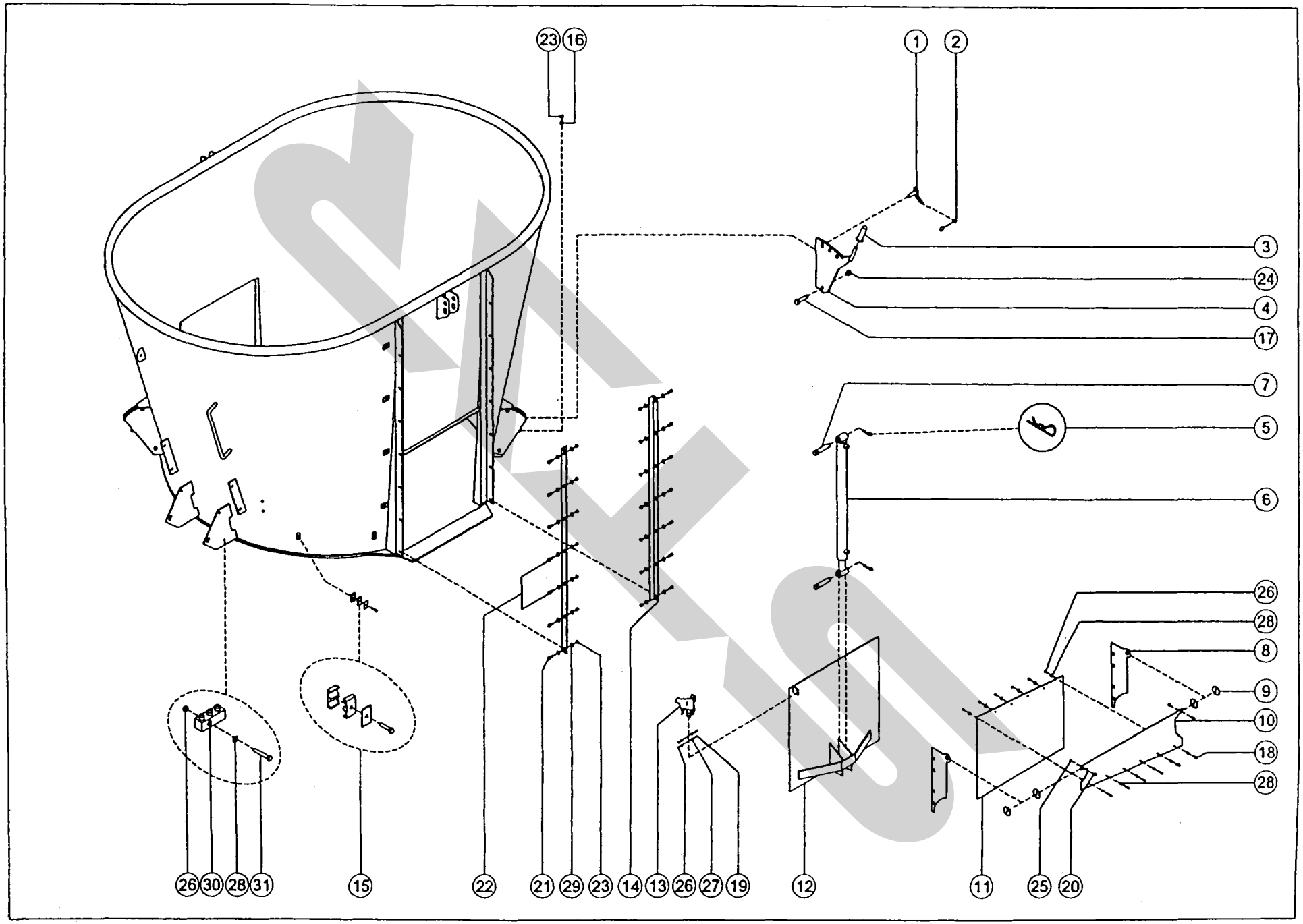
23
16
1
2
3
24
4
17
7
5
6
26
28
8
9
10
18
28
26
30
28
31
15
22
21
29
23
14
13
26
27
19
12
11
25
20

見出NO	部品番号 TVM1000	部品番号 TVM1200	部品名称	数量
1	Z5E 075 002 502		ロックピン:カウンターナイフ	1
2	Z5E 075 010 050		コード	1
3	Z5E 075 010 051		ハンドグリップ	1
4	Z5E 075 002 501		カウンターナイフ	1
5	Z5E 075 010 085		オリジナルロックピン	4
6	Z5E 075 010 035		シリンダ	2
		Z5E 120 010 035	シリンダ	2
7	Z5E 075 010 090		ピン:シリンダ	4
8	Z5E 075 003 020		サポートプレート	4
9	Z5E 075 003 021		リング	8
10	Z5E 075 003 019		プレート:左	1
		Z5E 120 003 019	プレート:左	1
	Z5E 075 003 028		プレート:右	1
		Z5E 120 003 028	プレート:右	1
11	Z5E 075 003 018		ラバー	2
		Z5E 120 003 018	ラバー	2
12	Z5E 075 003 501		排出ゲート:左	1
		Z5E 120 003 501	排出ゲート:左	1
	Z5E 075 003 502		排出ゲート:右	1
		Z5E 120 003 502	排出ゲート:右	1
13	Z5E 075 003 503		ゲージ:左	1
	Z5E 075 003 504		ゲージ:右	1
14	Z5E 075 003 011		ゲートガイド	4
15	Z5E 075 010 044		ホースクランプ:ダブル	14
		Z5E 075 010 044	ホースクランプ:ダブル	18

見出NO	部品番号 TVM1000	部品番号 TVM1200	部品名称	数量
16	Z5 933M10X55		六角ボルト:M10×55	1
17	Z5 933M20X80		六角ボルト:M20×80	1
18	Z5 933M6X20		六角ボルト:M6×20	12
		Z5 933M6X20	六角ボルト:M6×20	14
19	Z5 933M6X16		六角ボルト:M6×16	4
20	Z5 933M8X16		六角ボルト:M8×16	4
21	Z5 603M10X25		角根ボルト:M10×25	20
		Z5 603M10X25	角根ボルト:M10×25	24
22	Z5 603M10X30		角根ボルト:M10×30	8
23	Z5 985M10		ナイロンナット:M10	29
		Z5 985M10	ナイロンナット:M10	33
24	Z5 985M20		ナイロンナット:M20	1
25	Z5 985M8		ナイロンナット:M8	4
26	Z5 985M6		ナイロンナット:M6	16
		Z5 985M6	ナイロンナット:M6	18
27	Z5 125AM6		ワッシャ:M6	20
		Z5 125AM6	ワッシャ:M6	24
28	Z5 9021AM6		ワッシャ:6	12
		Z5 9021AM6	ワッシャ:6	14
29	Z5 9021AM10		ワッシャ:10	28
		Z5 9021AM10	ワッシャ:10	32
30	Z5E 075 008 012		グリスブロック	1
31	Z5 933M6X16		六角ボルト:M6×16	1

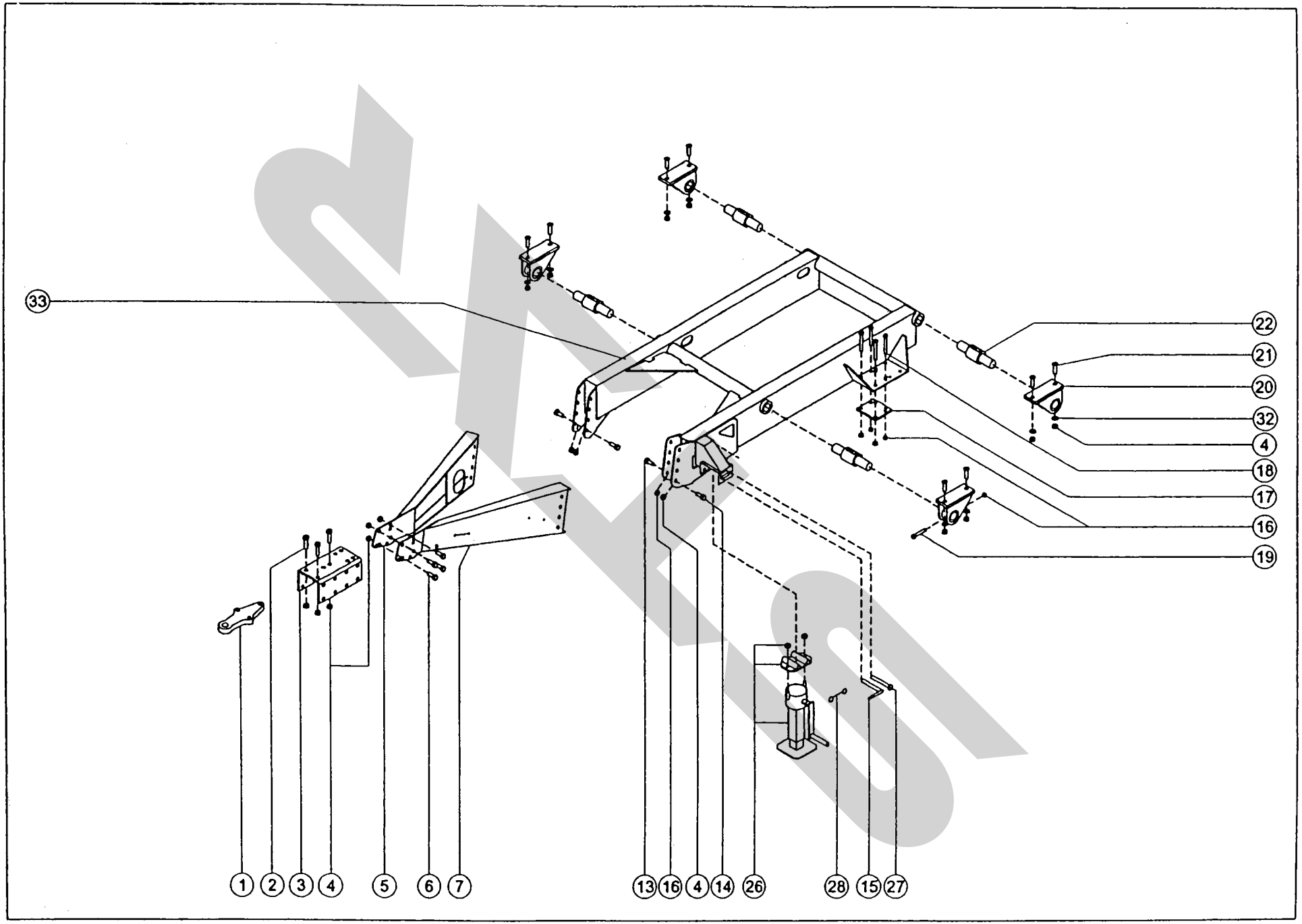
33
22
21
20
32
4
18
17
16
19
1
2
3
4
5
6
7
13
16
4
14
26
28
15
27

見出NO	部品番号 TVM1000	部品番号 TVM1200	部品名称	数量
1	Z5E 075 001 009		ヒッチカン	1
2	Z5 985M20X80		六角ボルト:M20×80	3
3	Z5E 075 001 008		ヒッチカンプレート	1
4	Z5 985M20		ナイロンナット:M20	27
5	Z5E 075 001 514		ドローバー:右	1
6	Z5 933M20X50		六角ボルト:M20×50	8
7	Z5E 075 001 515		ドローバー:左	1
8	Z5 985M20		ナイロンナット:M20	4
13	Z5 933M16X40		六角ボルト:M16×40	8
14	Z5 933M20X40		六角ボルト:M20×40	8
15	Z5E 075 001 591		ピン	1
16	Z5 985M16		ナイロンナット:M16	1
17	Z5E 075 001 015		アクスルプレート	2
18	Z5 933M16X160		六角ボルト:M16×160	8
19	Z5 933M16X100		六角ボルト:M16×100	8
20	Z5E 075 001 520		ウェーバーブラケット	4
21	Z5 7991M20X70		六角穴付皿頭ボルト:M20×70	8
22	Z5E 075 010 081		ウェーバー	4

見出NO	部品番号 TVM1000	部品番号 TVM1200	部品名称	数量
26	Z5E 075 010 041		スタンド(組)	1
27	Z5E 075 001 592		スタンドピン	1
28	Z5E 075 010 050		セフティコード	1
32	Z5 9021AM20		ワッシャ:M20	8
33	Z5E 075 001 500		フレーム	1
		Z5E 120 001 500	フレーム	1

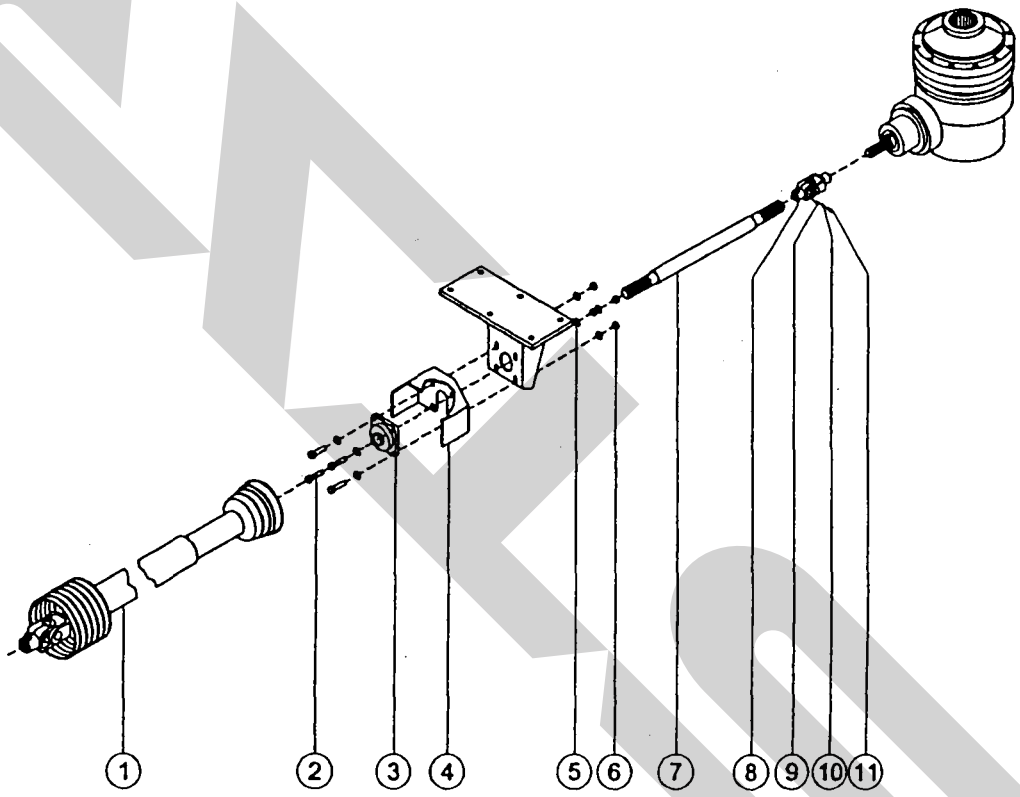
1
2
3
4
5
6
7
8
9
10
11

見出NO	部品番号 TVM1000	部品番号 TVM1200	部品名称	数量
1	Z5E 075 010 302		シャーボルト付広角ジョイント	1
	Z5 933M8X60		シャーボルト:M8×60	1
2	Z5 933M10X80		六角ボルト:M10×80	4
3	Z5E 075 010 030		ベアリング	1
4	Z5E 075 002 542		PICカバー	1
5	Z5 125AM10		ワッシャ:M10	4
6	Z5 985M10		ワッシャ:10	4
7	Z5E 075 010 021		シャフト	1
8	Z5E 075 010 031		ユニバーサルジョイント	2
9	Z5 933M8X50		六角ボルト:M8×50	1
10	Z5 125AM8		ワッシャ:M8	1
11	Z5 985M8		ナイロンナット:M8	1

見出NO	部品番号 TVM1000	部品番号 TVM1200	部品名称	数量

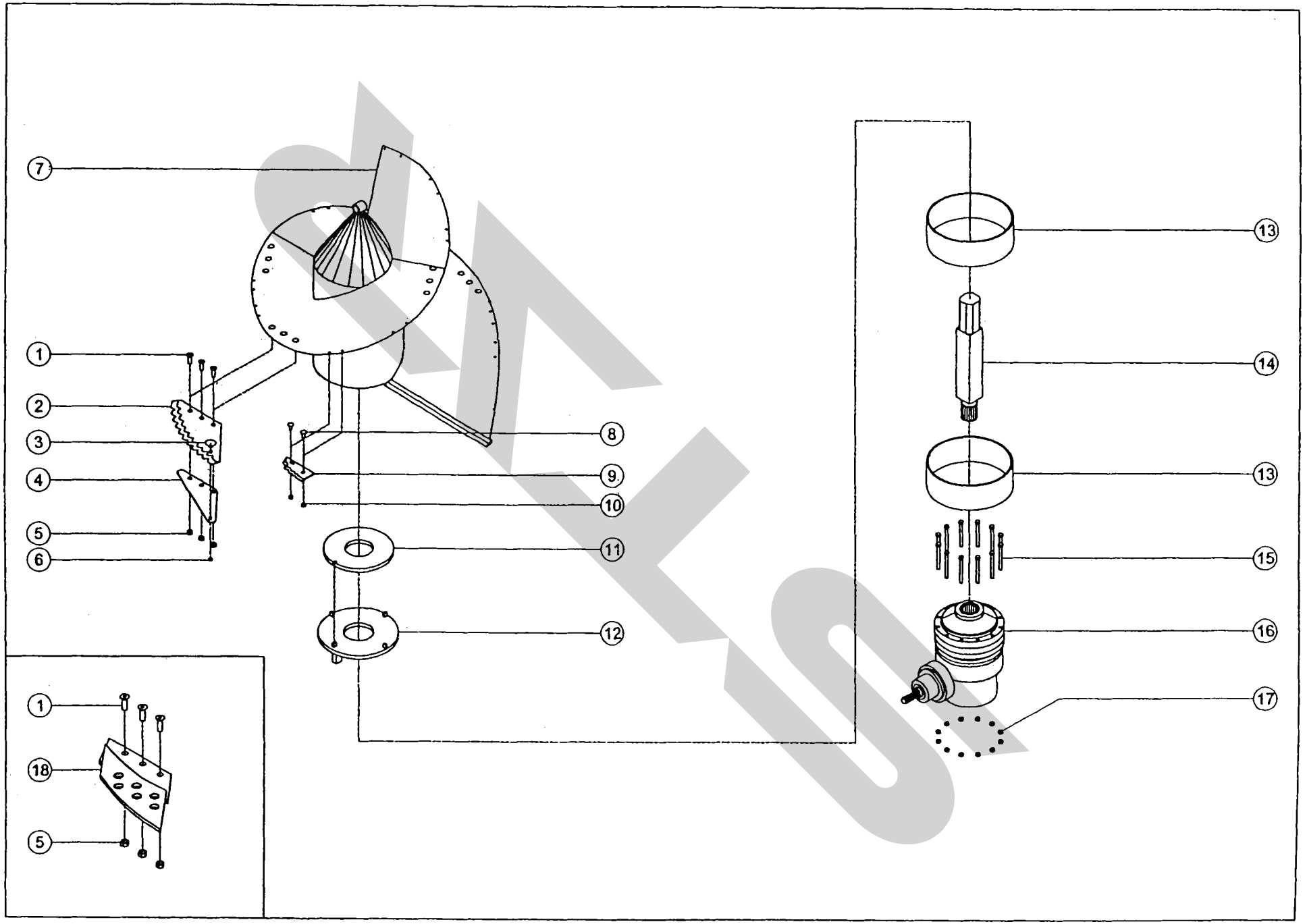
7
1
2
3
4
5
6
8
9
10
11
12
13
14
13
15
16
17
1
18
5

見出NO	部品番号 TVM1000	部品番号 TVM1200	部品名称	数量
1	Z5 7991M16X40		六角穴付皿頭ボルト:M16×40	12
2	Z5E 075 004 025		ナイフ:大	4
3	Z5 603M10X25		角根皿頭ボルト:M10×25	4
4	Z5E 075 004 027		補強プレート	4
5	Z5 985M16		ナイロンナット:M16	24
6	Z5 985M10		ナイロンナット:M10	4
7	Z5E 075 004 501		ジャックスクリュー	1
		Z5E 120 004 501	ジャックスクリュー	1
8	Z5 603M12X30		角根皿頭ボルト:M12×30	22
		Z5 603M12X30	角根皿頭ボルト:M12×30	34
9	Z5E 075 004 026		ナイフ:小	11
		Z5E 075 004 026	ナイフ:小	17
10	Z5 985M12		ナイロンナット:M12	22
		Z5 985M12	ナイロンナット:M12	34
11	Z5E 075 004 007		ナイロンディスク	1
12	Z5E 075 004 502		キャップ	1
13	Z5E 075 004 009		スライドブッシュ	2
14	Z5E 120 004 003		シャフト	1
15	Z5 933M14X140		六角ボルト:M14×140	12
16	Z5E 075 010 018		減速ギヤ:i=22	1
17	Z5 985M14		ナイロンナット:M14	12
18	Z5E 075 004 503		ナイフエクステンション	

見出NO	部品番号 TVM1000	部品番号 TVM1200	部品名称	数量

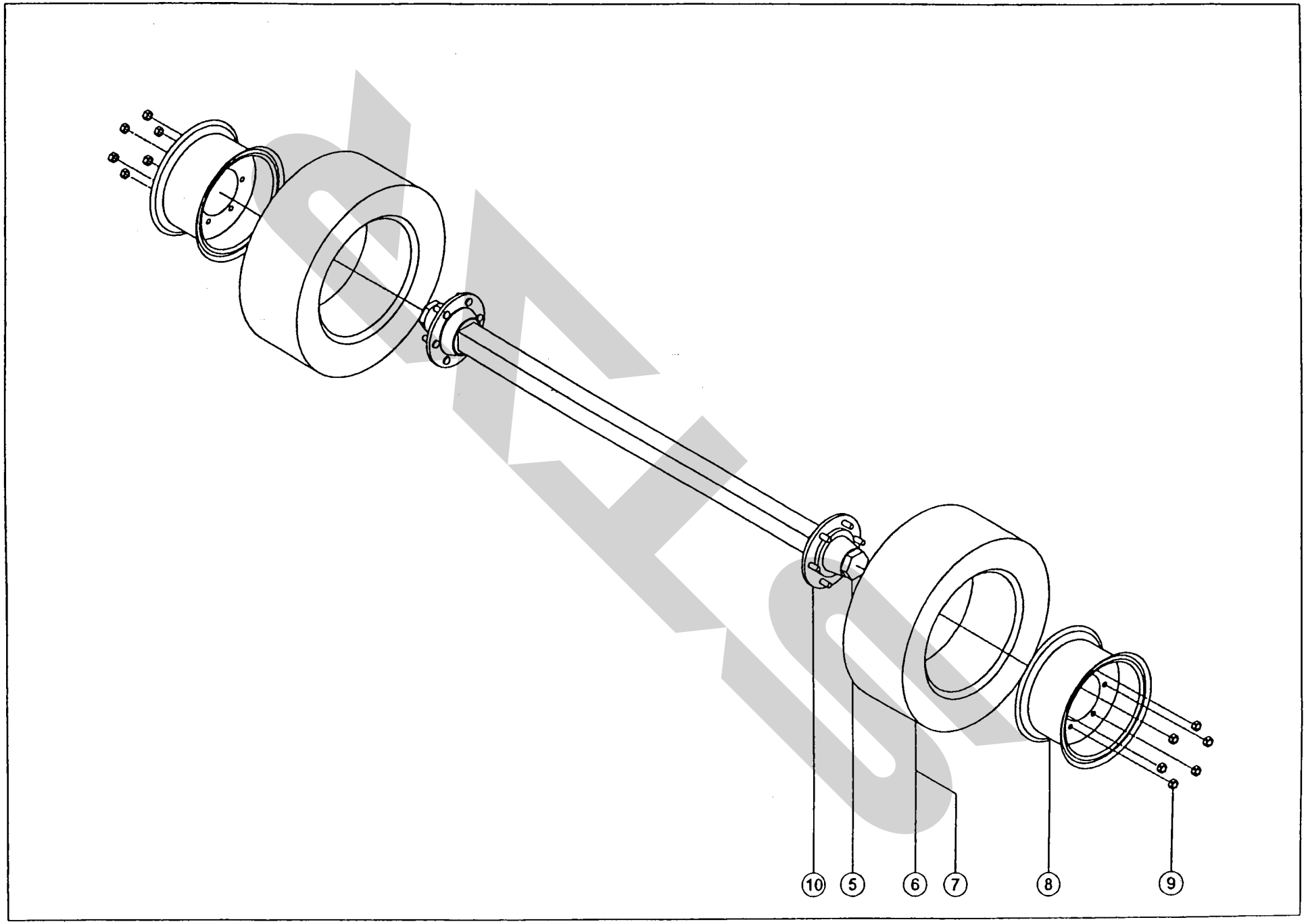
10
5
6
7
8
9

見出NO	部品番号 TVM1000	部品番号 TVM1200	部品名称	数量
5	Z5E 075 010 006		キャップ	2
6	Z5E 075 010 009		タイヤ:27×10-12PR	2
		Z5E 075 010 007	タイヤ:7.00-12-14PR	4
7	Z5E 075 010 015		チューブ:27×10	2
		Z5E 075 010 013	チューブ:7.00-12	4
8	Z5E 120 010 010		リム:8.00-12	2
		Z5E 120 010 010	リム:6.00-14	4
9	Z5E 075 010 039		ホイールナット:18X1.5	12
10	Z5E 120 001 001		アクスル:70×70	1
		Z5E 120 001 001	アクスル:90×90	1

見出NO	部品番号 TVM1000	部品番号 TVM1200	部品名称	数量

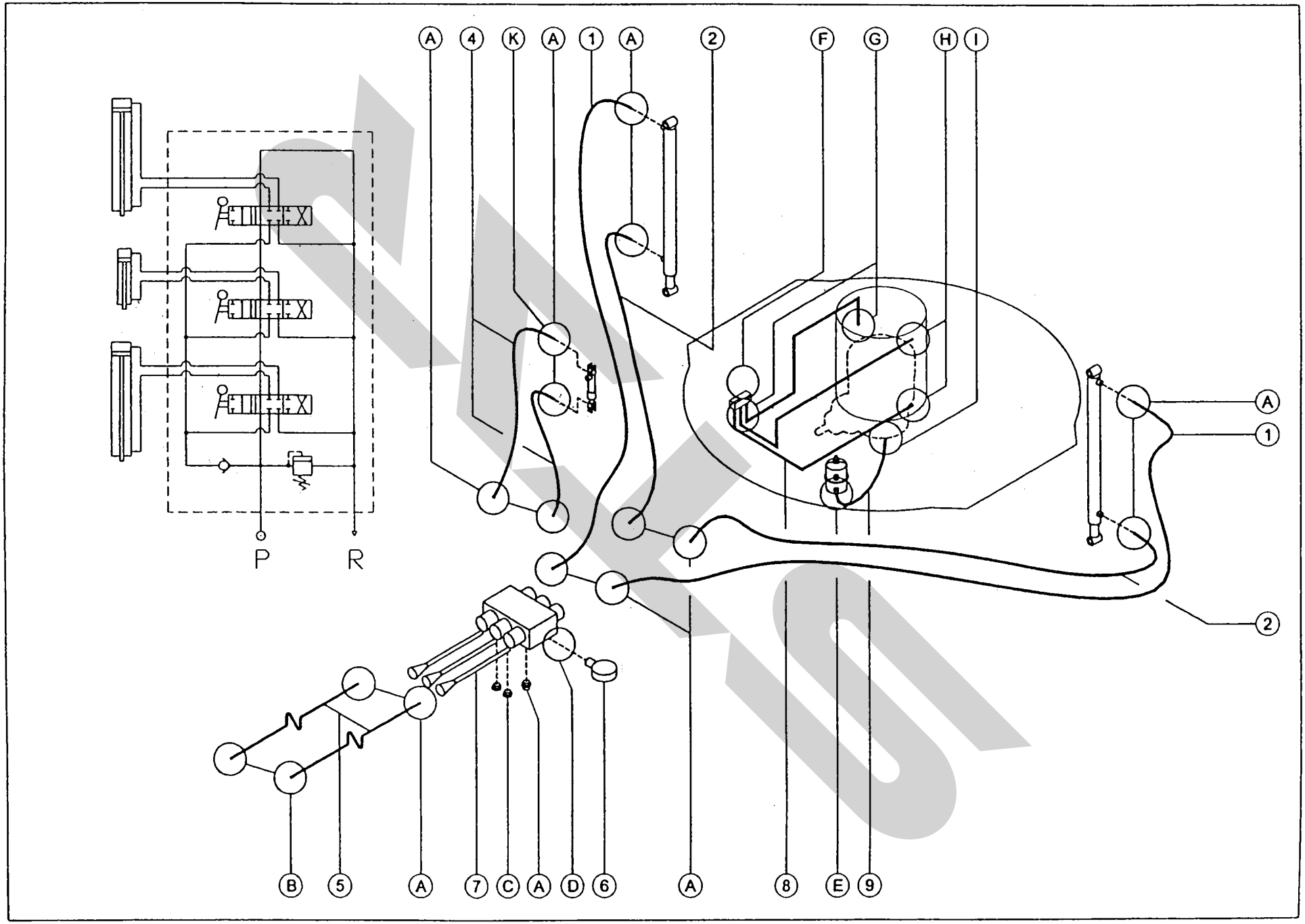
A
4
K
A
1
A
2
F
G
H
I
A
1
2
P
R
B
5
A
7
C
A
D
6
A
8
E
9

見出NO	部品番号 TVM1000	部品番号 TVM1200	部品名称	数量
1	Z5E 075 010 140		油圧ホース:4800	2
		Z5E 120 010 140	油圧ホース:5800	2
2	Z5E 075 010 141		油圧ホース:6800	2
		Z5E 120 010 141	油圧ホース:6800	2
4	Z5E 075 010 144		油圧ホース:3500	2
		Z5E 120 010 144	油圧ホース:3500	2
5	Z5E 075 010 101		油圧ホース:1300	2
6	Z5E 075 010 119		プレッシャーゲージ	1
7	Z5E 075 010 160		バルブブロック	1
8	Z5E 075 010 108		グリースホース:2500	3
9	Z5E 075 010 109		油圧ホース:2500×1/4	1
A	Z5E 075 010 114		ニップル:3/8-M12	12
B	Z5E 075 010 113		カプラ(オス):1/2	2
C	Z5E 075 010 126		メクラ蓋:3/4	2
D	Z5E 075 010 118		ゲージサイトニップル:3/8-1/4L	1
E	Z5E 075 010 125		ニップル:1/4-3/8	1
F	Z5E 075 010 120		グリスニップル:1/8	3
G	Z5E 075 010 121		ニップル:1/8-6	4
H	Z5E 075 010 122		90° エルボ:1/8-6	2
I	Z5E 075 010 123		ターンバックル	1
	Z5E 075 010 124		ニップル:1/4	1

見出NO	部品番号 TVM1000	部品番号 TVM1200	部品名称	数量
K	Z5E 075 010 127		90° エルボ:12	1

1

2

3

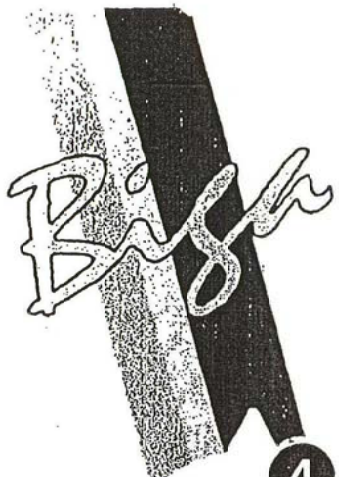

4

14

15

PEECON 5

maxi 10

eco 11

twin 12

6

7

18

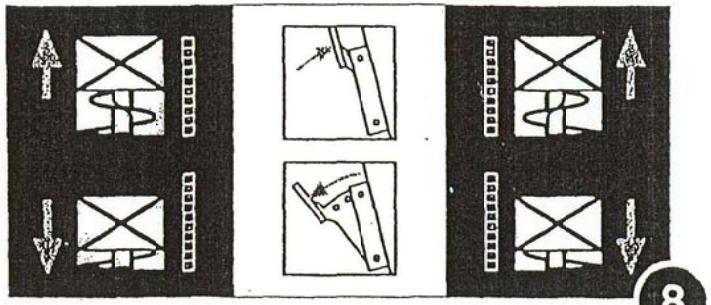

8

9

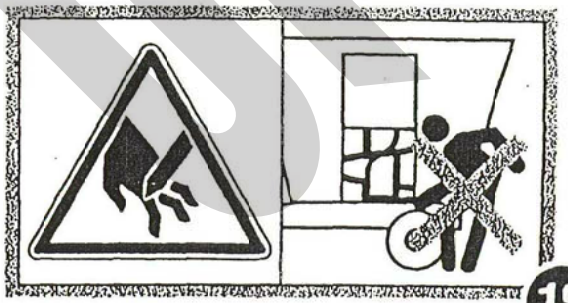

19

21

見出NO	部品番号 TVM1000	部品番号 TVM1200	部品名称	数量	見出NO	部品番号 TVM1000	部品番号 TVM1200	部品名称	数量
1	Z5E ST 000 025		ラベル:作業要領	1					
2	Z5E ST 000 017		ラベル:Biga(右)	1					
3	Z5E ST 000 029		ラベル:Biga(後)	1					
4	Z5E ST 000 019		ラベル:Biga(左)	1					
5	Z5E ST 000 016		ラベル:PEECON	2					
6	Z5E ST 000 018		ラベル:スクリュー	3					
7	Z5E ST 000 004		ラベル:グリース	1					
8	Z5E ST 000 027		ラベル:レバー操作	1					
9	Z5E ST 000 003		ラベル:オイルタンク	1					
10	Z5E ST 000 020		ラベル:maxi	3					
11	Z5E ST 000 030		ラベル:eco	3					
12	Z5E ST 000 024		ラベル:twin	3					
14	Z5E ST 000 032		ラベル:10m^3	2					
15		Z5E ST 000 011	ラベル:12m^3	2					
18	Z5E ST 000 007		ラベル:タイヤ	2					
19	Z5E ST 000 033		ラベル:ゲート	2					
21	Z5E ST 000 035		ラベル:ゲート開度	2					

調整	Ｓ-０１０３１５Ｂ

本　　社	066-8555	千歳市上長都１０６１番地２ TEL　０１２３－２６－１１２３ FAX　０１２３－２６－２４１２
千歳営業所	066-8555	千歳市上長都１０６１番地２ TEL　０１２３－２２－５１３１ FAX　０１２３－２６－２０３５
旭川営業所	070-8004	旭川市神楽４条９丁目３番３５号 TEL　０１６６－６１－６１３１ FAX　０１６６－６２－８９８５
豊富営業所	098-4100	天塩郡豊富町字上サロベツ１１９１番地 TEL　０１６２－８２－１９３２ FAX　０１６２－８２－１６９６
帯広営業所	080-2462	帯広市西２２条北１丁目１２番地 TEL　０１５５－３７－３０８０ FAX　０１５５－３７－５１８７
中標津営業所	086-1152	標津郡中標津町北町２丁目１６番２ TEL　０１５３７－２－２６２４ FAX　０１５３７－３－２５４０
花巻営業所	025-0312	岩手県花巻市二枚橋第三地割３３３－１ TEL　０１９８－２６－５７４１ FAX　０１９８－２６－５７４６
盛岡事務所	020-0173	岩手県岩手郡滝沢村滝沢字根堀坂５５２－３ TEL　０１９－６９４－１６６１ FAX　０１９－９６４－１６６２
仙台営業所	985-0845	宮城県多賀城市町前２丁目４番２７号 TEL　０２２－３６７－４５７３ FAX　０２２－３６７－４８４６
小山営業所	323-0158	栃木県小山市梁２５１２－１ TEL　０２８５－４９－１５００ FAX　０２８５－４９－１５６０
名古屋営業所	480-0102	愛知県丹羽郡扶桑町大字高雄字南屋敷１９１ TEL　０５８７－９３－６８８８ FAX　０５８７－９３－５４１６
岡山営業所	700-0973	岡山県岡山市下中野７０４－１０３ TEL　０８６－２４３－１１４７ FAX　０８６－２４３－１２６９
熊本営業所	862-0939	熊本県熊本市長嶺南１丁目２番１号 TEL　０９６－３８１－７２２２ FAX　０９６－３８４－３５２５
都城営業所	885-0004	宮崎県都城市都北町３５３７－１ TEL　０９８６－３８－１０４５ FAX　０９８６－３８－４６４４