STAR

ハーベスタワゴン

部　品　表

製品コード　K38177　K38178

型　　式　TWH8000・TWH8010

部品供給型式　TWH8000-03

部品ご注文の際は、必ず部品供給型式をご連絡ください。

“必読” 機械の使用前には必ず読んでください。

スター農機株式会社

STAR

部品のご注文について

1．部品ご注文の際は、下記項目をご連絡ください。

①製 品 名
②部品供給型式（型式）
③部品名称（部品表を参照してください。）
④部品番号（部品表を参照してください。）
⑤個　　数（部品表を参照してください。）

※部品供給型式は取説・部品表表紙および本体に貼付のネームプレートに表示しています。

2．個数欄の ⊟、 ⊘は、以下のことを表しております。

⊟ ･･･ シムなど、組み込まれている個数が製品個々により異なる部品

⊘ ･･･ アッセイ品に含まれる部品で単品では供給しない部品

補修部品の供給年限について

この製品の補修用部品の供給年限（期間）は、製造打ち切り後９年です。ただし、供給年限内であっても、特殊部品については納期などをご相談させていただく場合もあります。

補修部品の供給は原則的には上記の供給年限で終了しますが、供給年限経過後であっても、部品供給のご要請があった場合は納期および価格についてご相談させていただきます。

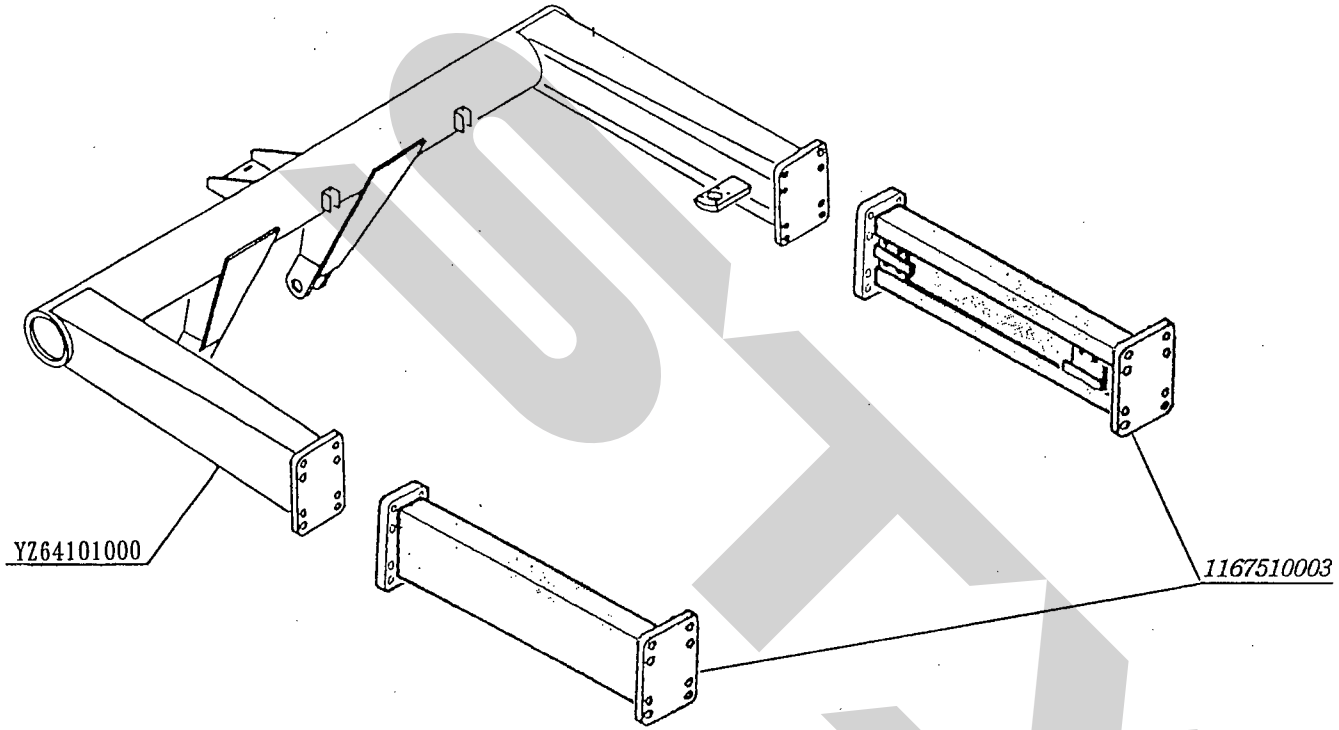
YZ64101000
1167510003

この頁の部品をご注文の際は、記載されている番号の頭に ＹＺ を付けてご注文願います。

例　記載されている番号　　111. 111. 111
　　ご注文時の部品番号　　YZ111111111

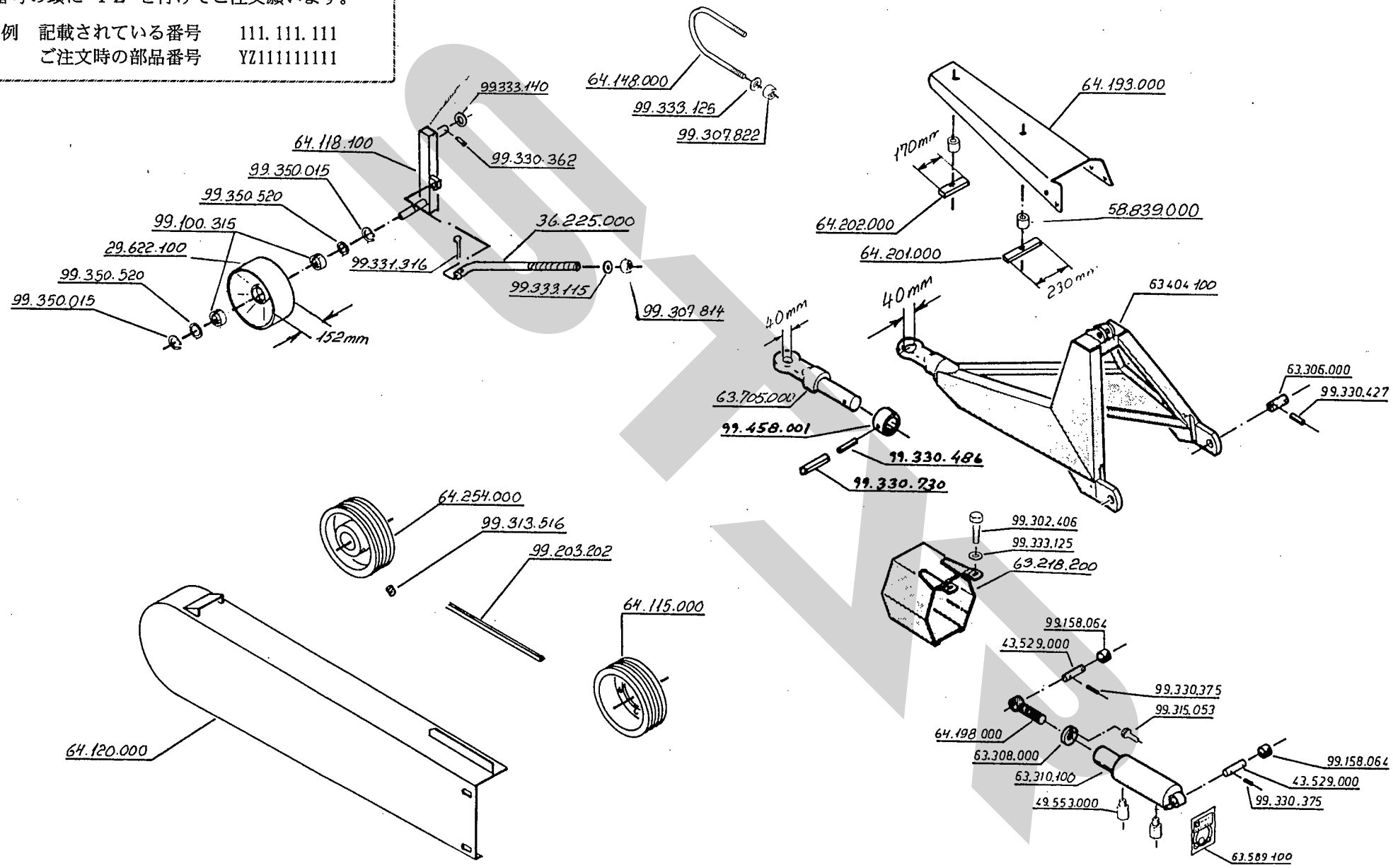

1　2　3　4　5

この頁の部品をご注文の際は、記載されている番号の頭に ＹＺ を付けてご注文願います。

例　記載されている番号　　111. 111. 111
　　ご注文時の部品番号　　YZ111111111

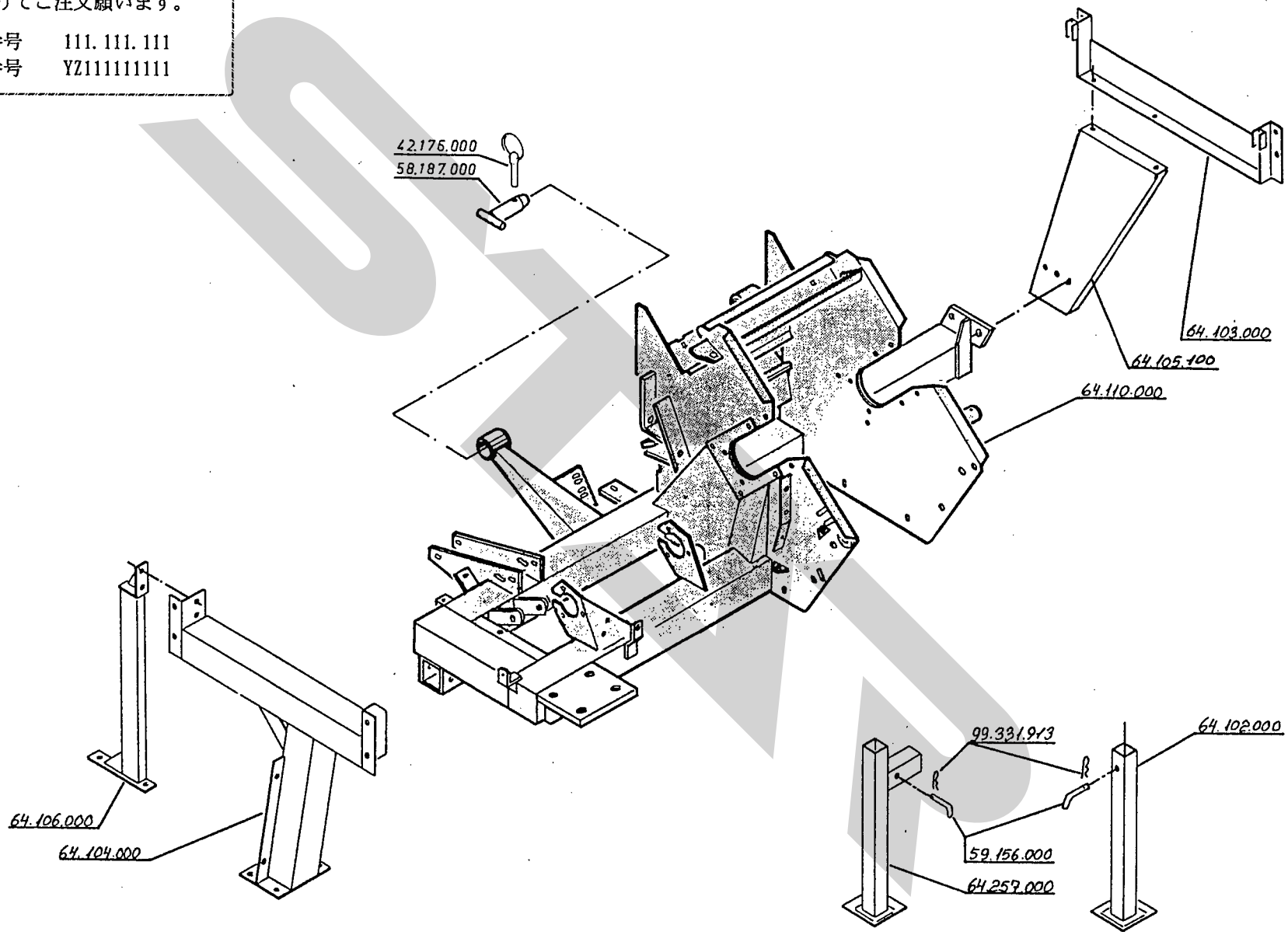

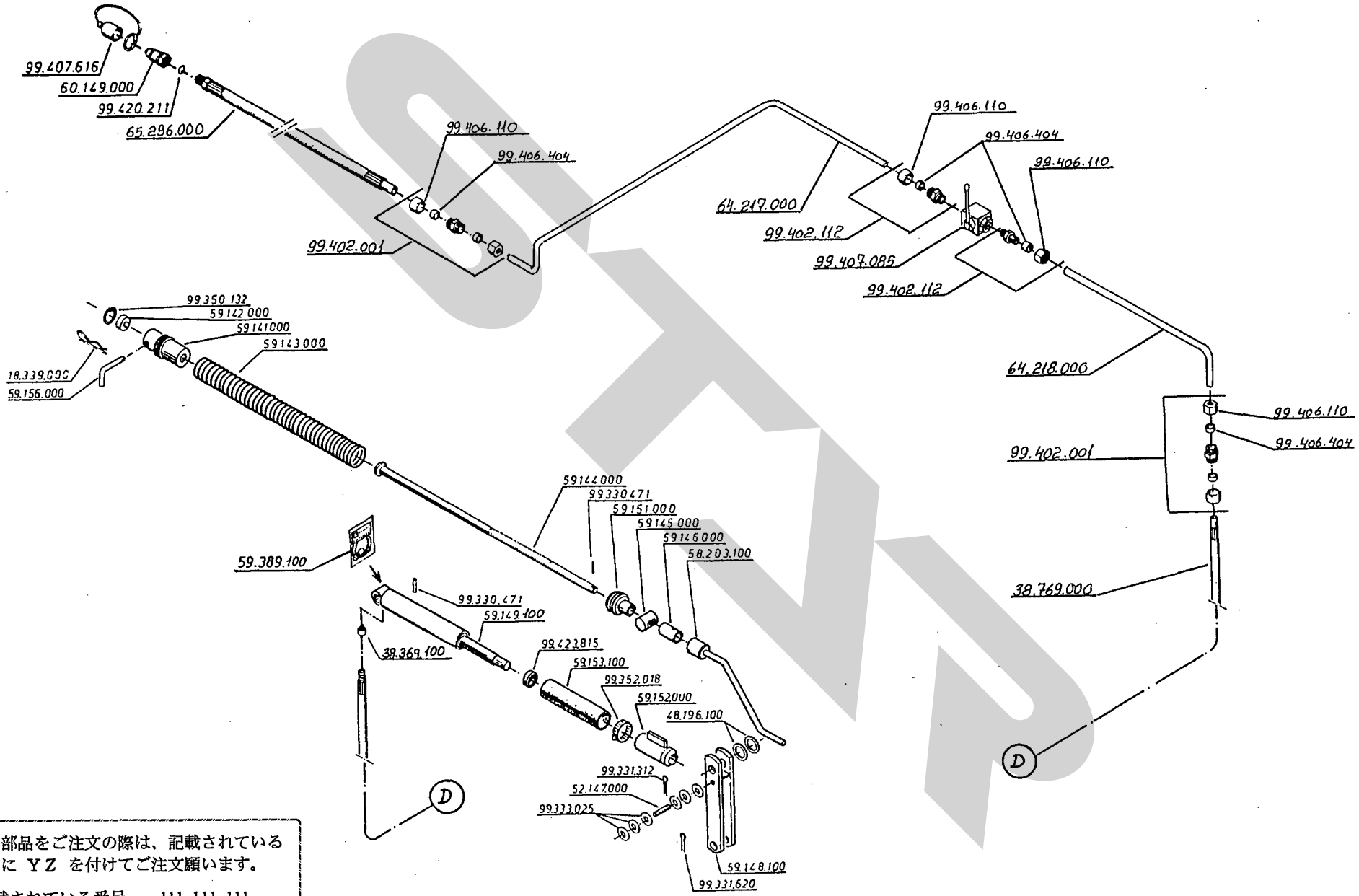

この頁の部品をご注文の際は、記載されている番号の頭に ＹＺ を付けてご注文願います。

例　記載されている番号　　111.111.111
　　ご注文時の部品番号　　YZ111111111

この頁の部品をご注文の際は、記載されている番号の頭に YZ を付けてご注文願います。

例　記載されている番号　111.111.111
　　ご注文時の部品番号　YZ111111111

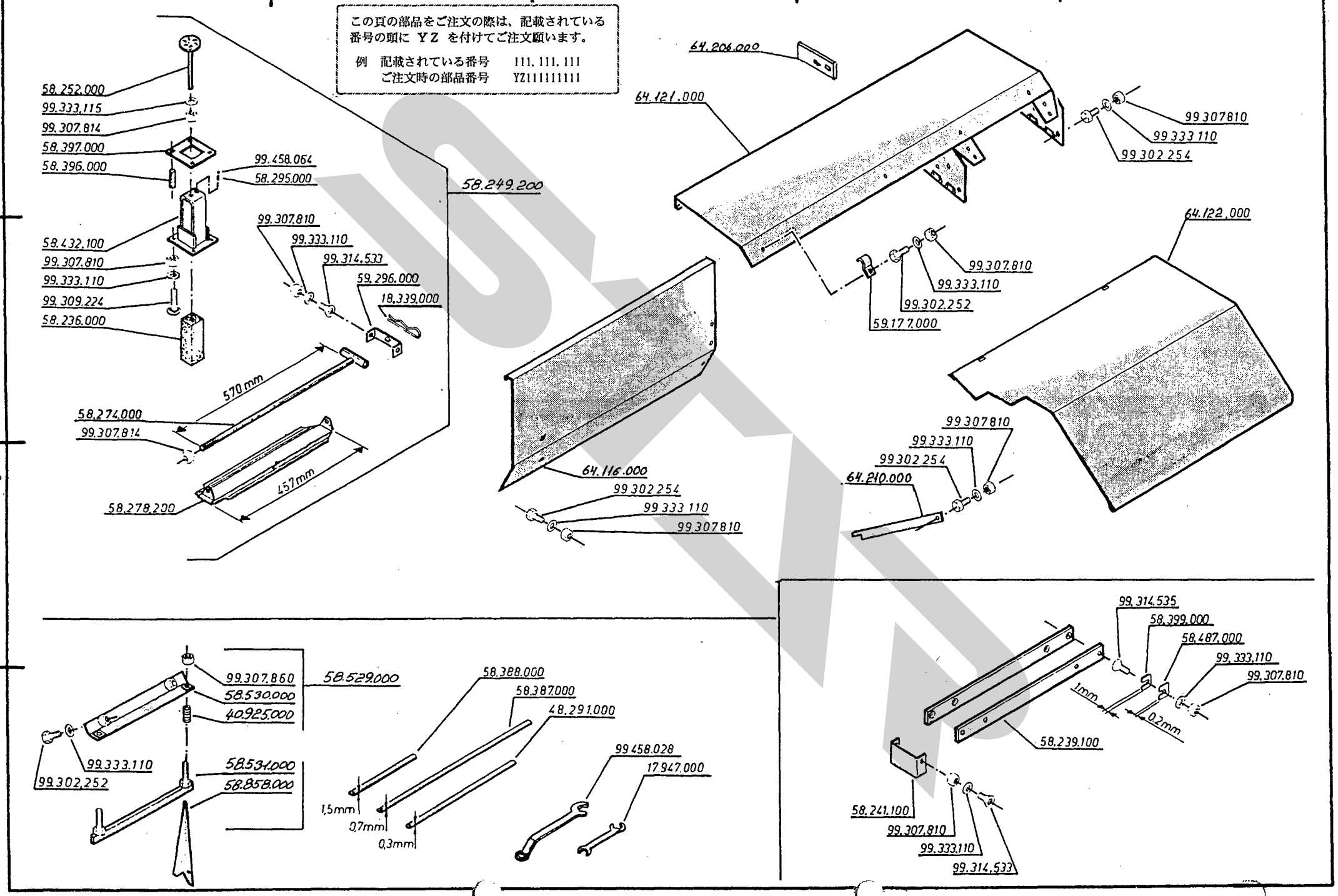

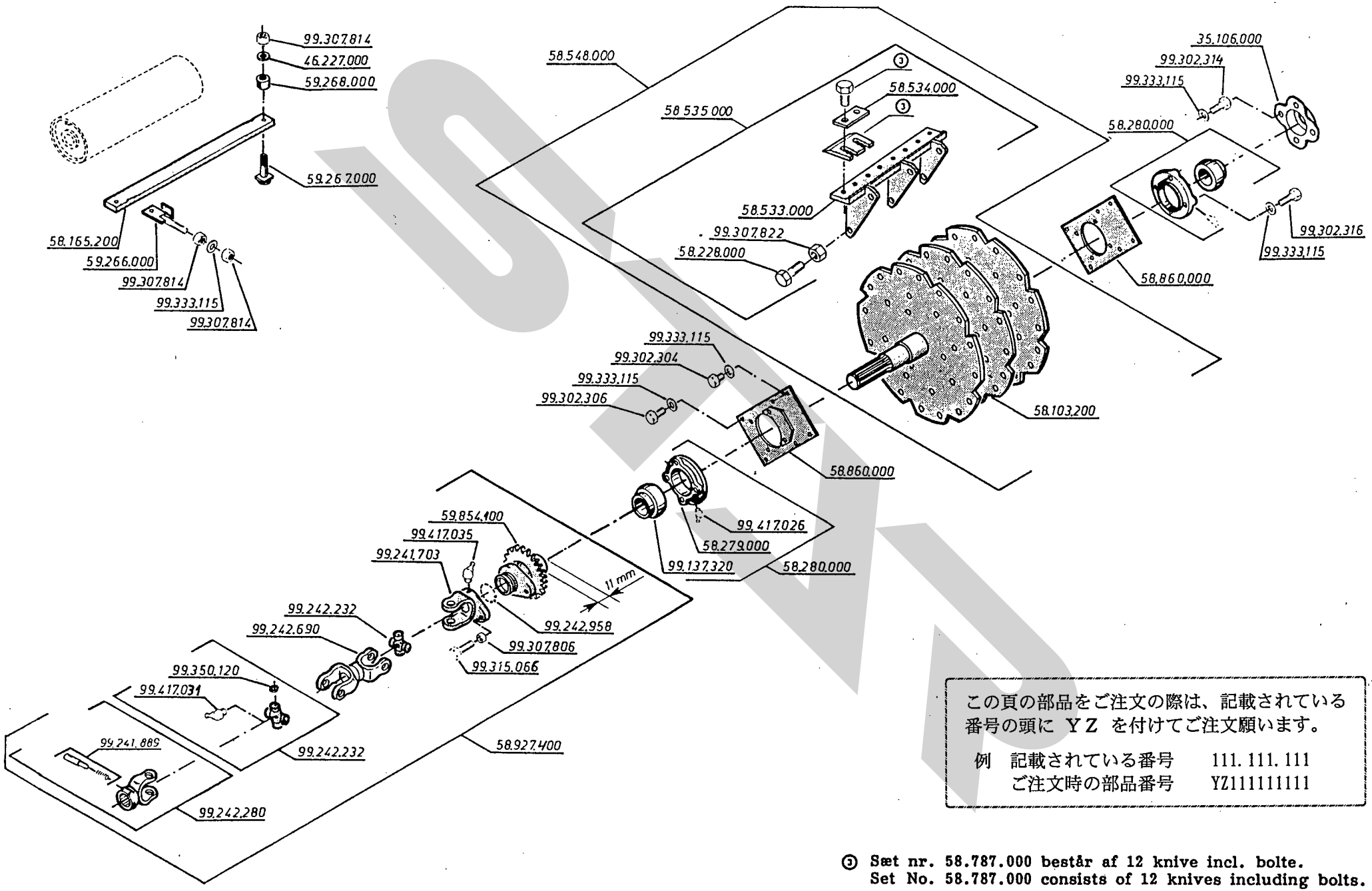

この頁の部品をご注文の際は、記載されている番号の頭に YZ を付けてご注文願います。

例　記載されている番号　111. 111. 111
　　ご注文時の部品番号　YZ111111111

③ Sæt nr. 58.787.000 består af 12 knive incl. bolte.
Set No. 58.787.000 consists of 12 knives including bolts.

この頁の部品をご注文の際は、記載されている番号の頭に ＹＺ を付けてご注文願います。

例　記載されている番号　　111. 111. 111
　　ご注文時の部品番号　　YZ111111111

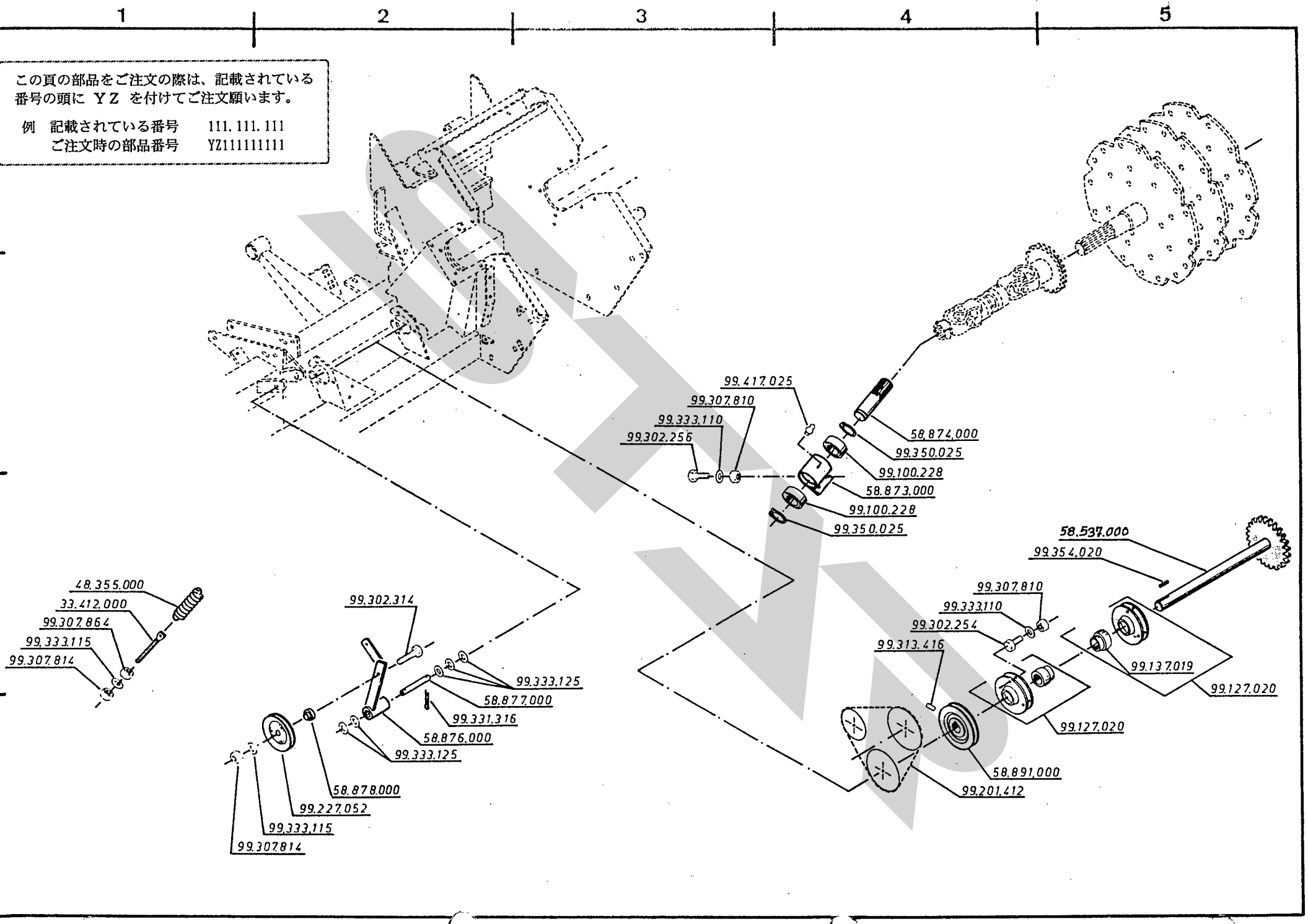

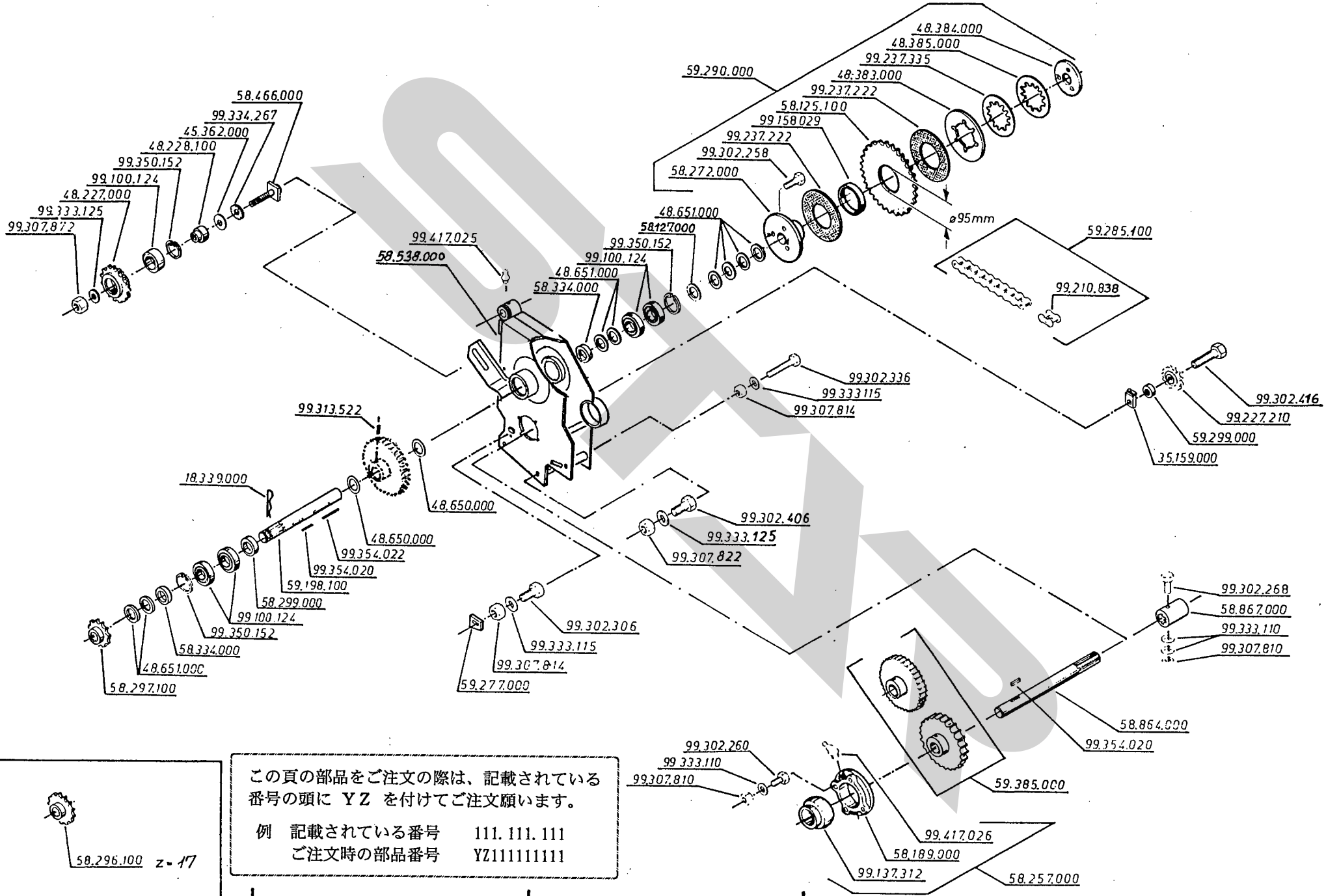

この頁の部品をご注文の際は、記載されている番号の頭に YZ を付けてご注文願います。

例　記載されている番号　111. 111. 111
　　ご注文時の部品番号　YZ111111111

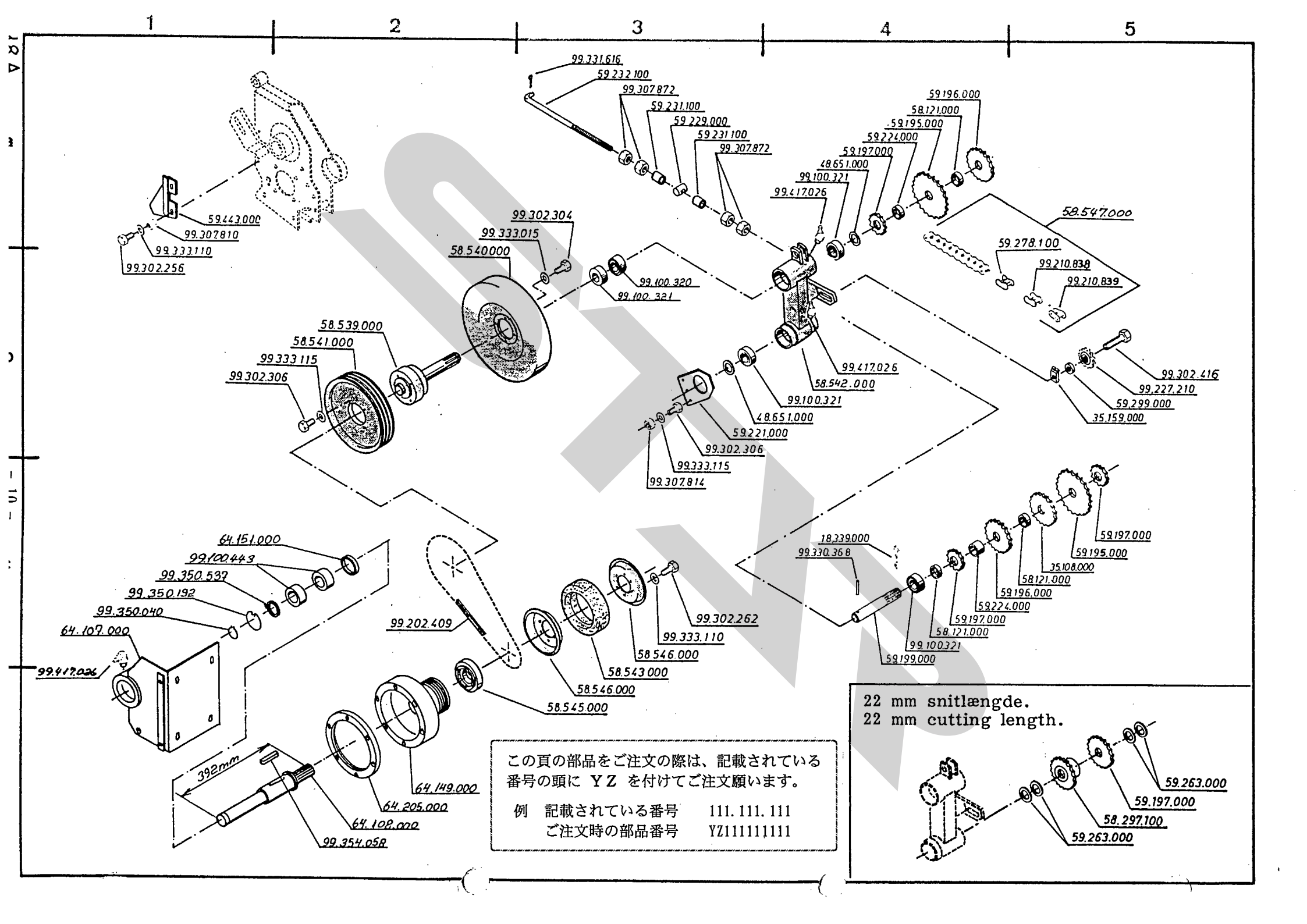

この頁の部品をご注文の際は、記載されている番号の頭に ＹＺ を付けてご注文願います。

例　記載されている番号　　111. 111. 111
　　ご注文時の部品番号　　YZ111111111

この頁の部品をご注文の際は、記載されている番号の頭に ＹＺ を付けてご注文願います。

例　記載されている番号　　111. 111. 111
　　ご注文時の部品番号　　YZ111111111

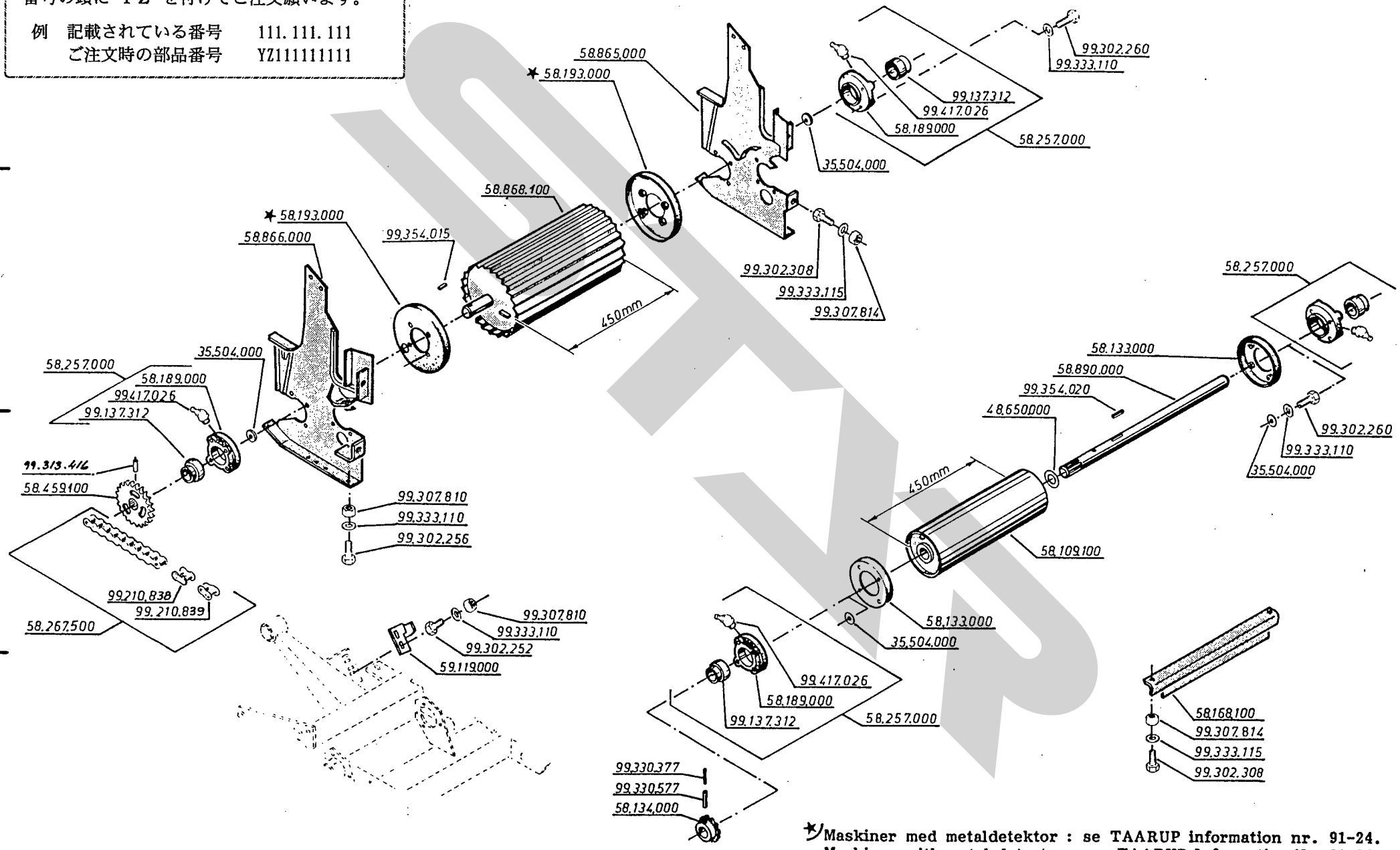

✱ Maskiner med metaldetektor : se TAARUP information nr. 91-24.
Machines with metal detector: see TAARUP Information No. 91-24.

この頁の部品をご注文の際は、記載されている番号の頭に YZ を付けてご注文願います。

例　記載されている番号　111. 111. 111
　　ご注文時の部品番号　YZ111111111

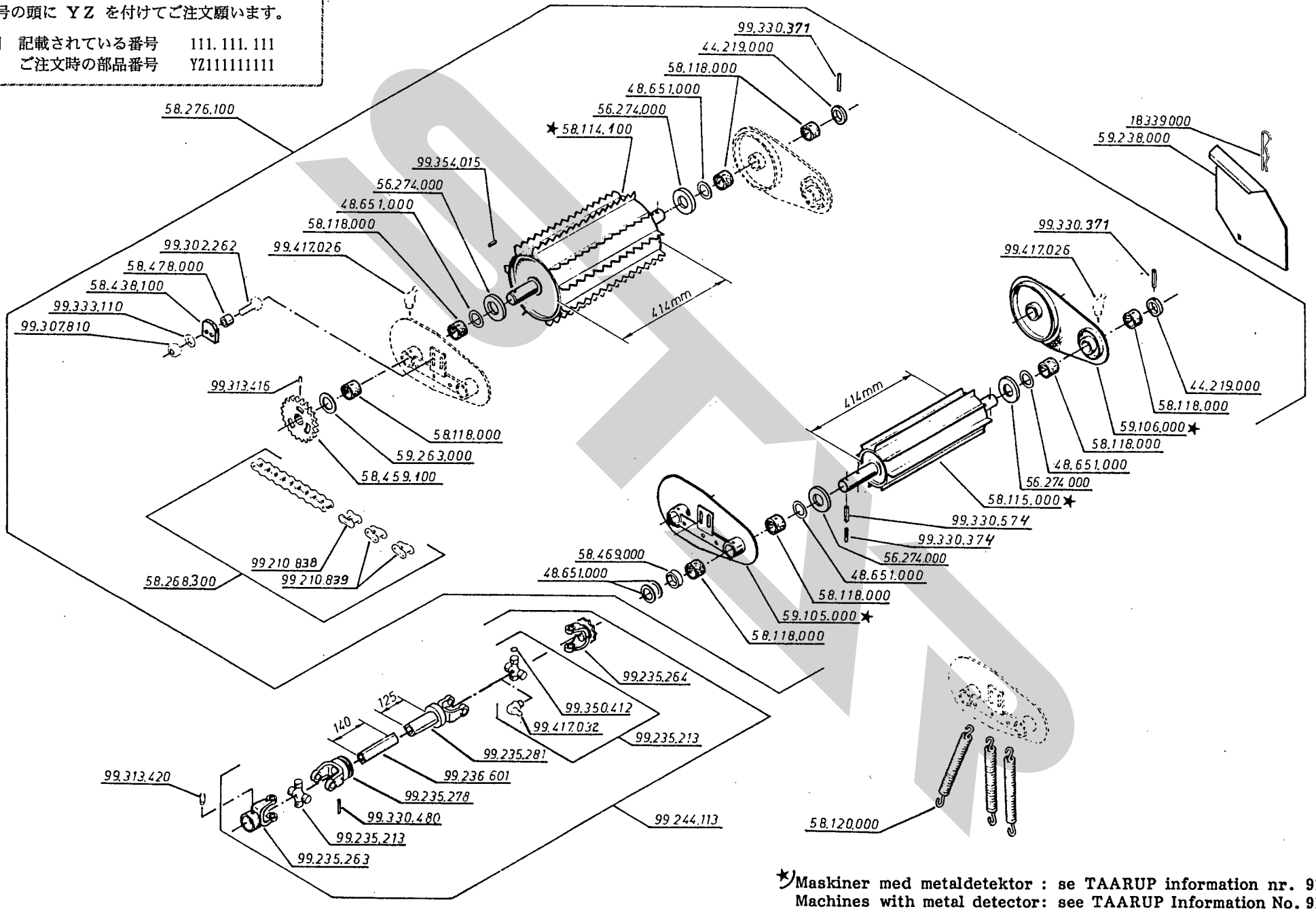

★) Maskiner med metaldetektor : se TAARUP information nr. 91-24.
Machines with metal detector: see TAARUP Information No. 91-24.

この頁の部品をご注文の際は、記載されている番号の頭に YZ を付けてご注文願います。

例　記載されている番号　111. 111. 111
　　ご注文時の部品番号　YZ111111111

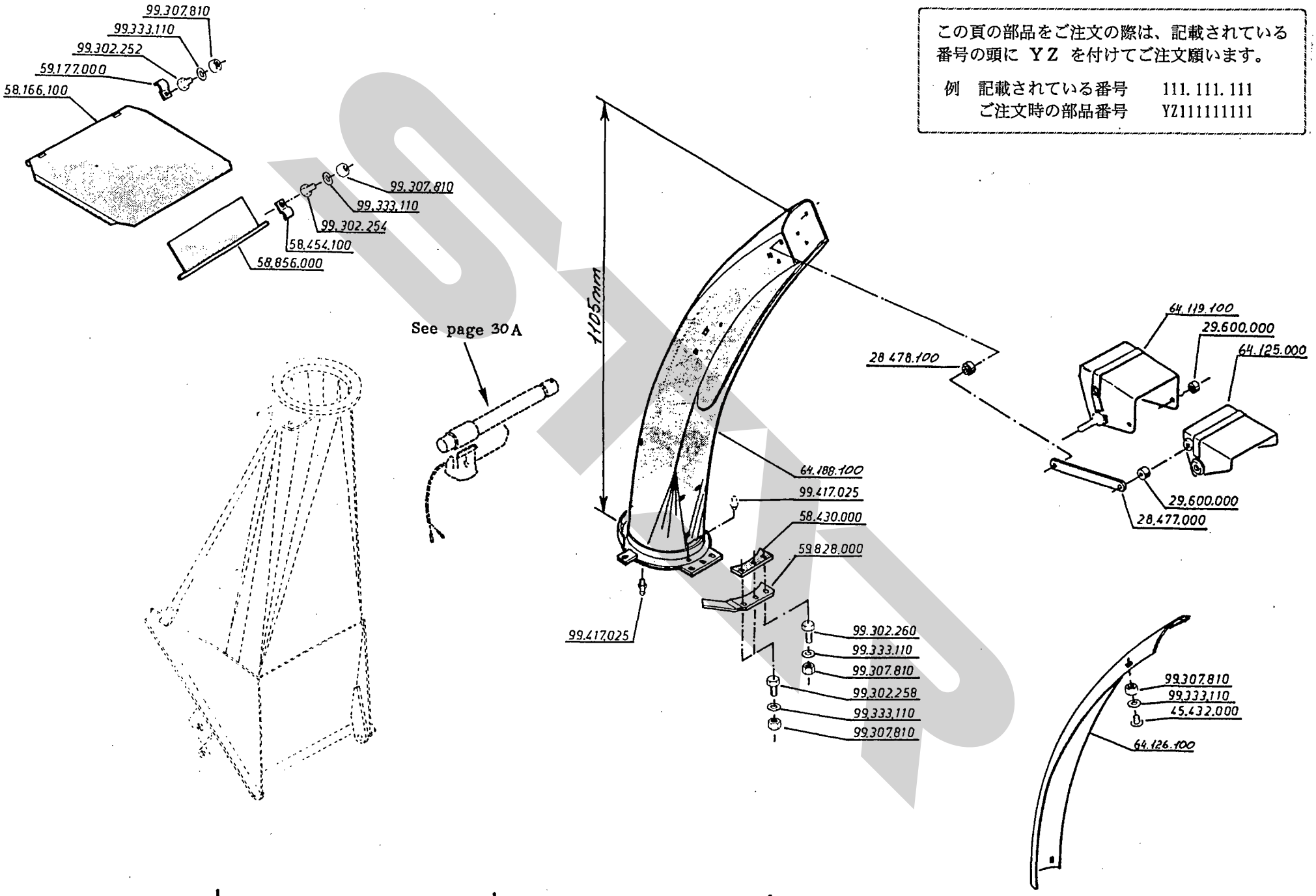

21A

この頁の部品をご注文の際は、記載されている番号の頭に ＹＺ を付けてご注文願います。

例　記載されている番号　　111. 111. 111
　　ご注文時の部品番号　　YZ111111111

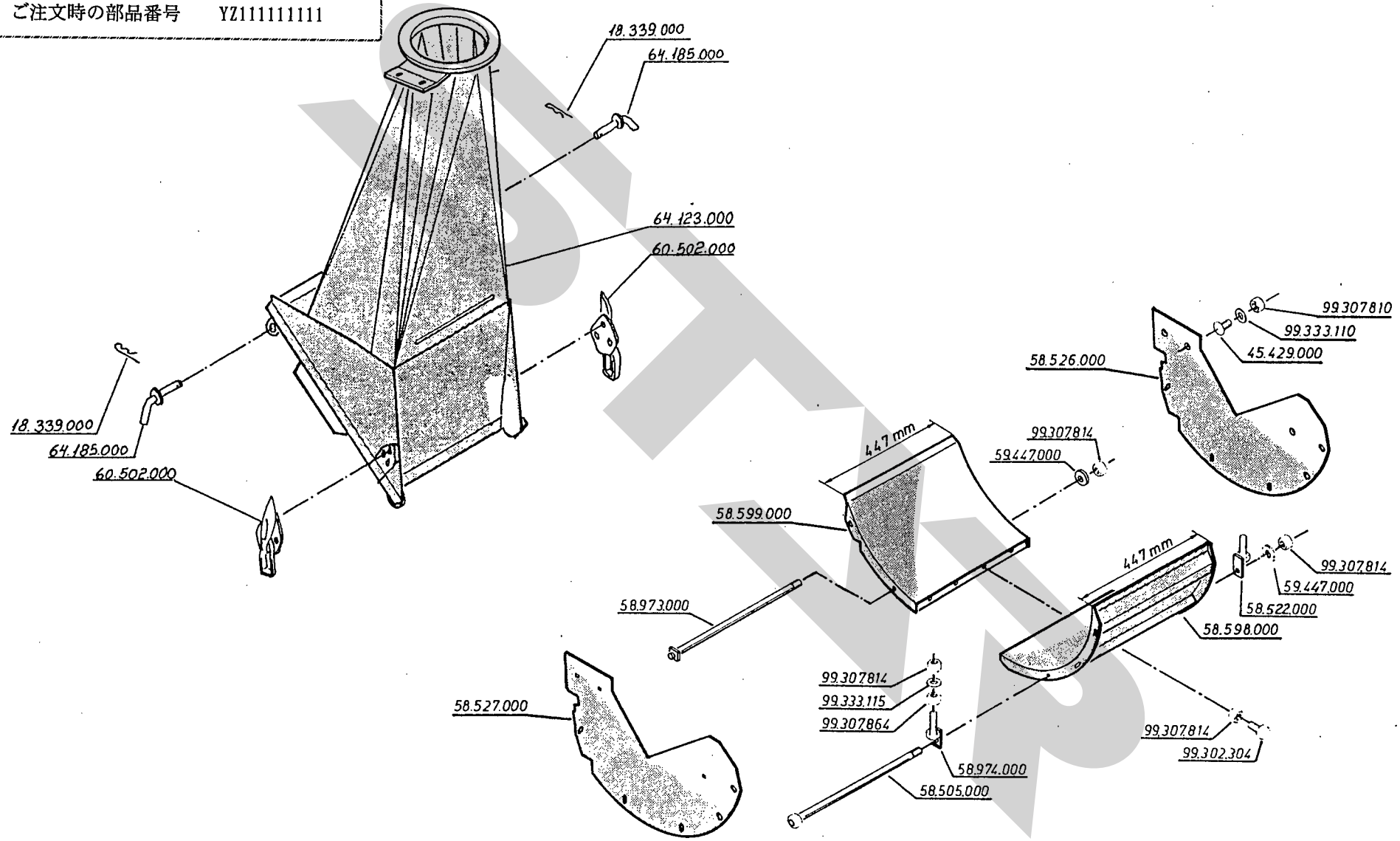

64.111.000

P.T.O. 1000 min-1

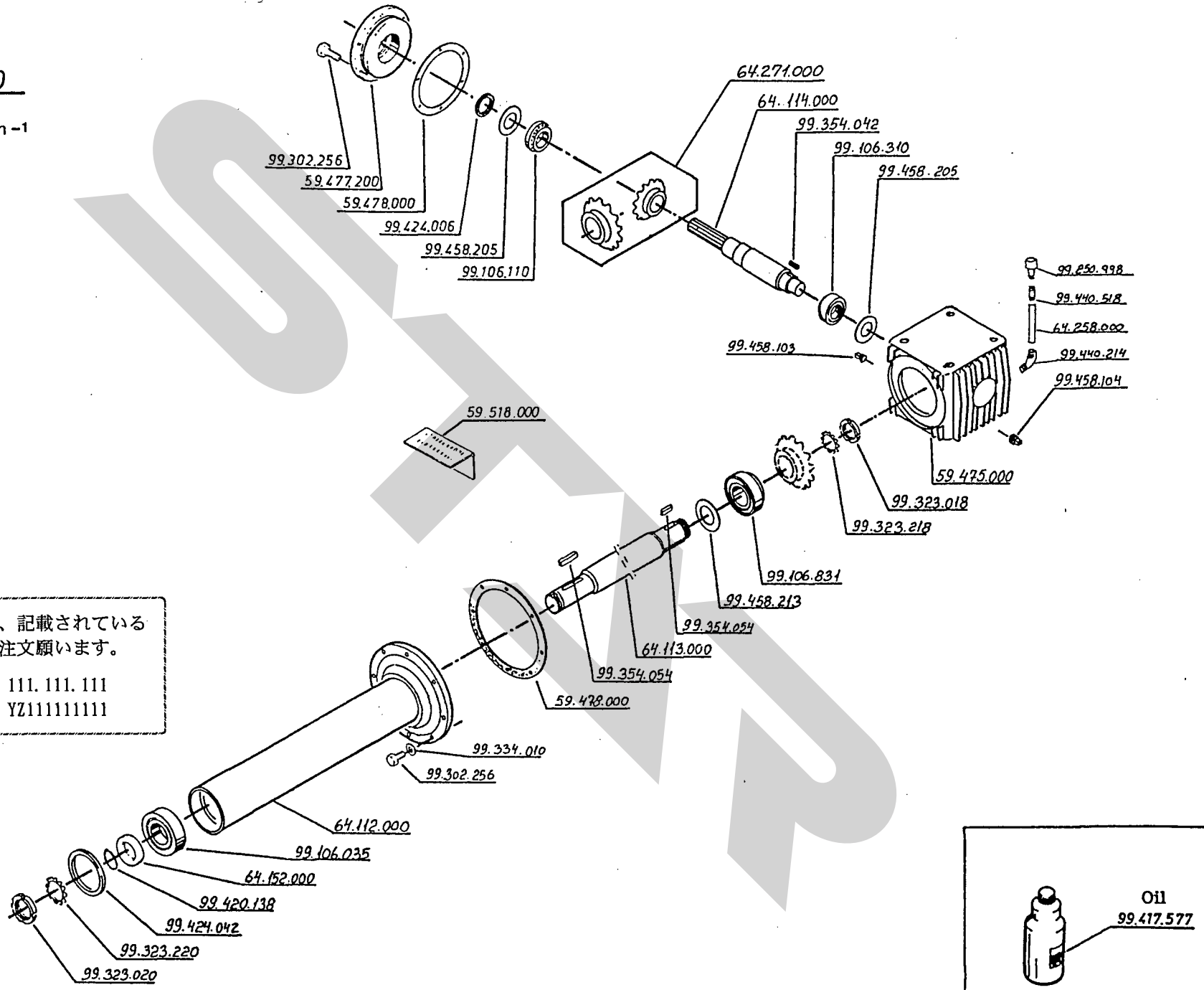

この頁の部品をご注文の際は、記載されている番号の頭に YZ を付けてご注文願います。

例　記載されている番号　111.111.111
　　ご注文時の部品番号　YZ111111111

23A

99. 240. 212

Side 24 A + 25 A

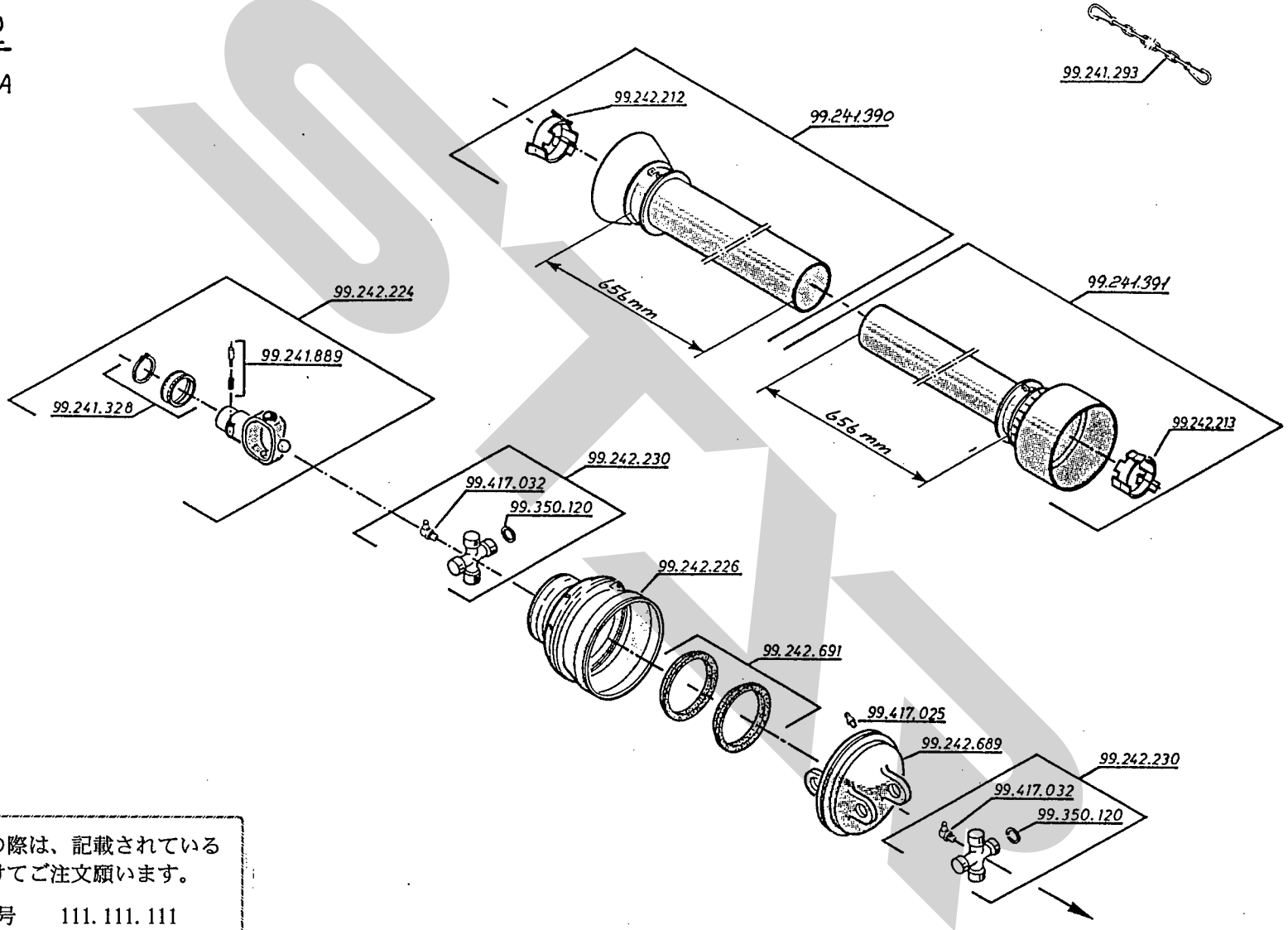

see page 25 A

この頁の部品をご注文の際は、記載されている番号の頭に ＹＺ を付けてご注文願います。

例　記載されている番号　　111. 111. 111
　　ご注文時の部品番号　　YZ111111111

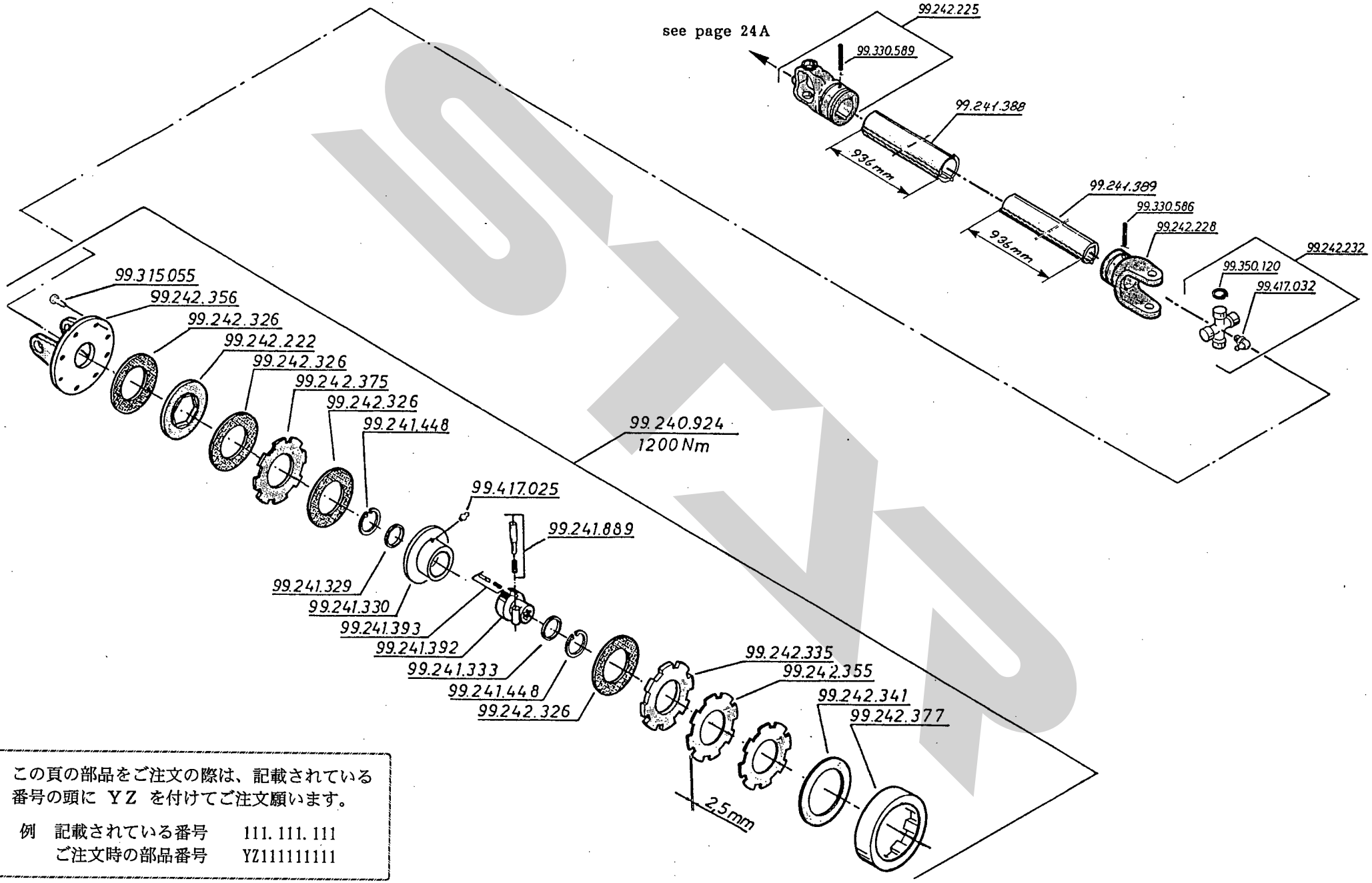

この頁の部品をご注文の際は、記載されている番号の頭に YZ を付けてご注文願います。

例　記載されている番号　111. 111. 111
　　ご注文時の部品番号　YZ111111111

Page 26A + 27A + 28A = Compl. No. 64.190.100

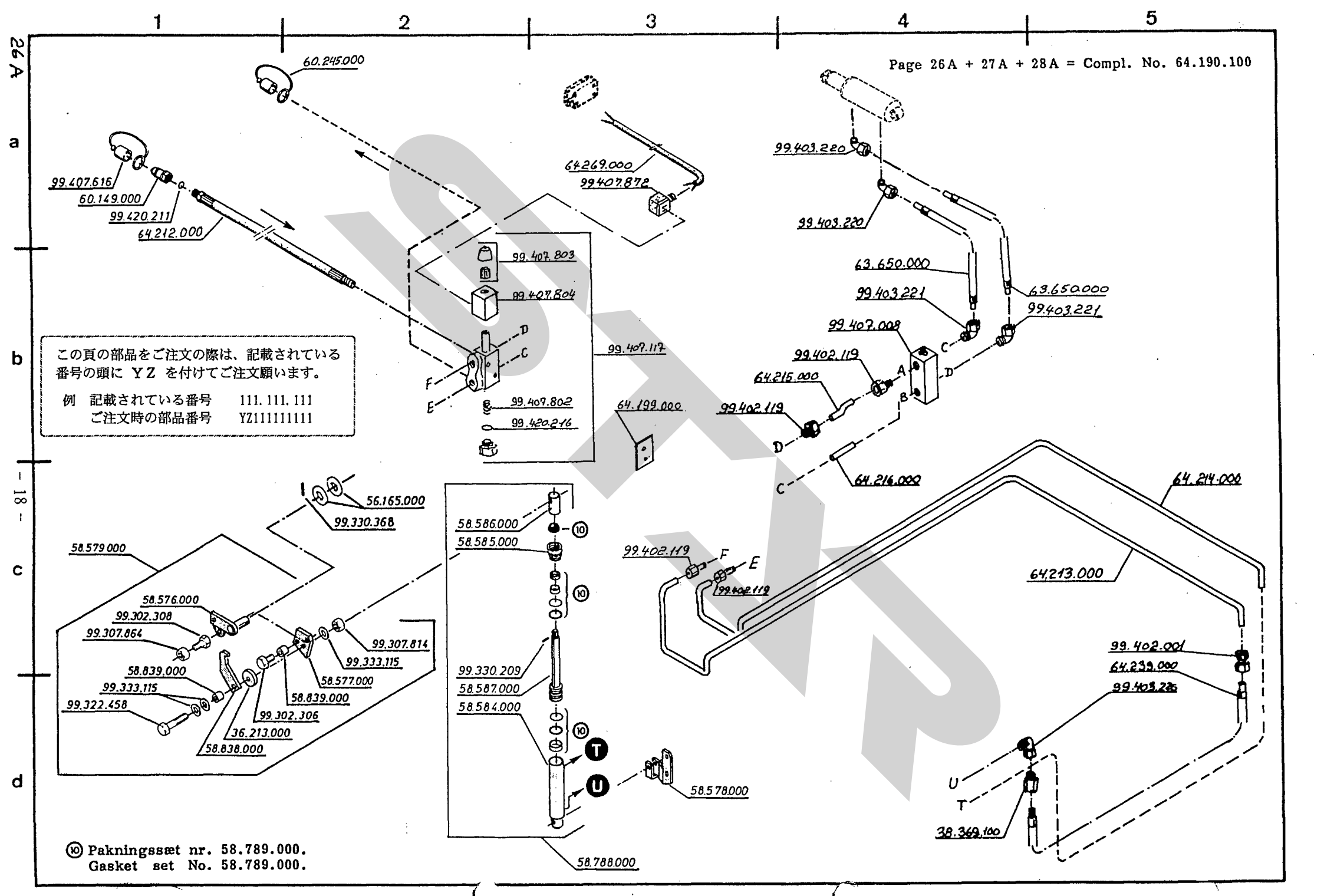

この頁の部品をご注文の際は、記載されている番号の頭に YZ を付けてご注文願います。

例　記載されている番号　111.111.111
　　ご注文時の部品番号　YZ111111111

⑩ Pakningssæt nr. 58.789.000.
Gasket set No. 58.789.000.

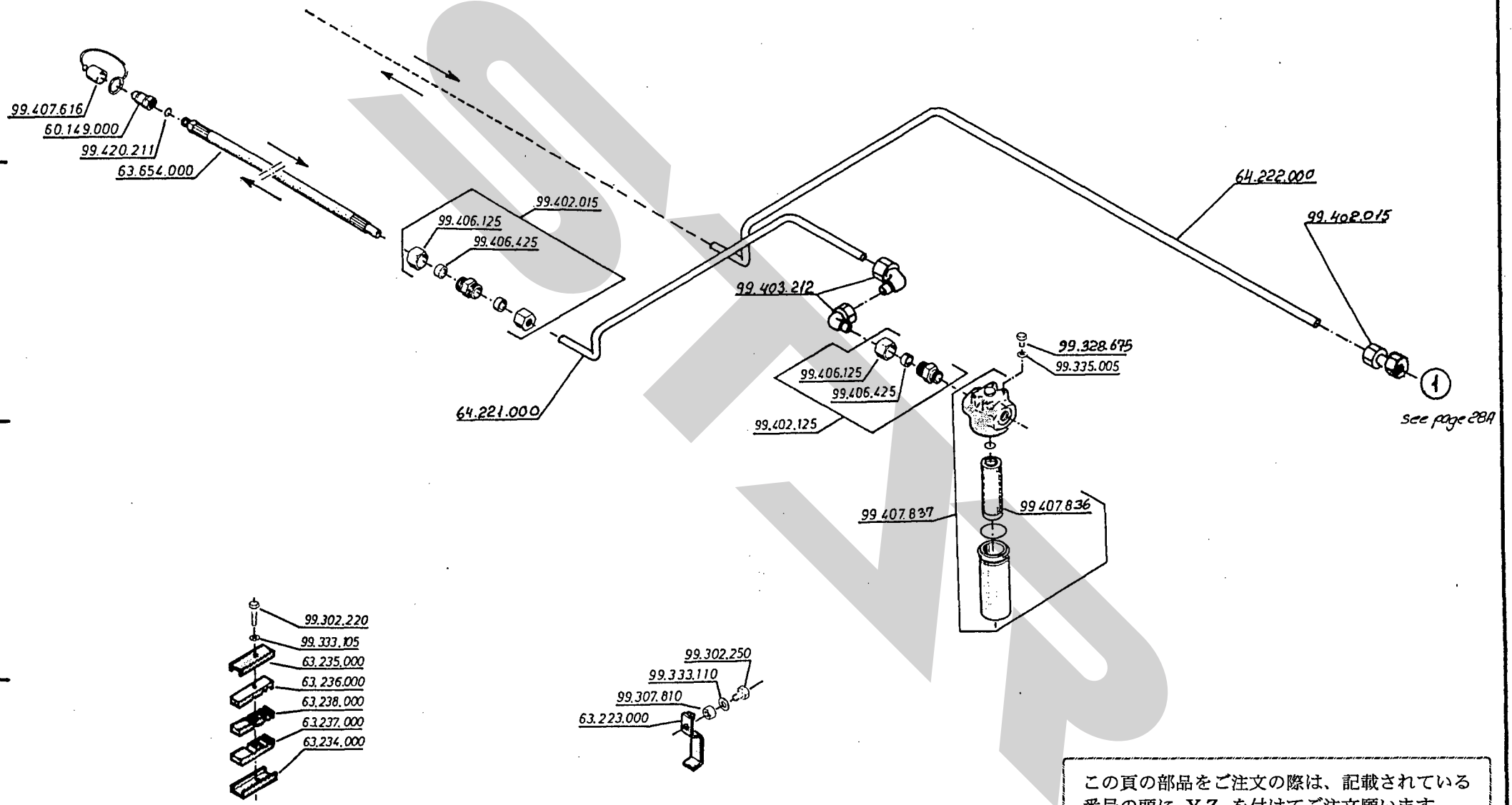

この頁の部品をご注文の際は、記載されている番号の頭に ＹＺ を付けてご注文願います。

例　記載されている番号　　111. 111. 111
　　ご注文時の部品番号　　YZ111111111

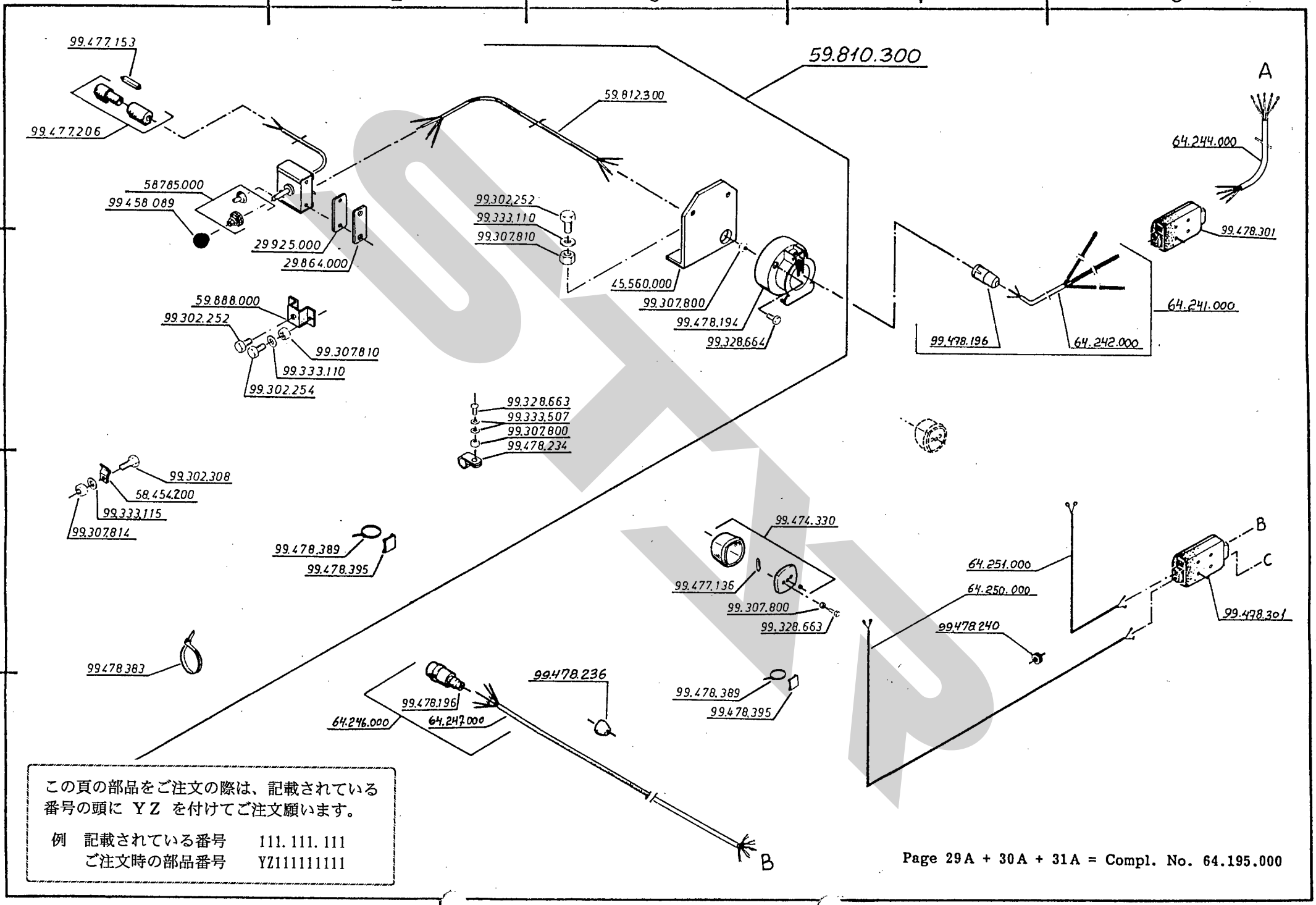

この頁の部品をご注文の際は、記載されている番号の頭に ＹＺ を付けてご注文願います。

例　記載されている番号　111. 111. 111
　　ご注文時の部品番号　YZ111111111

Page 29A + 30A + 31A = Compl. No. 64.195.000

この頁の部品をご注文の際は、記載されている番号の頭に ＹＺ を付けてご注文願います。

例　記載されている番号　　111. 111. 111
　　ご注文時の部品番号　　YZ111111111

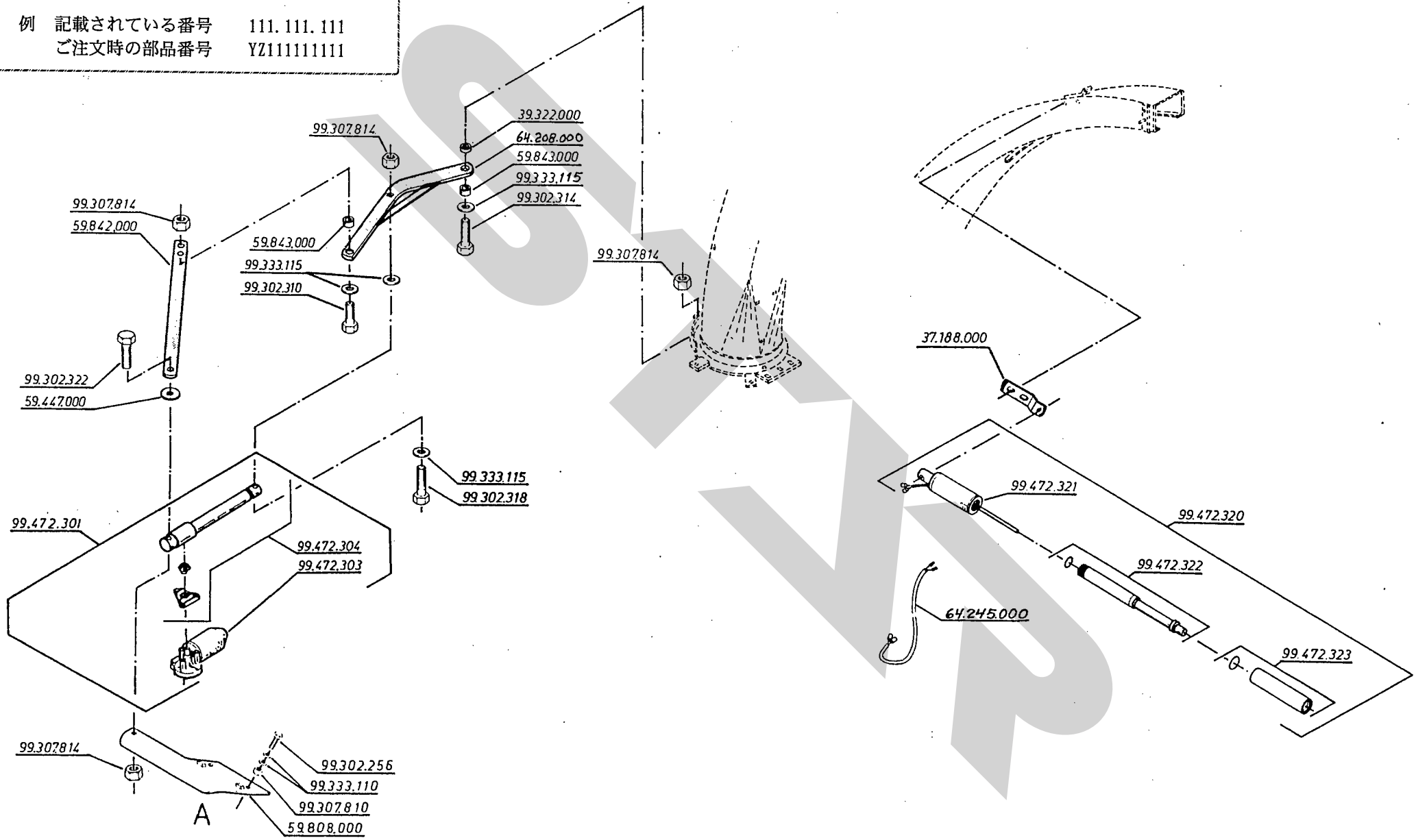

Page 33A + 34A + 35A + 36A + 37A = Compl. No. 64.160.100

この頁の部品をご注文の際は、記載されている番号の頭に YZ を付けてご注文願います。

例　記載されている番号　111. 111. 111
　　ご注文時の部品番号　YZ111111111

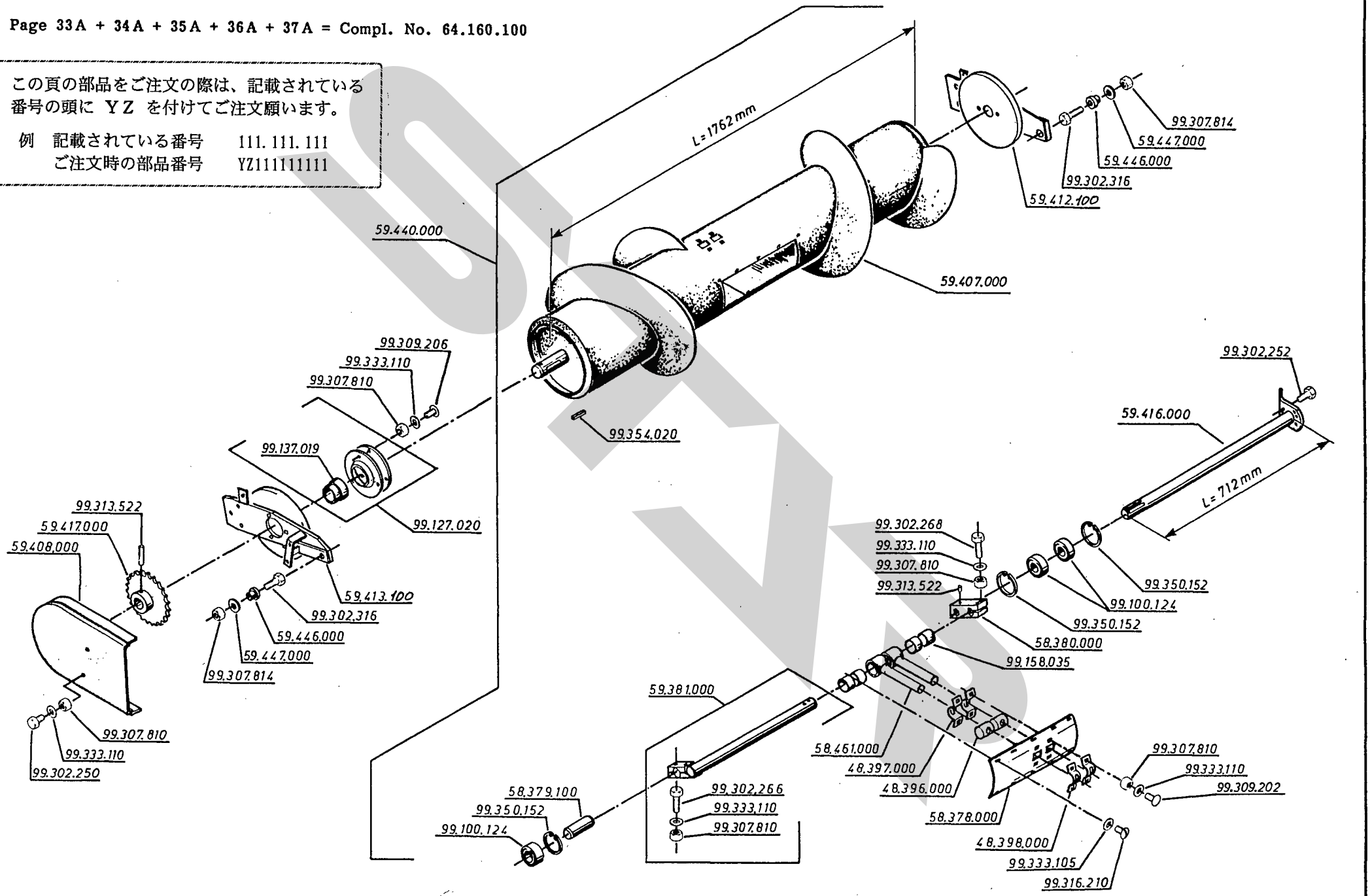

この頁の部品をご注文の際は、記載されている番号の頭に YZ を付けてご注文願います。

例　記載されている番号　111. 111. 111
　　ご注文時の部品番号　YZ111111111

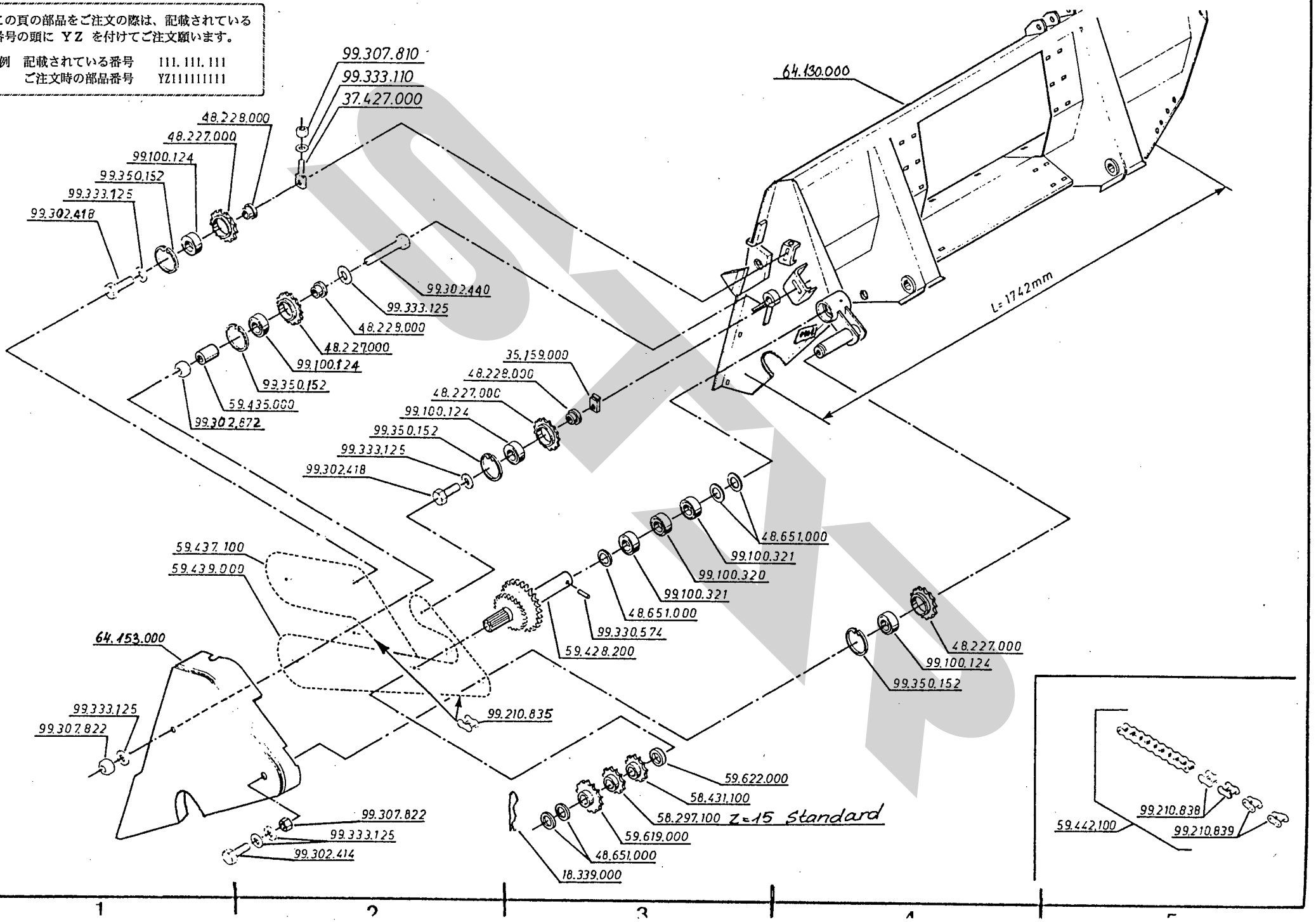

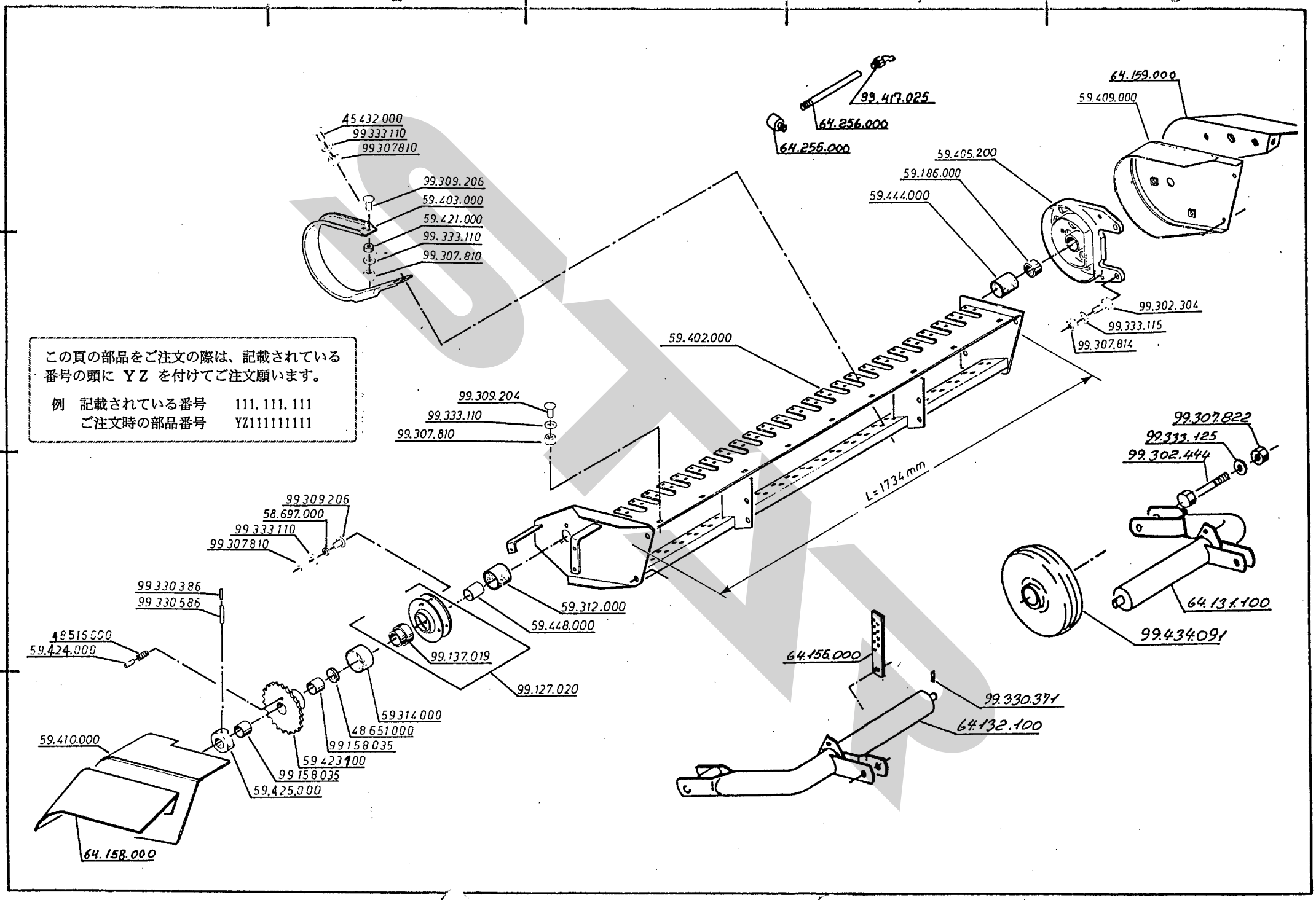

この頁の部品をご注文の際は、記載されている番号の頭に YZ を付けてご注文願います。

例　記載されている番号　111.111.111
　　ご注文時の部品番号　YZ111111111

この頁の部品をご注文の際は、記載されている
番号の頭に ＹＺ を付けてご注文願います。

例　記載されている番号　　111. 111. 111
　　ご注文時の部品番号　　YZ111111111

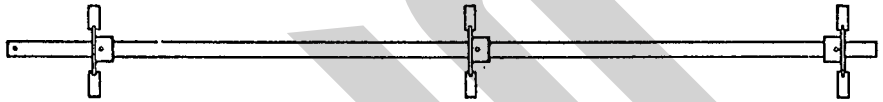

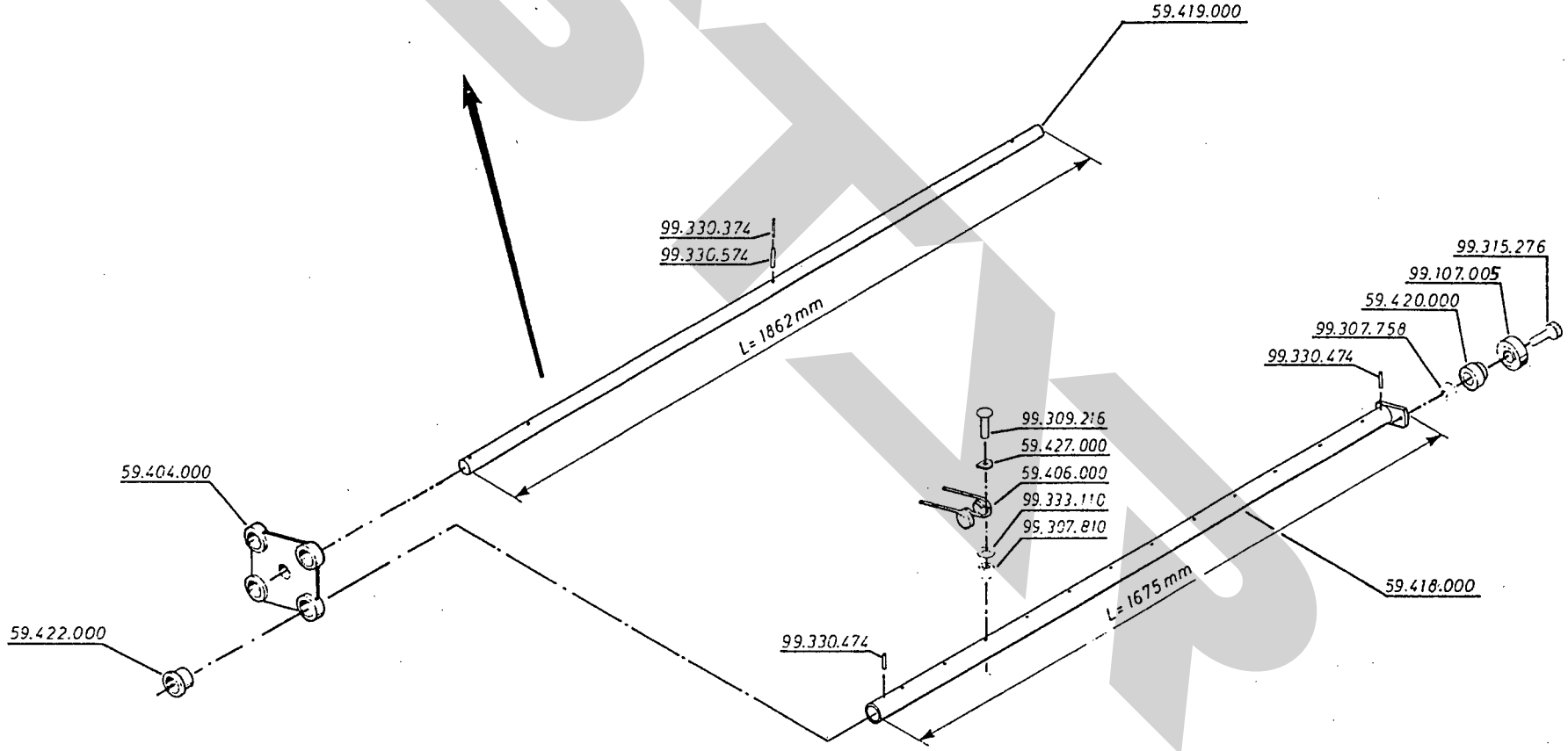

この頁の部品をご注文の際は、記載されている番号の頭に ＹＺ を付けてご注文願います。

例　記載されている番号　111. 111. 111
　　ご注文時の部品番号　YZ111111111

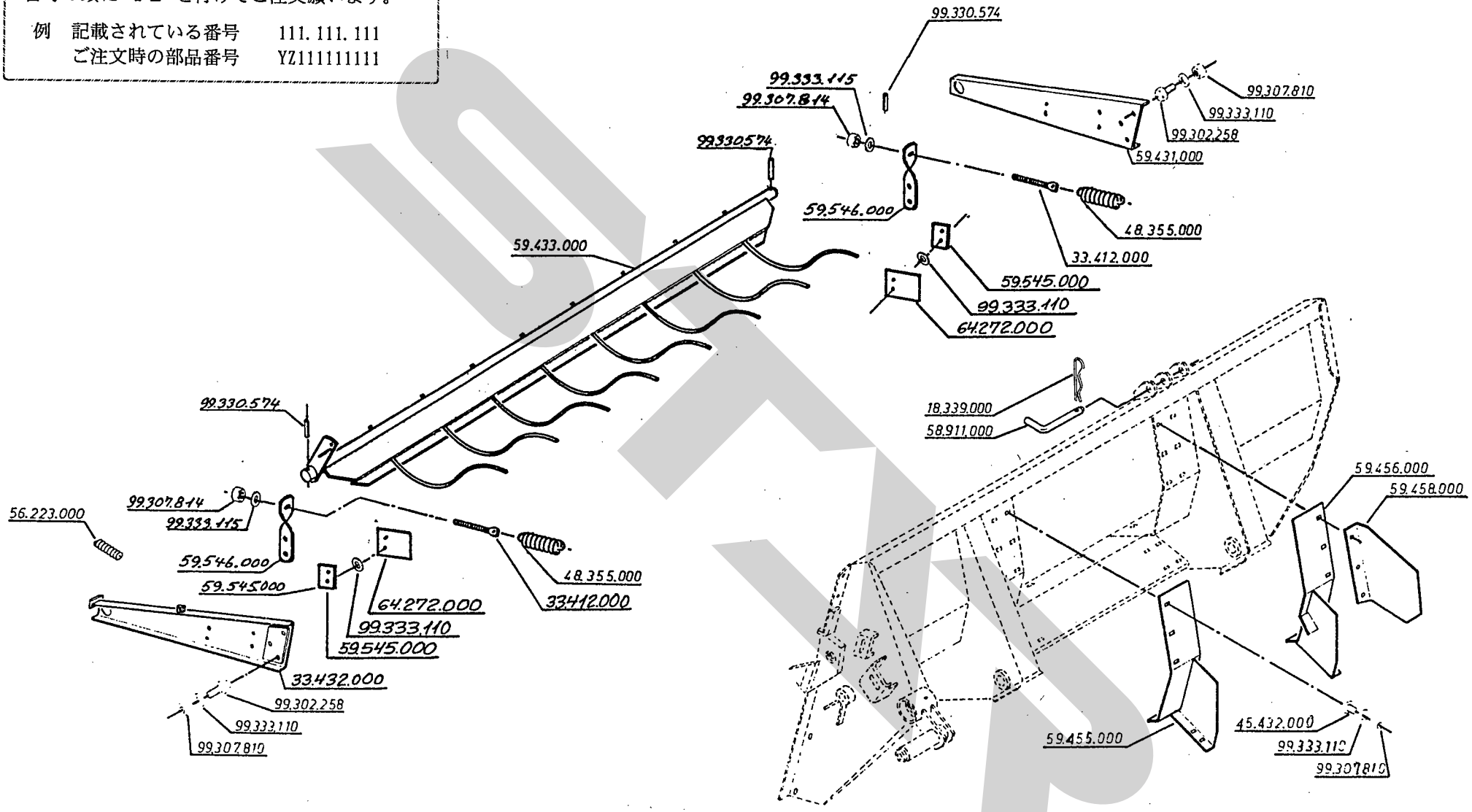

TWH8000　ハーベスタワゴン
フロアドライブ

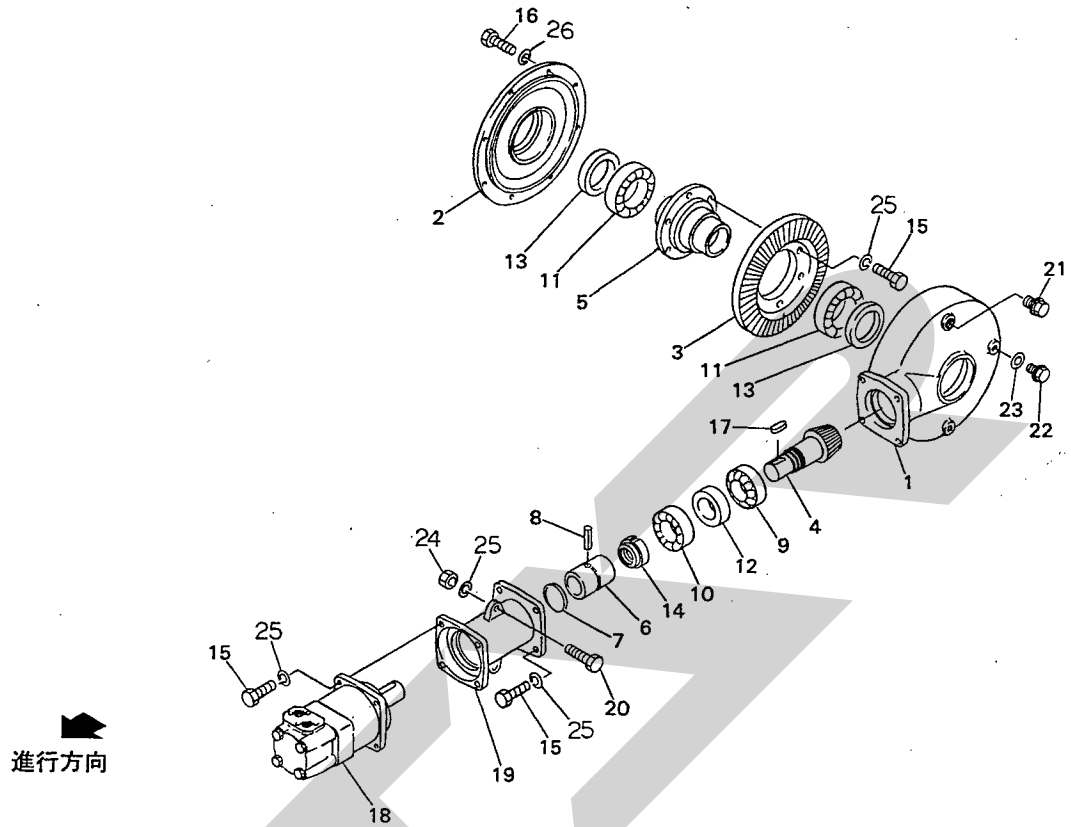

12519-1

見出番号	部品番号	部品名称	個数	備考
1	100146000J	ギヤボックス	1	
2	100147000J	キャップ	1	
3	1001480002	ベベルギヤ；３５Ｔ	1	
4	1001490002	ピニオン；７Ｔ	1	
5	1001500002	シャフト	1	
6	1001510002	ジョイント	1	
7	100582000M	バネ	1	
8	PS060055	スプリングピン　６×５５	1	
9	J30210	テーパローラベアリング　３０２１０	1	
10	J6210LLU	ボールベアリング　６２１０ＬＬＵ	1	
11	J6015	ボールベアリング　６０１５	2	
12	D508012	オイルシール　Ｄ５０×８０×１２	1	
13	D7510010	オイルシール　Ｄ７５×１００×１０	2	
14	046266200M	カシメロックナット；Ｍ４５×１．５	1	
15	BZ12035	ボルト　８．８　Ｍ１２×３５	14	
16	BSZ10030	コガタボルト　７　Ｍ１０×３０	8	
17	KFC12080350	ヘイコウキー　リョウマル　１２×８×３５	1	
18	100585000J	モータ；ＯＭＴ３１５	1	
19	102516100J	ハウジング	1	
20	BZ12040	ボルト　８．８　Ｍ１２×４０	2	
21	0591333000	チェックプラグ；ＰＦ１／２	1	
22	000338000M	プラグ；Ｍ１０	2	
23	0003390000	パッキン；Ｍ１０（Ｍ１０プラグヨウ）	2	
24	NZ12	ナット　８　２シュ　Ｍ１２	2	
25	WSA12	バネザガネ　３ゴウ　Ｍ１２	16	
26	WSA10	バネザガネ　３ゴウ　Ｍ１０	8	

TWH8000　ハーベスタワゴン
ロアフレーム

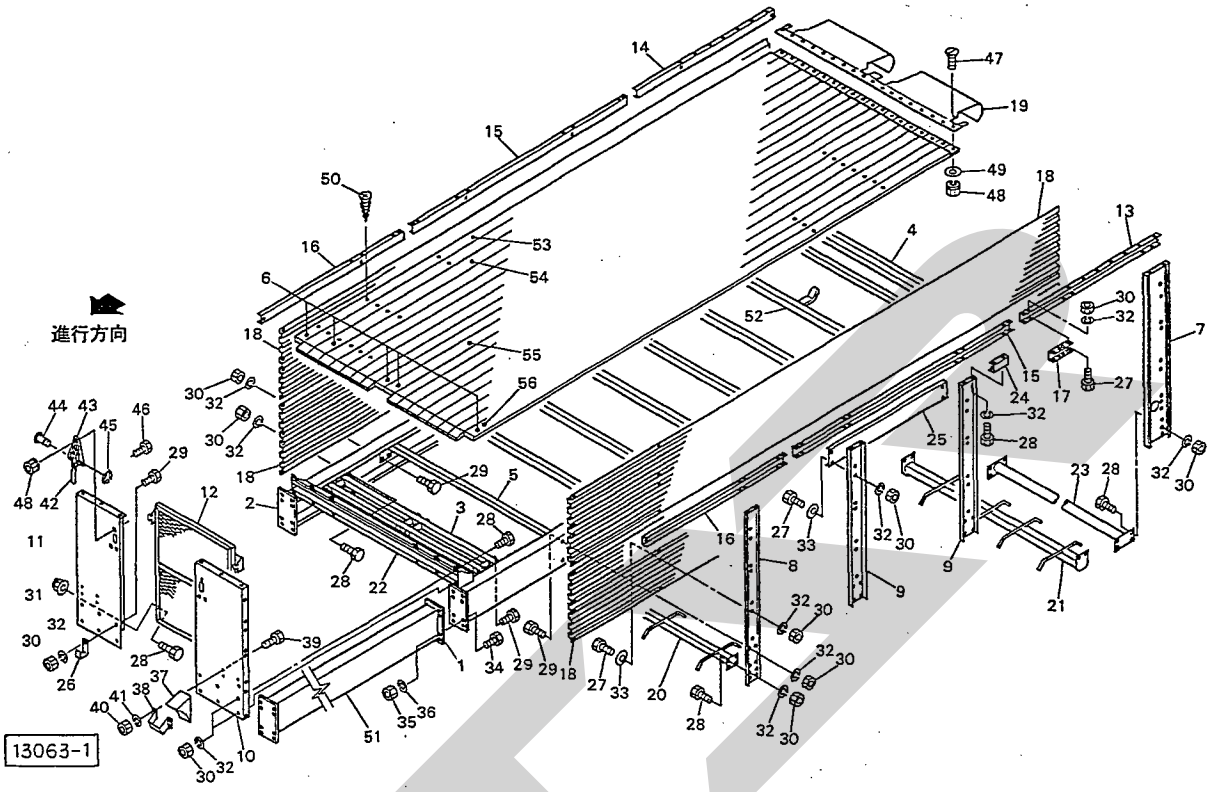

見出番号	部品番号	部品名称	個数	備考
1		フレームＣＰ；Ｌ	1	
2		フレームＣＰ；Ｒ	1	
3	116737000J	クロスビームＣＰ；Ｆ	1	
4	116738000J	クロスビームＣＰ；ＲＥ	1	
5	116739000J	クロスビームＣＰ	7	
6	1167400006	フロアボードＣＰ	1	
7	116741000J	ブラケットＣＰ	2	
8	116742000J	サポートＣＰ；１	2	
9	116743000J	サポートＣＰ；２	4	
10	116744000J	フロントプレート；Ｌ	1	
11	116745000J	フロントプレート；Ｒ	1	
12	116746000J	フロントゲートＣＰ	1	
13	102753100J	チャンネル；１Ｌ	1	
14	102754100J	チャンネル；１Ｒ	1	
15	102755100J	チャンネル；２	2	
16	102756100J	チャンネル；３	2	
17	102757000J	チャンネル	4	
18	102759100M	プレート	4	
19	116747000J	カバー；ＲＥ	1	
20	116749000J	カバーＣＰ；１	2	
21	116750000J	ガイドＣＰ；２	1	
22	116847100J	フロントカバーＣＰ	1	
23	117062000J	パイプＣＰ	1	
24	103421000J	チャンネルＣＰ	6	
25	1033980000	プレート	2	

TWH8000　ハーベスタワゴン
ロアフレーム

見出番号	部品番号	部品名称	個数	備考
26	117868000M	ブラケット	2	
27	BZ12025	ボルト　８．８　Ｍ１２×２５	128	
28	BZ12030	ボルト　８．８　Ｍ１２×３０	94	
29	BZ12035	ボルト　８．８　Ｍ１２×３５	40	
30	NZ12	ナット　８　２シュ　Ｍ１２	248	
31	NNF12	フランジナイロンナット　Ｍ１２	2	
32	WSA12	バネザガネ　３ゴウ　Ｍ１２	268	
33	WRA12	ヒラザガネ　Ｍ１２	96	
34	BZ20060	ボルト　８．８　Ｍ２０×６０	16	
35	NZ20	ナット　８　２シュ　Ｍ２０	16	
36	WSA20	バネザガネ　３ゴウ　Ｍ２０	16	
37	102737100M	ホイールロック	2	
38	102889000M	キャリア	2	
39	BSZ08020	コガタボルト　７　Ｍ８×２０	8	
40	NSZ08	コガタナット　８　２シュ　Ｍ８	8	
41	WSA08	バネザガネ　３ゴウ　Ｍ８	8	
42	102933100M	サイドボードフック	2	
43	118000000M	ブラケットＣＰ	2	
44	102317000M	ピン；８×２０	2	
45	DE006	Ｅガタトメワ　６	2	
46	BSZ10020	コガタボルト　７　Ｍ１０×２０	6	
47	SM10040	ーサラコネジ　Ｍ１０×４０	18	
48	NSP10	コガタスパックナット　４　Ｍ１０	24	
49	043686200M	タインザガネ　Ｍ１０	18	
50	TMB06035	サラタッピンネジ　Ｂ－１　６×３５	162	
51		サブフレームＣＰ	2	
52	118208000J	クロスビームＣＰ；２	1	
53	1167400016	フロアボードＡ	1	
54	1167400026	フロアボードＢ	14	
55	1167400036	フロアボードＣ	1	
56	1167400046	フロアボードＤ	1	

TWH8000　ハーベスタワゴン
リアゲート

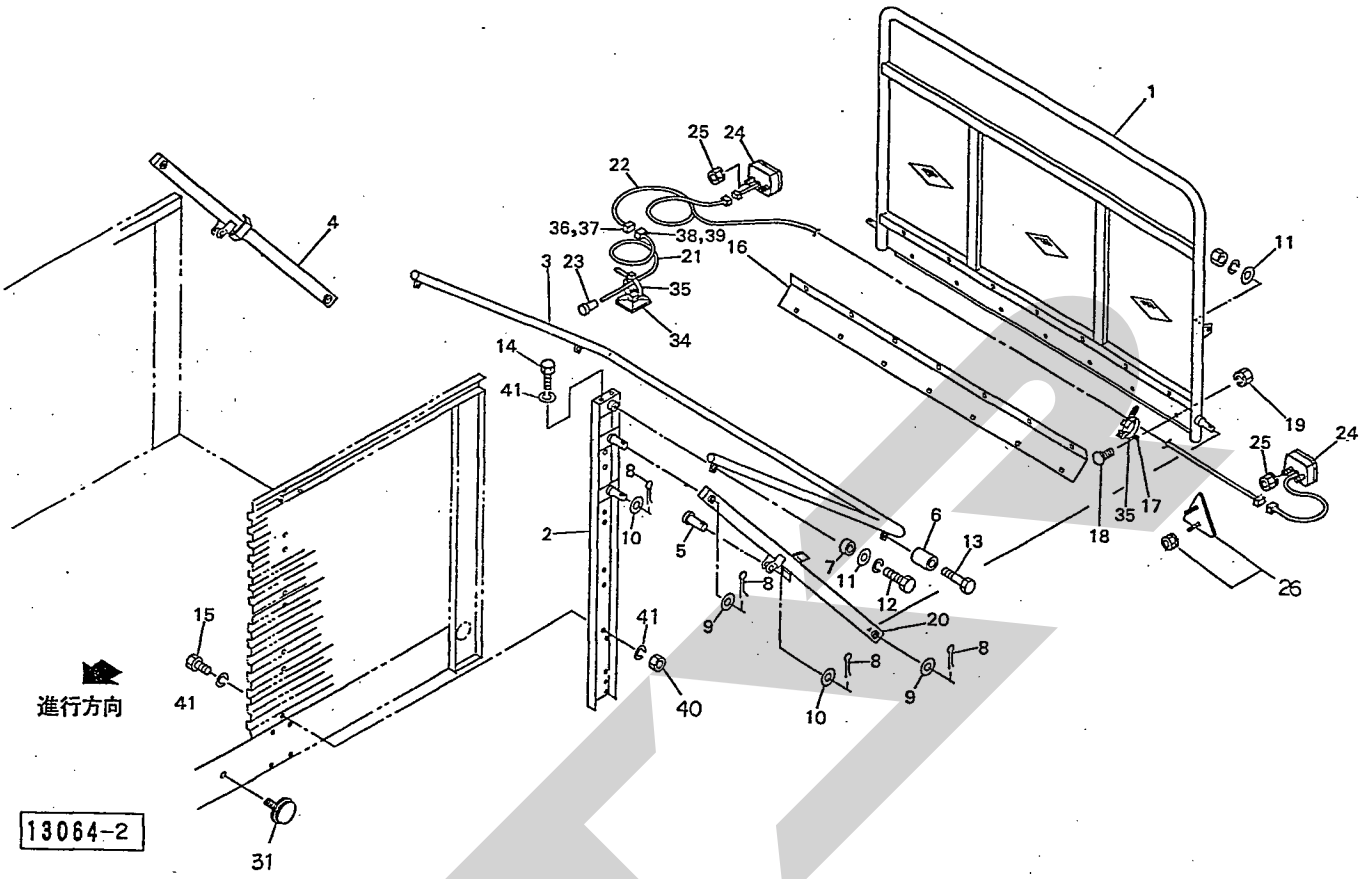

見出番号	部品番号	部品名称	個数	備考
1	116752000J	ゲート	1	
2	116753000J	サポートＣＰ；３	2	
3	116754000J	レバー；１	1	
4	109562000J	レバー；Ｒ	1	
5	102766100M	ピン	2	
6	102767000M	カラー；１３×４５	2	
7	102768000M	カラー；１３×１０	2	
8	PC050036	ワリピン　５×３６	8	
9	WRA24	ヒラザガネ　Ｍ２４	4	
10	WRA20	ヒラザガネ　Ｍ２０	4	
11	042783600M	ワッシャ；１２	4	
12	BZ12035	ボルト　８．８　Ｍ１２×３５	2	
13	BZ12080	ボルト　８．８　Ｍ１２×８０	2	
14	BZ12030	ボルト　８．８　Ｍ１２×３０	4	
15	BZ12025	ボルト　８．８　Ｍ１２×２５	14	
16	116755000J	カバー；ゲート	1	
17	102770000J	ブラケット	7	
18	000451000M	カクネボルト；Ｍ１０×２５（８．８）	21	
19	NSP10	コガタスパックナット　４　Ｍ１０	21	
20	109563000J	レバー；Ｌ	1	
21	1168390000	コード；１３００	1	
22	1168380000	コード；４０００×２１００	1	
23	1125540000	７ポールピン；１２Ｖ	1	
24	1125520000	リヤランプ；３Ｆ	2	
25	NP05	スプリングナット　Ｍ５	4	

TWH8000　ハーベスタワゴン
リアゲート

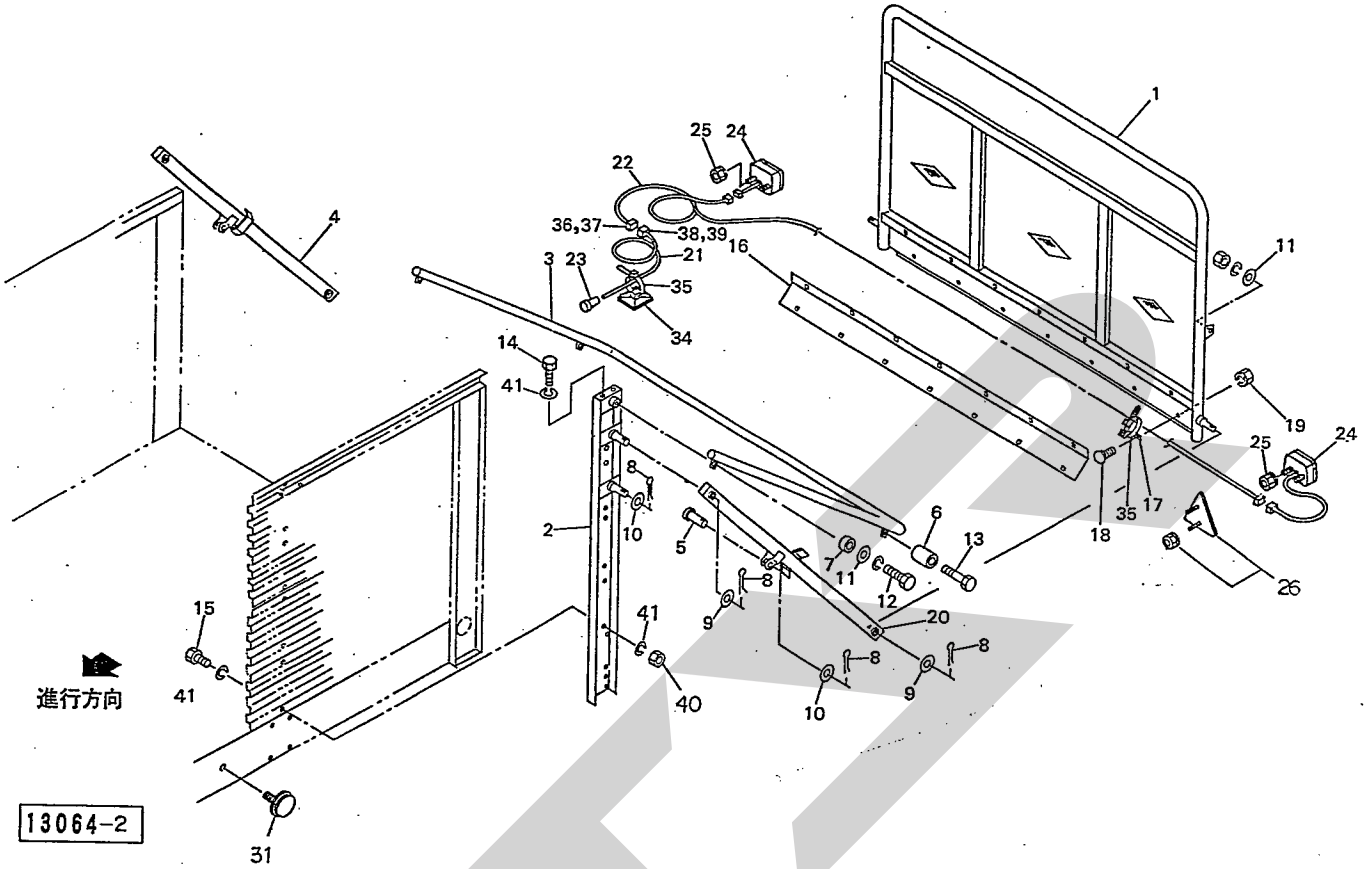

見出番号	部品番号	部品名称	個数	備考
26	0009301000	ハンシャキ;Ｒ１５０ＴＲ（Ｓナット　Ｍ５付）	2	
30	0009360000	ハンシャラベル；５０１００ＳＱＳ	2	
31	0009321000	ハンシャキ；Ｒ－６０ＣＩ（Ｓナット　Ｍ５付）	2	
34	1038750000	コンベックスベース	5	
35	ILT100	インシュロックタイ　２．５×１００	12	
36	EY71222060	ハウジング（オス）６キョク	1	
37	EY71142026	ターミナル（オス）	5	
38	EY71232063	ハウジング（メス）６キョク	1	
39	EY71162090	ターミナル（メス）	5	
40	NZ12	ナット　８　２シュ　Ｍ１２	16	
41	WSA12	バネザガネ　３ゴウ　Ｍ１２	22	
42	WRA12	ヒラザガネ　Ｍ１２	14	

TWH8000　ハーベスタワゴン
アッパーフレーム

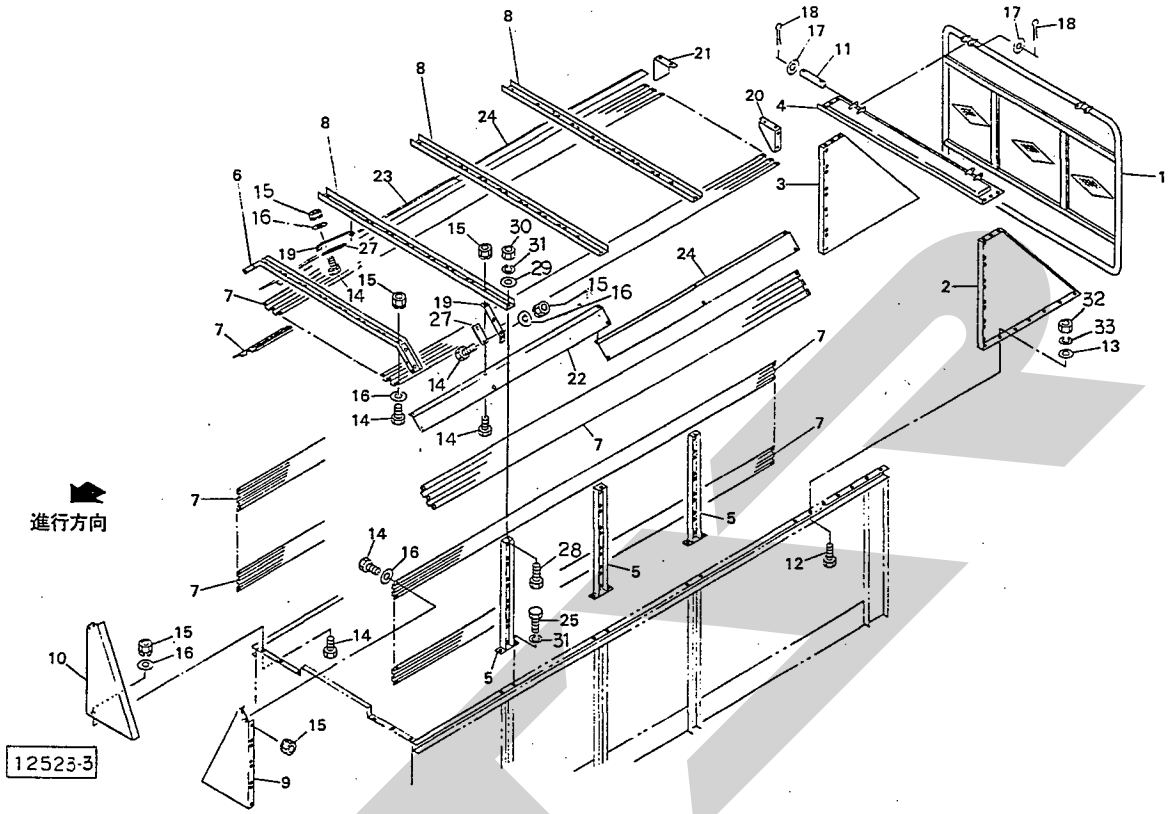

見出番号	部品番号	部品名称	個数	備考
1	116756100J	アッパゲート	1	
2	102789100J	サイドプレート；L	1	
3	102790100J	サイドプレート；R	1	
4	116757100J	サポートフレーム	1	
5	102792100J	ステー；3	6	
6	116758000J	フロントサポート	1	
7	1027960000	プレート	15	
8	118122000J	チャンネル	3	
9	116759000J	フロントプレート；UL	1	
10	116760000J	フロントプレート；UR	1	
11	102800000M	ピン	2	
12	BSZ10025	コガタボルト　7　M１０×２５	20	
13	044098500M	ワッシャ；１０	20	
14	BSZ08025	コガタボルト　7　M８×２５	188	
15	NSP08	コガタスプリングナット　4　M８	188	
16	044097200M	ワッシャ；８	168	
17	WRA16	ヒラザガネ　M１６	4	
18	PC050036	ワリピン　５×３６	4	
19	116761000J	ステー	6	
20	103390000J	コーナブラケット；L	1	
21	103391000J	コーナブラケット；R	1	
22	116762000J	コーナプレート；L１	1	
23	116763000J	コーナプレート；R１	1	
24	116764000J	コーナプレート；２	2	
25	BZ12035	ボルト　８．８　M１２×３５	12	

TWH8000　ハーベスタワゴン
アッパーフレーム

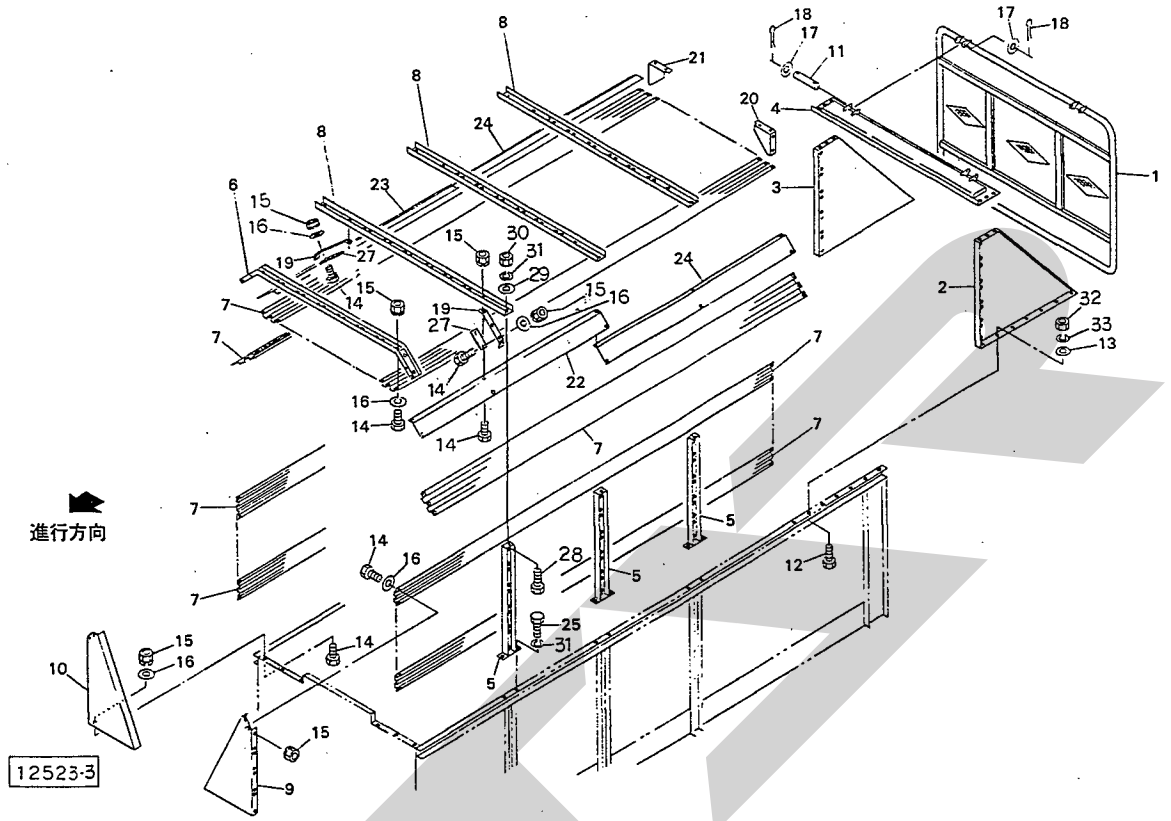

見出番号	部品番号	部品名称	個数	備考
27	109865000J	プレート	10	
28	BZ12030	ボルト　８．８　Ｍ１２×３０	6	
29	042783600M	ワッシャ；１２	6	
30	NZ12	ナット　８　２シュ　Ｍ１２	6	
31	WSA12	バネザガネ　３ゴウ　Ｍ１２	18	
32	NSZ10	コガタナット　８　２シュ　Ｍ１０	20	
33	WSA10	バネザガネ　３ゴウ　Ｍ１０	20	

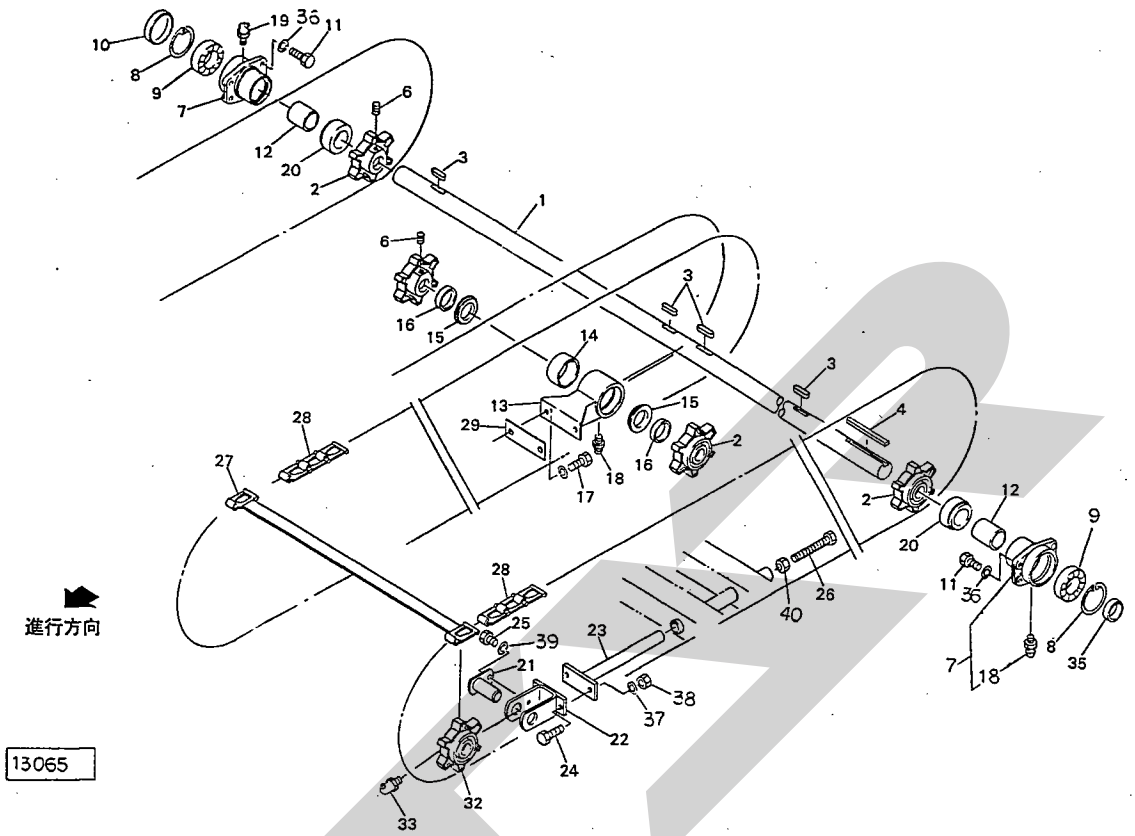

見出番号	部品番号	部品名称	個数	備考
1	1167650002	シャフト；ドライブ	1	
2	1167660004	スプロケット；６Ｔ	4	ⓑ6付
3	KFC12080600	ヘイコウキー　リョウマル　１２×８×６０	4	
4	KFC12081250	ヘイコウキー　リョウマル　１２×８×１２５	1	
6	TRK08012	６トメネジ　１０．９　クボミ　Ｍ８×１２	8	
7	0906201004	ジクウケ	2	
8	DHC090	Ｃガタトメワ　アナ　９０	2	
9	J6210LLU	ボールベアリング　６２１０ＬＬＵ	2	
10	KRCA9010	シールキャップ　ＳＣ９０－１０	1	
11	BZ14035	ボルト　８．８　Ｍ１４×３５	8	
12	090621100M	カラー；５０．５×６２	2	
13	0906222004	メタル	1	ⓑ18付
14	JSA1-50B	キュウメンブッシュ　ＳＡ１－５０Ｂ	1	
15	090623100M	カラー	2	
16	090624100M	カラー；５０．５×１５．５	2	
17	BZ12030	ボルト　８．８　Ｍ１２×３０	2	
18	ONAS1	グリースニップル　Ａ　ＰＴ１／８	1	
19	ONBS1	グリースニップル　Ｂ　ＰＴ１／８	2	
20	116767000M	カラー；８８．５	2	
21	102805000M	シャフト	4	
22	1028060004	テンションブラケット	4	
23	102808000M	テンションロッド	4	
24	BZ12040	ボルト　８．８　Ｍ１２×４０	8	
25	BSZ08016	コガタボルト　７　Ｍ８×１６	4	

TWH8000　ハーベスタワゴン
フロアコンベア

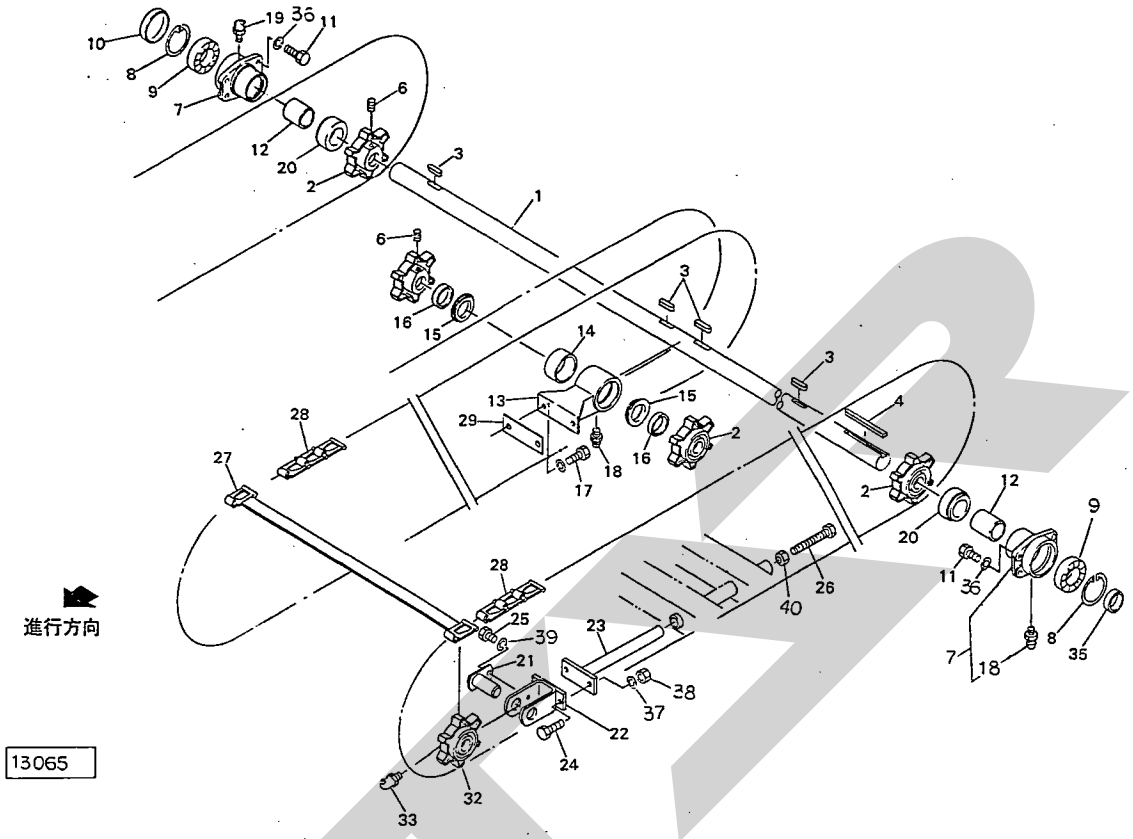

見出番号	部品番号	部品名称	個数	備考
26	BXI20200	ボルト　１０．９　ゼン　Ｍ２０×２００	4	
27	116768000M	コンベヤバーＣＰ；８８６	58	
28	115758000M	デタッチャブルチェーン；８０００	576	
29	1035250000	シム	—	
32	0803454004	スプロケット；６Ｔ	4	
33	ONB6	グリースニップル　Ｂ　Ｍ６	4	
35	102919000M	カラー；５０．５×２０	1	
36	WSA14	バネザガネ　３ゴウ　Ｍ１４	8	
37	WSA12	バネザガネ　３ゴウ　Ｍ１２	10	
38	NZ12	ナット　８　２シュ　Ｍ１２	8	
39	WSA08	バネザガネ　３ゴウ　Ｍ８	4	
40	NZ20	ナット　８　２シュ　Ｍ２０	4	

TWH8000　ハーベスタワゴン
アクスル、タイヤ

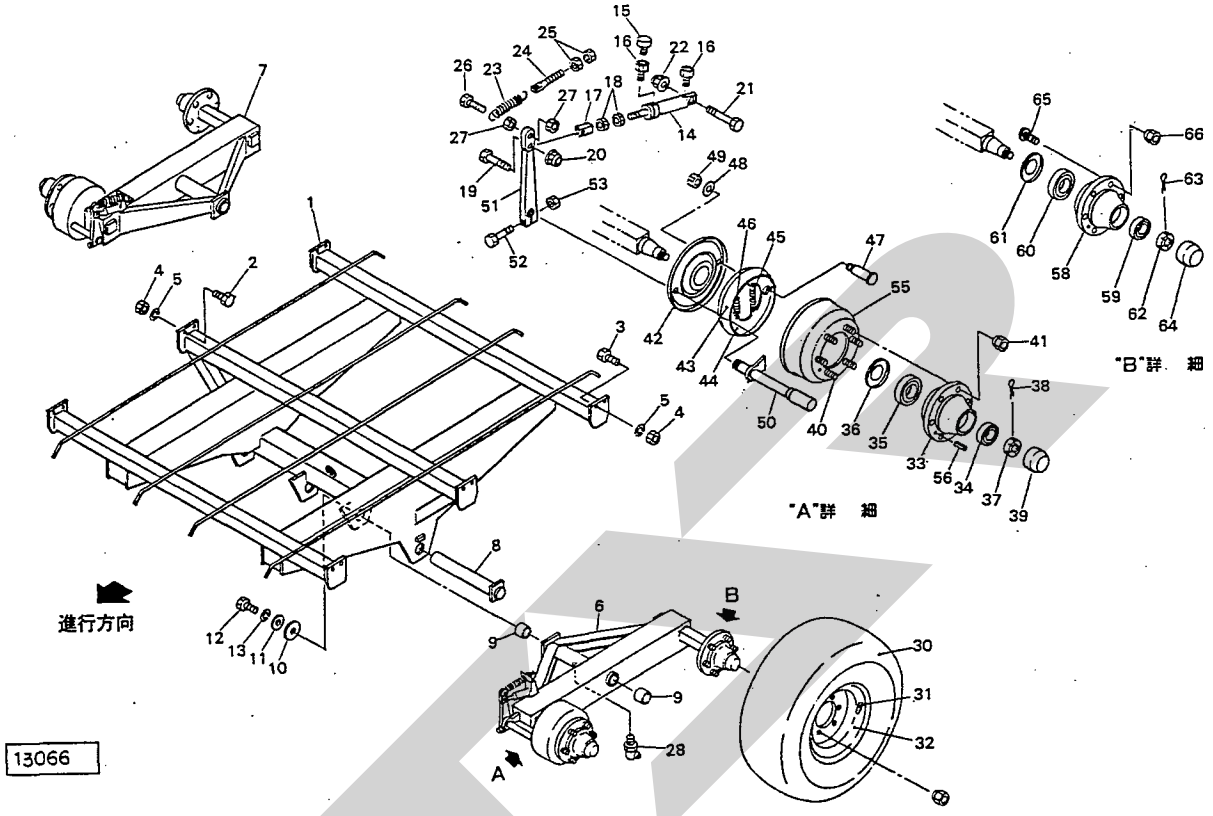

見出番号	部品番号	部品名称	員数	備考
1		フレームＣＰ；アクスル	1	
2	BZ12040	ボルト　８．８　Ｍ１２×４０	4	
3	BZ12035	ボルト　８．８　Ｍ１２×３５	8	
4	NZ12	ナット　８　２シュ　Ｍ１２	12	
5	WSA12	バネザガネ　３ゴウ　Ｍ１２	12	
6	1170650004	アクスルＣＰ；Ｌ	1	
7	1170660004	アクスルＣＰ；Ｒ	1	
8	0754680002	ピンＣＰ	2	
9	0730921000	メタル	4	
10	066208100M	ワッシャ；５１×３２	2	
11	064021100M	ワッシャ	2	
12	BZ16040	ボルト　８．８　Ｍ１６×４０	2	
13	WSA16	バネザガネ　３ゴウ　Ｍ１６	2	
14	1095651006	シリンダ；ＣＷＰ２０×８０×１７３	2	
15	0005260000	エアーブリーザ	2	
16	109611100M	ブッシング；ＰＦ１／８×ＰＴ１／４	4	
17	117243000M	フォークエンドＣＰ	2	
18	NSZ10	コガタナット　８　２シュ　Ｍ１０	2	
19	BZ12050	ボルト　８．８　Ｍ１２×５０	2	
20	NNF12	フランジナイロンナット　Ｍ１２	2	
21	BSZ10060	コガタボルト　７　Ｍ１０×６０	2	
22	NNF10	フランジナイロンナット　Ｍ１０	2	
23	082030000M	スプリング	2	
24	043341500M	スプリングステー	2	
25	NZ12	ナット　８　２シュ　Ｍ１２	4	

TWH8000　ハーベスタワゴン
アクスル、タイヤ

見出番号	部品番号	部品名称	數	備考
26	BXI12060	ボルト　１０．９　ゼン　Ｍ１２×６０	2	
27	NZ12	ナット　８　２シュ　Ｍ１２	4	
28	ONBS1	グリースニップル　Ｂ　ＰＴ１／８	2	
29	1028900000	タイヤＡＳ；５００／５０－１７　１０ＰＲ	4	
30	1028910000	タイヤ；５００／５０－１７　１０ＰＲ	4	
31	1028920000	チューブ；５００／５０－１７	4	
32	102893000F	ホイール；１６．００×１７	4	
33	102479-1	ハブ	2	
34	J30210	テーパーローラーベアリング；３０２１０	2	
35	J30213	テーパーローラーベアリング；３０２１３	2	
36	102479-4	リテイニングリング	2	
37	102479-5	クラウンナット	2	
38	102479-6	スプリットピン	2	
39	102479-7	ハブキャップ	2	
40	102479-8	ホイールスタッド；Ｍ１８×１．５	12	
41	102479-9	ホイールナット；Ｍ１８×１．５	12	
42	102479-10	ブレーキドラムバックプレート	2	
43	102479-11	ブレーキシュー	2	
44	102479-12	ブレーキライニング	2	
45	102479-13	アッパブレーキシューリターンスプリング	2	
46	102479-14	ロアーブレーキシューリターンスプリング	2	
47	102479-15	ブレーキシューアンカーピン	2	
48	102479-16	ワッシャ	2	
49	102479-17	アンカーピンナット	2	
50	102479-18	カムシャフト	2	
51	102479-19	ブレーキレバー	2	
52	102479-20	ボルト	2	
53	102479-21	ナット	2	
55	102479-22	ブレーキドラム	2	
56	102479-23	ドラムネイル	2	
58	0008800000	ハブ	2	
59	J30210	テーパーローラーベアリング；３０２１０	2	
60	J30213	テーパーローラーベアリング；３０２１３	2	
61	0008810000	リテイニングリング	2	
62	0008820000	クラウンナット	2	
63	PC063056	ワリピン　６．３×５６	2	
64	0008830000	ハブキャップ	2	
65	0008780000	ホイールスタッド；Ｍ１８×１．５×４９	12	
66	0008840000	ホイールナット；Ｍ１８×１．５	12	

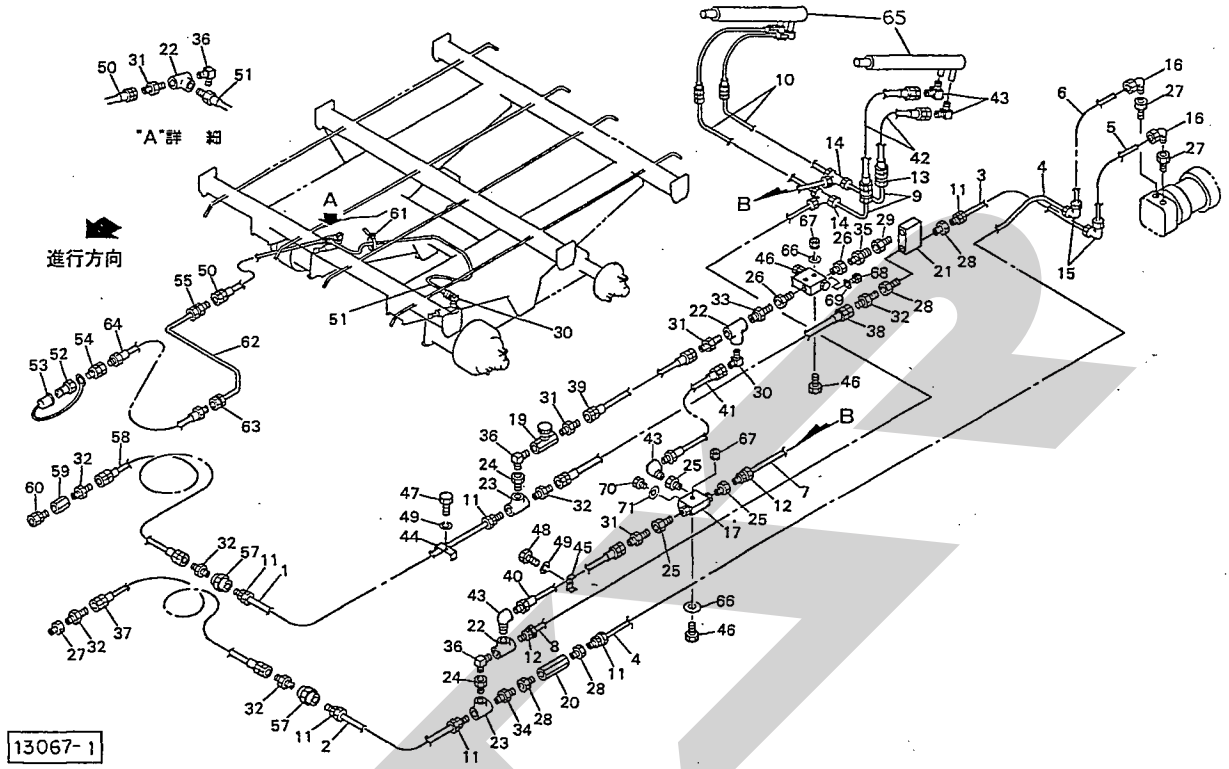

見出番号	部品番号	部品名称	個数	備考
1	117205000M	パイプ；1	1	
2	117206000M	パイプ；2	1	
3	117207000M	パイプ；3	1	
4	117208000M	パイプ；4	1	
5	117209000M	パイプ；5	1	
6	117210000M	パイプ；6	1	
7	117211000M	パイプ；7	1	
8	117212000M	パイプ；8	1	
9	117213000M	パイプ；9	2	
10	117214000M	パイプ；１０	2	
11	117215000M	ツギテ；Ｐ－ＰＡ１５ＰＴ１／２	6	
12	117216000M	ツギテ；Ｐ－ＰＡ１０ＰＴ１／４	2	
13	102822000M	ツギテ；Ｐ－ＰＪＥ１０ＰＥ１／４	4	
14	102824000M	ツギテ；Ｐ－ＰＧ１０	2	
15	102825000M	ツギテ；Ｐ－ＰＦ１５	2	
16	102826000M	ツギテ；Ｐ－ＰＢ１５ＰＴ１／２	2	
17	1001101000	パイロットチェックベン；１／４Ｓ	1	
18	105201100M	シーケンスバルブ;３／８	1	
19	112156000M	シボリベン；１／４	1	
20	116832000M	チェックバルブ；１／２	1	
21	116833000M	パイロットチェックバルブ；１／２Ｓ	1	
22	2091-04	ティー　ＰＴ１／４	3	
23	2091-08	ティー　ＰＴ１／２	2	
24	2081-08-04	ブッシング　ＰＴ１／２×ＰＴ１／４	2	
25	100970000M	ブッシング；ＰＦ１／４×ＰＴ１／４	3	

TWH8000　ハーベスタワゴン
ユアツ

見出番号	部品番号	部品名称	個数	備考
26	102551000M	ブッシング；ＰＦ３／８×ＰＴ１／４	2	
27	103529000M	ブッシング；３／４×１／２	3	
28	117267000M	ブッシング；ＰＦ１／２×ＰＴ１／２	4	
29	106900000M	ブッシング；ＰＦ１／２×ＰＴ３／８	1	
30	1033-04	ホースエルボ　ＰＦ１／４×ＰＴ１／４	2	
31	1013-04	ホースニップル　ＰＦ１／４×ＰＴ１／４	4	
32	1013-08	ホースニップル　ＰＦ１／２×ＰＴ１／２	6	
33	2083-04	ニップル　ＰＴ１／４	1	
34	2083-08	ニップル　ＰＴ１／２	1	
35	2083-06-04	ニップル　ＰＴ３／８×ＰＴ１／４	1	
36	2086-04	エルボ　ＰＴ１／４	3	
37	KH0802000PP	ユアツホース　１／２×２０００　４－４	1	
38	KH0803500PP	ユアツホース　１／２×３５００　４－４	1	
39	KH0403300PP	ユアツホース　１／４×３３００　４－４	1	
40	KH0402500AP	ユアツホース　１／４×２５００　１－４	1	
41	KH0400500AP	ユアツホース　１／４×５００　１－４	1	
42	KH401600AP	ユアツホース　１／４×１６００　１－４	4	
43	2088-04	メスオスエルボ　ＰＴ１／４	6	
44	110094000M	クランプＣＰ；１５	4	
45	110095000M	クランプＣＰ；１０	4	
46	BZ06045	ボルト　８．８　Ｍ６×４５	3	
47	BZ06030	ボルト　８．８　Ｍ６×３０	4	
48	BZ06025	ボルト　８．８　Ｍ６×２５	4	
49	WS06	バネザガネ　２ゴウ　Ｍ６	8	
50	KH0403700PP	ユアツホース　１／４×３７００　４－４	1	
51	KH0401600AP	ユアツホース　１／４×１６００　１－４	1	
52	CLF40M	カプラ　オス　ＰＴ１／２	1	
53	0007781000	カプラキャップ；１／２	1	
54	KC5000-08-12	オスコネクタ　ＫＣ５０００　ＰＴ１／２×１２	1	
55	KUC12-020E	ホースセツゾクユニオン　ＰＦ１／４×１２	1	
56	1096111000	ブッシング；ＰＦ１／８×ＰＴ１／４	2	
57	2096-08	ソケット　ＰＴ１／２	2	
58	KH0802700PP	ユアツホース　１／２×２７００　４－４	1	
59	2096-12-08	ソケット　ＰＴ３／４×ＰＴ１／２	1	
60	KC5000-12-20	オスコネクタ　ＫＣ５０００　ＰＴ３／４×２０	1	
61	ILT300	インシュロックタイ　４．８×３０１	9	
62	YZ64219000	チューブ；３６００	1	
63	YZ99402012	ストレートネジツギテ　φ１２・φ１２	1	
64	YZ63656000	ユアツホース；２５５０	1	
65	1028111000	シリンダ；ＣＷＰ３５×４０５×５４０	2	
66	WRA06	ヒラザガネ　Ｍ６	4	
67	NP06	スプリングナット　Ｍ６	3	
68	1126-06	メクラプラグ　ＰＦ３／８	1	
69	1003440000	ガスケット；１７	1	
70	1126-04	メクラプラグ　ＰＦ１／４	1	
71	1003430000	ガスケット；１３．５	1	

STAR

STAR

調　整	S－000427C

本　　社	066-8555	千歳市上長都1061番地2 TEL 0123-26-1123 FAX 0123-26-2412
千歳営業所	066-8555	千歳市上長都1061番地2 TEL 0123-22-5131 FAX 0123-26-2035
旭川営業所	070-8004	旭川市神楽4条9丁目3番35号 TEL 0166-61-6131 FAX 0166-62-8985
豊富営業所	098-4100	天塩郡豊富町字上サロベツ1191番地 TEL 0162-82-1932 FAX 0162-82-1696
帯広営業所	080-2462	帯広市西22条北1丁目12番地 TEL 0155-37-3080 FAX 0155-37-5187
北見営業所	090-0001	北見市小泉302 TEL 0157-24-3880 FAX 0157-61-1344
中標津営業所	086-1152	標津郡中標津町北町2丁目16番2 TEL 01537-2-2624 FAX 01537-3-2540
花巻営業所	025-0312	岩手県花巻市二枚橋第三地割333－1 TEL 0198-26-5741 FAX 0198-26-5746
仙台営業所	985-0845	宮城県多賀城市町前2丁目4番27号 TEL 022-367-4573 FAX 022-367-4846
小山営業所	323-0158	栃木県小山市梁2512－1 TEL 0285-49-1500 FAX 0285-49-1560
名古屋営業所	480-0102	愛知県丹羽郡扶桑町大字高雄字南屋敷191 TEL 0587-93-6888 FAX 0587-93-5416
松本出張所	399-0033	長野県松本市大字笹賀5824－5 TEL 0263-26-5731 FAX 0263-26-5761
岡山営業所	700-0973	岡山県岡山市下中野704－103 TEL 086-243-1147 FAX 086-243-1269
熊本営業所	862-0939	熊本県熊本市長嶺南1丁目2番1号 TEL 096-381-7222 FAX 096-384-3525
都城営業所	885-0004	宮崎県都城市都北町3537－1 TEL 0986-38-1045 FAX 0986-38-4644

☆. 12. 04. 4S ©