STAR

中型ブロードキャスタ

部　品　表

製品コード	K98333	K98335
型　　式	MBC603WE	MBC603WE-0L

製品コード	K98337
型　　式	MBC1203WE

部品供給型式　UBU603W-01

２スピンナータイプ

・部品ご注文の際は、必ず部品供給型式をご連絡ください。
・補用部品の一部には、まとめ・セット販売のみの部品があります。

株式会社IHIアグリテック

部　品　表

部品のご注文について

1．部品ご注文の際は、下記項目をご連絡ください。
　① 製 品 名
　② 部品供給型式（型式）
　③ 部品名称
　④ 部品番号
　⑤ 個　　数

※部品供給型式は部品表表紙および、本体に貼付のネームプレートに表示しています。

2．個数欄の［ー］、［／］は、以下のことを表しております。

［ー］･･･シムなど、組み込まれている個数が製品個々により異なる部品

［／］･･･アッセイ品に含まれる部品で単品では供給しない部品

3．見出番号が［　　］になっているものは、通常部品と違い、納期が長くかかりますので、その都度ご相談させていただきます。

4．補用部品の一部には、まとめ・セット販売のみの部品があります。ご注文の際はご確認ください。また部品表上､分解されていない部品はセット販売のみの対応とさせていただきます。

※部品は改良等により予告なく形状・材質を変更することがあります。

補修部品の供給年限について

補修部品は当社純正部品をお買い求めください。
市販類似品をお使いになりますと、機械の不調や性能に影響する場合があります。
この製品の補修用部品の供給年限（期間）は、製造打ち切り後９年です。ただし、供給年限内であっても、特殊部品については納期などをご相談させていただく場合もあります。
補修部品の供給は原則的には上記の供給年限で終了しますが、供給年限経過後であっても、部品供給のご要請があった場合は納期および価格についてご相談させていただきます。

保証について

機械の改造は故障の原因となりますので、行わないでください。
改造した場合や取扱説明書に述べられた正しい使用目的と異なる場合は、保証の対象外になりますのでご注意ください。

MBC603WE･1203WE　中型ブロードキャスタ
サンプ

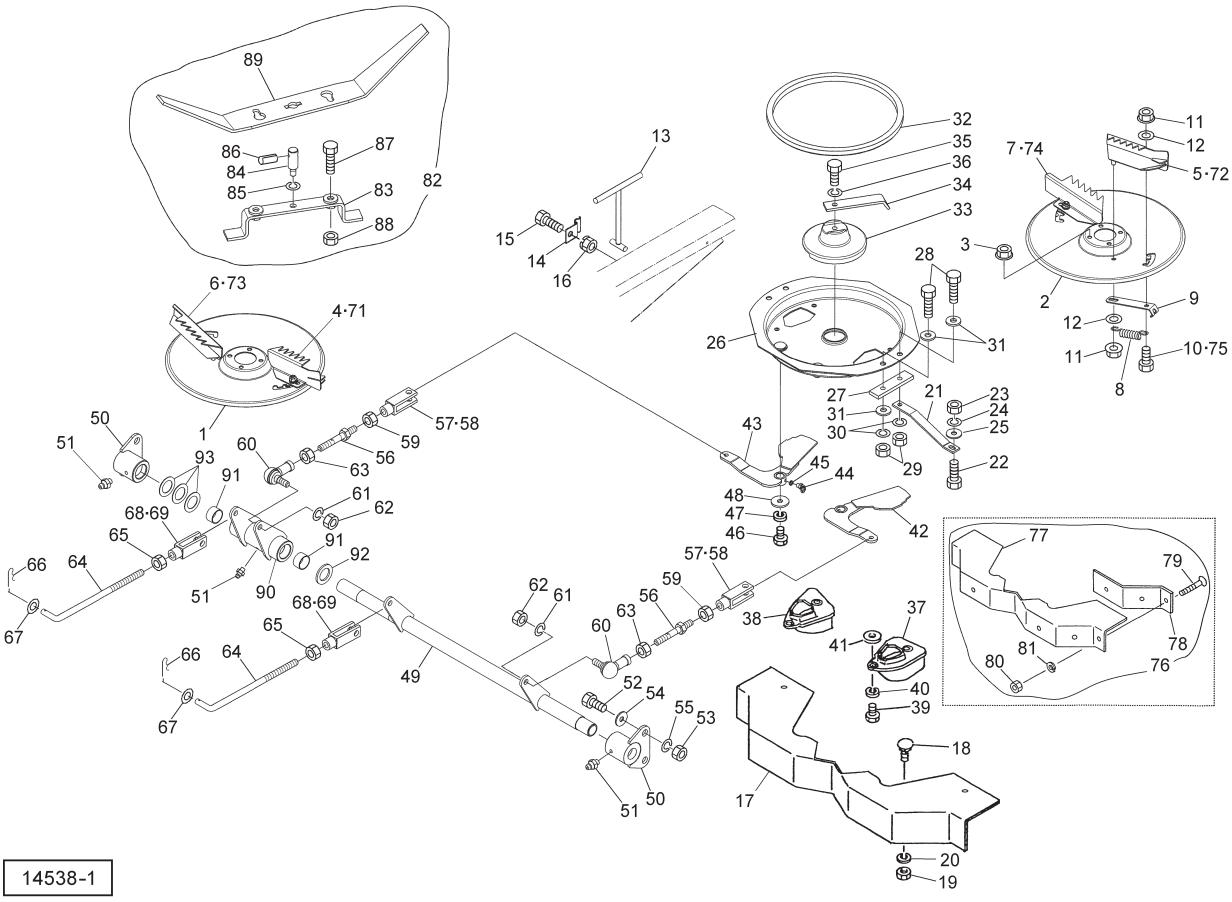

見出番号	部品番号	部品名称	個数	備考
1	1453380000	ディスク；R	1	
2	1453390000	ディスク；L	1	
3	NNC08	ナイロンナット　ステン　M８	8	
4	1128463000	ロングブレードＣＰ；R	1	
5	1128473000	ロングブレードＣＰ；L	1	
6	1453990000	ショートブレードＣＰ；R	1	
7	1454000000	ショートブレードＣＰ；L	1	
8	1453400000	スプリング；Ｈ２．０×１４×６５	4	
9	1453410000	ガイド	4	
10	BC08025	ボルト　ステン　M８×２５	4	
11	NNC08	ナイロンナット　ステン　M８	8	
12	WRS08	ヒラザガネ　ステン　M８	8	
13	145342000M	ハンドルＣＰ	1	
14	044086201M	ステーホルダ	1	
15	BSZ08016	コガタボルト　７　M８×１６	1	
16	NSP08	コガタスプリングナット　４　M８	1	
17	1119971000	プロテクタＣＰ	1	
18	BRS08020	カクネマルＢ　ステン　M８×２０	4	
19	NS08	ナット　ステン　１シュ　M８	4	
20	WSS08	バネザガネ　ステン　２ゴウ　M８	4	
21	1453450004	プレート	2	
22	BC08020	ボルト　ステン　M８×２０	2	
23	NS08	ナット　ステン　１シュ　M８	2	
24	WSS08	バネザガネ　ステン　２ゴウ　M８	2	
25	0328581000	ザガネ（B）	2	

見出番号	部品番号	部品名称	個数	備考
26	1453460000	ホッパプレートＣＰ	1	
27	1453480004	プレート	2	
28	BC10045	ボルト　ステン　Ｍ１０×４５	4	
29	NS10	ナット　ステン　１シュ　Ｍ１０	4	
30	WSS10	バネザガネ　ステン　２ゴウ　Ｍ１０	4	
31	0822960000	ワッシヤ；１０．５×３	6	
32	1594090000	ゴムプレート	2	
33	1128620004	アジテータ	1	
34	1128630004	ブレード	1	
35	BC12020	ボルト　ステン　Ｍ１２×２０	1	
36	WSS12	バネザガネ　ステン　２ゴウ　Ｍ１２	1	
37	1128600004	シャットオフガイド；Ｌ	1	
38	1128610004	シャットオフガイド；Ｒ	1	
39	BC08020	ボルト　ステン　Ｍ８×２０	4	
40	WSS08	バネザガネ　ステン　２ゴウ　Ｍ８	4	
41	WRS08	ヒラザガネ　ステン　Ｍ８	4	
42	1453490004	シャッタＣＰ；Ｌ	1	
43	1453500004	シャッタＣＰ；Ｒ	1	
44	ONB6	グリースニップル　Ｂ　Ｍ６	2	
45	WS06	バネザガネ　２ゴウ　Ｍ６	2	
46	BC08016	ボルト　ステン　Ｍ８×１６	2	
47	WSS08	バネザガネ　ステン　２ゴウ　Ｍ８	2	
48	1301000000	ワッシャ	2	
49	1557560004	アームＣＰ；１	1	
50	1453700004	ブラケットＣＰ	2	
51	ONA6	グリースニップル　Ａ　Ｍ６	3	
52	BSZ10025	コガタボルト　７　Ｍ１０×２５	4	
53	NSZ10	コガタナット　８　２シュ　Ｍ１０	4	
54	WRA10	ヒラザガネ　Ｍ１０	4	
55	WSA10	バネザガネ　３ゴウ　Ｍ１０	4	
56	1381990000	ロッドＣＰ	2	
57	079422000M	フォークエンド；１０×４０	2	
58	079423000M	ピン；１０×４０	2	
59	NS10	ナット　ステン　１シュ　Ｍ１０	2	
60	1383590000	ロッドエンド；Ｌ	2	
61	WSS10	バネザガネ　ステン　２ゴウ　Ｍ１０	2	
62	NS10	ナット　ステン　１シュ　Ｍ１０	2	
63	NS10L	ナット　ステン　１シュ　Ｌ　Ｍ１０	2	
64	145373000M	ロッド	2	
65	NSZ10	コガタナット　８　２シュ　Ｍ１０	2	
66	000085200M	ベータピン；８×１．６	2	
67	WRA10	ヒラザガネ　Ｍ１０	2	
68	079422000M	フォークエンド；１０×４０	2	
69	079423000M	ピン；１０×４０	2	
70	1602630000	ブレードＡＳＳＹ	1	オプション　見71～75付
71	1296961004	ロングブレードＣＰ；Ｒタイマモウ	1	オプション
72	1296971004	ロングブレードＣＰ；Ｌタイマモウ	1	オプション
73	1454040004	ショートブレードＣＰ；Ｒタイマモウ	1	オプション
74	1454050004	ショートブレードＣＰ；Ｌタイマモウ	1	オプション
75	BC08030	ボルト　ステン　Ｍ８×３０	4	オプション

MBC603WE･1203WE　中型ブロードキャスタ
サンプ

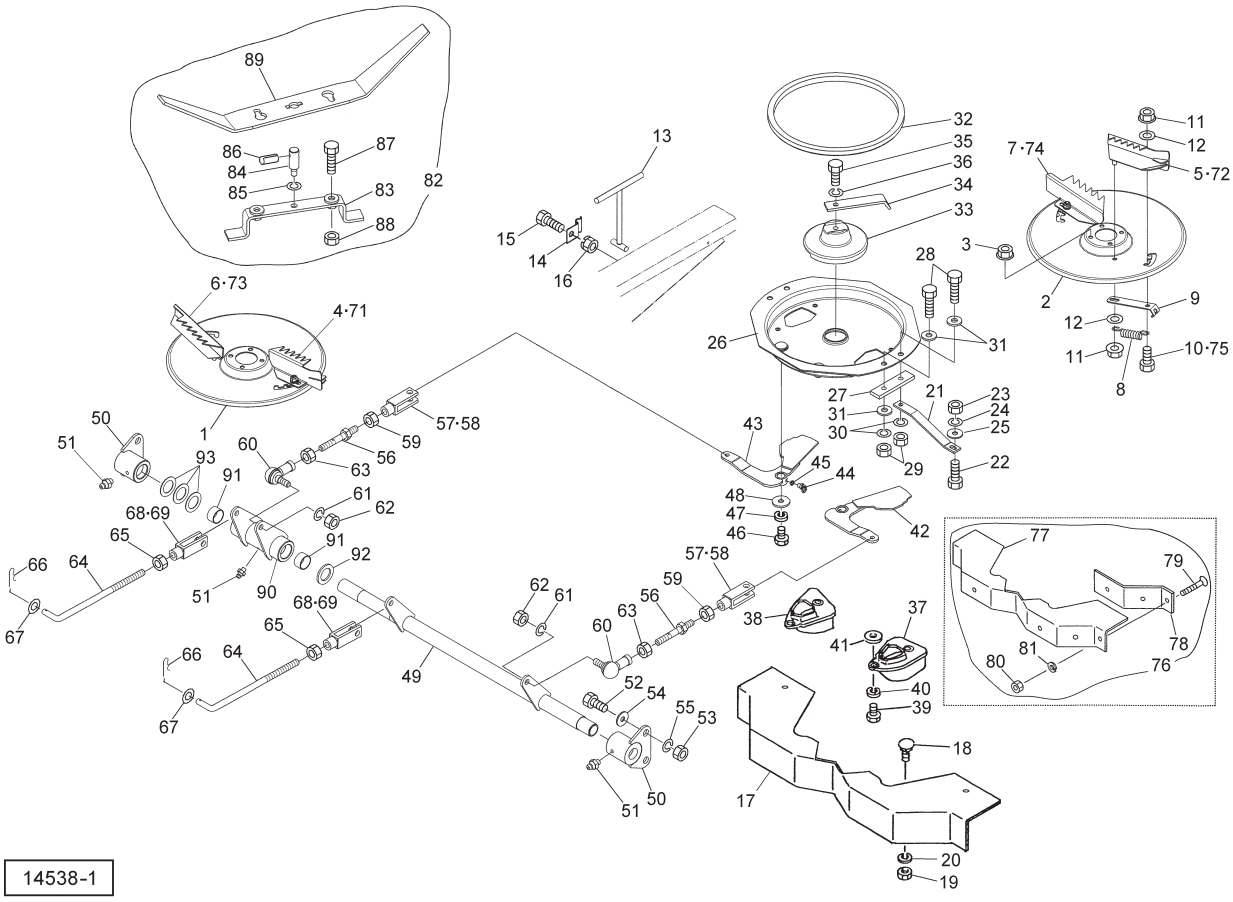

見出番号	部品番号	部品名称	個数	備考
76	1602641000	プロテクタＡＳＳＹ	1	オプション　見77～81付
77	8002610000	プロテクタ；タイマモウヨウ	1	オプション
78	8002620004	タイマモウバン	2	オプション
79	BJ06015	サラキャップＢ　１０．９　Ｍ６×１４	6	オプション
80	NS06	ナット　ステン　１シュ　Ｍ６	6	オプション
81	WSS06	バネザガネ　ステン　２ゴウ　Ｍ６	6	オプション
82	1602620000	アジテータＡＳＳＹ	1	オプション　見83～89付
83	8008530004	アジテータＣＰ	1	オプション
84	8008571000	ピン	1	オプション
85	WSS12	バネザガネ　ステン　２ゴウ　Ｍ１２	1	オプション
86	PS080032	スプリングピン　８×３２	1	オプション
87	BC12040	ボルト　ステン　Ｍ１２×４０	2	オプション
88	NS12	ナット　ステン　１シュ　Ｍ１２	2	オプション
89	1413110004	ブレード	1	オプション
90	1557570004	アームＣＰ；２	1	
91	KBB-2515B	カーボンドライベアリング Ｂ ２５×２８×１５	2	
92	060807100M	ワッシャ	1	
93	044214301M	ワッシャ　２５×１．０	3	

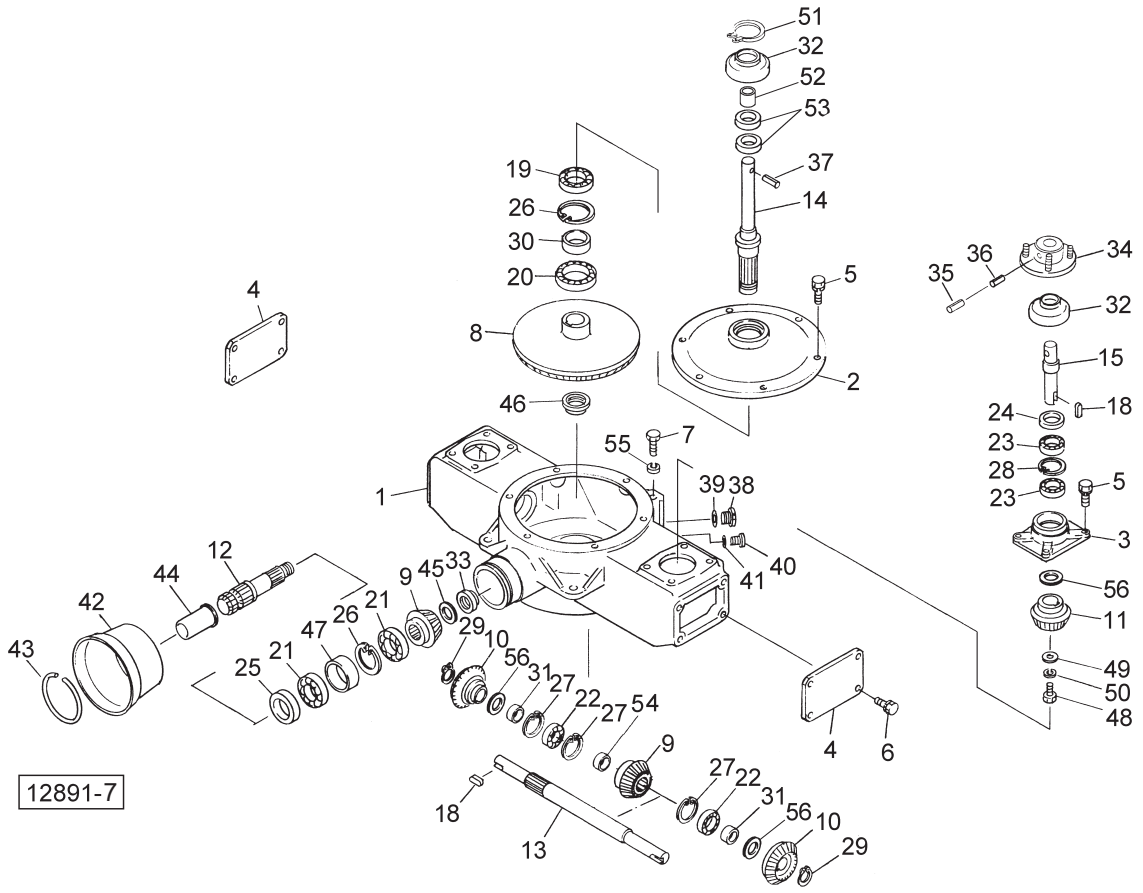

見出番号	部品番号	部品名称	個数	備考
1	1128241004	ギヤボックス	1	
2	1257870004	キャップ	1	
3	1128260004	キャップ	2	
4	1128270004	プレート	2	
5	BSPZ08025	コガタＳＷツキボルト　７　Ｍ８×２５	14	
6	BSPZ08020	コガタＳＷツキボルト　７　Ｍ８×２０	8	
7	BZ12035	ボルト　８．８　Ｍ１２×３５	3	
8	1420880002	ベベルギヤ；Ｍ４×５０Ｔ	1	
9	1420870002	ベベルピニオン；Ｍ４×１６Ｔ	2	
10	1484810002	ベベルギヤ；２２Ｔ	2	
11	1484820002	ベベルギヤ；１２Ｔ	2	
12	1128300002	シャフト	1	
13	1128311002	シャフト	1	
14	1257881002	シャフト	1	
15	1182620002	シャフト	2	
18	KFB07070250	ヘイコウキー　カタマル　７×７×２５	4	
19	J6007LLU	ボールベアリング　６００７ＬＬＵ	1	
20	J6009LLU	ボールベアリング　６００９ＬＬＵ	1	
21	J6206	ボールベアリング　６２０６	2	
22	J6205	ボールベアリング　６２０５	2	
23	J6005LLU	ボールベアリング　６００５ＬＬＵ	4	
24	D30477	オイルシール　Ｄ３０×４７×７	2	
25	D356210	オイルシール　Ｄ３５×６２×１０	1	
26	DHC062	Ｃガタトメワ　アナ　６２	2	

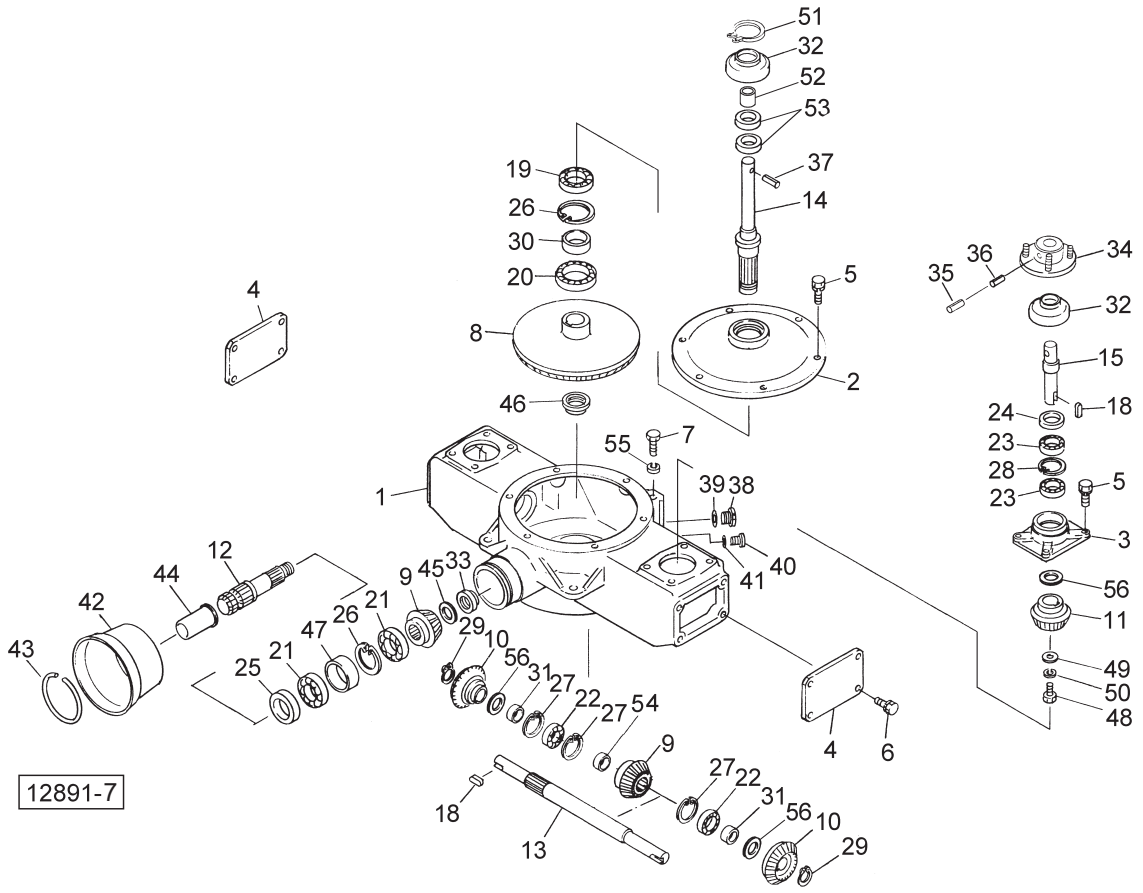

見出番号	部品番号	部品名称	個数	備考
27	DHC052	Ｃガタトメワ　アナ　５２	3	
28	DHC047	Ｃガタトメワ　アナ　４７	2	
29	DC025	Ｃガタトメワ　ジク　２５	2	
30	1257860002	カラー	1	
31	1257800002	カラー；２５．５×１６．５	2	
32	1128360000	キャップ	3	
33	085801200M	カシメロックナット；Ｍ２０×１	1	
34	1182630004	フランジＣＰ	2	
35	PS050040W	スプリングピン　ダブルヨウ　５×４０	2	
36	PS080040W	スプリングピン　ダブルヨウ　８×４０	2	
37	PS100040	スプリングピン　１０×４０	1	
38	1488850000	プラグＣＰ	1	見39付
39	ORP020	Ｏリング；Ｐ２０	1	
40	000338000M	プラグ　Ｍ１０	1	
41	0003390000	パッキン　Ｍ１０	1	
42	0008230000	ＰＩＣカバー；１	1	
43	000825100M	リング；Ｓ	1	
44	0000963000	ＰＩＣキャップ；３５	1	
45	WRCA20	ヒラザガネ　コガタ　Ｍ２０	1	
46	078908400M	カシメロックナット；Ｍ３０×１．５	1	
47	0666420002	カラー；３０．５×２２	1	
48	BSZ10025	コガタボルト　７　Ｍ１０×２５	2	
49	075290100M	ワッシャ；１０	2	
50	WSA10	バネザガネ　３ゴウ　Ｍ１０	2	
51	DCS030	Ｃガタトメワ　ステン　ジク　３０	1	

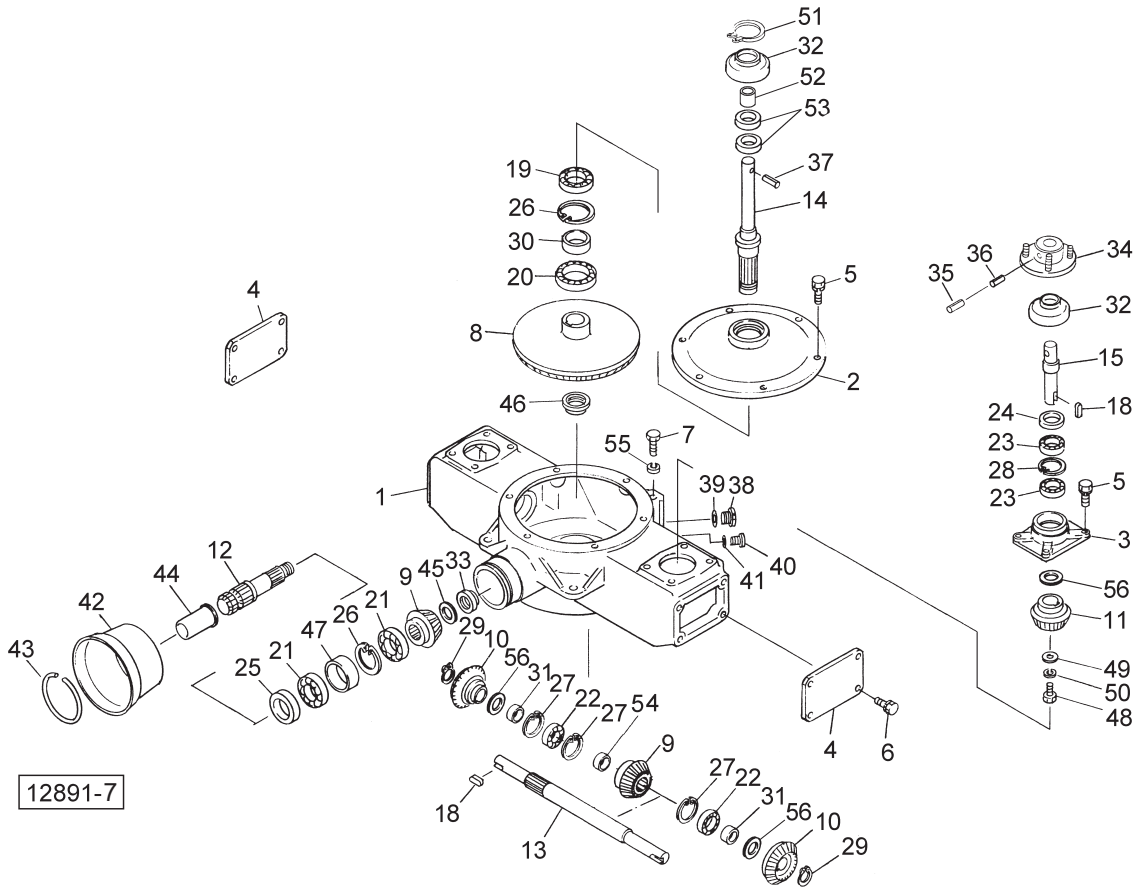

見出番号	部品番号	部品名称	個数	備考
52	D35477	オイルシール　Ｄ３５×４７×７	2	
53	SI303517	スリーブ　ＳＩ３０×３５×１７	1	
54	1257810000	カラー；２５．５×８	1	
55	WSA12	バネザガネ　３ゴウ　Ｍ１２	3	
56	0951061000	シム；２５．５×０．２	－	

MBC603WE･1203WE　中型ブロードキャスタ
フレーム、ホッパ、サブホッパ、トウカキ、キャスタスタンド

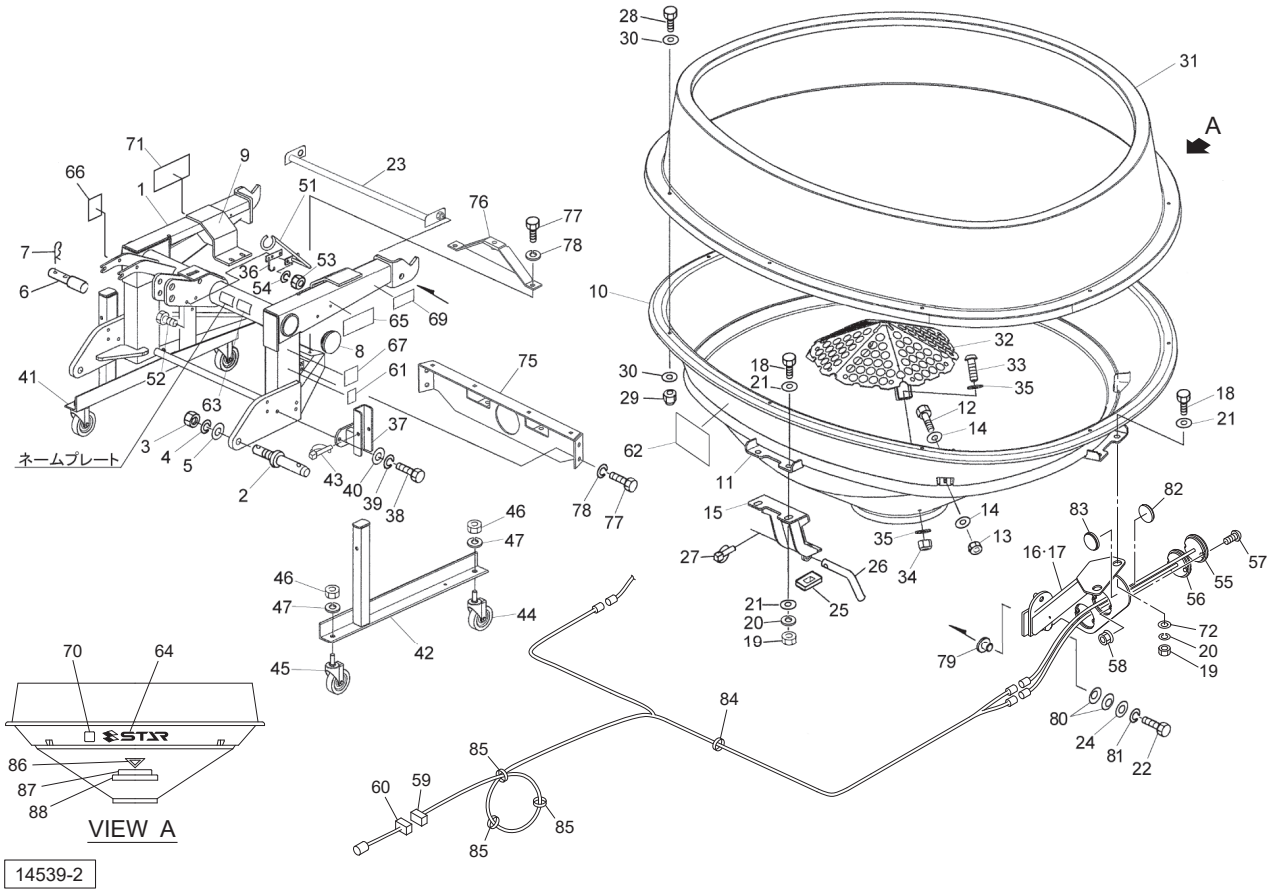

見出番号	部品番号	部品名称	個数	備考
1	1557550004	フレームＣＰ	1	
2	1606050000	ロワーリンクピンＡＳＳＹ；Ｉ，Ⅱ	2	見3･4･5付
3	NZA24150	ナット　８　１シュ　Ｍ２４×Ｐ１．５０	2	
4	WSA24	バネザガネ　３ゴウ　Ｍ２４	2	
5	WRA24	ヒラザガネ　Ｍ２４	2	
6	1606060000	トップリンクピンＡＳＳＹ；Ｉ，Ⅱ	1	見7付
7	000088100M	ベータピン；１９×３	1	
8	CAP089142	キャップ　８９．１×４．２	2	
9	1453660000	ゴムプレート	3	
10	1453180000	ホッパ；６００	1	
11	1453200004	ホッパリングＣＰ	1	
12	BC08030	ボルト　ステン　Ｍ８×３０	4	
13	NNF08	フランジナイロンナット　Ｍ８	4	
14	0328581000	ザガネ（Ｂ）	8	
15	1453230004	アームＣＰ；Ｆ	1	
16	1603230004	アームＣＰ；Ｌ	1	
17	1603250004	アームＣＰ；Ｒ	1	
18	BZ16040	ボルト　８．８　Ｍ１６×４０	6	
19	NZ16	ナット　８　２シュ　Ｍ１６	6	
20	WSA16	バネザガネ　３ゴウ　Ｍ１６	6	
21	042322200M	ワッシャ；１６	6	
22	BZ20065	ボルト　８．８　Ｍ２０×６５	2	
23	1506681004	パイプＣＰ	1	
24	WRA20	ヒラザガネ　Ｍ２０	2	
25	1147391000	ゴムプレート	1	

見出番号	部品番号	部品名称	個数	備考
26	111993100M	ピン	1	
27	000738000M	リンチピン；６	1	
28	BC08030	ボルト　ステン　Ｍ８×３０	8	1200ℓ用
29	NNF08	フランジナイロンナット　Ｍ８	8	1200ℓ用
30	1281310000	ワッシャ；９．０×２	16	1200ℓ用
31	1453190000	サブホッパ；６００	1	1200ℓ用増量ホッパ
32	145355000M	カナアミＣＰ	1	
33	RBTC08025	ボタンＢ　ステン　Ｍ８×２５	3	
34	NNC08	ナイロンナット　ステン　Ｍ８	3	
35	0328581000	ザガネ（Ｂ）	6	
36	155063000M	ジョイントサポートＣＰ	1	
37	1397531004	ブラケットＣＰ	2	
38	BZ12030	ボルト　８．８　Ｍ１２×３０	4	
39	WSA12	バネザガネ　３ゴウ　Ｍ１２	4	
40	WRA12	ヒラザガネ　Ｍ１２	4	
41	1453580004	スタンドＣＰ；Ｌ	1	
42	1453590004	スタンドＣＰ；Ｒ	1	
43	114931000M	デルタピン；１３	2	
44	1125150000	キャスタ；１００	2	
45	1125140000	キャスタ；１００（ストッパツキ）	2	
46	NA20	ナット　４　２シュ　Ｍ２０	4	
47	WSA20	バネザガネ　３ゴウ　Ｍ２０	4	
51	119158000M	ホースウケＣＰ	1	
52	BSZ10035	コガタボルト　７　Ｍ１０×３５	2	
53	NSZ10	コガタナット　８　２シュ　Ｍ１０	2	
54	WSA10	バネザガネ　３ゴウ　Ｍ１０	2	
55	1600540000	リヤランプ	2	
56	1600550000	バックランプ	1	
57	CP04025	＋ナベコネジ　Ｍ４×２５	6	
58	NNF04	フランジナイロンナット　Ｍ４	6	
59	1603270000	コード；３５００×２６００×１３００	1	
60	1604030000	ヘンカンハーネス	1	オプション
61	0927741000	ラベル；トリアツカイチュウイ	1	
62	1460121000	ラベル；カイドベツサンプリョウ（２Ｓ）	1	
63	0889780000	ラベル；５００～５４０ｒｐｍ	1	
64	1339080000	ＳＴＡＲマークラベル；６３（シンボルツキ）	1	
65	1061640000	ラベル；ケイコク　１	1	
66	1064180000	ラベル；ケイコク　３７	1	
67	1064210000	ラベル；ケイコク　４０	1	
69	1453750000	ラベル；セキサイリョウ１２００	1	
70	1343690000	ＥＣＯマーク	1	
71	1460130000	ラベル；ブレードチョウセイ	1	
72	000761100M	ワッシャ；１６	6	
75	1506580004	ブラケットＣＰ	1	
76	1506590004	ブラケットＣＰ	1	
77	BZ12025	ボルト　８．８　Ｍ１２×２５	6	
78	WSA12	バネザガネ　３ゴウ　Ｍ１２	6	

MBC603WE･1203WE　中型ブロードキャスタ
フレーム、ホッパ、サブホッパ、トウカキ、キャスタスタンド

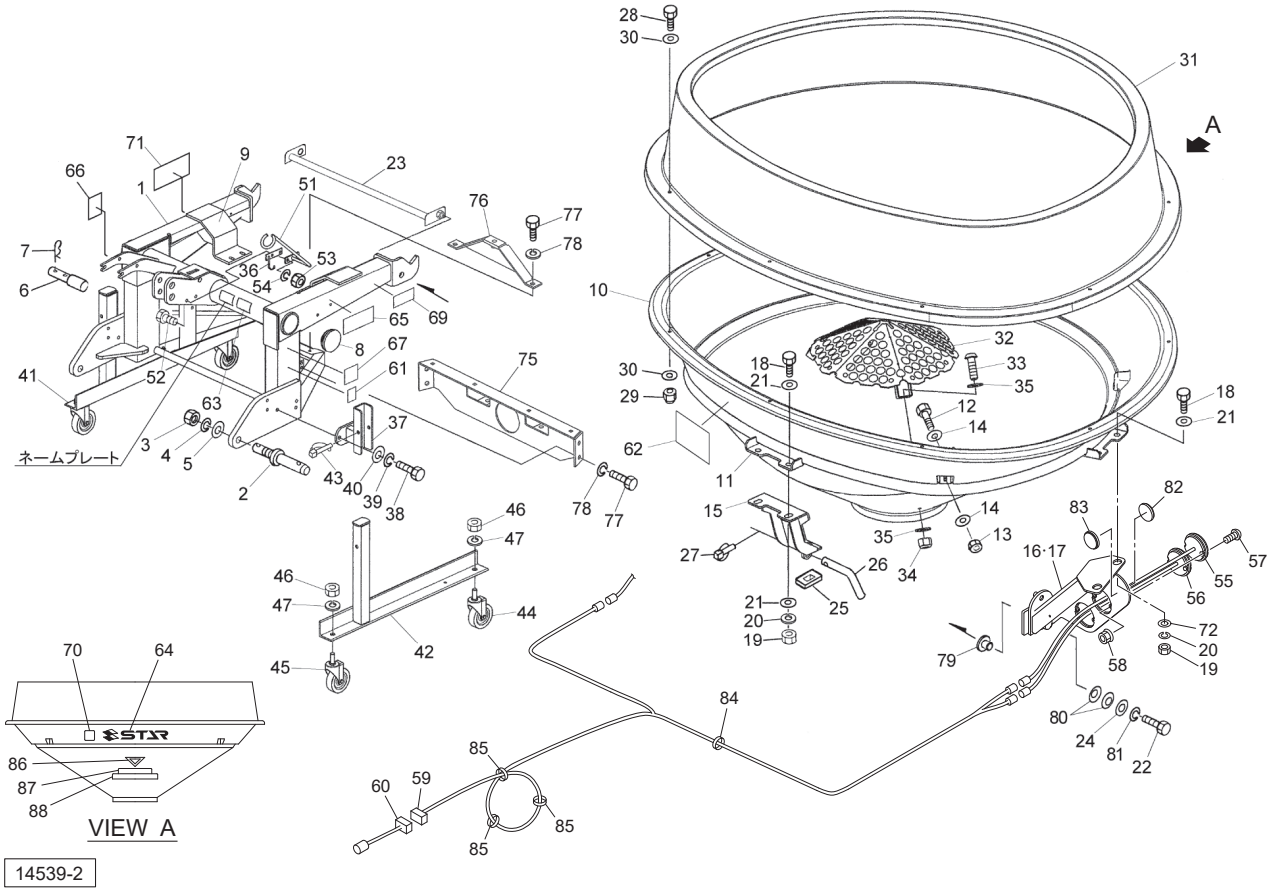

見出番号	部品番号	部品名称	個数	備考
79	150669000M	カラー；２２×２２	2	
80	WCH28	サラバネ　ジュウ　Ｍ２８	4	
81	WSA20	バネザガネ　３ゴウ　Ｍ２０	2	
82	0009330000	ハンシャキ；Ｒ－６０ＣＩＳ	2	
83	0009610000	ハンシャキ；Ｗ－６０ＣＩＳ	2	
84	ILT200	インシュロックタイ　４．７×２０２	9	
85	IRF250	リピートタイ　７．４×２５０	3	
86	1600840000	ラベル；セイゲンヒョウシキ	1	
87	1601500000	ラベル；ウンコウソクド	1	
88	1601510000	ラベル；１５ｋｍ／ｈ	1	

MBC603WE-0L　中型ブロードキャスタ
ガイド、ブラケット、ＰＩＣシャフト（ＯＬタイプ）

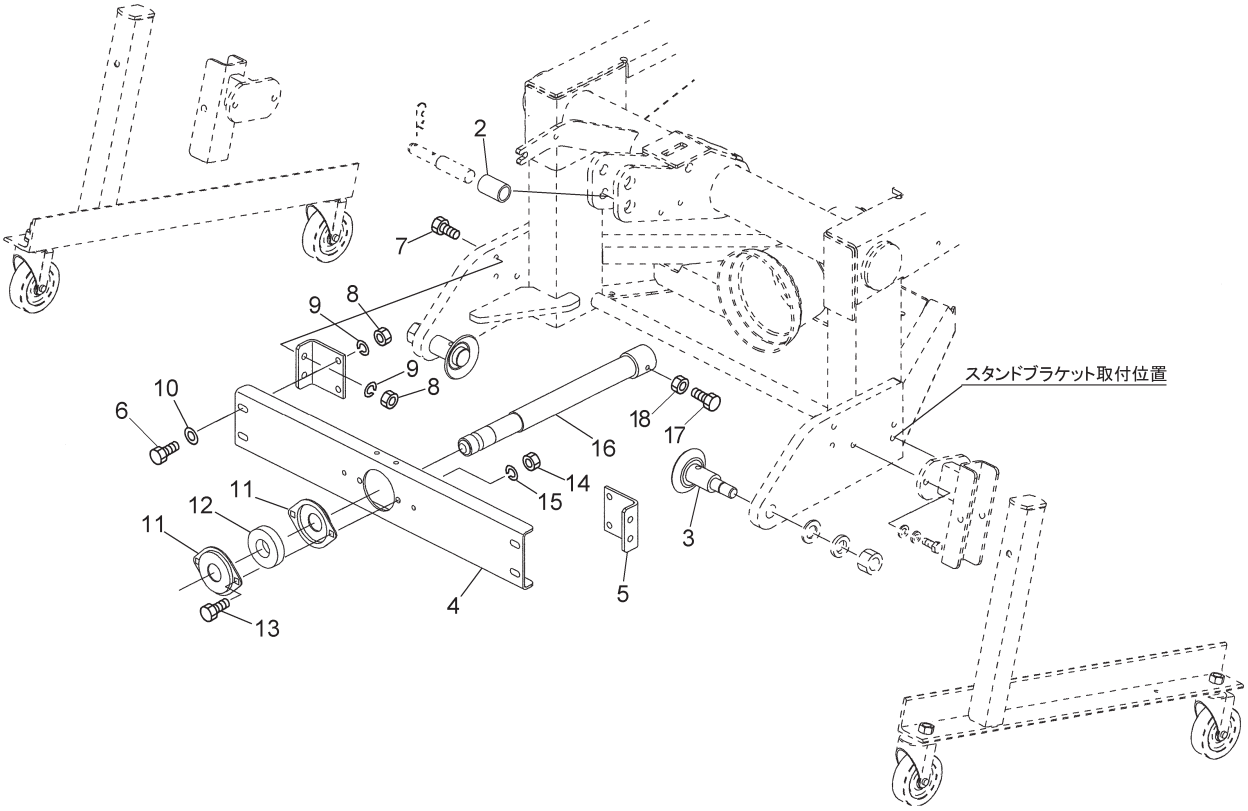

14188

見出番号	部品番号	部品名称	個数	備考
2	102241000M	カラー；２６×２５	1	
3	145410000M	ロワーリンクガイドＣＰ；Ⅱ	2	
4	1454120004	ブラケット	1	
5	1454130004	アングル	2	
6	BSZ10030	コガタボルト　７　Ｍ１０×３０	4	
7	BSZ10040	コガタボルト　７　Ｍ１０×４０	4	
8	NSZ10	コガタナット　８　２シュ　Ｍ１０	8	
9	WSA10	バネザガネ　３ゴウ　Ｍ１０	8	
10	075290100M	ワッシャ；１０	4	
11	JPFL207G	バイフランジ　ヒシ　ＰＦＬ２０７	2	
12	JCS207LLU	ユニットヨウベアリング　ＳＣ２０７ＬＬＵ	1	
13	NSZ10025	コガタボルト　７　Ｍ１０×２５	2	
14	NSZ10	コガタナット　８　２シュ　Ｍ１０	2	
15	WSA10	バネザガネ　３ゴウ　Ｍ１０	2	
16	1454170004	ＰＩＣシャフトＣＰ	1	
17	BSZ08020	コガタボルト　７　Ｍ８×２０	1	
18	NSZ08	コガタナット　８　２シュ　Ｍ８	1	

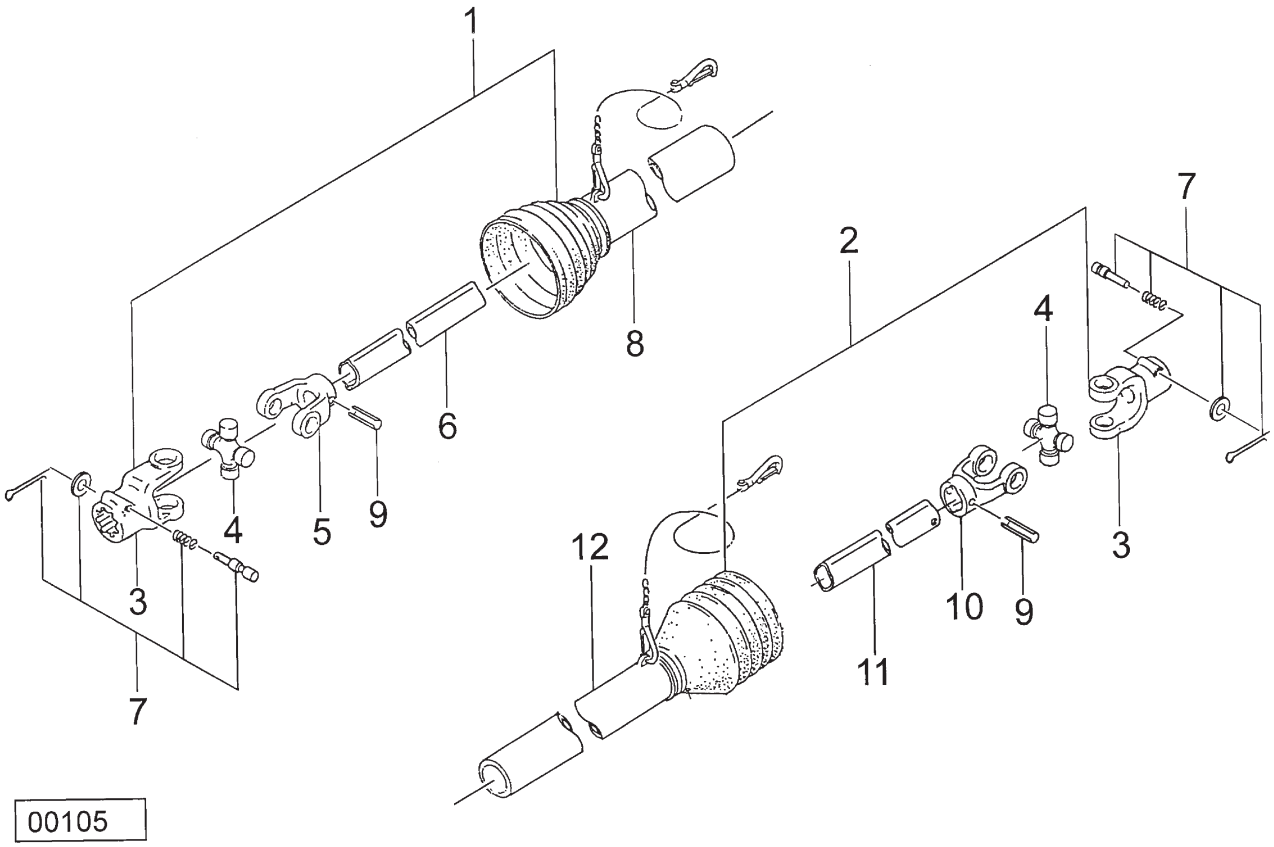

見出番号	部品番号	部品名称	個数	備考
ASY	JSE070ASY	パワージョイント　ＳＥ－７０	1	
1	JSE0701ASY	ジョイント　インナクミ　ＳＥ－７０	1	
2	JSE0702ASY	ジョイント　アウタクミ　ＳＥ－７０	1	
3	JPYSE	ピンツキヨーク（ＳＥ）	2	
4	JSEASY	スパイダ　クミ　ＳＥ　ＡＳ１０５	2	
5	JFYSE1	フィッティングヨーク　インナ　（ＳＥ）	1	
6	JSE0701	パイプ　インナ　ＳＥ－７０	1	
7	JPC14ASY	クランプピン　クミ　（１４）	2	
8	JSE0703	アンゼンカバー　インナ　ＳＥ－７０	1	
9	PS100065	スプリングピン　１０×６５	2	
10	JFYSE2	フィッティングヨーク　アウタ　（ＳＥ）	1	
11	JSE0702	パイプ　アウタ　ＳＥ－７０	1	
12	JSE0704	アンゼンカバー　アウタ　ＳＥ－７０	1	

調　整	Ｓ－２１０２２５Ｃ

千歳本社 066-8555 千歳市上長都１０６１番地２
TEL 0123-26-1123
FAX 0123-26-2412

千歳営業所 066-8555 千歳市上長都１０６１番地２
TEL 0123-22-5131
FAX 0123-26-2035

豊富営業所 098-4100 天塩郡豊富町字上サロベツ１１９１番地４４
TEL 0162-82-1932
FAX 0162-82-1696

帯広営業所 080-2462 帯広市西２２条北１丁目１２番地４
TEL 0155-37-3080
FAX 0155-37-5187

中標津営業所 086-1152 標津郡中標津町北町２丁目１６番２
TEL 0153-72-2624
FAX 0153-73-2540

花巻営業所 028-3172 岩手県花巻市石鳥谷町北寺林第１１地割１２０番３
TEL 0198-46-1311
FAX 0198-45-5999

仙台営業所 984-0032 宮城県仙台市若林区荒井５丁目２１－１
TEL 022-353-6039
FAX 022-353-6040

小山営業所 323-0158 栃木県小山市梁２５１２－１
TEL 0285-49-1500
FAX 0285-49-1560

東海営業所 485-0081 愛知県小牧市横内字立野６７８－１
TEL 0568-75-3561
FAX 0568-75-3563

岡山営業所 700-0973 岡山県岡山市北区下中野７０４－１０３
TEL 086-243-1147
FAX 086-243-1269

熊本営業所 861-8030 熊本県熊本市東区小山町１６３９－１
TEL 096-389-6650
FAX 096-389-6710

都城営業所 885-1202 宮崎県都城市高城町穂満坊１００３－２
TEL 0986-53-2222
FAX 0986-53-2233

☆．０３．０２．２Ｓ ©