TO：株式会社 IHIインフラ建設
関東支店 ボルトアイキャップ担当

TEL：03－6204－8491
FAX：050－3156－0429
e-Mail：iik-bic-mid@ihi-g.com

FROM（社名）：　　様
住所：〒
所属・氏名：　　様
TEL：
FAX：
e-Mail：

〔注文します〕〔見積のみお願いします〕（いずれかを○で囲んでください）

……ボルト アイキャップ 仕様書……

●供給条件
① 供給範囲　：（1）製品のみ（2）製品＋接着剤　（いずれかを○で囲んでください）
② キャップの色：　　（日本塗料工業会色票番号を記入,相当品）
③ 希望納期　：　　年　　月　　日着
④ 納入先　〒
⑤ 納入先名　　様
（TEL　　）

普通ボルト寸法・個数表（寸法単位：mm）　**＊高力ボルトは備考欄にその旨ご記入ください**

ボルトの種類	呼び径	頭・ナット高	ネジ部余長	座金（有の場合はt, dを記入）			個数	キャップの形状	備考	
	D	H	L	有・無	t	d			ナット対辺	つば径
シングルナット										
(A)										
ダブルナット										
(B)										
頭側			—							
			—							
(C)			—							
ネジ部		—		—	—	—				
		—		—	—	—				
(D)		—		—	—	—				
記入例	M 16	16	10	有	4.5	φ 32	500	A－1	対辺 27 高力	
	M 20	20	11	無	—	—	1,000	A－2	対辺 30	
	M 22	22	12	有	6.0	φ 44	2,000	A－1	対辺 36 高力	
	M 22	14	—	有	6.0	φ 44	2,000	C－1	対辺 36 高力	

※ 連結用アイキャップは別途お問合せください。

■ボルトアイキャップの形状

●キャップの基本形状は下記の14種類です。

●ボルト各部の寸法形状によりキャップの形状が決まります。

●連結用アイキャップは別途お問合せください。

株式会社ＩＨＩインフラ建設

１．キャップの基本形状

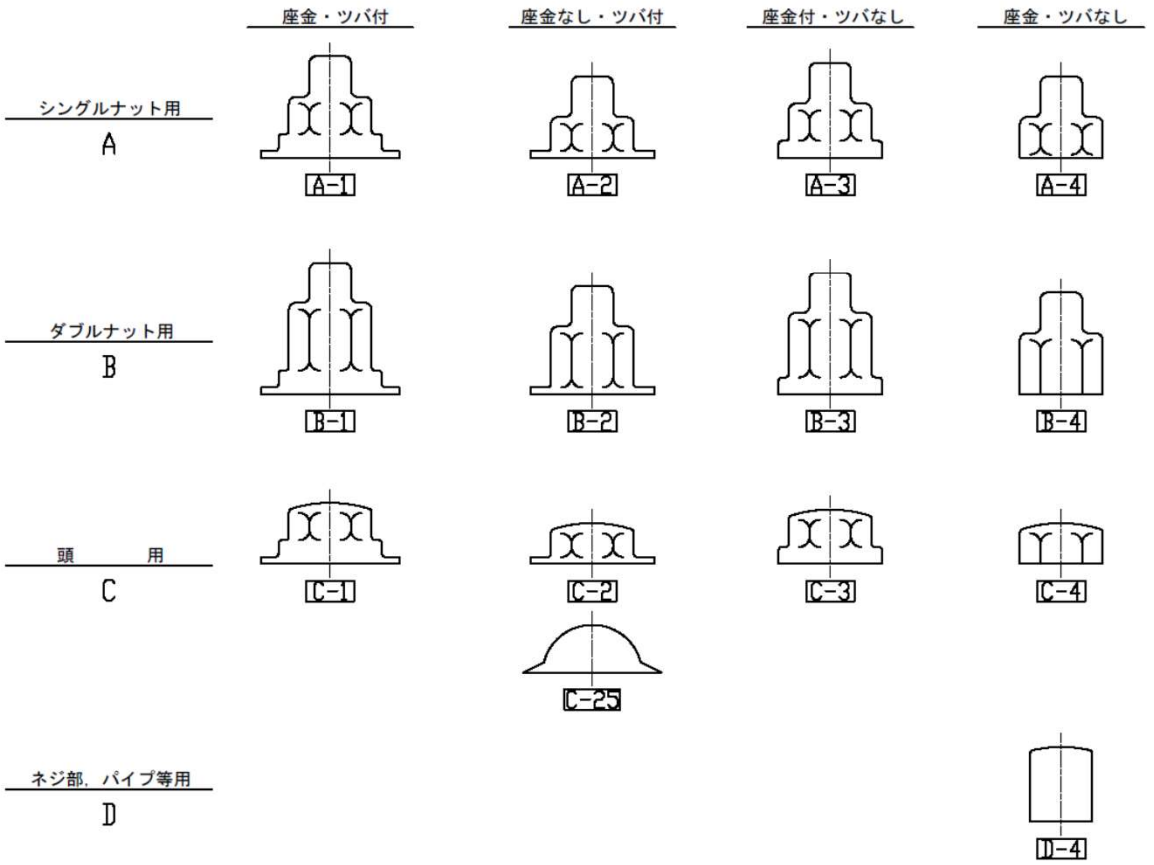

２．ボルト寸法形状

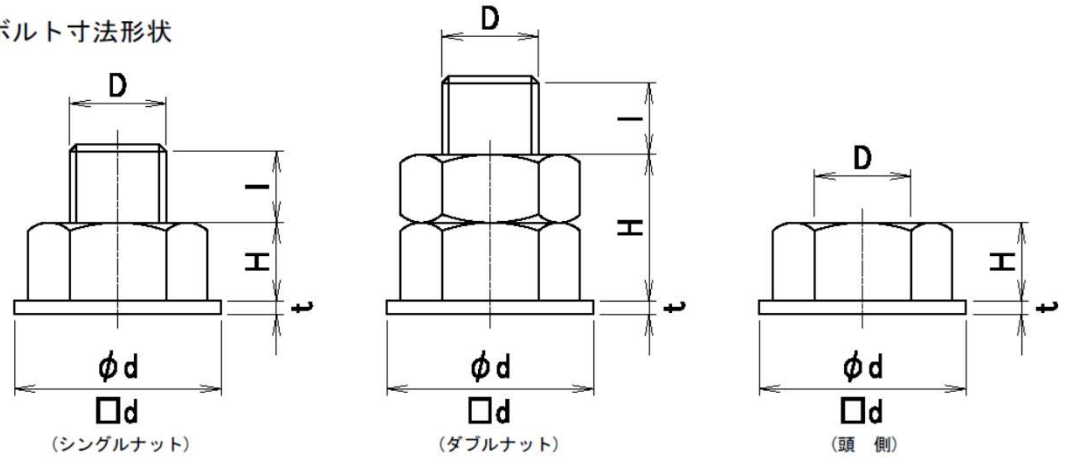

Ｄ：呼び径　Ｈ：頭・ナット高さ　ｌ：ネジ全長部　ｔ：座金厚さ　ｄ：座金の形状と大きさ

◎お問合わせ，ご注文などは，上図のキャップ形状(例えばA-1)とボルト，ナット，座金の寸法(形状)をご連絡願います。